Типовые конструкции, изделия и узлы зданий и сооружений

Серия 3.901.1-14

Сборные унифицированные железобетонные стеновые панели подземных частей круглых водозаборных сооружений раздельного и совмещенного типов

Выпуск 2

Арматурные и закладные изделия. Рабочие чертежи.

gost.e-ecolog.ru

Типовые конструкции, изделия и узлы зданий и сооружений

Серия 3.901.1-14

Сборные унифицированные железобетонные стеновые панели подземных частей круглых водозаборных сооружений раздельного и совмещенного типов

Выпуск 2

Арматурные и закладные изделия. Рабочие чертежи.

Разработаны ГПИ Укрводоканалпроект

при участии ЦНИИПромзданий

Директор института В.Н.Якименко

Главный инженер института Н.В.Писанко

Начальник отдела М.Я.Волошин

Главный инженер проекта И.Н.Новоминский

Главный инженер института В.В.Граней

Главный инженер проекта А.П.Черномаз

НИИЖБ

Зам. директора института И.Н.Коровин

Руководитель лаборатории Г.И.Бердичевский

Утверждены и введены в действие с 01.07.1985г

Протоколом Госстроя СССР от 05.05.1985г. N АЧ-13

Обозначение		Наименование	Стр
3.901.1-14.2	00.00 ТТ	Технические требования	7
	00.00 ОУ	Узел 1-8	9
	01.00	Каркас плоский (КР1, КР2)	11
	02.00	Сетка арматурная (С1-С15)	12
	02.00 СБ	Сетка арматурная. Сборочный чертеж (С1-С15)	15
	03.00	Сетка арматурная (С16-С23)	17
	03.00 СБ	Сетка арматурная. Сборочный чертеж. (С16-С23)	19
	04.00	Сетка арматурная (С24-С28)	20
	04.00 СБ	Сетка арматурная. Сборочный чертеж. (С24-С28)	22
	05.00	Сетка арматурная. (С29-40)	23
	05.00 СБ	Сетка арматурная. Сборочный чертеж. (С29-С40)	26
	06.00	Сетка арматурная (С41-С43)	27
	06.00 СБ	Сетка арматурная. Сборочный чертеж (С41-С43)	28
	07.00	Сетка арматурная (С44-С62)	29
	07.00 СБ	Сетка арматурная. Сборочный чертеж (С44-С62)	33
	08.00	Сетка арматурная. (С63-74)	35
	08.00 СБ	Сетка арматурная. Сборочный чертеж (С63-С74)	38
	09.00	Сетка арматурная (С75-С87)	39
	09.00 СБ	Сетка арматурная. Сборочный чертеж (С75-С87)	42
	10.00	Сетка арматурная (С88-С102)	43
	10.00 СБ	Сетка арматурная. Сборочный чертеж. (С88-С102)	46

ГИП	Новаминский	
Н.контр.	Плотник	
Нач. отд.	Балашин	
Ст. спец.	Плотник	
Рук. гр.	Айзенберг	
Выт. гр.	Клацман	

3.901.1-14.2 00.00

Содержание

Стадия	Лист	Листов
Р	1	5

Укрводоканалпроект

Обозначение	Наименование	Стр
3.901.1-14.2 11.00	Сетка арматурная (С103-С121)	47
11.00 СБ	Сетка арматурная. Сборочный чертеж (С103-С121)	51
12.00	Сетка арматурная (С122-С136)	53
12.00 СБ	Сетка арматурная. Сборочный чертеж (С122-С136)	56
13.00	Сетка арматурная (С137-С149)	57
13.00 СБ	Сетка арматурная. Сборочный чертеж. (С137-С149)	60
14.00	Сетка арматурная (С150-С164)	61
14.00 СБ	Сетка арматурная. Сборочный чертеж (С150-С164)	64
15.00	Сетка арматурная (С165-С183)	65
15.00 СБ	Сетка арматурная. Сборочный чертеж (С165-С183)	69
16.00	Сетка арматурная (С184-С195)	71
16.00 СБ	Сетка арматурная. Сборочный чертеж (С184-С195)	74
17.00	Сетка арматурная (С196-С203)	75
17.00 СБ	Сетка арматурная. Сборочный чертеж (С196-С203)	77
18.00	Сетка арматурная (С204-С208)	78
18.00 СБ	Сетка арматурная. Сборочный чертеж. (С204-С208)	80
19.00	Сетка арматурная (С209-С223)	81
19.00 СБ	Сетка арматурная. Сборочный чертеж (С209-С223)	84
20.00	Сетка арматурная (С224-С242)	85
20.00 СБ	Сетка арматурная. Сборочный чертеж. (С224-С242).	89
21.00	Сетка арматурная (С243-С250)	91
21.00 СБ	Сетка арматурная. Сборочный чертеж. (С243-С250)	93

Инв. № подл. | Подпись и дата | Взам. инв. №

Обозначение	Наименование	Стр.
3.901.1-14.2 22.00	Сетка арматурная (С251-С254)	94
22.00 СБ	Сетка арматурная. Сборочный чертеж (С251-С254)	95
23.00	Сетка арматурная (С255, С256)	96
23.00 СБ	Сетка арматурная. Сборочный чертеж (С255, С256)	97
24.00	Сетка арматурная (С257-262)	98
24.00 СБ	Сетка арматурная. Сборочный чертеж (С257-С262)	99
25.00	Сетка арматурная (С263-С265)	100
25.00 СБ	Сетка арматурная. Сборочный чертеж (С263-С265)	101
26.00	Сетка арматурная С266	102
27.00	Сетка арматурная С268-С275, С300, С301.	103
27.00 СБ	Сетка арматурная. Сборочный чертеж (С267-С275; С300; С301)	105
28.00	Сетка арматурная (С276-С279)	106
28.00 СБ	Сетка арматурная. Сборочный чертеж (С276-С279)	107
29.00	Сетка арматурная (С280-С285)	108
29.00 СБ	Сетка арматурная. Сборочный чертеж (С280-С285)	110
30.00	Сетка арматурная (С286-С289)	111
30.00 СБ	Сетка арматурная. Сборочный чертеж (С286-С289)	112
31.00	Сетка арматурная (С290-С295)	113
31.00 СБ	Сетка арматурная. Сборочный чертеж (С290-С295)	115
32.00	Сетка арматурная (С296-С299)	116
32.00 СБ	Сетка арматурная. Сборочный чертеж (С296-С299)	117

Инв. N подл. | Подп. и дата | Взам. инв. N

Обозначение	Наименование	Стр.
3.901.1-14.2 33.00	Изделие закладное МН1-МН8	118
33.00СБ	Изделие закладное. Сборочный чертеж (МН1-МН8)	120
34.00	Изделие закладное (МН9-МН12; МН32)	121
34.00СБ	Изделие закладное. Сборочный чертеж (МН9-МН12; МН32)	123
35.00	Изделие закладное (МН13-МН16)	124
35.00СБ	Изделие закладное. Сборочный чертеж (МН13-МН16)	125
36.00	Изделие закладное (МН17-МН19)	126
36.00СБ	Изделие закладное. Сборочный чертеж (МН17-МН19)	127
37.00	Изделие закладное (МН20-МН22)	128
37.00СБ	Изделие закладное. Сборочный чертеж (МН20-МН22)	129
38.00	Изделие закладное (МН23-МН27)	130
38.00СБ	Изделие закладное. Сборочный чертеж (МН23-МН27)	131
39.00	Изделие закладное МН28	132
40.00	Изделие закладное МН29	133
41.00	Изделие закладное (МН30; МН31)	134
42.00	Изделие соединительное (МС1-МС26)	135
42.00СБ	Изделие соединительное. Сборочный чертеж (МС1-МС26)	138
43.00	Изделие соединительное (МС27-МС72)	140
44.00	Изделие соединительное (МС73-МС88)	143
44.00СБ	Изделие соединительное Сборочный чертеж (МС73-МС88)	145
45.00	Изделие соединительное (МС89-МС98)	146

Обозначение	Наименование	Стр.
3.901.1-14.2 46.00	Изделие соединительное	
	(МС 99 - МС 121; МС 136)	147
47.00	Изделие соединительное	
	(МС 122 - МС 130)	149
48.00	Изделие соединительное МС 131	151
49.00	Изделие соединительное МС 132	152
50.00	Изделие соединительное МС 133	153
51.00	Изделие соединительное МС 134	154
52.00	Изделие соединительное МС 135	155

Инв. N подл. | Подпись и дата | Взам. инв. N

1. Сварные сетки изготавливаются при помощи контактной точечной электросварки по ГОСТ 14098-68. Применение дуговой электросварки вместо предусмотренной контактной точечной не допускается. К сварным сеткам, изготовленным на многоэлектродных машинах, привариваются дополнительные стержни и закладные детали.

2. Для дуговой сварки стержневой арматуры с закладными деталями, а также для сварных соединений стержневой арматуры между собой следует применять электроды типа Э50А, Э46А, Э42А в соответствии с СН 393-78.

3. Необетонированные закладные и соединительные изделия должны защищаться металлическим цинковым покрытием толщиной 150 мкм. Покрытие должно быть нанесено как на пластины, так и

				3.901.1-14.2	00.00ТТ	
Гл.инж.пр.	Новоминский					
Н.контр.	Плотник			Технические требования	Стадия	Лист	Листов
Нач.отд.	Волошин				Р	1	2
Гл.спец.	Плотник				Укрводоканалпроект		
Рук.гр.	Айзенберг						

на анкерные стержни и элементы арматурных сеток, привариваемые к закладной детали на длине 40-50 мм от пластины.

4. Отклонения размеров пластин закладных деталей по длине и ширине не должны превышать 0, плюс 5 мм.

5. Марки стали приняты для класса А-III - 35ГС, для класса А-I - Вст3 пс 2.

Для закладных и соединительных изделий принята листовая сталь марки 14Г2АФ по ГОСТ 19282-73, фасонная - марки 18кп по ГОСТ 23570-79.

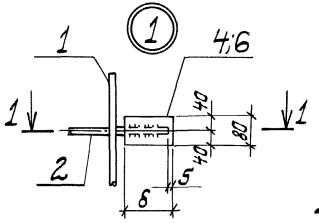

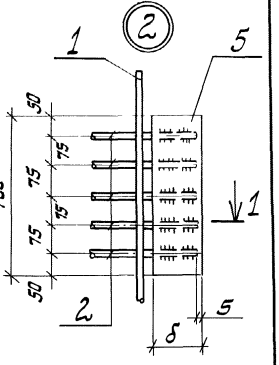

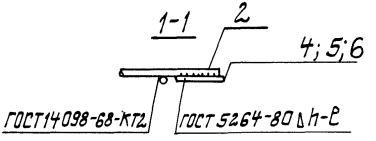

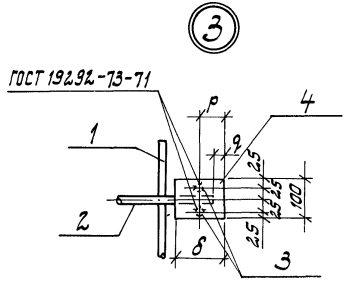

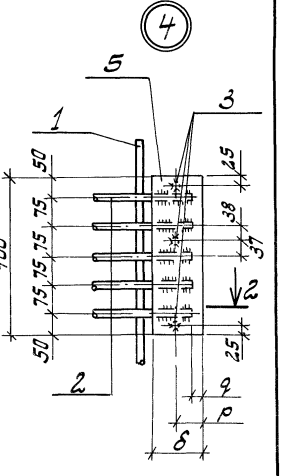

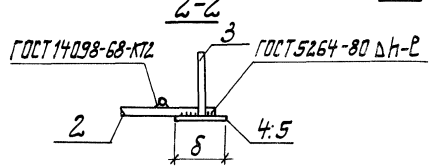

Гл. инж. пр.	Новотинский	3.901.1-14.2	00.00У
Н. контр.	Платник		
Нач. отд.	Волошин	Узел 1-8	Стадия: Р; Лист: 1; Листов: 2
Гл. спец.	Платник		Укрводоканалпроект
Рук. гр.	Айзенберг		
Рук. гр.	Клацман		

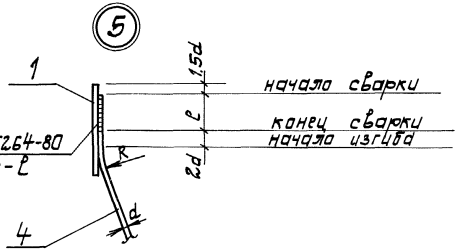

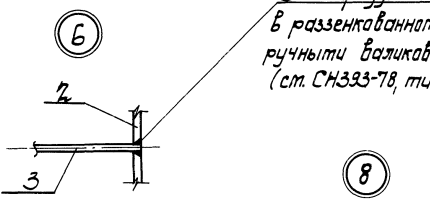

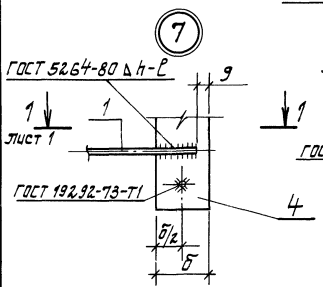

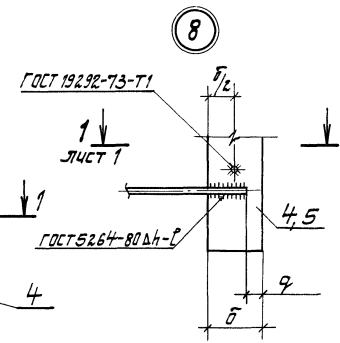

Инв. № подл. | Подпись и дата | Взам. инв. №

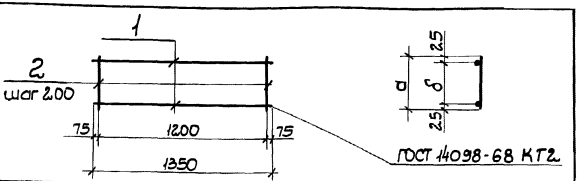

Обозначение	Марка	Размеры, мм a	δ		Масса кг
3.901.1-14.2 00.01	КР1	250	200		1,78
-01	КР2	350	300		2,06

Формат	Зона	Поз.	Обозначение	Наименование	Кол.	Примеч.
				Документация		
А4			3.901.1-14.2 00.00ТТ	Технические требования		
				Детали		
Б4		1	3.901.1-14.2 01.01	ф8 АI ГОСТ 5781-82 L=1350	2	0,54кг
				Переменные данные для исполнений:		
				3.901.1-14.2 00.01		
				Детали		
Б4		2	3.901.1-14.2 01.02	ф8 АI ГОСТ 5781-82 L=250	7	0,10кг
				3.901.1-14.2 00.01-01		
				Детали		
Б4		2	3.901.1-14.2 01.02-01	ф8 АI ГОСТ 5781-82 L=350	7	0,14кг

Инв. N подл. | Подпись и дата | Взам. инв. N

Гл. инж. пр.	Новомижский	
Н. контр.	Плотник	
Нач. отд.	Волошин	
Гл. спец.	Плотник	
Рук. гр.	Айзенберг	
Рук. гр.	Клоцман	

3.901.1-14.2 01.00

Каркас плоский (КР1, КР2)

Стадия	Масса	Масштаб
Р	см. табл.	
Лист	Листов 1	

Укрводоканалпроект

Формат	Зона	Поз	Обозначение	Наименование	Кол. на исполнение 3.901.1-14.2 02.00- —	01	02	03	04	05	06	07	08	09	Примечание
				Документация											
А4			3.901.1-14.2 02.00 СБ	Сборочный чертеж	×	×	×	×	×	×	×	×	×	×	
А4			3.901.1-14.2 00.00 ТТ	Технические требования	×	×	×	×	×	×	×	×	×	×	
А4			3.901.1-14.2 00.00 У	Узел 1	×	×	×	×	×	×	×	×	×	×	
				Детали											
Б.Ч.		1	3.901.1-14.2 02.01	ф16 AIII ГОСТ 5781-82 L=11350	9										17,91кг
			3.901.1-14.2 02.02	ф14 AIII ГОСТ 5781-82 L=11350		9			9						13,71кг
			3.901.1-14.2 02.03	ф18 AIII ГОСТ 5781-82 L=11350			9	9		9	8				22,68кг
			3.901.1-14.2 02.04	ф10 AIII ГОСТ 5781-82 L=6550								9			4,04кг
			-01	ф10 AIII ГОСТ 5781-82 L=7750									9	9	4,78кг
Б.Ч.		2	3.901.1-14.2 02.03 -01	ф18 AIII ГОСТ 5781-82 L=1950	36	36	36							24	3,90кг
			3.901.1-14.2 02.05	ф20 AIII ГОСТ 5781-82 L=1950				36	36						4,81кг
			3.901.1-14.2 02.06	ф22 AIII ГОСТ 5781-82 L=1950						36					5,82кг

Гл. инж. пр.	Новоминский	
Н. контр.	Плотник	
Нач. отд.	Валошин	
Гл. спец.	Плотник	
Рук. гр.	Айзенберг	
Рук. гр.	Клоцман	

3.901.1-14.2 02.00

Сетка арматурная (С1÷С15)

Стадия	Лист	Листов
Р	1	3

Укрводоканалпроект

Инв. N подл.	Подпись и дата	Взам. инв. N

Формат	Зона	Поз.	Обозначение	Наименование	Кол. на исполнение 3.901.1-14.2 02.00-										Примечание
					—	01	02	03	04	05	06	07	08	09	
Б.ч		2	3.901.1-14.2 02.07	ф28 А III ГОСТ 5781-82 L=1950							36				9,42кг
			3.901.1-14.2 02.04 -02	ф10 А III ГОСТ 5781-82 L=1950								20			1,20кг
			3.901.1-14.2 02.02 -01	ф14 А III ГОСТ 5781-82 L=1950									24		2,36кг
Б.ч		3	3.901.1-14.2 02.03 -02	ф18 А III ГОСТ 5781-82 L=1800	1	1	1							1	3,60кг
			3.901.1-14.2 02.05 -01	ф20 А III ГОСТ 5781-82 L=1800				1	1						4,44кг
			3.901.1-14.2 02.06 -01	ф22 А III ГОСТ 5781-82 L=1800						1					5,37кг
			3.901.1-14.2 02.07 -01	ф28 А III ГОСТ 5781-82 L=1800							1				8,69кг
			3.901.1-14.2 02.04 -03	ф10 А III ГОСТ 5781-82 L=1800								1			1,11кг
			3.901.1-14.2 02.02 -02	ф14 А III ГОСТ 5781-82 L=1800									1		2,17кг
Б.ч		4	3.901.1-14.2 02.08	Полоса 80×10 ГОСТ 103-76 L=110	72	72	72							48	0,69кг
			-01	Полоса 80×10 ГОСТ 103-76 L=140						72					0,88кг
			-02	Полоса 80×10 ГОСТ 103-76 L=170							72				1,07кг
			-03	Полоса 80×10 ГОСТ 103-76 L=60								40			0,38кг
			-04	Полоса 80×10 ГОСТ 103-76 L=90									48		0,57кг
			-05	Полоса 80×10 ГОСТ 103-76 L=120				72	72						0,75кг

Формат	Зона	Поз.	Обозначение	Наименование	Кол. на исполнение 3.901.1-14.2 02.00- 10	11	12	13	14						Примечание
				Документация											
А4			3.901.1-14.2 02.00 СБ	Сборочный чертеж	X	X	X	X	X						
А4			3.901.1-14 2. 00.00 ТТ	Технические требования	X	X	X	X	X						
А4			3.901.1-14.2 00.00У	Узел 1	X	X	X	X	X						
				Детали											
Б.ч.		1	3.901.1-14.2 02.02 -03	ф14 AIII ГОСТ 5781-82 L=8950	9	9									10,81кг
			-04	ф14 AIII ГОСТ 5781-82 L=10150			9	9							12,26кг
			3.901.1-14.2 02.01	ф16 AIII ГОСТ 5781-82 L=11350					9						17,91кг
Б.ч.		2	-01	ф16 AIII ГОСТ 5781-82 L=1950	28			32	36						3,08кг
			3.901.1-14.2 02.03 -01	ф18 AIII ГОСТ 5781-82 L=1950		28									3,90кг
			3.901.1-14.2 02.05	ф20 AIII ГОСТ 5781-82 L=1950			32								4,81кг
Б.ч.		3	3.901.1-14.2 02.01 -02	ф16 AIII ГОСТ 5781-82 L=1800	1			1	1						2,84кг
			3.901.1-14.2 02.03 -02	ф18 AIII ГОСТ 5781-82 L=1800		1									3,60кг
			3.901.1-14.2 02.05 -01	ф20 AIII ГОСТ 5781-82 L=1800			1								4,44кг
Б.ч.		4	3.901.1-14.2 02.08 -06	Полоса 80×10 ГОСТ 103-76 L=100	56			64	72						0,63кг
			3.901.1-14.2 02.08	Полоса 80×10 ГОСТ 103-76 L=110		56									0,69кг
			-05	Полоса 80×10 ГОСТ 103-76 L=120			64								0,75кг

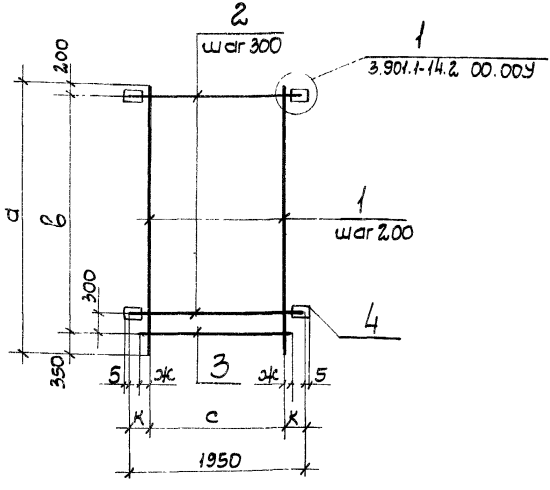

1. Позицию 4 приварить к позиции 2 после изготовления сетки.
2. Табличные размеры „d", в, h" относятся к узлу 1.
3. Таблицу исполнений смотреть на л. 2.

Взам. инв. N | Подпись и дата | Инв. N подл.

Гл. инж. пр.	Новоминский		
Н. контр.	Плотник		
Нач. отд.	Волошин		
Гл. спец.	Плотник		
Рук. гр.	Айзенберг		
Рук. гр.	Клоцман		

3.901.1-14.2 02.00СБ

Сетка арматурная. Сборочный чертеж (С1 - С15)

Стадия	Масса	Масштаб
Р	см. табл.	
Лист 1	Листов 2	

Укрводоканалпроект

Обозначение	Марка	Размеры, мм						Сварные швы мм		Масса кг
		a	в	c	к	ж	δ	длина e	высота h	
3.901.1-14.2 02.00	С1	11350	10800	1600	175	100	120	80	5	354,87
-01	С2						110	80		317,11
-02	С3									397,80
-03	С4						120	80		435,72
-04	С5									354,99
-05	С6						140	90	6	482,37
-06	С7			1400	275	200	170	120	7	606,29
-07	С8	6550	6000	1600	175	100	60	40	4	76,67
-08	С9	7750	7200				90	60		129,19
-09	С10						110	80	5	173,34
-10	С11	8950	8400				100	70	4	221,65
-11	С12						110	80	5	248,73
-12	С13	10150	9600				120			316,70
-13	С14						100	70	4	252,06
-14	С15	11350	10800							320,27

Инв.№ подл.	Подпись и дата	Взам. инв.№

Формат	Зона	Поз.	Обозначение		Наименование	Кол. на исполнение 3.901.1-142 03.00-								Примечание
						–	01	02	03	04	05	06	07	
					Документация									
А4			3.901.1-14.2	03.00 СБ	Сборочный чертеж	X	X	X	X	X	X	X	X	
А4			3.901.1-14.2	00.00 ТТ	Технические требования	X	X	X	X	X	X	X	X	
А4			3.901.1-14.2	00.00 У	Узел 1; 2	X	X	X	X	X	X	X	X	
					Детали									
Б.ч		1	3.901.1-14.2	03.01	ф14 AIII ГОСТ 5781-82 L=11350	8	9	9	8	9			9	13,71 кг
				-01	ф14 AIII ГОСТ 5781-82 L=10150						9	9		12,26 кг
Б.ч		2	3.901.1-14.2	03.02	ф28 AIII ГОСТ 5781-82 L=1950	39								9,42 кг
			3.901.1-14.2	03.03	ф20 AIII ГОСТ 5781-82 L=1950		39					35		4,81 кг
			3.901.1-14.2	03.04	ф25 AIII ГОСТ 5781-82 L=1950			39						7,49 кг
			3.901.1-14.2	03.05	ф32 AIII ГОСТ 5781-82 L=1950				39					12,30 кг
			3.901.1-14.2	03.06	ф22 AIII ГОСТ 5781-82 L=1950					39				5,82 кг
			3.901.1-14.2	03.07	ф18 AIII ГОСТ 5781-82 L=1950						35		39	3,90 кг

Гл. инж. пр.	Новотинский	
Н. контр.	Платник	
Нач. отд.	Валашин	
Гл. спец.	Платник	
Рук. гр.	Айзенберг	
Рук. гр.	Клаутан	

3.901.1-14.2 03.00

Сетка арматурная (С16 – С23)

Стадия	Лист	Листов
Р	1	2

Укрводоканалпроект

Формат	Зона	Поз.	Обозначение	Наименование	Кол. на исполнение 3.901.1-14.2 03.00-										Примечание
					–	01	02	03	04	05	06	07			
Б.Ч.		3	3.901.1-14.2 03.02-01	ф28АIII ГОСТ 5781-82 L=1800	1										8,69кг
			3.901.1-14.2 03.03-01	ф20АIII ГОСТ 5781-82 L=1800		1					1				4,44кг
			3.901.1-14.2 03.04-01	ф25АIII ГОСТ 5781-82 L=1800			1								6,91кг
			3.901.1-14.2 03.05-01	ф32АIII ГОСТ 5781-82 L=1800				1							11,36кг
			3.901.1-14.2 03.06-01	ф22АIII ГОСТ 5781-82 L=1800					1						5,37кг
			3.901.1-14.2 03.07-01	ф18АIII ГОСТ 5781-82 L=1800						1		1			3,60кг
Б.Ч.		4	3.901.1-14.2 03.08	Полоса 80×10 ГОСТ 103-76 L=170	68										1,07кг
			-01	Полоса 80×10 ГОСТ 103-76 L=120		68					60				0,75кг
			-02	Полоса 80×10 ГОСТ 103-76 L=150			68								0,94кг
			3.901.1-14.2 03.15	Полоса 100×10 ГОСТ 103-76 L=200				68							1,57кг
			3.901.1-14.2 03.08-04	Полоса 80×10 ГОСТ 103-76 L=140					68						0,88кг
			-03	Полоса 80×10 ГОСТ 103-76 L=110						60		68			0,69кг
Б.Ч.		5	3.901.1-14.2 03.10	Полоса 120×10 ГОСТ 103-76 L=400		2					2				3,77кг
			3.901.1-14.2 03.11	Полоса 150×10 ГОСТ 103-76 L=400			2								4,71кг
			3.901.1-14.2 03.12	Полоса 200×10 ГОСТ 103-76 L=400				2							6,28кг
			3.901.1-14.2 03.13	Полоса 140×10 ГОСТ 103-76 L=400					2						4,40кг
			3.901.1-14.2 03.09	Полоса 170×10 ГОСТ 103-76 L=400	2										5,34кг
			3.901.1-14.2 03.14	Полоса 110×10 ГОСТ 103-76 L=400						2		2			3,45кг

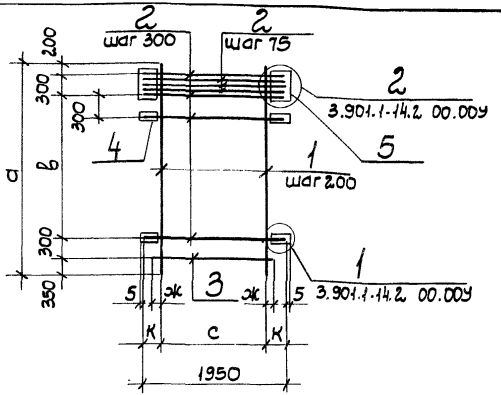

Обозначение	Марка	Размеры, мм						Сварные швы, мм		Масса
		а	в	с	К	ж	δ	длина ℓ	высота h	кг
3.901.1-14.2 03.00	С16	11350	10200	1400	275	200	170	120	7	569,19
-01	С17			1600	175	100	120	80	5	373,96
-02	С18						150	100	7	495,75
-03	С19			1400	275	200	200	130	8	720,06
-04	С20			1600	175	100	140	90	6	424,38
-05	С21	10150	9000				110	80	5	298,74
-06	С22						120			335,67
-07	С23	11350	10200				110			332,91

1. Позиции 4,5 и дополнительные стержни позиции 2 (шаг 75мм) приварить после изготовления сетки.
2. Табличные размеры „δ, ℓ, h" относятся к узлам 1,2.

Гл.инж.пр.	Новаминский	
Н.контр.	Плотник	
Нач.отд.	Валюшин	
Гл.спец.	Плотник	
Рук.гр.	Дивенберг	
Рук.гр.	Клоцман	

3.901.1-14.2 03.00СБ

Сетка арматурная. Сборочный чертеж (С16-С23)

Стадия	Масса	Масштаб
Р	см. табл.	
Лист	Листов 1	

Укрводоканалпроект

Инв. № подл.	Подпись и дата	Взам. инв. №

Формат	Зона	Поз.	Обозначение	Наименование	Кол. на исполнение 3.901.1-14.2 04.00-										Примечание
					–	01	02	03	04						
				Документация											
А4			3.901.1-14.2 04.00СБ	Сборочный чертеж	×	×	×	×	×						
А4			3.901.1-14.2 00.00ТТ	Технические требования	×	×	×	×	×						
А4			3.901.1-14.2 00.00У	Узел 1:2	×	×	×	×	×						
				Детали											
Б.Ч.		1	3.901.1-14.2 04.01	ф18 AIII ГОСТ 5781-82 l=11350	9	8	9	8							22,68 кг
			3.901.1-14.2 04.02	ф20 AIII ГОСТ 5781-82 l=11350					8						27,99 кг
		2	-01	ф20 AIII ГОСТ 5781-82 l=1950	38										4,81 кг
Б.Ч.			3.901.1-14.2 04.03	ф28 AIII ГОСТ 5781-82 l=1950		38									9,42 кг
			3.901.1-14.2 04.04	ф22 AIII ГОСТ 5781-82 l=1950			38								5,82 кг
			3.901.1-14.2 04.05	ф32 AIII ГОСТ 5781-82 l=1950				38	38						12,30 кг
Б.Ч.		3	3.901.1-14.2 04.02 -02	ф20 AIII ГОСТ 5781-82 l=1800	1										4,44 кг

Гл. инж. пр.	Новомиский	
Н. контр.	Плотник	
Нач. отд.	Волошин	
Гл. спец.	Плотник	
Рук. гр.	Айзенберг	
Рук. гр.	Клацман	

3.901.1-14.2 04.00

Сетка арматурная (С2.4–С2.8)

Стадия	Лист	Листов
Р	1	2

Укрводоканалпроект

Формат	Зона	Поз.	Обозначение	Наименование	Кол. на исполнение 3.901.1-14.2 04.00 —	01	02	03	04						Примечание
Б.ч.		3	3.901.1-14.2 04.03 -01	ф28 AIII ГОСТ 5781-82 L=1800		1									8,69кг
			3.901.1-14.2 04.04 -01	ф22 AIII ГОСТ 5781-82 L=1800			1								5,37кг
			3.901.1-14.2 04.05 -01	ф32 AIII ГОСТ 5781-82 L=1800				1	1						11,36кг
Б.ч.		4	3.901.1-14.2 04.06	Полоса 80×10 ГОСТ 103-76 L=120	66										0,75кг
			-01	Полоса 80×10 ГОСТ 103-76 L=170		66									1,07кг
			-02	Полоса 80×10 ГОСТ 103-76 L=140			66								0,88кг
			3.901.1-14.2 04.12	Полоса 100×10 ГОСТ 103-76 L=200				66	66						1,57кг
Б.ч.		5	3.901.1-14.2 04.08	Полоса 120×10 ГОСТ 103-76 L=400	2										3,77кг
			3.901.1-14.2 04.09	Полоса 170×10 ГОСТ 103-76 L=400		2									5,34кг
			3.901.1-14.2 04.10	Полоса 140×10 ГОСТ 103-76 L=400			2								4,40кг
			3.901.1-14.2 04.11	Полоса 200×10 ГОСТ 103-76 L=400				2	2						6,28кг

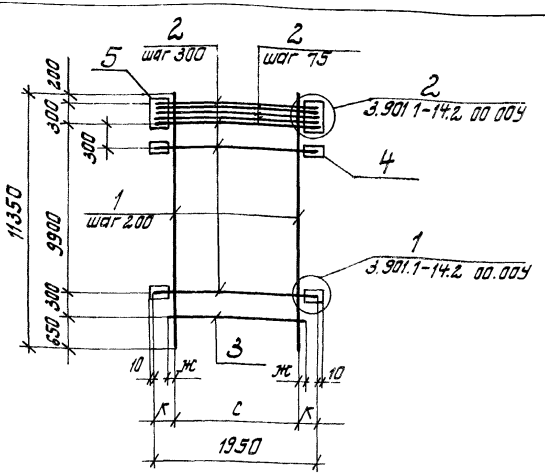

Обозначение	Марка	Размеры, мм				Сварные швы, мм		Масса
		с	к	ж	δ	Длина ℓ	Высота h	кг
3.901.1-14.2 04.00	С24	1600	175	100	120	80	5	448,38
-01	С25	1400	275	200	170	120	7	629,39
-02	С26	1600	175	100	140	90	6	497,53
-03	С27	1400	275	200	200	130	8	776,38
-04	С28							818,86

1. Позиции 4,5 и дополнительные стержни позиции 2 (шаг 75) приварить после изготовления сетки.
2. Табличные размеры „δ, ℓ, h" относятся к узлам 1,2.

Взам. инв. №

Подпись и дата

Инв. № подл.

Гл. инж. пр.	Новаринский	
Н. контр.	Платник	
Нач. отд.	Валашин	
Гл. спец.	Платник	
Рук. гр.	Айзенберг	
Рук. гр.	Клоцман	

3.901.1-14.2 04.00.СБ

Сетка арматурная
Сборочный чертеж
(С24 – С28)

Стадия	Масса	Масштаб
Р	см. табл.	
Лист	Листов 1	

Укрводоканалпроект

Инв. № подл.	Подпись и дата	Взам. инв. №

Формат	Зона	Поз.	Обозначение		Наименование	Кол. на исполнение 3.901.1-14.2 05.00-										Примечание
						—	01	02	03	04	05	06	07	08	09	
					Документация											
А4			3.901.1-14.2	05.00СБ	Сборочный чертеж	×	×	×	×	×	×	×	×	×	×	
А4			3.901.1-14.2	00.00ТТ	Технические требования	×	×	×	×	×	×	×	×	×	×	
А4			3.901.1-14.2	00.00У	Узел 1	×	×	×	×	×	×	×	×	×	×	
					Детали											
Б.Ч.		1	3.901.1-14.2	05.01	ф10 AIII ГОСТ 5781-82 L=1150	9	9	9								0,71 кг
				-01	ф10 AIII ГОСТ 5781-82 L=2350				9	9						1,45 кг
				-02	ф10 AIII ГОСТ 5781-82 L=3550						9	9				2,19 кг
			3.901.1-14.2	05.02	ф12 AIII ГОСТ 5781-82 L=3550								9			3,15 кг
				-03	ф10 AIII ГОСТ 5781-82 L=4750									9		2,93 кг
				-04	ф10 AIII ГОСТ 5781-82 L=5950										9	3,67 кг
Б.Ч.		2	3.901.1-14.2	05.03	ф16 AIII ГОСТ 5781-82 L=1950	4			8							3,08 кг
			3.901.1-14.2	05.04	ф18 AIII ГОСТ 5781-82 L=1950		4			8	12					3,90 кг

Гл. инж. пр.	Новоминский	
Н. контр.	Плотник	
Нач. отд.	Волошин	
Гл. спец.	Плотник	
Рук. гр.	Айзенберг	
Рук. гр.	Клоцман	

3.901.1-14.2 05.00

Сетка арматурная (С29 – С40)

Стадия	Лист	Листов
Р	1	3

Укрводоканалпроект

Инв. N подл.	Подпись и дата	Взам. инв. N

Формат	Зона	Поз.	Обозначение	Наименование	Кол. на исполнение 3.901.1-14.2 05.00-									Примечание
					—	01	02	03	04	05	06	07	08	09	
Б4		2	3.901.1-14.2 05.05	ф22 AIII ГОСТ 5781-82 L=1950			4							20	5,82кг
			3.901.1-14.2 05.06	ф20 AIII ГОСТ 5781-82 L=1950							12	12	16		4,81кг
Б4		4	3.901.1-14.2 05.07	Полоса 80×10 ГОСТ 103-76 L=100	8			16							0,63кг
			3.901.1-14.2 05.08	Полоса 80×10 ГОСТ 103-76 L=110		8			16	24					0,69кг
			3.901.1-14.2 05.09	Полоса 80×10 ГОСТ 103-76 L=140			8							40	0,88кг
			3.901.1-14.2 05.10	Полоса 80×10 ГОСТ 103-76 L=120							24	24	32		0,75кг

Формат	Зона	Поз.	Обозначение		Наименование	Кол. на исполнение 3.901.1-14.2 05.00- 10	11	Примечание
					Документация			
А4			3.901.1-14.2	05.00СБ	Сборочный чертеж	X	X	
А4			3.901.1-14.2	00.00ТТ	Технические требования	X	X	
			3.901.1-14.2	00.00У	Узел 1	X	X	
					Детали			
Б.Ч.		1	3.901.1-14.2	05.02-05	ф10АIII ГОСТ 5781-82 L=7150	9		4,41кг
				-06	ф10АIII ГОСТ 5781-82 L=8350		9	5,15кг
Б.Ч.		2	3.901.1-14.2	05.05	ф22АIII ГОСТ 5781-82 L=1950	24	28	5,82кг
Б.Ч.		4	3.901.1-14.2	05.09	Полоса 80×10 ГОСТ 103-76 L=140	48	56	0,88

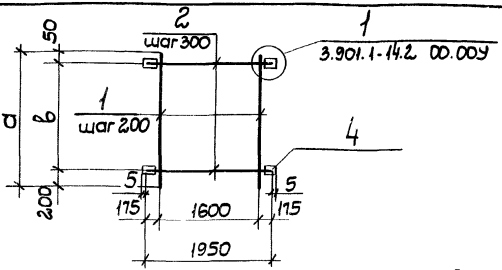

Обозначение	Марка	Размеры, мм			Сварные швы, мм		Масса кг
		а	в	δ	Длина ℓ	Высота h	
3.901.1-14.2 05.00	С29	1150	900	100	70	4	23,75
-01	С30			110	80	5	27,51
-02	С31			140	90	6	36,71
-03	С32	2350	2100	100	70	4	47,77
-04	С33	3550	3300	110	80	5	55,29
-05	С34						83,07
-06	С35			120			95,43
-07	С36						104,07
-08	С37	4750	4500				127,33
-09	С38	5950	5700	140	90	6	184,63
-10	С39	7150	6900				221,61
-11	С40	8350	8100				258,59

1. Позицию 4 приварить к позиции 2 после изготовления сетки.
2. Табличные размеры „δ, ℓ, h" относятся к узлу 1.

Взам. инв. N | Подпись и дата | Инв. N подл.

Гл. инж. пр.	Новоминский	
Н. контр.	Плотник	
Нач. отд.	Волошин	
Гл. спец.	Плотник	
Рук. гр.	Кузенберг	
Рук. гр.	Ключман	

3.901.1-14.2 05.00 СБ

Сетка арматурная
Сборочный чертеж
(С29-С40)

Стадия	Масса	Масштаб
Р	см. табл	
Лист	Листов 1	

Укрводоканалпроект

Инв. № подл.	Подпись и дата	Взам. инв. №

Формат	Зона	Поз.	Обозначение		Наименование	Кол. на исполнение 3.901.1-14.2 06.00- —	01	02	Примечание
					Документация				
А4			3.901.1-14.2	06.00 СБ	Сборочный чертеж	×	×	×	
А4			3.901.1-14.2	00.00 ТТ	Технические требования	×	×	×	
			3.901.1-14.2	00.00 У	Узел 1	×	×	×	
					Детали				
Б4		1	3.901.1-14.2	06.01	ф10 AIII ГОСТ 5781-82 L=1150	8	8	8	0,71 кг
Б4		2	3.901.1-14.2	06.02	ф25 AIII ГОСТ 5781-82 L=1950	5			7,49 кг
			3.901.1-14.2	06.03	ф28 AIII ГОСТ 5781-82 L=1950		5		9,42 кг
			3.901.1-14.2	06.04	ф32 AIII ГОСТ 5781-82 L=1950			5	12,30 кг
Б4		4	3.901.1-14.2	06.05	Полоса 80×10 ГОСТ 103-76 L=150	12			0,94 кг
				-01	Полоса 80×10 ГОСТ 103-76 L=170		12		1,07 кг
				-02	Полоса 100×10 ГОСТ 103-76 L=200			12	1,57 кг

Гл. инж. пр.	Новотинский	
Н. контр.	Платник	
Нач. отд.	Валашин	
Гл. спец.	Платник	
Рук. гр.	Айзенберг	
Рук. гр.	Клацман	

3.901.1-14.2 06.00

Сетка арматурная (С41 ÷ С43)

Стадия	Лист	Листов
Р		1

Укрводоканалпроект

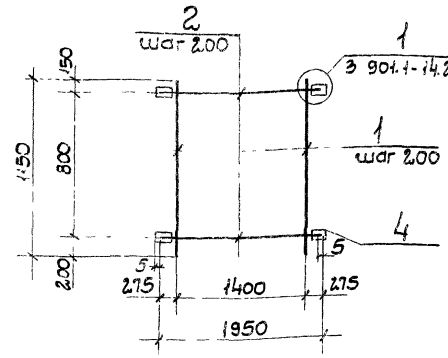

Обозначение	Марка	δ мм	Сварные швы мм: Длина ℓ	Сварные швы мм: высота h	Масса кг
3 901.1-14.2 06.00	С41	150	100	7	54,41
-01	С42	170	120	7	65,62
-02	С43	200	130	8	98,32

1. Позицию 4 приварить к позиции 2 после изготовления сетки.
2. Табличные размеры „δ, ℓ, h" относятся к узлу 1.

Гл. инж. пр.	Новомижский		
Н. контр.	Плотник		
Нач. отд.	Волошин		
Гл. спец.	Плотник		
Рук. гр.	Зазенберг		
Рук. гр.	Ключман		

3.901.1-14.2 06.00СБ

Сетка арматурная
Сборочный чертеж
(С41-С43)

Стадия	Масса	Масштаб
Р	см. табл.	
Лист	Листов 1	

Укрводоканалпроект

Инв. № подл.	Подпись и дата	Взам. инв. №

Формат	Зона	Поз.	Обозначение		Наименование	Кол. на исполнение 3.901.1-14.2 07.00										Примечание
						—	01	02	03	04	05	06	07	08	09	
					Документация											
А4			3.901.1-14.2	07.00СБ	Сборочный чертеж	X	X	X	X	X	X	X	X	X	X	
А4			3.901.1-14.2	00.00ТТ	Технические требования	X	X	X	X	X	X	X	X	X	X	
			3.901.1-14.2	00.00У	Узел 1; 2	X	X	X	X	X	X	X	X	X	X	
					Детали											
Б.Ч.		1	3.901.1-14.2	07.01	ф10 А III ГОСТ 5781-82 L=2350	9										1,45 кг
			3.901.1-14.2	07.02	ф12 А III ГОСТ 5781-82 L=2350		9	8	8							2,09 кг
			3.901.1-14.2	07.01 -01	ф10 А III ГОСТ 5781-82 L=3550					9						2,19 кг
			3.901.1-14.2	07.02 -01	ф12 А III ГОСТ 5781-82 L=3550						9					3,15 кг
			3.901.1-14.2	07.01 -02	ф10 А III ГОСТ 5781-82 L=4750							9				2,93 кг
			3.901.1-14.2	07.03	ф14 А III ГОСТ 5781-82 L=4750								9	9		5,74 кг
			3.901.1-14.2	07.01 -03	ф10 А III ГОСТ 5781-82 L=5950										9	3,67 кг
Б.Ч.		2	3.901.1-14.2	07.04	ф20 А III ГОСТ 5781-82 L=1950	11							19		23	4,81 кг

Гл. инж. пр.	Новоминский	
Н. контр.	Плотник	
Нач. отд.	Волошин	
Гл. спец.	Плотник	
Рук. гр.	Айзенберг	
Рук. гр.	Клоцман	

3.901.1-14.2 07.00

Сетка арматурная (С44 ÷ С62)

Стадия	Лист	Листов
Р	1	4

Укрводоканалпроект

Формат	Зона	Поз.	Обозначение	Наименование	Кол. на исполнение 3.901.1-14.2 07.00 —	01	02	03	04	05	06	07	08	09	Примечание
Б4.		2	3.901.1-14.2 07.05	ф25 AIII ГОСТ 5781-82 L=1950		11				15			19		7,49 кг
			3.901.1-14.2 07.06	ф28 AIII ГОСТ 5781-82 L=1950			11								9,42 кг
			3.901.1-14.2 07.07	ф32 AIII ГОСТ 5781-82 L=1950				11							12,30 кг
			3.901.1-14.2 07.08	ф22 AIII ГОСТ 5781-82 L=1950					15		19				5,82 кг
Б4.		4	3.901.1-14.2 07.09	Полоса 80×10 ГОСТ 103-76 L=120	12.							28		36	0,75 кг
			-01	Полоса 80×10 ГОСТ 103-76 L=150		12				20			28		0,94 кг
			-02	Полоса 80×10 ГОСТ 103-76 L=170			12								1,07 кг
			3.901.1-14.2 07.15	Полоса 100×10 ГОСТ 103-76 L=200				12							1,57 кг
			3.901.1-14.2 07.09 -03	Полоса 80×10 ГОСТ 103-76 L=140					20		28				0,88 кг
Б4.		5	3.901.1-14.2 07.10	Полоса 120×10 ГОСТ 103-76 L=400	2.							2		2	3,77 кг
			3.901.1-14.2 07.11	Полоса 150×10 ГОСТ 103-76 L=400		2				2			2		4,71 кг
			3.901.1-14.2 07.12	Полоса 170×10 ГОСТ 103-76 L=400			2								5,34 кг
			3.901.1-14.2 07.13	Полоса 200×10 ГОСТ 103-76 L=400				2							6,28 кг
			3.901.1-14.2 07.14	Полоса 140×10 ГОСТ 103-76 L=400					2		2				4,40 кг

Инв. N подл.	Подпись и дата	Взам. инв. N

Формат	Зона	Поз.	Обозначение	Наименование	Кол. на исполнение 3.901.1-14.2 07.00- 10	11	12	13	14	15	16	17	18		Примечание
				Документация											
А4			3.901.1-14.2 07.00 СБ	Сборочный чертеж	×	×	×	×	×	×	×	×	×		
А4			3.901.1-14.2 00.00 ТТ	Технические требования	×	×	×	×	×	×	×	×	×		
А4			3.901.1-14.2 00.00 У	Узел 1; 2	×	×	×	×	×	×	×	×	×		
				Детали											
Б.Ч.		1	3.901.1-14.2 07.01 -03	ф10 AIII ГОСТ 5781-82 L=5950	9										3,67 кг
			3.901.1-14.2 07.03 -01	ф14 AIII ГОСТ 5781-82 L=5950		9	9	8							7,19 кг
			3.901.1-14.2 07.01 -04	ф10 AIII ГОСТ 5781-82 L=7150					9	9					4,41 кг
			3.901.1-14.2 07.03 -02	ф14 AIII ГОСТ 5781-82 L=7150							9	9	8		8,64 кг
Б.Ч.		2	3.901.1-14.2 07.05	ф25 AIII ГОСТ 5781-82 L=1950	23		23			27		27			7,49 кг
			3.901.1-14.2 07.08	ф22 AIII ГОСТ 5781-82 L=1950		23					27				5,82 кг
			3.901.1-14.2 07.07	ф32 AIII ГОСТ 5781-82 L=1950				23					27		12,30 кг
			3.901.1-14.2 07.04	ф20 AIII ГОСТ 5781-82 L=1950					27						4,81 кг
Б.Ч.		4	3.901.1-14.2 07.09 -01	Полоса 80×10 ГОСТ 103-76 L=150	36		36			44		44			0,94 кг
			-03	Полоса 80×10 ГОСТ 103-76 L=140		36					44				0,88 кг
			3.901.1-14.2 07.15	Полоса 100×10 ГОСТ 103-76 L=200				36					44		1,57 кг
			3.901.1-14.2 07.09	Полоса 80×10 ГОСТ 103-76 L=120					44						0,75 кг

Формат	Зона	Поз.	Обозначение		Наименование	Кол. на исполнение 3 901.1-14.2 07.00- 10	11	12	13	14	15	16	17	18		Примечание
Б4		5	3.9[illegible]-14.2	07.11	Полоса 150×40 ГОСТ 103-76 L=400	2		2			2		2			4,71кг
			3.90[illegible]-14.2	07.14	Полоса 140×10 ГОСТ 103-76 L=400		2					2				4,40кг
			3.901.1-14.2	07.13	Полоса 200×10 ГОСТ 103-76 L=400				2					2		6,28кг
			3.901[illegible]-14.2	07.10	Полоса 120×10 ГОСТ 103-76 L=400					2						3,77кг

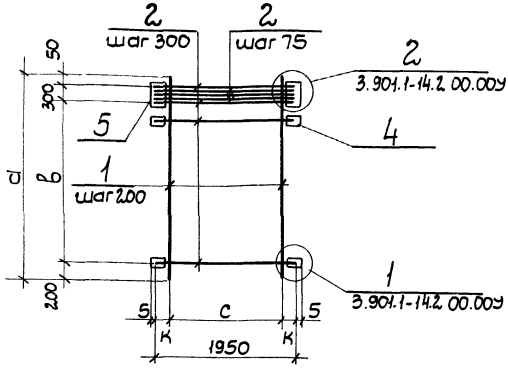

1. Позиции 4,5 и дополнительные стержни позиции 2 (шаг 75) приварить после изготовления сетки.
2. Табличные размеры δ, ℓ, h относятся к узлам 1, 2.
3. Таблицу исполнений смотреть на л. 2.

Гл. инж. пр.	Новоминский		
Н. контр.	Плотник		
Нач. отд.	Волошин		
Гл. спец.	Плотник		
Рук. гр.	Айзенберг		
Рук. гр.	Клоцман		

Инв. № подл. | Подпись и дата | Взам. инв. №

3.901.1-14.2 07.00СБ

Сетка арматурная сборочный чертеж (С44-С62)

Стадия	Масса	Масштаб
Р	см. табл.	
Лист 1	Листов 2	

Укрводоканалпроект

Обозначение	Марка	Размеры, мм					Сварные швы, мм		Масса кг
		a	в	c	к	δ	длина ℓ	высота h	
3.901.1-14.2 07.00	С44	2350	1800	1600	175	120	80	5	82.52
-01	С45					150	100	7	121.90
-02	С46			1400	275	170	120		143,86
-03	С47					200	130	8	183,42
-04	С48	3550	3000	1600	175	140	90	6	133,41
-05	С49					150	100	7	168,92
-06	С50	4750	4200			140	90	6	170,39
-07	С51					120	80	5	171,61
-08	С52					150	100	7	229,71
-09	С53	5950	5400			120	80	5	178,22
-10	С54					150	100	7	248,56
-11	С55					140	90	6	239,05
-12	С56					150	100	7	280,24
-13	С57			1400	275	200	130	8	409,50
-14	С58	7150	6600	1600	175	120	80	5	210,10
-15	С59					150	100	7	292,70
-16	С60					140	90	6	282,42
-17	С61					150	100	7	330,77
-18	С62			1400	275	200	130	8	482,86

Инв. № подл.	Подпись и дата	Взам. инв. №

Формат	Зона	Поз.	Обозначение	Наименование	Кол. на исполнение 3.901.1-14.2 08.00- —	01	02	03	04	05	06	07	08	09	Примечание
				Документация											
А4			3.901.1-14.2 08.00СБ	Сборочный чертеж	×	×	×	×	×	×	×	×	×	×	
А4			3.901.1-14.2 00.00ТТ	Технические требования	×	×	×	×	×	×	×	×	×	×	
А4			3.901.1-14.2 00.00У	Узел 3	×	×	×	×	×	×	×	×	×	×	
				Детали											
Б4		1	3.901.1-14.2 08.01	ф20АIII ГОСТ 5781-82 L=11350	7	7	7								27,99кг
			3.901.1-14.2 08.02	ф28АIII ГОСТ 5781-82 L=11350				7							54,82кг
			3.901.1-14.2 08.03	ф12АIII ГОСТ 5781-82 L=6550					7						5,82кг
			3.901.1-14.2 08.04	ф14АIII ГОСТ 5781-82 L=7750						7	7				9,36кг
			3.901.1-14.2 08.05	ф18АIII ГОСТ 5781-82 L=8950								7	7		17,88кг
			3.901.1-14.2 08.01 -01	ф20АIII ГОСТ 5781-82 L=10150										7	25,03кг
Б4		2	3.901.1-14.2 08.05 -01	ф18АIII ГОСТ 5781-82 L=1450	37						25		29		2,90кг
			3.901.1-14.2 08.01 -02	ф20АIII ГОСТ 5781-82 L=1450		37								33	3,58кг

Гл.инж.пр.	Новоминский	
Н.контр.	Плотник	
Нач.отд.	Волошин	
Гл.спец.	Плотник	
Рук.гр.	Айзенберг	
Рук.гр.	Клоцман	

3.901.1-14.2 08.00

Сетка арматурная (С63-С74)

Стадия	Лист	Листов
	1	3

Укрводоканалпроект

Инв. № подл.	Подпись и дата	Взам. инв. №

Формат	Зона	Поз.	Обозначение	Наименование	Кол. на исполнение 3.901.1-14.2 08.00										Примечание
						01	02	03	04	05	06	07	08	09	
Б.Ч.		2	3.901.1-14.2 08.06	ф22 А-III ГОСТ 5781-82 L=1450			37								4,33кг
			3.901.1-14.2 08.02 -01	ф28 А-III ГОСТ 5781-82 L=1450				37							7,00кг
			3.901.1-14.2 08.07	ф10 А-III ГОСТ 5781-82 L=1450					21						0,90кг
			3.901.1-14.2 08.04 -01	ф14 А-III ГОСТ 5781-82 L=1450						25					1,75кг
			3.901.1-14.2 08.08	ф16 А-III ГОСТ 5781-82 L=1450								29			2,29кг
Б.Ч.		3	3.901.1-14.2 08.07 -01	ф10 А-III ГОСТ 5781-82 L=2.00	144	144	144	144	80	96	96	112	112	128	0,12кг
Б.Ч.		4	3.901.1-14.2 08.09	Полоса 100×10 ГОСТ 103-76 L=110	72						48		56		0,86кг
			-01	Полоса 100×10 ГОСТ 103-76 L=140			72								1,10кг
			-02	Полоса 100×10 ГОСТ 103-76 L=170				72							1,34кг
			-03	Полоса 100×10 ГОСТ 103-76 L=80					40						0,63кг
			-04	Полоса 100×10 ГОСТ 103-76 L=90						48					0,71кг
			-05	Полоса 100×10 ГОСТ 103-76 L=100								56			0,79кг
			-06	Полоса 100×10 ГОСТ 103-76 L=120		72								64	0,94кг

Формат	Зона	Поз.	Обозначение		Наименование	Кол. на исполнение 3.901.1-14.2 08.00- 10	11									Примечание
					Документация											
А4			3.901.1-14.2	08.00 СБ	Сборочный чертеж	X	X									
А4			3.901.1-14.2	00.00 Т	Технические требования	X	X									
А4			3.901 1-14.2	00.00У	Узел 3	X	X									
					Детали											
Б.Ч.		1	3.901.1-14 2	08.01-01	ф20 А III ГОСТ 5781-82 L=10150	7										25,03кг
			3 901.1-14.2	08.01	ф20 А III ГОСТ 5781-82 L=11350		7									27,99кг
Б4		2	3.901.1-14 2	08.01 - 02	ф16 А III ГОСТ 5781-82 L=1450	33	37									2,29кг
Б.Ч.		3	3.901.1-14.2	08.07 - 01	ф10 А III ГОСТ 5781-82 L= 2.00	12.8	144									0,12кг
Б4		4	3 901.1-14.2	08.09-05	Полоса 100×10 ГОСТ 103-76 L=100	64	72									0,79кг

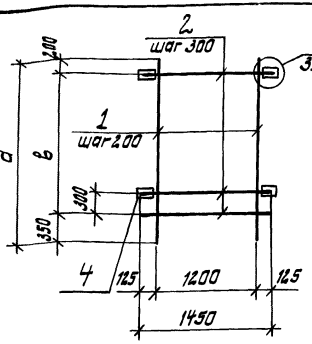

1. Позицию 4 приварить к позиции 2 после изготовления сетки.
2. Табличные размеры „δ, р, q, ℓ, h" относятся к узлу 3.

Обозначение	Марка сетки	Размеры, мм а	в	δ	р	q	Сварные швы, мм Длина ℓ	Высота h	Масса кг
3.901.1-14.2 08.00	С63			110	60		80	5	382,43
-01	С64	11350	10800	120					418,35
-02	С65			140	70		90	6	452,62
-03	С66			170	90		120	7	756,50
-04	С67	6550	6000	80	40	2,5	40	4	94,44
-05	С68	7750	7200	90	45		60		154,87
-06	С69			110	60		80	5	190,82
-07	С70	8950	8400	100	50		70	4	249,25
-08	С71			110	60		80	5	270,86
-09	С72	10150	9600	120					368,87
-10	С73			100	50		70	4	325,86
-11	С74	11350	10800						354,82

Взам. инв. №

Подпись и дата

Инв. № подл.

Гл. инж. пр.	Новоминский		
Н. контр.	Платник		
Нач. отд.	Балашин		
Гл. спец.	Платник		
Рук. гр.	Айзенберг		
Рук. гр.	Клоцман		

3.901.1-14.2 08.00 СБ

Сетка арматурная. Сборочный чертеж (С63 – С74)

Стадия	Масса	Масштаб
Р	см. табл.	
Лист	Листов 1	

Укрводоканалпроект

Инв. № подл.	Подпись и дата	Взам. инв. №

Формат	Зона	Поз.	Обозначение		Наименование	Кол. на исполнение 3.901.1-14.2 09.00-										Примечание
						—	01	02	03	04	05	06	07	08	09	
					Документация											
А4			3.901.1-14.2	09.00 СБ	Сборочный чертеж	X	X	X	X	X	X	X	X	X	X	
А4			3.901.1-14.2	00.00 ТТ	Технические требования	X	X	X	X	X	X	X	X	X	X	
А4			3.901.1-14.2	00.00 У	Узел 3; 4	X	X	X	X	X	X	X	X	X	X	
					Детали											
Б.Ч.		1	3.901.1-14.2	09.01	ф20 А III ГОСТ 5781-82 L=11350	7	7			7			7	7	7	27,99 кг
			3.901.1-14.2	09.02	ф25 А III ГОСТ 5781-82 L=11350			7	7							43,58 кг
			3.901.1-14.2	09.01 -01	ф20 А III ГОСТ 5781-82 L=10150						7	7				25,03 кг
Б.Ч		2		-02	ф20 А III ГОСТ 5781-82 L=1450	40						36		39		3,58 кг
			3.901.1-14.2	09.02 -01	ф25 А III ГОСТ 5781-82 L=1450		40									5,57 кг
			3.901.1-14.2	09.03	ф28 А III ГОСТ 5781-82 L=1450			40							39	7,00 кг
			3.901.1-14.2	09.04	ф32 А III ГОСТ 5781-82 L=1450				40							9,15 кг
			3.901.1-14.2	09.05	ф22 А III ГОСТ 5781-82 L=1450					40						4,33 кг

Гл. инж. пр.	Новоминский	
Н. контр.	Плотник	
Нач. отд.	Волошин	
Гл. спец.	Плотник	
Рук. гр.	Айзенберг	
Рук. гр.	Клоцман	

3.901.1-14.2 09.00

Сетка арматурная (С75 - С87)

Стадия	Лист	Листов
Р	1	3

Укрводоканалпроект

Инв. N подл	Подпись и дата	Взам. инв. N

Формат	Зона	Поз.	Обозначение		Наименование	Кол. на исполнение 3.901.1-14.2 09.00 —	01	02	03	04	05	06	07	08	09	Примечание
БЧ		2	3.901.1-14.2	09.06	ф18 AIII ГОСТ 5781-82 L=1450						36		40			2,90кг
БЧ		3	3.901.1-14.2	09.07	ф10 AIII ГОСТ 5781-82 L=200	142	142	142	142	142	126	126	142			0,12кг
				-01	ф10 AIII ГОСТ 5781-82 L=300									138	138	0,19кг
БЧ		4	3.901.1-14.2	09.08	Полоса 100×10 ГОСТ 103-76 L=120	68						60		66		0,94кг
				-01	Полоса 100×10 ГОСТ 103-76 L=150		68									1,18кг
				-02	Полоса 100×10 ГОСТ 103-76 L=170			68							66	1,34кг
			3.901.1-14.2	09.09	Полоса 110×10 ГОСТ 103-76 L=200				68							1,73кг
			3.901.1-14.2	09.08 -03	Полоса 100×10 ГОСТ 103-76 L=140					68						1,10кг
				-04	Полоса 100×10 ГОСТ 103-76 L=110						60		68			0,86кг
БЧ		5	3.901.1-14.2	09.11	Полоса 150×10 ГОСТ 103-76 L=400		2									4,71кг
			3.901.1-14.2	09.12	Полоса 170×10 ГОСТ 103-76 L=400			2							2	5,34кг
			3.901.1-14.2	09.13	Полоса 200×10 ГОСТ 103-76 L=400				2							6,28кг
			3.901.1-14.2	09.14	Полоса 140×10 ГОСТ 103-76 L=400					2						4,40кг
			3.901.1-14.2	09.15	Полоса 120×10 ГОСТ 103-76 L=400	2						2		2		3,77кг
			3.901.1-14.2	09.10	Полоса 110×10 ГОСТ 103-76 L=400						2		2			3,45кг

Формат	Зона	Поз.	Обозначение		Наименование	Кол. на исполнение 3.901.1-14.2 09.00- 10	11	12	Примечание
					Документация				
А4			3.901.1-14.2	09.00СБ	Сборочный чертеж	X	X	X	
А4			3.901.1-14.2	00.00ТТ	Технические требования	X	X	X	
А4			3.901.1-14.2	00.00У	Узел 3; 4	X	X	X	
					Детали				
Б.Ч.		1	3.901.1-14.2	09.01	ф20 А III ГОСТ 5781-82 L=11350	7	7		27,99кг
			3.901.1-14.2	09.05 -01	ф22 А III ГОСТ 5781-82 L=11350			7	33,87кг
Б.Ч.		2	3.901.1-14.2	09.05	ф22 А III ГОСТ 5781-82 L=1450	39			4,33кг
			3.901.1-14.2	09.04	ф32 А III ГОСТ 5781-82 L=1450		39	39	9,15кг
Б.Ч.		3	3.901.1-14.2	09.07 -01	ф10 А III ГОСТ 5781-82 L=300	138	138	138	0,19кг
Б.Ч.		4	3.901.1-14.2	09 08 -03	Полоса 100×10 ГОСТ 103-76 L=140	66			1,10кг
			3.901.1-14.2	09.09	Полоса 110×10 ГОСТ 103-76 L=200		66	66	1,73кг
Б.Ч.		5	3.901.1-14.2	09.14	Полоса 140×10 ГОСТ 103-76 L=400	2			4,40кг
			3.901.1-14.2	09.13	Полоса 200×10 ГОСТ 103-76 L=400	2	2		6,28кг

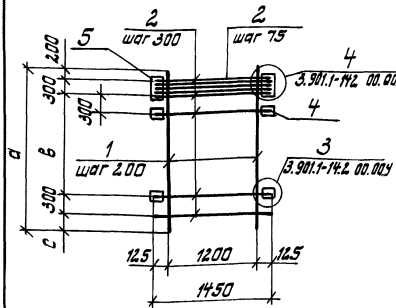

1. Позиции 4.5 и дополнительные стержни позиции 2 (шаг 75 мм) приварить после изготовления сетки
2. Табличные размеры „б, р, q, ℓ, h" относятся к узлам 3,4.

Обозначение	Марка	Размеры, мм а	в	с	б	р	q	Сварные швы, мм длина ℓ	высота h	Масса кг
3.901.1-14.2 09.00	С75	11350	10200	350	120	60	2.5	80	5	427,63
-01	С76				150	80		100	7	525,43
-02	С77				170	90		120		703,90
-03	С78				200	100		130	8	818,30
-04	С79				140	70		90	6	469,77
-05	С80	10150	9000		110	60		80	5	353,23
-06	С81				120					383,15
-07	С82	11350	10200		110					394,35
-08	С83				120		10			431,35
-09	С84		9900	650	170	90		120	7	594,27
-10	С85				140	70		90	6	472,42
-11	С86				200	100		130	8	705,74
-12	С87									746,90

Инв. № подл. | Подпись и дата | Взам. инв. №

Гл. инж. пр.	Новаминский	
Н. контр.	Платник	
Нач. отд.	Валашин	
Гл. спец.	Платник	
Рук. гр.	Йозендег	
Рук. гр.	Клоцман	

3.901.1-14.2 09.00 СБ

Сетка арматурная
Сборочный чертеж
(С75 — С87)

Стадия	Масса	Масштаб
Р	см. табл.	
Лист	Листов 1	

Укрводоканалпроект

Инв.№ подл.	Подпись и дата	Взам. инв.№

Формат	Зона	Поз.	Обозначение		Наименование	Кол. на исполнение 3.901.1-14.2 10.00- —	01	02	03	04	05	06	07	08	09	Примечание
					Документация											
А4			3.901.1-14.2	10.00 СБ	Сборочный чертеж	X	X	X	X	X	X	X	X	X	X	
А4			3.901.1-14.2	00.00 ТТ	Технические требования	X	X	X	X	X	X	X	X	X	X	
			3.901.1-14.2	00.00У	Узел 3	X	X	X	X	X	X	X	X	X	X	
					Детали											
Б.4		1	3.901.1-14.2	10.01	ф10 AIII ГОСТ 5781-82 L=1150	7	7	7								0,71кг
				-01	ф10 AIII ГОСТ 5781-82 L=2350				7	7						1,45кг
				-02	ф10 AIII ГОСТ 5781-82 L=3550						7	7				2,19кг
				-03	ф10 AIII ГОСТ 5781-82 L=4750								7			2,93кг
				-04	ф10 AIII ГОСТ 5781-82 L=5950									7		3,67кг
			3.901.1-14.2	10.02	ф12 AIII ГОСТ 5781-82 L=3550										7	3,15кг
Б.4		2	3.901.1-14.2	10.03	ф16 AIII ГОСТ 5781-82 L=1450	4			8							2,29кг
			3.901.1-14.2	10.04	ф18 AIII ГОСТ 5781-82 L=1450		4			8	12					2,90кг

Гл. инж. пр.	Новаминский	
Н. контр.	Глотник	
Нач. отд.	Волошин	
Гл. спец.	Глотник	
Рук. гр.	Айзенберг	
Рук. гр.	Клоцман	

3.901.1-14.2 10.00

Сетка арматурная (С88 – С102)

Стадия	Лист	Листов
Р	1	3

Укрводоканалпроект

Формат	Зона	Поз.	Обозначение	Наименование	Кол. на исполнение 3.901.1-14.2 10.00 —	01	02	03	04	05	06	07	08	09	Примечание
Б.4		2	3.901.1-14.2 10.05	ф22 А-III ГОСТ 5781-82 L=1450			4						20		4,33 кг
			3.901.1-14.2 10.06	ф20 А-III ГОСТ 5781-82 L=1450							12	16		12	3,58 кг
Б.4		3	3.901.1-14.2 10.07	ф10 А-II ГОСТ 5781-82 L=200	16	16	16	32	32	48	48	64	80	48	0,12 кг
Б.4		4	3.901.1-14.2 10.08	Полоса 100×10 ГОСТ 103-76 L=100	8			16							0,79 кг
			-01	Полоса 100×10 ГОСТ 103-76 L=110		8			16	24					0,86 кг
			-02	Полоса 100×10 ГОСТ 103-76 L=140			8						40		1,10 кг
			-03	Полоса 100×10 ГОСТ 103-76 L=120							24	32		24	0,94 кг

Инв. N подл.	Подпись и дата	Взам. инв. N

Формат	Зона	Поз.	Обозначение			Наименование	Кол. на исполнение 3.901.1-14.2 10.00 – 10	11	12	13	14						Примечание
						Документация											
А4			3.901.1-14.2	10.00СБ		Сборочный чертеж	×	×	×	×	×						
А4			3.901.1-14.2	00.00ТТ		Технические требования	×	×	×	×	×						
А4			3.901.1-14.2	00.00У		Узел 3	×	×	×	×	×						
						Детали											
Б.ч.		1	3.901.1-14.2	10.02	-01	ф12 AIII ГОСТ 5781-82 L=7150					7						6,35кг
			3.901.1-14.2	10.09		ф14 AIII ГОСТ 5781-82 L=8350	7										10,09кг
			3.901.1-14.2	10.01		ф10 AIII ГОСТ 5781-82 L=1150		7	7	7							0,71кг
Б.ч.		2	3.901.1-14.2	10.05		ф22 AIII ГОСТ 5781-82 L=1450	28				24						4,33кг
			3.901.1-14.2	10.10		ф25 AIII ГОСТ 5781-82 L=1450		5									5,57кг
			3.901.1-14.2	10.11		ф28 AIII ГОСТ 5781-82 L=1450			5								7,00кг
			3.901.1-14.2	10.12		ф32 AIII ГОСТ 5781-82 L=1450				5							9,15кг
Б.ч.		3	3.901.1-14.2	10.07		ф10 AIII ГОСТ 5781-82 L=2,00	112	20	20	20	96						0,12кг
Б.ч.		4	3.901.1-14.2	10.08	-02	Полоса 100×10 ГОСТ 103-76 L=140	56				48						1,10кг
					-03	Полоса 100×10 ГОСТ 103-76 L=150		10									1,18кг
					-04	Полоса 100×10 ГОСТ 103-76 L=170			10								1,34кг
			3.901.1-14.2	10.13		Полоса 110×10 ГОСТ 103-76 L=2,00				10							1,73кг

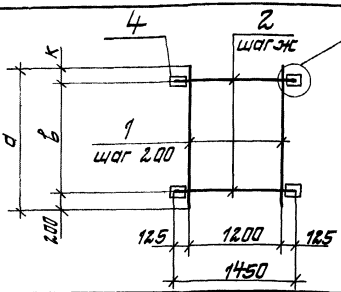

1. Позицию 4 приварить к позиции 2 после изготовления сетки.
2. Табличные размеры „б, р, q, ℓ, h относятся к узлу 3.

Обозначение	Марка	Размеры а	в	к	ж	б	р	q	Сварные швы длина ℓ мм	высота h	Масса кг
3.901.1-14.2 10.00	С88					100	50		70	4	22,37
-01	С89	1150	900			110	60		80	5	25,37
-02	С90					140	70		90	6	33,01
-03	С91	2350	2100			100	50		70	4	44,95
-04	С92			50	300	110					50,95
-05	С93	3550	3300				60		80	5	76,53
-06	С94					120		2.5			86,61
-07	С95	4750	4500								115,55
-08	С96	5950	5700			140	70		90	6	165,89
-09	С97	3550	3300			120	60		80	5	93,33
-10	С98	8350	8100			140	70		90	6	266,91
-11	С99					150	80		100	7	47,02
-12	С100	1150	800	150	200	170	90		120		55,77
-13	С101					200	100		130	8	70,42
-14	С102	7150	6900	50	300	140	70		90	6	212,69

Гл.инж.пр.	Набатниский	
Н.конт.р.	Плотник	
Нач.отд.	Волошин	
Гл.спец.	Плотник	
Рук.гр.	Гизенберг	
Рук.гр.	Клоцман	

3.901.1-14.2 10.00 СБ

Сетка арматурная
Сборочный чертеж
(С88 – С102)

Стадия	Масса ст. табл.	Масштаб
Р		
Лист	Листов 1	

Укрводоканалпроект

Инв. N подл.	Подпись и дата	Взам. инв. №

Формат	Зона	Поз.	Обозначение		Наименование	Кол. на исполнение 3.901.1-14.2 11.00- —	01	02	03	04	05	06	07	08	09	Примечание
					Документация											
А4			3.901.1-14.2	11.00 СБ	Сборочный чертеж	×	×	×	×	×	×	×	×	×	×	
А4			3.901.1-14.2	00.00 ТТ	Технические требования	×	×	×	×	×	×	×	×	×	×	
А4			3.901.1-14.2	00.00 У	Узел 3; 4	×	×	×	×	×	×	×	×	×	×	
					Детали											
Б4		1	3.901.1-14.2	11.01	ф10 AIII ГОСТ 5781-82 L=2350	7										1,45кг
			3.901.1-14.2	11.02	ф12 AIII ГОСТ 5781-82 L=2350		7	7	7							2,09кг
			3.901.1-14.2	11.01-01	ф10 AIII ГОСТ 5781-82 L=3550					7						2,19кг
			3.901.1-14.2	11.02-01	ф12 AIII ГОСТ 5781-82 L=3550						7					3,15кг
			3.901.1-14.2	11.01-02	ф10 AIII ГОСТ 5781-82 L=4750							7				2,93кг
			3.901.1-14.2	11.03	ф14 AIII ГОСТ 5781-82 L=4750								7	7		5,74кг
			3.901.1-14.2	11.01-03	ф10 AIII ГОСТ 5781-82 L=5950										7	3,67кг

Гл. инж. пр.	Новатинский		
Н. контр.	Платник		
Нач. отд.	Валашин		
Гл. спец.	Платник		
Рук. гр.	Айзенберг		
Рук. гр.	Клацман		

3.901.1-14.2 11.00

Сетка арматурная (С 103-С121)

Стадия	Лист	Листов
Р	1	4

Укрводоканалпроект

Формат	Зона	Поз.	Обозначение	Наименование	Кол. на исполнение 3.901.1-14.2 11.00-										Примечание
					—	01	02	03	04	05	06	07	08	09	
Б.Ч		2	3.901.1-14.2 11.04	ф20 AIII ГОСТ 5781-82 l=1450	11							19		23	3,58кг
			3.901.1-14.2 11.05	ф25 AIII ГОСТ 5781-82 l=1450		11				15			19		5,57кг
			3.901.1-14.2 11.06	ф28 AIII ГОСТ 5781-82 l=1450			11								7,00кг
			3.901.1-14.2 11.07	ф32 AIII ГОСТ 5781-82 l=1450				11							9,15кг
			3.901.1-14.2 11.08	ф22 AIII ГОСТ 5781-82 l=1450					15		19				4,33кг
Б.Ч		3	3.901.1-14.2 11.01 -04	ф10 AIII ГОСТ 5781-82 l=2.00	30	30	30	30	46	46	62	62	62	78	0,12кг
Б.Ч		4	3.901.1-14.2 11.09	Полоса 100×10 ГОСТ 103-76 l=12.0	12							28		36	0,94кг
			-01	Полоса 100×10 ГОСТ 103-76 l=150		12				20			28		1,18кг
			-02	Полоса 100×10 ГОСТ 103-76 l=170			12								1,34кг
			3.901.1-14.2 11.10	Полоса 110×10 ГОСТ 103-76 l=200				12							1,73кг
			3.901.1-14.2 11.09 -03	Полоса 100×10 ГОСТ 103-76 l=140					20		28				1,10кг
Б.Ч		5	3.901.1-14.2 11.11	Полоса 120×10 ГОСТ 103-76 l=400	2							2		2	3,77кг
			3.901.1-14.2 11.12	Полоса 150×10 ГОСТ 103-76 l=400		2				2			2		4,71кг
			3.901.1-14.2 11.13	Полоса 170×10 ГОСТ 103-76 l=400			2								5,34кг
			3.901.1-14.2 11.14	Полоса 200×10 ГОСТ 103-76 l=400				2							6,28кг
			3.901.1-14.2 11.15	Полоса 140×10 ГОСТ 103-76 l=400					2		2				4,40кг

Инв. N подл.	Подпись и дата	Взам. инв. N

Формат	Зона	Поз.	Обозначение			Наименование	Кол. на исполнение 3.901.1-14.2 11.00 – 10	11	12	13	14	15	16	17	18		Примечание
						Документация											
А4			3.901.1-14.2	11.00 СБ		Сборочный чертеж	×	×	×	×	×	×	×	×	×		
А4			3.901.1-14.2	00.00 ТТ		Технические требования	×	×	×	×	×	×	×	×	×		
А4			3.901.1-14.2	00.00У		Узел 3; 4	×	×	×	×	×	×	×	×	×		
						Детали											
Б.Ч.		1	3.901.1-14.2	11.01	-03	ф10 AIII ГОСТ 5781-82 $l_н$=5950	7										3,67 кг
			3.901.1-14.2	11.01	-01	ф14 AIII ГОСТ 5781-82 $l_н$=5950		7	7	7							7,19 кг
			3.901.1-14.2	11.02	-02	ф12 AIII ГОСТ 5781-82 $l_н$=7150					7	7					6,35 кг
			3.901.1-14.2	11.16		ф18 AIII ГОСТ 5781-82 $l_н$=7150							7	7	7		14,29 кг
Б.Ч.		2	3.901.1-14.2	11.05		ф25 AIII ГОСТ 5781-82 $l_н$=1450	23		23			27		27			5,57 кг
			3.901.1-14.2	11.08		ф22 AIII ГОСТ 5781-82 $l_н$=1450		23					27				4,33 кг
			3.901.1-14.2	11.07		ф32 AIII ГОСТ 5781-82 $l_н$=1450				23					27		9,15 кг
			3.901.1-14.2	11.04		ф20 AIII ГОСТ 5781-82 $l_н$=1450					27						3,58 кг
Б.Ч.		3	3.901.1-14.2	11.01	-04	ф10 AIII ГОСТ 5781-82 $l_н$=200	78	78	78	78	94	94	94	94	94		0,12 кг
Б.Ч.		4	3.901.1-14.2	11.09	-01	Полоса 100×10 ГОСТ 103-76 $l_н$=180	36		36			44		44			1,18 кг
					-03	Полоса 100×10 ГОСТ 103-76 $l_н$=140		36					44				1,10 кг
			3.901.1-14.2	11.10		Полоса 110×10 ГОСТ 103-76 $l_н$=200				36					44		1,73 кг

Формат	Зона	Поз.	Обозначение	Наименование	Кол. на исполнение 3.901.1-14.2 11.00- 10	11	12	13	14	15	16	17	18		Примечание
Б4		4	3.901.1-14.2 11.09	Полоса 100×10 ГОСТ 103-76 L=120					44						0,94кг
Б4		5	3.901.1-14.2 11.12	Полоса 150×10 ГОСТ 103-76 L=400	2		2			2		2			4,71кг
			3.901.1-14.2 11.15	Полоса 140×10 ГОСТ 103-76 L=400		2					2				4,40кг
			3.901.1-14.2 11.14	Полоса 200×10 ГОСТ 103-76 L=400				2					2		6,28кг
			3.901.1-14.2 11.11	Полоса 120×10 ГОСТ 103-76 L=400					2						3,77кг

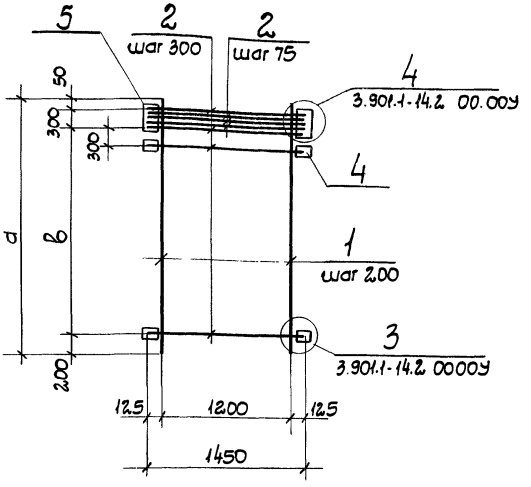

1. Позиции 4,5 и дополнительные стержни позиции 2 (шаг 75) приварить после изготовления сетки.
2. Табличные размеры „δ,p,q,ℓ,h" относятся к узлам 3,4.
3. Таблицу исполнений смотреть на л. 2.

Инв. N подл. | Подпись и дата | Взам. инв. N

Гл. инж. пр.	Новоминский	
Н. контр.	Плотник	
Нач. отд	Валошин	
Гл. спец	Плотник	
Рук. гр.	Айзенберг	
Рук. гр.	Ключман	

3.901.1-14.2 11.00 СБ

Сетка арматурная
Сборочный чертеж
(с 103-с 12.1)

Стадия	Масса	Масштаб
Р	см. табл.	
Лист 1	Листов 2	

Укрводоканалпроект

Обозначение	Марка	Размеры, мм					Сварные швы, мм		Масса кг
		a	в	б	р	q	Длина ℓ	Высота h	
3.901.1-14.2 11.00	С103			120	60		80	5	71,95
-01	С104	2350	1800	150	80		100	7	103,08
-02	С105			170	90		120		121,99
-03	С106			200	100		130	8	152,20
-04	С107	3550	3000	140	70		90	6	116,60
-05	С108			150	80		100	7	144,14
-06	С109			140	70		90	6	149,82
-07	С110	4750	4200	120	60		80	5	149,50
-08	С111			150	80	2,5	100	7	195,91
-09	С112			120	60		80	5	158,77
-10	С113			150	80		100	7	215,06
-11	С114	5950	5400	140	70		90	6	207,68
-12	С115			150	80		100	7	239,70
-13	С116			200	100		130	8	344,98
-14	С117			120	60		80	5	201,29
-15	С118			150	80		100	7	267,46
-16	С119	7150	6600	140	70		90	6	285,42
-17	С120			150	80		100	7	323,04
-18	С121			200	100		130	8	447,04

Инв. N подл. | Подпись и дата | Взам. инв. N

Инв. № подл.	Подпись и дата	Взам. инв. №

Формат	Зона	Поз.	Обозначение		Наименование	Кол. на исполнение 3.901.1-14.2 12.00-										Примечание
						—	01	02	03	04	05	06	07	08	09	
					Документация											
А4			3.901.1-14.2	12.00	Сборочный чертеж	×	×	×	×	×	×	×	×	×	×	
А4			3.901.1-14.2	00.00 ТТ	Технические требования	×	×	×	×	×	×	×	×	×	×	
А4			3.901.1-14.2	00.00У	Узел 3	×	×	×	×	×	×	×	×	×	×	
					Детали											
Б4		1	3.901.1-14.2	12.01	ф16 AIII ГОСТ 5781-82 L=11350	9										17,91кг
			3.901.1-14.2	12.02	ф14 AIII ГОСТ 5781-82 L=11350		9			9						13,71кг
			3.901.1-14.2	12.03	ф18 AIII ГОСТ 5781-82 L=11350			9	9		9	9				22,68кг
			3.901.1-14.2	12.04	ф10 AIII ГОСТ 5781-82 L=6550								9			4,04кг
				-01	ф10 AIII ГОСТ 5781-82 L=7750									9	9	4,78кг
Б4		2	3.901.1-14.2	12.03 -01	ф18 AIII ГОСТ 5781-82 L=1900	36	36	36							24	3,80кг
			3.901.1-14.2	12.05	ф20 AIII ГОСТ 5781-82 L=1900				36	36						4,69кг
			3.901.1-14.2	12.06	ф22 AIII ГОСТ 5781-82 L=1900						36					5,67кг

Гл. инж. пр	Набоминский	
Н. контр.	Глотник	
Нач. отд.	Волощин	
Гл. спец.	Глотник	
Рук. гр.	Айзенберг	
Рук. гр.	Клоцман	

3.901.1-14.2 12.00

Сетка арматурная (С122 – С136)

Стадия	Лист	Листов
Р	1	3

Укрводоканалпроект

Инв. № подл.	Подпись и дата	Взам. инв. №

Формат	Зона	Поз.	Обозначение	Наименование	Кол. на исполнение 3.901.1-14.2 12.00-										Примечание
					—	01	02	03	04	05	06	07	08	09	
Б.ч.		2	3.901.1-14.2 12.07	ф28 AIII ГОСТ 5781-82 L=1900							36				9,18кг
			3.901.1-14.2 12.04 -02	ф10 AIII ГОСТ 5781-82 L=1900								20			1,17кг
			3.901.1-14.2 12.02 -01	ф14 AIII ГОСТ 5781-82 L=1900									24		2,30кг
Б.ч.		3	3.901.1-14.2 12.04 -03	ф10 AIII ГОСТ 5781-82 L=200	144	144	144	144	144	144	144	80	96	96	0,12кг
Б.ч.		5	3.901.1-14.2 12.03 -02	ф18 AIII ГОСТ 5781-82 L=1800	1	1	1							1	3,60кг
			3.901.1-14.2 12.05 -01	ф20 AIII ГОСТ 5781-82 L=1800				1	1						4,44кг
			3.901.1-14.2 12.06 -01	ф22 AIII ГОСТ 5781-82 L=1800						1					5,37кг
			3.901.1-14.2 12.07 -01	ф28 AIII ГОСТ 5781-82 L=1800							1				8,69кг
			3.901.1-14.2 12.04 -04	ф10 AIII ГОСТ 5781-82 L=1800								1			1,11кг
			3.901.1-14.2 12.02 -02	ф14 AIII ГОСТ 5781-82 L=1800									1		2,17кг
Б.ч.		4	3 901.1-14.2 12.08	Полоса 100×10 ГОСТ 103-76 L=110	72	72	72							48	0,86кг
			-01	Полоса 100×10 ГОСТ 103-76 L=120				72	72						0,94кг
			-02	Полоса 100×10 ГОСТ 103-76 L=140						72					1,10кг
			-03	Полоса 100×10 ГОСТ 103-76 L=170							72				1,34кг
			-04	Полоса 100×10 ГОСТ 103-76 L=80								40			0,63кг
			-05	Полоса 100×10 ГОСТ 103-76 L=90									48		0,71кг

Инв.№ подл.	Подпись и дата	Взам. инв.№

Формат	Зона	Поз.	Обозначение		Наименование	Кол. на исполнение 3.901.1-14.2 12.00 – 10	11	12	13	14						Примечание
					Документация											
А4			3.901.1-14.2	12.00	Сборочный чертеж	×	×	×	×	×						
А4			3.901.1-14.2	00.00 ТТ	Технические требования	×	×	×	×	×						
А4			3.901.1-14.2	00.00 У	Узел 3	×	×	×	×	×						
					Детали											
Б4		1	3.901.1-14.2	12.01	ф16 AIII ГОСТ 5781-82 L=11350					9						17,91кг
			3.901.1-14.2	12.02 – 03	ф14 AIII ГОСТ 5781-82 L=8950	9	9									10,81кг
				-04	ф14 AIII ГОСТ 5781-82 L=10150			9	9							12,26кг
Б4		2	3.901.1-14.2	12.05	ф20 AIII ГОСТ 5781-82 L=1900			32								4,69кг
			3.901.1-14.2	12.01 – 01	ф16 AIII ГОСТ 5781-82 L=1900	28			32	36						3,00кг
			3.901.1-14.2	12.03 – 01	ф18 AIII ГОСТ 5781-82 L=1900		28									3,80кг
Б4		3	3.901.1-14.2	12.04 – 03	ф10 AIII ГОСТ 5781-82 L=200	112	112	128	128	144						0,12кг
Б4		5	3.901.1-14.2	12.05 – 01	ф20 AIII ГОСТ 5781-82 L=1800			1								4,44кг
			3.901.1-14.2	12.01 – 02	ф16 AIII ГОСТ 5781-82 L=1800	1			1	1						2,84кг
			3.901.1-14.2	12.03 – 02	ф18 AIII ГОСТ 5781-82 L=1800		1									3,60кг
Б4		4	3.901.1-14.2	12.08 – 01	Полоса 100×10 ГОСТ 103-76 L=120			64								0,94кг
				-06	Полоса 100×10 ГОСТ 103-76 L=100	56			64	72						0,79кг
			3.901.1-14.2	12.08	Полоса 100×10 ГОСТ 103-76 L=110		56									0,86кг

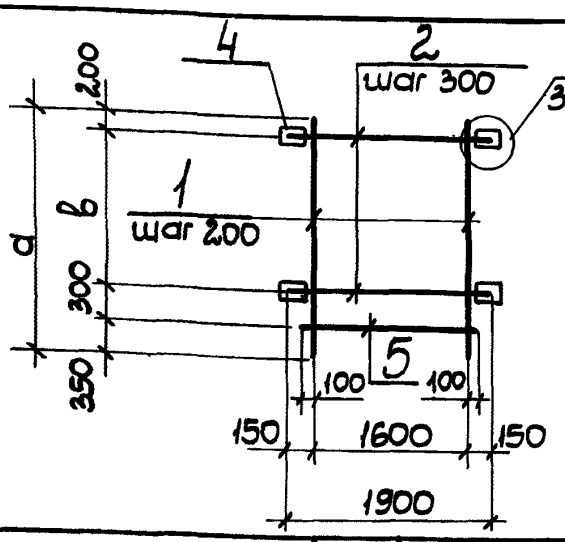

1. Позицию 4 приварить к позиции 2 после изготовления сетки.
2. Табличные размеры δ, p, q, ℓ, h относятся к узлу 3.

Обозначение	Марка	Размеры, мм					Сварные швы, мм		Масса кг
		а	в	δ	p	q	Длина ℓ	Высота h	
3.901.1-14.2 12.00	С122	11350	10500	110	55	25	80	5	380,79
-01	С123								342,99
-02	С124								423,72
-03	С125			120	60				462,36
-04	С126								381,63
-05	С127			140	70		90	6	510,09
-06	С128			170	85		120	7	657,05
-07	С129	6550	5700	80	40		40	4	95,67
-08	С130	7150	6900	90	45		60		145,99
-09	С131			110	55		80	5	190,36
-10	С132	8950	8100	100	50		70	4	241,81
-11	С133			110	55		80	5	268,89
-12	С134	10150	9300	120	60				340,38
-13	С135			100	50		70	4	275,10
-14	С136	11350	10500						346,19

Взам. инв. N | Подпись и дата | Инв. N подл.

Гл. инж. пр.	Новомінський	
Н. контр.	Плотник	
Нач. отд.	Волошин	
Гл. спец.	Плотник	
Рук. гр.	Айзенберг	
Рук. гр.	Клочман	

3.901.1-14.2 12.00 СБ

Сетка арматурная
Сборочный чертеж
(С122 – С136)

Стадия	Масса	Масштаб
Р	см. табл.	
Лист	Листов 1	

Укрводоканалпроект

Инв.№ подл.	Подпись и дата	Взам.инв.№

Формат	Зона	Поз.	Обозначение		Наименование	Кол. на исполнение 3.901.1-14.2 13.00- —	01	02	03	04	05	06	07	08	09	Примечание
					Документация											
А4			3.901.1-14.2	13.00 СБ	Сборочный чертеж	×	×	×	×	×	×	×	×	×	×	
А4			3.901.1-14.2	00.00 ТТ	Технические требования	×	×	×	×	×	×	×	×	×	×	
А4			3.901.1-14.2	00.004	Узел 3,4	×	×	×	×	×	×	×	×	×	×	
					Детали											
Б4		1	3.901.1-14.2	13.01	ф14 AIII ГОСТ 5781-82 L=11350	9	9	9	9	9			9			13,71кг
				-01	ф14 AIII ГОСТ 5781-82 L=10150						9	9				12,26кг
			3.901.1-14.2	13.02	ф18 AIII ГОСТ 5781-82 L=11350									9	9	22,68кг
Б4		2	3.901.1-14.2	13.03	ф20 AIII ГОСТ 5781-82 L=1900	39						35		38		4,69кг
			3.901.1-14.2	13.04	ф25 AIII ГОСТ 5781-82 L=1900		39									7,30кг
			3.901.1-14.2	13.05	ф28 AIII ГОСТ 5781-82 L=1900			39							38	9,18кг
			3.901.1-14.2	13.06	ф32 AIII ГОСТ 5781-82 L=1900				39							11,99кг
			3.901.1-14.2	13.07	ф22 AIII ГОСТ 5781-82 L=1900					39						5,67кг
			3.901.1-14.2	13.08	ф18 AIII ГОСТ 5781-82 L=1900						35		39			3,80кг

Гл.инж.пр.	Новотинский	
Н. контр.	Плотник	
Нач. отд.	Волошин	
Гл. спец.	Плотник	
Рук. гр.	Фізенберг	
Рук. гр.	Клоцман	

3.901.1-14.2 13.00

Сетка арматурная (С137–С149)

Стадия	Лист	Листов
Р	1	3

Укрводоканалпроект

Инв. N подл.	Подпись и дата	Взам. инв. N

Формат	Зона	Поз.	Обозначение	Наименование	Кол. на исполнение 3.901.1-14.2 13.00 —	01	02	03	04	05	06	07	08	09	Примечание
Б.Ч.		3	3.901.1-14.2 13.09	ф10 AIII ГОСТ 5781-82 L=200	142	142	142	142	142	126	126	142	138	138	0,12кг
Б.Ч.		6	3.901.1-14.2 13.08 -01	ф18 AIII ГОСТ 5781-82 L=1800						1		1			3,60кг
			3.901.1-14.2 13.03 -01	ф20 AIII ГОСТ 5781-82 L=1800	1						1		1		4,44кг
			3.901.1-14.2 13.04 -01	ф25 AIII ГОСТ 5781-82 L=1800		1									6,91кг
			3.901.1-14.2 13.05 -01	ф28 AIII ГОСТ 5781-82 L=1800			1							1	8,69кг
			3.901.1-14.2 13.06 -01	ф32 AIII ГОСТ 5781-82 L=1800				1							11,36кг
			3.901.1-14.2 13.07 -01	ф22 AIII ГОСТ 5781-82 L=1800					1						5,37кг
Б.Ч.		4	3.901.1-14.2 13.10	Полоса 100×10 ГОСТ 103-76 L=110						60		68			0,86кг
			-01	Полоса 100×10 ГОСТ 103-76 L=120	68						60		66		0,94кг
			-02	Полоса 100×10 ГОСТ 103-76 L=150		68									1,18кг
			-03	Полоса 100×10 ГОСТ 103-76 L=170			68							66	1,34кг
			3.901.1-14.2 13.17	Полоса 110×10 ГОСТ 103-76 L=200				68							1,73кг
			3.901.1-14.2 13.10 -04	Полоса 100×10 ГОСТ 103-76 L=140					68						1,10кг
Б.Ч.		5	3.901.1-14.2 13.11	Полоса 130×10 ГОСТ 103-76 L=400	2						2		2		4,08кг
			3.901.1-14.2 13.12	Полоса 150×10 ГОСТ 103-76 L=400		2									4,71кг
			3.901.1-14.2 13.13	Полоса 170×10 ГОСТ 103-76 L=400			2							2	5,34кг
			3.901.1-14.2 13.14	Полоса 200×10 ГОСТ 103-76 L=400				2							6,28кг
			3.901.1-14.2 13.15	Полоса 140×10 ГОСТ 103-76 L=400					2						4,40кг
			3.901.1-14.2 13.16	Полоса 110×10 ГОСТ 103-76 L=400						2		2			3,45кг

Инв. № подл.	Подпись и дата	Взам. инв. №

Формат	Зона	Поз.	Обозначение		Наименование	Кол. на исполнение 3.901.1-14.2 13.00- 10	11	12								Примечание
					Документация											
А4			3.901.1-14.2	13.00 СБ	Сборочный чертеж	×	×	×								
А4			3.901.1-14.2	00.00 ТТ	Технические требования	×	×	×								
А4			3.901.1-14.2	00.00 У	Узел 3,4	×	×	×								
					Детали											
Б.Ч.		1	3.901.1-14.2	13.02	ф18 AIII ГОСТ 5781-82 L=11350	9	9									22,68 кг
			3.901.1-14.2	13.03 -02	ф20 AIII ГОСТ 5781-82 L=11350			9								27,99 кг
Б.Ч.		2	3.901.1-14.2	13.07	ф22 AIII ГОСТ 5781-82 L=1900	38										5,67 кг
			3.901.1-14.2	13.06	ф32 AIII ГОСТ 5781-82 L=1900		38	38								11,99 кг
Б.Ч.		3	3.901.1-14.2	13.09	ф10 AIII ГОСТ 5781-82 L=2.00	138	138	138								0,12 кг
Б.Ч.		6	3.901.1-14.2	13.07 - 01	ф22 AIII ГОСТ 5781-82 L=1800	1										5,37 кг
			3.901.1-14.2	13.06 - 01	ф32 AIII ГОСТ 5781-82 L=1800		1	1								11,36 кг
Б.Ч.		4	3.901.1-14.2	13.13 - 04	Полоса 100×10 ГОСТ 103-76 L=140	66										1,10 кг
			3.901.1-14.2	13.17	Полоса 110×10 ГОСТ 103-76 L=200		66	66								1,73 кг
Б.Ч.		5	3.901.1-14.2	13.15	Полоса 140×10 ГОСТ 103-76 L=400	2										4,40 кг
			3.901.1-14.2	13.14	Полоса 200×10 ГОСТ 103-76 L=400		2	2								6,28 кг

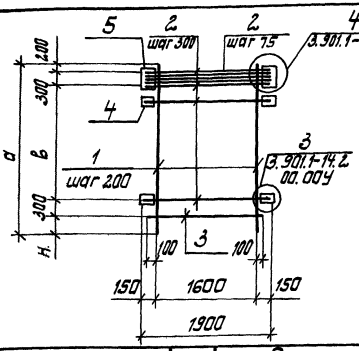

1. Позиции 4,5 и дополнительные стержни позиции 2 (шаг 75 мм) приварить после изготовления сетки
2. Табличные значения δ, p, q, h относятся к узлам 3,4.

Обозначение	Марка	Размеры, мм а	в	δ	p	h	q	Сварные швы, мм: длина e	высота h	Масса кг
3.901.1-14.2 13.00	С137			120	60			80	5	399,86
-01	С138			150	75			100	7	521,70
-02	С139	11350	10200	170	85			120		608,94
-03	С140			200	100		25	130	8	738,24
-04	С141			140	70	350		90	6	450,53
-05	С142	10150	9000	110	55					320,56
-06	С143			120	60			80	5	358,61
-07	С144		10200	110	55					357,61
-08	С145			120	60					473,54
-09	С146	11350		170	85			120	7	677,33
-10	С147		9900	140	70	650	30	90	6	522,91
-11	С148			200	100			130	8	814,40
-12	С149									862,19

Гл. инж. пр.	Наваминский	
Н. контр.	Платник	
Нач. отд.	Волошин	
Гл. спец.	Платник	
Рук. гр.	Айзенберг	
Рук. гр.	Клацман	

3.901.1-14.2 13.00 СБ

Сетка арматурная
Сборочный чертеж
(С137 – С149)

Стадия	Масса	Масштаб
Р	см. табл.	
Лист	Листов 1	

Укрводоканалпроект

Инв. № подл.	Подпись и дата	Взам. инв. №

Формат	Зона	Поз.	Обозначение		Наименование	Кол. на исполнение 3.901.1-14 14.00- —	01	02	03	04	05	06	07	08	09	Примечание
					Документация											
А4			3.901.1-14.2	14.00 СБ	Сборочный чертеж	X	X	X	X	X	X	X	X	X	X	
А4			3.901.1-14.2	00.00 ТТ	Технические требования	X	X	X	X	X	X	X	X	X	X	
А4			3.901.1-14.2	00 00У	Узел 3	X	X	X	X	X	X	X	X	X	X	
					Детали											
Б.Ч.		1	3.901.1-14.2	14.01	ф10 AIII ГОСТ 5781-82 L=1150	9	9	9	9	9	9					0,71кг
				-01	ф10 AIII ГОСТ 5781-82 L=2350							9	9			1,45кг
				-02	ф10 AIII ГОСТ 5781-82 L=3550									9	9	2,19кг
Б.Ч.		2	3.901.1-14.2	14.02	ф16 AIII ГОСТ 5781-82 L=1900	4						8				3,00кг
			3.901.1-14.2	14.03	ф18 AIII ГОСТ 5781-82 L=1900		4						8	12		3,80кг
			3.901.1-14.2	14.04	ф22 AIII ГОСТ 5781-82 L=1900			4								5,67кг
			3.901.1-14.2	14.05	ф25 AIII ГОСТ 5781-82 L=1900				5							7,30кг
			3.901.1-14.2	14.06	ф28 AIII ГОСТ 5781-82 L=1900					5						9,18кг

Гл. инж. пр.	Новоминский	
Н. контр.	Плотник	
Нач. отд.	Валошин	
Гл. спец.	Плотник	
Рук. гр.	Айзенберг	
Рук. гр.	Клоцман	

3.901.1-14.2 14.00

Сетка арматурная (С150-С164)

Стадия	Лист	Листов
Р	1	3

Укрводоканалпроект

Формат	Зона	Поз.	Обозначение	Наименование	Кол на исполнение 3.901.1-14.2 14.00 —	01	02	03	04	05	06	07	08	09	Приме-чание
		2	3.901.1-14.2 14 07	ф32 AIII ГОСТ 5781-82 L=1900						5					11,99кг
			3.901.1-14 2 14 08	ф20 AIII ГОСТ 5781-82 L=1900										12	4,89кг
Б4		3	3 901 1-14.2 14 01 -03	ф10 AIII ГОСТ 5781-82 L=200	16	16	16	20	20	20	32	32	48	48	0,12 кг
Б4		4	3 901 1-14 2 14.09	Полоса 100×10 ГОСТ 103-76 L=100	8						16				0,79кг
			-01	Полоса 100×10 ГОСТ 103-76 L=110		8						16	16		0,86кг
			-02	Полоса 100×10 ГОСТ 103-76 L=140			8								1,10кг
			-03	Полоса 100×10 ГОСТ 103-76 L=150				10							1,18кг
			-04	Полоса 100×10 ГОСТ 103-76 L=170					10						1,34кг
			-05	Полоса 110×10 ГОСТ 103-76 L=200						10					1,73кг
			-06	Полоса 100×10 ГОСТ 103-76 L=120										16	0,94кг

Инв. N подл.	Подпись и дата	Взам. инв. N

Формат	Зона	Поз.	Обозначение			Наименование	Кол. на исполнение 3.901.1-14.2 14.00										Примечание
							10	11	12	13	14						
						Документация											
А4			3.901.1-14.2	14.00 СБ		Сборочный чертеж	X	X	X	X	X						
А4			3.901.1-14.2	00.00ТТ		Технические требования	X	X	X	X	X						
А4			3.901.1-14.2	00.00У		Узел 3	X	X	X	X	X						
						Детали											
Б.Ч.		1	3.901.1-14.2	14.10		ф12 AIII ГОСТ 5781-82 L=3550	9										3,15кг
			3.901.1-14.2	14.01	-04	ф10 AIII ГОСТ 5781-82 L=4150		9									2,93кг
					-05	ф10 AIII ГОСТ 5781-82 L=5950			9								3,67кг
					-06	ф10 AIII ГОСТ 5781-82 L=7150				9							4,41кг
					-07	ф10 AIII ГОСТ 5781-82 L=8350					9						5,15кг
Б.Ч.		2	3.901.1-14.2	14.08		ф20 AIII ГОСТ 5781-82 L=1900	12	16									4,69кг
			3.901.1-14.2	14.04		ф22 AIII ГОСТ 5781-82 L=1900			20	24	28						5,67кг
Б.Ч.		3	3.901.1-14.2	14.01	-03	ф10 AIII ГОСТ 5781-82 L=200	48	64	80	96	112						0,12кг
Б.Ч.		4	3.901.1-14.2	14.09	-01	Полоса 100×10 ГОСТ 103-76 L=120	24	32									0,94кг
					-02	Полоса 100×10 ГОСТ 103-76 L=140			40	48	56						1,10кг

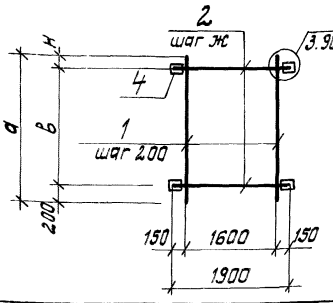

1. Позицию 4 приварить к позиции 2 после изготовления сетки.
2. Табличные размеры б, р, q, ℓ относятся к узлу 3.

Обозначение	Марка	Размеры, мм							Сварные швы, мм		Масса кг
		а	в	н	ж	q	б	р	длина ℓ	высота h	
3.901.1-14.2 14.00	С150						100	50	70	4	26,63
-01	С151		900	50	300		110	55	80	5	30,39
-02	С152	1150					140	70	90	6	39,79
-03	С153						150	75	100	7	57,09
-04	С154		800	150	200		170	85	120		68,09
-05	С155						200	100	130	8	86,04
-06	С156	2350	2100			2.5	100	50	70	4	53,53
-07	С157						110	55			61,05
-08	С158										84,83
-09	С159	3550	3300	50	300		120	60	80	5	96,79
-10	С160										112,95
-11	С161	4750	4500								139,17
-12	С162	5950	5700								200,03
-13	С163	7150	6900				140	70	90	6	240,09
-14	С164	8350	8100								218,55

Гл.инж.пр.	Новотинский	
Н.контр.	Платник	
Нач.отд.	Валашин	
Гл.спец.	Платник	
Рук.гр.	Айзенберг	
Рук.гр.	Клацман	

3.901.1-14.2 14.00 СБ

Сетка арматурная
Сборочный чертеж
(С150 – С164)

Стадия	Масса	Масштаб
Р	см. табл.	
Лист	Листов 1	

Укрводоканалпроект

Инв. № подл.	Подпись и дата	Взам. инв. №

Формат	Зона	Поз.	Обозначение		Наименование	Кол. на исполнение 3.901.1-14 15.00- —	01	02	03	04	05	06	07	08	09	Примечание
					Документация											
А4			3.901.1-14.2	15.00 СБ	Сборочный чертеж	×	×	×	×	×	×	×	×	×	×	
А4			3.901.1-14.2	00.00 ТТ	Технические требования	×	×	×	×	×	×	×	×	×	×	
А4			3.901.1-14.2	00.00 У	Узел 3; 4	×	×	×	×	×	×	×	×	×	×	
					Детали											
Б4		1	3.901.1-14.2	15.01	ф10 AIII ГОСТ 5781-82 L=2350	9										1,45 кг
			3.901.1-14.2	15.02	ф12 AIII ГОСТ 5781-82 L=2350		9	9	9							2,09 кг
			3.901.1-14.2	15.01-01	ф10 AIII ГОСТ 5781-82 L=3550					9						2,19 кг
			3.901.1-14.2	15.02-01	ф12 AIII ГОСТ 5781-82 L=3550						9					3,15 кг
			3.901.1-14.2	15.01-02	ф10 AIII ГОСТ 5781-82 L=4750							9				2,93 кг
			3.901.1-14.2	15.03	ф14 AIII ГОСТ 5781-82 L=4750								9	9		5,74 кг
			3.901.1-14.2	15.01-03	ф10 AIII ГОСТ 5781-82 L=5950										9	3,67 кг

Гл. инж. пр.	Набатинский	
Н. контр.	Платник	
Нач. отд.	Волошин	
Гл. спец.	Платник	
Рук. гр.	Айзенберг	
Рук. гр.	Клацман	

3.901.1-14.2 15.00

Сетка арматурная (С 165 – С 183)

Стадия	Лист	Листов
Р	1	4

Укрводоканалпроект

Формат	Зона	Поз.	Обозначение	Наименование	Кол. на исполнение 3.901.1-14 15.00- —	01	02	03	04	05	06	07	08	09	Примечание
Б.Ч.		2	3.901.1-14.2 15.04	ф20 А III ГОСТ 5781-82 L=1900	11							19		23	4,69кг
			3.901.1-14.2 15.05	ф25 А III ГОСТ 5781-82 L=1900		11				15			19		7,30кг
			3.901.1-14.2 15.06	ф28 А III ГОСТ 5781-82 L=1900			11								9,18кг
			3.901.1-14.2 15.07	ф32 А III ГОСТ 5781-82 L=1900				11							11,99кг
			3.901.1-14.2 15.08	ф22 А III ГОСТ 5781-82 L=1900					15		19				5,67кг
Б.Ч.		3	3.901.1-14.2 15.01 -04	ф10 А III ГОСТ 5781-82 L=200	30	30	30	30	46	46	62	62	62	78	0,12кг
Б.Ч.		4	3.901.1-14.2 15.09	Полоса 100×10 ГОСТ 103-76 L=120	12							28		36	0,94кг
			-01	Полоса 100×10 ГОСТ 103-76 L=150		12				20			28		1,18кг
			-02	Полоса 100×10 ГОСТ 103-76 L=170			12								1,34кг
			-03	Полоса 110×10 ГОСТ 103-76 L=200				12							1,73кг
			-04	Полоса 100×10 ГОСТ 103-76 L=140					20		28				1,10кг
Б.Ч.		5	3.901.1-14.2 15.10	Полоса 120×10 ГОСТ 103-76 L=400	2							2		2	3,77кг
			3.901.1-14.2 15.11	Полоса 150×10 ГОСТ 103-76 L=400		2				2			2		4,71кг
			3.901.1-14.2 15.12	Полоса 170×10 ГОСТ 103-76 L=400			2								5,34кг
			3.901.1-14.2 15.13	Полоса 200×10 ГОСТ 103-76 L=400				2							6,28кг
			3.901.1-14.2 15.14	Полоса 140×10 ГОСТ 103-76 L=400					2		2				4,40кг

Инв. N подл.	Подпись и дата	Взам. инв. N

Формат	Зона	Поз.	Обозначение	Наименование	Кол. на исполнение 3.901.1-14.2 15.00-										Примечание
					10	11	12	13	14	15	16	17	18		
				Документация											
А4			3.901.1-14.2 15.00СБ	Сборочный чертеж	×	×	×	×	×	×	×	×	×		
А4			3.901.1-14.2 00.00ТТ	Технические условия	×	×	×	×	×	×	×	×	×		
А4			3.901.1-14.2 00.00У	Узел 3; 4	×	×	×	×	×	×	×	×	×		
				Детали											
Б.ч.		1	3.901.1-14.2 15.01 -03	ф10 AIII ГОСТ 5781-82 L=5950	9										3,67кг
			3.901.1-14.2 15.03 -01	ф14 AIII ГОСТ 5781-82 L=5950		9	9	9							7,19кг
			3.901.1-14.2 15.01 -05	ф10 AIII ГОСТ 5781-82 L=7150					9	9					4,41кг
			3.901.1-14.2 15.03 -02	ф14 AIII ГОСТ 5781-82 L=7150							9	9	9		8,64кг
Б.ч.		2	3.901.1-14.2 15.05	ф25 AIII ГОСТ 5781-82 L=1900	23		23			27		27			7,30кг
			3.901.1-14.2 15.08	ф22 AIII ГОСТ 5781-82 L=1900		23					27				5,67кг
			3.901.1-14.2 15.07	ф32 AIII ГОСТ 5781-82 L=1900				23					27		11,99кг
			3.901.1-14.2 15.04	ф20 AIII ГОСТ 5781-82 L=1900					27						4,69кг
Б.ч.		3	3.901.1-14.2 15.01 -04	ф10 AIII ГОСТ 5781-82 L=200	78	78	78	78	94	94	94	94	94		0,12кг
Б.ч.		4	3.901.1-14.2 15.09 -01	Полоса 100×10 ГОСТ 103-76 L=150	36		36			44		44			1,18кг
			-04	Полоса 100×10 ГОСТ 103-76 L=140		36					44				1,10кг

Инв. N подл.	Подпись и дата	Взам. инв. N

Формат	Зона	Поз.	Обозначение	Наименование	Кол. на исполнение 3.901.1-14.2 15.00										Примечание
					10	11	12	13	14	15	16	17	18		
Б.Ч.		4	3.901.1-14.2 15.09-03	Полоса 110×10 ГОСТ 103-76 L=200				36					44		1,73кг
			3.901.1-14.2 15.09	Полоса 100×10 ГОСТ 103-76 L=120					44						0,94кг
Б.Ч.		5	3.901.1-14.2 15.11	Полоса 150×10 ГОСТ 103-76 L=400	2		2			2		2			4,71кг
			3.901.1-14.2 15.14	Полоса 140×10 ГОСТ 103-76 L=400		2					2				4,40кг
			3.901.1-14.2 15.13	Полоса 200×10 ГОСТ 103-76 L=400				2					2		6,28кг
			3.901.1-14.2 15.10	Полоса 120×10 ГОСТ 103-76 L=400					2						3,77кг

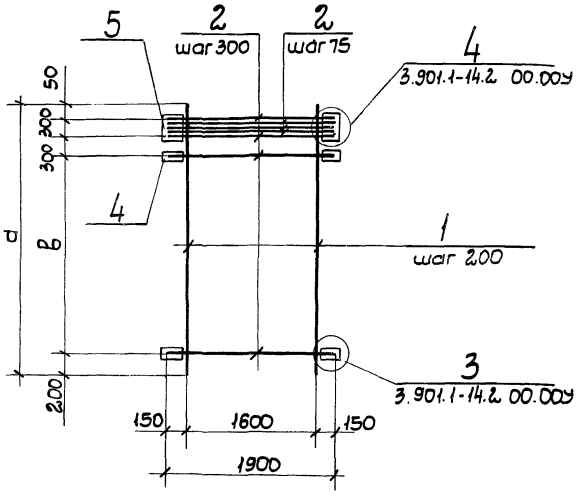

1. Позиции 4,5 и дополнительные стержни позиции 2 (шаг 75 мм) приварить после изготовления сетки.
2. Табличные размеры „δ, p, q, ℓ, h" относятся к узлам 3, 4.
3. Таблицу исполнений смотреть на л. 2.

Инв. № подл. | Подпись и дата | Взам. инв. №

Гл. инж. пр.	Новоминский	
Н. контр.	Плотник	
Нач. отд.	Волошин	
Гл. спец.	Плотник	
Рук. гр.	Айзенберг	
Рук. гр.	Ключман	

3.901.1-14.2 15.00 СБ

Сетка арматурная
Сборочный чертеж
(С165 - С183)

Стадия	Масса	Масштаб
Р	см. табл.	
Лист 1	Листов 2	

Укрводоканалпроект

Обозначение	Марка	Размеры, мм					Сварные швы, мм		Масса
		a	б	δ	р	q	l	h	кг
3.901.1-14.2 15.00	С165			120	60		80	5	87,06
-01	С166	2350	1500	150	75		100	7	126,29
-02	С167			170	85		120		150,15
-03	С168			200	100		130	8	187,62
-04	С169	3550	2700	140	70		90	6	141,08
-05	С170			150	75		100	7	176,39
-06	С171			140	70		90	6	181,14
-07	С172	4750	3900	120	60		80	5	182,07
-08	С173			150	75	25	100	7	240,26
-09	С174			120	60		80	5	191,64
-10	С175			150	75		100	7	262,19
-11	С176	5950	5100	140	70		90	6	252,88
-12	С177			150	75		100	7	293,87
-13	С178			200	100		130	8	424,68
-14	С179			120	60		80	5	226,50
-15	С180			150	75		100	7	309,41
-16	С181	7150	6300	140	70		90	6	299,33
-17	С182			150	75		100	7	347,48
-18	С183			200	100		130	8	501,45

Инв.№ подл. | Подпись и дата | Взам.инв.№

Формат	Зона	Поз.	Обозначение		Наименование	Кол. на исполнение 3.901.1-14.2 16.00- —	01	02	03	04	05	06	07	08	09	Примечание
					Документация											
А4			3.901.1-14.2	16.00 СБ	Сборочный чертеж	X	X	X	X	X	X	X	X	X	X	
А4			3.901.1-14.2	00.00 ТТ	Технические требования	X	X	X	X	X	X	X	X	X	X	
А4			3.901.1-14.2	00.00 У	Узел 3	X	X	X	X	X	X	X	X	X	X	
					Детали											
Б.Ч		1	3.901.1-14.2	16.01	ф20 А III ГОСТ 5781-82 L=11350	9	9	9		9						27,99 кг
			3.901.1-14.2	16.02	ф28 А III ГОСТ 5781-82 L=11350				9							54,82 кг
			3.901.1-14.2	16.03	ф12 А III ГОСТ 5781-82 L=6550						9					5,82 кг.
			3.901.1-14.2	16.04	ф14 А III ГОСТ 5781-82 L=7750							9	9			9,36 кг.
			3.901.1-14.2	16.05	ф18 А III ГОСТ 5781-82 L=8950									9	9	17,88 кг
Б.Ч		2		-01	ф18 А III ГОСТ 5781-82 L=1800	37							25		29	3,60 кг
			3.901.1-14.2	16.01 -01	ф20 А III ГОСТ 5781-82 L=1800		37									4,44 кг.

Гл. инж. пр.	Новоминский	
Н. контр.	Платник	
Нач. отд.	Волошин	
Гл. спец.	Платник	
Рук. гр.	Айзенберг	
Рук. гр.	Клоцман	

3.901.1-14.2 16.00

Сетка арматурная (С 184 - С 195)

Стадия	Лист	Листов
Р	1	3

Укрводоканалпроект

Инв. № подл.	Подпись и дата	Взам. инв. №

Формат	Зона	Поз.	Обозначение	Наименование	Кол. на исполнение 3.901.1-14.2 16.00 —	01	02	03	04	05	06	07	08	09	Примечание
Б.Ч.		2	3.901.1-14.2 16.06	ф22АIII ГОСТ 5781-82 L=1800			37								5,37кг
			3.901.1-14.2 16.02-01	ф28АIII ГОСТ 5781-82 L=1800				37							8,69кг
			3.901.1-14.2 16.07	ф16АIII ГОСТ 5781-82 L=1800					37				29		2,84кг
			3.901.1-14.2 16.08	ф10АIII ГОСТ 5781-82 L=1800						21					1,11кг
			3.901.1-14.2 16.09	ф14АIII ГОСТ 5781-82 L=1800							25				2,17кг
Б.Ч.		3	3.901.1-14.2 16.08-01	ф10АIII ГОСТ 5781-82 L=2.00	144	144	144	144	144	80	96	96	112	112	0,12кг
Б.Ч.		4	3.901.1-14.2 16.10	Полоса 100×10 ГОСТ 103-76 L=110	72							48		56	0,86кг
			-01	Полоса 100×10 ГОСТ 103-76 L=120		72									0,94кг
			-02	Полоса 100×10 ГОСТ 103-76 L=140			72								1,10кг
			-03	Полоса 100×10 ГОСТ 103-76 L=170				72							1,34кг
			-04	Полоса 100×10 ГОСТ 103-76 L=100					72				56		0,79кг
			-05	Полоса 100×10 ГОСТ 103-76 L=80						40					0,63кг
			-06	Полоса 100×10 ГОСТ 103-76 L=90							48				0,71кг

Формат	Зона	Поз.	Обозначение	Наименование	Кол. на исполнение 3.901.1-14.2 16.00- 10	11	Примечание
				Документация			
А4			3.901.1-14.2 16.00СБ	Сборочный чертеж	×	×	
А4			3.901.1-14.2 00.00ТТ	Технические требования	×	×	
А4			3.901.1-14.2 00.00	Узел 3	×	×	
				Детали			
Б4		1	3.901.1-14.2 16.01 -02	ф20 А III ГОСТ 5781-82 L=10150	9	9	25,03кг
Б4		2	-01	ф20 А III ГОСТ 5781-82 L=1800	33		4,44кг
			3.901.1-14.2 16.07	ф16 А III ГОСТ 5781-82 L=1800		33	2,84кг
Б4	1	3	3.901.1-14.2 16.08 -01	ф10 А III ГОСТ 5781-82 L=200	128	128	0,12кг
Б4		4	3.901.1-14.2 16.10 -01	Полоса 100×10 ГОСТ 103-76 L=120	64		0,94кг
			-04	Полоса 100×10 ГОСТ 103-76 L=100		64	0,79кг

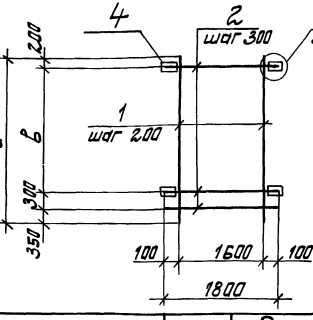

1. Позицию 4 приварить к позиции 2 после изготовления сетки.
2. Табличные размеры „б, р, q, l, h" относятся к узлу 3.

Обозначение	Марка	Размеры, мм					Сварные швы, мм		Масса
		а	в	б	р	q	Длина l	Высота h	кг
3.901.1-14.2 16.00	С184			110	55		80	5	464,31
-01	С185			120	60				501,15
-02	С186	11350	10500	140	70		90	6	547,08
-03	С187			170	85		120	7	928,67
-04	С188			100	50	15	70		431,15
-05	С189	6550	5700	60	30		40	4	110,49
-06	С190	7750	6900	90	45		60		184,09
-07	С191			110	55		80	5	227,04
-08	С192	8950	8100	100	50		70	4	300,96
-09	С193			110	55		80	5	326,92
-10	С194	10150	9300	120	60				447,31
-11	С195			100	50		70	4	384,91

Гл.инж.пр.	Новотинский	
Н.контр.	Плотник	
Нач.отд.	Волошин	
Гл.спец.	Плотник	
Рук.гр.	Айзенберг	
Рук.гр.	Клоцман	

3.901.1-14.2 16.00 СБ

Сетка арматурная. Сборочный чертеж. (С184 – С195)

Стадия	Масса	Масштаб
Р	см. табл.	

Лист | Листов 1

Укрводоканалпроект

Инв.№ подл. | Подпись и дата | Взам.инв.№

Инв. № подл.	Подпись и дата	Взам. инв. №

Формат	Зона	Поз.	Обозначение		Наименование	Кол. на исполнение 3.901.1-14.2 17.00- —	01	02	03	04	05	06	07			Примечание
					Документация											
А4			3.901.1-14.2	17.00 СБ	Сборочный чертеж	×	×	×	×	×	×	×	×			
А4			3.901.1-14.2	00.00 ТТ	Технические требования	×	×	×	×	×	×	×	×			
А4			3.901.1-14.2	00.00 У	Узел 3; 4	×	×	×	×	×	×	×	×			
					Детали											
Б4		1	3.901.1-14.2	17.01	ф20 AIII ГОСТ 5781-82 L=11350	9	9			9	9					27,99кг
			3.901.1-14.2	17.02	ф25 AIII ГОСТ 5781-82 L=11350			9	9							43,58кг
			3.901.1-14.2	17.01 -01	ф20 AIII ГОСТ 5781-82 L=10150							9	9			25,03кг
Б4		2		-02	ф20 AIII ГОСТ 5781-82 L=1800	40							36			4,44кг
			3.901.1-14.2	17.02 -01	ф25 AIII ГОСТ 5781-82 L=1800		40									6,91кг
			3.901.1-14.2	17.03	ф28 AIII ГОСТ 5781-82 L=1800			40								8,69кг
			3.901.1-14.2	17.04	ф32 AIII ГОСТ 5781-82 L=1800				40							11,36кг

Гл. инж. пр.	Новатинский	
Н. контр.	Платник	
Нач. отд.	Волошин	
Гл. спец.	Платник	
Рук. гр.	Айзенберг	
Рук. гр.	Клацман	

3.901.1-14.2 17.00

Сетка арматурная (С 196 – С 203)

Стадия	Лист	Листов
1	1	2

Укрводоканалпроект

Формат	Зона	Поз	Обозначение		Наименование	Кол. на исполнение 3.901.1-14.2 17.00-										Примечание
						—	01	02	03	04	05	06	07			
Б.ч.		2	3.901.1-14.2	17.05	ф22 AIII ГОСТ 5781-82 L=1800					40						5,37кг
			3.901.1-14.2	17.06	ф18 AIII ГОСТ 5781-82 L=1800						40	36				3,60кг
Б.ч.		3	3.901.1-14.2	17.07	ф10 AIII ГОСТ 5781-82 L=2,00	142	142	142	142	142	142	126	126			0,12кг
Б.ч.		4	3.901.1-142	17.08	Полоса 100×10 ГОСТ 103-76 L=120	68							60			0,94кг
				-01	Полоса 100×10 ГОСТ 103-76 L=150		68									1,18кг
				-02	Полоса 100×10 ГОСТ 103-76 L=170			68								1,34кг
				-03	Полоса 110×10 ГОСТ 103-76 L=200				68							1,73кг
				-04	Полоса 100×10 ГОСТ 103-76 L=140					68						1,10кг
				-05	Полоса 100×10 ГОСТ 103-76 L=110						68	60				0,86кг
Б.ч.		5	3.901.1-14.2	17.09	Полоса 130×10 ГОСТ 103-76 L=400	2							2			4,08кг
			3.901.1-14.2	17.10	Полоса 150×10 ГОСТ 103-76 L=400		2									4,71кг
			3.901.1-14.2	17.11	Полоса 170×10 ГОСТ 103-76 L=400			2								5,34кг
			3.901.1-14.2	17.12	Полоса 200×10 ГОСТ 103-76 L=400				2							6,28кг
			3.901.1-14.2	17.13	Полоса 140×10 ГОСТ 103-76 L=400					2						4,40кг
			3.901.1-14.2	17.14	Полоса 110×10 ГОСТ 103-76 L=400						2	2				3,45кг

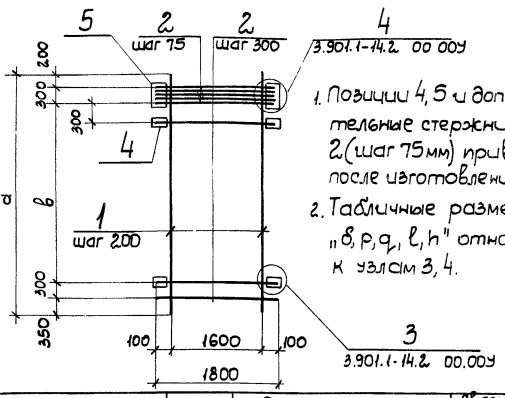

1. Позиции 4, 5 и дополнительные стержни позиции 2 (шаг 75мм) приварить после изготовления сетки.
2. Табличные размеры "a, b, q, l, h" относятся к узлам 3, 4.

Обозначение	Марка	Размеры, мм a	b	δ	p	q	Сварные швы, мм Длина l	Высота h	Масса, кг
3.901.1-14.2 17.00	С196	11350	10200	120	60	15	80	5	511,09
-01	С197			150	75		100	7	635,01
-02	С198			170	85		120		858,66
-03	С199			200	100		130	8	981,30
-04	С200			140	70		90	6	558,55
-05	С201			110	55				478,33
-06	С202	10150	9000				80	5	421,59
-07	С203			120	60				457,25

Инв. № подл. | Подпись и дата | Взам. инв. №

Гл. инж. пр.	Новоминский	
Н. контр.	Плотник	
Нач. отд.	Волошин	
Гл. спец.	Плотник	
Рук. гр.	Айзенберг	
Рук. гр.	Клоцман	

3.901.1-14.2 17.00 СБ

Сетка арматурная. Сборочный чертеж (С196 - С203)

Стадия	Масса	Масштаб
Р	см. табл.	
Лист	Листов 1	

Укрводоканалпроект

Формат	Зона	Поз.	Обозначение		Наименование	Кол. на исполнение 3.901.1-14.2 18.00- —	01	02	03	04						Примечание
					Документация											
А4			3.901.1-14.2	18.00СБ	Сборочный чертеж	X	X	X	X	X						
А4			3.901.1-14.2	00.00ТТ	Технические требования	X	X	X	X	X						
А4			3.901.1-14.2	00.00У	Узел 3; 4	X	X	X	X	X						
					Детали											
Б.Ч.		1	3.901.1-14.2	18.01	ф20 AIII ГОСТ 5781-82 L=11350	9	9	9	9							27,99 кг
			3.901.1-14.2	18.02	ф22 AIII ГОСТ 5781-82 L=11350					9						33,87 кг
Б.Ч.		2	3.901.1-14.2	18.01 -01	ф20 AIII ГОСТ 5781-82 L=1900	39										4,69 кг
			3.901.1-14.2	18.03	ф28 AIII ГОСТ 5781-82 L=1900		39									9,18 кг
			3.901.1-14.2	18.02 -01	ф22 AIII ГОСТ 5781-82 L=1900			39								5,67 кг
			3.901.1-14.2	18.04	ф32 AIII ГОСТ 5781-82 L=1900				39	39						11,99 кг
Б.Ч.		3	3.901.1-14.2	18.05	ф10 AIII ГОСТ 5781-82 L=2.00	138	138	138	138	138						0,12 кг

Гл. инж. пр.	Новоминский	
Н. контр.	Плотник	
Нач. отд.	Валошин	
Гл. спец.	Плотник	
Рук. гр.	Айзенберг	
Рук. гр.	Клоцман	

3.901.1-14.2 18.00

Сетка арматурная (с2.04-с2.08)

Стадия	Лист	Листов
Р	1	2

Укрводоканалпроект

Инв. № подл.	Подпись и дата	Взам. инв. №

Формат	Зона	Поз.	Обозначение	Наименование	Кол. на исполнение 3.901.1-14.2 18.00 —	01	02	03	04						Примечание
Б4		4	3.901.1-14.2 18.06	Полоса 100×10 ГОСТ 103-76 L=120	66										0,94кг
			-01	Полоса 100×10 ГОСТ 103-76 L=170		66									1,34кг
			-02	Полоса 100×10 ГОСТ 103-76 L=140			66								1,10кг
			-03	Полоса 110×10 ГОСТ 103-76 L=200				66	66						1,73кг
Б4		5	3.901.1-14.2 18.07	Полоса 120×10 ГОСТ 103-76 L=400	2										3,77кг
			3.901.1-14.2 18.08	Полоса 170×10 ГОСТ 103-76 L=400		2									5,34кг
			3.901.1-14.2 18.09	Полоса 140×10 ГОСТ 103-76 L=400			2								4,40кг
			3.901.1-14.2 18.10	Полоса 200×10 ГОСТ 103-76 L=400				2	2						6,28кг

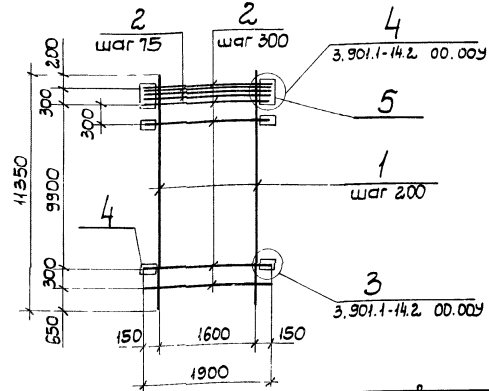

Обозначение	Марка	Размеры, мм			Сварные швы, мм		Масса кг
		δ	P	q	Длина ℓ	Высота h	
3.901.1-14.2 18.00	С204	120	60	10	80	5	520,96
-01	С205	170	85		120	7	725,61
-02	С206	140	70		90	6	571,00
-03	С207	200	100		130	8	862,82
-04	С208						915,74

1. Позиции 4,5 и дополнительные стержни позиции 2 (шаг 75мм) приварить после изготовления сетки.
2. Табличные размеры „δ, P, q, ℓ, h" относятся к узлам 3,4.

Гл.инж.пр.	Новоминский		
Н.контр.	Плотник		
Нач.отд.	Волошин		
Гл.спец.	Плотник		
Рук.гр.	Айзенберг		
Рук.гр.	Клоцман		

3.901.1-14.2 18.00 СБ

Сетка арматурная. Сборочный чертеж. (С204-С208)

Стадия	Масса	Масштаб
Р	см. табл.	
Лист	Листов 1	

Укрводоканалпроект

Инв. № подл.	Подпись и дата	Взам. инв. №

Формат	Зона	Поз.	Обозначение		Наименование	Кол. на исполнение 3.901.1-14.2 19.00-									Примечание
						—	01	02	03	04	05	06	07	08	09	
					Документация										
А4			3.901.1-14.2	19.00 СБ	Сборочный чертеж	×	×	×	×	×	×	×	×	×	×	
А4			3.901.1-14.2	00.00 ТТ	Технические требования	×	×	×	×	×	×	×	×	×	×	
А4			3.901.1-14.2	00.00 У	Узел 3	×	×	×	×	×	×	×	×	×	×	
					Детали										
Б.Ч.		1	3.901.1-14.2	19.01	ф10 AIII ГОСТ 5781-82 L=1150	9	9	9	9	9	9					0,71 кг
				-01	ф10 AIII ГОСТ 5781-82 L=2350							9	9			1,45 кг
				-02	ф10 AIII ГОСТ 5781-82 L=3550									9	9	2,19 кг
Б.Ч.		2	3.901.1-14.2	19.02	ф16 AIII ГОСТ 5781-82 L=1800	4						8				2,84 кг
			3.901.1-14.2	19.03	ф18 AIII ГОСТ 5781-82 L=1800		4						8	12		3,60 кг
			3.901.1-14.2	19.04	ф22 AIII ГОСТ 5781-82 L=1800			4								5,37 кг
			3.901.1-14.2	19.05	ф25 AIII ГОСТ 5781-82 L=1800				5							6,91 кг
			3.901.1-14.2	19.06	ф28 AIII ГОСТ 5781-82 L=1800					5						8,69 кг

Гл. инж. пр.	Новоминский	
Н. контр.	Плотник	
Нач. отд.	Волошин	
Гл. спец.	Плотник	
Рук. гр.	Азенберг	
Рук. гр.	Клацман	

3.901.1-14.2 19.00

Сетка арматурная (С209 – С223)

Стадия	Лист	Листов
Р	1	3

Укрводоканалпроект

Формат	Зона	Поз.	Обозначение	Наименование	Кол. на исполнение 3.901.1-14.2 19.00- —	01	02	03	04	05	06	07	08	09	Примечание
Б.Ч.		2	3.901.1-14.2 19.07	ф32 А III ГОСТ 5781-82 L=1800						5					11,36 кг
			3.901.1-14.2 19.08	ф20 А III ГОСТ 5781-82 L=1800										12	4,44 кг
Б.Ч.		3	3.901.1-14.2 19.01 -03	ф10 А III ГОСТ 5781-82 L=2.00	16	16	16	20	20	20	32	32	48	48	0,12 кг
Б.Ч.		4	3.901.1-14.2 19.09	Полоса 100×10 ГОСТ 103-76 L=100	8						16				0,79 кг
			-01	Полоса 100×10 ГОСТ 103-76 L=110		8						16	24		0,86 кг
			-02	Полоса 100×10 ГОСТ 103-76 L=140			8								1,10 кг
			-03	Полоса 100×10 ГОСТ 103-76 L=150				10							1,18 кг
			-04	Полоса 100×10 ГОСТ 10376 L=170					10						1,34 кг
			-05	Полоса 110×10 ГОСТ 103-76 L=200						10					1,73 кг
			-06	Полоса 100×10 ГОСТ 103-76 L=120										24	0,94 кг

Формат	Зона	Поз.	Обозначение		Наименование	Кол. на исполнение 3.901.1-14.2 19.00- 10	11	12	13	14						Примечание
					Документация											
А4			3.901.1-14.2	19.00 СБ	Сборочный чертеж	X	X	X	X	X						
А4			3.901.1-14.2	00. ООТТ	Технические требования	X	X	X	X	X						
А4			3.901.1-14.2	00.00 У	Узел 3	X	X	X	X	X						
					Детали											
Б4		1	3.901.1-14.2	19.10	ф12 АIII ГОСТ 5781-82 L=3550	9										3,15кг
			3.901.1-14.2	19.01 – 04	ф10 АIII ГОСТ 5781-82 L=4750		9									2,93кг
				– 05	ф10 АIII ГОСТ 5781-82 L=5950			9								3,67кг
			3.901.1-14.2	19.10 – 01	ф12 АIII ГОСТ 5781-82 L=7150				9							6,35кг
			3.901.1-14.2	19.11	ф14 АIII ГОСТ 5781-82 L=8350					9						10,09кг
Б4		2	3.901.1-14.2	19.08	ф20 АIII ГОСТ 5781-82 L=1800	12	16									4,44кг
			3.901.1-14.2	19.04	ф22 АIII ГОСТ 5781-82 L=1800			20	24	28						5,37кг
Б4		3	3.901.1-14.2	19.01 – 03	ф10 АIII ГОСТ 5781-82 L=2.00	48	64	80	96	112						0,12кг
Б4		4	3.901.1-14.2	19.09 – 06	Полоса 100×10 ГОСТ 103-76 L=120	24	32									0,94кг
				– 02	Полоса 100×10 ГОСТ 103-76 L=140			40	48	56						1,10кг

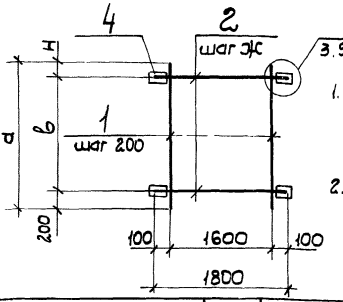

1. Позицию 4 приварить к позиции 2 после изготовления сетки.
2. Табличные размеры "δ, р, q, ℓ, h" относятся к узлу 3.

Обозначение	Марка	Размеры, мм а	в	Н	Ж	δ	р	q	Сварные швы, мм Длина ℓ	Высота h	Масса кг
3.901.1-14.2 19.00	С209					100	50		70	4	25,99
-01	С210		900	50	300	110	55		80	5	29,59
-02	С211	1150				140	70		90	6	38,59
-03	С212					150	75		100	7	55,14
-04	С213		800	150	200	170	85		120		65,64
-05	С214					200	100		130	8	82,89
-06	С215	2350	2100			100	50	15	70	4	52,25
-07	С216					110	55				59,45
-08	С217										89,31
-09	С218	3550	3300	50	300				80	5	101,31
-10	С219					120	60				109,95
-11	С220	4750	4500								135,17
-12	С221	5950	5700								194,03
-13	С222	7150	6900			140	70		90	6	250,35
-14	С223	8350	8100								316,21

Взам. инв. N | Подпись и дата | Инв. N подл.

Гл. инж. пр.	Новоминский	
Н. контр.	Плотник	
Нач. отд.	Волошин	
Гл. спец.	Плотник	
Рук. гр.	Айзенберг	
Рук. гр.	Клочман	

3.901.1-14.2 19.00 СБ

Сетка арматурная. Сборочный чертеж (С209-С223)

Стадия	Масса	Масштаб
Р	см. табл.	
Лист	Листов 1	

Укрводоканалпроект

Инв.№ подл.	Подпись и дата	Взам.инв.№

Формат	Зона	Поз.	Обозначение	Наименование	Кол. на исполнение 3.901.1-14.2 20.00- —	01	02	03	04	05	06	07	08	09	Примечание
				Документация											
А4			3.901.1-14.2 20.00СБ	Сборочный чертеж	×	×	×	×	×	×	×	×	×	×	
А4			3.901.1-14.2 00.ОСТТ	Технические требования	×	×	×	×	×	×	×	×	×	×	
А4			3.901.1-14.2 00.ОСУ	Узел 3;4	×	×	×	×	×	×	×	×	×	×	
				Детали											
Б.Ч.		1	3.901.1-14.2 20.01	ф10 AIII ГОСТ 5781-82 L=2350	9										1,45кг
			3.901.1-14.2 20.02	ф12 AIII ГОСТ 5781-82 L=2350		9	9	9							2,09кг
			3.901.1-14.2 20.01 -01	ф10 AIII ГОСТ 5781-82 L=3550					9						2,19кг
			3.901.1-14.2 20.02 -01	ф12 AIII ГОСТ 5781-82 L=3550						9					3,15кг
			3.901.1-14.2 20.01 -02	ф10 AIII ГОСТ 5781-82 L=4750							9				2,93кг
			3.901.1-14.2 20.03	ф14 AIII ГОСТ 5781-82 L=4750								9	9		5,74кг
			3.901.1-14.2 20.01 -03	ф10 AIII ГОСТ 5781-82 L=5950										9	3,67кг

Гл. инж. пр.	Новоминский	
Н. контр.	Плотник	
Нач. отд.	Волошин	
Гл. спец.	Плотник	
Рук. гр.	Айзенберг	
Рук. гр.	Клоцман	

3.901.1-14.2 20.00

Сетка арматурная (С224-С242)

Стадия	Лист	Листов
Р	1	4

Укрводоканалпроект

Инв. N подл.	Подпись и дата	Взам. инв. N

Формат	Зона	Поз.	Обозначение			Наименование	Кол. на исполнение 3.901.1-14.2 20.00 —	01	02	03	04	05	06	07	08	09	Примечание
Б.Ч.		2	3.901.1-14.2	20.04		ф20 А III ГОСТ 5781-82 L=1800	11							19		23	4,44кг
			3.901.1-14.2	20.05		ф25 А III ГОСТ 5781-82 L=1800		11				15			19		6,91кг
			3.901.1-14.2	20.06		ф28 А III ГОСТ 5781-82 L=1800			11								8,69кг
			3.901.1-14.2	20.07		ф32 А III ГОСТ 5781-82 L=1800				11							11,36кг
			3.901.1-14.2	20.08		ф22 А III ГОСТ 5781-82 L=1800					15		19				5,37кг
Б.Ч.		3	3.901.1-14.2	20.01	-04	ф10 А III ГОСТ 5781-82 L=2.00	30	30	30	30	46	46	62	62	62	78	0,12 кг
Б.Ч.		4	3.901.1-14.2	20.09		Полоса 100×10 ГОСТ 103-76 L=120	12							28		36	0,94кг
					-01	Полоса 100×10 ГОСТ 103-76 L=150		12				20			28		1,18 кг
					-02	Полоса 100×10 ГОСТ 103-76 L=170			12								1,34кг
					-03	Полоса 110×10 ГОСТ 103-76 L=200				12							1,73кг
					-04	Полоса 100×10 ГОСТ 103-76 L=140					20		28				1,10кг
Б.Ч.		5	3.901.1-14.2	20.10		Полоса 120×10 ГОСТ 103-76 L=400	2							2		2	3,77кг
			3.901.1-14.2	20.11		Полоса 150×10 ГОСТ 103-76 L=400		2				2			2		4,71кг
			3.901.1-14.2	20.12		Полоса 170×10 ГОСТ 103-76 L=400			2								5,34кг
			3.901.1-14.2	20.13		Полоса 200×10 ГОСТ 103-76 L=400				2							6,28кг
			3.901.1-14.2	20.14		Полоса 140×10 ГОСТ 103-76 L=400					2		2				4,40кг

Инв.№ подл.	Подпись и дата	Взам. инв.№

Формат	Зона	Поз.	Обозначение	Наименование	Кол. на исполнение 3.901.1-14.2 20.00										Примечание
					10	11	12	13	14	15	16	17	18		
				Документация											
А4			3.901.1-14.2 20.00СБ	Сборочный чертеж	×	×	×	×	×	×	×	×	×		
А4			3.901.1-14.2 00.00ТТ	Технические требования	×	×	×	×	×	×	×	×	×		
А4			3.901.1-14.2 00.00У	Узел 3, 4	×	×	×	×	×	×	×	×	×		
				Детали											
Б.ч.		1	3.901.1-14.2 20.01 -03	ф10 AIII ГОСТ 5781-82 L=5950	9										3,67кг
			3.901.1-14.2 20.03 -01	ф14 AIII ГОСТ 5781-82 L=5950		9	9	9							7,19кг
			3.901.1-14.2 20.02 -02	ф12 AIII ГОСТ 5781-82 L=7150					9	9					6,35кг
			3.901.1-14.2 20.14	ф18 AIII ГОСТ 5781-82 L=7150							9	9	9		14,29 кг
Б.ч		2	3.901.1-14.2 20.05	ф25 AIII ГОСТ 5781-82 L=1800	23		23			27		27			6,91кг
			3.901.1-14.2 20.08	ф22 AIII ГОСТ 5781-82 L=1800		23					27				5,37 кг
			3.901.1-14.2 20.07	ф32 AIII ГОСТ 5781-82 L=1800				23					27		11,36кг
			3.901.1-14.2 20.04	ф20 AIII ГОСТ 5781-82 L=1800					27						4,44кг
Б.ч		3	3.901.1-14.2 20.01 -04	ф10 AIII ГОСТ 5781-82 L=200	78	78	78	78	94	94	94	94	94		0,12кг
Б.ч.		4	3.901.1-14.2 20.09 -01	Полоса 100×10 ГОСТ 103-76 L=150	36		36			44		44			1,18кг
			-04	Полоса 100×10 ГОСТ 103-76 L=140		36					44				1,10кг

Инв. N подл.	Подпись и дата	Взам. инв. N

Формат	Зона	Поз.	Обозначение	Наименование	Кол. на исполнение 3.901.1-14.2 20.00										Примечание
					10	11	12	13	14	15	16	17	18		
		4	3.901.1-14.2 20.09-03	Полоса 110×10 ГОСТ 103-76 L=200				36					44		1,73 кг
			3.901.1-14.2 20.09	Полоса 100×10 ГОСТ 103-76 L=120					44						0,94 кг
		5	3.901.1-14.2 20.11	Полоса 150×10 ГОСТ 103-76 L=400	2		2			2		2			4,71 кг
			3.901.1-14.2 20.14	Полоса 140×10 ГОСТ 103-76 L=400		2					2				4,40 кг
			3.901.1-14.2 20.13	Полоса 200×40 ГОСТ 103-76 L=400				2					2		6,28 кг
			3.901.1-14.2 20.10	Полоса 120×10 ГОСТ 103-76 L=400					2						3,77 кг

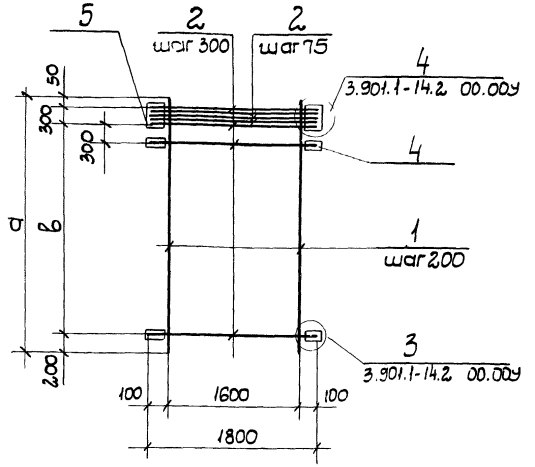

1. Позиции 4,5 и дополнительные стержни позиции 2 (шаг 75мм) приварить после изготовления сетки.
2. Табличные размеры „ a, p, q, l, h " относятся к узлам 3,4.
3. Таблицу исполнений смотреть на л. 2.

Гл. инж. пр.	Новомлинский		
Н. контр.	Плотник		
Нач. отд.	Волошин		
Гл. спец.	Плотник		
Рук. гр.	Айзенберг		
Рук. гр.	Клюцман		

3.901.1-14.2 20.00 СБ

Сетка арматурная. Сборочный чертеж (с224-с242)

Стадия	Масса	Масштаб
Р	см. табл.	
Лист 1	Листов 2	

Укроводоканалпроект

Обозначение	Марка	Размеры, мм					Сварные швы, мм		Масса кг
		a	в	δ	p	q	Длина e	Высота h	
3.901.1-14.2 20.00	С224	2350	1800	120	60	15	80	5	84,31
-01	С225			150	75		100	7	122,00
-02	С226			170	85		120		144,76
-03	С227			200	100		130	8	180,69
-04	С228	3550	3000	140	70		90	6	136,58
-05	С229			150	75		100	7	170,54
-06	С230	4750	4200	140	70		90	6	175,71
-07	С231			120	60		80	5	177,32
-08	С232			150	75		100	7	232,85
-09	С233	5950	5400	120	60		80	5	185,89
-10	С234			150	75		100	7	253,22
-11	С235			140	70		90	6	245,98
-12	С236			150	75		100	7	284,90
-13	С237			200	100		130	8	410,19
-14	С238	7150	6600	120	60		80	5	237,21
-15	С239			150	75		100	7	316,34
-16	С240			140	70		90	6	342,08
-17	С241			150	75		100	7	387,80
-18	С242			200	100		130	8	535,29

Взам. инв. N

Подпись и дата

Инв. N подл.

Инв.№ подл.	Подпись и дата	Взам.инв.№

Формат	Зона	Поз.	Обозначение		Наименование	Кол. на исполнение 3.901.1-14.2 21.00- —	01	02	03	04	05	06				Примечание
					Документация											
А4			3.901.1.-14.2	21.00СБ	Сборочный чертеж	X	X	X	X	X	X	X				
А4			3.901.1-14.2	00.00ТТ	Технические требования	X	X	X	X	X	X	X				
А4			3.901.1-14.2	00.00У	Узел 8	X	X	X	X	X	X	X				
					Детали											
Б.4		1	3.901.1-14.2	21.01	ф12 AIII ГОСТ 5781-82 L=1850	5										1,64 кг
				-01	ф16 AIII ГОСТ 5781-82 L=1850		5	5	5	5	5	5				2,92 кг
		2		-02	ф14 AIII ГОСТ 5781-82 L=1850	2					2					2,23 кг
				-03	ф20 AIII ГОСТ 5781-82 L=1850		2					2				4,56 кг
				-04	ф22 AIII ГОСТ 5781-82 L=1850			2								5,52 кг
				-05	ф25 AIII ГОСТ 5781-82 L=1850				2							7,10 кг
				-06	ф28 AIII ГОСТ 5781-82 L=1850					2						8,93 кг

Гл. инж. пр	Новоминский	
Н. контр.	Платник	
Нач. отд.	Волошин	
Гл. спец.	Платник	
Рук. гр.	Айзенберг	
Ст. инж.	Малинина	

3.901.1-14.2 21.00

Сетка арматурная (С243-С249)

Стадия	Лист	Листов
Р	1	2

Укрводоканалпроект

Формат	Зона	Поз.	Обозначение	Наименование	Кол. на исполнение 3.901.1-14.2 21.00 —	01	02	03	04	05	06				Примечание
БЧ		3	3.901.1-14.2 21.02	ф12 AIII ГОСТ 5781-82 L=1450	15	15	15		15						1,29кг
			-01	ф14AIII ГОСТ 5781-82 L=1450				15		15	15				1,75кг
БЧ		4	3.901.1-14.2 21.03	ф10AIII ГОСТ 5781-82 L=150	6	6	6	6	6	6	6				0,10кг
БЧ		5	3.901.1-14.2 21.04	Полоса 80×10 ГОСТ 103-76 L=1020	2										6,40кг
			-01	Полоса 100×10 ГОСТ 103-76 L=1020		2	2	2	2	2	2				8,0кг
БЧ		6	3.901.1-14.2 21.05	Полоса 90×10 ГОСТ 103-76 L=420	2					2					2,96кг
			-01	Полоса 120×10 ГОСТ 103-76 L=420		2					2				3,96кг
			-02	Полоса 140×10 ГОСТ 103-76 L=420			2								4,61кг
			-03	Полоса 150×10 ГОСТ 103-76 L=420				2							4,94кг
			-04	Полоса 170×10 ГОСТ 103-76 L=420					2						5,60кг

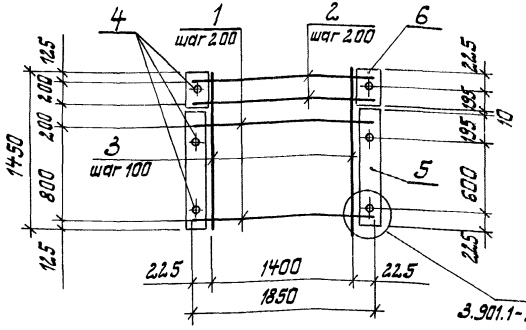

Обозначение	Марка	δ мм	Длина шва ℓ, мм	Высота шва h, мм	q мм	Масса кг
3.901.1-14.2 21.00	С243	80 / 90	50 / 60	4	20	51,34
-01	С244	100 / 120	65 / 100	4 / 5		67,59
-02	С245	100 / 140	65 / 90	4 / 6		70,81
-03	С246	100 / 150	65 / 100	4 / 6		81,53
-04	С247	100 / 170	65 / 120	4 / 7		79,61
-05	С248	80 / 90	50 / 60	4		67,84
-06	С249	100 / 120	65 / 80	4 / 5		74,49

1. Табличные значения „δ, q, ℓ, h" отнасятся к узлу 8.
2. Дополнительные стержни поз. 2 приварить после изготовления сетки.
3. Поз. 5 и 6 приварить к поз. 1 и 2 после изготовления сетки.
4. Размер „δ" в числителе дан для поз. 5, в знаменателе – для поз. 6.
5. Длина шва и высота шва в числителе даны для поз. 1; в знаменателе – для поз. 2.

Взам. инв. №

Подпись и дата

Инв. № подл.

Гл. инж.	Новотинский	
Н. контр.	Плотник	
Нач. отд.	Валашин	
Гл. спец.	Плотник	
Рук. гр.	Айзенберг	
Ст. инж.	Малинина	

3.901.1-14.2 21.00 СБ

Сетка арматурная
Сварочный чертеж
(С243 – С249)

Стадия	Масса	Масштаб
Р	см. тал.	
Лист	Листов 1	

Укрводоканалпроект

Формат	Зона	Поз.	Обозначение		Наименование	Кол. на исполнение 3.901.1-14.2 22.00- —	01	02	03	Примечание
					Документация					
А4			3.901.1-14.2	22.00 СБ	Сборочный чертеж	×	×	×	×	
А4			3.901.1-14.2	00.00 ТТ	Технические требования	×	×	×	×	
А4			3.901.1-14.2	00.00 У	Узел 8	×	×	×	×	
					Детали					
Б.4		1	3.901.1-14.2	22.01	ф10 AIII ГОСТ 5781-82 ℓ=1850	7				1,14 кг
				-01	ф12 AIII ГОСТ 5781-82 ℓ= 1850		7			1,64 кг
				-02	ф16 AIII ГОСТ 5781-82 ℓ= 1850			7	7	2,92 кг
Б.4		2	3.901.1-14.2	22.02	ф12 AIII ГОСТ 5781-82 ℓ= 1450	15	15	15		1,29 кг
				-01	ф14 AIII ГОСТ 5781-82 ℓ=1450				15	1,75 кг
Б.4		3	3.901.1-14.2	22.03	ф10 AIII ГОСТ 5781-82 ℓ= 150	6	6	6	6	0,10 кг
Б.4		4	3.901.1-14.2	22.04	Полоса 70×10 ГОСТ 103-76 L=1450	2				7,97 кг
				-01	Полоса 80×10 ГОСТ 103-76 L=1450		2			9,10 кг
				-02	Полоса 100×10 ГОСТ 103-76 L=1450			2	2	11,38 кг

Гл. инж. пр.	Навоминский	
Н. контр.	Плотник	
Нач. отд.	Валошин	
Гл. спец.	Плотник	
Рук. гр.	Айзенберг	
Ст. инж.	Малинина	

3.901.1-14.2 22.00

Сетка арматурная (С251-С254)

Стадия	Лист	Листов
Р		1

Укрводоканалпроект

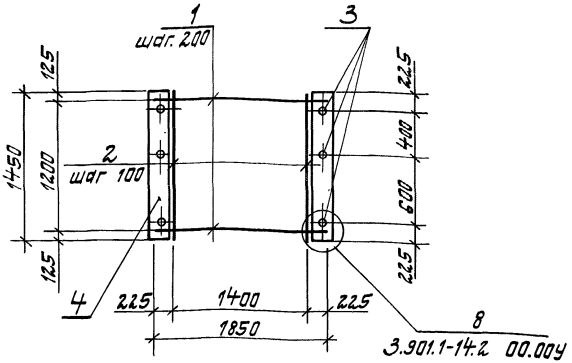

Обозначение		Марка	б мм	Длина шва l, мм	Высота шва h, мм	q мм	Масса кг
3.901.1-14.2	22.00	С251	70	40	4	20	43,87
	-01	С252	80	50			49,63
	-02	С253	100	65			63,14
	-03	С254					70,04

1. Поз.4 приварить к поз.1 после изготовления сетки.
2. Табличные значения „б, q, l, h" относятся к узлу 8.

Гл.инж.пр.	Новоминский		
Н.контр.	Плотник		
Нач.отд.	Волошин		
Гл.спец.	Плотник		
Рук.гр.	Айзенберг		
Ст.инж.	Малинина		

3.901.1-14.2 22.00 СБ

Сетка арматурная
Сборочный чертеж
(С251-С254)

Стадия	Масса	Масштаб
Р	ст. табл.	
Лист	Листов 1	

Укрводоканалпроект

Взам.инв.№ | Подпись и дата | Инв.№ подл.

Формат	Зона	Поз.	Обозначение		Наименование	Кол. на исполнение 3.901.1-14.2 23.00 – —	01	Примечание
					Документация			
А4			3.901.1-14.2	23.00 СБ	Сборочный чертеж	×	×	
А4			3.901.1-14.2	00.00 ТТ	Технические требования	×	×	
А4			3.901.1-14.2	00.00 У	Узел 8	×	×	
					Детали			
Б.Ч.		1	3.901.1-14.2	23.01	ф16 AIII ГОСТ 5781-82 ℓ=1850	5	5	2,92
		2		-01	ф32 AIII ГОСТ 5781-82 ℓ=1850	3	3	11,67
Б.Ч.		3	3.901.1-14.2	23.02	ф12 AIII ГОСТ 5781-82 ℓ=1450	15		1,29кг
				-01	ф14 AIII ГОСТ 5781-82 ℓ=1450		15	1,75кг
Б.Ч.		4	3.901.1-14.2	23.03	ф10 AIII ГОСТ 5781-82 ℓ=150	6	6	0,10кг
Б.Ч.		5	3.901.1-14.2	23.04	Полоса 100×10 ГОСТ 103-76 ℓ=1020	2	2	8,0кг
Б.Ч.		6	3.901.1-14.2	23.05	Полоса 200×10 ГОСТ 103-76 ℓ=420	2	2	6,59

Гл.инж.пр.	Новаминский	
Н.контр.	Платник	
Нач.отд.	Балашин	
Гл.спец.	Платник	
Рук.гр.	Якубенберг	
Ст.инж.	Малинина	

3.901.1-14.2 23.00

Сетка арматурная (с255, с256)

Стадия	Лист	Листов
Р		1

Укрводоканалпроект

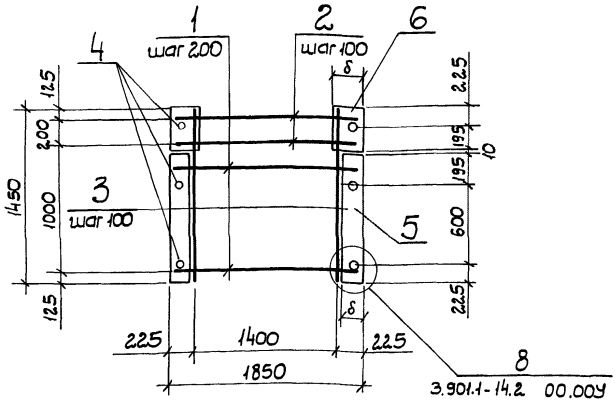

Обозначение	Марка	δ мм	Длина шва ℓ, мм	Высота шва h, мм	q мм	Масса кг
3.901.1-14.2 23.00	С255	100	75	4	2.0	98,74
-01	С256	200	130	8		105,64

1. Дополнительные стержни поз.2 приварить после изготовления сетки.
2. Поз.5 и 6 приварить к поз.1 и 2 после изготовления сеток.
3. Размер „δ" в числителе дан для поз.5 в знаменателе - для поз.6.
4. Длина шва и высота шва в числителе даны для поз.1, в знаменателе - для поз.2.
5. Табличные значения „δ, q, ℓ, h" относятся к узлу 8.

Инв.№ подл. | Подпись и дата | Взам.инв.№

Гл.инж.пр.	Новоминский	
Н.контр.	Плотник	
Нач.отд.	Волошин	
Гл.спец.	Плотник	
Рук.гр.	Айзенберг	
Ст.инж.	Малинина	

3.901.1-14.2 23.00СБ

Сетка арматурная. Сборочный чертеж (С255, С25Б)

Стадия	Масса	Масштаб
Р	см. табл.	
Лист	Листов 1	

Укрводоканалпроект

Формат	Зона	Поз.	Обозначение		Наименование	Кол. на исполнение 301.1-14.2 24.00- —	01	02	03	04	05					Примечание
					Документация											
А4			3.901.1-14.2	24.00 СБ	Сборочный чертеж	×	×	×	×	×	×					
А4			3.901.1-14.2	00.00 ТТ	Технические требования	×	×	×	×	×	×					
А4			3.901.1-14.2	00.00 У	Узел 8	×	×	×	×	×	×					
					Детали											
Б.Ч.		1	3.901.1-14.2	24.01	ф20 AIII ГОСТ 5781-82 ℓ=1850	6	6	6	6	6	6					4,57кг
		2		-01	ф22 AIII ГОСТ 5781-82 ℓ=1850	3			3							5,52 кг
				-02	ф28 AIII ГОСТ 5781-82 ℓ=1850		3			3						8,93кг
				-03	ф32 AIII ГОСТ 5781-82 ℓ=1850			3			3					11,67 кг
Б.Ч.		3	3.901.1-14.2	24.02	ф14 AIII ГОСТ 5781-82 ℓ=1950	15	15	15								2,31кг
				-01	ф16 AIII ГОСТ 5781-82 ℓ=1950				15	15	15					3,08 кг
Б.Ч.		4	3.901.1-14.2	24.03	ф10 AIII ГОСТ 5781-82 ℓ=150	6	6	6	6	6	6					0,10 кг
Б.Ч.		5	3.901.1-14.2	24.04	Полоса 120×10 ГОСТ 103-76 ℓ=12.70	2	2	2	2	2	2					11,96кг
Б.Ч.		6	3.901.1-14.2	24.05	Полоса 140×10 ГОСТ 103-76 ℓ=670	2			2							7,36кг
				-01	Полоса 170×10 ГОСТ 103-76 ℓ=670		2			2						8,93кг
				-02	Полоса 200×10 ГОСТ 103-76 ℓ=670			2			2					10,51кг

Гл. инж. пр.	Новотинский	
Н. контр.	Плотник	
Нач. отд.	Волошин	
Гл. спец.	Плотник	
Рук. гр.	Айзенберг	
Ст. инж.	Малинина	

3.901.1-14.1 24.00

Сетка арматурная (С257-С262)

Стадия	Лист	Листов
Р	1	1

Укрводоканалпроект

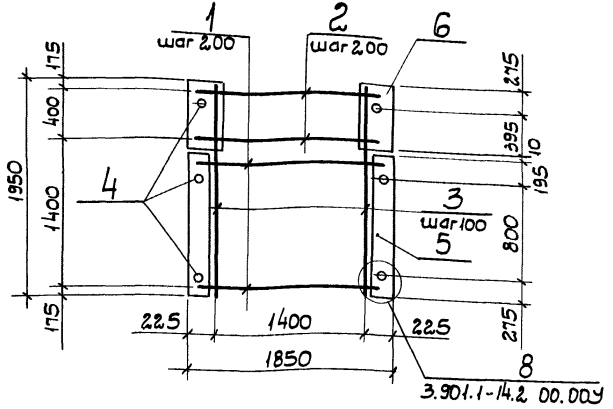

Обозначение	Марка	δ мм	Длина шва ℓ, мм	Высота шва h, мм	q мм	Масса кг
3.901.1-14.2 24.00	С257	120 / 140	80 / 90	5 / 6	2.5	117,87
-01	С258	120 / 170	80 / 120	5 / 7		131,24
-02	С259	120 / 200	80 / 130	5 / 8		142,62
-03	С260	120 / 140	80 / 90	5 / 6		129,42
-04	С261	120 / 170	80 / 120	5 / 7		133,86
-05	С262	120 / 200	80 / 130	5 / 8		154,17

1. Дополнительные стержни поз.2 приварить после изготовления сетки.
2. Поз.5 и 6 приварить к поз.1 и 2 после изготовления сетки.
3. Размер „8" в числителе дан для поз.5 в знаменателе - для поз.6
4. Длина шва и высота шва в числителе даны для поз.1, в знаменателе - для поз.2

Гл. инж. пр.	Новоминский	
Н. контр.	Плотник	
Нач. отд.	Волошин	
Гл. спец.	Плотник	
Рук. гр.	Лизенберг	
Ст. инж.	Малинина	

3.901.1-14.2 24.00 СБ

Сетка арматурная
Сборочный чертеж
(С257 - С262)

Стадия	Масса	Масштаб
Р	см. табл.	
Лист	Листов 1	

Укрводоканалпроект

Инв. N подл.	Подпись и дата	Взам. инв. N

Формат	Зона	Поз.	Обозначение	Наименование	Кол. на исполнение 3.901.1-14.2 25.00- —	01	02	Примечание
				Документация				
А4			3.901.1-14.2 25.00СБ	Сборочный чертеж	×	×	×	
А4			3.901.1-14.2 00.00ТТ	Технические требования	×	×	×	
А4			3.901.1-14.2 00.00У	Узел 8	×	×	×	
				Детали				
Б.Ч		1	3.901.1-14.2 25.01	ф10 А III ГОСТ 5781-82 L=1800	7			1,11кг
			-01	ф12 А III ГОСТ 5781-82 L=1800		7		1,60
			-02	ф16 А III ГОСТ 5781-82 L=1800			7	2,84кг
Б.Ч		2	3.901.1-14.2 25.02	ф10 А III ГОСТ 5781-82 L=1450	14	14	14	0,89кг
Б.Ч		3	3.901.1-14.2 25.03	ф10 А III ГОСТ 5781-82 L=150	4	4	4	0,10кг
Б.Ч		4	3.901.1-14.2 25.04	Полоса 70×10 ГОСТ 103-76 L=1000	2			5,50кг
			-01	Полоса 80×10 ГОСТ 103-76 L=1000		2		6,28кг
			-02	Полоса 100×10 ГОСТ 103-76 L=1000			2	7,85кг

Гл. инж. пр.	Новоминский	
Н. контр.	Плотник	
Нач. отд.	Волошин	
Гл. спец.	Плотник	
Рук. гр.	Айзенберг	
Ст. инж.	Мамимина	

3.901.1-14.2 25.00

Сетка арматурная (С263-С265)

Стадия	Лист	Листов
Р		1

Укрводоканалпроект

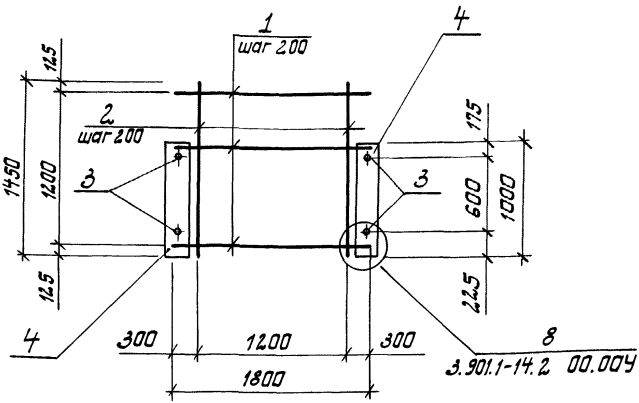

Обозначение	Марка	δ мм	Длина шва ℓ, мм	Высота шва h, мм	q мм	масса кг
3.901.1-14.2 25.00	С263	70	40	4	25	31,63
-01	С264	80	50			36,36
-02	С265	100	65			48,44

1. Поз. 4 приварить к поз. 1 после изготовления сетак.
2. Табличные размеры „δ, q, ℓ, h" относятся к узлу 8.

Гл. инж. тр.	Новоминский		
Н. конт.	Плотник		
Нач. отд.	Волошин		
Гл. спец.	Плотник		
Рук. гр.	Айзенберг		
Ст. инж.	Малинина		

3.901.1-14.2 25.00 СБ

Сетка арматурная. Сборочный чертеж (С263 – С265)

Стадия	Масса	Масштаб
Р	см. табл.	
Лист	Листов 1	

Укрводоканалпроект

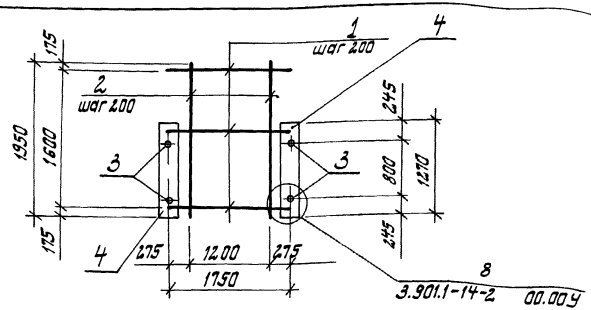

Обозначение	Марка	δ мм	Длина шва c, мм	Высота шва h, мм	q мм	Масса кг
3.901.1-14.2 26.00	С266	150	80	5	55	75.29

Формат	Зона	Поз.	Обозначение	Наименование	Кол.	Примеч.
				Документация		
А4			3.901.1-14.2 00.00Т	Технические требования		
А3			3.901.1-14.2 00.00У	Узел 8		
				Детали		
Б.Ч.		1	3.901.1-14.2 26.01	ф20 AIII ГОСТ 5781-82 L=1750	9	4,32 кг
Б.Ч.		2	3.901.1-14.2 26.02	ф12 AIII ГОСТ 5781-82 L=1950	14	1,73 кг
Б.Ч.		3	3.901.1-14.2 26.03	ф10 AIII ГОСТ 5781-82 L=150	4	0,10 кг
Б.Ч.		4	3.901.1-14.2 26.04	Полоса 150×10 ГОСТ 103-76 L=1270	2	14,94 кг

1. Поз. 4 приварить к поз. 1 после изготавления сеток
2. Табличные значения „ δ, q, c, h "относятся к узлу 8.

Инв. № подл. | Подпись и дата | Взам. инв. №

		3.901.1-14.2 26.00	
Гл. инж. пр.	Новотинский	Сетка арматурная С266	Стадия: Р; Масса: 93.38; Масштаб:
Н. контр.	Платник		Лист 1; Листов 1
Нач. отд.	Балашин		
Гл. спец.	Платник		Укрводоканалпроект
Рук. гр.	Айзенберг		
Ст. инж.	Матинина		

Формат	Зона	Поз.	Обозначение	Наименование	Кол на исполнение 3.901.1-14.2 27.00- —	01	02	03	04	05	06	07	08		Примечание
				Документация											
А4			3.901.1-14.2 27.00 СБ	Сборочный чертеж	×	×	×	×	×	×	×	×	×		
А4			3.901.1-14.2 00.00 ТТ	Технические требования	×	×	×	×	×	×	×	×	×		
				Детали											
Б.Ч.		1	3.901.1-14.2 27.01	ФБАI ГОСТ 5781-82 l=5950	5										1,32 кг
			-01	ФБАI ГОСТ 5781-82 l=7150		5									1,59 кг
			-02	ФБАI ГОСТ 5781-82 l=8350			5								1,86 кг
			-03	ФБАI ГОСТ 5781-82 l=9650				5							2,14 кг
			-04	ФБАI ГОСТ 5781-82 l=10650					5						2,36 кг
			-05	ФБАI ГОСТ 5781-82 l=2350						5					0,52 кг
			-06	ФБАI ГОСТ 5781-82 l=3550							5				0,79 кг
			-07	ФБАI ГОСТ 5781-82 l=4750								5			1,06 кг
			-08	ФБАI ГОСТ 5781-82 l=1150									5		0,26 кг
Б.Ч.		2	-09	ФБАI ГОСТ 5781-82 l=250	119	143	167	193	213	47	71	95	23		0,06 кг

Гл. инж. пр.	Новоминский	
Н. контр.	Плотник	
Нач. отд.	Вслошин	
Гл. спец.	Плотник	
Рук. гр.	Айзенберг	
Рук. гр.	Клоцман	

3.901.1-14.2 27.00

Сетка арматурная (С267 – С275; С300; С301)

Стадия	Лист	Листов
Р	1	2

Укрводоканалпроект

Инв. N подл.	Подпись и дата	Взам. инв. N

Формат	Зона	Поз.	Обозначение	Наименование	Кол. на исполнение 3.901.1-14.2 27.00- 09	10	Примечание
				Документация			
А4			3.901.1-14.2 27.00СБ	Сборочный чертеж	×	×	
А4			3.901.1-14.2 00.00ТТ	Технические требования	×	×	
				Детали			
Б.Ч.		1	3.901.1-14.2 27.01 -10	ф6AI ГОСТ 5781-82 L=11150	5		2,48 кг
			-11	ф6AI ГОСТ 5781-82 L=12350		5	2,76 кг
Б.Ч.		2	-09	ф6AI ГОСТ 5781-82 L=250	223	246	0,06 кг

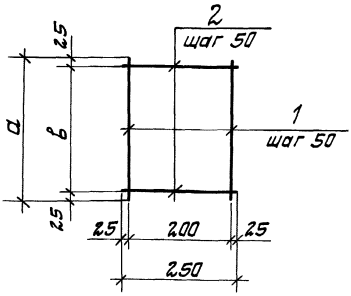

Обозначение	Марка	Размеры, мм		Масса кг
		а	в	
3.901.1 - 14.2 27.00	С268	5950	5900	13,74
-01	С269	7150	7100	16,53
-02	С270	8350	8300	19,32
-03	С271	9650	9600	22,28
-04	С272	10650	10600	24,58
-05	С267	2350	2300	5,42
-06	С273	3550	3500	8,21
-07	С274	4750	4700	11,00
-08	С275	1150	1100	2,68
-09	С300	11150	11100	25,78
-10	С301	12350	12300	29,26

Гл.инж.пр.	Новоминский	
Н.контр.	Плотник	
Нач.отд.	Волошин	
Гл.спец.	Плотник	
Рук.гр.	Яйзенберг	
Рук.гр.	Клоцман	

3.901.1-14.2 27.00 СБ

Сетка арматурная
Сборочный чертеж
(С267-С275; С300; С301)

Стадия	Масса	Масштаб
Р	см. табл.	
Лист	Листов 1	

Укрводоканалпроект

Инв. № подл.	Подпись и дата	Взам. инв. №

Формат	Зона	Поз.	Обозначение		Наименование	Кол. на исполнение 3.901.1-14.2 28.00- —	01	02	03							Примечание
					Документация											
А4			3.901.1-14.2	28.00 СБ	Сборочный чертеж	X	X	X	X							
А4			3.901.1-14.2	28.00 ТТ	Технические требования	X	X	X	X							
А4			3.901.1-14.2	00.00 У	Узел 1	X	X	X	X							
					Детали											
Б4		1	3.901.1-14.2	28.01	ф14 AIII ГОСТ 5781-82 L=10150	8	8									12,26 кг
			3.901.1-14.2	28.02	ф14 AIII ГОСТ 5781-82 L=11350			8	8							13,71 кг
Б4		2	3.901.1-14.2	28.03	ф16 AIII ГОСТ 5781-82 L=1950	34		38								3,08 кг
				-01	ф18 AIII ГОСТ 5781-82 L=1950		34		38							3,90 кг
Б4		4	3.901.1-14.2	28.04	Полоса 80×10 ГОСТ 103-76 L=100	64		72								0,62 кг
				-01	Полоса 80×10 ГОСТ 103-76 L=110		64		72							0,69 кг
		6		-02	Полоса 80×10 ГОСТ 103-76 L=130	4	4	4	4							0,81 кг

Гл. инж. пр.	Новомейский	
Н. контр.	Платник	
Нач. отд.	Белошкин	
Гл. спец.	Платник	
Рук. гр.	Зизенберг	
Ст. инж.	Малинина	

3.901.1-14.2 28.00

Сетка арматурная (С276-С279)

Стадия	Лист	Листов
Р		1

Укрводоканалпроект

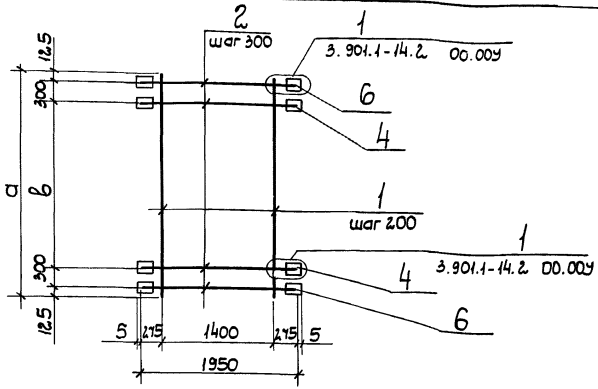

Обозначение	Марка	а мм	в мм	δ мм	Длина шва ℓ,мм	Высота шва h,мм	Масса кг
3.901.1-14.2 28.00	С276	10150	9300	100 (130)	65	4	245,63
-01	С277			110 (130)	75	5	277,94
-02	С278	11350	10500	100 (130)	65	4	274,60
-03	С279			110 (130)	75	5	310,81

1. Поз. 3 и 4 приварить к поз. 2 после изготовления сетки.
2. Значение в скобках для поз. 4.
3. Табличные значения „δ, ℓ, h" относятся к узлу 1.

Взам. инв. N | Подпись и дата | Инв. N подл.

Гл. инж. пр.	Новомиский		
Н. контр.	Плотник		
Нач. отд.	Волошин		
Гл. спец.	Плотник		
Рук. гр.	Лизенберг		
Ст. инж.	Малинина		

3.901.1-14.2 28.00 СБ

Сетка арматурная
Сборочный чертеж
(С276-С279)

Стадия	Масса	Масштаб
Р	см. табл.	
Лист	Листов 1	

Укрводоканалпроект

Формат	Зона	Поз.	Обозначение		Наименование	Кол. на исполнение 3.901.1-14.2 29.00-										Примечание
						—	01	02	03	04	05					
					Документация											
А4			3.901.1-14.2	29.00СБ	Сборочный чертеж	×	×	×	×	×	×					
А4			3.901.1-14.2	29.00ТУ	Технические требования	×	×	×	×	×	×					
А4			3.901.1-14.2	00.00У	Узел 1,2	×	×	×	×	×	×					
					Детали											
Б.Ч.		1	3.901.1-14.2	29.01	ф14 А III ГОСТ 5781-82 l=10150	8										12,26 кг
				-01	ф16 А III ГОСТ 5781-82 l=10150		8									16,02 кг
			3.901.1-14.2	29.02	ф14 А III ГОСТ 5781-82 l=11350			8								13,71 кг
				-01	ф16 А III ГОСТ 5781-82 l=11350				8	8	8					17,91 кг
Б.Ч.		2	3.901.1-14.2	29.03	ф22 А III ГОСТ 5781-82 l=1950	37		41								5,82 кг
				-01	ф25 А III ГОСТ 5781-82 l=1950				41							7,48 кг
				-02	ф28 А III ГОСТ 5781-82 l=1950		37			41						9,41 кг
				-03	ф32 А III ГОСТ 5781-82 l=1950						41					12,30 кг

Гл. инж. пр.	Новоминский	
Н. контр.	Плотник	
Нач. отд.	Валошин	
Гл. спец.	Плотник	
Рук. гр.	Айзенберг	
Ст. инж.	Малинина	

3.901.1-14.2 29.00

Сетка арматурная (С280-С285)

Стадия	Лист	Листов
Р	1	2

Укрводоканалпроект

Инв.№ подл.	Подпись и дата	Взам.инв.№

Формат	Зона	Поз.	Обозначение	Наименование	Кол. на исполнение 3.901.1-14.2 29.00- —	01	02	03	04	05					Примечание
64		4	3.901.1-14.2 29.04	Полоса 80×10 ГОСТ 103-76 L=130	64		72								0,81 кг
			-01	Полоса 80×10 ГОСТ 103-76 L=150				72							0,94 кг
			-02	Полоса 80×10 ГОСТ 103-76 L=170		64			72						1,06 кг
			3.901.1-14.2 29.05	Полоса 100×10 ГОСТ 103-76 L=190						72					1,49 кг
64		5	3.901.1-14.2 29.06	Полоса 130×10 ГОСТ 103-76 L=400	2		2								4,08 кг
			-01	Полоса 150×10 ГОСТ 103-76 L=400				2							4,70 кг
			-02	Полоса 170×10 ГОСТ 103-76 L=400		2			2						5,33 кг
			-03	Полоса 190×10 ГОСТ 103-76 L=400						2					5,96 кг

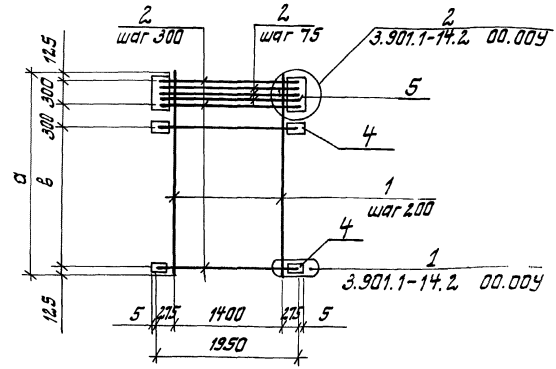

Обозначение	Марка	a мм	в мм	δ мм	Длина шва e, мм	Высота шва h, мм	Масса кг
3.901.1-14.1 29.00	С280	10150	9300	130	90	6	373,35
-01	С281			170	110	7	554,83
-02	С282	11350	10500	130	90	6	414,78
-03	С283			150	100	7	527,04
-04	С284			170	110		616,07
-05	С285			190	130	8	766,76

1. Позиции 4; 5 и 2 с шагом 75 (3 стержня) приварить к позициям 2 и 1 после изготовления сетки.
2. Табличные значения „ δ, e, h " относятся к узлам 1,2.

		3.901.1-14.2 29.00 СБ	
		Сетка арматурная Сборочный чертеж. (С280 – С285)	Стадия: Р; Масса: см. табл.; Масштаб:
Гл. инж. пр.	Новотинский		Лист; Листов 1
Н. контр.	Платник		Укрводоканалпроект
Нач. отд.	Валошин		
Гл. спец.	Платник		
Рук. гр.	Айзенберг		
Ст. инж.	Малинина		

Инв. N подл.	Подпись и дата	Взам. инв. N

Формат	Зона	Поз.	Обозначение		Наименование	Кол. на исполнение 3.901.1-14.2 30.00- —	01	02	03	Примечание
					Документация					
А4			3.901.1-14.2	30.00 СБ	Сборочный чертеж	×	×	×	×	
А4			3.901.1-14.2	30.00 ТТ	Технические требования	×	×	×	×	
А4			3.901.1-14.2	00.00 У	Узел 3	×	×	×	×	
					Детали					
Б.Ч		1	3.901.1-14.2	30.01	ф25 А III ГОСТ 5781-82 L=10150	8	8			38,97кг
			3.901.1-14.2	30.02	ф18 А III ГОСТ 5781-82 L=11350			7	7	54,82кг
Б.Ч		2	3.901.1-14.2	30.03	ф16 А III ГОСТ 5781-82 L=1450	34		38		2,29 кг
				-01	ф18 А III ГОСТ 5781-82 L=1450		34		38	2,90 кг
		4	3.901.1-14.2	30.04	Полоса 80×10 ГОСТ 103-76 L=100	68		68		0,62кг
				-01	Полоса 80×10 ГОСТ 103-76 L=110		68		68	0,69кг

Гл. инж. пр.	Новоминский	
Н. контр.	Плотник	
Нач. отд.	Волошин	
Гл. спец.	Плотник	
Рук. гр.	Айзенберг	
Ст. инж.	Малинина	

3.901.1-14.2 30.00

Сетка арматурная (С2.86 – С2.89)

Стадия	Лист	Листов
Р		1

Укрводоканалпроект

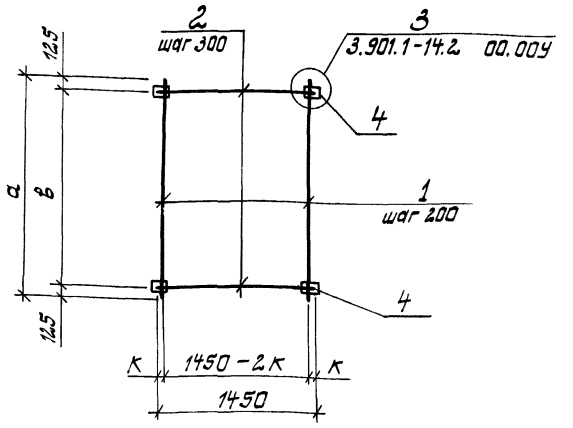

Обозначение	Марка	a мм	в мм	δ мм	p мм	к мм	q мм	Длина шва ℓ, мм	Высота шва h, мм	Масса, кг
3.901.1-14.2 30.00	С286	10150	9900	100	50	25	25	65	4	431,71
-01	С287			110				75	5	451,18
-02	С288	11350	11100	100		125		65	4	513,73
-03	С289			110				75	5	540,88

1. Поз. 4 приварить к поз. 2 после изготовления сетки.
2. Табличные значения „ δ, p, q, ℓ, h отнасятся к узлу 3.

Гл. инж. пр.	Новоминский	
Н. контр.	Платник	
Нач. отд.	Волошин	
Гл. спец.	Платник	
Рук. гр.	Айзенберг	
Ст. инж.	Малинина	

3.901.1-14.2 30.00 СБ

Сетка арматурная
Сборочный чертеж.
(С286 - С289)

Стадия	Масса	Масштаб
Р	см. табл.	
Лист	Листов 1	

Укрводоканалпроект

Инв. N подл.	Подпись и дата	Взам. инв. N

Формат	Зона	Поз.	Обозначение		Наименование	Кол. на исполнение 3.901.1-14.2 31.00- —	01	02	03	04	05					Примечание
					Документация											
А4			3.901.1-14.2	31.00СБ	Сборочный чертеж	×	×	×	×	×	×					
А4			3.901.1-14.2	31.00ТТ	Технические требования	×	×	×	×	×	×					
А4			3.901.1-14.2	31.00У	Узел 3,4	×	×	×	×	×	×					
					Детали											
Б.Ч.		1	3.901.1-14.2	31.01	ф25 AIII ГОСТ 5781-82 L=10150	8	8									38,97кг
			3.901.1-14.2	31.02	ф28 AIII ГОСТ 5781-82 L=11350			7	7	7	7					54,82кг
Б.Ч.		2	3.901.1-14.2	31.03	ф22 AIII ГОСТ 5781-82 L=1450	37		41								4,33кг
				-01	ф25 AIII ГОСТ 5781-82 L=1450				41							5,56кг
				-02	ф28 AIII ГОСТ 5781-82 L=1450		37			41						7,00кг
				-03	ф32 AIII ГОСТ 5781-82 L=1450						41					9,14кг

Гл.инж.пр	Новоминский	
Н.контр.	Плотник	
Нач.отд.	Волошин	
Гл.спец.	Плотник	
Рук.гр.	Айзенберг	
Ст.инж.	Малинина	

3.901.1-14.2 31.00

Сетка арматурная (С290-С295)

Стадия	Лист	Листов
Р	1	2

Укрводоканалпроект

Формат	Зона	Поз.	Обозначение	Наименование	Кол. на исполнение 3.901.1-14.2 31.00- —	01	02	03	04	05					Приме-чание
Б4		4	3.901.1-14.2 31.04	Полоса 80×10 ГОСТ 103-76 L=130	64		72								0,81 кг
			-01	Полоса 80×10 ГОСТ 103-76 L=150				72							0,94 кг
			-02	Полоса 80×10 ГОСТ 103-76 L=170		64			72						1,06 кг
			-03	Полоса 80×10 ГОСТ 103-76 L=190						72					1,19 кг
Б4		5	3.901.1-14.2 31.05	Полоса 130×10 ГОСТ 103-76 L=400	2		2								4,08 кг
			-01	Полоса 150×10 ГОСТ 103-76 L=400				2							4,70 кг
			-02	Полоса 170×10 ГОСТ 103-76 L=400		2			2						5,33 кг
			-03	Полоса 190×10 ГОСТ 103-76 L=400						2					5,96 кг

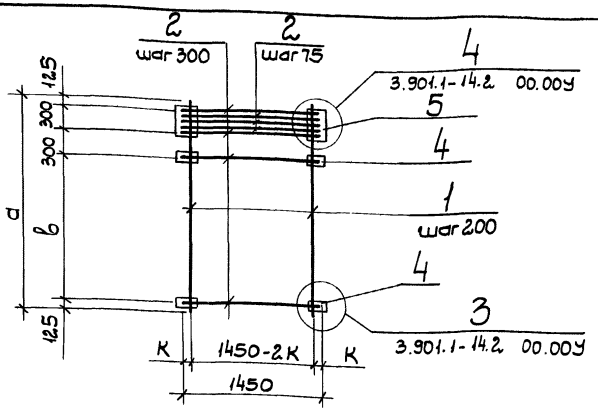

Обозначение	Марка	а мм	в мм	δ мм	р мм	к мм	q мм	Длина шва ℓ, мм	Высота шва h, мм	Масса, кг
3.901.1-14.2 31.00	С2.90	10150	9300	130	60	25	25	90	6	511,82
-01	С2.91			170	90			110	7	649,26
-02	С2.92	11350	10500	130	60	12,5		90	6	627,75
-03	С2.93			150				100	7	688,78
-04	С2.94			170	90			110		757,72
-05	С2.95			190				130	8	856,08

1. Поз. 4; 5 и 2 с шагом 75 (3 стержня) приварить к поз. 1; 2 после изготовления сетки.
2. Табличные значения „δ, р, q, ℓ, h" относятся к узлам 3, 4.

Инв. N подл. | Подпись и дата | Взам. инв. N

Гл. инж. пр.	Новоминский	
Н. контр.	Плотник	
Нач. отд.	Волашин	
Гл. спец.	Плотник	
Рук. гр.	Айзенберг	
Ст. инж.	Малинина	

3.901.1-14.2 31.00 СБ

Сетка арматурная
Сборочный чертеж
(С2.90-С2.95)

Стадия	Масса	Масштаб
Р	см. табл.	
Лист	Листов 1	

Укрводоканалпроект

Инв. № подл.	Подпись и дата	Взам. инв. №

Формат	Зона	Поз.	Обозначение	Наименование	Кол на исполнение 3.901.1-14.2 32.00-										Примечание
					--	01	02	03							
				Документация											
А4			3.901.1-14.2 32.00СБ	Сборочный чертеж	×	×	×	×							
А4			3.901.1-14.2 32.00ТТ	Технические требования	×	×	×	×							
				Детали											
Б4		1	3.901.1-14.2 32.01	ф14-АIII ГОСТ 5781-82 L=1550	20		16								1,87кг
			-01	ф16-АIII ГОСТ 5781-82 L=1550		20		16							2,45кг
Б4		2	3.901.1-14.2 32.02	ф6-АI ГОСТ 5781-82 L=1950	5	5									0,43кг
			-01	ф6-АI ГОСТ 5781-82 L=1550			5	5							0,34кг

Гл. инж. пр.	Работников	
Н. контр.	Плотник	
Нач. отд.	Волошин	
Гл. спец.	Плотник	
Рук. гр.	Зизенберг	
Ст. инж.	Малинина	

3.901.1-14.2 32.00

Сетка арматурная (С296-С299)

Стадия	Лист	Листов
Р		1

Укрводоканалпроект

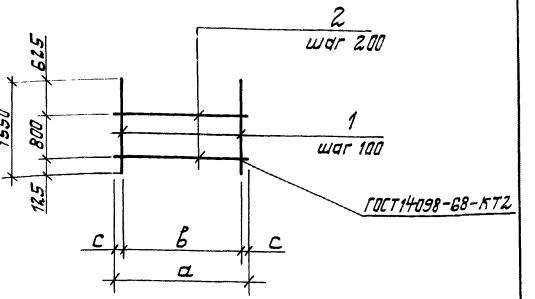

Обозначение	Марка	а мм	с мм	в мм	Масса кг
3.901.1-14.2 32.00	С296	1950	25	1900	39,56
-01	С297				51,16
-02	С298	1550	25	1500	31,64
-03	С299				40,92

Гл.инж.пр.	Наботинский	
Н.контр.	Глотчик	
Нач.отд.	Волошин	
Гл.спец.	Глотчик	
Рук.гр.	Розенберг	
Ст.инж.	Малинина	

3.901.1-14.2 32.00 СБ

Сетка арматурная
Сборочный чертеж
(С296-С299)

Стадия	Масса	Масштаб
Р	см. табл.	
Лист	Листов 1	

Укрводоканалпроект

Инв. N подл.	Подпись и дата	Взам. инв. N

Формат	Зона	Поз.	Обозначение	Наименование	Кол. на исполнение 3.901.1-14.2 33.00- —	01	02	03	04	05	06	07			Примечание
				Документация											
А4			3.901.1-14.2 33.00СБ	Сборочный чертеж	×	×	×	×	×	×	×	×			
А4			3.901.1-14.2 00.00ТТ	Технические требования	×	×	×	×	×	×	×	×			
А4			3.901.1-14.2 00.00У	Узел 7	×	×	×	×	×	×	×	×			
				Детали											
Б.ч.		1	3.901.1-14.2 33.01	ф10 AIII ГОСТ 5781-82 L=1750	2										1,08кг
			-01	ф12 AIII ГОСТ 5781-82 L=1750		2									1,55кг
			-02	ф14 AIII ГОСТ 5781-82 L=1750			2								2,11кг
			-03	ф16 AIII ГОСТ 5781-82 L=1750				2							2,76кг
			-04	ф20 AIII ГОСТ 5781-82 L=1750					2						4,32кг
			-05	ф22 AIII ГОСТ 5781-82 L=1750						2					5,22кг

Гл. инж. пр.	Новотинский	
Н. контр.	Плотник	
Нач. отд.	Валашин	
Гл. спец.	Плотник	
Рук. гр.	Айзенберг	
Ст. инж.	Малинина	

3.901.1-14.2 33.00

Изделие закладное
МН1 – МН8

Стадия	Лист	Листов
Р	1	2

Укрводоканалпроект

Инв.№ подл. | Подпись и дата | Взам. инв.№

Формат	Зона	Поз.	Обозначение	Наименование	Кол. на исполнение 3.901.1-14.2 33.00- —	01	02	03	04	05	06	07			Примечание
Б.4.		1	3.901.1-14.2 33.01-06	ф25 AIII ГОСТ 5781-82 L=1150							2				6,72 кг
			-07	ф28 AIII ГОСТ 5781-82 L=1150								2			8,45 кг
Б.4.		2	3.901.1-14.2 33.02	ф6 AI ГОСТ 5781-82 L=450	7	7	7	7	7						0,10 кг
			-01	ф8 AI ГОСТ 5781-82 L=450						7	7	7			0,18 кг
Б.4.		3	3.901.1-14.2 33.03	ф10 AIII ГОСТ 5781-82 L=150	4	4	4	4	4	4	4	4			0,10 кг
Б.4.		4	3.901.1-14.2 33.04	Полоса 90×10 ГОСТ 103-76 L=450	2										3,18 кг
			-01	Полоса 100×10 ГОСТ 103-76 L=450		2									3,53 кг
			-02	Полоса 110×10 ГОСТ 103-76 L=450			2								3,88 кг
			-03	Полоса 120×10 ГОСТ 103-76 L=450				2							4,23 кг
			-03	Полоса 130×10 ГОСТ 103-76 L=450					2						4,59 кг
			-04	Полоса 140×10 ГОСТ 103-76 L=450						2					4,94 кг
			-05	Полоса 160×10 ГОСТ 103-76 L=450							2				5,65 кг
			-06	Полоса 170×10 ГОСТ 103-76 L=450								2			6,00 кг

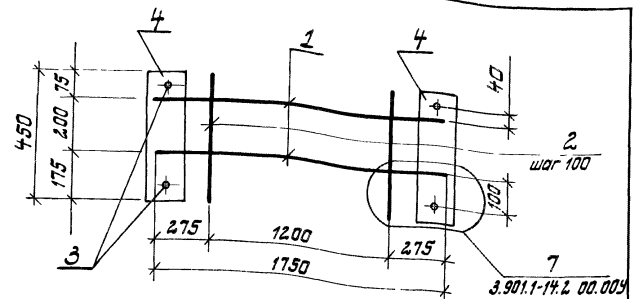

Обозначение	Марка	δ мм	Длина шва ℓ, мм	Высота шва h, мм	q мм	Масса кг
3.901.1-14.2 33.00	МН1	90	40	4	40	9,62
-01	МН2	100	50			11,26
-02	МН3	110	60			13,78
-03	МН4	120	65			15,08
-04	МН5	130	80	5		18,92
-05	МН6	140	90	6		21,96
-06	МН7	160	100	7		26,38
-07	МН8	170	110			30,56

1. Поз. 4 приварить к поз. 1 после сварки между собой поз. 1 и 2.
2. Табличные значения „δ, q, ℓ, h" относятся к узлу 7.

Инв. № подл. | Подпись и дата | Взам. инв. №

Гл. инж. пр.	Набоминский	
Н. контр.	Платник	
Нач. отд.	Валошин	
Ст. спец.	Платник	
Рук. гр.	Айзенберг	
Ст. инж.	Малинина	

3.901.1-14.2 33.00 СБ

Изделие закладное
Сварочный чертеж.
(МН1 – МН8)

Стадия	Масса	Масштаб
Р	см. табл.	
Лист	Листов 1	

Укрводоканалпроект

Формат	Зона	Поз.	Обозначение	Наименование	Кол. на исполнение 3.901.1-14.2 34.00- —	01	02	03	04						Примечание
				Документация											
А4			3.901.1-14.2 34.00 СБ	Сборочный чертеж	X	X	X	X	X						
А4			3.901.1-14.2 00.00 ТТ	Технические требования	X	X	X	X	X						
А4			3.901.1-14.2 00.00 У	Узел 7	X	X	X	X	X						
				Детали											
Б.4		1	3.901.1-14.2 34.01	ф20 AIII ГОСТ 5781-82 ℓ = 1750		3									4,32 кг
			-01	ф22 AIII ГОСТ 5781-82 ℓ = 1750					3						5,21 кг
			-03	ф28 AIII ГОСТ 5781-82 ℓ = 1750			3								8,45 кг
			-04	ф32 AIII ГОСТ 5781-82 ℓ = 1750	3			3							11,34 кг
				ф6 AI ГОСТ 5781-82 ℓ = 650		7									0,14 кг
Б.4		2	3.901.1-14.2 34.02 -01	ф8 AI ГОСТ 5781-82 ℓ = 650			7	7	7						0,26 кг
			3.901.1-14.2 34.03	ф8 AI ГОСТ 5781-82 ℓ = 450	7										0,18 кг

Гл. инж. пр.	Новоминский	
Н. контр.	Плотнчк	
Нач. отд.	Волощин	
Гл. спец.	Плотник	
Рук. гр.	Айзенберг	
Ст. инж.	Малинина	

3.901.1-14.2 34.00

Изделие закладное (МН9–МН12; МН32)

Стадия	Лист	Листов
Р		2

Укрводоканалпроект

Инв.№ подл.	Подпись и дата	Взам.инв.№

Формат	Зона	Поз.	Обозначение	Наименование	Кол.на исполнение 3.901.1-14.2 34.00 —	01	02	03	04						Примечание
Б.4.		3	3.901.1-14.2 34.04	ф10 AIII ГОСТ 5781-81 L=150	4	4	4	4	4						0.10кг.
Б.4.		4	3.901.1-14.2 34.05	Полоса 130×10 ГОСТ 103-76 L=650		2			2						6,62кг
			-01	Полоса 170×10 ГОСТ 103-76 L=650			2								8,67кг
			-02	Полоса 200×10 ГОСТ 103-76 L=650				2							10.20кг
			3.901.1-14.2 34.06	Полоса 200×10 ГОСТ 103-76 L=450	2										7.06кг

3.901.1-14.2 34.00	Лист 2

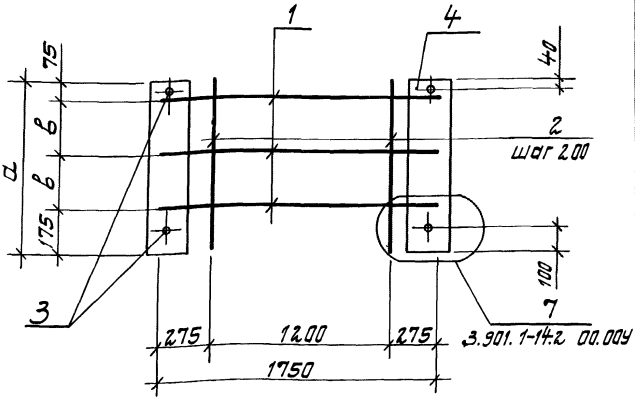

Обозначение	Марка	a	в	б	Длина шва ℓ, мм	Высота шва h, мм	q	Масса, кг
3.901.1-14.2 34.00	МН9	450	100	200	130	8	40	48,90
-01	МН10	650	200	130	80	5	35	28,10
-02	МН11			170	120	7		44,91
-03	МН12			200	130	8		55,18
-04	МН32			140	90	6		32,13

1. Поз. 4 приварить к поз. 1 после сварки между собой поз. 1 и 2
2. Табличные значения „ б, q, ℓ, h " относятся к узлу 7.

Взам. инв.№ | Подпись и дата | Инв.№ подл.

Гл.инж.пр.	Новотинский	
Н.контр.	Платник	
Нач.отд.	Волошин	
Гл.спец.	Платник	
Рук.гр.	Нузенберг	
Ст.инж.	Малинина	

3.902.1-14.2 34.00СБ

Изделие закладное
Сборочный чертеж
(МН9 – МН12, МН32)

Стадия	Масса	Масштаб
Р	ст. табл.	
Лист	Листов 1	

Укрводоканалпроект

Формат	Зона	Поз.	Обозначение		Наименование	Кол. на исполнение 3.902.1-14.2 35.00- —	01	02	03						Примечание
					Документация										
А4			3.901.1-14.2	35.00 СБ	Сборочный чертеж	×	×	×	×						
А4			3.901.1-14.2	00.00 ТТ	Технические требования	×	×	×	×						
А4			3.901.1-14.2	00.00 У	Узел 1÷8										
					Детали										
Б.Ч		1	3.901.1-14.2	35.01	Полоса 200×10 ГОСТ 103-76, L=210	1	1	1	1						3,14 кг
Б.Ч		2		-01	Полоса 200×10 ГОСТ 103-76, L=200	1	1	1	1						3,14 кг
Б.Ч		3	3.901.1-14.2	35.02	ф14 AIII ГОСТ 5781-82, L=250	4	4	4	4						0,30 кг
Б.Ч		4	3.901.1-14.2	35.03	ф14 AIII ГОСТ 5781-82, L=500	4									0,60 кг
Б.Ч			3.901.1-14.2	35.04	ф16 AIII ГОСТ 5781-82, L=560		4								0,88 кг
Б.Ч			3.901.1-14.2	35.05	ф18 AIII ГОСТ 5781-82, L=620			4							1,24 кг
Б.Ч			3.901.1-14.2	35.06	ф20 AIII ГОСТ 5781-82, L=680				4						1,68 кг

Гл. инж. пр.	Новаминский	
Н. контр.	Платник	
Нач. отд.	Волошин	
Гл. спец.	Платник	
Рук. гр.	Жизенберг	
Рук. гр.	Клацман	

3.901.1-14.2 35.00

Изделие закладное (МН13 – МН16)

Стадия	Лист	Листов
Р		1

Укрводоканалпроект

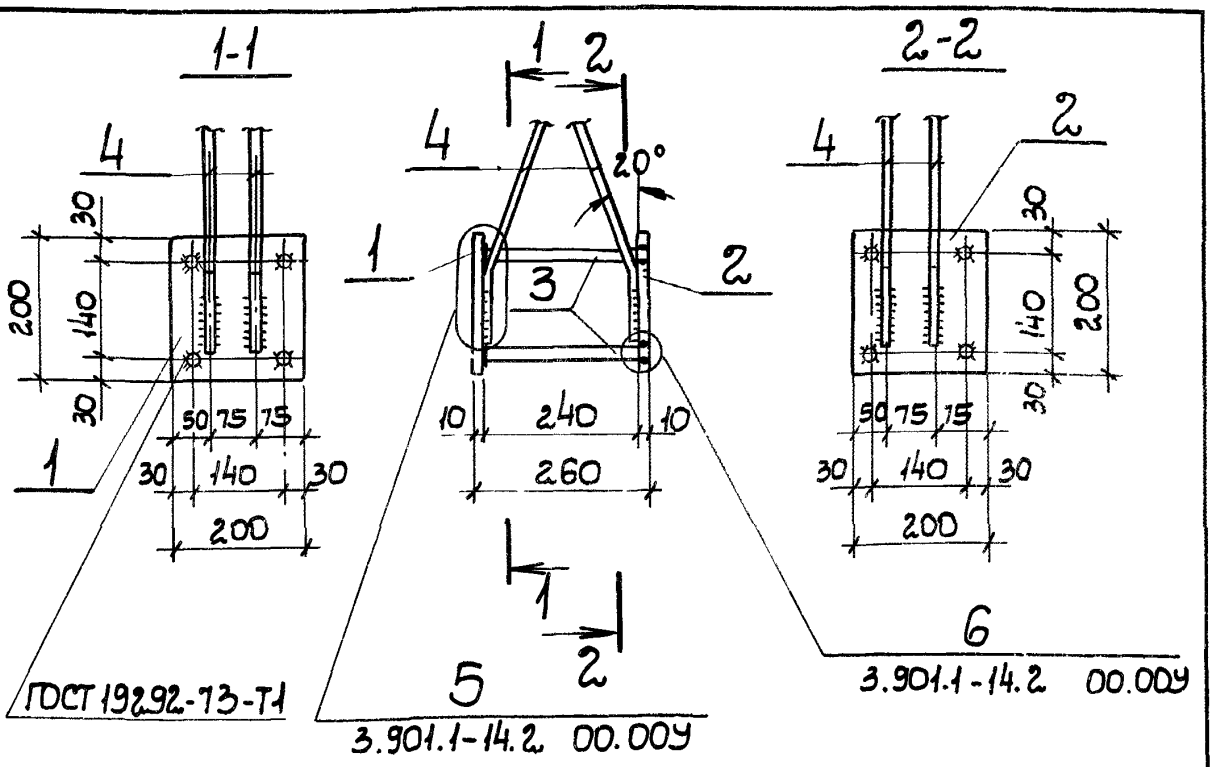

Обозначение	Марка	Радиус изгиба поз.4 R, мм	Размеры св.швов Δ h мм	Размеры св.швов ℓ мм	Масса, кг	Примеч.
3.901.1-14.2 35.00	МН13	140	4	60	9,88	
-01	МН14	160		70	11,00	
-02	МН15	180	5	80	12,44	
-03	МН16	200			14,20	

1. Закладное изделие выполнить в разобранном виде без приварки анкеров в раззенкованные отверстия поз. 2. Приварку указанных анкеров выполнить при установке изделия в опалубку ручными валиковыми швами (см. СН 393-78, тип 2.1).

Гл. инж. пр.	Новоминский	
Н. контр.	Плотник	
Нач. отд.	Волошин	
Гл. спец.	Плотник	
Рук. гр.	Айзенберг	
Рук. гр.	Клоцман	

3.901.1-14.2 35.00СБ

Изделие закладное
Сборочный чертеж
(МН13-МН16)

Стадия	Масса	Масштаб
Р	см. табл.	
Лист	Листов 1	

Укрводоканалпроект

Инв. N подл. | Подпись и дата | Взам. инв. N

Формат	Зона	Поз.	Обозначение		Наименование	Кол. на исполнение 3.901.1-14.2 36.00-										Примечание
						—	01	02								
					Документация											
А4			3.901.1-14.2	36.00СБ	Сборочный чертеж	×	×	×								
А4			3.901.1-14.2	00.00ТТ	Технические требования	×	×	×								
А4			3.901.1-14.2	00 00У	Узел 1÷6	×	×	×								
					Детали											
Б.Ч		1	3.901.1-14.2	36.01	Полоса 200×10 ГОСТ 103-76 L=200	1	1	1								3,14кг
Б.Ч		2	3.901.1-14.2	36.02	Полоса 50×10 ГОСТ 103-76 L=50	4	4	4								0,14кг
Б.Ч		3	3.901.1-14.2	36.03	ф14 AIII ГОСТ 5781-82 L=190	4	4	4								0,23кг
Б.Ч		4	3.901.1-14.2	36.04	ф16 AIII ГОСТ 5781-82 L=560	2										0,88кг
Б.Ч			3.901.1-14.2	36.05	ф18 AIII ГОСТ 5781-82 L=620		2									1,24кг
Б.Ч			3.901.1-14.2	36.06	ф20 AIII ГОСТ 5781-82 L=680			2								1,68кг

Гл. инж. пр.	Новоминский	
Н. контр.	Плотник	
Нач. отд.	Волошин	
Гл. спец.	Плотник	
Рук. гр.	Айзенберг	
Рук. гр.	Клоцман	

3.901.1-14.2 36.00

Изделие закладное (МН17-МН19)

Стадия	Лист	Листов
Р		1

Укрводоканалпроект

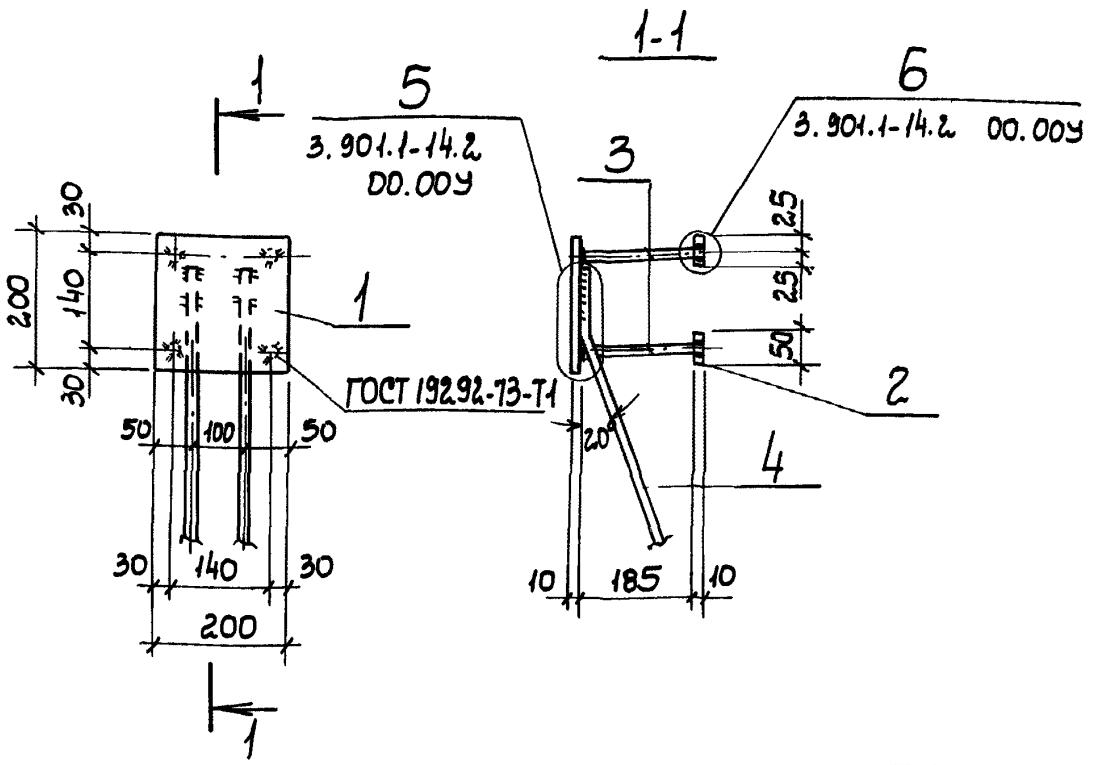

Обозначение	Марка	Радиус изгиба поз.3 R, мм	Размеры св. швов		Масса, кг	Примеч.
			Δh, мм	ℓ, мм		
3.901.1-14.2 36.00	МН17	160	4	70	6,38	
-01	МН18	180	5	80	7,10	
-02	МН19	200			7,98	

1. Закладное изделие выполнить в разобранном виде без приварки анкеров в разженкованные отверстия поз. 2. Приварку указанных анкеров выполнить при установке изделия в опалубку ручными валиковыми швами (см. СН 393-78, тип 21)

Гл. инж. пр	Новоминский	
Н. контр.	Плотник	
Нач. отд.	Волошин	
Гл. спец.	Плотник	
Рук. гр.	Айзенберг	
Рук. гр.	Клоцман	

3.901.1-14.2 36.00СБ

Изделие закладное
Сборочный чертеж
(МН17 - МН19)

Стадия	Масса	Масштаб
Р	см. табл.	
Лист	Листов 1	

Укрводоканалпроект

Инв. N подл. | Подпись и дата | Взам. инв. N

Сборочная единица	Зона	Поз.	Обозначение	Наименование	Кол. на исполнение 3.901.1-14.2 37.00- —	01	02	Примечание
				Документация				
ЭЧ			3.901.1-14.2 37.00 СБ	Сборочный чертеж	×	×	×	
ЭЧ			3.901.1-14.2 00.00 ТТ	Технические требования	×	×	×	
				Детали				
Б.Ч		1	3.901.1-14.2 37.01	Полоса 240×12 ГОСТ 103-76, L=200	1			4,51 кг
			-01	Полоса 240×14 ГОСТ 103-76, L=200		1		5,26 кг
			-02	Полоса 240×16 ГОСТ 103-76, L=200			1	6,02 кг
Б.Ч		2	3.901.1-14.2 37.02	ф10 Ж III ГОСТ 5781-82, L=180	4	4	4	0,11 кг
Б.Ч		3	3.901.1-14.2 37.03	ф16 Ж III ГОСТ 5781-82, L=550	2			0,87 кг
			-01	ф18 Ж III ГОСТ 5781-82, L=620		2		1,24 кг
			-02	ф20 Ж III ГОСТ 5781-82, L=680			2	1,68 кг

Гл.инж.пр.	Новоминский	
Н.контр.	Платник	
Нач.отд.	Волошин	
Гл.спец.	Платник	
Рук. гр.	Гизендорг	
Рил. гр.	Клочман	

3.901.1-14.2 37.00

Изделие закладное (МН20-МН22)

Стадия	Лист	Листов
Р		1

Укрводоканалпроект

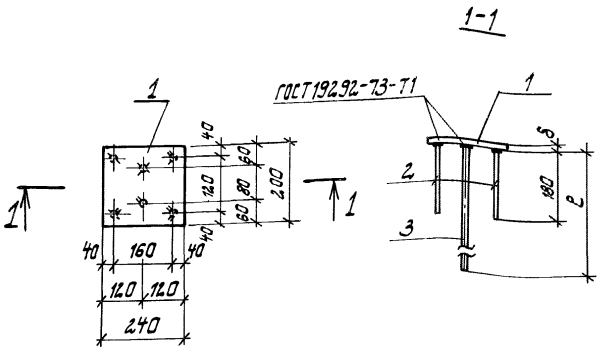

Обозначение	Марка	Размеры, мм ℓ	Размеры, мм δ	Масса, кг	Примечание
3.901.1-14.2 37.00	МН20	550	12	6,69	
-01	МН21	620	14	8,18	
-02	МН22	680	16	9,82	

Инв.№ подл. | Подпись и дата | Взам.инв.№

Гл.инж.пр.	Новотинский		
Н.контр.	Платник		
Нач.отд.	Волошин		
Гл.спец.	Платник		
Рук.гр.	Айзенберг		
Рук.гр.	Клацман		

3.901.1-14.2 37.00СБ

Изделие закладное
Сборочный чертеж
(МН20 – МН22)

Стадия	Масса	Масштаб
Р	см. табл.	
Лист	Листов 1	

Укрводоканалпроект

Формат	Зона	Поз.	Обозначение		Наименование	Кол. на исполнение 3.901.1-14.2 38.00- —	01	02	03	04						Примечание
					Документация											
А4			3.901.1-14.2	38.00СБ	Сборочный чертеж	×	×	×	×	×						
А4			3.901.1-14.2	00.00ТТ	Технические требования	×	×	×	×	×						
					Детали											
Б.ч.		1	3.901.1-14.2	38.01	ф20 AI ГОСТ 5781-82, L=1540	1										3,80 кг
Б.ч.			3.901.1-14.2	38.02	ф22 AI ГОСТ 5781-82, L=1660		1									4,95 кг
Б.ч.			3.901.1-14.2	38.03	ф25 AI ГОСТ 5781-82, L=2100			1								8,06 кг
Б.ч.			3.901.1-14.2	38.04	ф28 AI ГОСТ 5781-82, L=2250				1							10,86 кг
Б.ч.			3.901.1-14.2	38.05	ф32 AI ГОСТ 5781-82, L=2450					1						15,45 кг
Б.ч.		2	3.901.1-14.2	38.06	ф6 AI ГОСТ 5781-82, L=600	4	4									0,13 кг
				-01	ф8 AI ГОСТ 5781-82, L=600			4	4	4						0,24 кг

Гл. спец.	Новоминский	
Н. контр.	Платник	
Нач. отд.	Волошин	
Гл. спец.	Платник	
Рук. гр.	Айзенберг	
Рук. гр.	Клоцман	

3.901.1-14.2 38.00

Изделие закладное (МН 23-МН 27)

Стадия	Лист	Листов
Р		1

Укрводоканалпроект

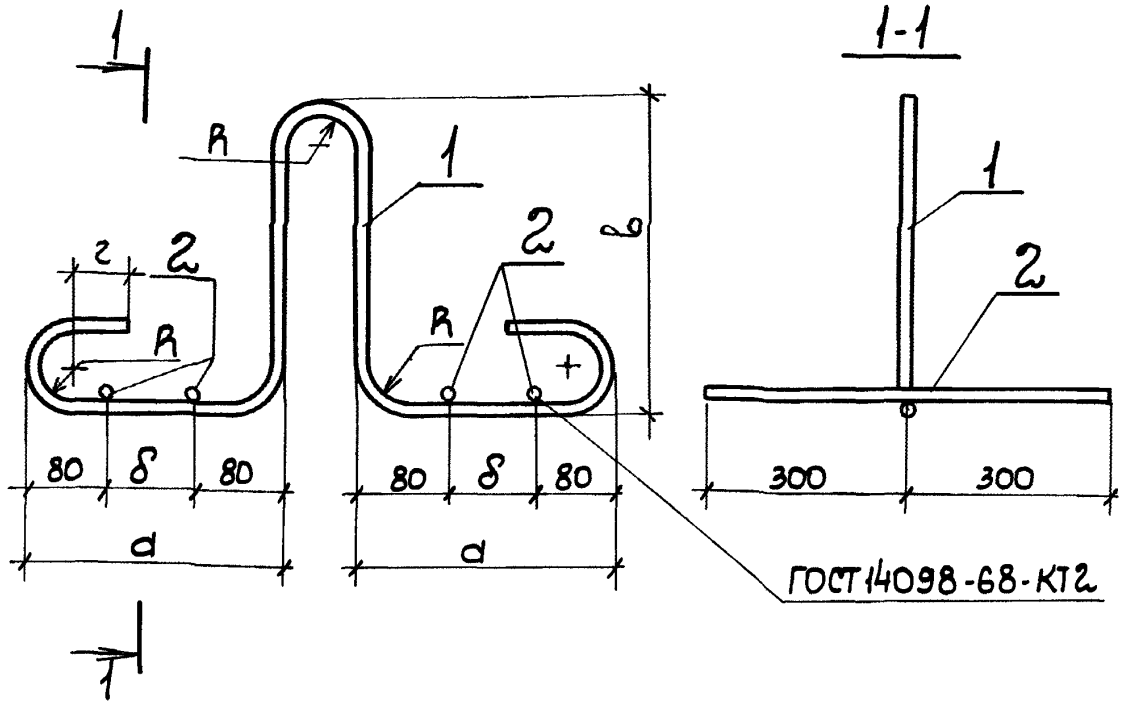

Обозначение	Марка	Размеры в мм					Масса, кг	Примеч.
		R	а	б	в	г		
3.901.1-14.2 38.00	МН23	40	260	100	350	70	4,32	
-01	МН24		310	150	360		5,47	
-02	МН25	60	385	225	430	100	9,01	
-03	МН26		460	300			11,81	
-04	МН27				530		16,40	

Гл.инж.пр.	Новоминский	
Н.контр.	Плотник	
Нач.отд	Валошин	
Гл.спец.	Плотник	
Рук.гр.	Айзенберг	
Рук.гр.	Клоцман	

3.901.1-14.2 38.00 СБ

Изделие закладное
Сборочный чертеж
(МН23-МН27)

Стадия	Масса	Масштаб
Р	см. табл.	
Лист	Листов 1	

Укрводоканалпроект

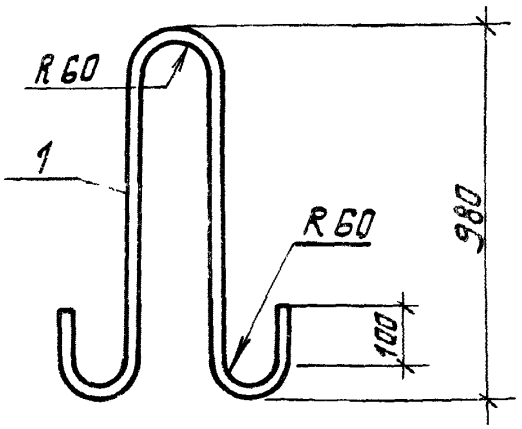

Формат	Зона	Поз.	Обозначение	Наименование	Кол.	Примеч.
				Документация		
А4			3.901.1-14.2 ОО.ОО ТТ	Технические требования		
				Детали		
Б.Ч.		1	3.901.1-14.2 39.00	ф32 AI ГОСТ 5781-82, L=2490	1	15,71 кг

Взам. инв. №

Подпись и дата

Инв. № подл.

Гл. инж. пр	Навоминский		
Н. контр.	Плотник		
Нач. отд.	Волощин		
Гл. спец.	Плотник		
Рук. гр.	Айзенберг		
Рук. гр.	Клоцман		

3.901.1-14.2 39.00

Изделие закладное МН28

Стадия	Масса	Масштаб
Р	15,71 кг	
Лист	Листов 1	

ВСт3 пс 2

Укроводоканалпроект

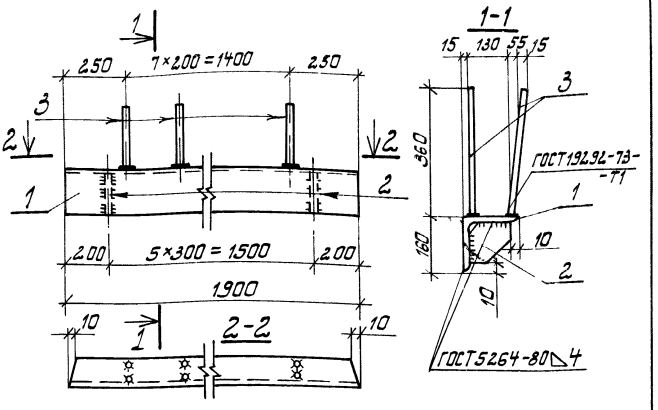

Формат	Зона	Поз.	Обозначение	Наименование	Кол.	Примеч.
				Документация		
А4			3.901.1-14.2 00.00ТТ	Технические требования		
				Детали		
Б4		1	3.901.1-14.2 40.01	Уголок 160×160×12 ГОСТ8509-72*		
				L=1900	1	55,86кг
Б4		2	3.901.1-14.2 40.02	Полоса 150×10 ГОСТ 103-76,		
				L=150	6	1,76 кг
Б4		3	3.901.1-14.2 40.03	ф12 AIII ГОСТ 5781-82, L=360	8	0,32 кг

Гл.инж.пр.	Новотинский		
Н.контр.	Платник		
Нач.отд.	Валошин		
Гл.спец.	Платник		
Рук.гр.	Низенберг		
Рук.гр.	Клоцман		

3.901.1-14.2 40.00

Изделие закладное МН29

Стадия	Масса	Масштаб
Р	68,98кг	
Лист	Листов 1	

Укрводоканалпроект

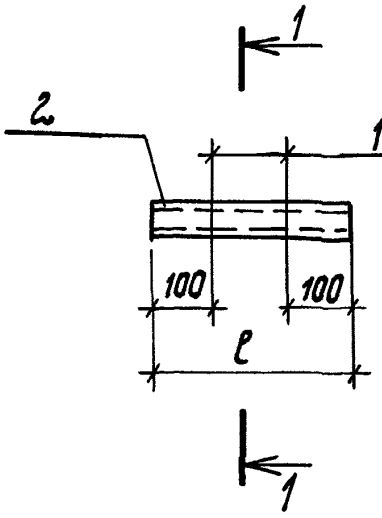

1-1

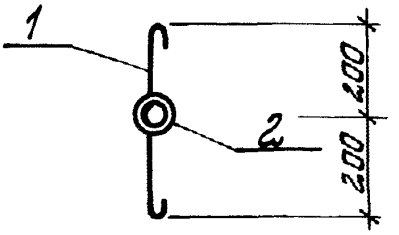

Обозначение	Марка	l, мм	Масса, кг
3.901.1-14.2 41.00	МН30	300	0.56
-01	МН31	400	0.68

Формат	Зона	Поз	Обозначение	Наименование	Кол.	Примеч.
				Документация		
А4			3.901.1-14.2 00.00 ТТ	Технические требования		
				Детали		
Б.Ч.		1	3.901.1-14.2 41.01	ФбАТ ГОСТ5781-82, L=560	2	0,11кг
			Переменные данные для исполнений:			
				3.901.1-14.2 41.00		
Б.Ч.		2	3.901.1-14.2 41.02	Труба Ф25×2.0 ГОСТ10704-76, L=300	1	0,34кг
				3.901.1-14.2 41.00-01		
Б.Ч.		2	3.901.1-14.2 41.02-01	Труба Ф25×2.0 ГОСТ10704-76, L=400	1	0,46кг

Взам. инв. №

Подпись и дата

Инв. № подл.

Гл.инж.пр.	Новоминский	
Н.контр.	Платник	
Нач.отд.	Валошин	
Гл.спец.	Платник	
Рук.гр.	Айзенберг	
Рук.гр.	Клацман	

3.901.1-14.2 41.00

Изделие закладное (МН30, МН31).

Стадия	Масса	Масштаб
Р	см. табл.	
Лист	Листов 1	

Укрводоканалпроект

Фор	Зо	По	Обозначение	Наименование	Кол. на исполнение 3.901.1-14.2 42.00- —	01	02	03	04	05	06	07	08	09	Примечание
				Документация											
А4			3.901.1-14.2 42.00 СБ	Сборочный чертеж	×	×	×	×	×	×	×	×	×	×	
А4			3.901.1-14.2 00.00 ТТ	Технические требования	×	×	×	×	×	×	×	×	×	×	
				Детали											
Б.ч.		1	3.901.1-14.2 42.01	ф10 AIII ГОСТ 5781-82, L=300	2	2	2	2	2	2	2	2	2	2	0,18 кг
Б.ч.		2	3.901.1-14.2 42.02	Полоса 50×6 ГОСТ 103-76 L=210	1										0,49 кг
			-01	Полоса 50×6 ГОСТ 103-76 L=200		1									0,47 кг
			-02	Полоса 50×6 ГОСТ 103-76 L=230			1								0,54 кг
			-03	Полоса 50×6 ГОСТ 103-76 L=260				1							0,61 кг
			-04	Полоса 50×6 ГОСТ 103-76 L=280					1						0,65 кг
			3.901.1-14.2 42.03	Полоса 50×8 ГОСТ 103-76 L=210						1					0,65 кг
			-01	Полоса 50×8 ГОСТ 103-76 L=230							1				0,72 кг
			-02	Полоса 50×8 ГОСТ 103-76 L=250								1			0,79 кг
			-03	Полоса 50×8 ГОСТ 103-76 L=260									1		0,83 кг
			-04	Полоса 50×8 ГОСТ 103-76 L=280										1	0,90 кг

1. Исполнение - 10÷25
см. листы 2; 3.

Гл. инж. пр	Новомижский	
Н. контр	Плотник	
Нач. отд.	Волошин	
Гл. спец.	Плотник	
Рук. гр.	Айзенберг	
Ст. инж.	Малинина	

3.901.1-14.2 42.00

Изделие соединительное (МС1-МС26)

Стадия	Лист	Листов
Р	1	3

Укрводоканалпроект

Инв. N подл.	Подпись и дата	Взам. инв. N

Формат	Зона	Поз.	Обозначение	Наименование	Кол. на исполнение 3.901.1-14.2 42.00- 10	11	12	13	14	15	16	17	18	19	Примечание
				Документация											
А4			3.901.1-14.2 42.00 СБ	Сборочный чертеж	×	×	×	×	×	×	×	×	×	×	
А4			3.901.1-14.2 00.00 ТТ	Технические требования	×	×	×	×	×	×	×	×	×	×	
				Детали											
Б.Ч		1	3 901.1-14.2 42.01	ф10 А III ГОСТ 5781-82 L=300	2	2	2	2	2	2	2	2	2	2	0,18кг
Б.Ч		2	3.901.1-14.2 42.04	Полоса 50×10 ГОСТ 103-76 L=250	1										0,98кг
			-01	Полоса 50×10 ГОСТ 103-76 L=230		1									0,90кг
			3.901.1-14.2 42.05	Полоса 50×14 ГОСТ 103-76 L=260			1								1,43кг
			-01	Полоса 50×14 ГОСТ 103-76 L=210				1							1,15кг
			-02	Полоса 50×14 ГОСТ 103-76 L=230					1						1,26кг
			3.901.1-14.2 42.06	Полоса 60×14 ГОСТ 103-76 L=210						1					1,38кг
			3.901.1-14.2 42.07	Полоса 60×12 ГОСТ 103-74 L=230							1				1,30кг
			3.901.1-14.2 42.08	Полоса 100×8 ГОСТ 103-76 L=230								1			1,44кг
			-01	Полоса 100×8 ГОСТ 103-76 L=250									1		1,57кг
			-02	Полоса 100×8 ГОСТ 103-76 L=200										1	1,25кг

Формат	Зона	Поз.	Обозначение		Наименование	Кол. на исполнение 3.901.1-14.2 42.00-										Примечание
						20	21	22	23	24	25					
					Документация											
А4			3.901.1-14.2	42.00СБ	Сборочный чертеж	×	×	×	×	×	×					
А4			3.901.1-14.2	00.00ТТ	Технические требования	×	×	×	×	×	×					
					Детали											
Б.Ч.		1	3.901.1-14.2	42.01	ф10 AIII ГОСТ 5781-82 L=300	2	2	2	2	2	2					0,18кг
Б.Ч.		2	3.901.1-14.2	42.09	Полоса 100×10 ГОСТ 103-76 L=250	1										1,96кг
				-01	Полоса 100×10 ГОСТ 103-76 L=230		1									1,80кг
			3.901.1-14.2	42.10	Полоса 100×12 ГОСТ 103-76 L=250			1	1	1						2,35кг
			3.901.1-14.2	42.11	Полоса 100×14 ГОСТ 103-76 L=250						1					2,88кг

Развертка

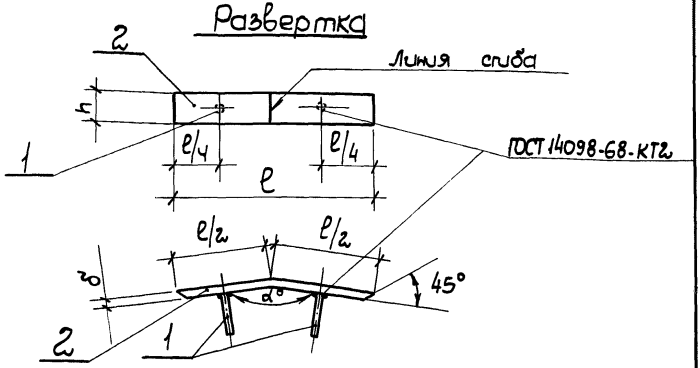

Таблицу исполнений смотреть на л. 2.

				3.901.1-14.2	42.00 СБ	
				Изделие соединительное (МС1-МС26)	Стадия: Р	Масса: см. табл.	Масштаб:
Гл. инж. пр.	Новоминский				Лист 1	Листов 2	
Н. контр.	Плотник				Укрводоканалпроект		
Нач. отд.	Волошин						
Гл. спец.	Плотник						
Рук. гр.	Фейенберг						
Ст. инж.	Малинина						

Инв. № подл. | Подпись и дата | Взам. инв. №

Обозначение	Марка	h мм	ℓ мм	δ мм	α °	Масса кг	Примеч.
3.901.1-14.2 42.00	МС1	50	210	6	162	0,85	
-01	МС2		200		147°17'	0,83	
-02	МС3		230		165°36'	0,90	
-03	МС4		260		156°	0,97	
-04	МС5		280		152°18'	1,01	
-05	МС6		210	8	162°	1,01	
-06	МС7		230		165°36'	1,08	
-07	МС8		250		167°35'	1,15	
-08	МС9		260		156°	1,19	
-09	МС10		280		152°18'	1,26	
-10	МС11		250	10	167°35'	1,34	
-11	МС12		230		165°36'	1,26	
-12	МС13		260	14	156°	1,76	
-13	МС14		210		170°46'	1,51	
-14	МС15		230		169°25'	1,62	
-15	МС16	60	210		170°46'	1,74	
-16	МС17		230	12	167°35'	1,66	
-17	МС18	100			165°36'	1,80	
-18	МС19		250	8	167°35'	1,93	
-19	МС20		200		162°	1,61	
-20	МС21		250	10	167°35'	2,32	
-21	МС22		230		165°36'	2,16	
-22	МС23		250	12	170°46'	2,71	
-23	МС24				169°25'	2,71	
-24	МС25				167°35'	2,71	
-25	МС26			14	170°46'	3,24	

Взам.инв.№ | Подпись и дата | Инв.№ подл.

Развертка

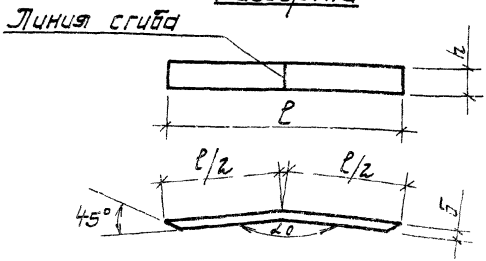

Обозначение	Марка	h мм	ℓ мм	δ мм	α°	Масса кг	Примеч.
3.901.1-14.2 43.00	МС27	50	220	6	147°47'	0,51	
-01	МС28		340		152°18'	0,79	
-02	МС29			8		1,06	
-03	МС30		320	6	156°	0,74	
-04	МС31			8		1,00	
-05	МС32		370			1,16	
-06	МС33			14		2,03	
-07	МС34		260	6	162°	0,60	
-08	МС35			8		0,81	
-09	МС36		270	6	165°36'	0,63	
-10	МС37		330	8		1,03	
-11	МС38			10		1,29	
-12	МС39		350	8	167°35'	1,09	

Гл.инж.пр.	Новотинский	
Н.контр.	Плотник	
Нач.отд	Волощин	
Гл.спец.	Плотник	
Рук.гр.	Гизенберг	
Ст.инж.	Малинина	

3.901.1-14.2 43.00

Изделие соединительное (МС27-МС72)

Стадия	Масса	Масштаб
Р	см. табл.	
Лист 1	Листов 3	

Укроводоканалпроект

Обозначение	Марка	h мм	ℓ мм	δ мм	α°	Масса кг	Примеч
3.901.1-14.2 43.00 -13	МС40	50	350	10	167°35'	1,37	
-14	МС41		380	14	169°25'	2,09	
-15	МС42				170°46'	3,11	
-16	МС43	60				2,50	
-17	МС44	100	300	8	165°36'	1,88	
-18	МС45		360	10		2,82	
-19	МС46		250	8	162°	1,56	
-20	МС47		310		167°35'	1,95	
-21	МС48		370			2,90	
-22	МС49		380	10	169°25'	2,97	
-23	МС50				170°46'		
-24	МС51		420	14		4,60	
-25	МС52		380			4,17	
-26	МС53		250	10	167°35'	1,96	
-27	МС54	160	260	12	141°17'	3,91	
-28	МС55		310		152°18'	4,90	
-29	МС56		280		156°	4,42	
-30	МС57		240		162°	3,79	
-31	МС58		250		165°36'	2,37	
-32	МС59		260		167°35'	4,11	
-33	МС60		240		169°25'	3,79	
-34	МС61		230		170°46'	3,63	
-35	МС62	500	220	8	141°17'	6,90	
-36	МС63		300		152°18'	9,42	
-37	МС64		280		156°	8,79	
-38	МС65		270		162°	8,47	

Инв.№подл. | Подпись и дата | Взам.инв.№

Обозначение	Марка	h мм	ℓ мм	δ мм	α°	Масса, кг	Примеч.
3.901.1-14.2 43.00-39	МС66	500	300	8	165°36'	9,42	
-40	МС67		320		167°35'	10,04	
-41	МС68		300		169°25'	9,42	
-42	МС69				170°46'		
-43	МС70	650	320		167°35'	13,04	
-44	МС71		300		169°25'	12,24	
-45	МС72				152°18'		

Инв. № подл.	Подпись и дата	Взам. инв. №

Формат	Зона	Поз.	Обозначение	Наименование	Кол. на исполнение 3.901.1-14.2 44.00- —	01	02	03	04	05	06	07	08	09	Примечание
				Документация											
А4			3.901.1-14.2 44.00СБ	Сборочный чертеж											
А4			3.901.1-14.2 00.00ТТ	Технические требования											
				Детали											
Б.Ч.		1	3.901.1-14.2 44.01	ф10А III ГОСТ 5781-82 L=250	2	2	2	2	2	2	2	2			0,15кг
			-01	ф10А III ГОСТ 5781-82 L=150									2	2	0,09кг
Б.Ч.		2	3.901.1-14.2 44.02	Полоса 380×8 ГОСТ 103-76 L=500	1				1	1			1		11,93кг
			-01	Полоса 420×8 ГОСТ 103-76 L=500		1								1	13,19кг
			-02	Полоса 400×8 ГОСТ 103-76 L=500			1								12,56кг
			-03	Полоса 360×8 ГОСТ 103-76 L=500				1			1	1			11,30кг

Исполнения 10÷15 см. лист 2.

Гл. инж. пр	Новотинский	
Н. контр.	Плотник	
Нач. отд.	Волошин	
Гл. спец.	Плотник	
Рук. гр.	Айзенберг	
Ст. инж.	Малинина	

3.901.1-14.2 44.00

Изделие соединительное МС73-МС88

Стадия	Лист	Листов
Р	1	2

Укрводоканалпроект

Формат	Зона	Поз.	Обозначение	Наименование	Кол. на исполнение 3.901.1-14 44.00- 10	11	12	13	14	15					Примечание
				Документация											
А4			3.901.1-14.2 44.00 СБ	Сборочный чертеж	×	×	×	×	×	×					
А4			3.901.1-14.2 00.00ТТ	Технические требования	×	×	×	×	×	×					
				Детали											
Б.Ч.		1	3.901.1-14.2 44.01-01	ф10 AIII ГОСТ 5781-82 L=150	2	2	2	2	2	2					0,09 кг
Б.Ч.		2	3.901.1-14.2 44.02	Полоса 380×8 ГОСТ 103-76 L=500			1	1							11,93 кг
			-03	Полоса 360×8 ГОСТ 103-76 L=500		1			1	1					11,30 кг
			-02	Полоса 400×8 ГОСТ 103-76 L=510	1										12,56 кг

Развертка ГОСТ 14098-68-КТ2

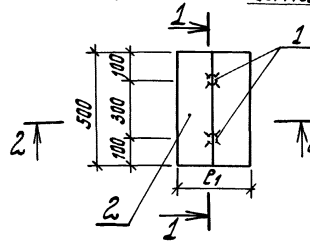

Обозначение	Марка	l_1, мм	l_2 мм	$\alpha°$	Масса, кг	Примеч.
3.901.1-14.2 44.00	МС 73	380	250	147°17'	12,23	
-01	МС 74	420		152°18'	13,49	
-02	МС 75	400		156°00'	12,86	
-03	МС 76	360		162°00'	11,60	
-04	МС 77	380		165°36'	12,23	
-05	МС 78			167°35'		
-06	МС 79	360		169°25'	11,60	
-07	МС 80			170°46'		
-08	МС 81	380	150	147°17'	12,11	
-09	МС 82	420		152°18'	13,37	
-10	МС 83	400		156°00'	12,74	
-11	МС 84	360		162°00'	11,48	
-12	МС 85	380		165°36'	12,11	
-13	МС 86			167°35'		
-14	МС 87	360		169°25'	11,48	
-15	МС 88			170°46'		

Взам. инв. №

Подпись и дата

Инв. № подл.

Гл. инж. пр.	Набатинский	
Н. контр.	Платник	
Нач. отд.	Валашин	
Гл. спец.	Платник	
Рук. гр.	Жуковерг	
Ст. инж.	Малинина	

3.901.1-14.2 44.00СБ

Изделие соединительное. Сборочный чертеж. (МС 73 – МС 88)

Стадия	Масса	Масштаб
Р	см. табл.	
Лист	Листов 1	

Укрводоканалпроект

Рис.1

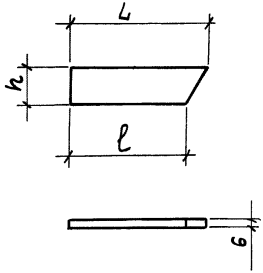

Рис.2

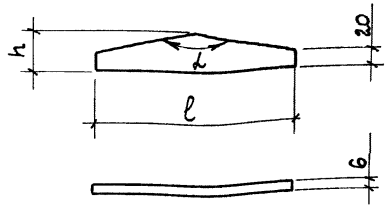

Рис.	Обозначение	Марка	h мм	L мм	l мм	α°	Масса кг	Примечание
1	3.901.1-14.2 45.00	МС89	120	305	270	отсутствует	1,72	
	-01	МС90		320	290		1,81	
	-02	МС91		300	275		1,70	
	-03	МС92		275	255		1,55	
	-04	МС93		290	260		1,58	
	-05	МС94		295	270		1,60	
	-06	МС95		280	260		1,55	
2	-07	МС96	50	отсутствует	210	147°17'	0,50	
	-08	МС97	50		250	152°18'	0,59	
	-09	МС98	45		225	156°00'	0,48	

Инв.№ подл. | Подпись и дата | Взам.инв.№

Гл.инж.пр	Новоминский		
Н.контр.	Плотник		
Нач.отд.	Волошин		
Гл.спец.	Плотник		
Рук.гр.	Айзенберг		
Ст.инж.	Малинина		

3.901.1-14.2 45.00

Изделие соединительное (МС89 – МС98)

Стадия	Масса	Масштаб
Р	см. табл.	
Лист	Листов 1	

Укрводоканалпроект

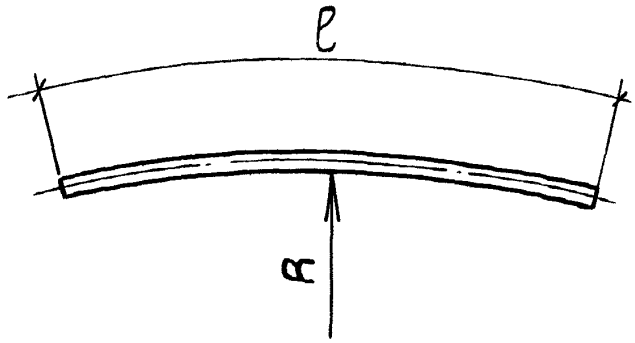

Обозначение	Наименование	Марка	R мм	Масса кг
3.901.1-14.2 46.00	ф10 AIII ГОСТ 5781-81 ℓ=460	МС99	3160	0,28
-01	ф14 AIII ГОСТ 5781-81 ℓ=500	МС100	3155	0,60
-02	ф16 AIII ГОСТ 5781-81 ℓ=530	МС101	3155	0,84
-03	ф18 AIII ГОСТ 5781-81 ℓ=630	МС102	3900	1,26
-04	ф20 AIII ГОСТ 5781-81 ℓ=650	МС103	3900	1,60
-05	ф16 AIII ГОСТ 5781-81 ℓ=590	МС104	4505	0,93
-06	ф18 AIII ГОСТ 5781-81 ℓ=620	МС105	4500	1,24
-07	ф20 AIII ГОСТ 5781-81 ℓ=640	МС106	4500	1,58
-08	ф22 AIII ГОСТ 5781-81 ℓ=670	МС107	4500	2,00
-09	ф28 AIII ГОСТ 5781-81 ℓ=740	МС108	4490	3,57

Взам. инв. N | Подпись и дата | Инв. N подл.

Гл. инж. пр.	Новоминский	
Н. контр.	Плотник	
Нач. отд.	Волошин	
Гл. спец.	Плотник	
Рук. гр.	Айзенберг	
Ст. инж.	Малинина	

3.901.1-14.2 46.00

Изделие соединительное (МС 99 - МС 121; МС 136)

Стадия	Масса	Масштаб
Р	см. табл.	
Лист 1	Листов 2	

Укрводоканалпроект

Обозначение	Наименование	Марка	A мм	Масса, кг
3.901.1-14.2 46.00 -10	ф16 AIII ГОСТ 5781-81 ℓ=680	МС109	6005	1,07
-11	ф18 AIII ГОСТ 5781-81 ℓ=610	МС110	6000	1,22
-12	ф20 AIII ГОСТ 5781-81 ℓ=630	МС111	6000	1,55
-13	ф18 AIII ГОСТ 5781-81 ℓ=640	МС112	7650	1,28
-14	ф20 AIII ГОСТ 5781-81 ℓ=660	МС113	7650	1,63
-15	ф22 AIII ГОСТ 5781-81 ℓ=690	МС114	7650	2,06
-16	ф25 AIII ГОСТ 5781-81 ℓ=720	МС115	7645	2,76
-17	ф20 AIII ГОСТ 5781-81 ℓ=690	МС116	9000	1,70
-18	ф22 AIII ГОСТ 5781-81 ℓ=730	МС117	9000	2,18
-19	ф25 AIII ГОСТ 5781-81 ℓ=750	МС118	8995	2,88
-20	ф28 AIII ГОСТ 5781-81 ℓ=770	МС119	10490	3,71
-21	ф28 AIII ГОСТ 5781-81 ℓ=770	МС120	11990	3,71
-22	ф32 AIII ГОСТ 5781-81 ℓ=770	МС121	11990	4,85
-23	ф28 AIII ГОСТ 5781-81 ℓ=770	МС136	9000	3,71

Инв. N подл. | Подпись и дата | Взам. инв. N

Формат	Зона	Поз.	Обозначение	Наименование	Кол.	Примечание
				Документация		
АЧ			3.901.1-14.2 ООТТ	Технические требования		
				3.901.1-14.2 47.00		МС122
				Детали		
Б.Ч		1	3.901.1-14.2 47.00	ф14АIII ГОСТ 5781-81 L=250	1	0,30кг
				3.901.1-14.2 47.00-01		МС123
				Детали		
Б.Ч		1	-01	ф16АIII ГОСТ 5781-81 L=250	1	0,40кг
				3.901.1-14.2 47.00-02		МС124
				Детали		
Б.Ч		1	-02	ф18АIII ГОСТ 5781-81 L=250	1	0,50кг
				3.901.1-14.2 47.00-03		МС125
				Детали		
Б.Ч		1	-03	ф20АIII ГОСТ 5781-81 L=250	1	0,60кг

Гл. инж. пр	Новоминский	
Н. контр.	Плотник	
Нач. отд.	Волошин	
Гл. спец	Плотник	
Рук. гр.	Айзенберг	
Ст. инж.	Малинина	

3.901.1-14.2 47.00

Изделие соединительное (МС 122 – МС 130)

Стадия	Масса	Масштаб
Р	см. табл.	
Лист 1	Листов 2	

Укрводоканалпроект

Формат	Зона	Поз.	Обозначение	Наименование	Кол.	Примечание
				3.901.1-14.2 47.00-04		МС 12.6
				Детали		
Б.ч.		1	3.901.1-14.2 47.00 -04	ф16 AIII ГОСТ 5781-81 L=1500	1	2,38 кг
				3.901.1-14.2 47.00-05		МС 12.7
				Детали		
Б.ч.		1	-05	ф18 AIII ГОСТ 5781-81 L=1500	1	3,00 кг
				3.901.1-14.2 47.00-06		МС 12.8
				Детали		
Б.ч.		1	-06	ф20 AIII ГОСТ 5781-81 L=1500	1	3,70 кг
				3.901.1-14.2 47.00-07		МС 12.9
				Детали		
Б.ч.		1	-07	ф22 AIII ГОСТ 5781-81 L=1500	1	4,48 кг
				3.901.1-14.2 47.00-08		МС 13.0
				Детали		
Б.ч.		1	-08	ф12 AIII ГОСТ 5781-81 L=360	1	0,32 кг

поз.1

Инв.№ подл. | Подпись и дата | Взам. инв.№

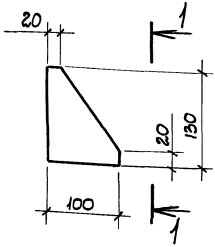

1-1

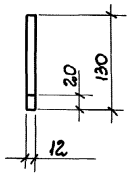

Формат	Зона	Поз.	Обозначение	Наименование	Кол.	Примечание
				Документация		
А4			3.901.1-14.2 00.00 ТТ	Технические требования		
				Детали		
Б4		1	3.901.1-14.2 48.0	Полоса 100×10 ГОСТ 103-76	1	1,2 кг
				L=130		

		3.901.1-14.2 48.00	
Гл. инж. пр.	Новоминский	Изделие соединительное МС131	Стадия: Р; Масса: 1,2 кг; Масштаб:
Н. контр.	Плотник		Лист; Листов 1
Нач. отд.	Волошин		
Гл. спец.	Плотник		Укрводоканалпроект
Рук. гр.	Айзенберг		
Ст. инж.	Малинина		

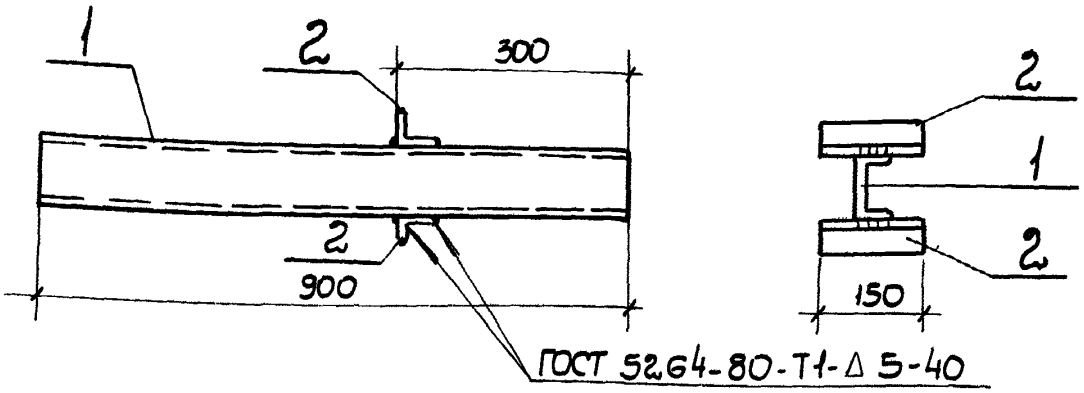

Формат	Зона	Поз.	Обозначение	Наименование	Кол.	Примечание
				Документация		
А4			3.901.1-14.2 ОО.ООТТ	Технические требования		
				Детали		
Б.ч.		1	3.901.1-14.2 49.01	Швеллер 12, ГОСТ 8240-72 L=900	1	9,36кг
Б.ч.		2	3.901.1-14.2 49.02	Уголок 50×50×5 ГОСТ 8509-72		
				L=150	2	0,57кг

Гл. инж. пр.	Новомлинский	
Н. контр.	Плотник	
Нач. отд.	Волошин	
Гл. спец.	Плотник	
Рук. гр.	Айзенберг	
Рук. гр.	Клоцман	

3.901.1-14.2 49.00

Изделие соединительное МС 132

Стадия	Масса	Масштаб
Р	10,50кг	
Лист	Листов 1	

Укрводоканалпроект

Инв. N подл. | Подпись и дата | Взам. инв. N

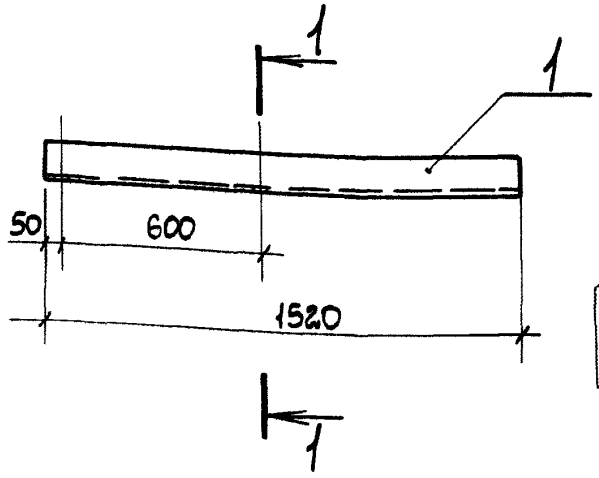

1-1

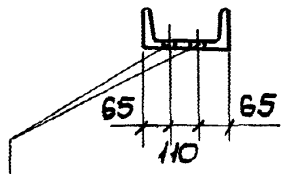

Отверстия ф20

Формат	Зона	Поз.	Обозначение	Наименование	Кол.	Примеч.
				Документация		
А4			3.901.1-14.2 ООТТ	Технические требования		
				Детали		
Б.Ч.		1	3.901.1-14.2 50.00	Швелер 24 ГОСТ 8240-72,		
				L=1520	1	36,48кг

Гл. инж. пр.	Новомлинский	
Н. контр.	Плотник	
Нач. отд.	Волошин	
Гл. спец.	Плотник	
Рук. гр.	Айзенберг	
Рук. гр.	Клоцман	

3.901.1-14.2 50.00

Изделие соединительное МС 133

Стадия	Масса	Масштаб
Р	36,48кг	
Лист	Листов 1	

Укрводоканалпроект

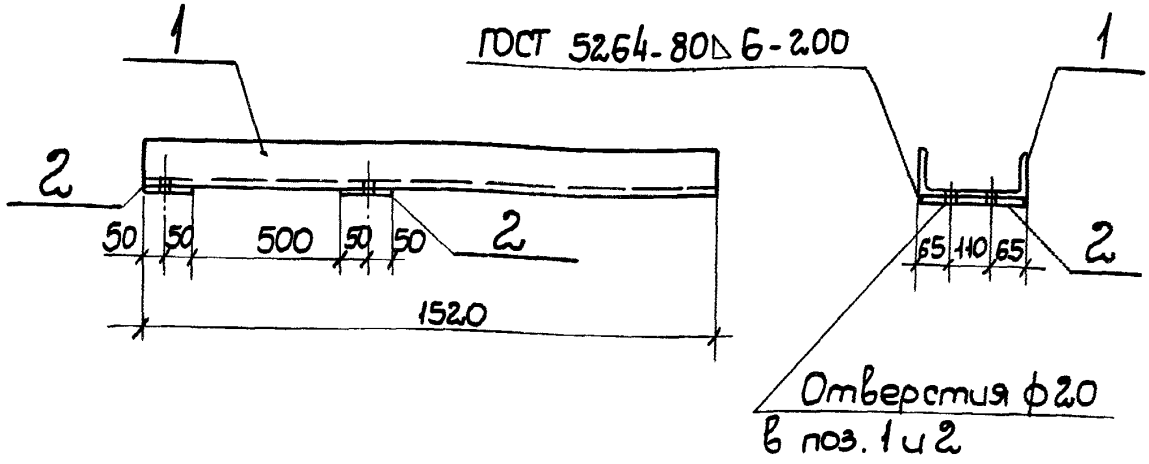

Формат	Зона	Поз.	Обозначение	Наименование	Кол.	Примечание
				Документация		
А4			3.901.1-14.2 00.00 ТТ	Технические требования		
				Детали		
Б.ч		1	3.901.1-14.2 51.01	Швеллер 24 ГОСТ 8240-72 L=1520	1	36,48кг
Б.ч		2	3.901.1-14.2 51.02	Полоса 100×10 ГОСТ 103-76 L=200	2	1,57кг

Гл. инж. пр	Новоминский	
Н. контр	Плотник	
Нач. отд	Волошин	
Гл. спец.	Плотник	
Рук. гр.	Айзенберг	
Рук. гр	Клоцман	

3.901.1-14.2 51.00

Изделие соединительное МС 134

Стадия	Масса	Масштаб
Р	39,62кг	
Лист	Листов 1	

Укрводоканалпроект

Инв. N подл. | Подпись и дата | Взам. инв. N

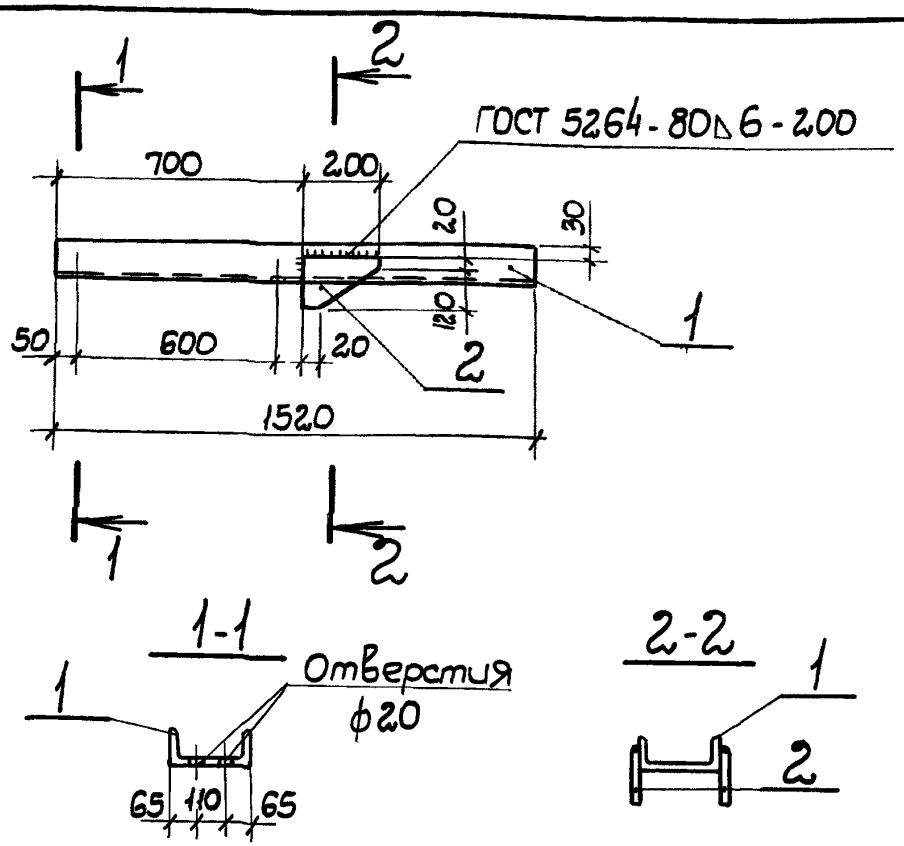

Формат	Зона	Поз.	Обозначение		Наименование	Кол.	Примеч.
					Документация		
			3.901.1-14.2	00.00ТТ	Технические требования		
					Детали		
Б.ч.		1	3.901.1-14.2	52.01	Швеллер 24 ГОСТ 8240-72, L=1520	1	36,48 кг
Б.ч.		2	3.901.1-14.2	52.02	Полоса 140×10 ГОСТ 103-76 L=200	2	2,19кг

Взам. инв. №

Подп. и дата

Инв. № подл.

Н. контр	Плотник	
Нач. отд.	Волошин	
Гл. спец.	Плотник	
Рук. гр.	Айзенберг	
Рук. гр	Клоцман	

3.901.1-14.2 52.00

Изделие соединительное МС 135

Стадия	Масса	Масштаб
Р	40,86кг	
Лист	Листов 1	

Укрводоканалпроект

gost.e-ecolog.ru