ТИПОВЫЕ СТРОИТЕЛЬНЫЕ КОНСТРУКЦИИ, ИЗДЕЛИЯ И УЗЛЫ ЗДАНИЙ И СООРУЖЕНИЙ

СЕРИЯ 2.860–8.93

УЗЛЫ ПОКРЫТИЙ С ФЕРМАМИ ИЗ ЦЕЛЬНОЙ ДРЕВЕСИНЫ ДЛЯ СЕЛЬСКОХОЗЯЙСТВЕННЫХ ЗДАНИЙ СО СТЕНАМИ ИЗ КИРПИЧА.

ВЫПУСК 1

МАТЕРИАЛЫ ДЛЯ ПРОЕКТИРОВАНИЯ.
УЗЛЫ И ДЕТАЛИ. РАБОЧИЕ ЧЕРТЕЖИ.

ЦО0241

gost.e-ecolog.ru

ТИПОВЫЕ СТРОИТЕЛЬНЫЕ КОНСТРУКЦИИ, ИЗДЕЛИЯ И УЗЛЫ ЗДАНИЙ И СООРУЖЕНИЙ

СЕРИЯ 2.860–8.93

УЗЛЫ ПОКРЫТИЙ С ФЕРМАМИ ИЗ ЦЕЛЬНОЙ ДРЕВЕСИНЫ ДЛЯ СЕЛЬСКОХОЗЯЙСТВЕННЫХ ЗДАНИЙ СО СТЕНАМИ ИЗ КИРПИЧА.

ВЫПУСК 1

МАТЕРИАЛЫ ДЛЯ ПРОЕКТИРОВАНИЯ.
УЗЛЫ И ДЕТАЛИ. РАБОЧИЕ ЧЕРТЕЖИ.

РАЗРАБОТАНЫ
АП ГИПРОНИСЕЛЬХОЗ

Гл. инженер — В.А. Черноярров

Нач. отдела И.Н. Котов

УТВЕРЖДЕНЫ
Главным управлением проектирования и инженерных изысканий Госстроя России, письмо от 05.03.94 N 9–4–2/46.

Введены в действие с 01.01.94, приказ АП Гипронисельхоз N 182–п от 20.12.94

Ц00241 2

Обозначение документа	Наименование	Стр.
2.860-8.93.1-ПЗ	Пояснительная записка	3
-1	Маркировочные схемы зданий с совмещен-	
	ным покрытием.	5
-2	Узел 1.	8
-3	Узел 2	10
-4	Узел 3	11
-5	Узел 4, 5	12
-6	Узел 6	13
-7	Узел 7	14
-8	Маркировочные схемы неотапливаемых	
	зданий	15
-9	Узел 8	18
-10	Узел 9	20
-11	Узел 10	21
-12	Соединительная деталь МД-1, МД-2.	22
-13	Анкер А1	23

Инв.№ подл. | Подпись и дата | Взам.инв.№

		2.860-8.93.1	
Нач.отд	Котов	Содержание	Стадия: Р; Лист: ; Листов: 1
Н.контр.	Горилько		АП ГИПРОНИСЕЛЬХОЗ
Зав.гр.	Ковалихина		

Ц00241 3

Формат А4

1. Общая часть.

1.1 Материалы настоящего выпуска предназначены для проектирования покрытий построечного изготовления с асбестоцементными волнистыми листами, для устройства кровель отапливаемых и неотапливаемых зданий сельскохозяйственного назначения.

1.2 Узлы кровли разработаны для зданий с расчетной сейсмичностью не выше 6 баллов возводимых:

- в I...IY снеговых и ветровых районах,
- с расчетной температурой наружного воздуха ниже минус 40 С,
- в условиях неагрессивной и слабоагрессивной степени воздействия газовых сред.

2. Конструктивные решения.

2.1 Узлы кровель разработаны применительно к прогонному решению покрытий зданий с пролетами 9.0; 10.5 и 12.0 м. с несущими каменными стенами и брусчатыми фермами индустриального изготовления.

2.2 Несущие конструкции совмещенного покрытия состоят из неразрезных дощатых прогонов и двойного перекрестного дощатого настила.

2.3 Деревянные прогоны из двух досок сплоченных на гвоздях крепятся с помощью деревянных бобышек и гвоздей к верхнему поясу ферм.

Шаг прогонов при устройстве совмещенной кровли принят 1.0 м.

2.4 Для совмещенной кровли в покрытии дан вариант применения асбестоцементных волнистых листов среднего профиля 40/150 по ГОСТ20430-84.

Допускается применять асбестоцементные листы волнистые обыкновенного профиля по ГОСТ 378-76.

В зависимости от вида применяемых асбестоцементных листов определяется шаг обрешетки.

2.5 Уклон скатов покрытия должен быть не менее 25%.

2.6 Расчетный пролет между опорами листов принимают для листов по ГОСТ20430-84 - 750 мм, а по ГОСТ378-76 -500 мм.

				2.860-8.93.1-ПЗ		
Нач.отд	Котов			Пояснительная записка	Стадия	Лист	Листов
					Р	1	2
Н.контр	Горилько				АП ГИПРОНИСЕЛЬХОЗ		
Зав.гр.	Ковалихина						

Ц00241 4

Формат А4

Листы укладывать горизонтальными рядами от свеса к коньку. В горизонтальных рядах листы укладывают с нахлесткой на одну волну. Вдоль ската кровли нахлестку асбестоцементных листов по ГОСТ20430-84 принимают не менее 150 мм, а при применении листов по ГОСТ378-76 - не менее 200 мм.

2.7 Опирание металлодеревянных ферм на кирпичные стены осуществляется только через железобетонные подушки.

2.8 Вокруг вентиляционных шахт и другого инженерного оборудования следует устраивать защитные фартуки из оцинкованной кровельной стали.

2.9 Монтаж деревянных конструкций осуществляется в соответствии с рабочими чертежами проектов с соблюдением требований главы СНиП 3.03.01-87 "Несущие и ограждающие конструкции".

2.10 Покрытие такого типа может быть применено в зданиях Y степени огнестойкости при глубокой пропитке антипиренами всех деревянных элементов.

Для глубокой пропитки древесины рекомендуются составы ТХЭФ - раствор трихлорэтилфосфата в четыреххлористом углероде и МС 1:1 -водный раствор смеси диаммонный фосфата, сульфата аммония и фтористого натрия.

При назначении раствора следует руководствоваться таблицей 1 и 4 "Рекомендации по применению огнезащитных покрытий для деревянных конструкций" ЦНИИСК им. Кучеренко, 1983г.

2.11 Покрытие с применением асбестоцементных листов с перекрестным настилом не может приниматься в расчет как элемент жесткости покрытия.

Жесткость покрытия в целом, а также устойчивость стропильных конструкций должна обеспечиваться связевой системой в плоскости покрытия.

2.12 Конструктивное решение связей по покрытию разрабатывается в проекте конкретного здания с использованием типовых узлов ТДМ, ТДА и рекомендаций, содержащихся в пояснительной записке к рабочим чертежам деревянных стропильных конструкций, предусматривающих возможность прогонного решения.

2.13 Перед монтажом покрытий должна производиться проверка правильности укладки прогонов путем проведения геодезических замеров. Величины допускаемых отклонений не должны превышать следующих величин:

- по высоте прогонов ± 10мм
- в расстоянии между осями прогонов ± 10мм.

2.14 В рабочих чертежах конкретных проектов должны быть приведены монтажные схемы прогонов, раскладки асбестоцементных листов покрытия с полной маркировкой конструктивных элементов и монтажных узлов.

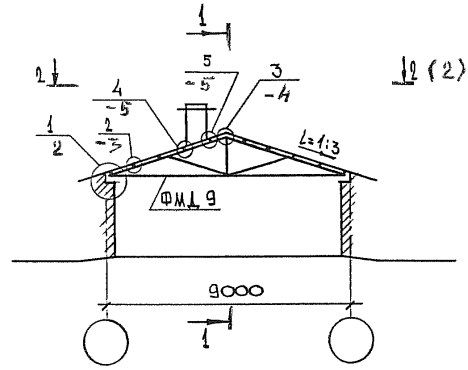

Схема 1

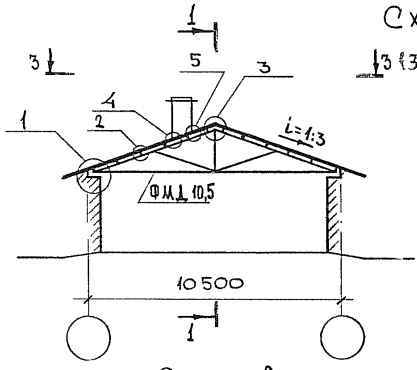

Схема 2

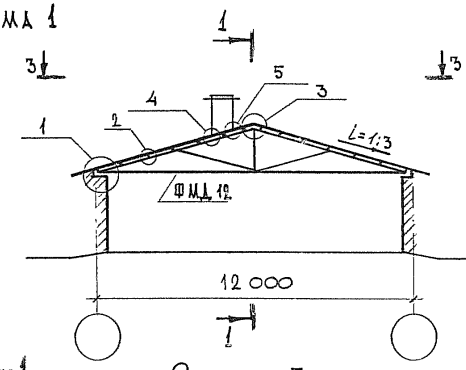

Схема 3

1-1

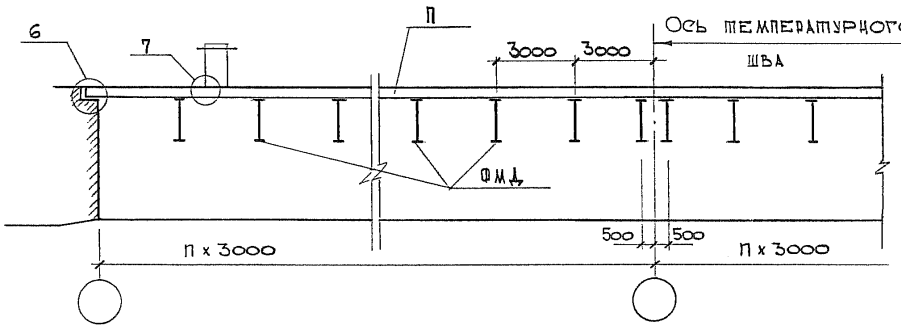

Полная маркировка ферм приведена в выпуске 1 серии 1.063.9-6.93

				2.860-8.93.1-1		
Нач.отд.	Котов			Маркировочные схемы зданий с совмещенным покрытием	Стадия	Лист	Листов
Н.контр.	Горилько				Р	1	3
Зав.гр.	Ковалихина				АП Гипронисельхоз		
Инженер	Орешкина						
Проверил	Ковалихина						

Инв.№ подл. | Подпись и дата | Взам. инв.№

Ц00241 6

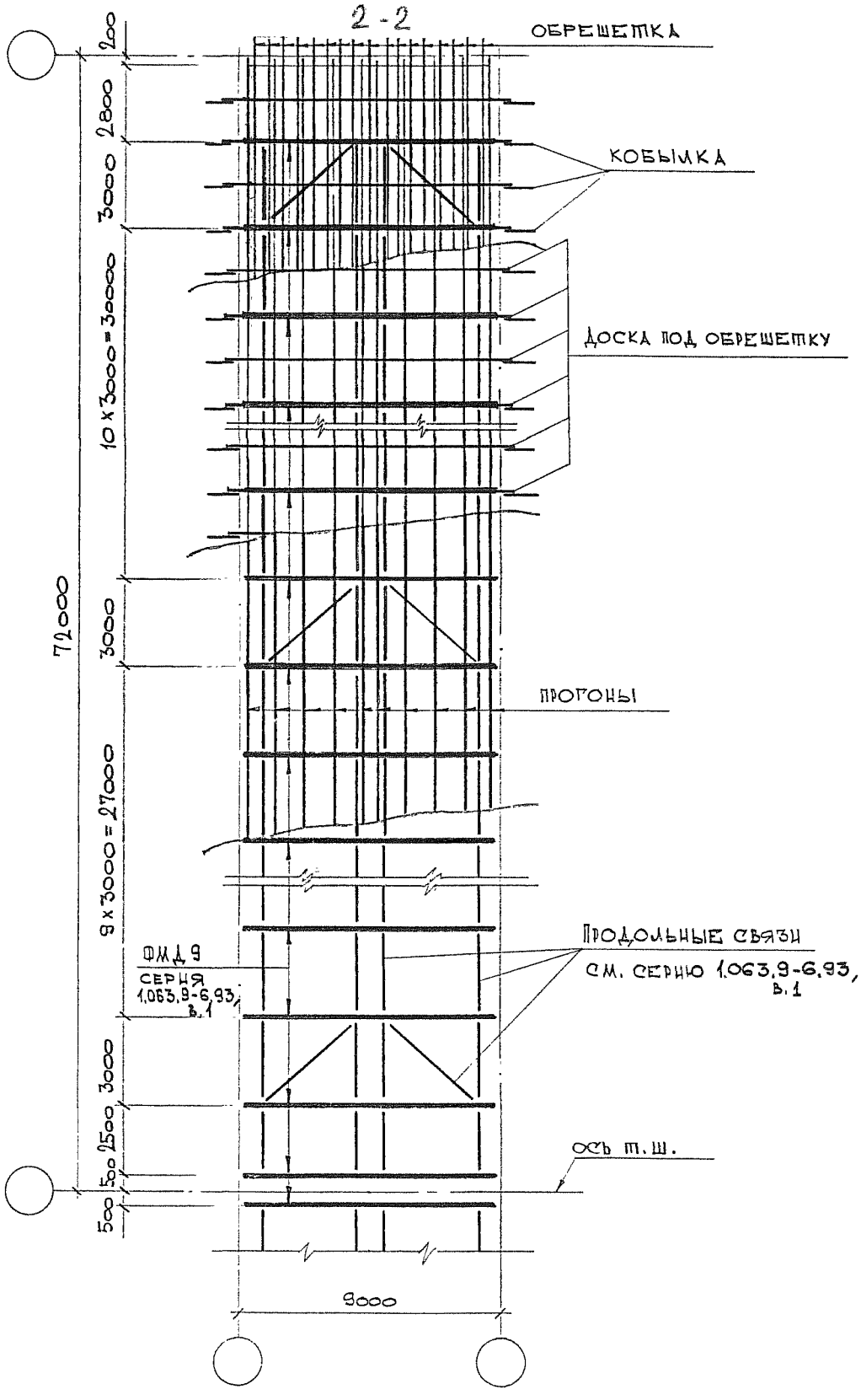

Инв.№ подл.	Подпись и дата	Взам.инв.№

Ц00241 7

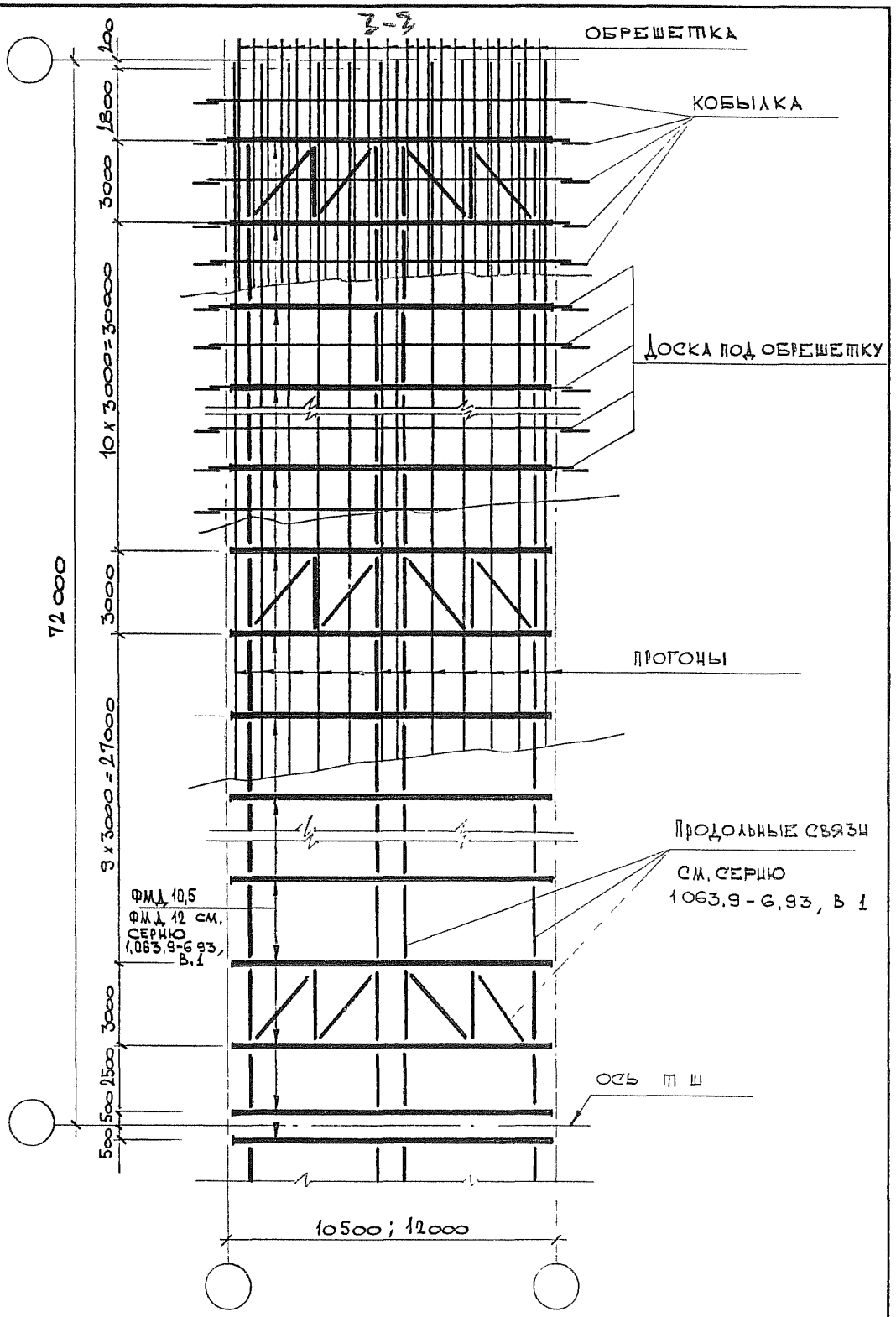

Инв № подл.	Подпись и дата	Взам. инв №

2 860-8.93.1-1	Лист 3

Ц00241 8

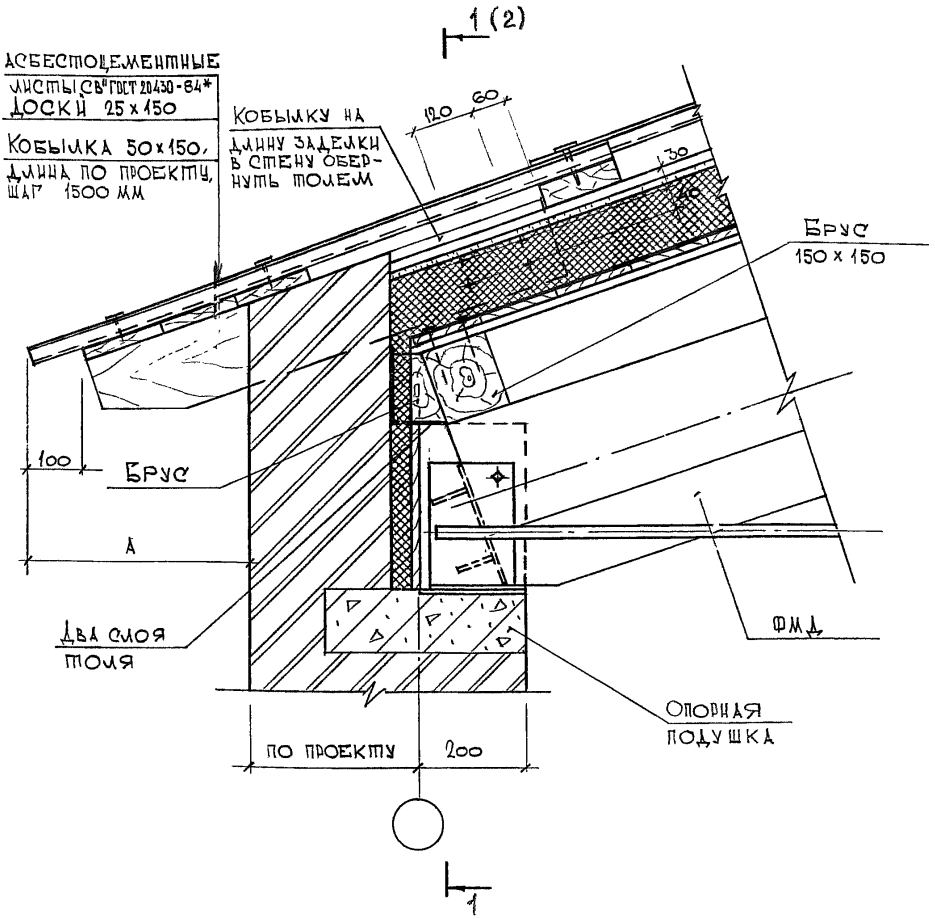

ВЫНОС КАРНИЗА „А" ДОЛЖЕН БЫТЬ НЕ МЕНЕЕ 300 ММ, ЕСЛИ КОНСТРУКЦИИ СТЕН ВЫПОЛНЕНЫ ИЗ МАЛОВЛАГОЕМКИХ МАТЕРИАЛОВ И НЕ МЕНЕЕ 500 ММ ДЛЯ СТЕН ИЗ ВЛАГОЕМКИХ МАТЕРИАЛОВ.

		2.860-8 93.1-2	
НАЧОТД.	КОТОВ		
Н.КОНТР.	ГОРИЛЬКО		
ЗАВ.ГР.	КОВАЛИХИНА	УЗЕЛ 1	
ИНЖЕНЕР	ОРЕШКИНА		
ПРОВЕРИЛ	КОВАЛИХИНА		

СТАДИЯ	ЛИСТ	ЛИСТОВ
Р	1	2

АП ГИПРОНИСЕЛЬХОЗ

ИНВ. № ПОДЛ. | ПОДПИСЬ И ДАТА | ВЗАМ. ИНВ. №

1-1

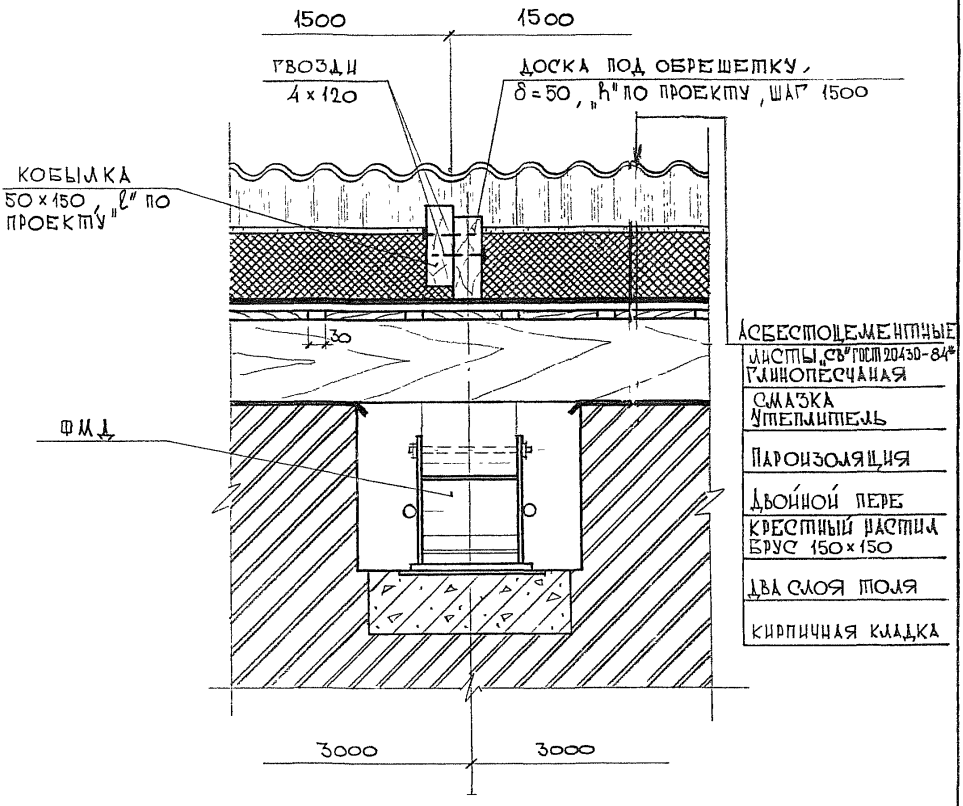

ГЛИНОПЕСЧАНАЯ СМАЗКА УСТРАИВАЕТСЯ ТОЛЬКО ПО СЫПУЧИМ И ВОЗДУХОПРОНИЦАЕМЫМ УТЕПЛИТЕЛЯМ.

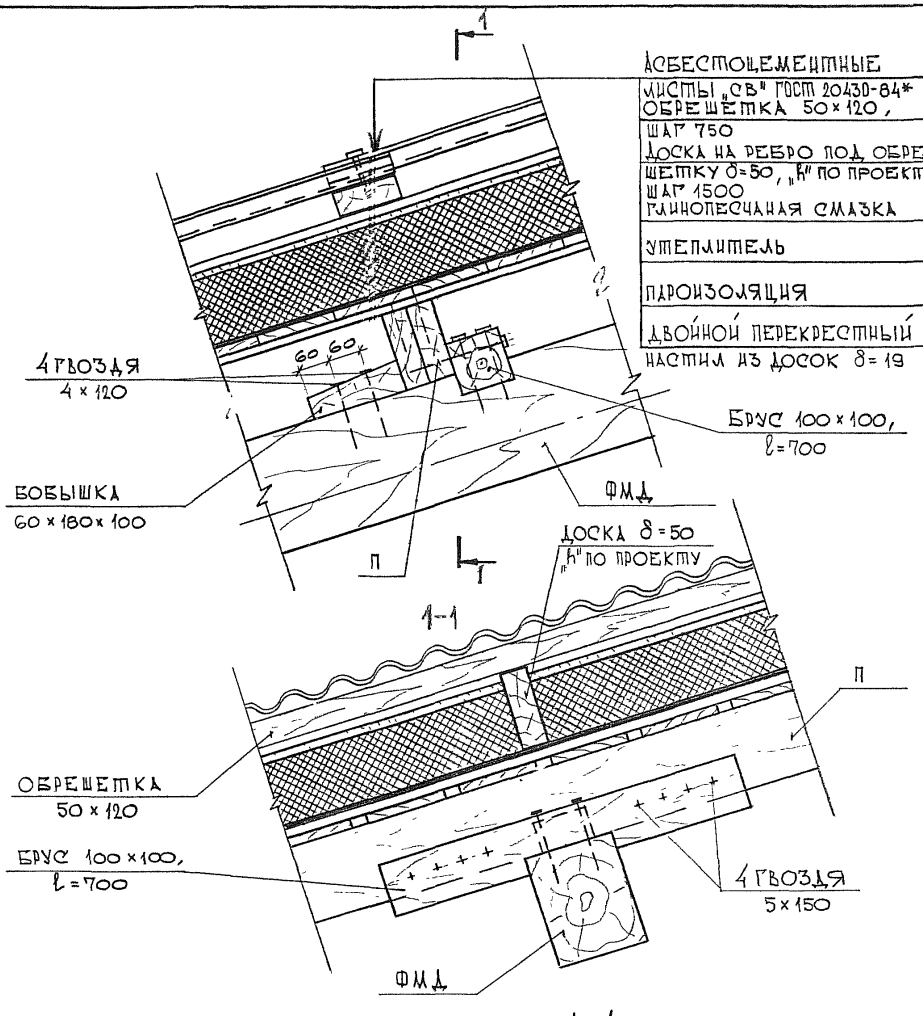

				2.860-8.93,1-3	
	Нач.отд.	Котов		Узел 2	Стадия: Р; Лист: 1; Листов: 1
	Н. контр.	Горилько			
	Зав. гр.	Ковалихина			
	Инженер	Орешкина			АП Гипронисельхоз
	Проверил	Ковалихина			

Взам. инв. N | Подпись и дата | Инв. N подл.

Ц00241 11

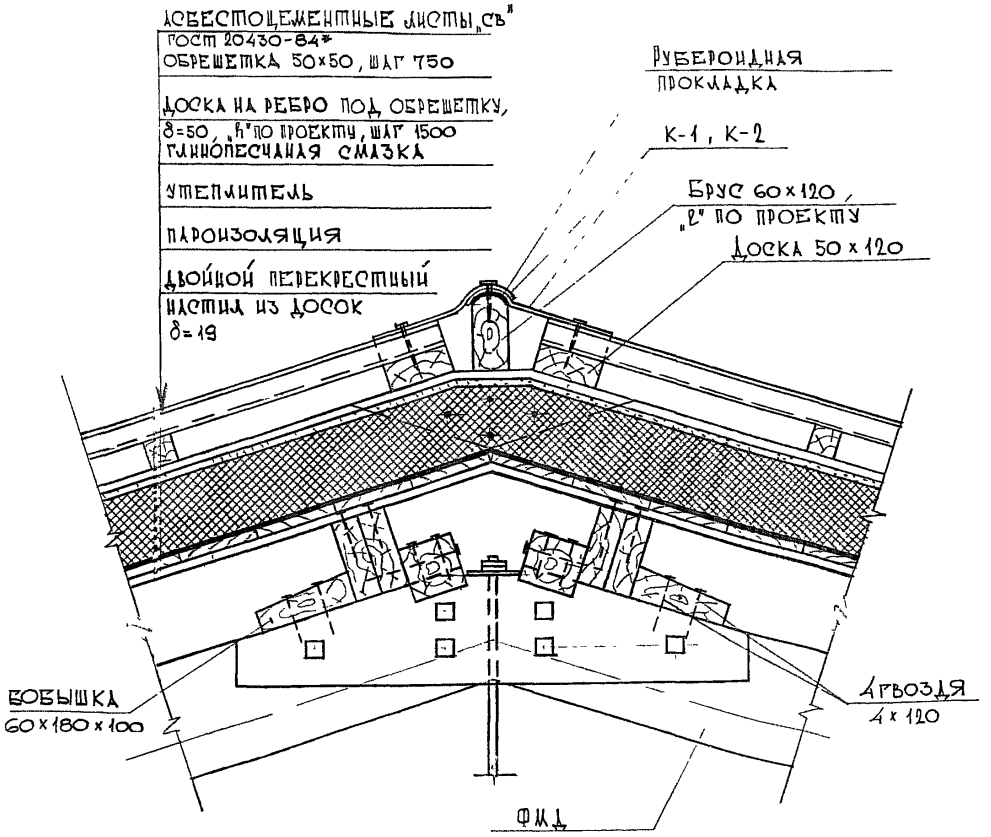

Глинопесчаная смазка устраивается только по сыпучим и воздухопроницаемым утеплителям.

				2 860-8.93.1-4	
Нач.отд.	Котов			Узел 3	Стадия: Р; Лист: 1; Листов: 1
Н.контр.	Горилько				
Зав.гр.	Ковалихина				
Инженер	Орешкина				АП [illegible] Минсельхоз
Проверил	Ковалихина				

Инв. № подл. | Подпись и дата | Взам. инв. №

Оцинкованная кровельная сталь
ГОСТ 14918-80
Асбестоцементные листы „СВ" ГОСТ 20430-84*
Обрешетка, 50 × 120
Доска под обрешетку, δ=50, „Б" по
проекту
Глинопесчаная смазка
Утеплитель
Пароизоляция
Двойной перекрестный
настил, δ = 19

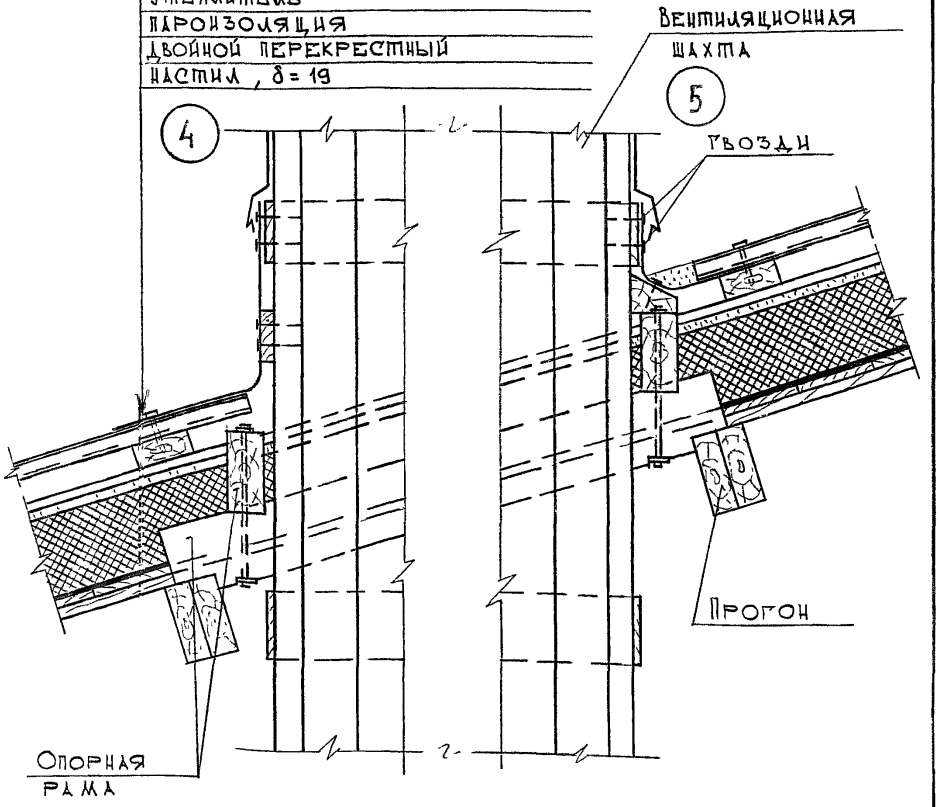

			2.860-8.93.1-5
Нач.отд.	Котов		
Н.контр.	Горилько		
Зав.гр.	Ковалихина		Узел 4; 5
Инженер	Орешкина		
Проверил	Ковалихина		

Стадия	Лист	Листов
Р		1

АП Гипронисельхоз

Взам. инв. №

Подпись и дата

Инв. № подл.

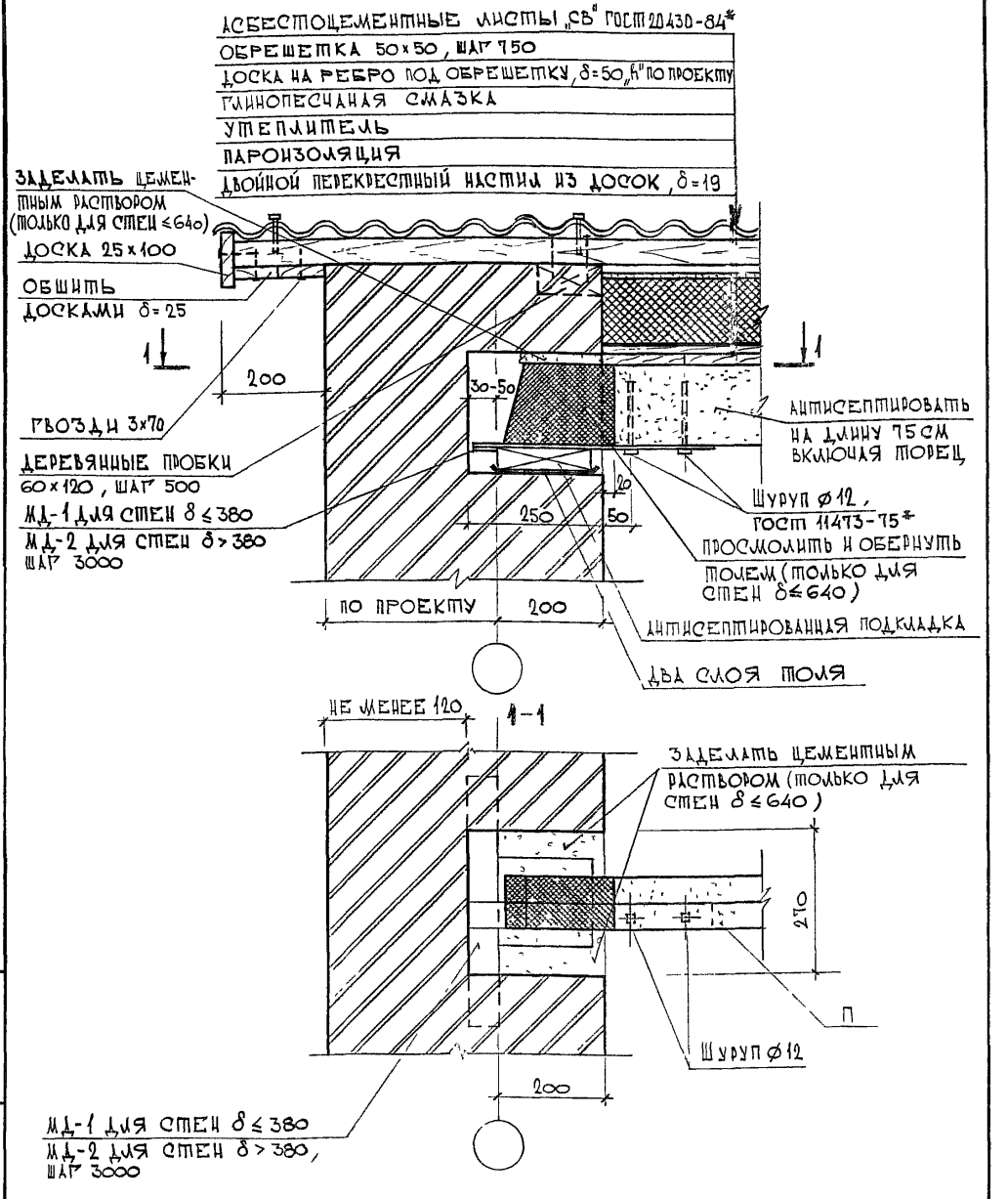

				2.860-8.93.1-6	
Нач.отд.	Котов			Узел 6	Стадия: Р; Лист: ; Листов: 1
И.контр.	Горилько				
Зав.гр.	Ковалихина				
Инженер	Орешкина				АП Гипронисельхоз
Проверил	Ковалихина				

Взам. инв. № | Подпись и дата | Инв. № подл.

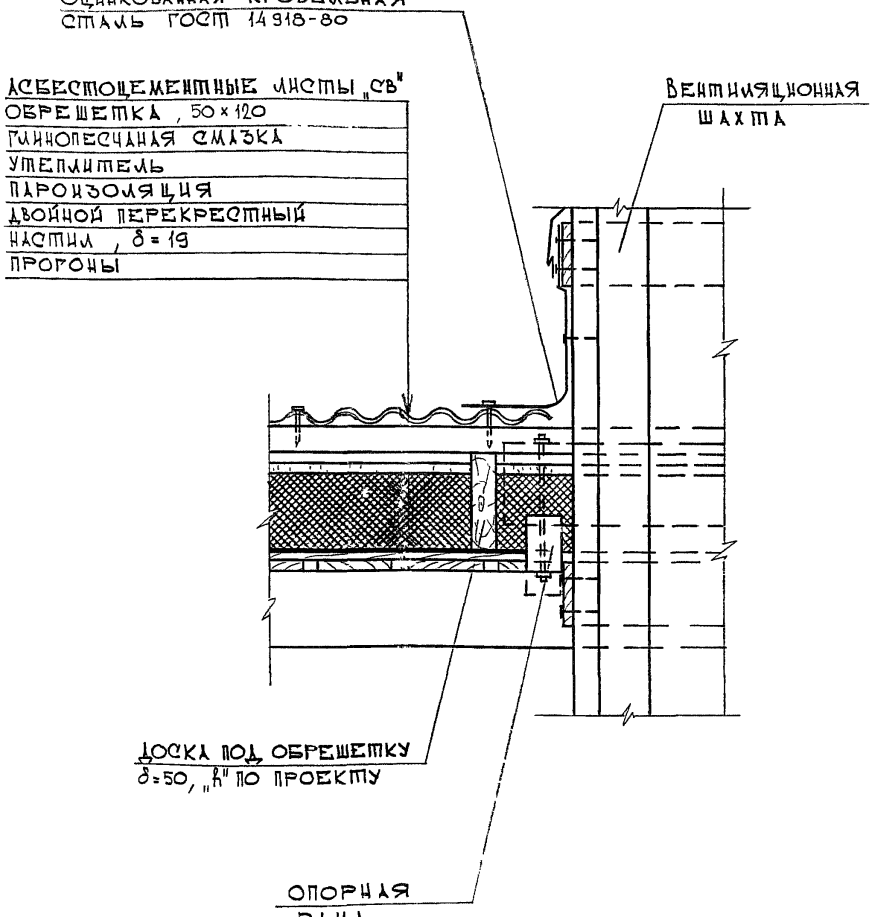

Глинопесчаная смазка устраивается только по сыпучим и воздухопроницаемым утеплителям.

				2.860-8.93.1.7		
Нач.отд.	Котов			Узел 7	Стадия	Лист	Листов
Н.контр.	Горилько				Р		1
Зав.рр.	Ковалихина				АП Гипронисельхоз		
Инженер	Орешкина						
Проверил	Ковалихина						

Инв.№ подл. | Подпись и дата | Взам.инв.№

Ц00241 15

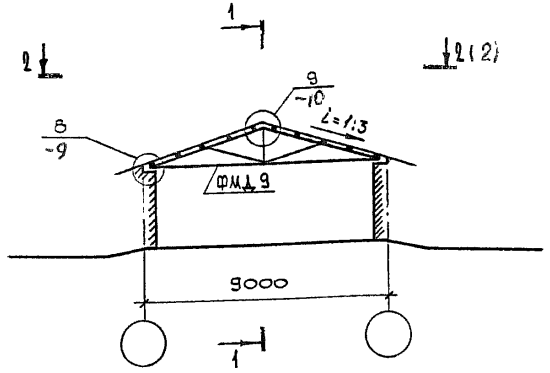

Схема 1

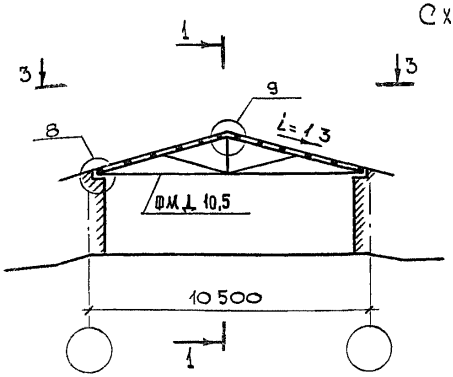

Схема 2

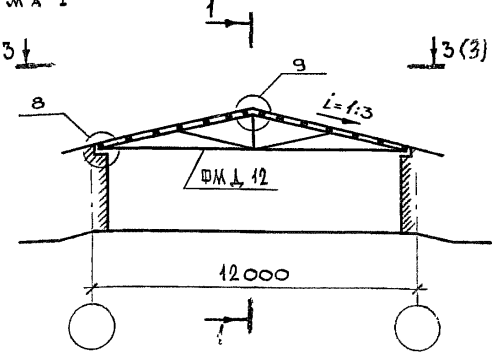

Схема 3

1-1

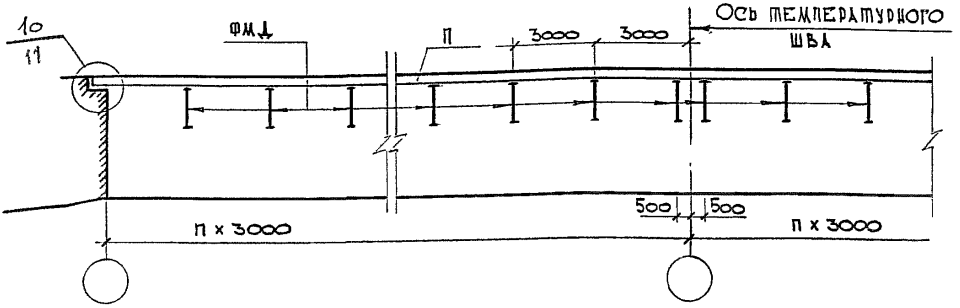

Полная маркировка ферм приведена в выпуске 1 серии 1.063.9-6.93.

				2 860-8.93. 1-8
Нач.отд.	Котов			Маркировочные схемы неотапливаемых зданий
Н.контр.	Горилько			
Зав.гр.	Ковалихина			
Инженер	Орешкина			
Проверил	Ковалихина			

Стадия	Лист	Листов
Р	1	3

АП Гипронисельхоз

Инв № подл. | Подпись и дата | Взам. инв. №

Ц00241 16

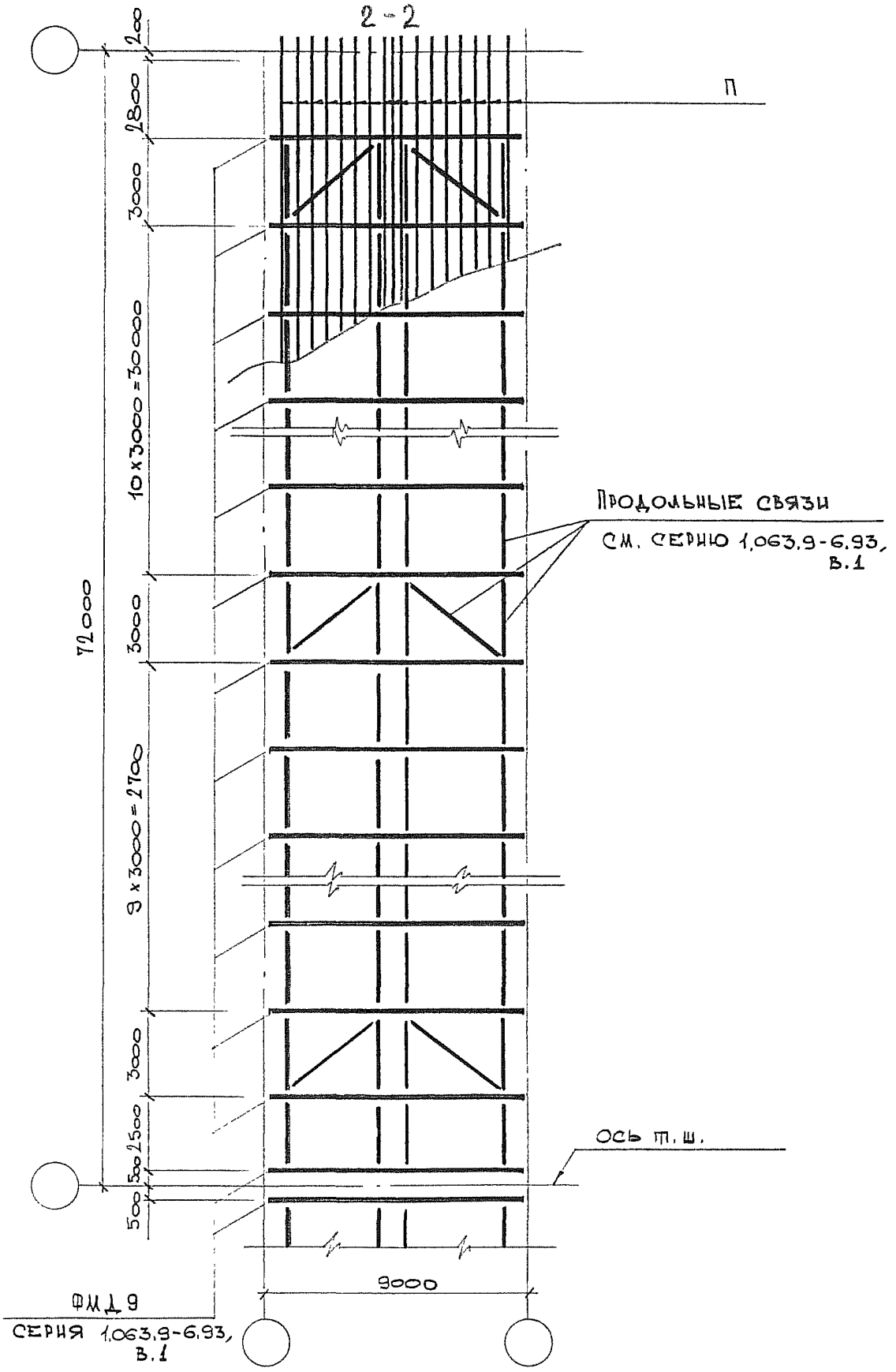

Инв. № подл.	Подпись и дата	Взам. инв. №

	Лист
2.860-8.93.1-8	2

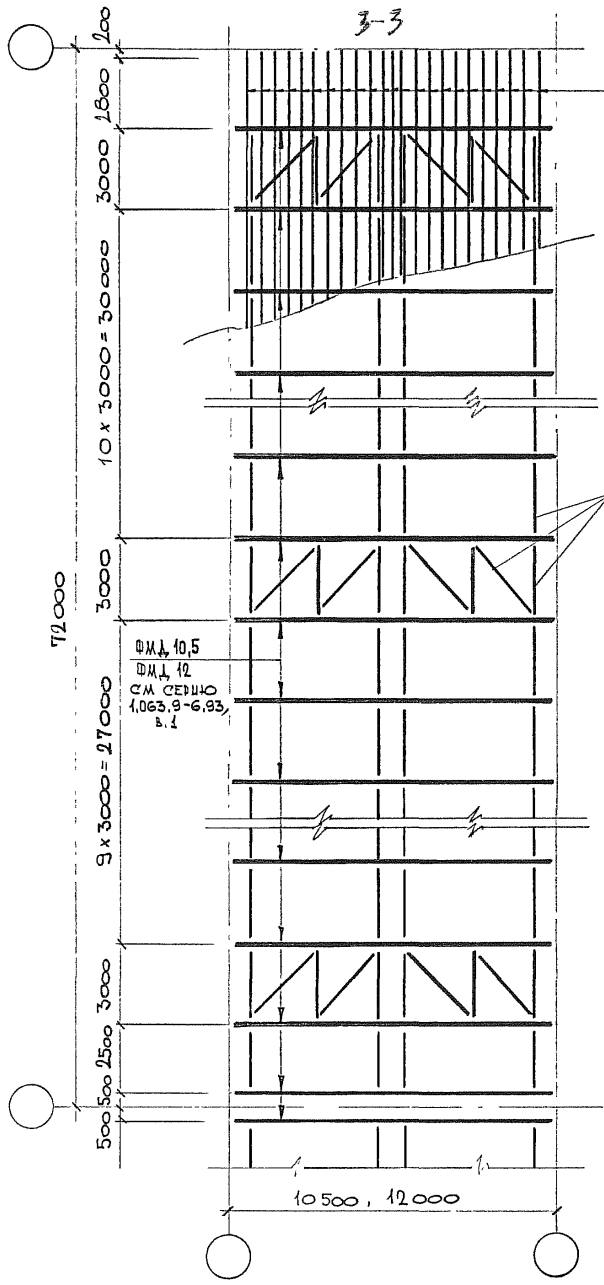

3-3

Инв. № подл.	Подпись и дата	Взам. инв. №

1.860-8.93.1-8	Лист 3

Ц00241 18

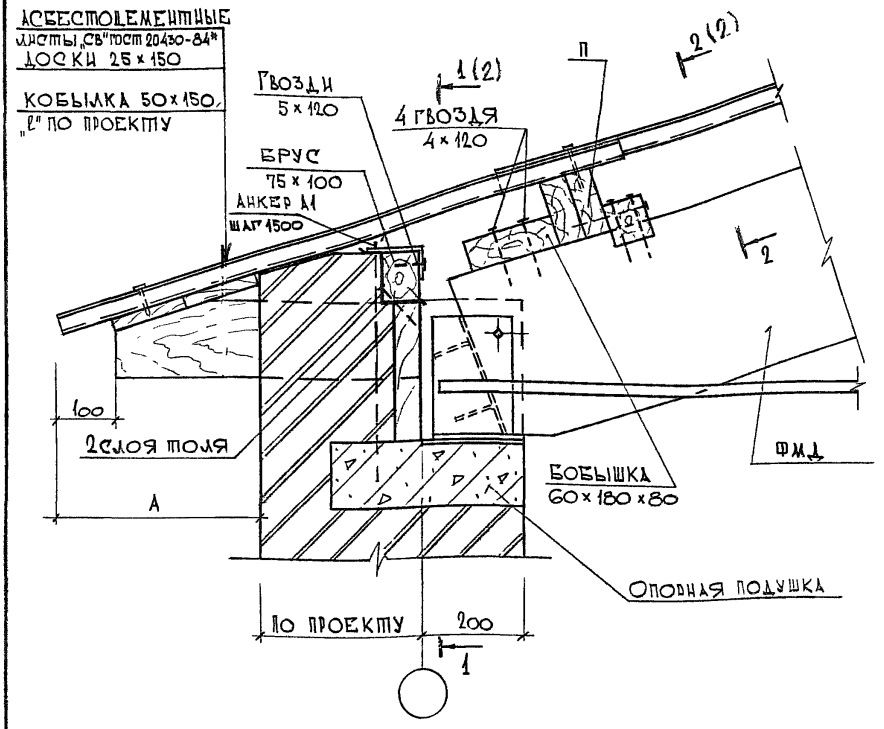

ВЫНОС КАРНИЗА „А" ДОЛЖЕН БЫТЬ НЕ МЕНЕЕ 300 ММ, ЕСЛИ КОНСТРУКЦИИ СТЕН ВЫПОЛНЕНЫ ИЗ МАЛОВЛАГОЕМКИХ МАТЕРИАЛОВ, И НЕ МЕНЕЕ 500 ММ ДЛЯ СТЕН ИЗ ВЛАГОЕМКИХ МАТЕРИАЛОВ.

			2.860-8.93.1-9
НАЧ.ОТД.	КОТОВ		
Н. КОНТР.	ГОРИМЬКО		Узел 8
ЗАВ. ГР.	КОВАЛИХИНА		
ИНЖЕНЕР	ОРЕШКИНА		
ПРОВЕРИЛ	КОВАЛИХИНА		

СТАДИЯ	ЛИСТ	ЛИСТОВ
Р	1	2

АП ГИПРОНИСЕЛЬХОЗ

ИНВ. № ПОДЛ. | ПОДПИСЬ И ДАТА | ВЗАМ. ИНВ. №

1-1

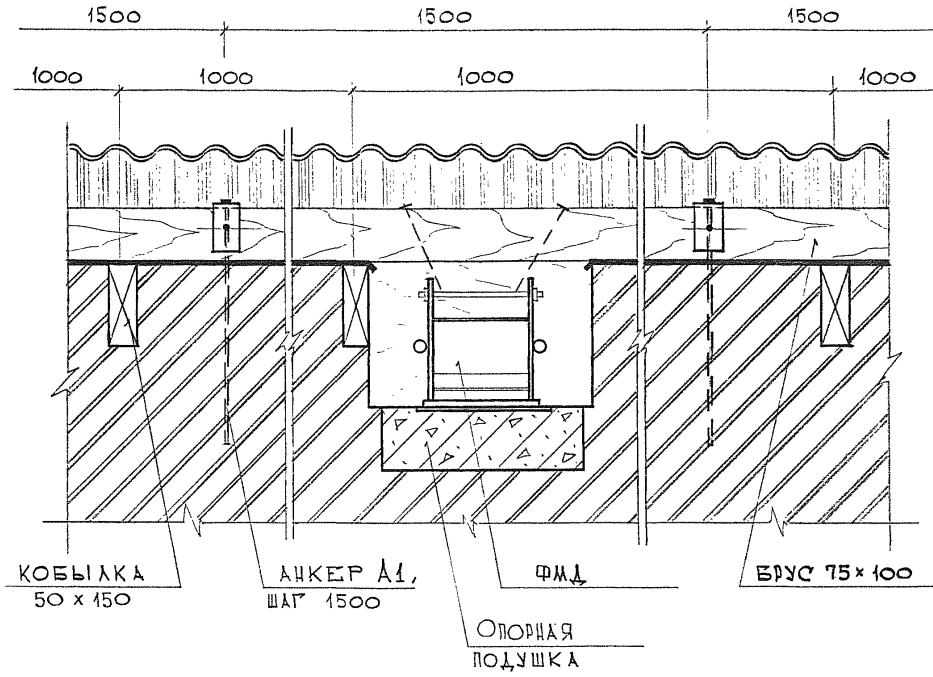

2-2

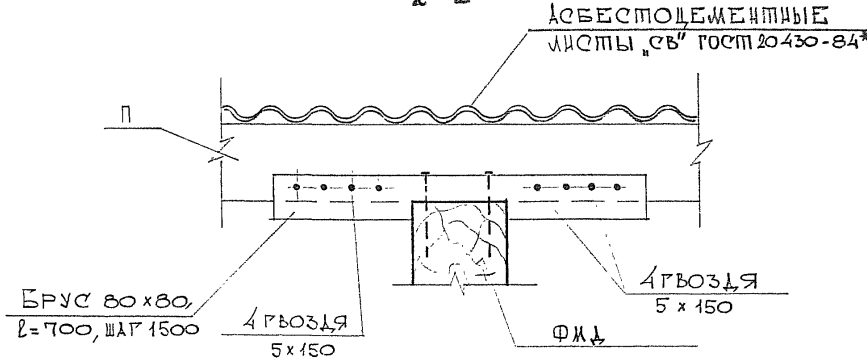

Инв. № подл.	Подпись и дата	Взам. инв. №

Ц00841 20

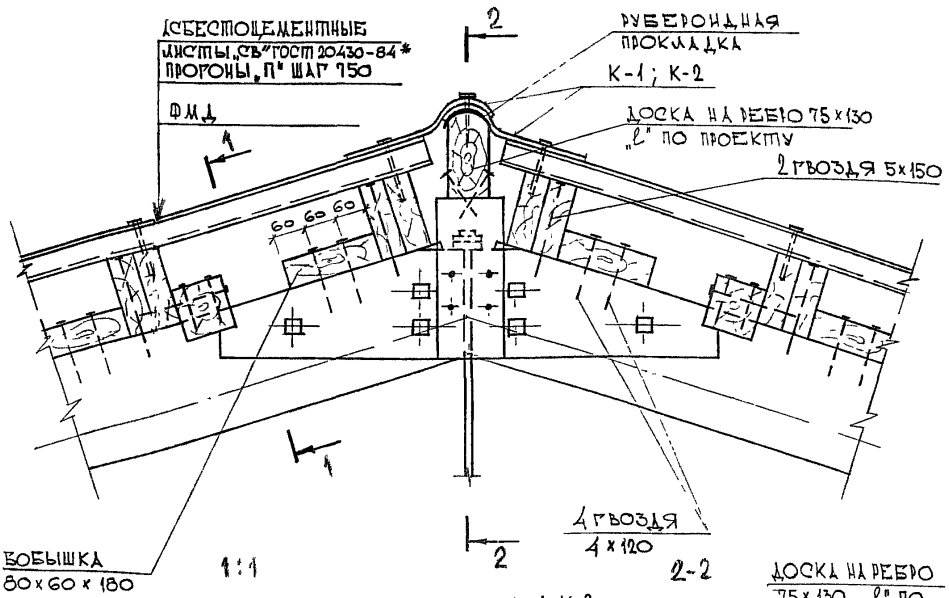

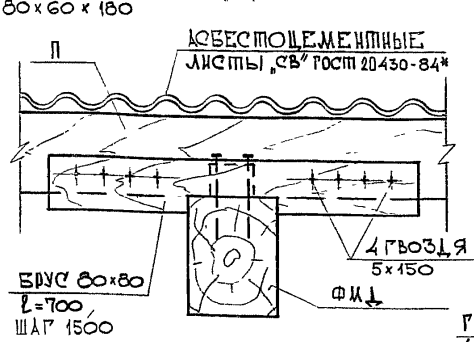

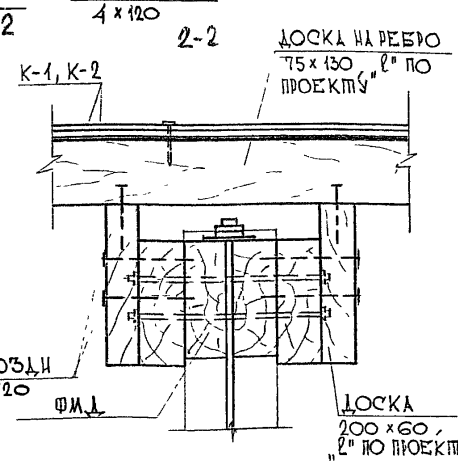

Нач.отд.	Котов		
Н.контр.	Горилько		
Зав.гр.	Ковалихина		
Инженер	Орешкина		
Проверил	Ковалихина		

2.860-8.93.1-10

Узел 9

Стадия	Лист	Листов
Р		1

АП Гипронисельхоз

Инв.№ подл. | Подпись и дата | Взам. инв.№

Ц 00241

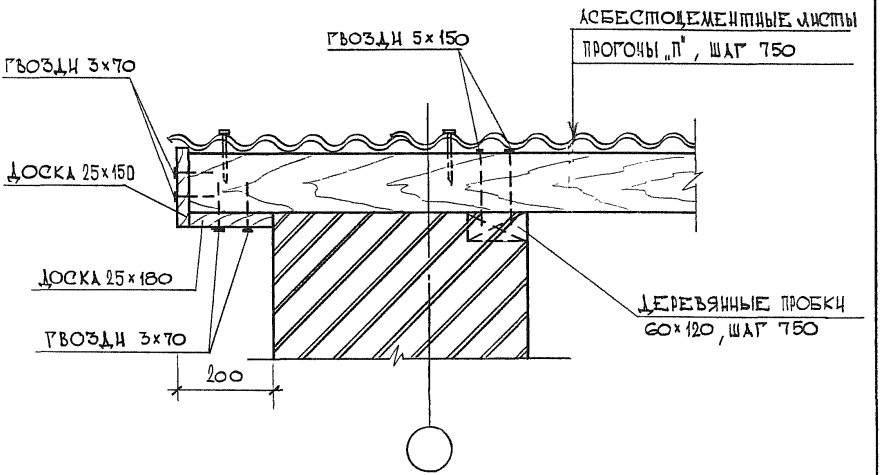

				2.860-8.93.1-11			
Нач.отд.	Котов			Узел 10	Стадия	Лист	Листов
Н.контр.	Горилько				Р		1
Зав.гр.	Ковалихина				АП ГИПРОНИСЕЛЬХОЗ		
Инженер	Орешкина						
Проверил	Ковалихина						

Инв.№ подл. | Подпись и дата | Взам. инв.№

Ц00241 Зк.

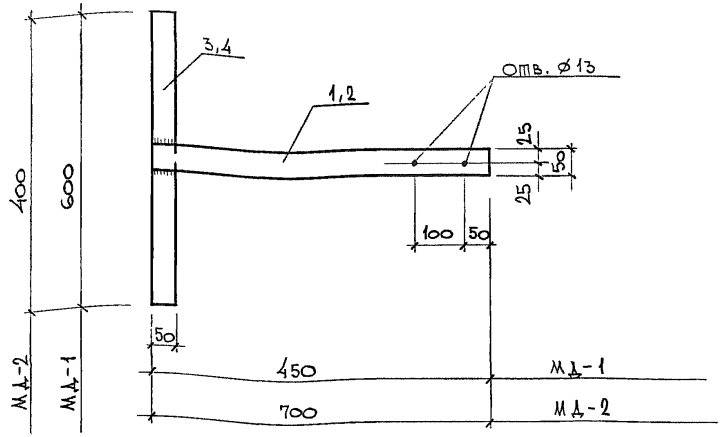

Марка изделия	Поз	Наименование	Кол.	Обозначение документа	Масса изделия, кг
МД-1	1	Лист 6×50×450; 1,06 кг	1	Без черт.	2,48
	3	Лист 6×50×600; 1,42 кг	1	Без черт.	
МД-2	2	Лист 6×50×700; 1,65 кг	1	Без черт.	2,60
	4	Лист 6×50×400, 0,95 кг	1	Без черт.	

Лист по ГОСТ 19903-74 из стали С235 по ГОСТ 27772-88

Инв. № подл. | Подпись и дата | Взам. инв. №

Нач. отд.	Котов		
Н. контр.	Горилько		
Зав. гр.	Ковалихина		
Инженер	Орешкина		
Проверил	Ковалихина		

2.860-8.93.1-12

Соединительная деталь МД-1, МД-2

Стадия	Лист	Листов
Р		1

АП Гипронисельхоз

Ц00841 22

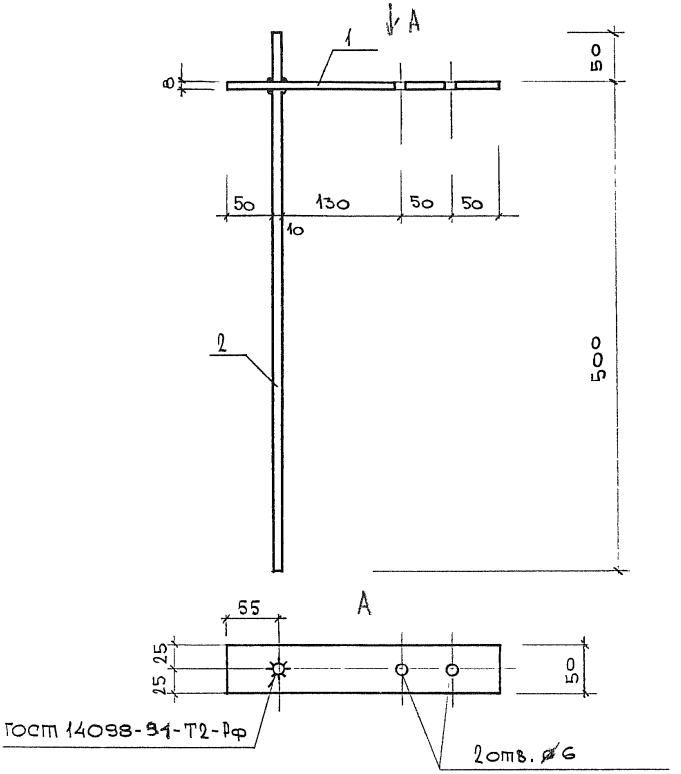

Марка изделия	Поз.	Наименование	Кол.	Обозначение документа	Масса изделия, кг
А1	1	Лист 8×50×290; 0,91 кг	1	Без черт.	1,25
	2	⌀10 AIII, ℓ=550; 0,34 кг	1	Без черт.	

1. Лист по ГОСТ 19903-74 из стали С235 по ГОСТ 27772-88.
2. Арматура: класса AIII по ГОСТ 5781-82*.

Н.контр.	Горилько		
Зав. гр.	Ковалихина		
Инженер	Орешкина		
Проверил	Ковалихина		

2.860-8.93-13

Анкер А1

Стадия	Лист	Листов
Р		1

АП Гипронисельхоз

Инв. № подл. | Подпись и дата | Взам. инв. №

gost.e-ecolog.ru