ГОСУДАРСТВЕННЫЙ КОМИТЕТ СОВЕТА МИНИСТРОВ СССР ПО ДЕЛАМ СТРОИТЕЛЬСТВА
(ГОССТРОЙ СССР)

ТИПОВЫЕ КОНСТРУКЦИИ И УЗЛЫ ЗДАНИЙ И СООРУЖЕНИЙ

СЕРИЯ 2.460-15

ТИПОВЫЕ УЗЛЫ ПОКРЫТИЙ ПРОМЫШЛЕННЫХ ЗДАНИЙ В МЕСТАХ УСТАНОВКИ КРЫШНЫХ ВЕНТИЛЯТОРОВ

ВЫПУСК 1

РАБОЧИЕ ЧЕРТЕЖИ ТИПОВЫХ УЗЛОВ

РАЗРАБОТАНЫ
ГПИ ПРОМСТРОЙПРОЕКТ
И ГПИ САНТЕХПРОЕКТ

УТВЕРЖДЕНЫ
И ВВЕДЕНЫ В ДЕЙСТВИЕ
ГОССТРОЕМ СССР С 1/III-77г
ПОСТАНОВЛЕНИЕ № 172

gost.e-ecolog.ru

Содержание

Лист		Стр
	Пояснительная записка	2
1.	Узлы 1 и 2 при покрытии из железобетонных плит и уклоне 1.5%	3
2.	Узлы 3 и 4 при покрытии из железобетонных плит и уклоне 1:12	4
3.	Узел 5 при покрытии из стального профилированного настила	5
4	Стальные изделия с КР1 по КР5	6
5.	Стальные изделия с ФЭ1 по ФЭ15	7
6.	Стальные изделия: с КС1 по КС5 с ЛС1 по ЛС5 с ПП1 по ПП5	8

Пояснительная записка

1. Серия состоит из двух выпусков:
   Выпуск 0 - Указания по применению типовых узлов
   Выпуск 1 - Рабочие чертежи типовых узлов.
2. Выпуск 0 предназначен для пользования при проектировании
   Выпуск 1 предназначен для применения непосредственно на строительстве
3. Узлы установки и крепления стаканов к плитам покрытия должны быть даны в рабочих чертежах конкретного проекта
4. Стальные стаканы должны устанавливаться на специально разработанные в рабочих чертежах дополнительные стальные ригели, одновременно служащие опорами для примыкающего по периметру стаканов профилированного настила.
5. До установки вентиляторов на стаканы, на опорные рамы вентиляторов должны быть уложены стальные козырьки, которые крепятся к стаканам вместе с рамой вентилятора.
6. Защита от коррозии всех стальных элементов крепления выполняется в соответствии с главой СНиП II-28-73 „Защита строительных конструкций от коррозии".
7. В случаях, когда уклоны кровли будут отличаться от принятых в настоящей серии, горизонтальное положение верха стакана должно быть обеспечено за счет устройства под стаканом, по контуру, слоя цементно-песчаного раствора марки не ниже 150.

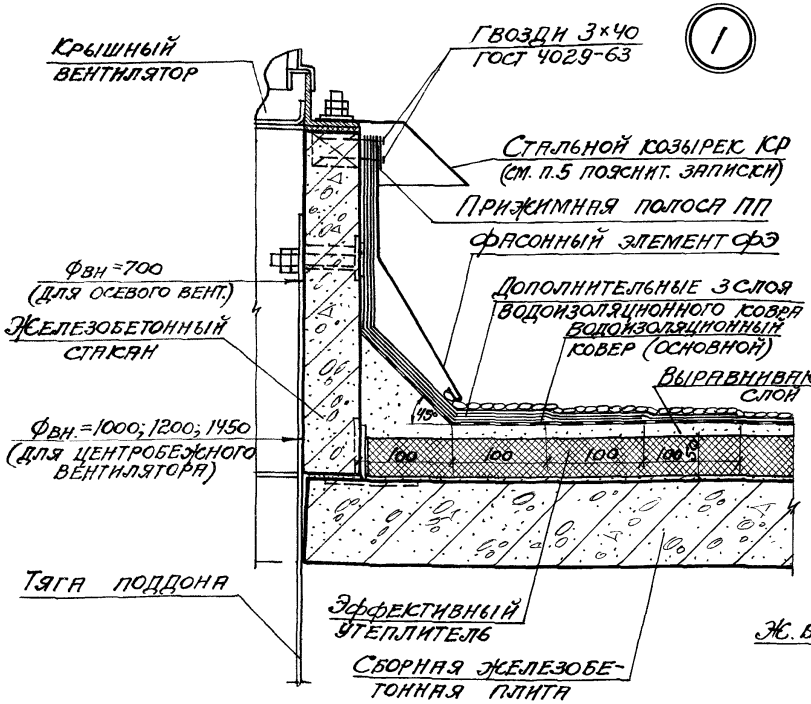

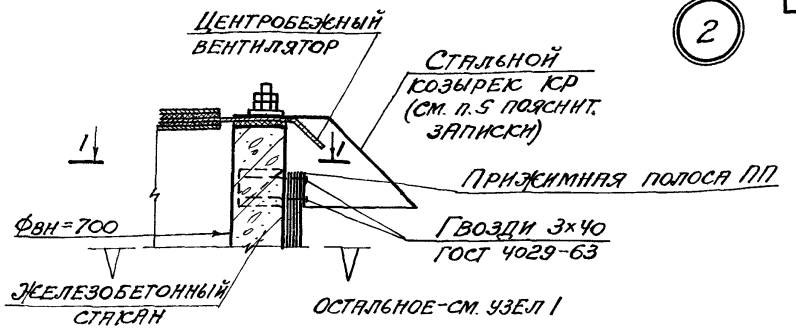

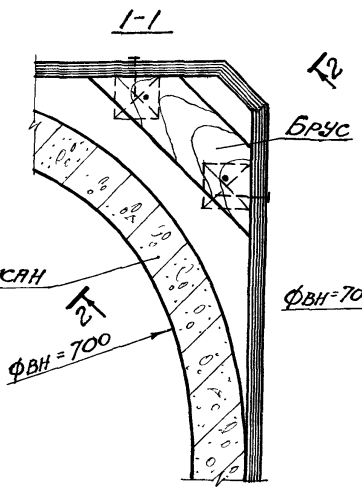

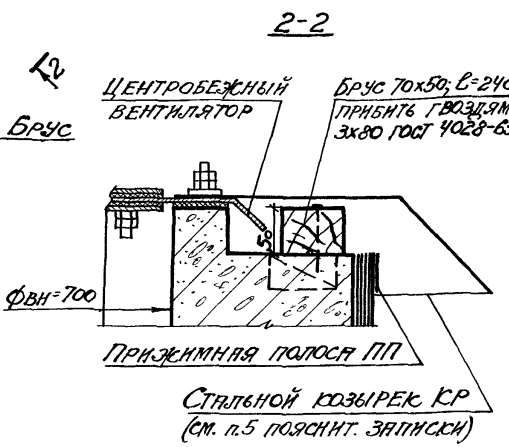

Ведомость изделий и расход материалов на одну установку

Фвн стакана мм	Марка изделия	Масса издел. кг	Общая масса кг	Лист выпуска
700	КР 1	5,36	16,2	4
	ФЭ 2	9,10		5
	ПП 2	1,69		6
700	КР 2	6,51	17,3	4
	ФЭ 2	9,10		5
	ПП 2	1,69		6
1000	КР 3	4,73	15,8	4
	ФЭ 7	9,20		5
	ППЗ	1,88		6
1200	КР 4	5,67	18,4	4
	ФЭ 8	10,60		5
	ПП 4	2,16		6
1450	КР 5	6,50	21,5	4
	ФЭ 9	12,50		5
	ПП 5	2,54		6

ТД 1975

Узлы 1 и 2 при покрытии из железобетонных плит и уклоне 1.5%

Серия 2.460-15
Выпуск 1
Лист 1

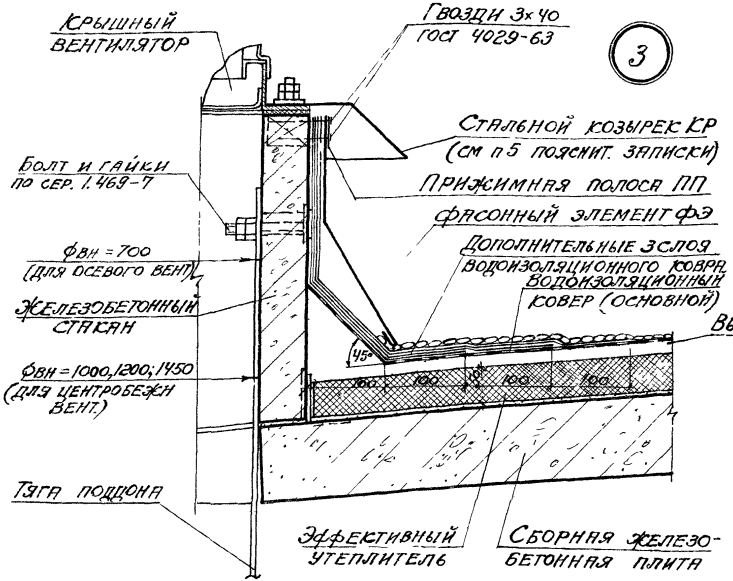

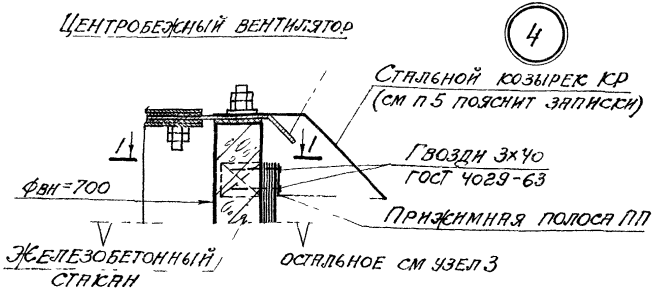

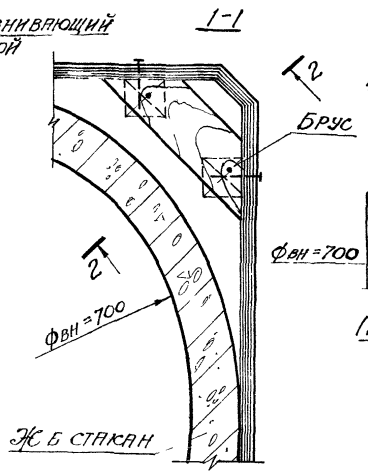

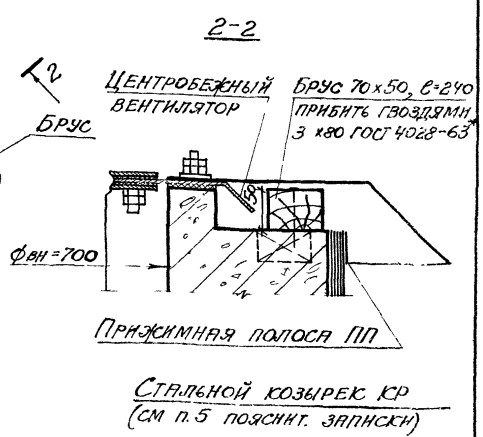

Ведомость изделий и расход материалов на одну установку

Фвн стакана мм	Марка изделия	Масса издел. кг	Общая масса кг	Лист выпуска	Фвн стакана мм	Марка изделия	Масса издел. кг	Общая масса кг	Лист выпуска
700	КР1	5,36	16,6	4	1200	КР4	5,67	27,6	4
	ФЭ4	9,50		5		ФЭ11	19,80		5
	ПП2	1,69		6		ПП4	2,16		6
700	КР2	6,51	17,7	4	1450	КР5	6,50	35,2	4
	ФЭ4	9,50		5		ФЭ12	26,20		5
	ПП2	1,69		6		ПП5	2,54		6
1000	КР3	4,73	21,8	4					
	ФЭ10	15,20		5					
	ПП3	1,88		6					

ТД 1975	Узлы 3 и 4 при покрытии из железобетонных плит и уклоне 1:12	Серия 2.460 15	
		Выпуск 1	Лист 2

5

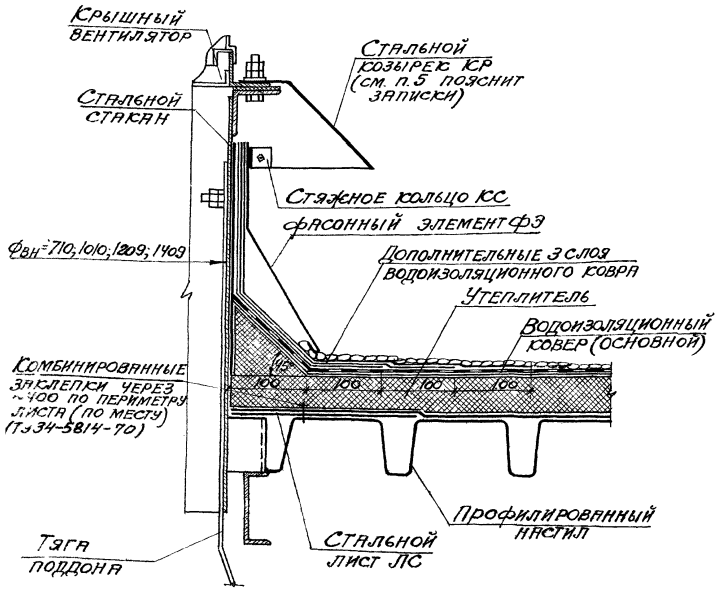

Ведомость изделий и расход материалов на одну установку

Фвн стакана мм	Марка изделия	Масса изделия кг	Общая масса кг	Лист выпуска
710	КР1	5,36	23,3	4
	КС2	4,32		6
	ФЭ6	6,60		5
	ЛС2	7,06		6
1010	КР3	4,73	26,6	4
	КС3	4,88		6
	ФЭ13	7,30		5
	ЛС3	8,56		6
1209	КР4	5,67	31,1	4
	КС4	5,36		6
	ФЭ14	8,60		5
	ЛС4	11,44		6
1409	КР5	6,50	36,1	4
	КС5	6,20		6
	ФЭ15	9,90		5
	ЛС5	13,48		6

СТАЛЬНЫЕ КОЗЫРЬКИ

КР 1

1-1

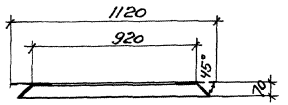

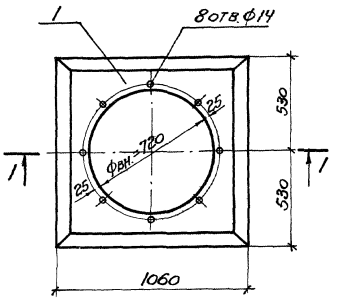

КР 2

2-2

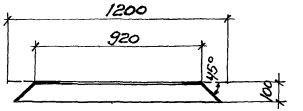

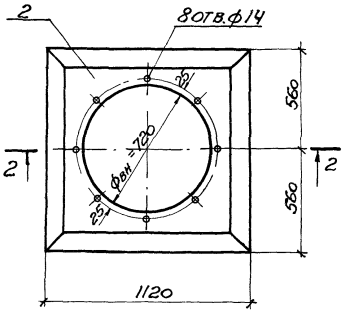

КР 3, КР 4, КР 5

3-3

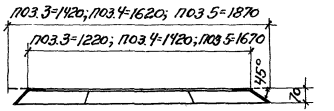

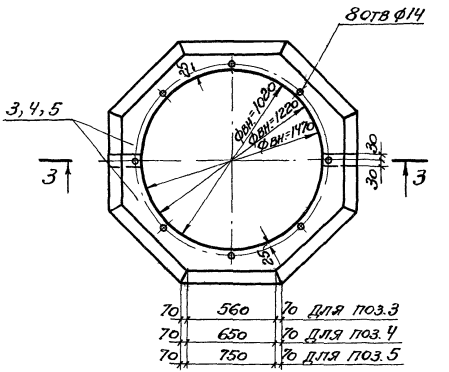

ВЕДОМОСТЬ СТАЛИ НА ОДНО ИЗДЕЛИЕ

Марка изделия	№ поз.	Фвн стяжки мм	Сечение	Длина мм	Колич. шт.	Масса, кг: одной поз.	Масса, кг: всех	Масса, кг: изделия	Примечание
КР1	1	700	-1120×0,8	1120	1	5,36	5,36	5,36	ГОСТ 8075-58*
КР2	2	700	-1200×0,8	1200	1	6,51	6,51	6,51	——"——
КР3	3	1000	-1420×0,8	740	2	2,36	4,73	4,73	——"——
КР4	4	1200	-1620×0,8	840	2	2,83	5,67	5,67	——"——
КР5	5	1450	-1870×0,8	965	2	3,25	6,50	6,50	——"——

ТД 1975

Стальные изделия с КР1 по КР5

Серия 2.460-15

Выпуск 1 | Лист 4

ФАСОННЫЕ ЭЛЕМЕНТЫ ФЭ
ФЭ3, ФЭ4

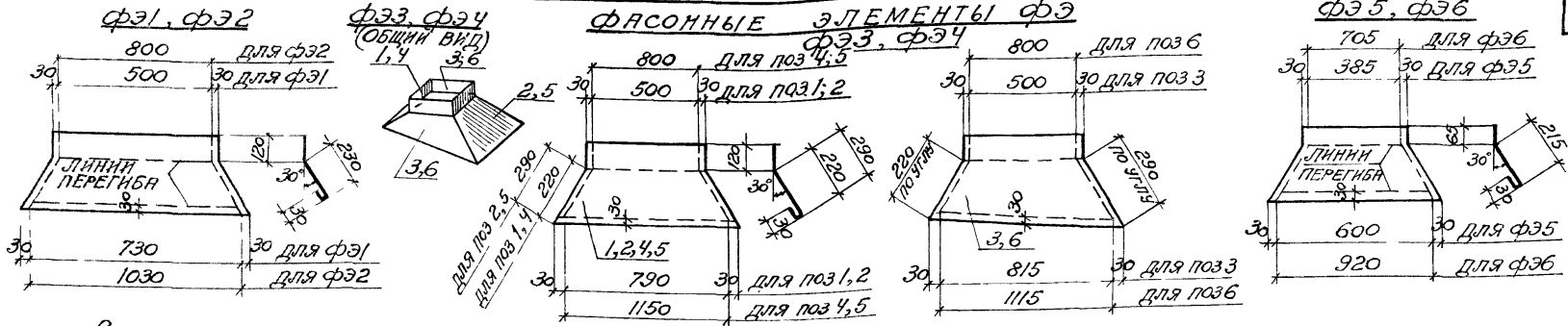

Ведомость стали на одно изделие

Марка изделия	№ поз	Ø и ст. мм	Сечение	Длина мм	Колич шт.	Масса, кг: одной поз	Масса, кг: всех	Масса, кг: изделия	Примечание
ФЭ1		400	-380×0,8	790	4	1,51	6,04	6,0	ГОСТ 8075-56*
ФЭ2		700	-380×0,8	1090	4	2,27	9,08	9,1	— " —
ФЭ3	1	400	-370×0,8	790	1	1,21	1,21	6,3	— " —
	2		-440×0,8	840	1	1,83	1,83		— " —
	3		- от 370×0,8 до 440×0,8	687	2	1,64	3,28		— " —
ФЭ4	4	700	-370×0,8	1090	1	2,06	2,06	9,5	— " —
	5		-440×0,8	1150	1	2,65	2,65		— " —
	6		- от 370×0,8 до 440×0,8	987	2	2,39	4,78		— " —
ФЭ5		394	-310×0,8	660	4	1,06	4,24	4,0	— " —
ФЭ6		710	-310×0,8	980	4	1,64	6,56	6,6	— " —

Ведомость стали на одно изделие

Марка изделия	Ø и ст. мм	r	R	a	б	в	S м²	Масса кг	Примечание
ФЭ7	1000	1150	1410	230	120	—	1,46	9,2	ГОСТ 8075-56* δ=0,8
ФЭ8	1200	1350	1610	230	120	—	1,69	10,6	— " —
ФЭ9	1450	1600	1860	230	120	—	2,00	12,5	— " —
ФЭ10	1000	1150	—	220	282	345	2,43	15,2	— " —
ФЭ11	1200	1350	—	220	294	370	3,15	19,6	— " —
ФЭ12	14500	1600	—	220	306	390	4,17	26,2	— " —
ФЭ13	1010	1100	1345	215	65	—	1,16	7,3	— " —
ФЭ14	1209	1320	1565	215	65	—	1,37	8,6	— " —
ФЭ15	1409	1535	1780	215	65	—	1,57	9,9	— " —

ФЭ7÷ФЭ9, ФЭ13÷ФЭ15

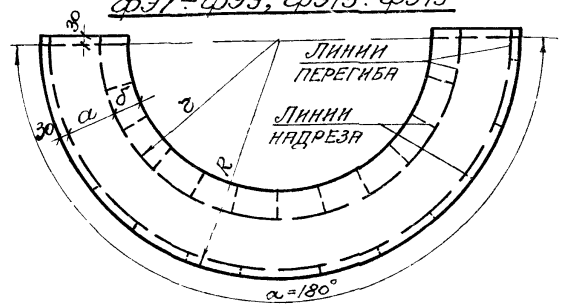

ФЭ10÷ФЭ12

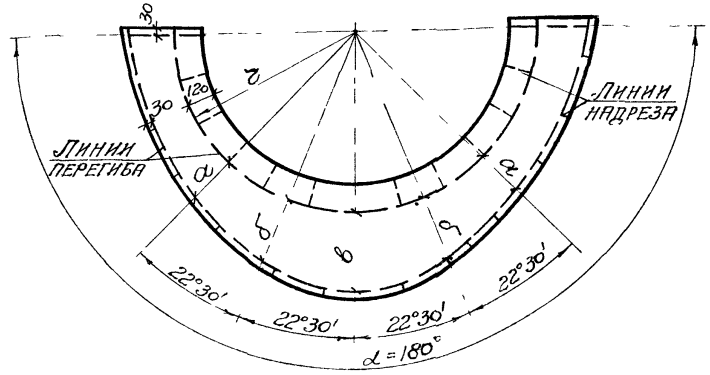

Стяжное кольцо КС

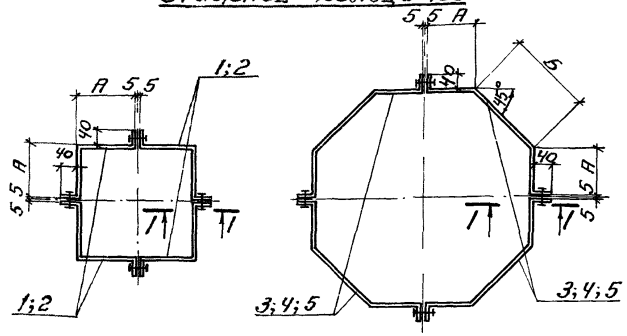

Марка изделия	А	Б
КС1	217	—
КС2	376	—
КС3	216	442
КС4	257	524
КС5	299	608

Стальной лист ЛС

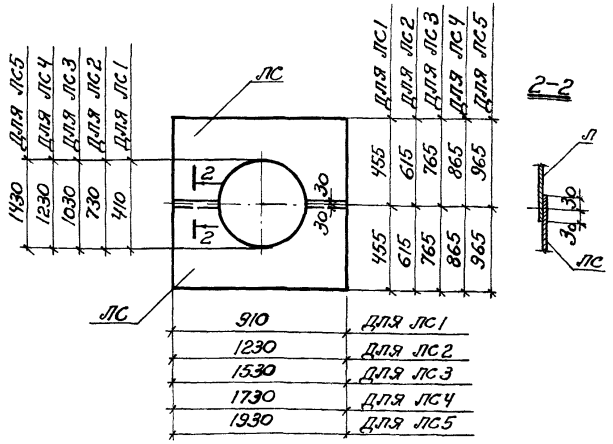

Ведомость стали на одно изделие

Марка изделия	№ поз.	Фвн. стакана мм	Сечение	Длина мм	Колич. шт.	Масса, кг: одной поз.	Масса, кг: всех	Масса, кг: изделия	Примечание
КС1	1	394	-40×4	517	4	0,65	2,60	2,72	ГОСТ 103-57*
			Болт М8×40 Гайка II М8, шайба 8	—	4	0,03	0,12		ГОСТ 7796-70* ГОСТ 5915-70* ГОСТ 11371-68*
КС2	2	710	-40×4	830	4	1,05	4,20	4,32	
			Болт М8×40; гайка II М8, шайба 8	—	4	0,03	0,12		
КС3	3	1010	-40×4	955	4	1,19	4,76	4,88	
			Болт М8×40; гайка II М8; шайба 8	—	4	0,03	0,12		
КС4	4	1209	-40×4	1120	4	1,41	5,64	5,76	
			Болт М8×40; гайка II М8; шайба 8	—	4	0,03	0,12		
КС5	5	1409	-40×4	1285	4	1,62	6,48	6,60	
			Болт М8×40 Гайка II М8; шайба 8	—	4	0,03	0,12		

Ведомость стали на одно изделие

Марка изделия	Фвн. стакана мм	Сечение	Длина мм	Колич. шт.	Масса, кг: одной поз.	Масса, кг: всех	Масса, кг: изделия	Примечание
ЛС1	394	-485×0,8	910	2	2,27	4,54	4,54	ГОСТ 8075-56*
ЛС2	710	-645×0,8	1230	2	3,53	7,06	7,06	—"—
ЛС3	1010	-795×0,8	1530	2	4,83	9,66	9,66	—"—
ЛС4	1209	-895×0,8	1730	2	5,72	11,44	11,44	—"—
ЛС5	1409	-995×0,8	1930	2	6,74	13,48	13,48	—"—

Ведомость стали на одно изделие

Марка изделия	Фвн. стакана мм	Сечение	Длина мм	Колич. шт.	Масса, кг: одной поз.	Масса, кг: всех	Масса, кг: изделия	Примечание
ПП1	400	-30×2	2300	1	1,08	1,08	1,08	ГОСТ 2284-69*
ПП2	700	-30×2	3600	1	1,69	1,69	1,69	—"—
ПП3	1000	-30×2	4000	1	1,88	1,88	1,88	—"—
ПП4	1200	-30×2	4600	1	2,16	2,16	2,16	—"—
ПП5	1450	-30×2	5400	1	2,54	2,54	2,54	—"—

ТД 1975

Стальные изделия: с КС1 по КС5; с ЛС1 по ЛС5; с ПП1 по ПП5

Серия 1.460-15

gost.e-ecolog.ru