ТИПОВЫЕ КОНСТРУКЦИИ ИЗДЕЛИЯ И УЗЛЫ ЗДАНИЙ И СООРУЖЕНИЙ

СЕРИЯ 2.460-18

УЗЛЫ ПОКРЫТИЙ ОДНОЭТАЖНЫХ ПРОИЗВОДСТВЕННЫХ ЗДАНИЙ С РУЛОННЫМИ КРОВЛЯМИ И ЖЕЛЕЗОБЕТОННЫМИ ПЛИТАМИ

ВЫПУСК 3

ИЗДЕЛИЯ
РАБОЧИЕ ЧЕРТЕЖИ

РАЗРАБОТАНЫ
ГПИ ПРОМСТРОЙПРОЕКТ

ГЛАВНЫЙ ИНЖЕНЕР ИНСТИТУТА
В.И.КОРОЛЁВ

ГЛАВНЫЙ АРХИТЕКТОР ПРОЕКТА
В.М. МИСОЖНИКОВА

ЦНИИПРОМЗДАНИЙ
ГЛАВНЫЙ ИНЖЕНЕР ИНСТИТУТА
И.А. ПЕТРОВ

РУКОВОДИТЕЛЬ ЛАБОРАТОРИИ
ПОКРЫТИЙ И КРОВЕЛЬ
М.И. ПОВАЛЯЕВ

УТВЕРЖДЕНЫ
И ВВЕДЕНЫ В ДЕЙСТВИЕ
С 1 СЕНТЯБРЯ 1982 ГОДА
ГОССТРОЕМ СССР
ПОСТАНОВЛЕНИЕ №108
ОТ 27 АПРЕЛЯ 1982 ГОДА

gost.e-ecolog.ru

Содержание

Обозначение		Наименование	Стр.
2.460-18.3	00	Фартук МС1÷МС4	3
	01	Костыль МС5, МС6	4
	02	Костыль МС7, МС8	5
	03	Фартук МС9÷МС12	6
	04	Костыль МС13, МС14	7
	05	Костыль МС15, МС16	8
	06	Фартук МС17÷МС20	9
	07	Костыль МС21, МС22	10
	08	Костыль МС23, МС24	11
	09	Фартук МС25÷МС28	12
	10	Костыль МС29, МС30	13
	11	Костыль МС31, МС32	14
	12	Фартук МС33, МС34	15
	13	Фартук МС35	16
	14	Компенсатор МС36	17
	15	Выкружка МС37÷МС39	18
	16	Выкружка МС40÷МС45	19
	17	Компенсатор МС46, МС47	20
	18	Выкружка МС48, МС49, МС60÷МС63	21
	19	Элемент фасонный МС50	22
	20	Элемент фасонный МС51	23
	21	Фартук МС52	24
	22	Компенсатор МС53	25
	23	Рамка МС54	26
	24	Костыль МС55	27
	25	Фартук МС56	28
	26	Фартук МС57÷МС59	29
	27	Костыль МС64	30

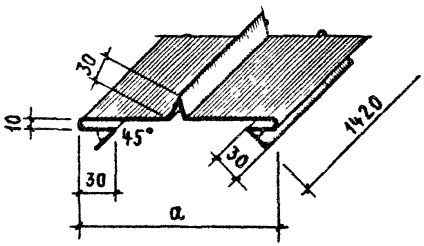

Наименование	a	Масса, кг
МС 1	230	3,4
МС 2	270	3,7
МС 3	310	4,1
МС 4	370	4,6

ЦНИИПромзданий
Ст. инж. Куликовская
Рук. гр. Тимофеев
Рук. лаборат Поваляев

Инв. № подл. | Подпись и дата | Взам. инв. №

Архит.	Симакова		
ГИП	Петров		
ГАП	Мисожников		
Нач отп	Петров		

2.460-18.3 00

Фартук
МС 1 ÷ МС 4

Стадия	Масса	Масштаб
Р	см. табл.	
Лист	Листов 1	

Лист 0,1 ГОСТ 7118-78

Промстройпроект
г. Москва

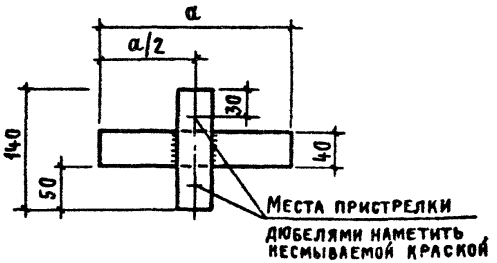

Наименование	a	Масса, кг
МС 5	230	0,47
МС 6	270	0,52

Сварку производить электродами типа Э42 по ГОСТ 9467-75.
Высота сварных швов $h_ш = 4$ мм.

		2.460-18.3 01	
		Костыль МС 5, МС 6	Стадия: Р; Масса: см. табл.; Масштаб:
			Лист; Листов 1
Архит	Симакова	Полоса 4×40 ГОСТ 103-76 / Вст3 кп2 ГОСТ 535-79	Промстройпроект г. Москва
ГИП	Петров		
Гл. П	Мисожникова		
Гл. спец.	Петров		

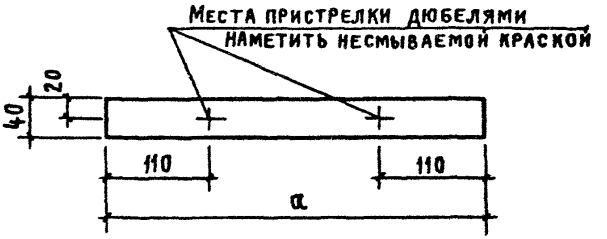

Наименование	a	Масса, кг
МС 7	300	0,38
МС 8	360	0,45

		2.460-18.3 02	
		Костыль МС 7, МС 8	Стадия: Р; Масса: см. табл.; Масштаб:
			Лист; Листов 1
Архит.	Симакова	Полоса 4×40 ГОСТ 103-76 Вст3. кп2 ГОСТ 535-79	Промстройпроект г. Москва
ГИП	Петров		
ГАП	Мисожников		
Нач. отд.	Петров		

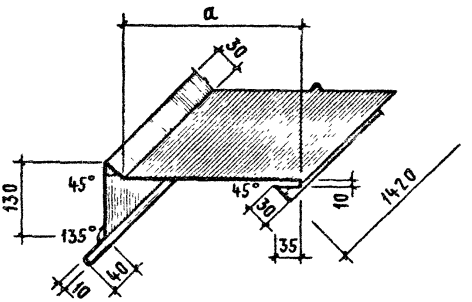

Наименование	a	Масса, кг
МС 9	210	4,3
МС 10	250	4,6
МС 11	290	4,9
МС 12	350	5,4

		2.460-18.3 03	
		Фартук МС 9÷МС 12	Стадия: Р; Масса: см. табл.; Масштаб:
			Лист; Листов 1
Архит.	Симакова	Лист 0,7 ГОСТ 7118-78	Промстройпроект г Москва
ГИП	Петров		
Гл.П	Мисожникова		
Нач.стл	Петров		

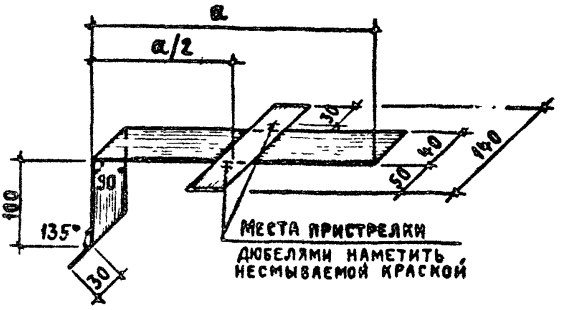

Наименование	a	Масса, кг
МС 13	200	0,59
МС 14	240	0,64

Сварку производить электродами типа Э42 по ГОСТ 9467-75.
Высота сварных швов $k_ш$ = 4 мм.

		2.460-18.3 04	
		Костыль МС 13, МС14	Стадия: Р; Масса: см. табл.; Масштаб:
Архит	Симакова		Лист; Листов 1
ГИП	Петров	Полоса 4×40 ГОСТ 103-76 / Вст3кп2 ГОСТ 535-79	Промстройпроект г. Москва
ГАП	Мисожников		
Нач ОТП	Петров		

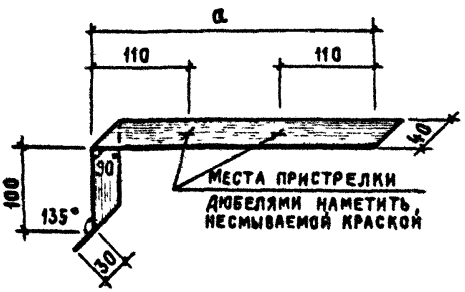

Наименование	a	Масса, кг
МС 15	280	0,52
МС 16	340	0,63

			2.460-18.3 05
			Костыль МС 15, МС 16
Архит.	Симакова		
ГИП	Петров		
ГАП	Мисожникова		
Нач. отд	Петров		
			Полоса 4×40 ГОСТ 103-76 / Вст3. кп2 ГОСТ 535-79

Стадия	Масса	Масштаб
Р	см. табл.	
Лист	Листов 1	

Промстройпроект г. Москва

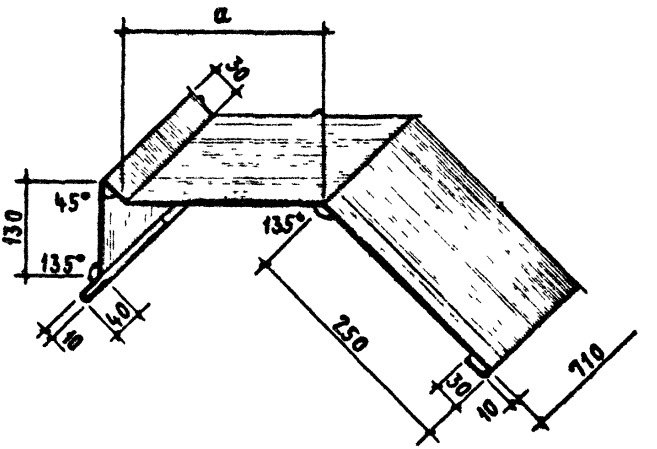

Наименование	a	Масса, кг
МС 17	200	3,0
МС 18	240	3,2
МС 19	280	3,3
МС 20	340	3,4

Ст. инж.	Кулиховская	
Рук. гр	Тимофеев	
Рук. лаборат	Поваляев	
Взам инв. №		
Подпись и дата		
Инв. № подл		
Архит.	Симакова	
ГИП	Петров	
ГАП	Мисожников	
Нач отд	Петров	

2.460-18.3 06

Фартук
МС 17÷МС 20

Стадия	Масса	Масштаб
Р	см. табл	
Лист	Листов 1	

Лист 0,7 ГОСТ 7116-78

Промстройпроект
г. Москва

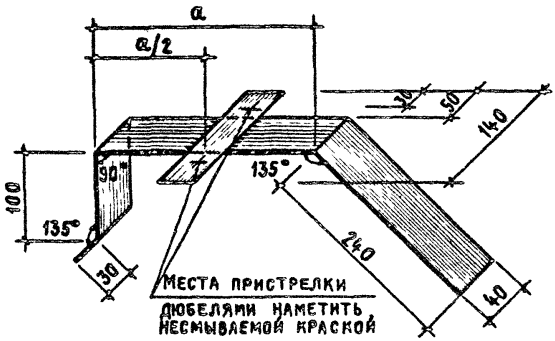

Наименование	a	Масса, кг
МС 21	180	0,88
МС 22	220	0,91

Сварку производить электродами Э42 по ГОСТ 9467-75.
Высота сварных швов $k_ш$=4 мм.

		2.460-18.3 07	
		Костыль МС 21, МС 22	Стадия: Р; Масса: см. табл.; Масштаб:
Архит.	Симакова		Лист; Листов 1
ГИП	Петров	Полоса 4×40 ГОСТ 103-76 / Вст. кп2 ГОСТ 535-79	Промстройпроект г. Москва
ГАП	Мисожников		
Нач. отд	Петров		

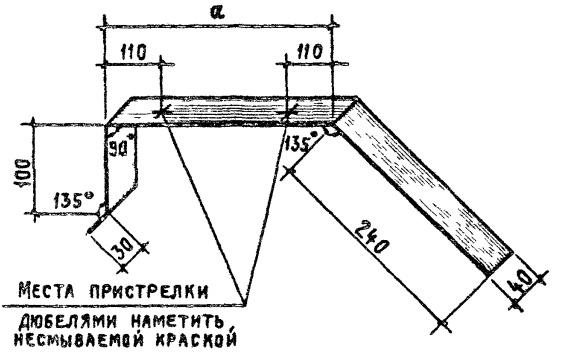

Наименование	α	Масса, кг
МС 23	260	0,79
МС 24	320	0,87

ЦНИИПромзданий
Ст. инж. Куликовская
Рук. гр. Тимофеева
Повалаев

Взам. инв. №
Подпись и дата
Инв. № подл.

2.460-18.3 08

Костыль
МС 23, МС 24

Стадия	Масса	Масштаб
Р	см. табл.	

Лист | Листов 1

Архит	Симакова	
Гип	Петров	
ГАП	Мясожникова	
Нач. отд	Петров	

Полоса 4×40 ГОСТ 103-76
Ст3.кп2 ГОСТ 535-79

Промстройпроект
г. Москва

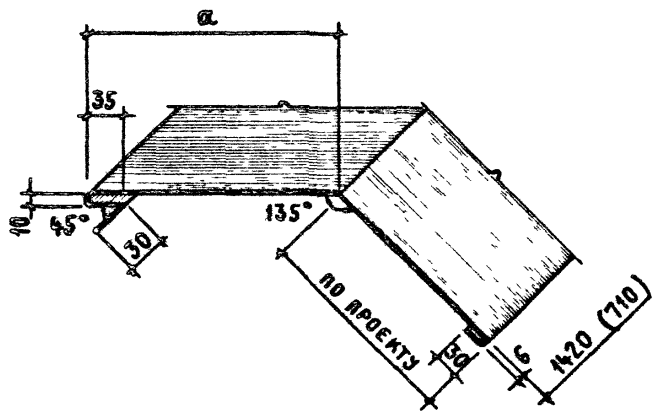

Наименование	α	Масса, кг
МС 25	210	
МС 26	250	
МС 27	290	
МС 28	350	

Архит	Симакова		
ГИП	Петров		
ГАП	Мисожникова		
Нач ОТП	Петров		

2.460-18.3 09

Фартук
МС 25÷МС 28

Стадия	Масса	Масштаб
Р		
Лист	Листов 1	

Лист 0,7 ГОСТ 7118-78

Промстройпроект
г Москва

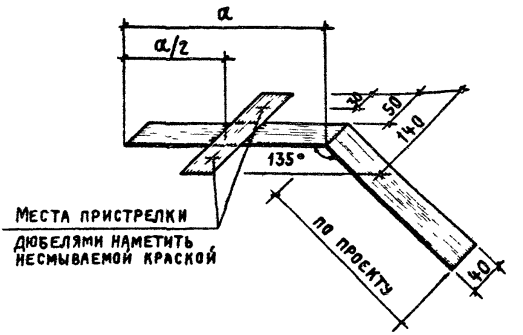

Наименование	a	Масса, кг
МС 29	200	
МС 30	240	

Сварку производить электродами типа Э42 по ГОСТ 9467-75.
Высота сварных швов $k_ш = 4$ мм.

ЦНИИпромзданий
Ст. инж. Куликовская
Рук. гр. Тимофеева
Рук. лаборат. Поваляев

Инв. № подл. | Подпись и дата | Взам. инв. №

Архит.	Симакова		
ГИП	Петров		
ГАП	Мисожников		
Нач. отд.	Петров		

2.460-18.3 10

Костыль
МС 29, МС 30

Стадия	Масса	Масштаб
Р		
Лист	Листов 1	

Полоса 4×40 ГОСТ 103-76 / Вст3 кп2 ГОСТ 535-79

Промстройпроект
г. Москва

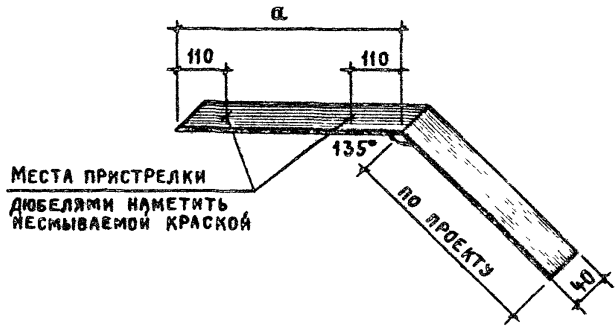

Наименование	a	Масса, кг
МС 31	280	
МС 32	340	

			2.460-18.3 11
			Костыль МС31 МС32
Архит.	Симакова		Стадия: Р; Масса; Масштаб
ГИП	Петров		Лист; Листов 1
ГАП	Мисожникова		Полоса 4×40 ГОСТ 103-76 / Вст3.кп2 ГОСТ 535-79
Н.контр.	Петров		Промстройпроект г Москва

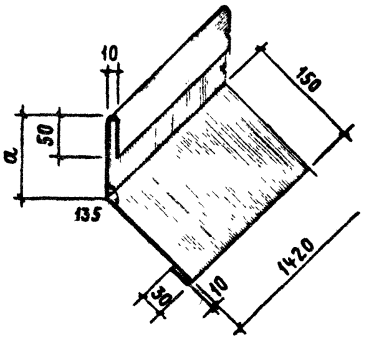

Наименование	a	Масса, кг
МС 33	100	2,8
МС 34	280	4,3

Ст. инж. Куликовская
Рук. гр. Тимофеева
Рук. лаборат Повалляев

Взам. инв. №
Подпись и дата
Инв. № подл.

Архит	Симакова		
ГИП	Петров		
ГАП	Чиссинникова		
Нач. отд.	Петров		

2.460-18.3 12

Фартук
МС 33, МС 34

Стадия	Масса	Масштаб
Р	см. табл	
Лист	Листов 1	

Лист 0,7 ГОСТ 7118-78

Промстройпроект
г. Москва

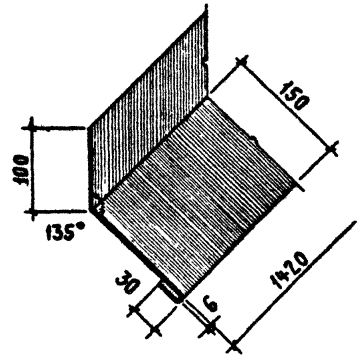

			2.460-18.3 13		
			Фартук МС35	Стадия: Р	Масса: 2,2
				Масштаб:	
				Лист	Листов 1
Архит.	Симакова		Лист 0,7 ГОСТ 7118-78	Промстройпроект г. Москва	
ГИП	Петров				
ГАП	Мисожников				
Нач ОТП	Петров				

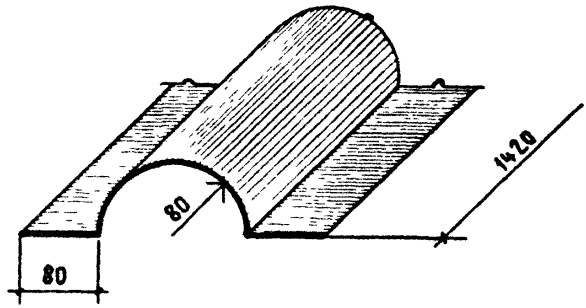

ЦНИИПромзданий			
Ст. инж.	Куликовская		
Рук. гр	Тимофеева		
Рук. лаборат	Поваляев		
Взам. инв №			
Подпись и дата			
Инв. № подл			

Архит	Симакова		
ГИП	Петров		
ГАП	Мисожникова		
Нач. отд	Петров		

2.460-18.3 14

Компенсатор МС 36

Стадия	Масса	Масштаб
Р	3,3	
Лист	Листов 1	

Лист 0,7 ГОСТ 7118-78

Промстройпроект г Москва

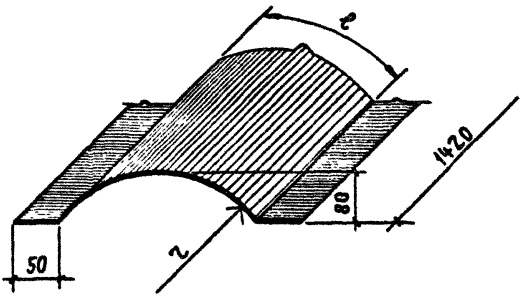

Наименование	2	ℓ	Масса, кг
МС 37	140	316	3,4
МС 38	150	325	3,5
МС 39	160	334	3,5

		2.460-18.3 15	
		Выкружка МС 37÷МС 39	Стадия: Р; Масса: см. табл.; Масштаб:
			Лист; Листов 1
Архит.	Симакова	Лист 0,7 ГОСТ 7118-78	Промстройпроект г. Москва
ГИП	Петров		
ГАП	Мисожников		
Нач. отд.	Петров		

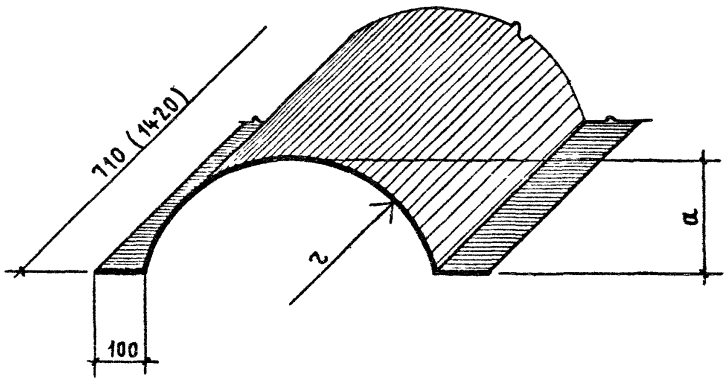

Наименование	r	e	a	Масса, кг
МС 40	390	1070	260	10,3
МС 41	400	1100		10,6
МС 42	410	1130		10,8
МС 43	750	1540	300	14,1
МС 44	760	1560		14,3
МС 45	770	1580		14,4

ЦНИИПРОМЗДАНИЙ
Ст. инж. Куликовская
Рук. гр. Тимофеева
Рук. лаборат. Поваляев
Взам. инв. №
Подпись и дата
Инв. № подл.

2.460-18.3 16

Выкружка
МС 40 ÷ МС 45

Стадия	Масса	Масштаб
Р	см. табл.	
Лист	Листов 1	

Архит.	Симакова	
ГИП	Петров	
ГАП	Мисожников	
Нач. ОТП	Петров	

Лист 1,0 ГОСТ 7118-78

Промстройпроект
г. Москва

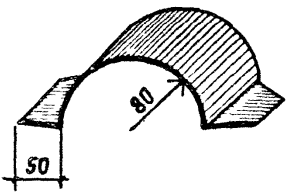

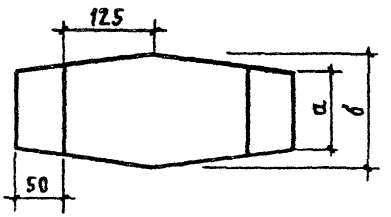

Наименование	а	б	Масса, кг
МС 46	175	435	0,62
МС 47	250	625	0,88

		2.460-18.3 17	
		Компенсатор МС 46, МС 47	Стадия: Р; Масса: см. табл.; Масштаб:
			Лист; Листов 1
Архит	Симакова	Лист 0,7 ГОСТ 7118-78	Промстройпроект г. Москва
ГИП	Петров		
ГАП	Мисожникова		
Нач. отд.	Петров		

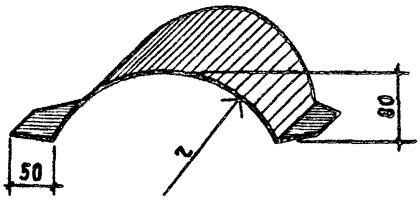

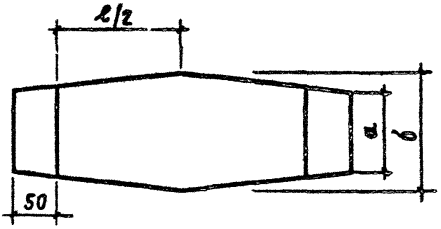

Наименование	r	ℓ	a	b	Масса, кг
МС 48	140	316	220	310	0,64
МС 49	150	325			0,65
МС 60	160	334			0,66
МС 61	140	316	250	350	0,72
МС 62	150	325			0,74
МС 63	160	334			0,75

ЦНИИПромзданий
Ст. инж. Куликовская
Рук. гр. Тимофеева
Рук. лаборат. Поваляев
Взам. инв. №
Подпись и дата
Инв. № подл.

2.460-18.3 18

Выкружка
МС 48, МС 49
МС 60 ÷ МС 63

Стадия	Масса	Масштаб
Р	см. табл.	
Лист	Листов 1	

Архит. Симакова
ГИП Петров
ГАП Мисожников
Нач. ОТО Петров

Лист 0,7 ГОСТ 7118-78

Промстройпроект
г Москва

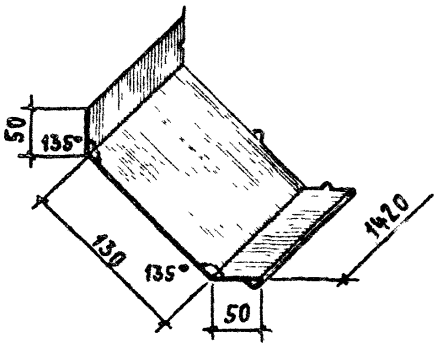

			2.460-18.3 19
			Элемент фасонный МС 50
Архит	Симакова		
ГИП	Петров		
ГАП	Мисожникова		
Нач. отд.	Петров		
			Лист 0,7 ГОСТ 7118-78

Стадия	Масса	Масштаб
Р	1,8	
Лист	Листов 1	

Промстройпроект г. Москва

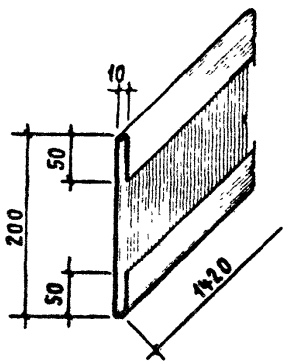

		2.460-18.3 20	
		Элемент фасонный МС 51	Стадия: Р; Масса: 2,6; Масшта:
			Лист; Листов 1
Архит.	Симакова	Лист 0,7 ГОСТ7118-78	Промстройпроект г. Москва
ГИП	Петров		
ГАП	Мисожников		
Нач ОТП	Петров		

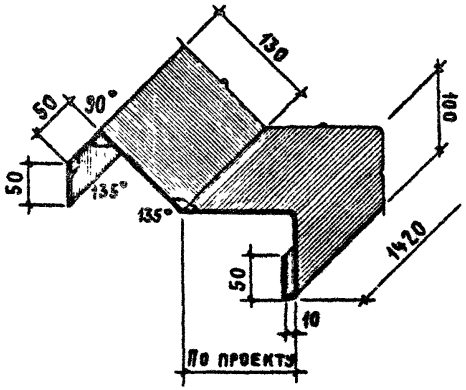

				2.460-18.3 21		
				Фартук МС52	Стадия: Р	Масса:	Масштаб:
Архит.	Симакова				Лист	Листов 1
ГИП	Петров			Лист 0,7 ГОСТ 7116-78	Промстройпроект г. Москва	
ГАП	Мясожников					
Нач ОТП	Петров					

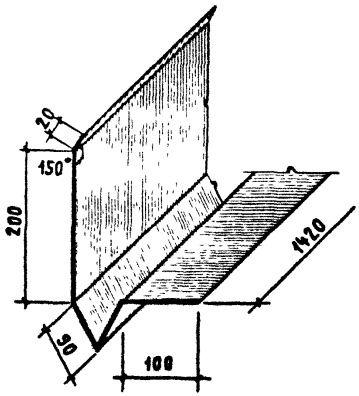

ЦНИИПромзданий

Ст. инж.	Кузнецова	
Рук. гр.	Тимофеев	
Рук. лаборат.	Новиков	

Взам. инв. №

Подпись и дата

Инв. № подл.

Архит.	Симакова		
ГИП	Петров		
ГАП	Мисожникова		
Нач. отд.	Петров		

2.460-18.3 22

Компенсатор МС 53

Стадия	Масса	Масштаб
Р	4,0	
Лист	Листов 1	

Лист 0,7 ГОСТ 7118 78

Промстройпроект г. Москва

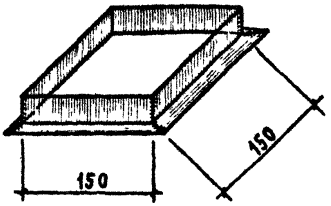

Сварку производить электродами типа Э42 по ГОСТ 9467-75.
Высота сварных швов $h_ш$=4 мм.

			2.460-18.3 23
			Рамка МС 54
Стадия	Масса	Масштаб	
Р	1,4		
Лист		Листов 1	
Архит.	Симакова		Уголок 5-32×32×4 ГОСТ 8509-72 / Ст. 3сп ГОСТ 535-58
ГИП	Петров		
ГАП	Мисожникова		
Нач. отд.	Петров		Промстройпроект г. Москва

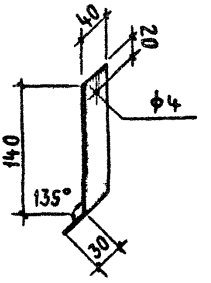

ЦНИИПРОМЗДАНИЙ

Ст. инж.	Куликовская	
Рук. гр.	Тимофеева	
Рук. лаборат.	Поваляев	

Взам. инв. №

Подпись и дата

Инв. № подл.

Архит.	Симакова	
ГИП	Петров	
ГАП	Мисожников	
Нач. отд.	Петров	

2.460-18.3 24

Костыль
МС 55

Стадия	Масса	Масштаб
Р	0,21	
Лист	Листов 1	

Полоса 4×40 ГОСТ 103-76 / Вст3. кп2 ГОСТ 535-79

Промстройпроект
г. Москва

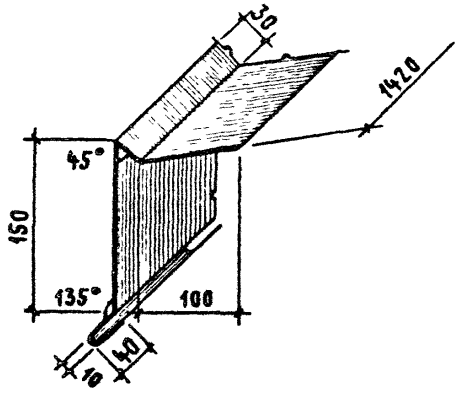

		2.460-18.3 25	
		Фартук МС 56	Стадия: Р; Масса: 3,0; Масштаб:
			Лист; Листов 1
Архит.	Симакова	Лист 0,7 ГОСТ 7118-78	Промстройпроект г. Москва
ГИП	Петров		
ГАП	Мисожникова		
Нач. отд.	Петров		

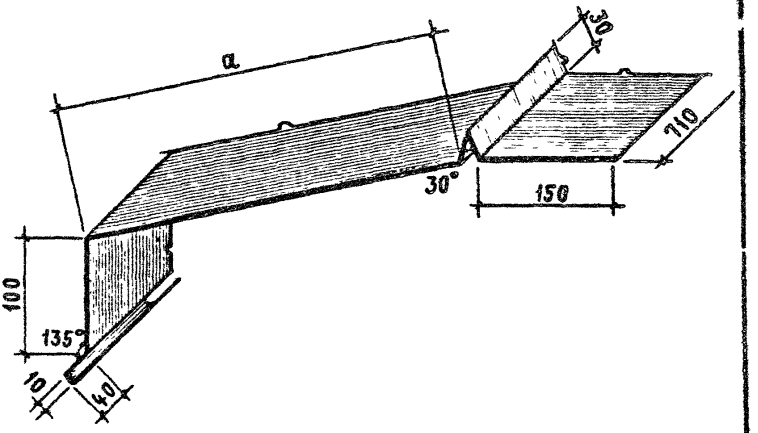

Наименование	a	Масса, кг
МС 57	415	3,3
МС 58	455	3,5
МС 59	515	3,7

ЦНИИПромзданий
Ст. инж. Куликовская
Рук. гр. Тимофеев
Рук. лаборат. Поваляев

Взам. инв. №

Подпись и дата

Инв. № подл.

Архит.	Симакова	
ГИП	Петров	
ГАП	Мисожникова	
Нач. отд.	Петров	

2.460-18.3 26

Фартук
МС 57 ÷ МС 59

Стадия	Масса	Масштаб
Р	См. табл.	
Лист	Листов 1	

Лист 0,7 ГОСТ 7118-78

Промстройпроект
г. Москва

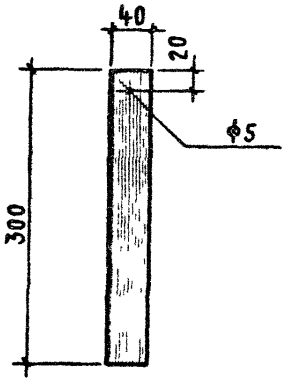

		2.460-18.3 27	
		Костыль МС64	Стадия: Р; Масса: 0,38; Масштаб:
			Лист; Листов 1
Архит	Симакова		
ГИП	Петров		
ГАГ	Мисожникова	Полоса 4×40 ГОСТ 103-76 Вст3.кп2 ГОСТ 535-79	Промстройпроект г. Москва
Нач. тр	Петров		

gost.e-ecolog.ru