ТИПОВЫЕ КОНСТРУКЦИИ, ИЗДЕЛИЯ И УЗЛЫ ЗДАНИЙ И СООРУЖЕНИЙ

СЕРИЯ 2.460-17

УЗЛЫ ПОКРЫТИЙ ОДНОЭТАЖНЫХ ПРОИЗВОДСТВЕННЫХ ЗДАНИЙ С РУЛОННЫМИ КРОВЛЯМИ И СТАЛЬНЫМИ ПРОФИЛИРОВАННЫМИ НАСТИЛАМИ

ВЫПУСК 2

ИЗДЕЛИЯ

РАБОЧИЕ ЧЕРТЕЖИ

РАЗРАБОТАНЫ
ГПИ ПРОМСТРОЙПРОЕКТ

ГЛАВНЫЙ ИНЖЕНЕР ИНСТИТУТА
В.И.КОРОЛЁВ

ГЛАВНЫЙ АРХИТЕКТОР ПРОЕКТА
В.М. МИСОЖНИКОВА

ЦНИИПРОМЗДАНИЙ
ГЛАВНЫЙ ИНЖЕНЕР ИНСТИТУТА
Ю.А. ПЕТРОВ

РУКОВОДИТЕЛЬ ЛАБОРАТОРИИ ПОКРЫТИЙ И КРОВЕЛЬ
М.И. ПОВАЛЯЕВ

УТВЕРЖДЕНЫ
И ВВЕДЕНЫ В ДЕЙСТВИЕ
С 1 СЕНТЯБРЯ 1982 ГОДА
ГОССТРОЕМ СССР
ПОСТАНОВЛЕНИЕ №103
ОТ 27 АПРЕЛЯ 1982 ГОДА

gost.e-ecolog.ru

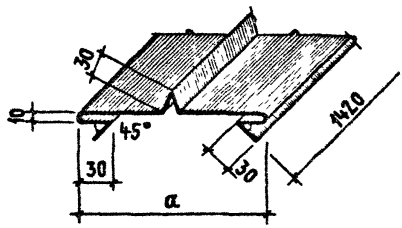

Наименование	a	Масса, кг
МС 1	230	3,4
МС 2	270	3,7
МС 3	310	4,1
МС 4	370	4,6

ЦНИИПромзданий			
Ст. инж.	Куликовская		
Рук. гр.	Тимофеева		
Рук. лаборат.	Поваляев		
Взам. инв. №			
Подпись и дата			
Инв. № подл.			

Ст. арх	Добромыслова		
ГИП	Петров		
ГАП	Рассежникова		
Нач отп	Петров		

2.460-17.2 01

Фартук МС 1 ÷ МС 4

Стадия	Масса	Масштаб
Р	См. табл.	
Лист	Листов 1	

Лист 0,7 ГОСТ 7118-78

Проистрокпроект г. Москва

Содержание

Обозначение		Наименование	Стр.
2.460-17.2	00	Фартук МС1÷МС4	3
	01	Костыль МС5, МС6	4
	02	Костыль МС7, МС8	5
	03	Фартук МС9÷МС12	6
	04	Костыль МС13, МС14	7
	05	Костыль МС15, МС16	8
	06	Фартук МС17÷МС20	9
	07	Костыль МС21, МС22	10
	08	Костыль МС23, МС24	11
	09	Фартук МС25÷МС28	12
	10	Костыль МС29, МС30	13
	11	Костыль МС31, МС32	14
	12	Фартук МС33, МС34	15
	13	Фартук МС35	16
	14	Компенсатор МС36, МС54	17
	15	Выкружка МС37÷МС39, МС55÷МС57	18
	16	Компенсатор МС40	19
	17	Выкружка МС41÷МС43	20
	18	Элемент фасонный МС44	21
	19	Элемент фасонный МС45, МС53	22
	20	Фартук МС46	23
	21	Компенсатор МС47	24
	22	Рамка МС48	25
	23	Костыль МС49	26
	24	Фартук МС50	27
	25	Поддон МС51	28
	26	Фасонный элемент МС52	29

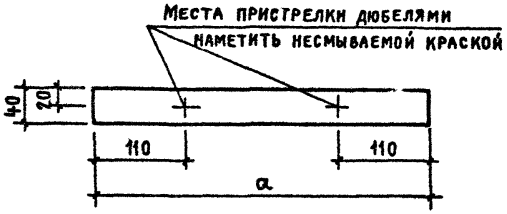

Наименование	a	Масса, кг
МС 7	300	0,38
МС 8	360	0,45

ЦНИИПромзданий
Ст. инж. Кузликовский
Рук. гр. Тимофеева
Рук. лаборат. Поваляев
Взам. инв. №
Подпись и дата
Инв. № подл.

2.460-17.2 02

Костыль
МС 7, МС 8

Стадия	Масса	Масштаб
Р	см. табл.	
Лист	Листов 1	

Ст. арх.	Добромыслов	
ГИП	Петров	
ГАП	Мисожникова	
Нач. отд	Петров	

Полоса 4×40 ГОСТ 103-76 / Вст3кп2 ГОСТ 535-79

Промстройпроект г. Москва

17559-03

Копировал Куц Формат А

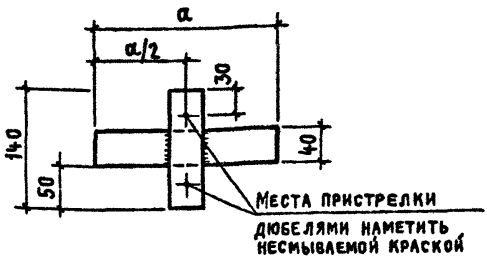

Наименование	α	Масса, кг
МС 5	230	0,47
МС 6	270	0,52

Сварку производить электродами типа Э42 по ГОСТ 9467-75.
Высота сварных швов $h_ш$=4 мм.

		2.460-17.2 02	
		Костыль МС 5, МС 6	Стадия: Р; Масса: см. табл.; Масштаб:
			Лист; Листов 1
Ст. арк.	Добромыслова	Полоса 4х40 ГОСТ 103-76 / Вст3кп2 ГОСТ 535-79	Промстройпроект г. Москва
ГИП	Петров		
ГАП	Мисожников		
Нач. отд.	Петров		

17559-03 5

Копировал Куц Формат 11

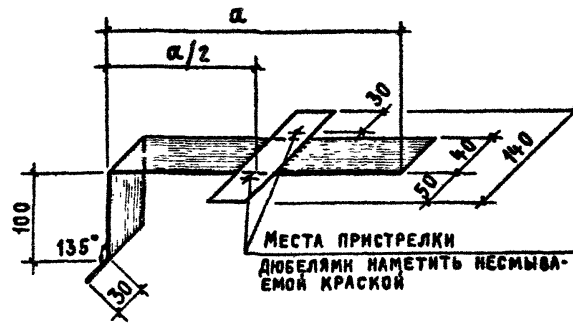

Наименование	a	Масса, кг
МС 13	200	0,59
МС 14	240	0,64

Сварку производить электродами типа Э42 по ГОСТ 9467-75.
Высота сварных швов $h_ш$=4мм.

ЦНИИПромзданий
Ст. инж. Кликовская
Рук. гр. Тимофеева
Рук. лаборат Повалияев

Взам. инв. №
Подпись и дата
Инв. № подл.

Ст. арх.	Добромыслова		
ГИП	Петров		
ГАП	Мясоедников		
Нач. отд.	Петров		

2.460-17.2 04

Костыль
МС 13, МС 14

Стадия	Масса	Масштаб
Р	см. табл.	
Лист	Листов 1	

Полоса 4×40 ГОСТ 103-76 / Вст3кп2 ГОСТ 535-75

Промстройпроект г. Москва

17559-03 8

Копировал Куц

Формат 11

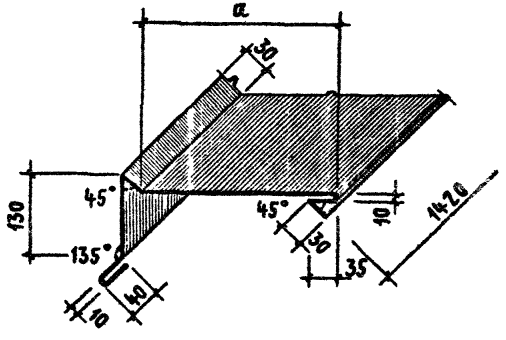

Наименование	a	Масса, кг
МС 9	210	4,3
МС 10	250	4,6
МС 11	290	4,9
МС 12	350	5,4

Ст. арх.	Добромыслова		
ГИП	Петров		
ГАП	Мясожникова		
Нач. отд.	Петров		

2.460-17.2 03

Фартук МС 9÷МС 12

Стадия	Лист	Листов
Р		

Лист 0,7 ГОСТ 7118-78

Промстройпроект г. Москва

17559-03 7

Копировал Кзц Формат 11

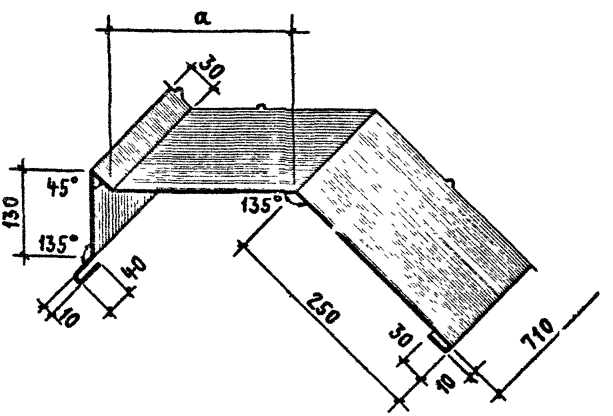

Наименование	α	Масса, кг
МС 17	200	3,0
МС 18	240	3,2
МС 19	280	3,3
МС 20	340	3,4

ЦНИИПромзданий
Ст. инж. Куликовская
Рук. гр. Тихфеева
Рук. лаборат. Поваляев

Взам. инв. № | Подпись и дата | Инв. № подл.

Ст. арх.	Добромыслова	
ГИП	Петров	
ГАП	Мисожникова	
Нач. ОТП	Петров	

2.460-17.2 06

Фартук
МС 17÷МС 20

Стадия	Масса	Масштаб
Р	см. табл.	
Лист	Листов 1	

Лист 0,1 ГОСТ 7118-78

Промстройпроект
г. Москва

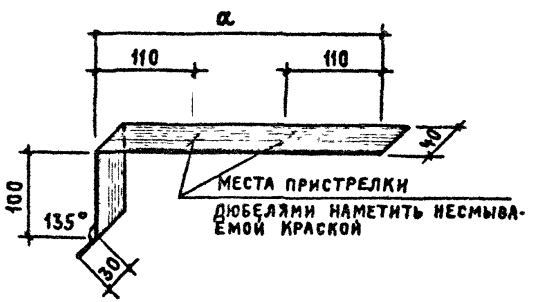

Наименование	ℓ	Масса, кг
МС 15	[illegible]	0,52
МС 16	340	0,69

		2.460-17.2 05	
		Костыль МС 15, МС 16	Стадия: Р; Масса: см. табл.; Масштаб:
			Лист; Листов 1
Ст. арх.	Добромыслова	Полоса 4×40 ГОСТ 103-76 Вст.3.кп2 ГОСТ 535-79	Промстройпроект г. Москва
ГИП	Петров		
ГАП	Мисожникова		
Нач.отд	Петров		

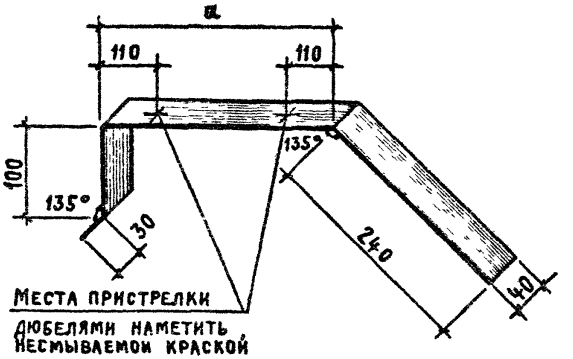

Наименование	a	Масса, кг
МС 23	260	0,79
МС 24	320	0,87

ЦНИИПРОМЗДАНИЙ
Ст. инж. Куликовская
Рук. гр. Тимофеева
Рук. лаборат. Поваляев
Взам. инв. №
Подпись и дата
Инв. № подл.

Ст. арх.	Добромыслова	
ГИП	Петров	
ГАП	Мясоедникова	
Нач. отд.	Петров	

2.460-17.2 08

Костыль
МС 23, МС 24

Стадия	Масса	Масштаб
Р	см. табл.	

Лист | Листов 1

Полоса 4×40 ГОСТ 103-76
Вст3 кп2 ГОСТ 535-79

Промстройпроект
г. Москва

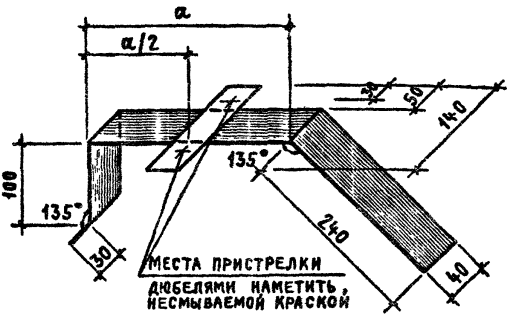

Наименование	α	Масса, кг
МС 21	180	0,88
МС 22	220	0,91

Сварку производить электродами Э42 по ГОСТ 9467-75.
Высота сварных швов $h_ш$ = 4 мм.

		2.460-17.2 07	
		Костыль МС 21, МС 22	Стадия: Р; Масс: см. табл.; Масштаб:
			Лист; Листов 1
Ст. арх.	Добромыслова	Полоса 4х40 ГОСТ 103-76 Вст3.кп2 ГОСТ 535-79	Промстройпроект г. Москва
ГИП	Петров		
ГАП	Мисожникова		
Нач. ОТП	Петров		

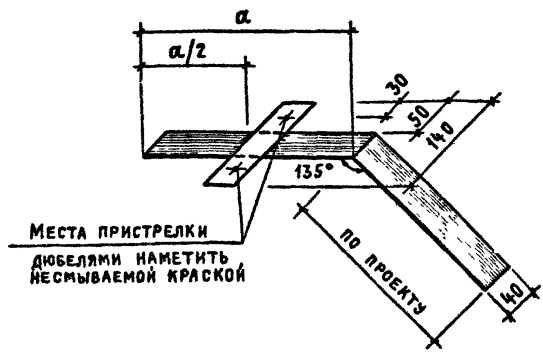

Наименование	a	Масса, кг
МС 29	200	
МС 30	240	

Сварку производить электродами типа Э42 по ГОСТ 9467-75.
Высота сварных швов $k_ш = 4$ мм.

ЦНИИПромзданий

Ст. инж.	Куликовская	
Рук. гр.	Тимофеева	
Рук. лаборат.	Поваляев	

Взам. инв. № | Подпись и дата | Инв. № подл.

Ст. арх.	Добромыслова		
ГИП	Петров		
ГАП	Мисожников		
Нач. отд.	Петров		

2.460-17.2 10

Костыль
МС29, МС30

Стадия	Масса	Масштаб
Р		
Лист	Листов 1	

Полоса 4×40 ГОСТ 103-76
Вст.3.кп2 ГОСТ 535-79

Проектстройпроект
г. Москва

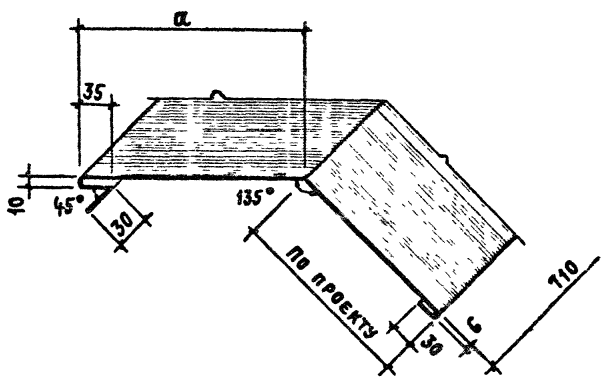

Наименование	a	Масса, кг
МС 25	210	
МС 26	250	
МС 27	290	
МС 28	350	

		2.460-17.2 09	
		Фартук МС 25÷МС 28	Стадия: Р; Масса; Масштаб
			Лист; Листов 1
Ст. арх.	Добромыслова	Лист 0,7 ГОСТ 7118-78	Промстройпроект г. Москва
ГИП	Петров		
ГАП	Мисожникова		
Нач. отд	Петров		

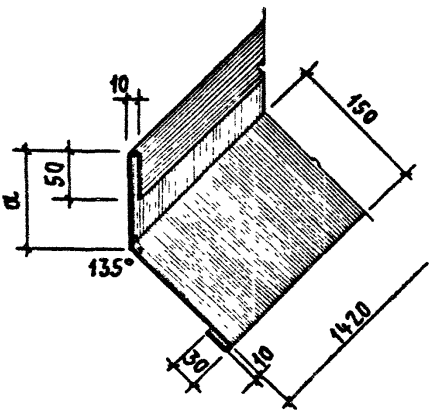

Наименование	α	Масса, кг
МС 33	100	2,8
МС 34	по проекту	

ЦНИИПромзданий
Ст. инж. Куликовская
Рук. гр. Тимофеева
Рук. лаборат. Повалиев

Взам. инв. №
Подпись и дата
Инв. № подл.

Ст. арх.	Добромыслова	
ГИП	Петров	
ГАП	Мисожникова	
Нач. отд.	Петров	

2.460-17.2 12

Фартук
МС 33, МС 34

Стадия	Масса	Масштаб
Р	см. табл.	

Лист | Листов

Лист 0,7 ГОСТ 7118-78

Промстройпроект
г. Москва

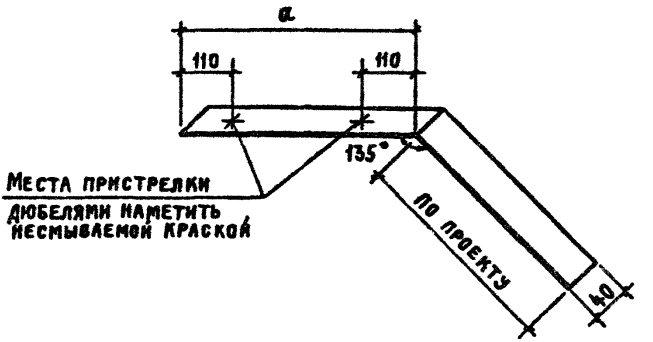

Наименование	a	Масса, кг
МС 31	280	
МС 32	340	

			2.460-17.2 11
			Костыль МС 31, МС 32
			Стадия: Р; Масса; Масштаб
			Лист; Листов 1
Ст. арх.	Добромыслова		Полоса 4×40 ГОСТ 103-76 / Вст3кп2 ГОСТ 535-79
ГИП	Петров		Промстройпроект г. Москва
ГАП	Мясожникова		
Нач. отд.	Петров		

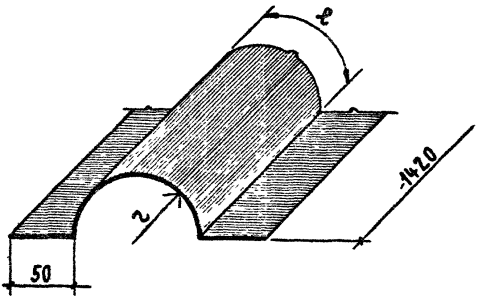

Наименование	r	ℓ	Масса, кг
МС 36	140	310	3,6
МС 54	200	630	6,0

ЦНИПРОМЗДАНИЙ

Ст. инж.	Куликовская	
Рук. гр.	Тимофеева	
Рук. лаборат	Повалаев	

Инв. № подл. | Подпись и дата | Взам. инв. №

Ст. арх.	Добромыслова	
ГИП	Петров	
ГАП	Мисожников	
Нач. отд.	Петров	

2.460-17.2 14

Компенсатор МС 36, МС 54

Стадия	Масса	Масштаб
Р	см. табл.	
Лист	Листов 1	

Лист 0,7 ГОСТ 7118-78

Промстройпроект г. Москва

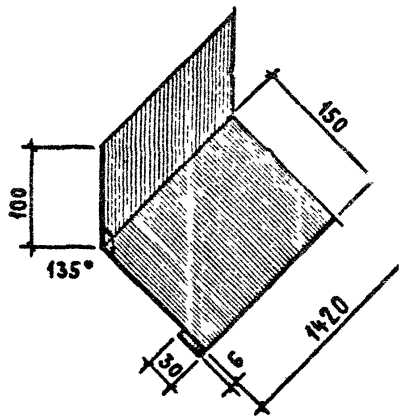

			2.460-17.2 13
			Фартук МС 35
			Стадия: Р; Масса: 2,2; Масштаб:
			Лист; Листов 1
Ст. арх.	Добромыслова		Лист 0,7 ГОСТ 7118-78
ГИП	Петров		Промстройпроект г. Москва
ГАП	Мисожникова		
Нач. ОТП	Петров		

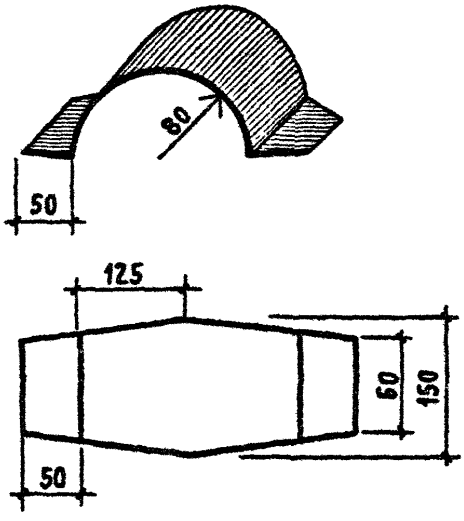

ЦНИИПРОМЗДАНИЙ				2.460-17.2 16			
Ст. инж.	Куликовская			Компенсатор МС 40	Стадия	Масса	Масштаб
Рук. гр.	Тимофеева				Р	0,21	
Рук. лаб.	Поваляев				Лист	Л. ИСТОВ 1	
Инв. № подл.	Подпись и дата	Взам. инв. №					
				Ст. арх.	Добромыслова		
				ГИП	Петров		
				ГАП	Мисожникова		
				Нач. отп.	Петров		
				Лист 0,7 ГОСТ 7118-78	ПРОМСТРОЙПРОЕКТ г. Москва		

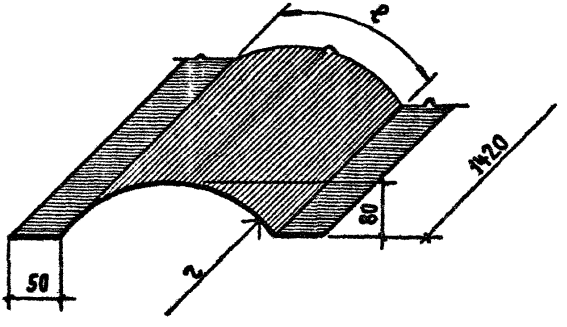

Наименование	r	ℓ	Масса, кг
МС 37	200	510	4,2
МС 38	210	550	4,5
МС 39	220	600	5,0
МС 55	260	980	8,0
МС 56	270	1010	8,3
МС 57	280	1070	8,8

Ст. арк.	Добромыслова		
ГИП	Петров		
ГАП	Мисожникова		
Нач. отд	Петров		

2.460-17.2 15

Выкружка
МС 37 ÷ МС 39
МС 55 ÷ МС 57

Стадия	Масса	Г. гштаб
Р	см. табл.	
Лист	Листов 1	

Лист 0,7 ГОСТ 7118-78

Промстройпроект г. Москва

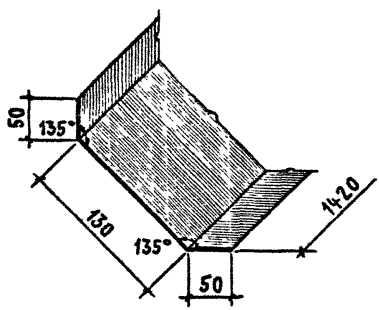

ЦНИИПромзданий
Ст. инж. Куликовская
Рук. гр. Тимофеева
Рук. лаборат. Поваляев

Взам. инв. № | Подпись и дата | Инв. № подл.

Ст. арх.	Добромыслова	
ГИП	Петров	
ГАП	Мисожникова	
Нач. отд.	Петров	

2.460-17.2 18

Элемент фасонный МС 44

Стадия	Масса	Масштаб
Р	1,8	
Лист	Листов 1	

Лист 0,7 ГОСТ 7118-78

Промстройпроект г. Москва

17559-03 22

Копировал Куц Формат 11



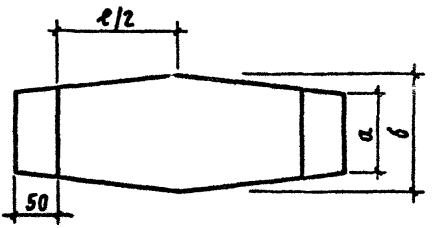

Наименование	r	ℓ	a	б	Масса, кг
МС 41	140	320	120	300	0,51
МС 42	150	327	125	310	0,53
МС 43	160	335	130	320	0,56

Ст. арх.	Добромыслова	
ГИП	Петров	
ГАП	Мясожникова	
Нач. ОТП	Петров	

2.460-17.2 17

Выкружка
МС 41÷МС 43

Стадия	Масса	Масштаб
Р	см. табл.	
Лист	Листов 1	

Лист 0,1 ГОСТ 7118-78

Промстройпроект
г. Москва

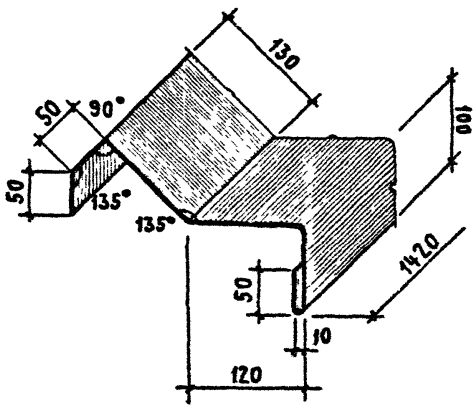

ЦНИИПромзданий			
Ст. инж.	Куликовская		
Рук. гр.	Тимофеев		
Рук. лаборат	Поваляев		
Взам. инв. №			
Подпись и дата			
Инв. № подл.			

Ст. арх.	Добромыслова		
ГИП	Петров		
ГАП	Кисляников		
Нач. отд.	Петров		

2.460-17.2 20

Фартук МС 46

Стадия	Масса	Масштаб
Р	3,3	
Лист	Листов 1	

Лист 07 ГОСТ 7118-78

Промстройпроект г. Москва

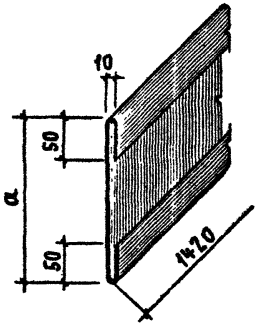

Наименование	α	Масса, кг
МС 45	150	2,2
МС 53	70	1,55

		2.460-17.2 19	
		Элемент фасонный МС45, МС53	Стадия: Р; Масса: см. табл.; Масштаб:
			Лист; Листов 1
Ст. арх.	Добромыслова	Лист 0,7 ГОСТ 7118-78	Промстройпроект г. Москва
ГИП	Петров		
ГАП	Мясожникова		
Нач. отд.	Петров		

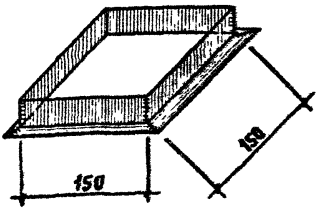

Сварку производить электродами типа Э42 по ГОСТ 9467-75.
Высота сварных швов $k_ш$=4мм.

ЦНИИПРОМЗДАНИЙ
Ст. инж. Куликовская
Рук. гр. Тимофеева
Рук. лаборат. Поваляев
Взам. инв. №
Подпись и дата
Инв. № подл.

Ст. арх.	Добромыслова	
ГИП	Петров	
ГАП	Мясожникова	
Нач. отд.	Петров	

2.460-17.2 22

Рамка МС48

Стадия	Масса	Масштаб
Р	1,4	
Лист	Листов 1	

Уголок Б-32×32×4 ГОСТ 8509-72
Ст. 3сп ГОСТ 535-58

Промстройпроект
г. Москва

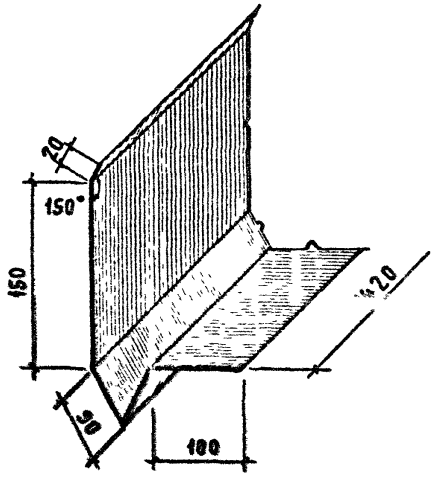

			2.460-17.2 21
			Компенсатор МС 47
			Стадия: Р; Масса: 3,6; Масштаб:
			Лист; Листов 1
Ст. арх.	Добромыслова		Лист 0,7 ГОСТ 7118-78
ГИП	Петров		Промстройпроект г. Москва
ГАП	Мисожников		
Нач. отд.	Петров		

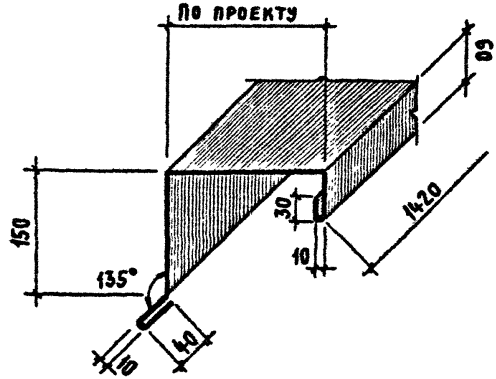

ЦНИИПромзданий

Ст. инж.	Куликовская	
Рук. гр.	Тимофеева	
Рук. лаб.	Поваляев	

Инв. № подл. | Подпись и дата | Взам. инв. №

Ст. арх.	Добромыслова	
ГИП	Петров	
ГАП	Мисожникова	
Нач. отд.	Петров	

2.460-17.2 24

Фартук
МС 50

Стадия	Масса	Масштаб
Р		
Лист	Листов 1	

Лист 0,7 ГОСТ 7118-78

Промстройпроект
г. Москва

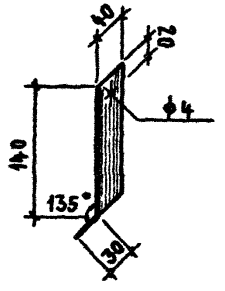

		2.460-17.2 25	
		Костыль МС 49	Стадия: Р; Масса: 0,21; Масштаб:
			Лист; Листов
Ст арх.	Добромыслова	Полоса 4×40 ГОСТ 103-76 / Вст3.кп2 ГОСТ 535-79	Промстройпроект г. Москва
ГИП	Петров		
ГАП	Чисожников		
Нач отд	Петров		

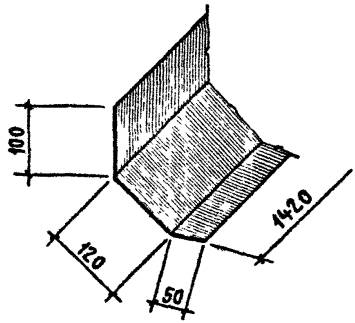

ЦНИИПРОМЗДАНИЙ

СТ. ИНЖ.	Куликовская	
РУК. ГР.	Тимофеева	
РУК. ЛАБ.	Поваляев	

ВЗАМ. ИНВ. №

ПОДПИСЬ И ДАТА

ИНВ. № ПОДЛ.

СТ. АРХ.	Добромыслова	
ГИП	Петров	
ГАП	Мясожникова	
НАЧ. СТП	Петров	

2.460-17.2 26

Фасонный элемент МС 52

СТАДИЯ	МАССА	МАСШТАБ
Р	2,2	
ЛИСТ	ЛИСТОВ 1	

Лист 0,7 ГОСТ 7118-78

ПРОМСТРОЙПРОЕКТ г. Москва

17559-03

Копировал Куц

Формат 11

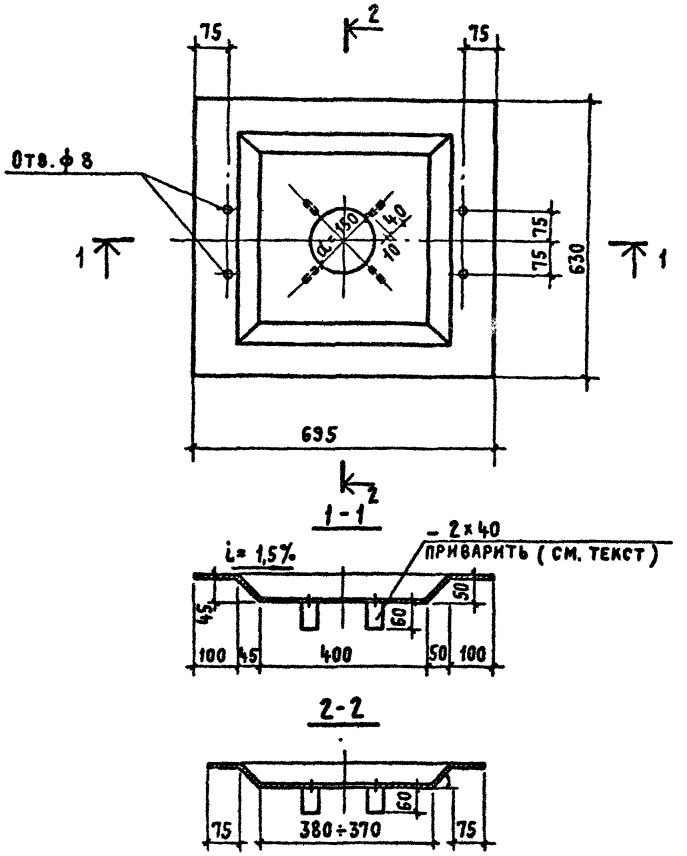

Сварку производить электродами типа 342 по ГОСТ 9467-75.
Высота сварных швов $h_ш$ = 4мм.

	2.460-17.2 25		
Поддон МС 51		СТАДИЯ	МАССА	МАСШТАБ
		Р	7,86	
		Лист	Листов 1
Ст. арх. Добромысловский ГИП Петров ГАП Мисожников	Лист 2,0 ГОСТ 19903-74	ПРОМСТРОЙПРОЕКТ г. МОСКВА	

gost.e-ecolog.ru

Копировал Куц Формат 11