НП
1.1.2-71

НОРМАЛИ ПЛАНИРОВОЧНЫХ ЭЛЕМЕНТОВ ЖИЛЫХ ЗДАНИЙ

КВАРТИРНЫЕ ДОМА

САНИТАРНЫЕ УЗЛЫ

gost.e-ecolog.ru

Государственный комитет по гражданскому строительству
и архитектуре при Госстрое СССР

Тема: "Основные направления и
единая методология типизации
унификации и стандартизации в
жилищно-гражданском строительстве"

НОРМАЛИ

ОСНОВНЫХ ПЛАНИРОВОЧНЫХ ЭЛЕМЕНТОВ ЖИЛЫХ И ОБЩЕСТВЕННЫХ ЗДАНИЙ

· ЖИЛЫЕ ЗДАНИЯ ·

КВАРТИРНЫЕ ДОМА

ПОМЕЩЕНИЯ САНИТАРНЫХ УЗЛОВ

НП-1.1.2-71

Разработаны ЦНИИЭП жилища
одобрены Госграждастроем
приказ N47 от 31 марта 1971 г.

Центральный институт типовых проектов
Москва · 1971

Серия Нормалей планировочных элементов жилых и общественных зданий разработана в развитии норм проектирования СНиП, в соответствии с программой комплексной темы " 4 "Основные направления и единая методология типизации, унификации и стандартизации в жилищно-гражданском строительстве".

Ведущие организации по разработке темы - ЦНИИЭП жилища (директор института доктор архитектуры Б.Р.Рубаненко), ЦНИИЭП учебных зданий (директор института доктор архитектуры Г.А.Градов).

В работе принимают участие институты: ЦНИИЭП зрелищных зданий и спортивных сооружений, ЦНИИЭП торговых зданий, ЦНИИЭП лечебно-курортных зданий, ЦНИИЭПгражданстельстрой, КиевЗНИИЭП, ВНИИТЭ, НИИСТ, МНИИТЭП ГАПУ г.Москвы, ГипроНИИ, Гипропрос, Гипроторг, Гипротеатр, Союзспортпроект, Гипроздрав, Гипровуз.

Руководство разработкой, редактирование и выпуск серии нормалей осуществляется руководителем отдела норм, стандартов и каталогов ЦНИИЭП жилища канд.арх. Д.Б.Хазановым, руководителем сектора стандартизации и нормализации планировочных элементов и оборудования канд.арх. Е.С.Раевой, руководителем сектора унификации ЦНИИЭП учебных зданий канд.арх. Н.С.Богдановым.

Разработка раздела "Нормалей планировочных элементов санитарных узлов жилых домов" выполнена в отделе норм, стандартов и каталогов (рук.к.а. Д.Б.Хазанов) ЦНИИЭП жилища сектором стандартизации и нормализации планировочных элементов и оборудования (руководитель канд.арх. Е.С.Раева) совместно с отделом инженерного оборудования (руководитель инж. Л.Г.Раковщик) при консультативном участии отдела типологии жилища (руководитель канд.арх. Д.С.Меерсон) и отдела интерьера (руководитель арх.Н.А.Лушов).

Руководитель раздела "Санитарные узлы жилых домов" арх. Т.С.Глазова.

Работа выполнена авторским коллективом: арх.Т.С.Глазова, канд.арх. Е.С.Раева, инженеры А.Д.Локшин, Б.С.Волков, Л.Г.Раковщик.

Графическое исполнение: и.о. арх. А.С.Коробов - листы I, 2, 4, 5, I7, I8, 20, 2I и 27, Т.В.Сеснева - листы I3, I4, I5, I6, I9, 22, 23, 24, 25 и 26, А.И.Сушков - листы 25 и 27 , А.Д.Шарикова - листы 5 и 20.

При составлении нормалей в числе основных исходных данных принят проект главы СНиП П-Л.1-7I "Жилые здания. Нормы проектирования". Нормали одобрены Госгражданстроем приказ № 47 от 3I марта I97I г.

Нормали предназначены для проектировщиков, архитекторов, инженеров, техников, преподавателей, студентов архитектурных и строительных вузов и техникумов, а также работников местных Советов, соответствующих министерств и ведомств.

Отзывы и замечания по нормалям и предложения о дальнейшей работе по нормализации планировочных элементов зданий просьба направлять по адресу: Москва, И-434, Дмитровское шоссе ,9 корпус "Б" Центральный научно-исследовательский и проектно-экспериментальный институт типового и экспериментального проектирования жилища (ЦНИИЭП жилища). Отдел унификации и стандартизации.

Заявки на приобретение выпусков нормалей следует направить в Центральный институт типовых проектов по адресу: Москва,Б-66, Спартаковская ул. 2а, корпус В.

П Р Е Д И С Л О В И Е

Нормали планировочных элементов санитарных узлов входят в состав серии нормалей элементов планировки и оборудования жилых домов и общественных зданий.

Целью разработки нормалей является внедрение и типовое проектирование и строительство прогрессивных функциональных и технических решений на основе действующих норм проектирования (СНиП), Государственных стандартов, единой модульной системы в строительстве (СНиП, глава П-А,4-62), унифицированных параметров, с учетом действующих каталогов строительных изделий мебели и оборудования и перспективных типов крупнопанельных и каркасных конструкций.

Нормали предусматривают применение для их полносборного строительства зданий крупнопанельной и каркасной конструкции, а также для зданий с несущими стенами из кирпича или блоков. Планировочные решения в основном учитывают обычные условия строительства во П-П строительно-климатических районах СССР в соответствии со СНиП П-Л.I-7I.

Разработка нормалей проведена на основе опыта проектирования, материалов научно-исследовательских работ и практики эксплуатации зданий. При разработке нормалей учитывались следующие общие условия:

- габариты человека и групп людей в различных условиях с учетом возрастных групп ;

- функциональные и технологические процессы, связанные с индивидуальными физиологическими, социальными и трудовыми функциями человека, а также с работой механизмов и оборудования;

- требования видимости, акустики, звукоизоляции;

- санитарно-гигиенические нормы площади и объема помещений, естественной и искусственной кратности обмена воздуха и т.п.;

- каталоги и рекомендации по типам и габаритам технологического, санитарно-технического и электротехнического оборудования, встроенной и передвижной мебели;

- противопожарные требования к ширине и длине эвакуационных путей, типы противопожарного оборудования и устройств;

- правила техники безопасности при размещении технологического и специального оборудования;

технико-экономические показатели (объемно-планировочные), установленные нормами и программами проектирования.

В полный состав нормали объемно-планировочного элемента входят:

I. Схема функциональной взаимосвязи помещений в соответствии с общей объемно-планировочной структурой зданий с учетом простых и сложных процессов.

2. Исходные данные, основные нормативы.

3. Исходные габариты, антропометрические данные.

4. Номенклатура мебели и оборудования (со ссылками на соответствующие каталоги).

5. Типы и габариты мебели (передвижной и встроенной) и оборудования (технологического, санитарно-технического, электротехнического и др.) со схематическими чертежами и размерами.

6. Основные функциональные рабочие зоны в трех измерениях с размещением мебели и оборудования.

7. Габаритная схема помещения или объемно-планировочного элемента с расположением оборудования и мебели с указанием их размеров и минимальных нормативных расстояний между предметами мебели и оборудования.

8. Планировка помещения (при необходимости также разрезы или развертки стен) применительно к основным конструктивным системам и унифицированным модульным параметрам.

9. Схема санитарно-технического оборудования помещения.

I0. Схема электротехнического и слаботочного оборудования.

II. Схема технологического оборудования (кинотехнологическое, механическое, тепловое, холодильное и др. специальное оборудование).

I2. Требования к отделке помещений.

I3. Примеры планировок с применением нормалей.

Различный состав нормали (полный или неполный) применяется в зависимости от необходимой степени нормализации помещения, т.е. от обусловленности его основных параметров, размещения и габаритов оборудования нормами проектирования.

На чертежах оборудования указаны основные габаритные размеры. На схемах планировочных узлов и на общих габаритных схемах указываются две категории размеров:

а) размеры элементов оборудования и отдельные твердо установленные параметры;

б) минимальные размеры со знаком " $\geqslant$ " (т.е. равно или более) расстояний между предметами (оборудования и проходов). Ширина и длина помещений на габаритных схемах также является минимальной и указывается со знаком " ".

На некоторых листах минимальные размеры оговорены специальным примечанием, в этом случае знак " $\geqslant$ " опущен.

На схемах планировки помещений, разработанных применительно к основным конструктивным системам, указаны унифицированные модульные параметры, соответствующие главе СНиП П-А.4-62 "Единая модульная система; основные положения проектирования", с учетом опыта проектирования и рекомендаций научно-исследовательских институтов. В связи с этим на чертежах приводятся точные размеры всех элементов планировки и привязка конструктивных элементов к модульным разбивочным осям.

Размеры на чертежах планировочных нормалей указаны в см, размеры на чертежах оборудования - в мм.

В законченном виде Альбом нормалей будет содержать унифицированные объемно-планировочные решения помещений, соответствующих номенклатуре типовых проектов массовых жилых и общественных зданий.

Подготавливаемая для издания серия нормалей состоит из следующих разделов.

I. Нормали основных помещений жилых зданий.

2. Нормали основных помещений зданий учебно-воспитательного назначения.

3. Нормали основных помещений торговых зданий и предприятий общественного питания.

4. Нормали основных помещений предприятий хозяйственно-бытового и коммунального обслуживания.

5. Нормали основных помещений зданий зрелищного, культурно-просветительного назначения и спортивных сооружений.

6. Нормали основных помещений зданий лечебно-оздоровительного назначения и массового отдыха.

7. Нормали основных помещений зданий научно-исследовательских институтов, проектных организаций и административных зданий.

Нормали выходят в свет отдельными выпусками по типам зданий или по группам помещений отдельных видов зданий: жилые дома, гостиницы, общежития, дома для престарелых, детские ясли-сады, школы, профессионально-технические училища, аудитории высших учебных заведений, магазины, столовые, помещения предприятий бытового обслуживания, клубы, спортивные залы, административные здания и др.

Для маркировки разделов нормалей приняты следующие буквенные и цифровые обозначения: НП - нормали планировочные. Следующие цифры означают: первая - порядковый номер раздела, включающего вид или группу видов зданий, объединяемых по однородным функциональным признакам; вторая - порядковый номер главы, включающей определенную разновидность зданий. Третья цифра - означает тип зданий или сооружения, четвертая цифра - определяет группу основных помещений в данном типе здания. После дефиса указан год издания нормалей.

Например, маркой НП I.I.2-7I обозначено:

НП - нормали планировочные
I - нормали основных помещений жилых зданий
I.I - квартирные дома
I.I.2- помещения санитарных узлов
'7I - год издания.

Внутри каждой главы листы альбома нормалей имеют свои порядковые номера.

x x

x

ОБЩИЕ ПОЛОЖЕНИЯ ПО НОРМАЛИЗАЦИИ САНИТАРНЫХ УЗЛОВ ЖИЛЫХ ДОМОВ

Выпуск I.I.2-71 раздел 04-00-2.0-70 "Помещения санитарных узлов в жилых домах".

Общая часть

Санитарный узел, состоящий из ванной комнаты и уборной, является элементом планировки, расположение которого оказывает влияние на функциональную схему квартиры.

При определении габаритов санитарного узла были учтены:

I. Антропометрические данные.

2. Программные требования, нормы и строительные правила.

3. Возможность правильного функционального решения при расположении санитарно-технического оборудования.

4. Согласованность с конструктивными требованиями.

5. Применение санузла с учетом функционального зонирования по площади, планировке и количеству комнат.

6. Влияние размещения санузла на эксплуатационные качества смежных помещений.

7. Технологичность заводского изготовления в виде монолитной железобетонной санитарной кабины.

В результате анализа этих факторов в основу приняты схемы санитарного узла трех типов:

тип I и тип II - раздельные - с уборной, выделенной в особое помещение для многокомнатных квартир

и тип III - совмещенная с унитазом - в одном помещении для однокомнатных квартир на I-2 чел. и в 2^{x} комнатных типа 2А (на 2 человека)

Все типы оборудованы аналогично.

Альбом нормалей по санитарным узлам включает три раздела:

Раздел I

Исходные данные листы I,2,3 и 4. Антропометрия и эргономика непосредственно влияющие на размеры и расположение оборудования, размеры человеческого тела в статических условных позах "стоя", "сидя", "лежа", а также в положениях наиболее характерных в бытовых условиях с указанием трех измерений необходимого пространства для человека в этих позах.

лист 3. Функциональные процессы в ванной комнате. Влияние положения человеческого тела на форму ванны.

А. Сидячая ванна: длиной I20 см.

Б. Ванна длиной I50 см, обеспечивает комфортабельный отдых для людей, рост которых не выше I60 см.

В. Ванна длиной I70 см позволяет принимать гигиенические и медицинские процедуры.

Угол наклона стенки ванны должен составлять $I50^{0}$, что соответствует углу наклона, обеспечивающему отдых.

В скобках - внутренние размеры ванн.

Лист 4

Позиция I - положение "стоя" в ванне рост мужчины - I68 см, ширина плеч - 45 см при ширине ванны 75 см, расстояние от стены до плеча - I5 см.

Позиция 2 - согнутое положение при мытье ванны; минимальное расстояние между ванной и стеной - 60 см при глубине ванной комнаты I50 см, остается пространство I5 см.

Позиция 3 - наиболее развернутое положение "стоя" - вытирание спины - I28 см при ширине ванной комнаты I73 см.

Позиция 4 - максимальный размер с вытянутой рукой вверх положение человека "стоя" - 2I4 см при высоте от днища ванны до пола помещения - I6,2 см - расстояние до потолка 0,8 см.

Позиция 5 - положение "стоя",в ванной спиной или лицом к стене при согнутых локтях максимальный размер - 70 см при ширине ванны 75 см расстояние от стены помещения до локтя - 2,5 см.

Позиция 6 - Минимальное расстояние между ванной и стеной - 60 см.

Позиция 7 - при мытье кистей рук над умывальником источник воды находится на расстоянии I0-I3 см от стены при высоте излива 90-I00 см от пола (I0-I5 см от уровня чаши умывальника).
При мытье лица удобный наклон тела, обеспечивающий сухость одежды 47^{0} по отношению к вертикальной оси. Положение источника воды повышается до I00-II0 см (I5-20 см от уровня чаши умывальника).
Расстояние между головой и стеной не меньше I5-20 см.
Расстояние от стены до внешнего края умывальника увеличивается до 45-55 см.

Лист 5. Зоны пользования отдельными санитарно-техническими приборами позиции I,2,3,4 и 5 и их совмещение при расположении приборов рядом друг с другом в одном общем помещении санитарного узла. Позиции А и Б ванна и умывальник имеют общий смеситель, ширина ванны - 75 см, ширина умывальника - 55 см. Умывальник нависает над ванной на 7,5 см при расстоянии между осями ванной и умывальником 57,5 см.

Лист 6-I0. Номенклатура основного оборудования, включаемого в смету на общестроительные работы.

Лист II-I2. Номенклатура дополнительного оборудования,комплектуемого за счет потребителя.

В номенклатуре указаны:
наименование оборудования, ГОСТы, ТУ, марки или проекты ГОСТов, размеры в трех измерениях и институты - авторы нормативных документов.

Раздел II

А. Чертежи основного сантехоборудования листы I3,I4,I5,I6,I7 и I8: ванны, умывальники, душевой поддон, унитазы, бидэ, бачек смывной, полотенцесушители, светильники уплотненные и смесители настенные, настольные и застенные новой формы для ванны и умывальника отдельно.

Б. Чертежи дополнительного оборудования санитарных узлов, лист I9: полочка туалетная, вешалки, крючки, поручень для ванны, штангодержатели и бумагодержатели. Чертежи сантехоборудования и туалетной гарнитуры изображены в двух проекциях по ГОСТам, маркам и проектам ГОСТа - (оборудование новой формы имеющее опытные образцы).

Раздел III

Лист 20 - отражает нормы проектирования согласно последней редакции СНиП II-Л.I-7I глава "Жилые здания".

На чертежах показано рабочее положение стиральной машины с условными наибольшими размерами выпускаемых моделей по длине и ширине 75х45 см.

В ванных комнатах могут находиться только те стиральные машины, которые предназначены для работы в помещениях с повышенной опасностью.

Для хранения стиральной машины должно быть предусмотрено место в квартире /в кладовой/.

Лист 2I. Типы и внутренние размеры помещений. Внутренние минимальные размеры помещений санузлов установлены исходя из расстояний между приборами, размеров и расположения оборудования согласно норм проектирования.

На листе приведены основные типы раздельного и совмещенного санузлов для квартир в I-5 комнат. В 4-5 комнатных квартирах, где предусматривается функциональное зонирование предлагается применять совмещенный санузел при спальных и уборную с рукомойником при кухнях.

На позициях 2 раздельный и совмещенный узлы показаны размеры ванн I50х70 см в помещениях, предназначенных для ванн I70х75 см, как временное оборудование, с последующей заменой и незначительными переделками.

Новые санитарно-технические кабины

Листы 22,23 и 24.

Санитарный узел - один из самых сложных элементов квартиры. Его размеры и расположение во многом определяют общую схему планировки. Монтаж оборудования санузла - работа весьма трудоемкая и требует затраты большого количества времени. Поэтому проектировщики уделяют особое внимание усовершенствованию санитарных узлов, стремясь добиться наибольшей степени их заводской готовности.

Проект монолитных железобетонных санитарно-технических кабин разработан ЦНИИЭП жилища для применения

в пяти-девятиэтажных жилых домах на период строительства в 1971-1975 годах.

Проект кабин соответствует новым планировочным решениям квартир, в которых особо выделена спальная зона. В современных многокомнатных квартирах допускается применение двух санитарных узлов. Один из них располагается во входной части жилища, другой - приближен к спальной зоне.

Учитывая, что в последнем случае доступ к коммуникациям кабины был бы затруднен, в новых типовых решениях ЦНИИЭП жилища предлагает трубопроводы располагать внутри кабины. Полной заводской готовности можно добиться только в ванной комнате. В уборной раздельного санузла, где требуется доступ к канализационному стояку, унитаз устанавливают после завершения поэтажной стыковки труб.

Проектом предусмотрено устройство кабин трех типов. В раздельном санузле с наружными размерами 273х160 см размещаются ванна 170х75 см (вместо прежних размеров 150х70 см), умывальник 55х45 см, стиральная машина, ящик - скамья для грязного белья. В помещении ванной стиральная машина находится лишь в рабочем положении, обычное место ее хранения - кладовая.

Кабина раздельного санузла разработана в двух вариантах: с вентблоком, располагаемым вне его габаритов и размещаемым в "вырезе" размерами 90х32 см.

В совмещенном санузле, имеющем наружные размеры 208х173 см, оборудование применено такого же типа как в раздельном. Эти санузлы допускается применять в однокомнатных квартирах. В 4-5 комнатных квартирах кроме санкабины, располагаемой в спальной зоне устраивается во входной зоне уборная с рукомойником.

Типы сантехприборов и осветительной арматуры приняты в соответствии с ГОСТами и другими нормативными документами.

Электропроводка должна быть скрытой. Выключатели и штепсельные розетки устанавливаются на наружных стенах санузлов.

Все типы кабин спроектированы в прямом и зеркальном исполнении. Внутренние их размеры приняты в зависимости от габаритов оборудования и минимальных размеров проходов.

Каждая кабина состоит из двух элементов: объемного блока типа "стакан" и крышки. Для удобства формования изделия внутренние поверхности трех стен (кроме той, в которой имеются проемы для входа), выполняются с технологическим уклоном, вследствие чего толщина стен принята 40 мм по верху и 50 мм в основании.

Проект санитарно-технических кабин разработан отделами ЦНИИЭП жилища: унификации и стандартизации, интерьера, конструкций узлов и деталей и санитарно-технического оборудования, электро- и слаботочного оборудования.

Листы 25, 26 и 27. Новые предложения санитарных узлов, обеспечивающих повышенный комфорт на перспективный период с применением новых сантехприборов согласно опытным образцам гарнитурных изделий по проектам НИИсантехники в различном цветовом исполнении светлых тонов.

Размеры даны минимальные с учетом размеров новых изделий и зон пользования сантехприборами.

Отделка сантехкабин

Внутренние поверхности стен - гладкие подготовленные под окраску масляной краской или облицовку глазурованной плиткой.

Наружные поверхности стен должны быть подготовлены под клеевую окраску или оклейку обоями.

Столярные изделия окрашиваются масляной краской.

Отделка для типов санузлов с перспективным оборудованием

Отделка внутренних поверхностей стен предусмотрена глазурованной керамической плиткой ГОСТ 6141-63 на всю высоту кабины (кроме плинтуса). Основная плитка квадратная 150х150х6 мм. Швы между плитками приняты по 5 мм.

Керамическая плитка устанавливается в процессе формования монолитных железобетонных стаканов кабин. Сопряжение плиток в углах кабин учитывает наличие технологических уклонов внутренних поверхностей стен.

Части стен скрытые за ванной и ограждением монтажных шахт не облицовываются.

Для защиты от протечек в местах примыкания ванны к стенам на борта ванны с помощью пластифицированного цементного раствора устанавливается стандартный керамический профиль - нащельник (уголок для закругления внутренних углов ГОСТ 6141-63).

Облицовочные плитки могут быть разнообразны по цвету, но обязательно светлых тонов. При этом и плитка для стен и керамический профиль у ванны должны быть одинаковыми по цвету.

Пол и плинтус облицовываются керамической мозаичной плиткой 48х48х6 мм и 48х23х6. ГОСТ 6140-52 в процессе формования дна стакана или поддона колпака.

Потолки кабины окрашиваются водоэмульсионной краской ВА-27 белого цвета. Дверные полотна облицовываются пластиком или окрашиваются масляной краской.

Наличники и бруски дверных коробок кабины окрашиваются масляной краской белого цвета.

Открытые части трубопроводов окрашиваются нитроэмалевыми красками в цвет стен.

Кроме керамической плитки при отделке стен может употребляться слоистый пластик или полимерная пленка.

Размещение санитарно-технического оборудования применимо для кабин, выполненных и из других материалов, при условии сохранения габаритов принятых в каталоге индустриальных изделий.

- ПРИМЕРЫ ПЛАНИРОВКИ САНИТАРНЫХ УЗЛОВ
- КАБИНЫ ЗАВОДСКОГО ИЗГОТОВЛЕНИЯ

ПЕРЕЧЕНЬ ЛИСТОВ ВЫПУСКА
НП-I.I-70

"Нормали помещений санитарных узлов в жилых домах"

Раздел I. Исходные данные

Лист I. Исходные данные
2 -"- -"-
3 -"- -"-
4 -"- -"-
5 Зоны пользования санитарно-техническим оборудованием
6 Номенклатура основного оборудования
7 -"- -"- -"-
8 -"- -"- -"-
9 -"- -"- -"-
I0 -"- -"- -"-
II Номенклатура дополнительного оборудования
I2 -"- -"- -"-

Раздел II. Типы основного и дополнительного сантехоборудования

I3 Ванны, поддон
I4 Умывальники, рукомойники
I5 Смесители
I6 Унитазы, биде, бачек
I7 Полотенцесушители
I8 Светильники
I9 Дополнительное оборудование

Раздел III. Помещения санитарных узлов

20 Нормы проектирования
2I Типы и внутренние размеры помещений
22 Санитарные узлы. Раздельные кабины заводского изготовления
23 Санитарный узел. Совмещенный. Кабины заводского изготовления
24 Санитарный узел. Совмещенный. Кабины заводского изготовления. Вариант.
25 Санитарный узел. Раздельный. Размещение оборудования новой формы
26 Санитарный узел. Совмещенный. Размещение оборудования новой формы.
27 Санитарный узел. Уборная с рукомойником. Размещение оборудования новой формы.

Руководитель раздела Т.С.Глазова

САНИТАРНЫЙ УЗЕЛ
ИСХОДНЫЕ ДАННЫЕ

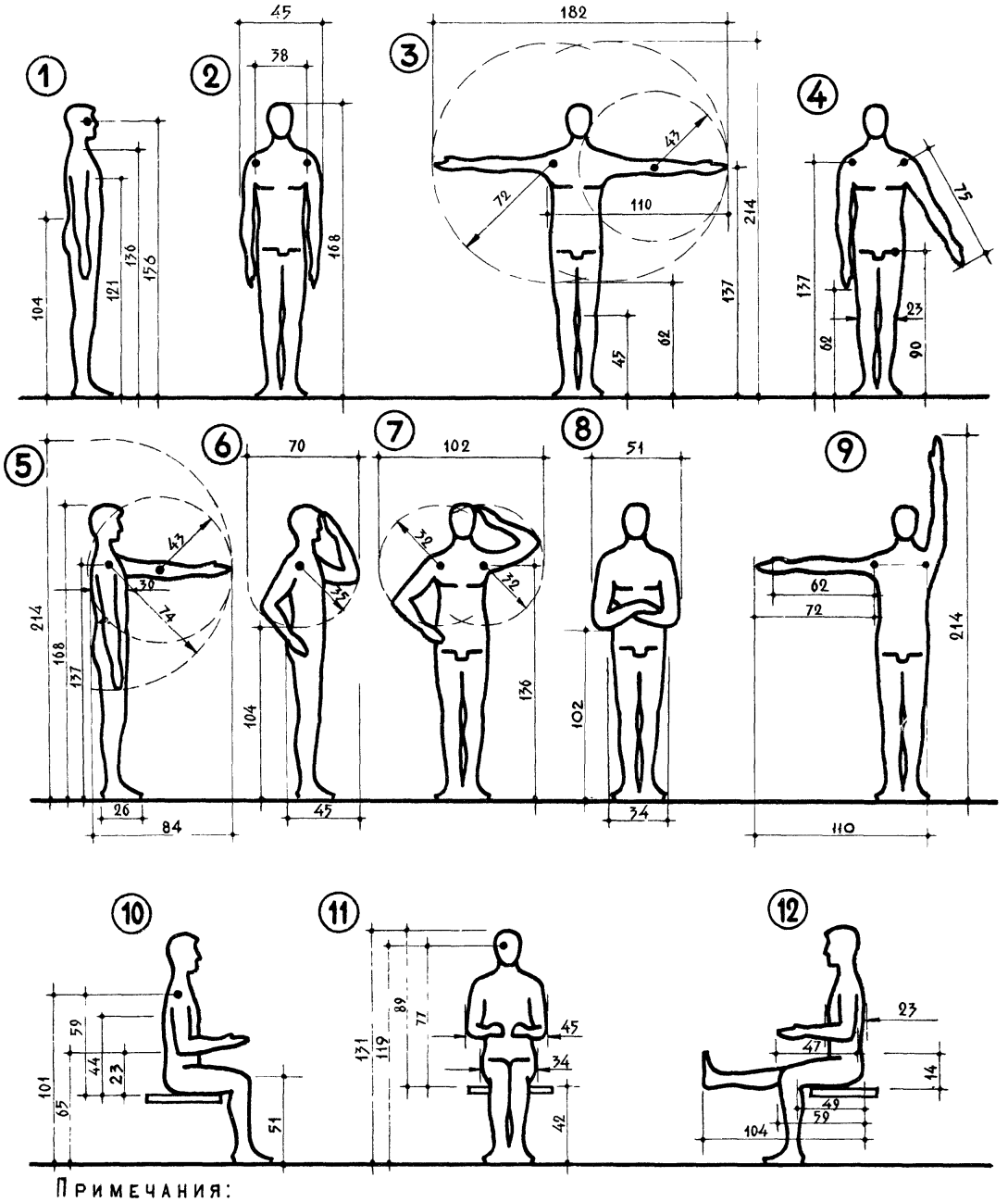

Примечания:

1. Антропометрические данные по материалам ВНИИТЭ „Рекомендации по габаритам бытового оборудования," 1968 г.
2. Наименование параметров — на листе 3

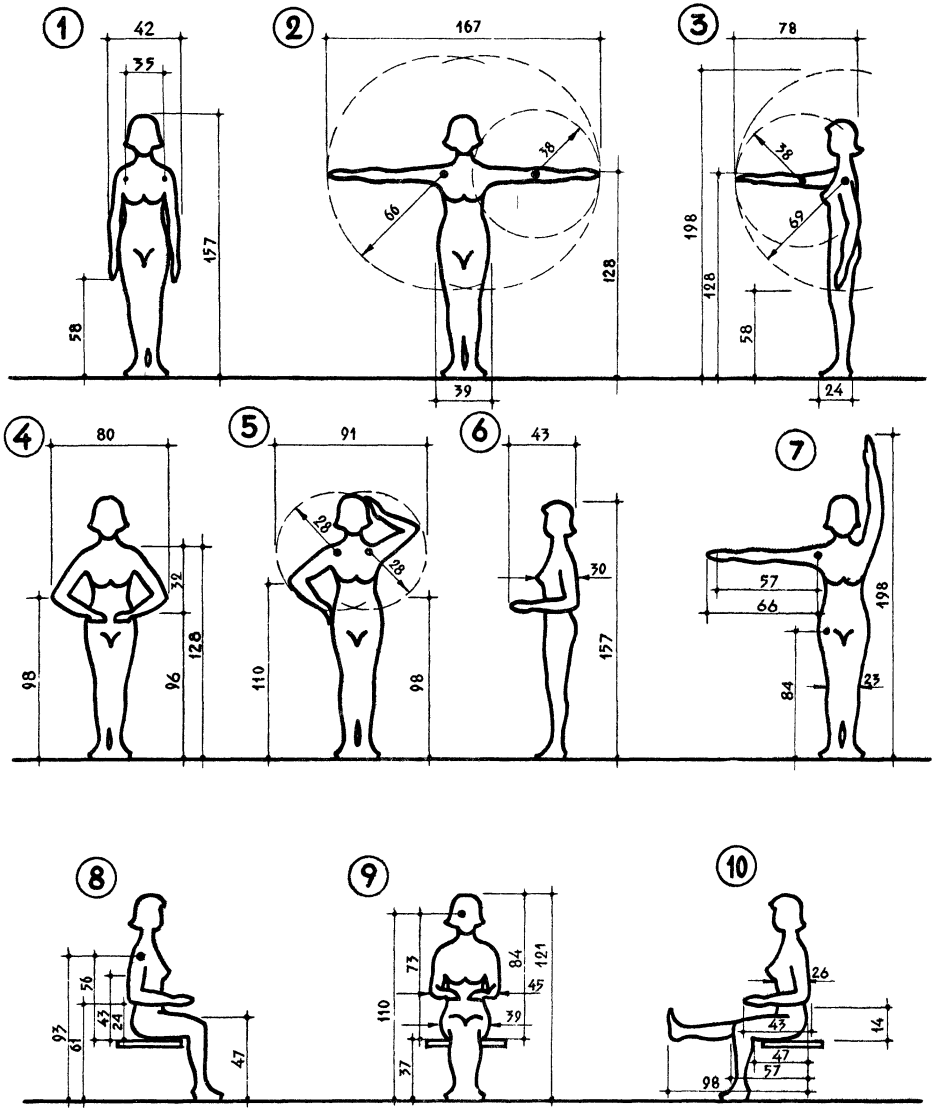

Примечания:

1. Антропометрические данные по материалам ВНИИТЭ "Рекомендации по габаритам бытового оборудования", 1968г.
2. Наименование параметров - на листе 3

Лист	Позиция	N N п/п	Наименование параметра	Мужчины М, см	Женщины М, см
Размеры тела человека в положении стоя					
1	②	1	Длина тела /рост/	168	157
2	①	2	Дельтовидная ширина плеч	45	42
		3	Ширина плеч антропометрическая	38	35
1	①	4	Высота глаз	156	146
		5	Высота верхнегрудинной точки	136	127
		6	Высота сосковой точки	121	—
		7	Высота линии талии	104	98
1	④	8	Высота плечевой точки	137	128
		9	Высота пальцевой точки	62	58
		10	Длина руки	75	70
		11	Длина ноги	90	84
		12	Ширина колен	23	23
1	⑤	13	Длина руки, вытянутой вперед	74	60
2	③	14	Наибольший саггитальный диаметр тела	30	30
1	⑨	15	Длина тела с вытянутой вверх рукой	214	198
2	⑦	16	Длина руки, вытянутой в сторону	72	66
		17	Длина редуцированной руки	62	57
Размеры тела человека в положении сидя					
1	⑪	1	Длина тела — от головы до пола	131	121
2	⑨	2	Высота глаз	119	110
		3	Локтевая ширина	45	45
		4	Наибольший диаметр бедер	34	39
		5	Высота плеча над полом	101	93
		6	Высота локтя над полом	65	61
		7	Длина тела — от головы до сиденья	89	84
		8	Высота от подошвы до сиденья	42	37
1	⑩	9	Высота глаз над сиденьем	77	73
2	⑧	10	Высота плеча над сиденьем	59	56
		11	Высота лопаток над сиденьем	44	43
		12	Высота локтя над сиденьем	23	24
		13	Высота колена	51	47
		14	Предплечье, кисть	47	43
1	⑫	15	Длина бедра редуцированная	49	47
2	⑩	16	Длина бедра	59	57
		17	Длина ноги	104	98
		18	Диаметр бедра	14	14
		19	Поясничный диаметр	23	26

Примечание: 1) Позиция 5 N 14 указан наибольший размер для обоих полов в пределах нормы

2) М - среднеарифметическое уклонение

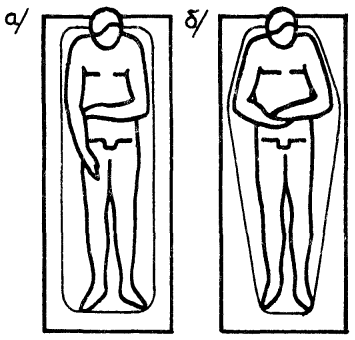

ВЛИЯНИЕ ПОЛОЖЕНИЯ ЧЕЛОВЕЧЕСКОГО ТЕЛА НА ФОРМУ ВАННЫ

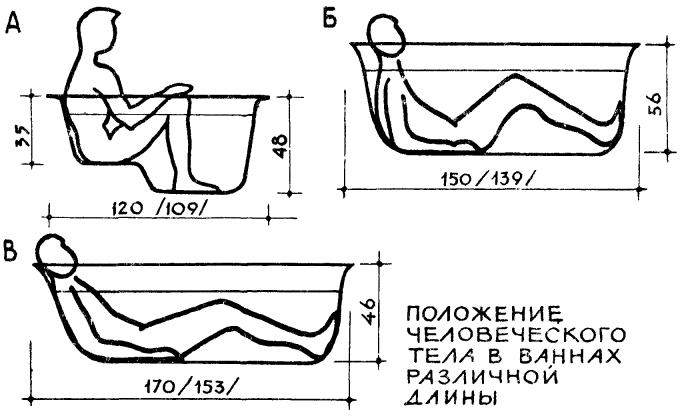

ПОЛОЖЕНИЕ ЧЕЛОВЕЧЕСКОГО ТЕЛА В ВАННАХ РАЗЛИЧНОЙ ДЛИНЫ

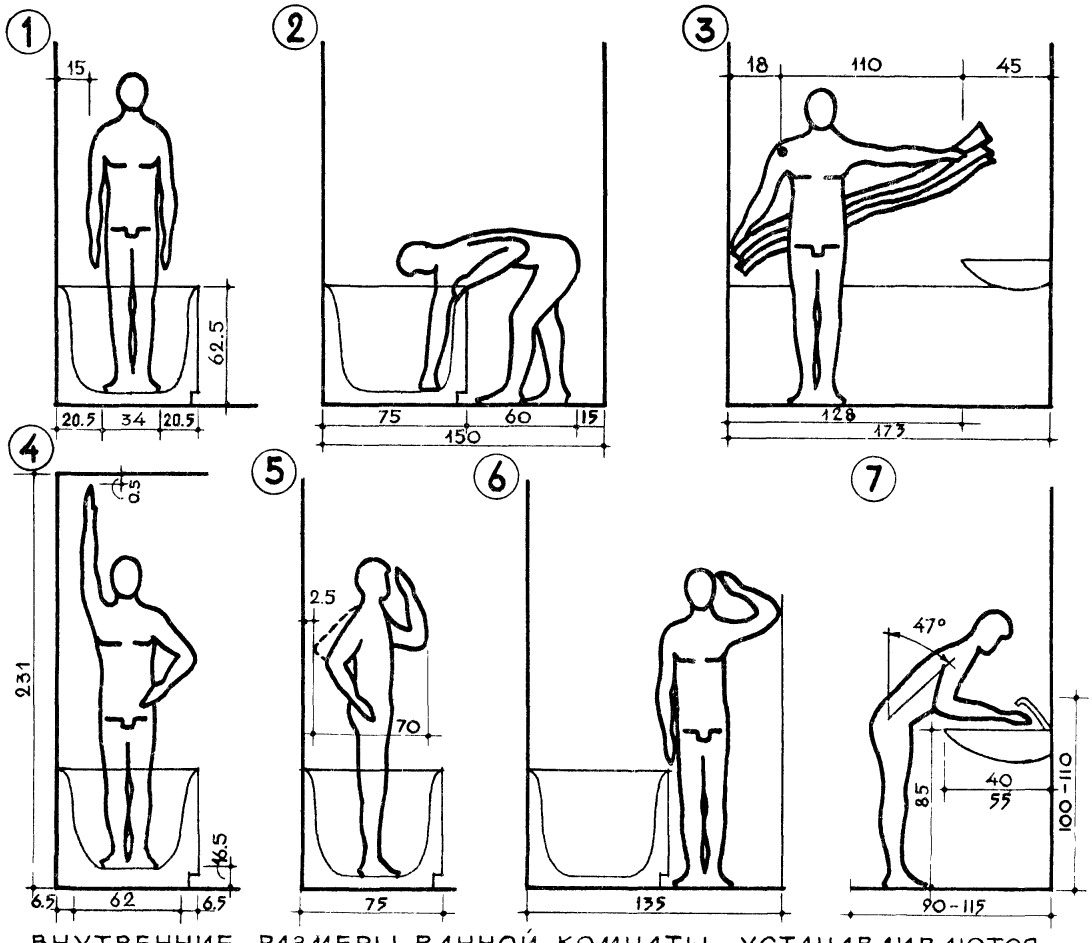

ВНУТРЕННИЕ РАЗМЕРЫ ВАННОЙ КОМНАТЫ УСТАНАВЛИВАЮТСЯ НА ОСНОВЕ УЧЕТА ЗОНЫ ДЕЙСТВИЙ ЧЕЛОВЕКА И ГАБАРИТОВ ОБОРУДОВАНИЯ

ЖИЛЫЕ ДОМА

САНИТАРНЫЕ УЗЛЫ
ЗОНЫ ПОЛЬЗОВАНИЯ САНИТАРНО-ТЕХНИЧЕСКИМ ОБОРУДОВАНИЕМ

5

1. ВАННА

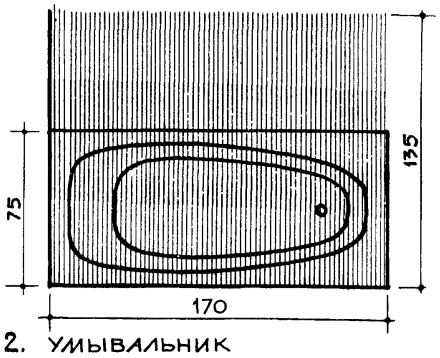

2. УМЫВАЛЬНИК

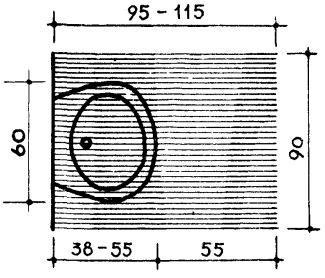

3. УНИТАЗ

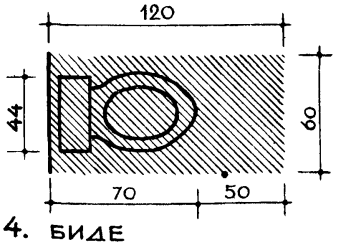

4. БИДЕ

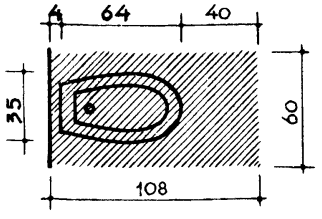

5. РУКОМОЙНИК

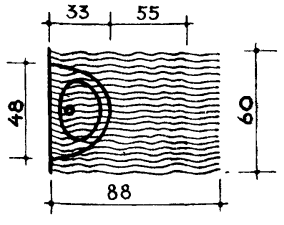

А.

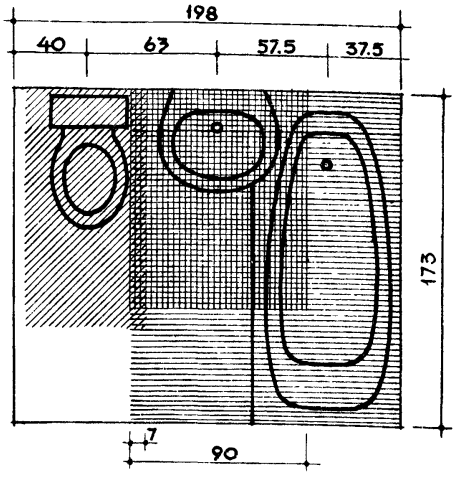

Б.

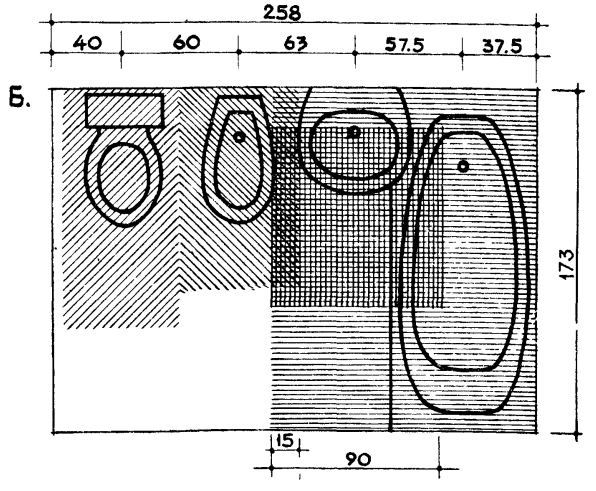

В.

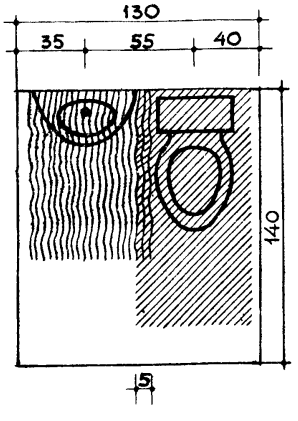

Г.

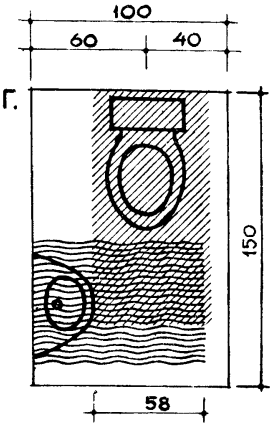

Примечание: Условно показаны перспективные модели оборудования. В схемах А,Б,В,Г внутренние размеры помещений даны с учетом технических требований.

	Наименование оборудования	ГОСТ, ТУ, МАРКА ПРОЕКТ ГОСТ"а	РАЗМЕРЫ ОБОРУДОВАНИЯ (см)			Завод изготовитель	Разработка	Примечание
			Длина	Ширина	Высота			
I	2	3	4	5	6	7	8	9
	В А Н Н Ы (Лист I3)							
I	Чугунные эмалированные Прямобортные тип ПВ-I	ГОСТ II54-66	I70	75	46	Луганский завод им.Артема	НИИСТ	Высота ванны- без ножек
2	тип ПВ-0		I50	70	44,5			с ножками 62,5 см.
3	Чугунные эмалированные сидячие тип СВ-I	ГОСТ II54-66	I20	70	а)34,6 б)48,3	-"-		Две высоты а)для сиденья б)для ног серийный выпуск
4	Стальные эмалированные прямобортные		I50	70	40		НИИСТ	Общая высота с ножками 64 см
5	Чугунные эмалированные прямобортные новой формы заужена к ногам	Проект ГОСТа I968 г. Марка ВН-68	I70	75	45	Луганский завод им.Артема	НИИСТ	Опытные образцы Высота ванны - без ножек. с ножками 6I,5 см.
6	Чугунные эмалированные для одностороннего встраивания в комплекте с боковой панелью со смещенным переливом, бортовым смесителем и поручнем в правом и левом исполнении	Проект ГОСТа I968 г.	I70	84	42	-"-		
7	Детские круглобортные тип ДВ-I	ГОСТ II54-66	I20	60	40	-"-	НИИСТ	Высота с ножками 56,2
	П О Д Д О Н Ы Д У Ш Е В Ы Е (Лист I3)							
8	Чугунные эмалированные мелкие	ГОСТ I0I6I-62	90	90	I7,5	Луганский эмалевый з-д	НИИСТ	Глубина чаши - I5 см
9	глубокие	ГОСТ I0I6I-62	80	80	36,5	-"-	НИИСТ	Глубина чаши -35 см
	У М Ы В А Л Ь Н И К И (Лист I4)							
I0	Прямоугольные тип I	ГОСТ I4360-69	40-50	30	I3,5	Лобненский завод "Стройфарфор"	НИИСТ и НИИстройкерамики	Взамен ГОСТ 752-60, ГОСТ 4550-60 ГОСТ 7288-60
			55	42	I5			
			60	45	I5			
			65	50	I5			
			70	60	I5			

	Наименование оборудования	ГОСТ, ТУ МАРКА ПРОЕКТ ГОСТ"а	РАЗМЕРЫ ОБОРУДОВАНИЯ (см)			Завод изготовитель	Разработка	Примечание
			Длина	Ширина	Высота			
I	2	3	4	5	6	7	8	9
	УМЫВАЛЬНИКИ (Лист I4)							
I0	Полукруглые тип II	ГОСТ I4360-69	40-50	30	I3,5	Лобненский завод "Стройфарфор"	НИИСТ и НИИстройкерамики	Взамен ГОСТ 8447-57
			55	42	I5			
			60	45	I5			
			65	50	I5			
			70	60	I5			
I4	С керамической опорой (новой формы)	Марка 440 I970 г.	60	50	I9	Лобненский завод "Стройфарфор" Славуцкий з-д Стройкерамика"	НИИСТ ВНИИТЭ НИИстройкерамика	Выпущена опытная партия
I5	Овальные с полочкой новой формы	Марка 44I I970 г.	60	50	I7	-"-	НИИСТ, НИИстройкерамики	Опытные образцы
I6	С постаментом		60	50	I7	-"-	-"-	-"-
I7	Полукруглые "Утро"	ГОСТ I3560-68	55	48	I8	Лобненский завод	-"-	Серийный выпуск
I8	Полукруглые "Рассвет"	Проект ГОСТа I965г	55	45	I8	-"-	-"-	-"-
I9	С трапециевидной чашей	-"-	60	50	I7	Кировский з-д "Стройфаянса"	НИИСТ	-"-
20	С косым выпуском	Проект ГОСТа I967г.	60	50	2I	-"-	ВНИИТЭ НИИстройкерамики	Опытные образцы
	РУКОМОЙНИКИ (Лист I4)							
2I	С керамической опорой	Марка 438 I970 г.	48	32,5	I3	Лобненский з-д	НИИСТ, ВНИИТЭ, НИИстройкерамики	Опытные образцы
22	Угловые	Проект ГОСТа I970г.	43,5	43,5	I5,5	Кировский з-д	-"-	-"-
23	С косым выпуском	Проект ГОСТа I967 г.	50	32	I6	-"-	-"-	-"-

№№ пп	Наименование оборудования	ГОСТ, ТУ, марка проект ГОСТ"а	Размеры оборудования /см/			Завод изготовитель	Разработка	Примечание
			Длина	Ширина	Высота			
1	2	3	4	5	6	7	8	9
	С М Е С И Т Е Л И /Лист 15/							
24.	Настенный, общий для ванны и умывальника с душевой сеткой на гибком шланге СМ-ВУ-ШЛ (сталь, латунь)	ГОСТ 8224-64	I5	32	I3,5	Казанский з-д "Сантехприбор"	НИИСТ	Серийный выпуск Высота от оси смесителя до носика крана I3,5 см до оси крепления душевой сетки - 80 см
24'	Кронштейн для душевой сетки	марка СМ 32А	1,6	4	9	— —	—"—	
25.	Настенный общий для ванны и умывальника со стационарной душевой трубкой и сеткой СМ-ВУ-Ст	ГОСТ 8224-64	I5.	32	I3,5	-"-	-"-	Высота до оси изгиба трубки - I22 см
26.	Настольный общий для ванны и умывальника, с душевой сеткой на гибком шланге СМ-ВУ-Шан.	ГОСТ 8224-64	∡45°	29,5	I2	-"-	-"-	Высота до оси крепления душевой сетки - I05 см
27.	Настольный для ванны и умывальника (новой формы)	марка СМ I79 4м Сп	∡60°	29,5	I2	-"-	-"-	Высота от поверхности стола до носика крана - I2 см
28.	Настольный для рукомойника марки 438 (новой формы)	марка СМ Н 7В	∡45°	20	~7	Ростовский арматурный завод	-"-	Высота от поверхности стола до носика крана ~ 7 см
29.	Настольный для углового рукомойника (новой формы)	марка СМ Н7В	∡45°	I2	~7	-"-	-"-	-"-
30.	Застенный для умывальника		I5	I3,5	—"—	—"—	—"—	для оборудования новой формы
31.	Застенный для ванны		I5	I8	—"—	—"—	—"—	для оборудования новой формы
32	Застенный для рукомойника		—	I4,5	—"—	—"—	—"—	для оборудования новой формы
	У Н И Т А З Ы К Е Р А М И Ч Е С К И Е /Лист 16/							
33.	"Компакт" тарельчатый с непосредственно соединенным смывным бачком и косым выпуском под ∡600 с цельноотлитой полочкой	ГОСТ 9156-68	36	67	73	Кировский з-д "Стройфаянса" Славутский и Ленинградский з-ды "Стройкерамики"	НИИСТ	
34.	с отъемной полочкой	ГОСТ 9156-68	36	67	73	Лобненский и Куйбышевский з-ды стройкерамики		
35.	Козырьковый тип I и Тип2 с косым выпуском под ∡600	ГОСТ I4355-69	36	46	40	—"—	—"—	Поставляется комплектно с сидением, бачком с резиновым манжетом или металлич. штуцером

№№ пп	Наименование оборудования	ГОСТ, ТУ, марка проект ГОСТа	РАЗМЕРЫ ОБОРУДОВАНИЯ /см/ Длина	Ширина	Высота	Завод изготовитель	Разработка	Примечание
1	2	3	4	5	6	7	8	9
	УНИТАЗЫ КЕРАМИЧЕСКИЕ /Лист 16/							
36.	Козырьковые новой формы, примыкающие к стене шахты с косым выпуском под ∠ 60°	марка 487	34,5	48,5	37-35	Лобненский з-д "Стройфарфор"	НИИСТ	Выпущена опытная партия
37.	"Компакт" новой формы с непосредственно соединенным смывным бачком с цельноотлитой полочкой с косым выпуском под ∠ 60° h унитаза 37 см.	марка УК97	34,5	67	~ 68	Лобненский з-д "Стройфарфор" Славутский з-д "Стройкерамика" Кировский з-д "Стройкерамика"	НИИСТ ВНИИТЭ НИИстройкерамика	Выпущена опытная партия
	БИДЕ /Лист 16/							
38.	Женский гигиенический душ. Прибор индивидуальной гигиены.	Каталог-57	38	65	38	Лобненский завод "Стройфарфор" из фарфора Кировский завод "Стройфаянс" из фаянса		Смеситель установлен на полочке. Прибор с обогревом борта
39.	То же модернизирован	Проект ГОСТа марка 450	35	64	38			
	БАЧКИ /Лист 16/							
40.	Смывные с клапаном поплавковым	ГОСТ I 4285-69 ГОСТ I 3980-68	43	22	29	Тульский з-д Красный Октябрь"	НИИСТ	
41.	Смывные к унитазу "Компакт" новой формы		44	23	28,5	Солнечногорский з-д Стройматериала	НИИСТ	к №№ п/п 34
	СИДЕНЬЯ							
42 42а	Деревянные с арматурой крепления к унитазам С крышкой к унитазу (пластмасса)	ГОСТ 15062-69 марка УУ-105	38	46	3,6	Костеревский комбинат	НИИСТ	Серийный выпуск
	ПОЛОТЕНЦЕСУШИТЕЛИ /Лист 17/							
	Гнутые из газопроводных труб d = 3,2						Промвентиляция	Высота -расстояние от плоскости стены до оси полотенцесушителя
43.	Четырехярусные		60	60	6			
44.	двухярусные		60	40	6			
45.	двухярусные		50	50	6			
46	Чугунные	По -15м	50	10,4	8		НИИСТ	-"-
47.		По -16м	30	10,4	8		НИИСТ	

№№ пп	Наименование оборудования	ГОСТ ТУ, марка, проект ГОСТ"а	Размеры оборудования /см/			Завод изготовитель	Разработка	Примечание
			Длина	Ширина	Высота			
1	2	3	4	5	6	7	8	9
	П О Л О Т Е Н Ц Е С У Ш И Т Е Л И /Лист 17/							
48.	Латунные с гальванопокрытием облегченные	По 18 Б	54-55	33	6	Казанский завод "Сантехприбор"	НИИСТ	Общий вес 2,5 кг
	Латунные с боковой подводкой воды							
49.	трехярусный		60	50				
50.			59	60				
51			50	70		—"—	НИИСТ	
52.			60	70				
53			45	50				
54.			70	60				
	Бронзовые и латунные							
55.	трехярусные		50	60	I0			
56.	четырехярусные (никелированные и		60	70	I0			
57.	хромированные)		50	90	I0			
	С В Е Т И Л Ь Н И К И /Лист 18/							
58.	Настенный уплотненный	модель НСУ-I	ø10	I4	22	Бельцевский з-д электроосветительной арматуры	ЦНИИЭП жилища	Серийный выпуск с 1966 г.
59	Настенный уплотненный. Модернизирован. Стекло молочно-защитное.	модель ЬУН-60М	ø14	I5,6	22,6	Светотехнический з-д в г.Тернополь	ВНИСИ лаборатория осветительных систем и электробытовых приборов	Серийный выпуск в 1970 г.
60.	Влагозащитный люминесцентный (пластмасса)	ВЛ-I-Iх20	64,3	I2	8	Рижский светотехнический з-д	ЦНИИЭП жилища	Массовый выпуск в 4-м квартале 1970 г.
61	Бра керамическое силикатное молочно-накладное стекло.	БКВ-00	I4	I5-20	2I	Кирпичный з-д г.Владимир, Московский з-д электроосветительной арматуры		Серийный выпуск
62.	Потолочный уплотненный модернизирован. Стекло молочно-защитное	модель ПУН-60М	14	14	20,9	Светотехнический з-д в г.Тернополь	ВНИСИ лаборатория осветительных систем и электробытовых приборов	Серийный выпуск в 1970 г.
63.		модель ПУН-I00М	16,2	16,2	22	-"-		

№№ пп	Наименование оборудования	ГОСТ, ТУ, МАРКА ПРОЕКТ	Размеры оборудования (см)			Завод изготовитель	Разработка	Примечание
			Длина	Ширина	Высота			
I	2	3	4	5	6	7	8	9
	ОБОРУДОВАНИЕ КОМПЛЕКТУЕМОЕ ЗА СЧЕТ ПОТРЕБИТЕЛЯ (Лист I9)							
64	Шкаф в ванной комнате (дерево)	Проект	45	27	I40		ЦНИИЭП жилища	
65	Шкаф в уборной (дерево)	-"-	82	27	I40		-"-	
66	Шкаф с зеркалом	-"-	II7	I2	70		-"-	
66I	-"- -"-	-"-	80	I2	60		-"-	
67	Зеркало круглое		60	0,8	60			Имеются в розничной продаже
68	Зеркало прямоугольное		60	0,8	70			
	стекло витринное		40	n	40			
69	Полочка туалетная		70	I7,3	9,6	Казанский		Серийный
70	с латунным ободком		60	I7,3	9,6	з-д "Сантех-		выпуск
7I			40	I7,3	9,6	прибор"		
7II	Полочка для мыла и губки у биде							
72	Трехрожковая вешалка хромированная	Марка 37-Б	27	-	I0	-"-	НИИСТ	
73	Вешалка для сушки полотенец, стальная	Проект	46,5	I4		МНИИТЭП		
74			46,5	9				
75			46,5	4				
	Крючки							Серийный
76	пластмасса-металл		2,3	I0,2	2I	-"-		выпуск
77	пластмасса		3,7	-	6,5	-"-		
78	латунь		5	4,2	4	-"-		
79	Штангодержатели пластмассовые		4,8	3,5				
80	Штанга с кольцами со штангодержателями					Казанский завод "Сантех-		Опытные образцы
	латунь, сталь		I72	⌀ 20		прибор"	НИИСТ	
80I	Планка с леской для сушки белья	Проект I97Iг.	70	8	I	-	ЦНИИЭП жилища	
80II	Откидная рамка для сушки белья	Проект	60	30	-	-	ВНИИТЭ	
8I	Поручень для ванны ОК-2	Проект	32		I0		МНИИТЭП	
82	Скамейка-ящик для хранения использованного белья		25	40	45			
83	Раздвижной фартук или фартук из пластмассовых реек на подставках	Проект	I69		6I		МНИИТЭП	
84	Стол туалетный		90	40	7I			
			"	"	75			
85	Табурет с подъемным сиденьем		d=35	d =35	44-60			
	Держатель туалетной бумаги							
86	Пластмасса		I4,5	I7		Казанский з-д "Сантехприбор"	НИИСТ	Серийный выпуск опытная партия
87	Сталь хромированная ТТ7А		I8,5	8				
88	Экран	-	70	-	I25		ЦНИИЭП жилища	проект I97Iг
89	Весы		30	55	-			

№№ пп	Наименование оборудования	ГОСТ, ТУ марка	Размеры оборудования /см/			Завод изготовитель	Разработка	Примечание
			Длина	Ширина	Высота			
1	2	3	4	5	6	7	8	9
	СТИРАЛЬНЫЕ МАШИНЫ, ПРЯМОУГОЛЬНЫЕ							
90.	"Москва" ЗВИ	СМП-I,5	67	36,8	80	з-д "Штамп"		Вес - 55 кг
91.	"Тула-4"	СМП-2	72,5	46	78	-"-		Вес - 45 кг
92.	"Киев"-3	СМП-2	75	45	80	-"-		Вес - 50 кг
93.	"Пчелка"		75	45	70	Киевский з-д	ВНИИ	Вес - 42 кг
94	"Аэлита"	СМП-2	80	60	85		ВНИИ	
95.	Модель "Сибирь-5"		67	37,5	70	Авиационный з-д г.Омск		Полуавтоматическая с пультом управления на передней панели. Загрузка белья сверху. Стирка автоматическая по заданной программе, полощется в центрифуге.
96.	Модель "Аэлита"	СМП-2	75	38	8I	З-д им. Ильича		Образец. Рассчитана на одновременную стирку 2-х кг. Загрузка в бак и центрифугу сверху
	СТИРАЛЬНЫЕ МАШИНЫ, КРУГЛЫЕ							
97.	"Киев"	СМП-I,5	49	49	76,5			Высота с отжимным устройством Н-99
98.	"Волга-8"	СМП-I,5	49	49	72,5	З-д в Чебоксарах		Высота с отжимным устройством Н-94,5
99.	"Волга-6"	СМП-I,5	49	49	75	-"-		Н-99
100	"Рига-60"	СМП-I,5	42,5	42,5	69	Электромашиностроительный завод		Н-92 Вес - 27 кг
101	"Киргизия-64"	СМП-I,5	45,2	45,2	74	Электрический з-д г.Фрунзе		Вес - 25 кг

Примечание: На чертежах 13-27 №№ оборудования даны в соответствии с номенклатурой

• ТИПЫ ОСНОВНОГО И ДОПОЛНИТЕЛЬНОГО ОБОРУДОВАНИЯ

Чугунные эмалированные прямобортные

1 и 2. ГОСТ 1154-66 ТИП ПВ-1 и ПВ-0

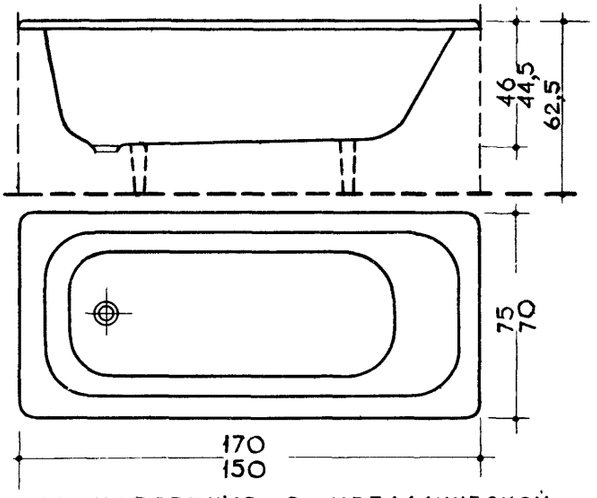

3. ГОСТ 1154-66 ТИП СВ-1

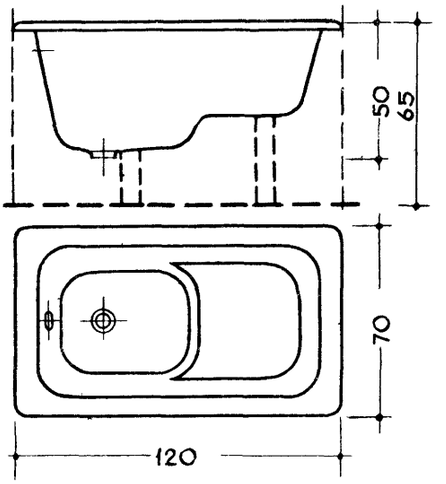

5. ПРЯМОБОРТНЫЕ С МЕТАЛЛИЧЕСКОЙ ПАНЕЛЬЮ
ПРОЕКТ ГОСТ$_А$-68 ТИП ВН-78

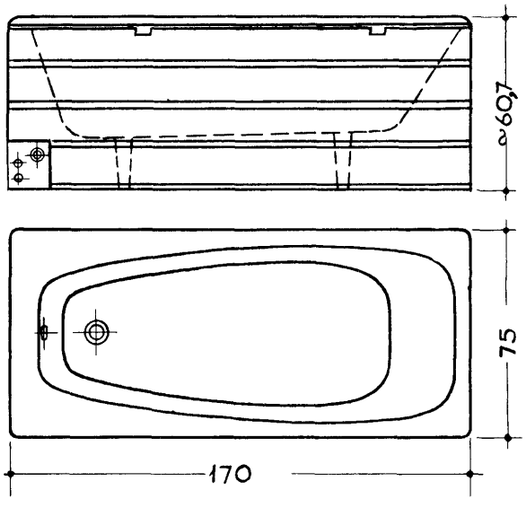

4. СТАЛЬНЫЕ ЭМАЛИРОВАННЫЕ ПРЯМОБОРТНЫЕ
ПРОЕКТ ГОСТ$_А$ 68 ТИП ПВС

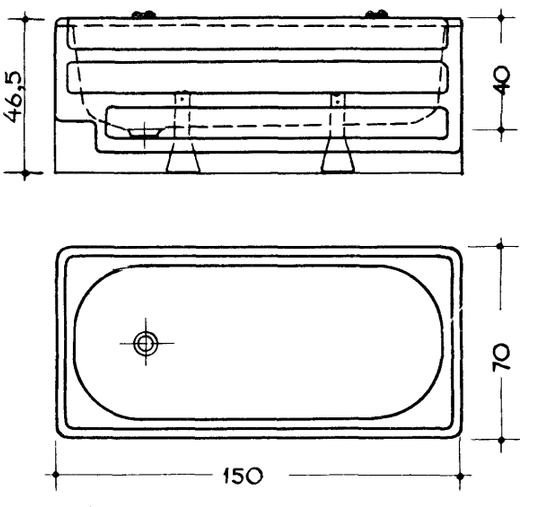

Детские

7. ГОСТ 1154-66

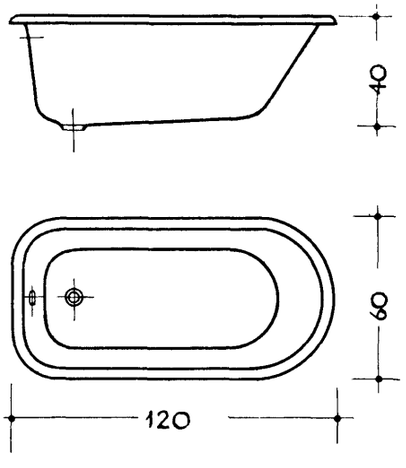

Поддон душевой глубокий

9. ГОСТ 10161-62

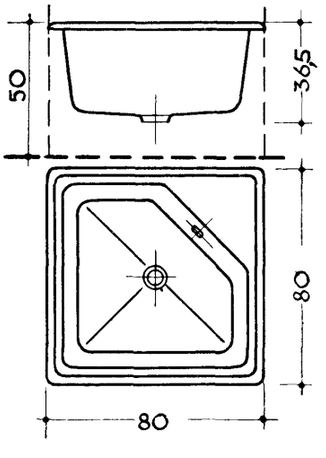

ПРИМЕЧАНИЯ

1. ГАБАРИТЫ ВАННЫ ПВО 70×150
2. —"—"—"— ПВ-1 75×170
   ВЫСОТА С НОЖКАМИ 62,2
3. СВ-1 ВАННА СИДЯЧАЯ
   ГЛУБИНА СИДЕНИЯ 34,6
   ВЫСОТА С НОЖКАМИ 64.5
5. ВН-78 - ВАННА НОВОЙ ФОРМЫ
4. ГЛУБИНА ВАННЫ У ВЫПУСКА 39,8
   НАИМЕНЬШАЯ ГЛУБИНА 39.0
   ВЫСОТА ПАНЕЛИ 46.5
9. ГЛУБИНА ЧАШИ ПОДДОНА 35.0

РАЗМЕРЫ ДАНЫ В см.

10. ПРЯМОУГОЛЬНЫЕ
БЕЗ СПИНКИ ГОСТ 4450-60

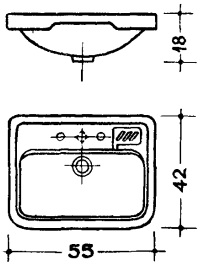

со СПИНКОЙ ГОСТ 752-60

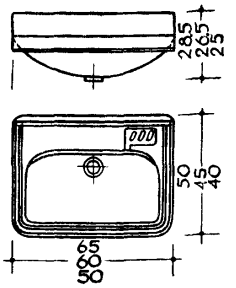

ПОЛУКРУГЛЫЕ ГОСТ 7288-60

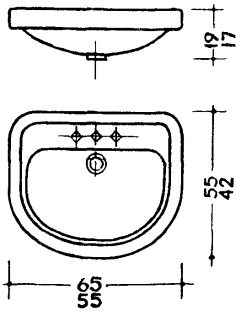

ПРЯМОУГОЛЬНЫЕ ГОСТ 8447-57

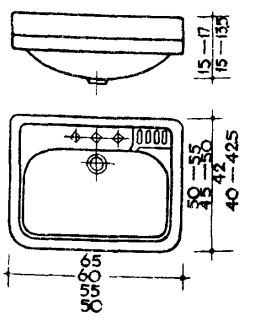

ПРОЕКТЫ ГОСТа-70 - НОВОЙ ФОРМЫ

10. ПРЯМОУГОЛЬНЫЕ И ПОЛУКРУГЛЫЕ ГОСТ 14360-69

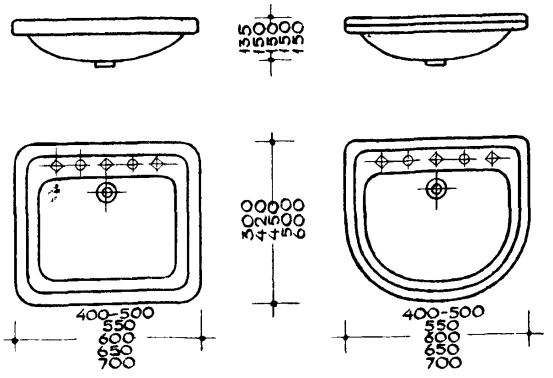

МАРКИ 440 и 441
2 ВАРИАНТА
14 С КЕРАМИЧЕСКОЙ ОПОРОЙ,
и 16 С ПОСТАМЕНТОМ

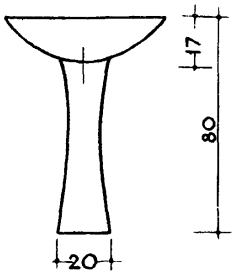

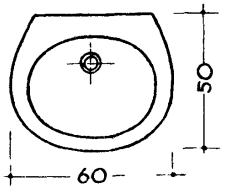

МАРКИ 438
РУКОМОЙНИК,
21. С КЕРАМИЧЕСКОЙ ОПОРОЙ
23. С КОСЫМ ВЫПУСКОМ

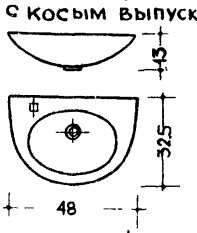

РУКОМОЙНИК
22. УГЛОВОЙ

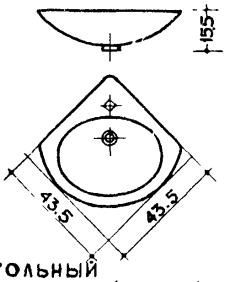

ПОЛУКРУГЛЫЕ
ГОСТ 13560-68

17. „УТРО"

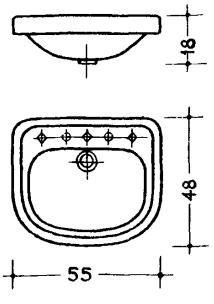

18. „РАССВЕТ"

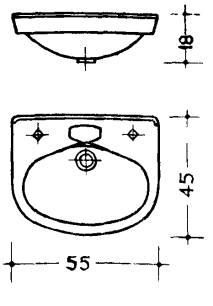

ПРЯМОУГОЛЬНЫЙ
19. С ТРАПЕЦИЕВИДНОЙ ЧАШЕЙ
ПРОЕКТ ГОСТа-65.

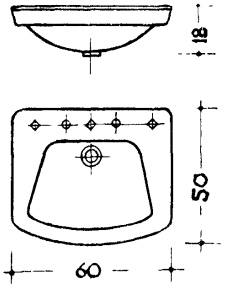

ПРИМЕЧАНИЕ: ГОСТ 14360-69 ВЗАМЕН ГОСТ 4450-60
752-60
7288-60
8447-57

24. НАСТЕННЫЙ
ОБЩИЙ ДЛЯ ВАННЫ И УМЫВАЛЬНИКА
ГОСТ 8224-64

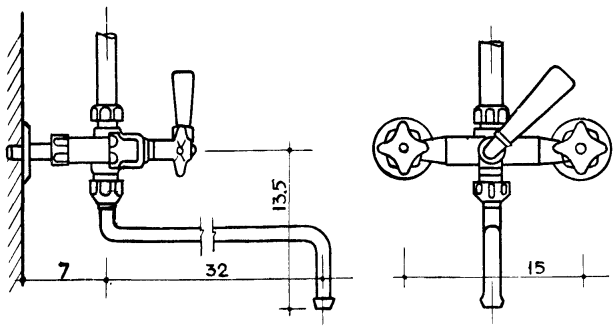

27. НАСТОЛЬНЫЕ новой формы
а/ОБЩИЙ ДЛЯ ВАННЫ И УМЫВАЛЬНИКА
СМ 1794М СП

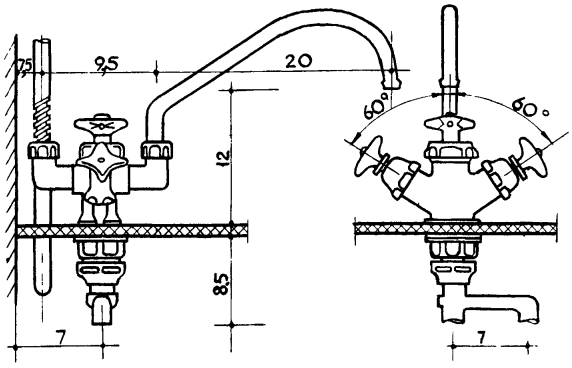

28. ДЛЯ РУКОМОЙНИКА
СМ Н7В

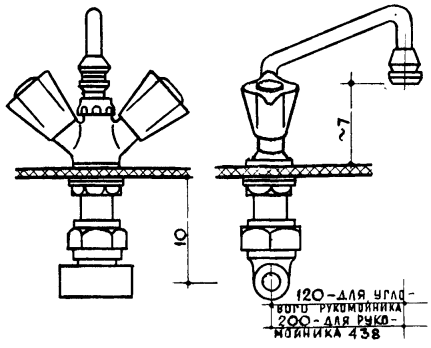

30. ЗАСТЕННЫЕ
НОВОЙ ФОРМЫ
а/ДЛЯ УМЫВАЛЬНИКА.

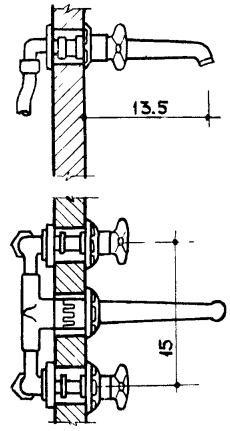

31. б/ ДЛЯ ВАННЫ.

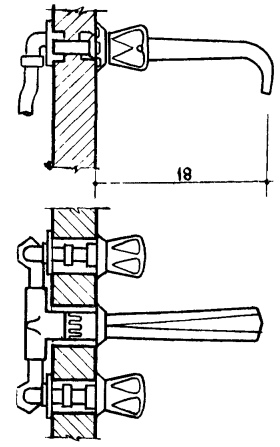

32. б/ ДЛЯ РУКОМОЙНИКА

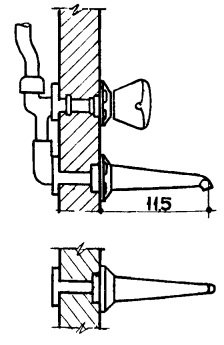

ПРИМЕЧАНИЕ. ЗАСТЕННЫЕ СМЕСИТЕЛИ ДЛЯ ПЕРСПЕКТИВНЫХ САНУЗЛОВ.

33 и 34. КОМПАКТ" ТАРЕЛЬЧАТЫЙ, С НЕПОСРЕДСТВЕННО СОЕДИНЕННЫМ СМЫВНЫМ БАЧКОМ

С ОТЪМНОЙ ПОЛОЧКОЙ — С ЦЕЛЬНООТЛИТОЙ ПОЛОЧКОЙ

ГОСТ 9156-68

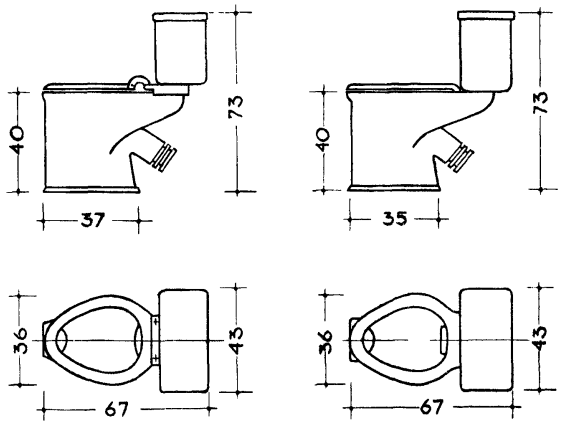

35. КОЗЫРЬКОВЫЙ
ГОСТ 14355-69

ТИП 1 — ТИП 2

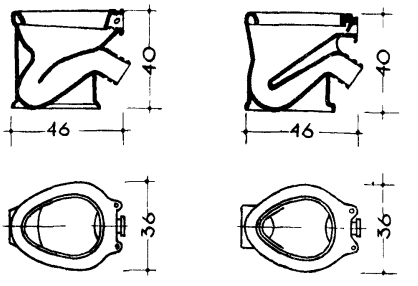

36. КОЗЫРЬКОВЫЙ, НОВОЙ ФОРМЫ, ПРИМЫКАЮЩИЙ К СТЕНЕ ШАХТЫ 487

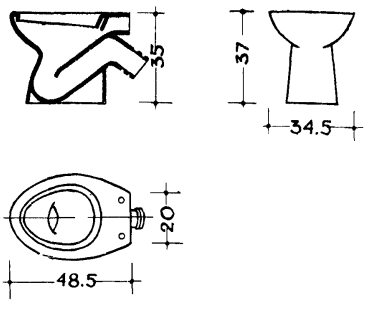

37. "КОМПАКТ" НОВОЙ ФОРМЫ С НЕПОСРЕДСТВЕННО СОЕДИНЕННЫМ СМЫВНЫМ БАЧКОМ, С ЦЕЛЬНООТЛИТОЙ ПОЛОЧКОЙ

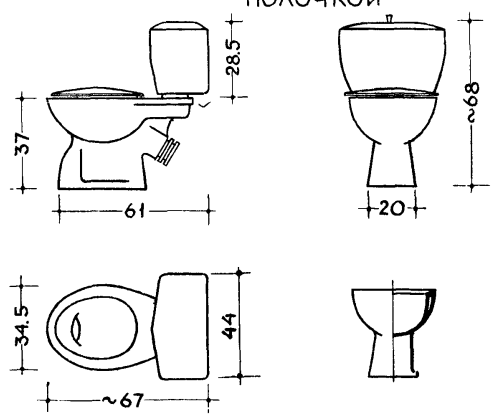

41. БАЧЕК СМЫВНОЙ ДЛЯ УНИТАЗОВ "КОМПАКТ" ТИП 1; 2 И 487
ГОСТ 14285-69

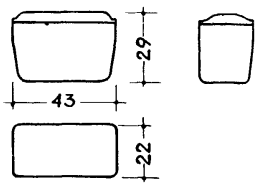

39. БИДЕ НОВОЙ ФОРМЫ СО СМЕСИТЕЛЕМ НА ПОЛОЧКЕ И ОБОГРЕВОМ БОРТА

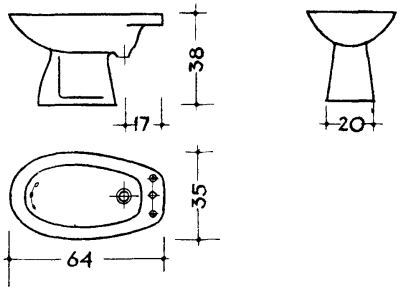

ПОЛОЧКА К УНИТАЗАМ "КОМПАКТ" ПРИСТАВНАЯ

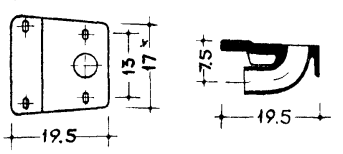

ГНУТЫЕ, ИЗ ГАЗОВОДОПРОВОДНЫХ ТРУБ

43.

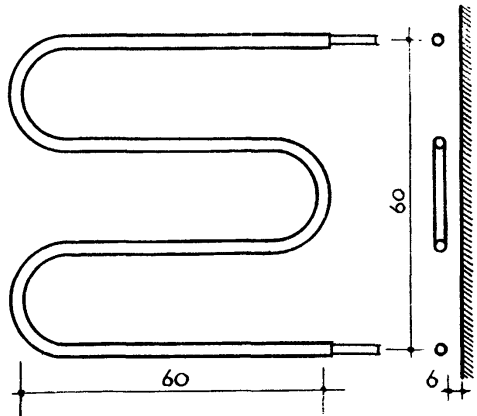

44 и 45.

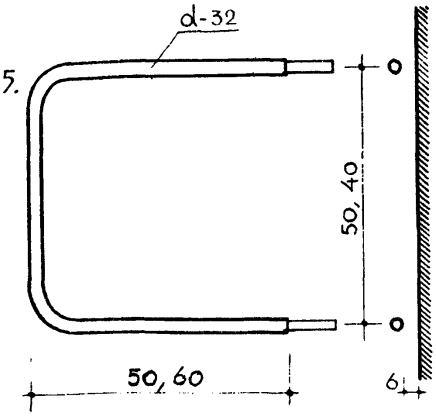

46 и 47. ЧУГУННЫЕ, ИНДЕКС ЧЕРТЕЖА НИИСантехники ПО 15, ПО 16

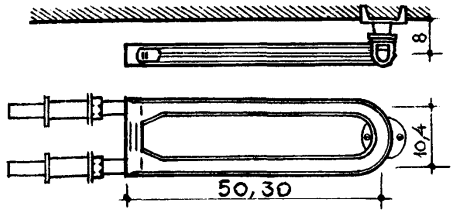

48. ЛАТУННЫЕ

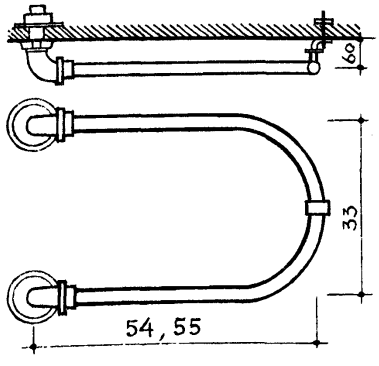

49, 50, 51, 52, 53, 54. ЛАТУННЫЕ, С БОКОВОЙ ПОДВОДКОЙ ВОДЫ

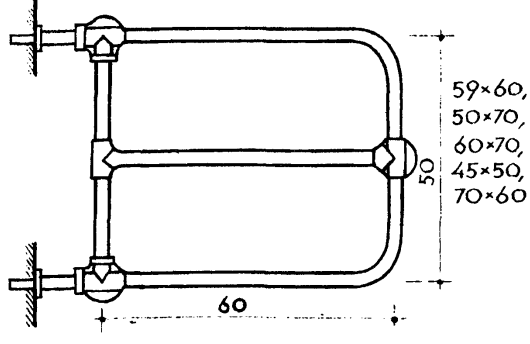

55 и 56. ИЗ БРОНЗЫ И ЛАТУНИ

ТРЕХЯРУСНЫЕ

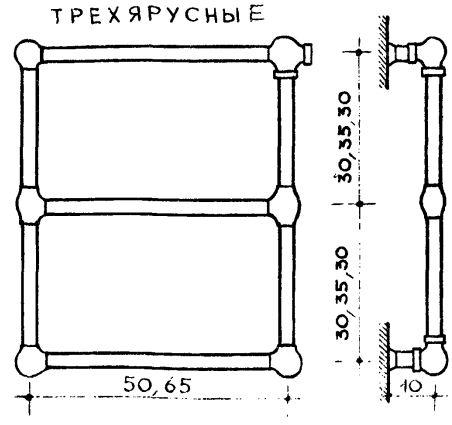

57. ЧЕТЫРЕХЯРУСНЫЕ

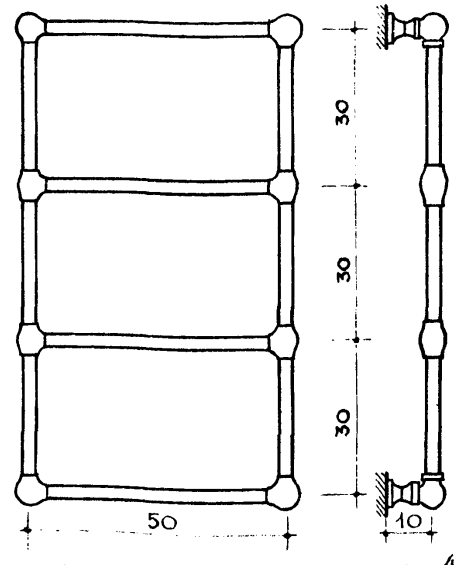

Примечание: На ближайшие годы рекомендуется полотенцесушитель тип 44 и 45

НАСТЕННЫЕ

58. НСУ-1

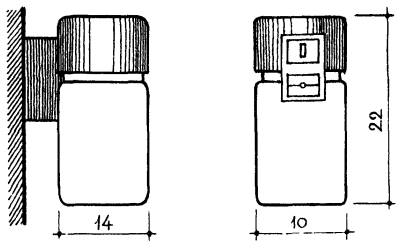

59. БУН-60М

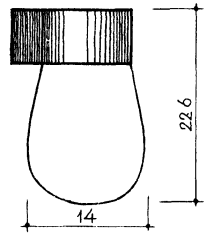

ВЛАГОЗАЩИТНЫЙ ЛЮМИНЕСЦЕНТНЫЙ ВЛ-1-1×20

60.

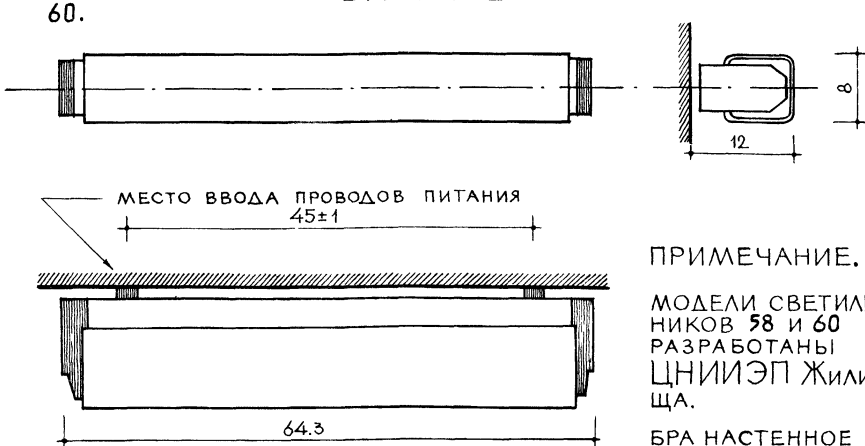

ПОТОЛОЧНЫЕ

62. ПУН-100М

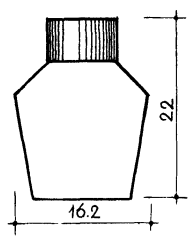

63. ПУН-60М

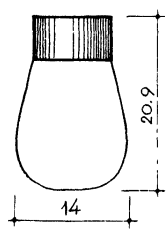

ПРИМЕЧАНИЕ.

МОДЕЛИ СВЕТИЛЬНИКОВ 58 И 60 РАЗРАБОТАНЫ ЦНИИЭП Жилища.

БРА НАСТЕННОЕ МОДЕЛЬ 59 И ПОТОЛОЧНЫЕ СВЕТИЛЬНИКИ 62 и 63 МОДЕРНИЗИРОВАННЫЕ В 1970г ИМЕЮТ ПЕРЕХОДНУЮ КЛЕММНУЮ КОЛОДКУ. СТЕКЛО МОЛОЧНО-ЗАЩИТНОЕ. РЕКОМЕНДУЮТСЯ ДЛЯ СЫРЫХ И ПЫЛЬНЫХ ПОМЕЩЕНИЙ.

69,70,71. ПОЛОЧКА ТУАЛЕТНАЯ С ЛАТУННЫМ ОБОДКОМ

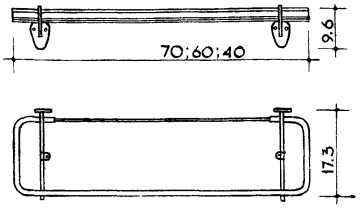

72. ВЕШАЛКА ТРЕХРОЖКОВАЯ 37-Б

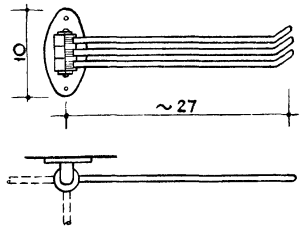

73,74 и 75 ВЕШАЛКА ДЛЯ СУШКИ ПОЛОТЕНЕЦ ОК-3А, ОК-3Г ОК-3В

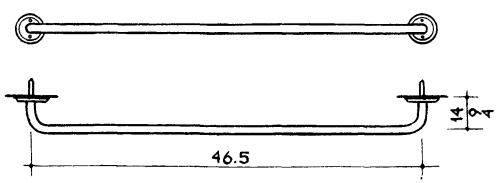

81. ПОРУЧЕНЬ ДЛЯ ВАННЫ ОК-2

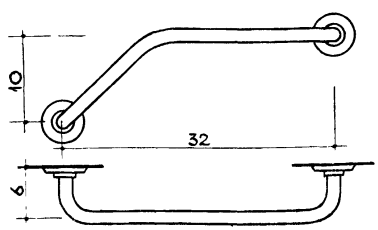

78. ВЕШАЛКА - КРЮЧЕК ОДНОРОЖКОВЫЙ

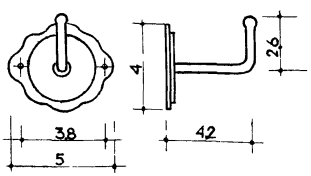

76. ВЕШАЛКА - КРЮЧЕК ПЛАСТМАССА - МЕТАЛЛ

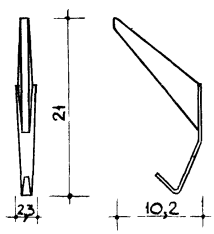

79. ШТАНГОДЕРЖАТЕЛЬ ПЛАСТМАССА

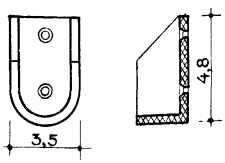

БУМАГОДЕРЖАТЕЛИ

86. ПЛАСТМАССОВЫЕ.

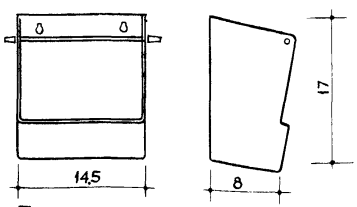

87. СТАЛЬ ХРОМИРОВАННАЯ ТГ-7А

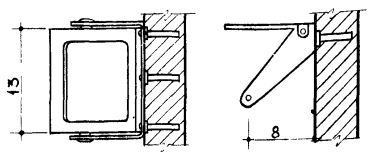

Примечание. По чертежам МНИИТЭП РМ-650/рабочие чертежи/.

- ПРИМЕРЫ ПЛАНИРОВКИ САНИТАРНЫХ УЗЛОВ
- КАБИНЫ ЗАВОДСКОГО ИЗГОТОВЛЕНИЯ

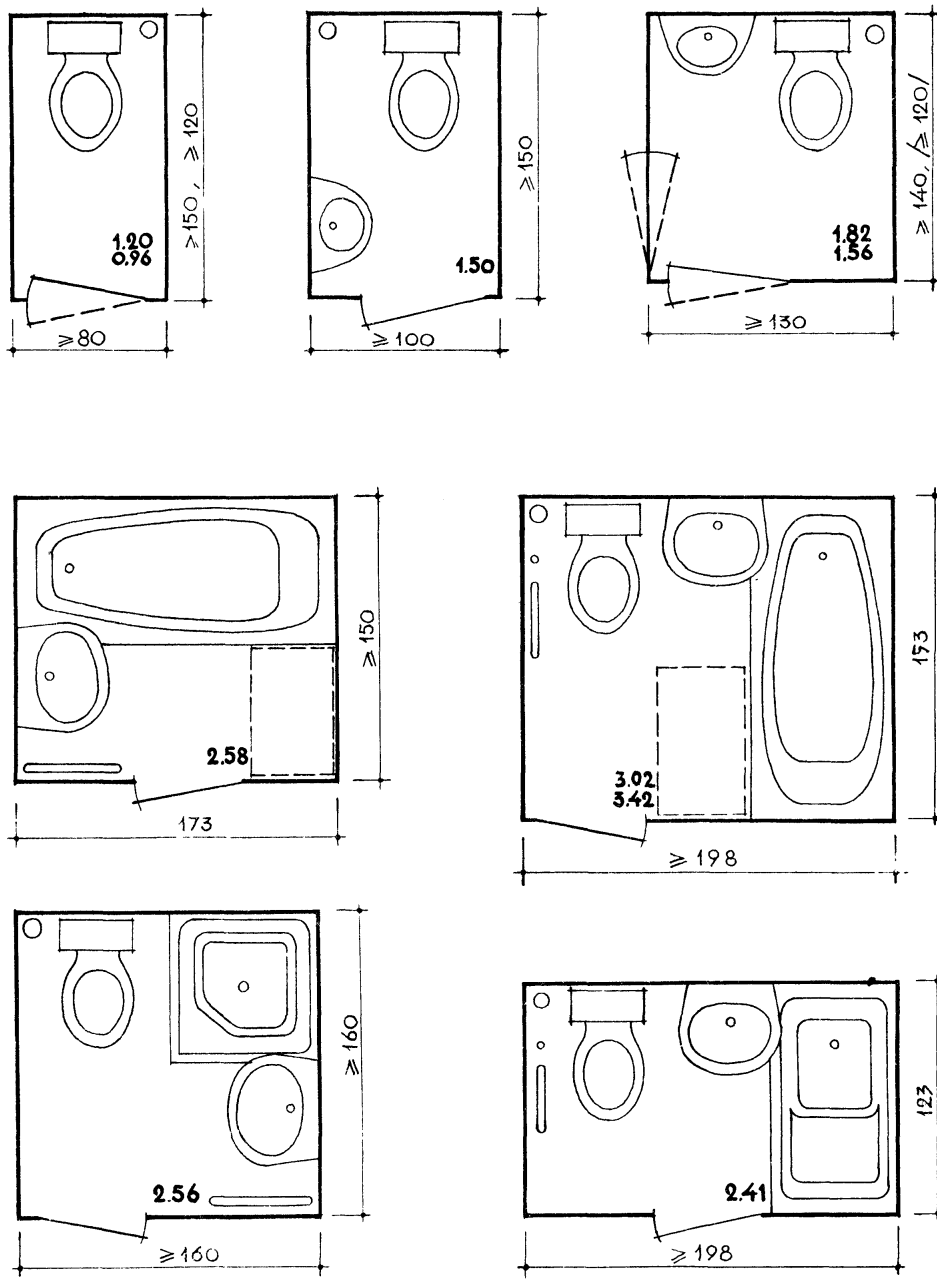

1. ПУНКТИРОМ ПОКАЗАНА СТИРАЛЬНАЯ МАШИНА В РАБОЧЕМ ПОЛОЖЕНИИ, МЕСТО ЕЕ ХРАНЕНИЯ В КЛАДОВОЙ.
2. В ВАННЫХ КОМНАТАХ МОЖНО ПОЛЬЗОВАТЬСЯ СТИРАЛЬНЫМИ МАШИНАМИ, ПРЕДНАЗНАЧЕННЫМИ ДЛЯ РАБОТЫ В ПОМЕЩЕНИИ С ПОВЫШЕННОЙ ОПАСНОСТЬЮ.

РАЗДЕЛЬНЫЕ

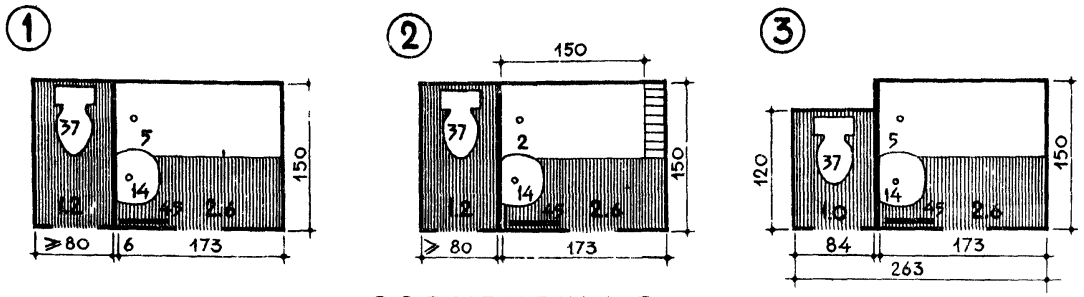

СОВМЕЩЕННЫЕ

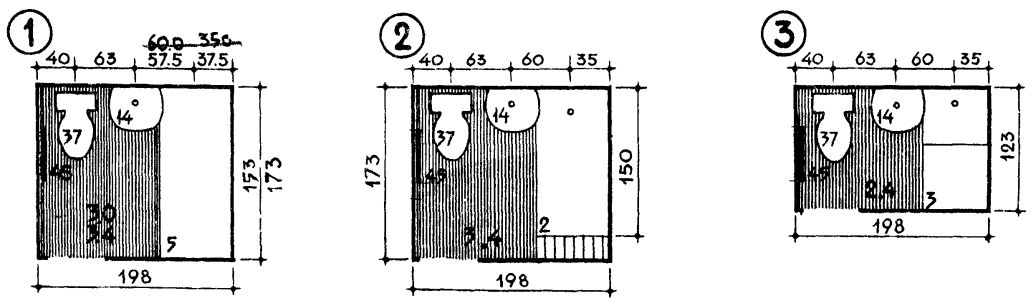

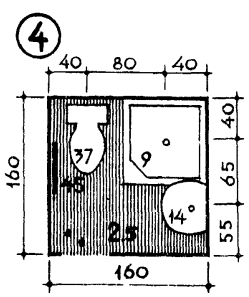

УБОРНЫЕ С РУКОМОЙНИКОМ

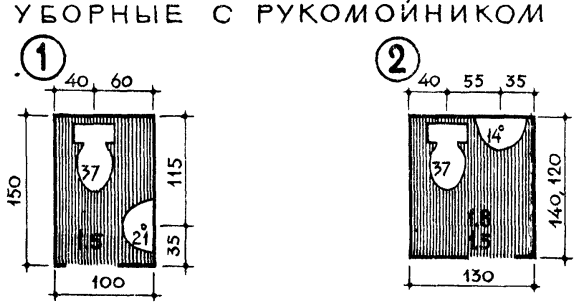

1. ПРИМЕЧАНИЕ. 1. СОВМЕЩЕННЫЕ САНИТАРНЫЕ УЗЛЫ ДОПУСКАЮТСЯ В ОДНОКОМНАТНЫХ КВАРТИРАХ И В КВАРТИРАХ ТИПА 2А /НА 2 ЧЕЛОВЕКА/, А В МНОГОКОМНАТНЫХ КВАРТИРАХ ТОЛЬКО ПРИ НАЛИЧИИ ДОПОЛНИТЕЛЬНОЙ УБОРНОЙ С РУКОМОЙНИКОМ.

2. САНИТАРНЫЕ УЗЛЫ ПРИМЕНЯЮТСЯ В ПРЯМОМ И ЗЕРКАЛЬНОМ ИЗОБРАЖЕНИИ.

3. УСЛОВНО ПОКАЗАНЫ ПЕРСПЕКТИВНЫЕ МОДЕЛИ ОБОРУДОВАНИЯ (НОМЕРА В СООТВЕТСТВИИ С НОМЕНКЛАТУРОЙ ЛИСТЫ 6-12).

ПЕРЕЧЕНЬ ОБОРУДОВАНИЯ:

5. ВАННА ДЛИНОЙ 170	14. УМЫВАЛЬНИК
2. " " 150	21. РУКОМОЙНИК
3. " " 120	37. УНИТАЗ
9. ДУШЕВОЙ ПОДДОН	45. ПОЛОТЕНЦЕСУШИТЕЛЬ

КАБИНЫ ЗАВОЛСКОГО ИЗГОТОВЛЕНИЯ

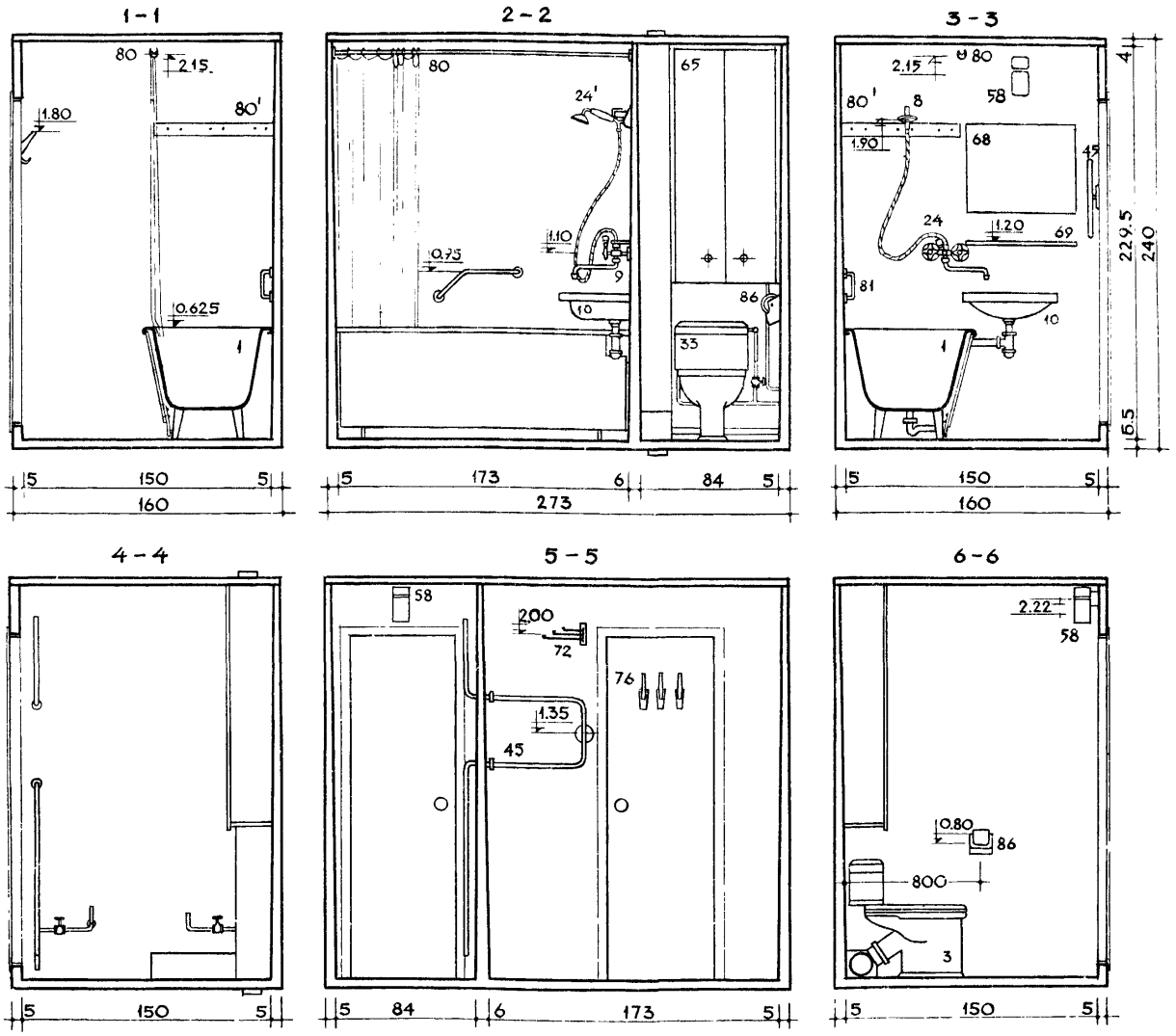

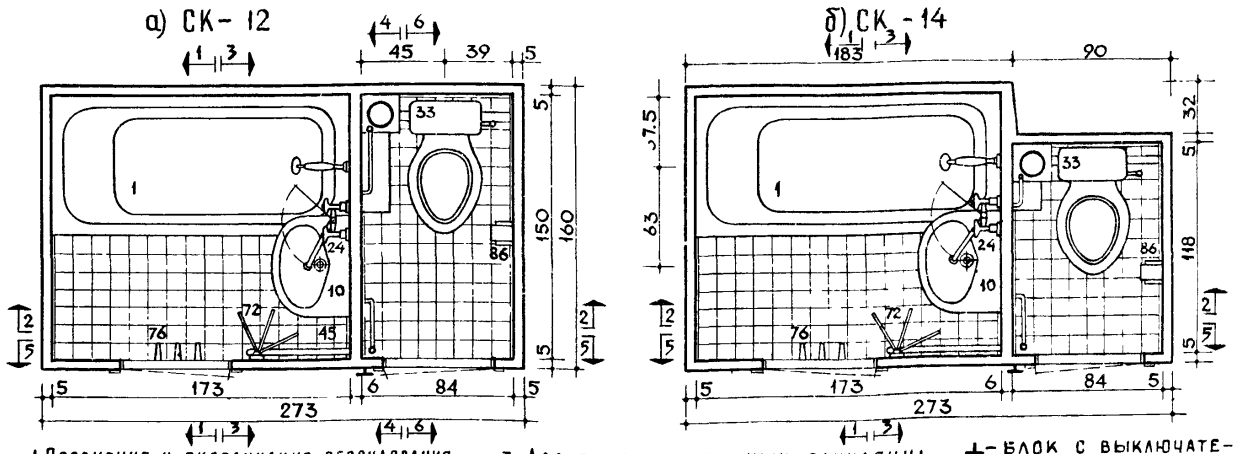

1. Пояснение и экспликация оборудования на листе 24.
2. СК - санитарно-техническая кабина
3. Два типа раздельных санкабин:
   а) без выреза СК-11 /правая/, СК-12 /левая/
   б) с вырезом СК-13 /правая/, СК-14 /левая/

⊥ - блок с выключателями и розеткой

0 10 50 100

КАБИНА ЗАВОДСКОГО ИЗГОТОВЛЕНИЯ

1-1

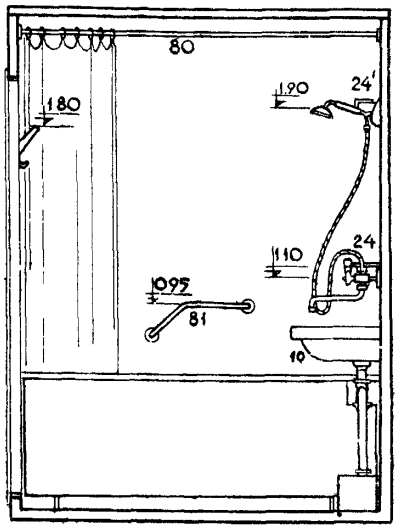

2-2

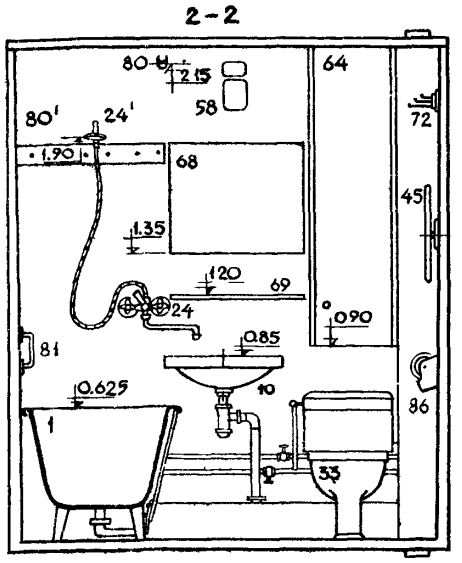

3-3

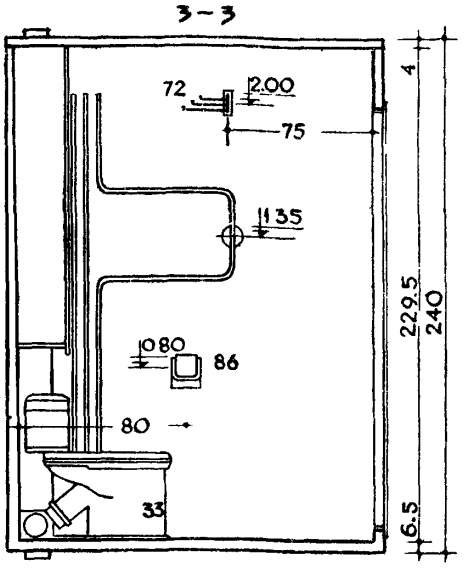

4-4

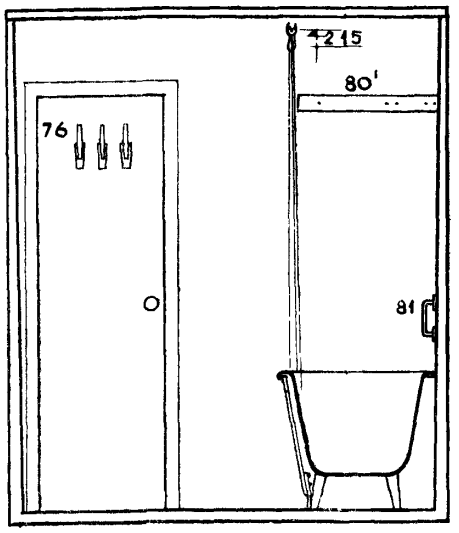

СК - 16

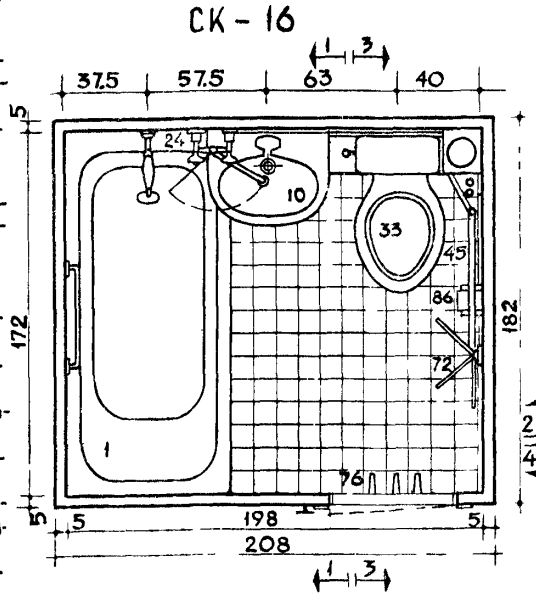

Для строительства в 1971-1975 гг ЦНИИЭП жилища разработаны проекты монолитных железобетонных санитарно-технических кабин для применения в 5-9-этажных жилых домах новых серий с горячим водоснабжением

Проектом предусмотрены два варианта кабины раздельного типа (л.22) и один - совмещенного. В кабине предусмотрено место для стиральной машины (обычное место её хранения - кладовая)

Один вариант кабины раздельного санузла разработан с вентиляционным блоком, смонтированным вне ее габаритов и в специальном „вырезе" стен 900×320 мм.

Кабины всех типов спроектированы в прямом и зеркальном исполнении. Каждая состоит из двух элементов: об'емного блока типа „Стакан" и крышки.

Для удобства формования внутренние поверхности стен (кроме той, в которой имеются входные проемы), выполняются с технологическим уклоном - толщина поверху 40, а в основании - 50 мм

Совмещенные санузлы предусмотрены для однокомнатных квартир и в квартирах типа 2А /на 2 человека/. Во всех остальных - санитарные узлы должны быть раздельными. В 4-5 комнатных квартирах могут быть 2 санузла: уборная с рукомойником во входной зоне и кабина совмещенного санузла - в спальной зоне.

Варианты расстановки оборудования см. на листах 20 и 21

⊥ - блок с выключателями и штепсельной розеткой устанавливается на отм. 1.67 м от уровня чистого пола кабины до кнопки выключателя

Совмещенный тип кабины означен СК-16
СК - санитарно-техническая кабина

1. Ванна с экраном ГОСТ 1154-66
10. Умывальник ГОСТ 14360-69
33. Унитаз „Компакт" ГОСТ 14355-69
45 Полотенцесушитель из газопроводных труб
58 Светильник настенный уплотненный НСУ-1
80. Штанга со штангодержателями для занавески к ванне
80'. Планка с леской для сушки белья
24'. Кронштейн для душевой сетки
24. Смеситель настенный, общий для ванны и умывальника с душевой сеткой на гибком шланге ГОСТ 8224-64
68. Зеркало 60×50
69. Полочка туалетная
81. Поручень для ванны
72. Вешалка трехрожковая
86. Бумагодержатель
64. Шкаф в ванной комнате
65. -"- в уборной
76 Крючки-вешалки

Кабина СК-15 /правая/
Кабина СК-16 /левая/

0 10 50 100

РАЗМЕЩЕНИЕ ОБОРУДОВАНИЯ

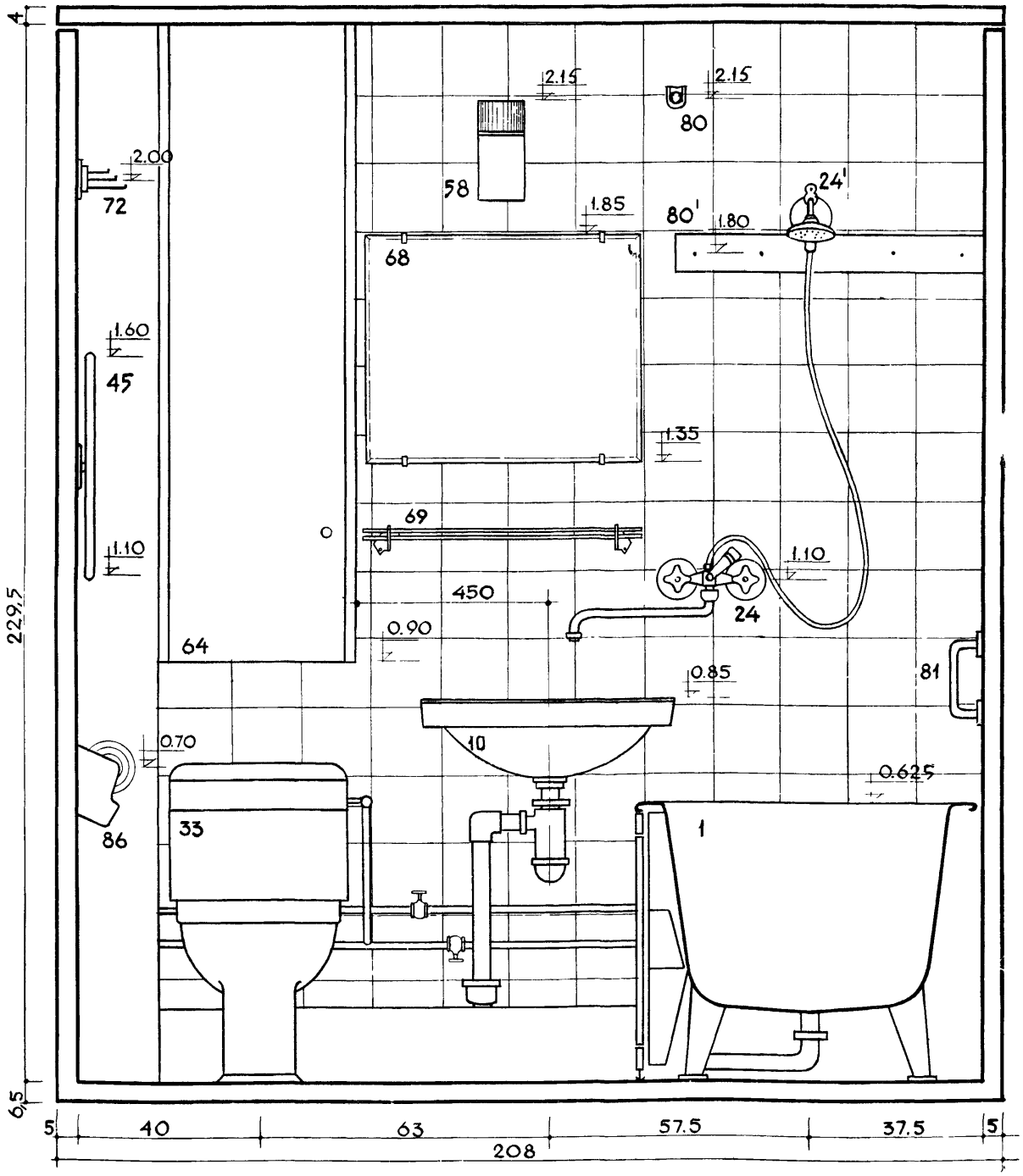

1. Ванна с экраном на ножках ГОСТ 1154-66 (75×170×62).
10. Умывальник ГОСТ 14360-69 (55×42×17).
33. Унитаз „Компакт" ГОСТ 9156-68 (36×67×73).
45. Полотенцесушитель из газопроводных труб (50×50×6)
58. Светильник НСУ-1 (10×14×22)
80. Штанга со штангодержателями
80'. Планка с леской для сушки белья
24. Кронштейн для душевой сетки.
24. Смеситель настенный общий для ванны и умывальника с душевой сеткой на гибком шланге ГОСТ 8224-64
68. Зеркало 60×50
69. Полочка туалетная.
81. Поручень для ванны
72. Вешалка для полотенец трехрожковая
86. Бумагодержатель
64. Шкаф

0 10 20 30 40 50

САНИТАРНЫЙ УЗЕЛ
РАЗДЕЛЬНЫЙ

РАЗМЕЩЕНИЕ ОБОРУДОВАНИЯ НОВОЙ ФОРМЫ

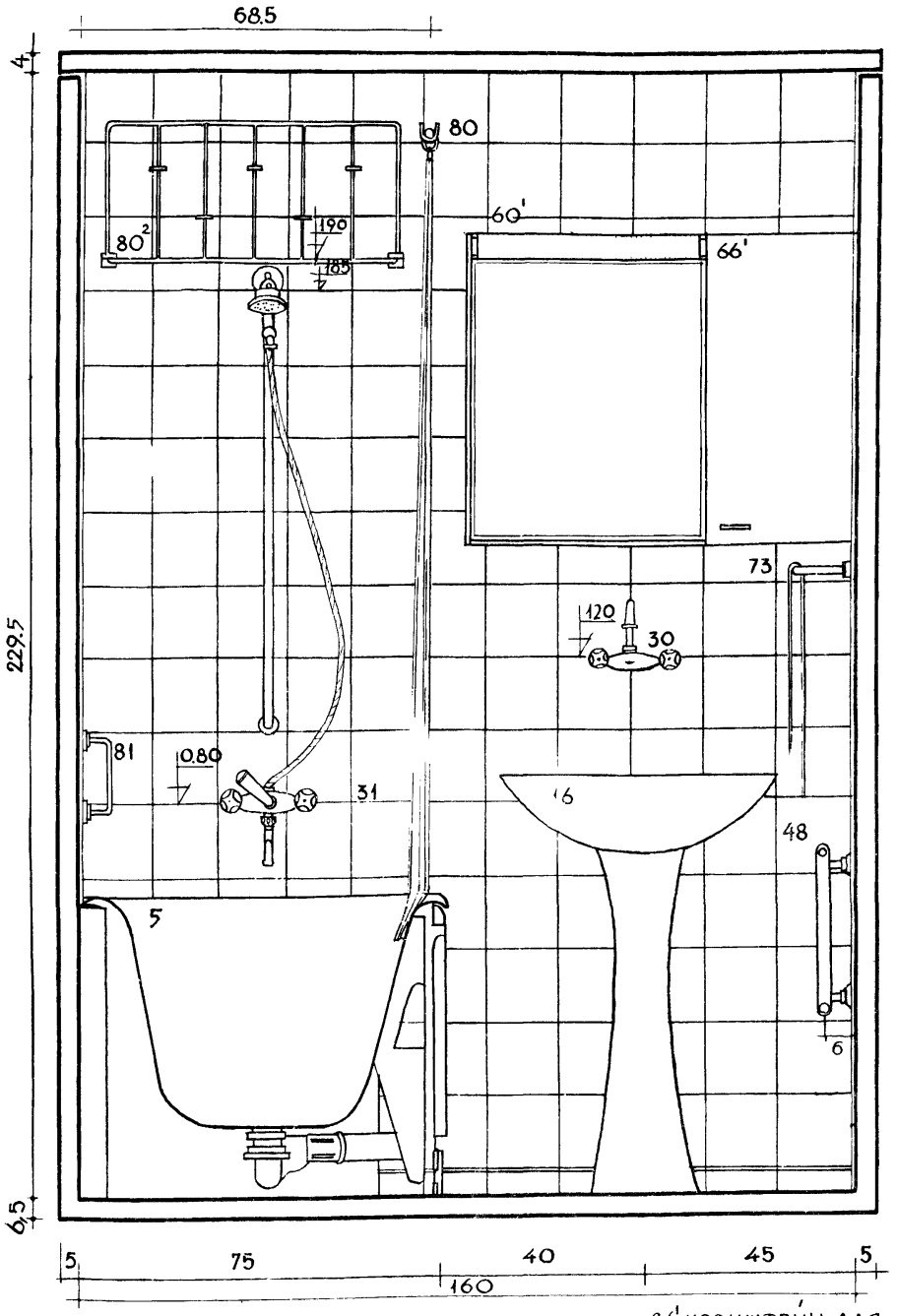

ЭКСПЛИКАЦИЯ. 5. ВАННА С ЭКРАНОМ.
16. УМЫВАЛЬНИК С ПОСТАМЕНТОМ
48. ПОЛОТЕНЦЕСУШИТЕЛЬ
60. СВЕТИЛЬНИК ЛЮМИНЕСЦЕНТНЫЙ
80. ШТАНГА С ЗАНАВЕСКОЙ
80^2 ОТКИДНАЯ РАМКА ДЛЯ СУШКИ БЕЛЬЯ.
24' КРОНШТЕЙН ДЛЯ ДУШЕВОЙ СЕТКИ
30,31. СМЕСИТЕЛЬ ЗАСТЕННЫЙ
66' ШКАФ С ЗЕРКАЛОМ
81. ПОРУЧЕНЬ ДЛЯ ВАННЫ
73 ВЕШАЛКА ДЛЯ ПОЛОТЕНЦА

РАЗМЕЩЕНИЕ ОБОРУДОВАНИЯ НОВОЙ ФОРМЫ

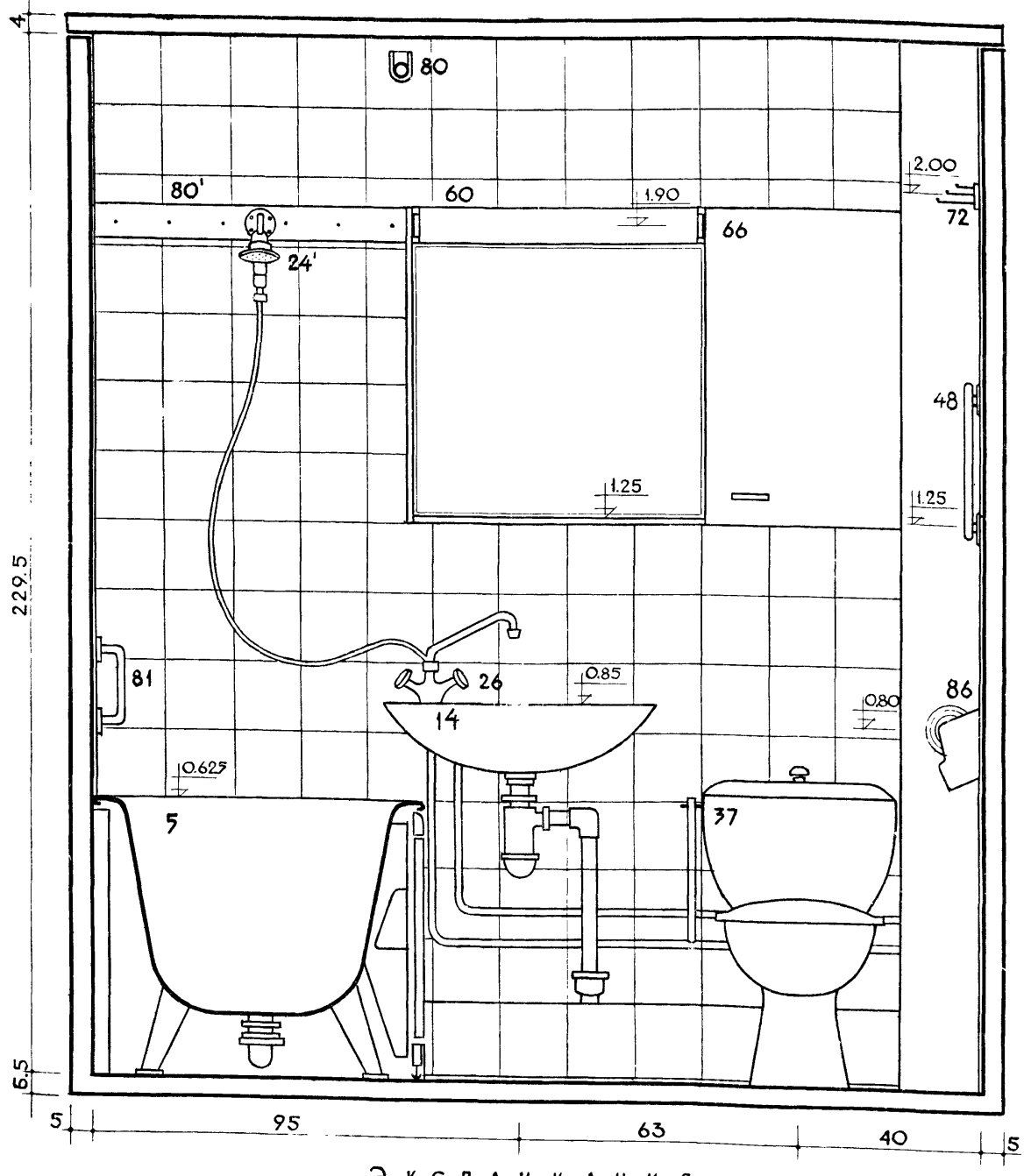

Э К С П Л И К А Ц И Я

5. Ванна с экраном (стеклопластик)
14 Умывальник 60 × 50 × 18
37 Унитаз новой формы „Компакт"
48. Полотенцесушитель латунный 54 × 33.
60. Светильник влагозащитный люминесцентный.
80. Штанга со штангодержателем.
80' Планка с леской для сушки белья
24. Кронштейн для душевой сетки
26. Смеситель настольный общий для ванны и умывальника с душевой сеткой на гибком шланге
66. Шкаф с зеркалом 60 × 60
81. Поручень для ванны
72. Вешалка трехрожковая
86 Бумагодержатель

0 5 10 20 30 40 50

САНИТАРНЫЙ УЗЕЛ
УБОРНАЯ С РУКОМОЙНИКОМ

РАЗМЕЩЕНИЕ ОБОРУДОВАНИЯ НОВОЙ ФОРМЫ

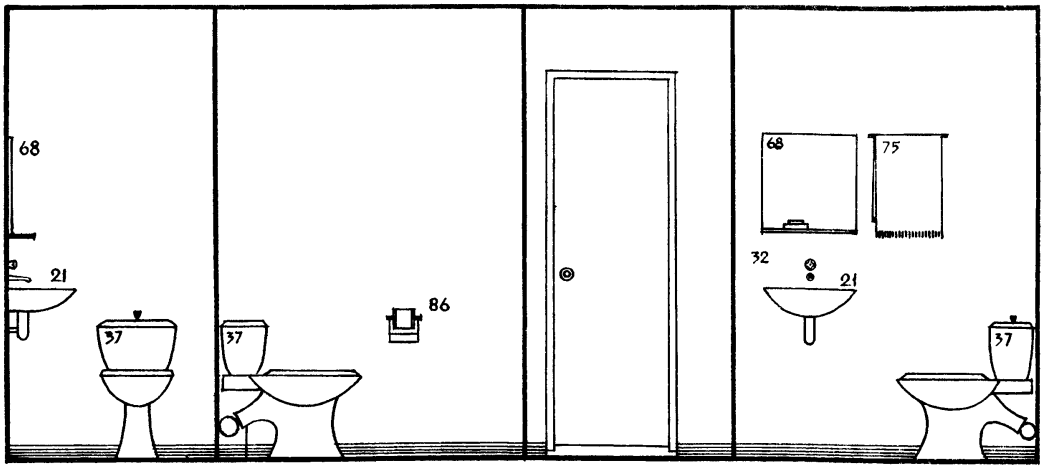

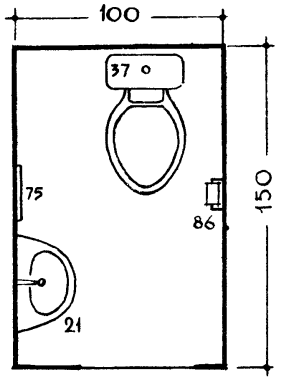

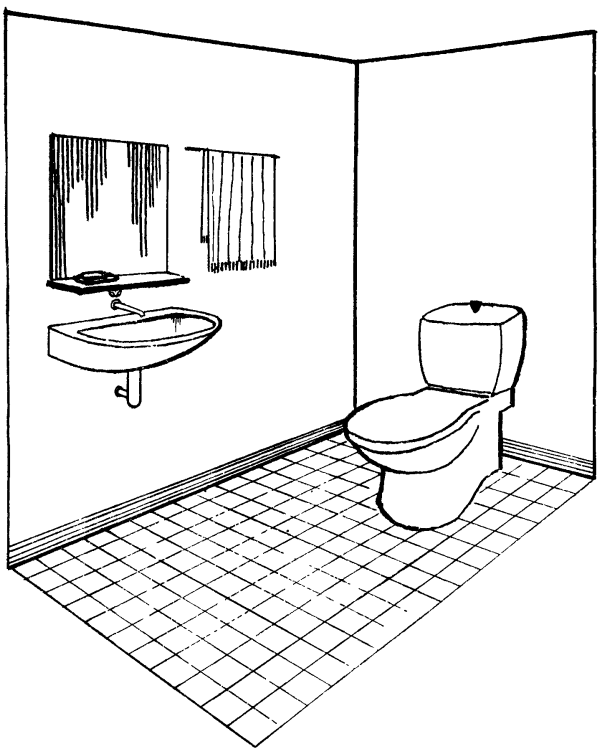

ЭКСПЛИКАЦИЯ

37. УНИТАЗ 34,5×67×~68
21. РУКОМОЙНИК С КОСЫМ ВЫПУСКОМ 50×32×16 ,
68. ЗЕРКАЛО С ПОЛОЧКОЙ ДЛЯ МЫЛА 40×40
75. ВЕШАЛКА ДЛЯ ПОЛОТЕНЕЦ 46,5×4
86. БУМАГОДЕРЖАТЕЛЬ 13,5×8.

ПРИМЕЧАНИЕ.

УБОРНЫЕ С РУКОМОЙНИКОМ ПРИМЕНЯЮТСЯ В ЧЕТЫРЕХ И ПЯТИКОМНАТНЫХ КВАРТИРАХ ПРИ ОБЪЕДИНЕННОМ САНУЗЛЕ.
ВСЕ ТРУБОПРОВОДЫ РАСПОЛОЖЕНЫ В ЗАСТЕННОЙ ШАХТЕ.

ЦЕНТРАЛЬНЫЙ ИНСТИТУТ ТИПОВОГО ПРОЕКТИРОВАНИЯ
ГОССТРОЯ СССР
КИЕВСКИЙ ФИЛИАЛ
г.Киев-57, ул.Эжена Потье, № 12

Заказ №347 инв. № 11151 тираж 5000
Сдано в печать 31/I 1972г., цена 1-17

gost.e-ecolog.ru