ЭСУДАРСТВЕННЫЙ КОМИТЕТ ПО ГРАЖДАНСКОМУ СТРОИТЕЛЬСТВУ
И АРХИТЕКТУРЕ ПРИ ГОССТРОЕ СССР

ТЕМА: НАУЧНЫЕ ОСНОВЫ АРХИТЕКТУРНО-ПЛАНИРОВОЧНЫХ РЕШЕНИЙ САНАТОРИЕВ, УЧРЕЖДЕНИЙ ОТДЫХА И ТУРИЗМА

НОРМАЛИ

ОСНОВНЫХ ПЛАНИРОВОЧНЫХ ЭЛЕМЕНТОВ
ЖИЛЫХ И ОБЩЕСТВЕННЫХ ЗДАНИЙ

НП 6.2 – 72

САНАТОРИИ

ПОМЕЩЕНИЯ СПАЛЬНЫХ КОРПУСОВ

РАЗРАБОТАНЫ ЦНИИЭП
ЛЕЧЕБНО-КУРОРТНЫХ ЗДАНИЙ
ПРИ МЕТОДИЧЕСКОМ РУКОВОДСТВЕ
ЦНИИЭП ЖИЛИЩА
И ЦНИИЭП УЧЕБНЫХ ЗДАНИЙ

ОДОБРЕНЫ ГОСГРАЖДАНСТРОЕМ
ПРИКАЗ №2 ОТ 5.1. 1973г.

ЦЕНТРАЛЬНЫЙ ИНСТИТУТ ТИПОВОГО ПРОЕКТИРОВАНИЯ
МОСКВА 1973г.

gost.e-ecolog.ru

Издание проектов нормалей планировочных элементов жилых и общественных зданий предназначено для их практического использования и проверки в проектной практике.

Проекты нормалей планировочных элементов жилых и общественных зданий разработаны в соответствии с программой комплексной темы "Основные направления и единая методология типизации, унификации и стандартизации гражданского строительства".

Ведущие организации по разработке темы - ЦНИИЭП жилища (директор института, доктор архитектуры Б.Р.Рубаненко), ЦНИИЭП учебных зданий (директор института, доктор архитектуры Г.А.Градов).

В работе принимают участие институты - ЦНИИЭП учебных зданий, ЦНИИЭП зрелищных зданий и спортивных сооружений, ЦНИИЭП торговых зданий, ЦНИИЭП лечебно-курортных зданий, КиевЗНИИЭП, ГИПРОНИИЗДРАВ, ЦНИИЭП граждансельстрой, МНИИТЭП ГлавАПУ г.Москвы, МИСИ им.Куйбышева. Разработка нормалей помещений спальных корпусов санаториев выполнена ЦНИИЭП лечебно-курортных зданий (директор института, доктор архитектуры А.Т.Полянский, главный инженер института В.И.Фридбург, заместитель директора института по научной работе И.И.Ионов, заведующий отделом санаторно-курортных учреждений к.а. В.В.Гусев.

Руководитель темы нормалей "Помещения спальных корпусов санаториев" (НП 6.2-72) арх. Ю.В.Жигалов.

Авторский коллектив: к.а. В.И.Делле, к.а. Г.И.Колчанова, арх. Ю.В.Жигалов.

Методическое руководство осуществляет отдел стандартизации ЦНИИЭП жилища (руководитель отдела к.а. Д.Б.Хазанов, руководитель сектора нормализации и стандартизации планировочных элементов и оборудования к.а. Е.С.Раева), сектор унификации ЦНИИЭП учебных зданий (руководитель сектора к.а. Н.С.Богданов).

Проект нормалей одобрен НТС ЦНИИЭП лечебно-курортных зданий I4.X.69г., протокол № I9, 30.IX.7Iг., протокол № I2; I7.XI.72г., протокол № 2I.

Отзывы и замечания по проектам нормалей, предложения о дальнейшей работе по нормализации планировочных элементов помещений спальных корпусов санаториев просьба направлять по адресу: Москва I29090, 2-ой Троицкий пер., дом 6а. ЦНИИЭП лечебно-курортных зданий.

Заявки на приобретение выпусков нормалей следует направлять в Центральный ин-т типового проектирования по адресу: Москва I07066, Спартаковская ул., дом 2а, корпус В.

Нормали планировочных элементов санаториев входят в состав серии нормалей элементов планировки и оборудования жилых и общественных зданий.

Целью разработки нормалей является внедрение в типовое проектирование и строительство функциональных и технических решений в соответствии с действующими нормами проектирования санаториев СНиП П-Л. 10-62.

Нормали должны также служить основой для уточнения типоразмеров индустриальных строительных изделий, для повышения степени заводской готовности.

Настоящее издание нормалей предназначается для их практического использования в проектировании санаторно-курортных объектов, при реконструкции существующих санаториев, при выборе мебели и оборудования.

Нормали предусматривают применение для полносборного строительства зданий крупнопанельной и каркасной конструкции, а также зданий с несущими стенами из кирпича или блоков. При составлении нормалей учтены как действующие каталоги индустриальных строительных изделий, так и перспективные крупнопанельные и каркасно-панельные конструкции, предусмотренные в проекте "Общего сортамента изделий".

Планировочные решения даны для Iв, П и Ш климатических районов.

Разработка нормалей проведена на основе опыта проектирования, материалов научно-исследовательских работ и практики эксплуатации зданий.

При разработке нормалей соблюдались и использовались следующие общие условия и требования:

- габариты человека или группы людей в различных положениях (работа,отдых,сон и т.п.);
- функциональные процессы, связанные с деятельностью человека и пользованием оборудованием;
- требования звукоизоляции;
- технико-экономические показатели;
- каталоги и рекомендации по типам и габаритам санитарно-технического оборудования;
- типы и габариты мебели (листы 4-13), обеспечивающие функциональные процессы в помещениях, а также унификацию элементов для заводского изготовления мебели.

Рекомендуемые варианты наборов мебели содержат:

- минимальный набор (вариант I, листы 4,5), соответствующий сметным нормам затрат и типовым наборам оборудования и предметов внутреннего убранства общественных и административных зданий (том 2 "Объекты лечебно-профилактического назначения, объекты коммунального назначения", М-1961г.);
- оптимальные наборы мебели (варианты П, Ш, IУ; листы 4,5), наиболее полно отвечающие условиям высокого архитектурно-художественного качества и создания комфортных условий. Ряд наборов такого типа разработан в технической документации: проект ЛенЗНИИЭП "Мебель и оборудование гостиниц", 1966г.; проект 620 ЭКБ Литовской ССР; проект 178-182 Дагомысской фабрики ВЦСПС, 1969г.; каталог мебели в "Номенклатуре мебели спальных корпусов санаториев, д/о и пансионатов" ЦНИИЭП лечебно-курортных зданий,",1970г;
- рекомендуемые уровни горизонтальных плоскостей отдельных изделий, позволяющие провести унификацию вертикальных элементов мебели, а также варианты возможной блокировки изделий или объединение их в комбинированные предметы мебели;
- варианты возможной блокировки изделий из унифицированных серий мебели для оборудования вестибюлей и холлов. Примеры показывают насколько разнообразны могут быть композиционные возможности в расстановке такой мебели;
- варианты встроенных шкафов в различных планировочных условиях и функциональные размеры, обуславливающие их внутреннее оборудование.

Нормали планировочных элементов помещений спальных корпусов включают:

- номенклатуру и габариты необходимого оборудования и мебели;
- основные планировочные узлы с размещением оборудования и мебели;
- габаритные схемы с указанием размеров и нормативных расстояний между предметами;
- примерные планировочные решения помещений;
- планировки помещений, применительно к основным конструктивным системам и унифицированным модульным параметрам;
- примеры решений спальных ячеек.

На чертежах указаны основные габаритные размеры. На схемах планировочных узлов и на общих габаритных схемах указываются два типа размеров: а) размеры элементов оборудо-

вания и отдельные твердо установленные параметры; б) минимальны размеры со знаком "≥" (т.е. более или равно) расстояний между предметами оборудования и проходом. Ширина и длина помещений на габаритных схемах также является минимальной.

x x
 x

Схемы планировок основаны на конструктивных решениях с учетом основных конструктивных шагов, кратных модулю 30 см. (в соответствии с главой СНиП II-А. 4-62 "Единая модульная система. Основные положения проектирования"). На чертежах примеров спальные ячейки представлены в виде секций с показом пролетов и шагов несущих конструкций.

При разработке планировочных схем учтено указание СНиП о предпочтительном применении размеров продольных и поперечных шагов, кратных крупным модулям и их производным.

Форма построения альбома отвечает задаче постоянного совершенствования нормалей и дает возможность периодического пополнения новыми материалами.

При разборе унифицированных планировочных элементов спальных ячеек санаториев учитывались основные требования СНиП.

Исходные величины площади жилых комнат приняты: в одноместной - 9,0 кв.м. на I человека (или комната площадью 9,0 кв.м.); в двухместной - 6,0 кв.м. на I человека (или комната площадью I2,0 кв.м.).

Унифицированные решения планировок санитарных узлов даны в виде рекомендаций для применения в различных конструктивных системах и планировках. В основу решений санузлов положены три типа наборов оборудования (умывальник и унитаз; умывальник, унитаз , душевой поддон; умывальник, унитаз, ванна).

Исходным принципом при разработке рекомендуемых планировочных решений жилых комнат спальных ячеек явилась расстановка нормализованных групп мебели и конструктивные параметры помещений.

Группировка мебели в жилых комнатах разработана на основе габаритов мебели (листы 4-I3, I6) и исходных габаритов, где приводятся необходимые проходы между предметами мебели.

Цветовое решение спальных комнат содержит основные свето-технические показатели, рекомендации по цветовой отделке помещений, зависящие от параметров комнат. Рекомендации цветового решения охватывают основные элементы оборудования и декоративного убранства в их сочетании.

Планировочные решения лоджий-балконов основаны на конструктивных размерах элементов и расстановке минимально-необходимого оборудования. Однако, учитывая, что величина выноса лоджии влияет на освещенность и инсоляцию жилой комнаты, выбор лоджии-балкона должен производиться в зависимости от природно-климатических условий и ориентации помещений. Спальные ячейки в разделе "Примеры архитектурно-планировочных решений спальных ячеек" (листы 29-33) не являются эталонами, они показывают лишь возможность использования нормализованных групп в различных конкретных решениях.

Построение примеров спальных ячеек основано на использовании возможных вариантов планировочных решений в различных конструктивных схемах. Это поможет проектировщикам в определенной конструктивной системе выбрать соответствующее планировочное решение.

На листе 29 приведены примеры решения спальных ячеек, основанных на применении продольного шага - 600 см. При выборе этого шага следует учитывать его недостатки применительно к санаторно-курортному строительству: недостаточная вариабельность при расстановке мебели в жилой комнате, ограниченный выбор планировочных решений санузлов.

На листах 30-33 приведены примеры планировок спальных ячеек для продольных конструктивных шагов 630 и 660 см.

Все конструктивные варианты каркасной конструкции основаны на применении ригельных каркасов с продольным настилом (пролеты каркаса кратны модулю "I,5" - 3,0; 4,5; 6,0м.

В вариантах кирпичной конструкции в основу положен вариант для средней полосы с толщиной несущих стен 38 см. и наружным ограждением 5I см.

В вариантах с несущими панельными конструкциями принята система с поперечными несущими панелями с приведенной толщиной панелей - I4 см.

П Е Р Е Ч Е Н Ь

листов выпуска НП 6.2-72 "Помещения спальных корпусов санаториев"

Раздел I Исходные данные. Оборудование. Мебель.

Лист I. Схема функциональной взаимосвязи групп помещений

2. Исходные габариты

3. Группировка стационарной мебели и обрудования в вестибюле

4-9. Номенклатура мебели

I0-I2. Типы мебели

I3. Типы стационарной мебели и оборудования для вестибюля

I4. Встроенные шкафы. Функциональные размеры

I5. Типы встроенных шкафов

I6. Группировка мебели

I7. Жилая комната на I и 2 человека. Расстановка мебели

I8. Лоджии-балконы. Примеры расстановки мебели

I9. Вестибюль и холл. Группировка мебели

20. Гостиные. Расстановка мебели

2I. Гостиные и обслуживающие помещения. Расстановка мебели

22. Санитарный узел. Оборудование

23. Санитарный узел. Типы и габариты

24. Блокировка лифтов

25. Рекомендации по цветовому решению

26-28. Приемы цветового решения

Раздел II Примеры архитектурно-планировочных решений спальных ячеек.

Лист 29. Примеры планировки спальной ячейки на I и 2 человека. Каркас - шаг 600 см.

30. Примеры планировки спальной ячейки на I и 2 человека. Поперечные несущие кирпичные стены - шаг 630 см.

3I. Примеры планировки спальной ячейки на I и 2 человека. Поперечные несущие панели - шаг 630 см.

32. Примеры планировки спальной ячейки на I и 2 человека. Поперечные несущие кирпичные стены - шаг 660 см.

33. Примеры планировки спальной ячейки на I и 2 человека. Каркас - шаг 660 см.

СХЕМА ФУНКЦИОНАЛЬНОЙ ВЗАИМОСВЯЗИ ГРУПП ПОМЕЩЕНИЙ САНАТОРИЯ

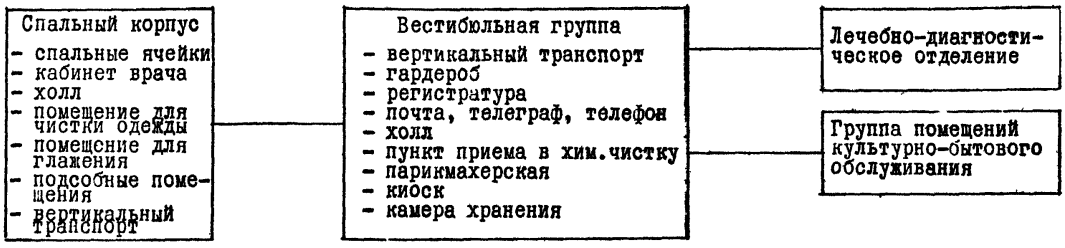

СХЕМА ВЗАИМОСВЯЗИ ФУНКЦИОНАЛЬНЫХ ЗОН И ПОМЕЩЕНИЙ ВЕСТИБЮЛЬНОЙ ГРУППЫ

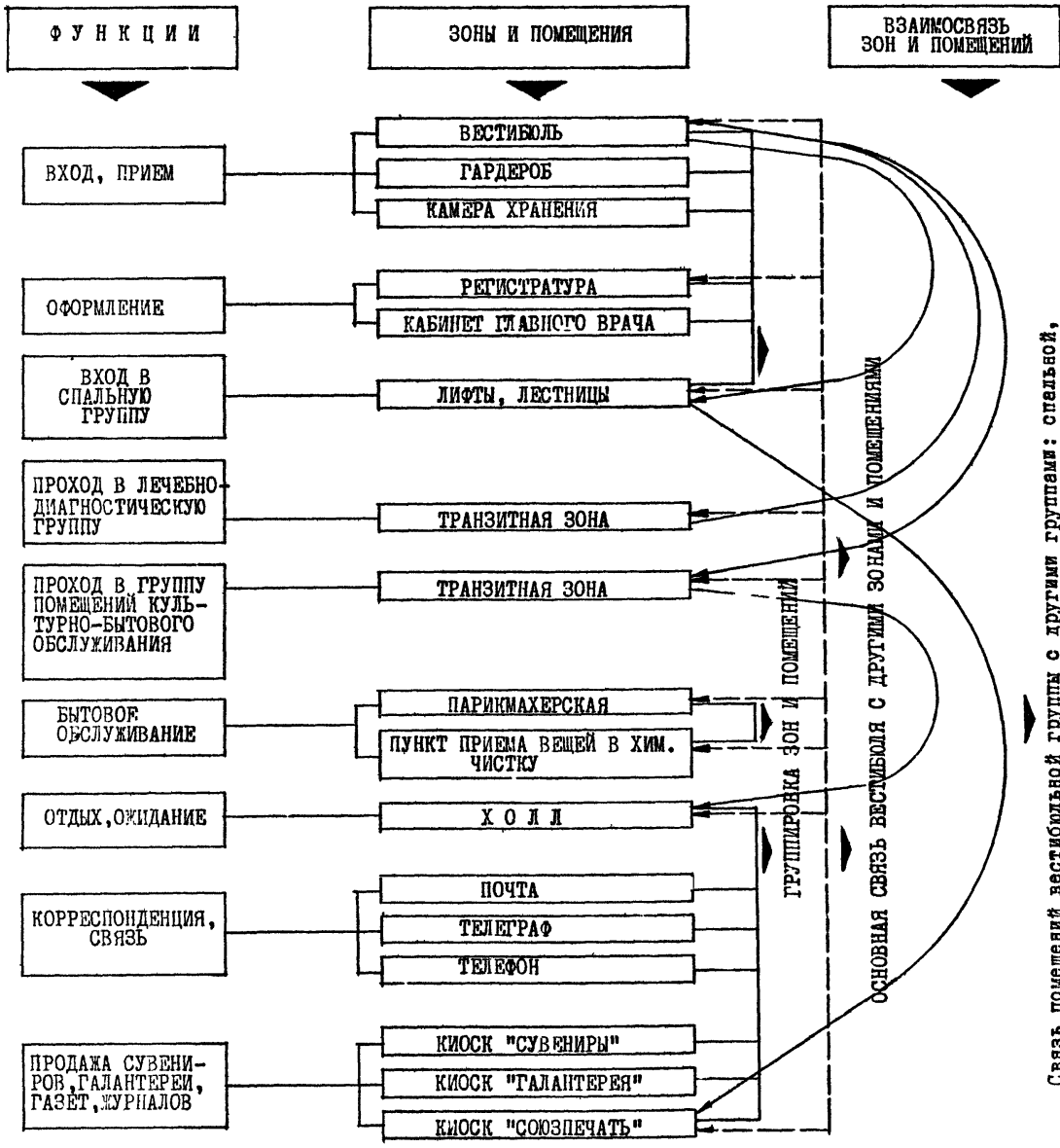

- **ИСХОДНЫЕ ДАННЫЕ**
- **ОБОРУДОВАНИЕ**
- **МЕБЕЛЬ**

СКВОЗНОЙ ПРОХОД

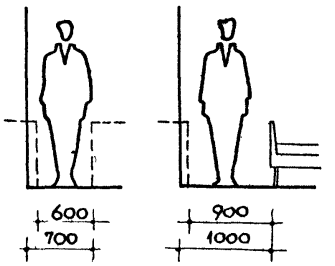

Х О Л Л

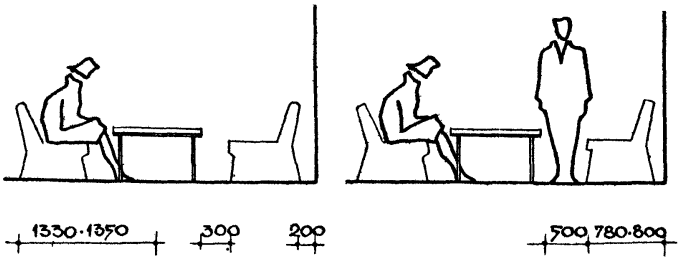

ЖИЛАЯ КОМНАТА

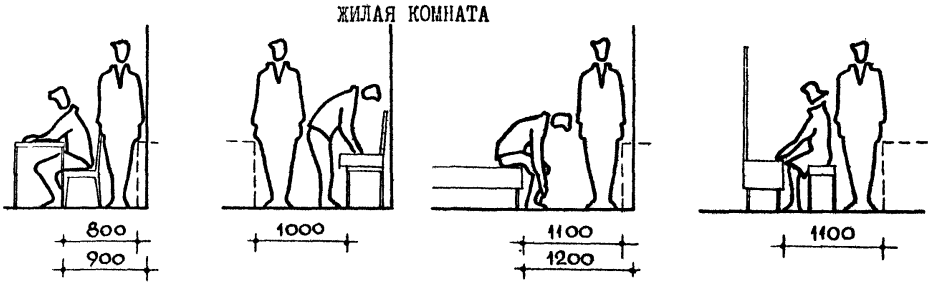

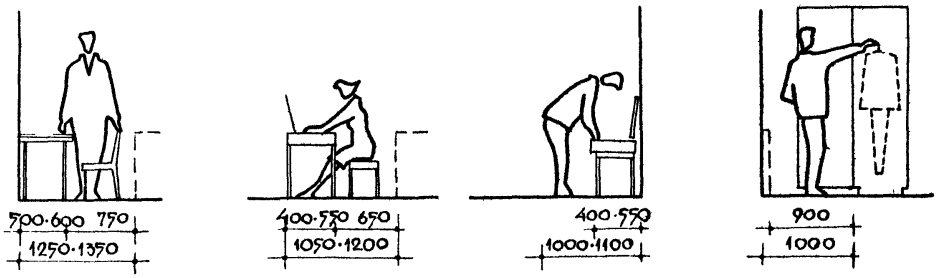

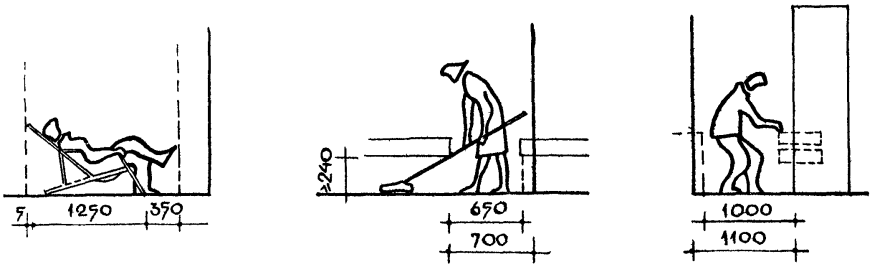

РЕГИСТРАТУРА

ВХОД

ПОМЕЩЕНИЯ ЧИСТКИ ОДЕЖДЫ

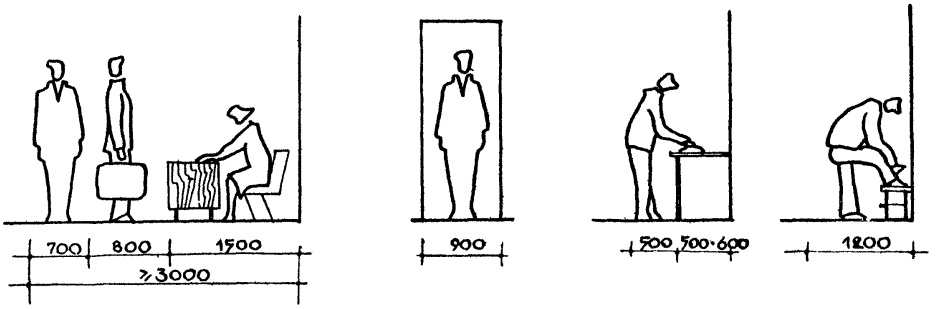

1 РАЗМЕРЫ ФУНКЦИОНАЛЬНЫХ ЗОН НА ОДНО РАБОЧЕЕ МЕСТО

Размеры зон дежурного администратора, почты, телеграфа

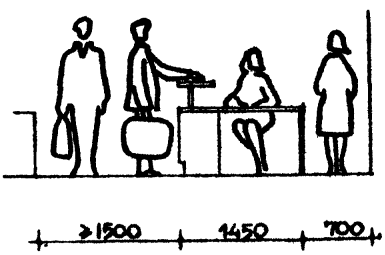

Размеры зоны киосков

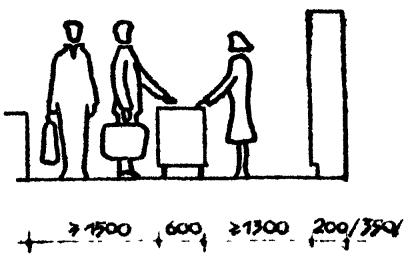

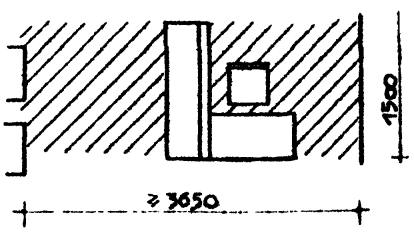

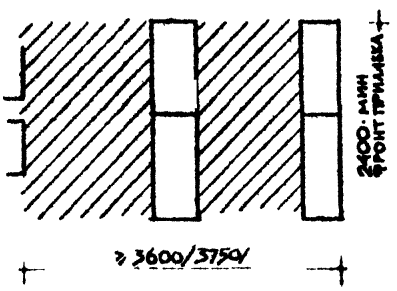

2 БЛОКИРОВКА СЕКЦИОННОЙ СТАЦИОНАРНОЙ МЕБЕЛИ ИЗ ТИПОВЫХ БЛОК-СЕКЦИЙ В ЗОНАХ ДЕЖУРНОГО АДМИНИСТРАТОРА, ПОЧТЫ, ТЕЛЕГРАФА

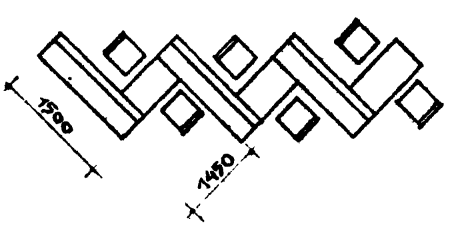

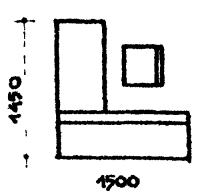

Типовая блок-секция дежурного администратора, почты, телеграфа

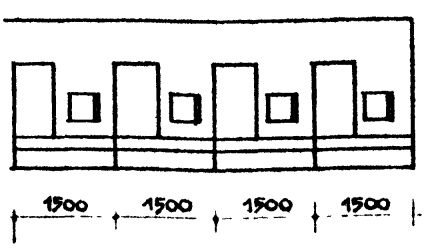

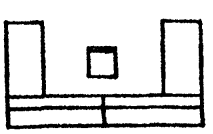

НОМЕНКЛАТУРА И НАБОРЫ МЕБЕЛИ ДЛЯ ОБОРУДОВАНИЯ СПАЛЬНЫХ ЯЧЕЕК

№№ п/п	Наименование изделий		Варианты наборов мебели								Завод изготовитель или проектная организация, разработавшая проект
			I вар.		II вар.		III вар.		IУ вар.		
			на I чел	на 2 чел	на I чел	на 2 чел	на I чел	на 2 чел	на I чел	на 2 чел	
I	2	3	4	5	6	7	8	9	I0	II	I2
I	Стол рабочий	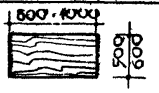	I	I							Проект I80 Дагомысская мебельная ф-ка ВЦСПС Шатурский мебельный комбинат
2	Стол комбинированный	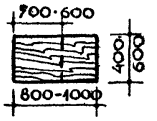			I	I		I	I	I	Проект ОН-I08-0I ВПКТИМ, ЛенЗНИИЭП, ЭКБ Литовской ССР
3	Стол журнальный	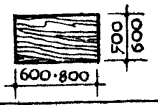			I	I		I	I	I	Дагомысская мебельная ф-ка ВЦСПС Проект ОН-I03-02 ВПКТИМ и др.
4	Стул или банкетка	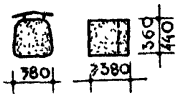	I	2	I	2		2	I	2	Проект I8I Дагомысская мебельная ф-ка ВЦСПС Проект ОН-I03-04 ВПКТИМ и др.
5	Шкаф для платья (встроенный)	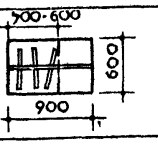	I	I	I	I		I	I	I	Проект ОН-I03-03 ВПКТИМ
6	Кровать	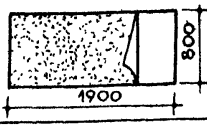	I	2				I	I	2	Проект I78 Дагомысская мебельная ф-ка ВЦСПС Проект 2999-08 Шатурский мебельный к-т Проект ОН-I03-05 ВПКТИМ
7	Диван-кровать	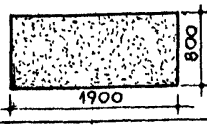			I	2		I	I	2	Проект 467 меб.ф-ки управления делами Совета Министров СССР, КБ ф-ки "Стандарт" М-235, ВПКТИМ Проект ОН-I03-06 Проект ЛенЗНИИЭП I965г.
8	Тумба прикроватная	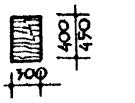	I	2				I	I	2	Дагомысская мебельная ф-ка ВЦСПС Проект I79 Проект 2999-09 Шатурский мебельный к-т
9	Тумба для постельных принадлежностей	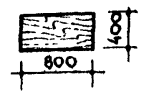			I	2		I	I	2	Предприятия Минлесбумпрома Латвийской ССР ЭКБ Литовской ССР Проект 620-03а и 632-04 Проект ЛенЗНИИЭП I966г.
I0	Кресло для отдыха	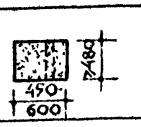			I	2		I	I	2	Проект ОН-I03-07 ВПКТИМ Дагомысская мебельная ф-ка ВЦСПС
II	Подставка для чемоданов	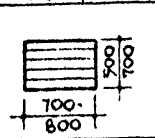									Проект ОН-I03-0I ВПКТИМ Проект 620-I2 ЭКБ Литовской ССР

I	2	3	4	5	6	7	8	9	I0	II	I2
I2	Зеркало навесное				I	I					Проекты 2780-26, 2752-27 СПКБ Главмебельпром г.Ленинград
I3	Комод или низкий шкаф								I		Проект ВПКТИМ пр. БИ-752
I4	Шезлонг	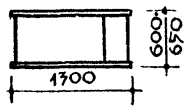									Проект С-72304 Балтийский завод г.Ленинград пр. М-I44 Тюрский лесокомбинат и др.
I5	Кресло для отдыха облегченного типа	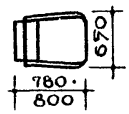									Проекты I,3-5 МВХПУ (б.Строгановское) ВНИИ лесоводства и механизации лесного хозяйства Ивантеевский лесной селекционный питомник
I6	Вешалка для платья										Предприятия Главмебельпрома

Примечание:

x/ Емкость для постельных принадлежностей может быть решена в виде отдельной тумбы, либо в виде ящика под спальным местом.

I вариант - набор мебели, соответствующий сметным нормам затрат и типовых наборов оборудования и предметов внутреннего убранства общественных и административных зданий (том 2 - объекты лечебно-профилактического назначения, объекты коммунального назначения, М., I96Iг.)

II,III,IУ варианты - наборы мебели наиболее полно отвечающие условиям высокого архитектурно-художественного качества и созданию комфортных условий, соответствуют сметным нормам на оборудование номеров гостиниц (том 2 - объекты лечебно-профилактического назначения, объекты коммунального назначения,М., I96Iг.)

Более расширенный ассортимент мебели см. в "Номенклатуре мебели спальных корпусов санаториев, домов отдыха и пансионатов" ЦНТИ по гражданскому строительству и архитектуре, М., I970г.

НОМЕНКЛАТУРА МЕБЕЛИ ДЛЯ ОБОРУДОВАНИЯ ПОМЕЩЕНИЙ ОБЩЕСТВЕННОГО НАЗНАЧЕНИЯ И ПОДСОБНЫХ ПОМЕЩЕНИЙ

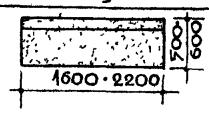

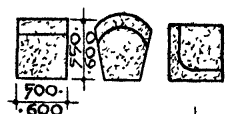



№№ п/п	Наименование изделий	Функциональные размеры мебели (в плане)	помещения: вестибюль	холл	гостиная	к-та персонала	кабинет врача	парикмахерская	комната чистки одежды	кладовая	Проектная организация или предприятие изготовитель
I	2	3	4	5	6	7	8	9	I0	II	I2
I7	Диван	1600·2200; 500·600	●	●	●						Проект К-5-66 МЭФ "Стандарт" Эстонской ССР Проект 620-44 ЭКБ Литовской ССР
I8	Кресло	550·600; 500·600	●	●	●						Дагомысская меб.ф-ка ВЦСПС Каунасский меб.к-т Проект 590 Проекты ВПКТИМ
I9	Банкетка	500·600; 800·1000; 500·600	●	●	●						Каунасский меб.к-т Проект 580 ЭКБ Литовской ССР Проекты ВПКТИМ
20	Цветочница	500·600; 800·1000; 500·600	●	●	●						Проект 580 ЭКБ Литовской ССР, Проект ОХ-4I-58, 59, МВХПУ (б.Строгановское), Проекты ВПКТИМ
2I	Стол журнальный	500·600; 800·1000 или ф 1000·1200; 500·600	●	●	●						Проект 590 Каунасский меб.к-т, Дагомысская меб.ф-ка ВЦСПС Проект 580 ЭКБ Литовской ССР, Проекты ВПКТИМ
22	Стол регистратора	1200·1900; 600·700	●								Проект ЛенЗНИИЭП. Проект 632-07 ЭКБ Литовской ССР
23	Барьер регистратора	1600·2000; 450	●								"
24	Барьер для почты и сберкассы	1200·1900; 600·700	●								"
		1600·2000; 450	●								
25	Киоск для продажи сувениров, газет, аптечных товаров	1200·1400; 250·700·800; 600	●								Мосгипротранс Проект 93/2 I96Iг. Проектный институт "Моспроект-3"

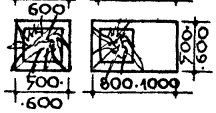

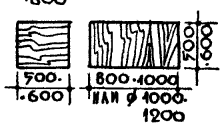

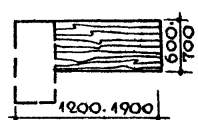

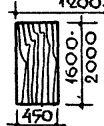

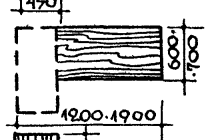

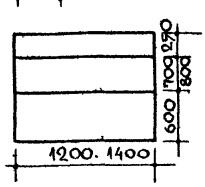

1	2	3	4	5	6	7	8	9	10	11	12
26	Вешалка	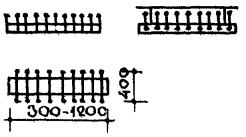	●								Проект М-58-5-И "Моспроект-2"
27	Барьер гардероба	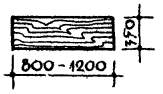	●								Проект МК-I "Моспроект-2" Проект 536-0I ЭКБ Литовской ССР
28	Тумба для радиоприемника	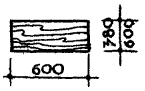		●	●						Проект В-2I,22,23,24 Деревообрабатывающий комбинат "Вийснурк"
29	Блок кухонный	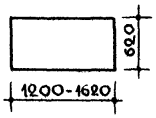				●					Блок кухонный тип Б-I00, тип А-I20 ЦНИИЭП жилища Госгражданстроя
30	Шкаф для посуды навесной	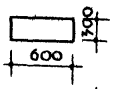				●					Всесоюзное объединение "Союзкомплектмебель" набор "Весна"
31	Шкаф-стол	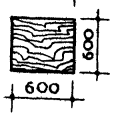				●					-"-
32	Мойка с подстольем	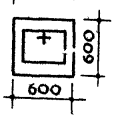				●					-"-
33	Стол рабочий	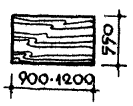				●					Проект К-5-66 МЭФ "Стандарт" Эстонской ССР, Проект 633-0I ЭКБ Литовской ССР
34	Диван кровать	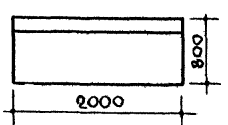				●					Предприятия Главмебельпрома Минлесдревпрома СССР, проект ОН-I03-06 ВПКТИМ
35	Шкаф хозяйственный и для платья	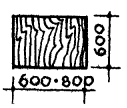				●					Проект ОН-I03-03 ВПКТИМ
36	Тумба для постельного белья	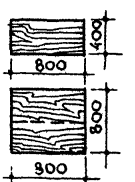				●					Предприятия миндревпрома Латвийской ССР, ЭКБ Литовской ССР Проект 620-03а и 632-04
37	Табурет										Всесоюзное объединение "Союзкомплектмебель"
38	Ведро педальное	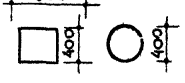				●	●	●	●		З-д "Мосавтоштамп", г.Москва

I	2	3	4	5	6	7	8	9	IO	II	I2
39	Стол для утюжки одежды	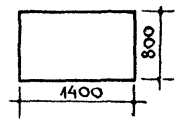							●		Проект 635-43 ЭКБ Литовской ССР Комбинат подсобного производственного треста "Ленинградодежда" Типовой проект Союзгипроторга, г.Москва
40	Вешалка напольная								●		Местная промышленность
4I	Держатель настенный для предметов починки одежды								●		Индивидуальное изготовление
42	Подставка для чистки обуви	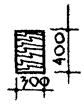							●		Местная промышленность
43	Кресло парикмахерское	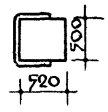						●			Учебно-производственный комбинат УБКО Мосгорисполкома Проект САРП-I-2-65
44	Туалет парикмахерский	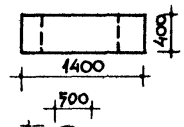						●			Учебно-производственный комбинат УБКО Мосгорисполкома Проект САРП-I-2-65
45	Полуавтоматический аппарат (СШ-I)	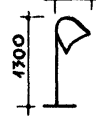						●			Опытный электромеханический завод, г.Москва
46	Шкаф для инструментов, одежды, халатов	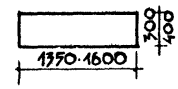						●			Проэкт 352, ММСК-I г.Сходня Проект 635-65 ЭКБ Литовской ССР
47	Ларь для грязного белья	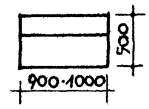							●		Типовой проект 65-027 Комбинат УБКО Мосгорисполкома
48	Кресло рабочее	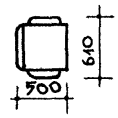					●				Проект 544-22 ЭКБ Литовской ССР

I	2	3	4	5	6	7	8	9	I0	II	I2
49	Кушетка смотровая медицинская	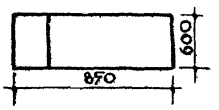									Проект М-348 ММСК-I г.Сходня Проект 635-8, 9 ЭКБ Литовской ССР
50	Тумбочка						●	●			ТУ 5I4-52 Завод "Медоборудования" г.Одесса
5I	Вешалка настенная	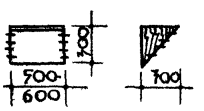				●	●	●			Местная промышленность
52	Зеркало навесное	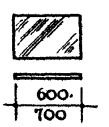					●	●			- " -
53	Полка навесная для туалетных принадлежностей	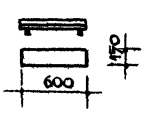					●				Казанский завод "Сантехприбор"
54	Вешалка для полотенец						●				- " -
55	Стеллаж	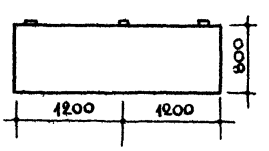								●	Проект 64-023 Гипроторг
56	Стул	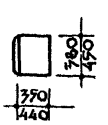				●	●	●	●	●	ММСК-I г.Сходня Проект 635-124 ЭКБ Литовской ССР

Примечание: Количество изделий мебели в помещении должно соответствовать проекту "Сметных норм затрат и типовых наборов оборудования и предметов внутреннего убранства общественных и административных зданий" ЦНИИЭП лечебно-курортных зданий. I97Oг.

1 КРОВАТИ

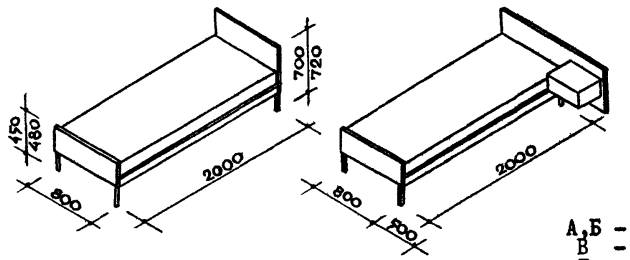

2 ПРИКРОВАТНЫЕ ТУМБОЧКИ

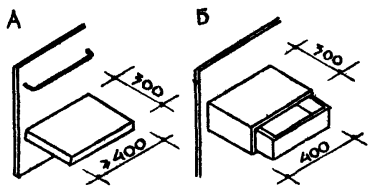

А,Б - тумбочки навесные
В - передвижная тумбочка
Г - тумбочка с бортом

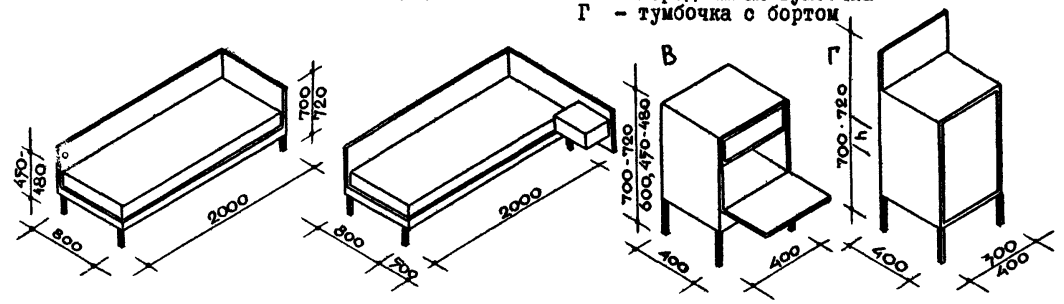

Высота тумбочки должна соответствовать высоте спинки кровати.

3 ДИВАНЫ-КРОВАТИ

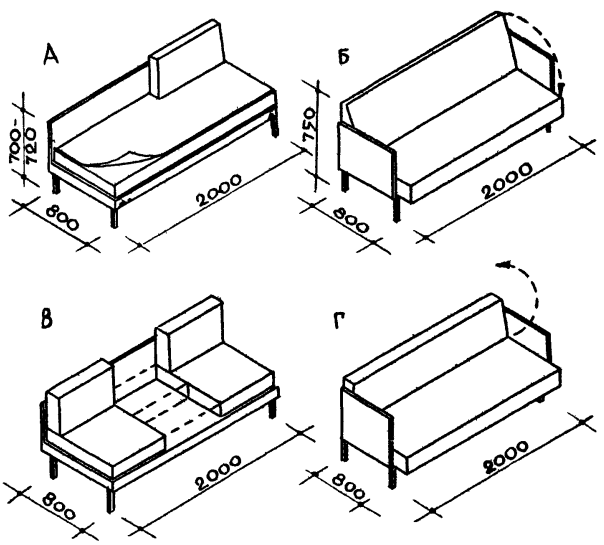

А - диван-кровать

Б - диван-кровать с откидной спинкой, на обратной стороне которой размещается постель

В - диван-кровать с трансформацией спинки, постельные принадлежности размещаются в специальной тумбе

Г - диван-кровать с ёмкостью для хранения постельных принадлежностей

4 ТУМБЫ ДЛЯ ПОСТЕЛЬНЫХ ПРИНАДЛЕЖНОСТЕЙ

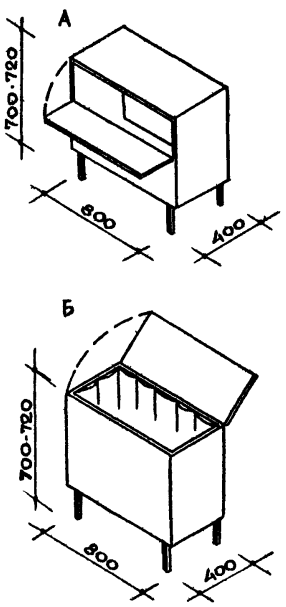

А,Б - тумбы на один комплект постельных принадлежностей

5 МЕБЕЛЬ ДЛЯ ЛОДЖИЙ И БАЛКОНОВ

А – шезлонг

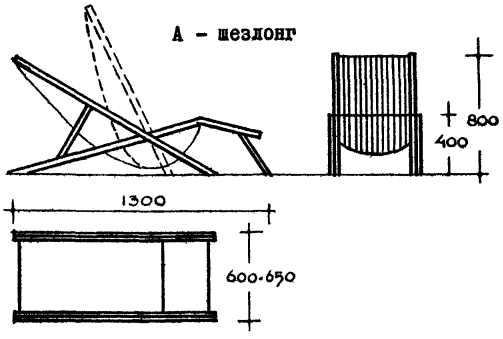

Б – кресло облегченного типа

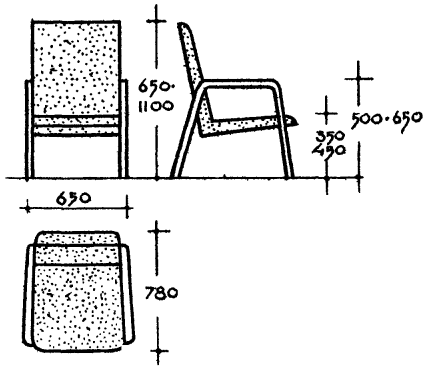

6 СТОЛЫ

А – стол рабочий

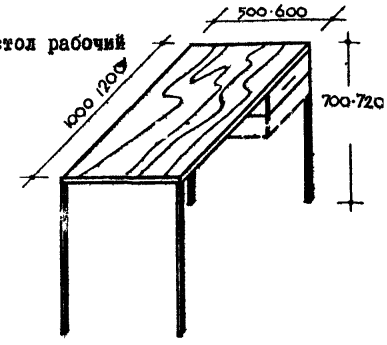

Б – стол комбинированный (рабочий и туалетный)

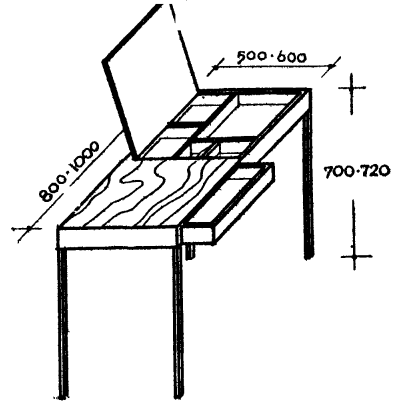

7 ПОДСТАВКИ ДЛЯ ЧЕМОДАНОВ

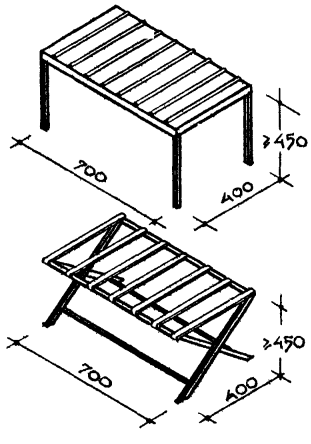

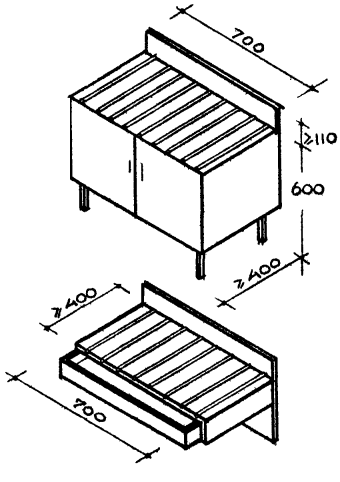

8 ВЕШАЛКА ДЛЯ ПЛАТЬЯ

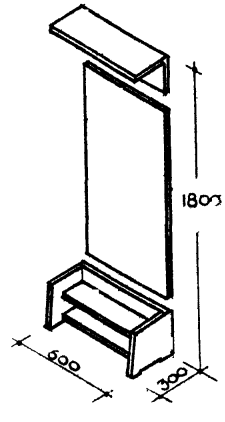

Примечание: При блокировке стола рабочего и туалетного с подставкой для чемодана, их ширина может быть принята 400 мм.

ВАРИАНТЫ КОМБИНИРОВАННЫХ ПРЕДМЕТОВ МЕБЕЛИ ИЛИ БЛОКИРОВКИ ОТДЕЛЬНЫХ ИЗДЕЛИЙ
(возможна навесная мебель из тех же элементов)

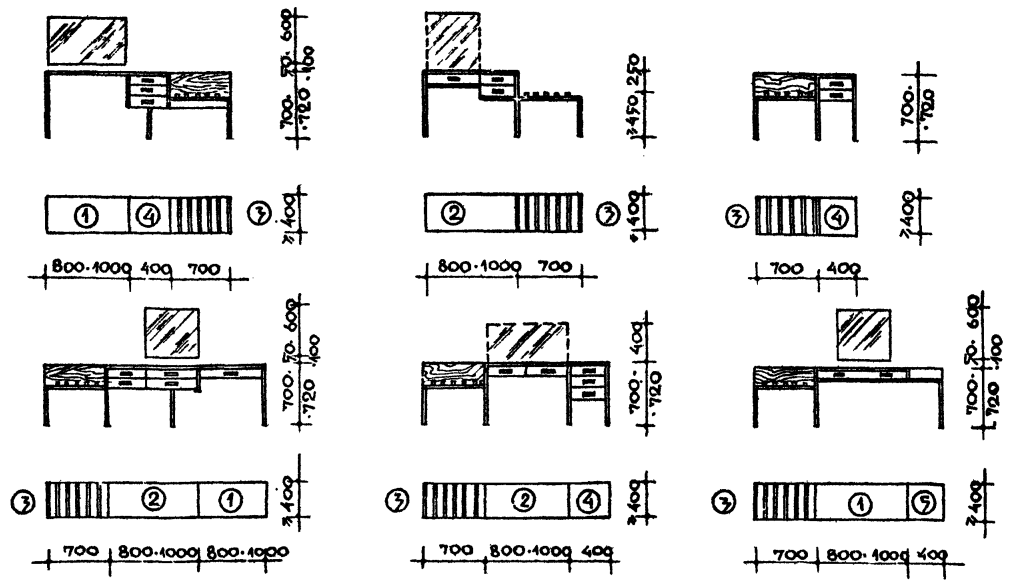

ЭКСПЛИКАЦИЯ ЭЛЕМЕНТОВ МЕБЕЛИ

1 Стол рабочий
2 Стол туалетный
3 Подставка для чемоданов
4 Отделение для белья
5 Тумба прикроватная

УНИФИКАЦИЯ ОСНОВНЫХ ВЕРТИКАЛЬНЫХ ЧЛЕНЕНИЙ МЕБЕЛИ

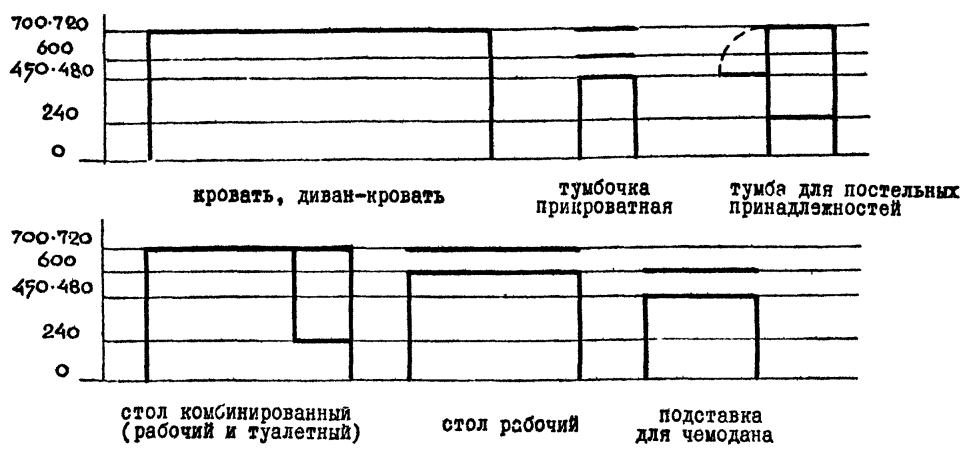

1 Барьер-блок "Почта-телеграф" (секция на одно рабочее место)

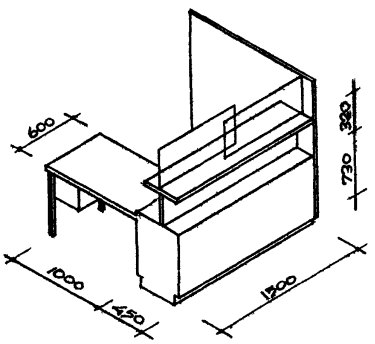

Стойка дежурного администратора (секция на одно рабочее место)

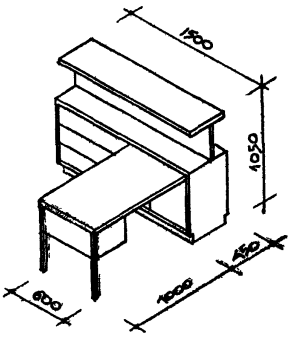

2 Оборудование киосков

Шкаф витринный для сувениров

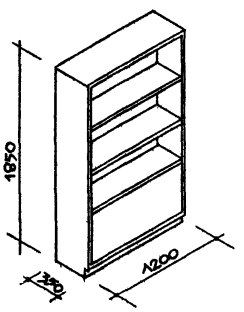

Шкаф витринный для журналов

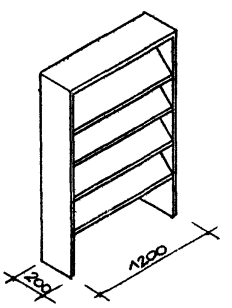

Секция с горизонтальной витриной

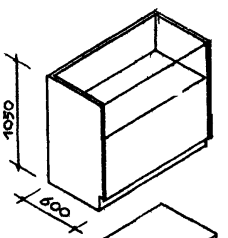

Секция с вертикальной витриной

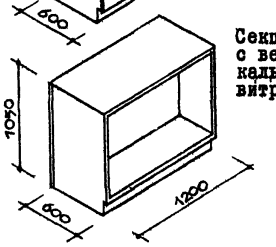

3 Оборудование гардероба

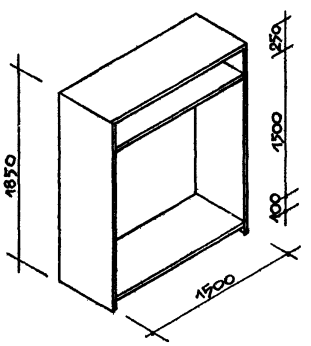

Вешалка для верхней одежды

Секция барьера

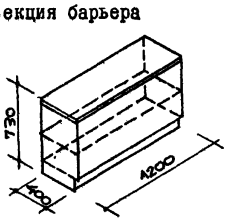

Зеркало настенное

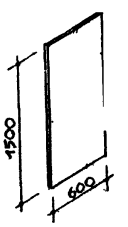

Примечание:

1. Стойка дежурного администратора разработана ЭКБ Литовской ССР (индекс ОР-02-66)
2. Барьер-блок "Почта-телеграф" - проект, разработанный на базе основных типоразмеров стойки дежурного администратора (проектное предложение ЦНИИЭП леч.-кур.зд.)
3. Позиции 2 и 3 - проектное предложение ЦНИИЭП лечебно-курортных зданий.

РАЗМЕРЫ НЕОБХОДИМЫХ ОТДЕЛЕНИЙ

для платья

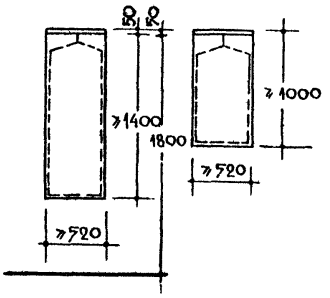

для белья

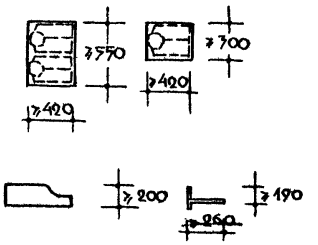

РАЗМЕЩЕНИЕ ОТДЕЛЕНИЙ В ШКАФАХ

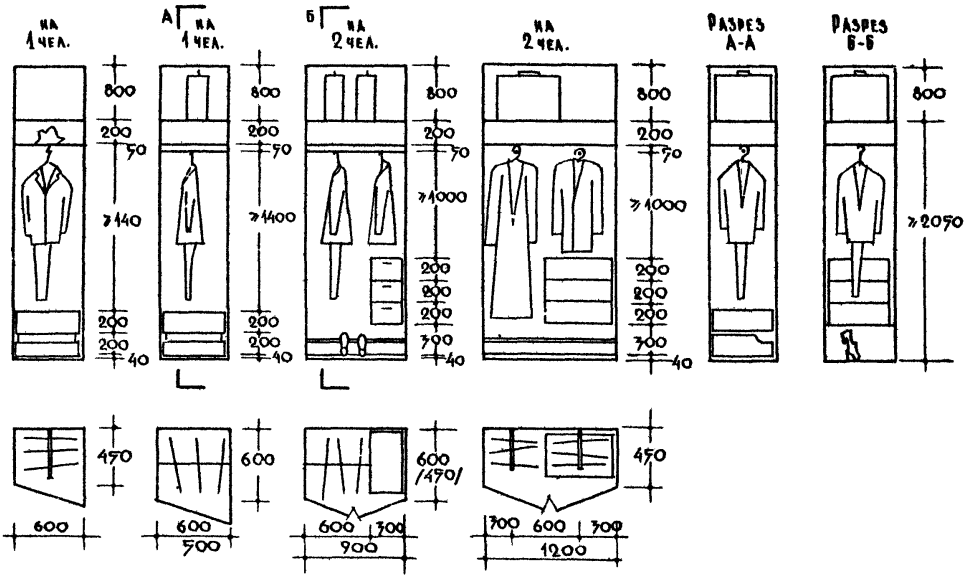

РАЗМЕРЫ ВСТРОЕННОГО ШКАФА

Показатели	Ед.изм.	Спальная ячейка	
		на I чел.	на 2 чел.
площадь	$м^2$	0,27 - 0,36	0,40 - 0,54
объем	$м^3$	0,8 - 0,9	I,5 - I,64
размер по фронту	см	50,60	90,I20
глубина	см	60,45	60,45

Примечание: Размер в скобках - для шкафов с выдвижной штангой.

тип и размеры				применение	тип и размеры				применение
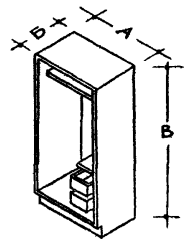					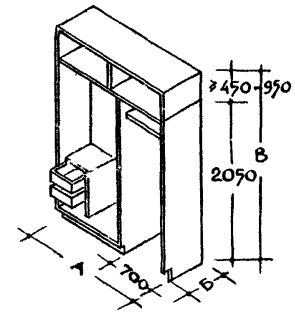				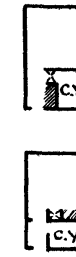
типы шкафов	размеры								
	А	Б	В			А	Б	В	
I	600	450	I800		I0	I300	600	3000	
2	600	600	I800		II	I500	450	3000	
3	900	600	I800						
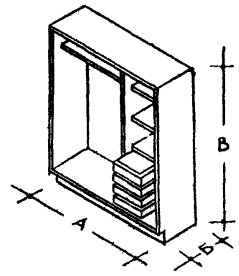					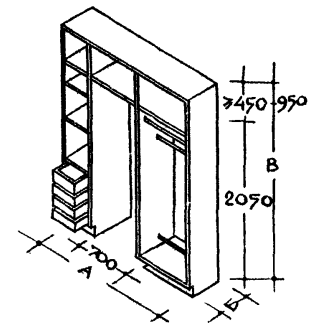				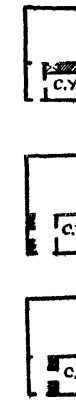
	А	Б	В			А	Б	В	
4	900	450	I800		I2	I600	450	3000	
5	I200	450	I800		I3	I900	600	3000	
6	I200	600	I800						
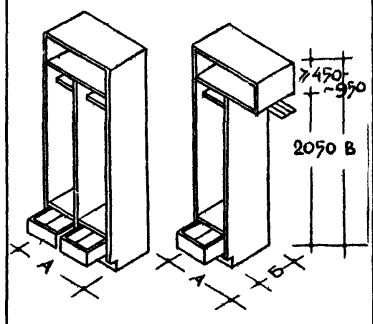				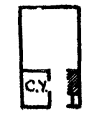	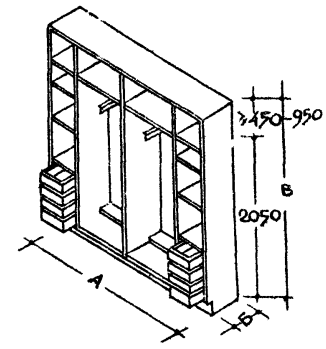				
	А	Б	В			А	Б	В	
7	900	600	3000		I4	I800	450	3000	
8	I200	450	3000						
9	I200	600	3000						

Примечание: Для привязки шкафов по месту установки необходимо предусмотреть доборный элемент (в виде реек для заделки стыков в местах примыканий встроенных шкафов к потолку и стенам).

(1) КРОВАТИ

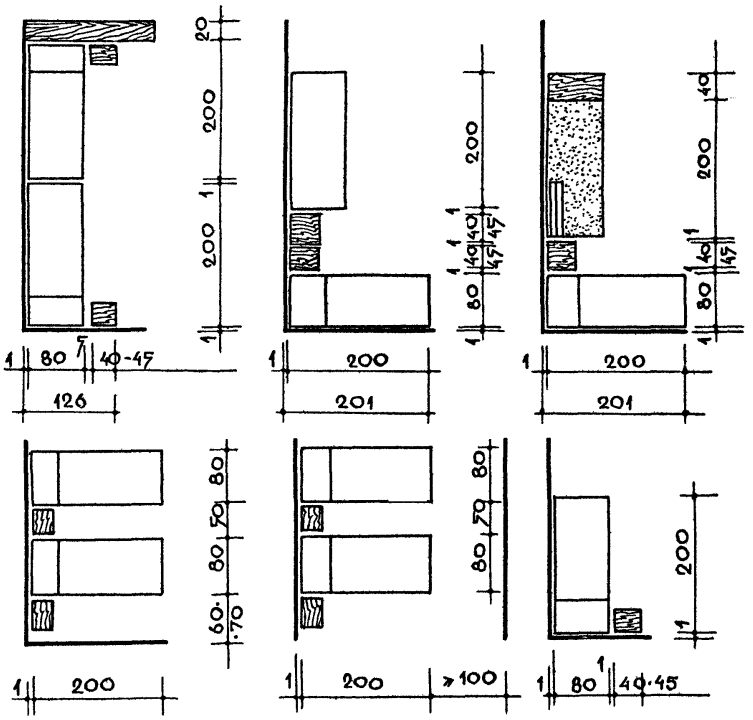

Высота тумбы для постельных принадлежностей должна соответствовать высоте ложа кровати.

(2) СТОЛЫ

А – рабочие

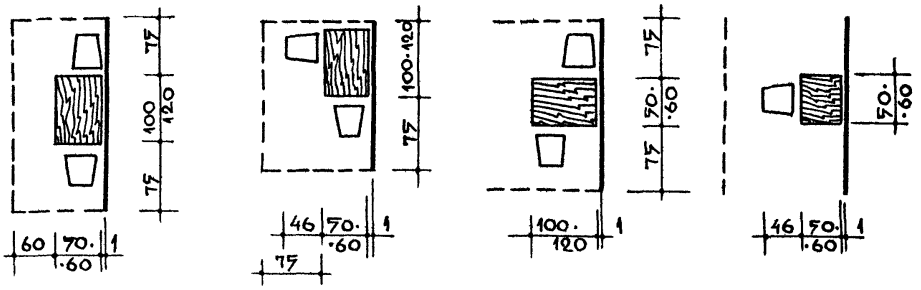

Б – журнальные

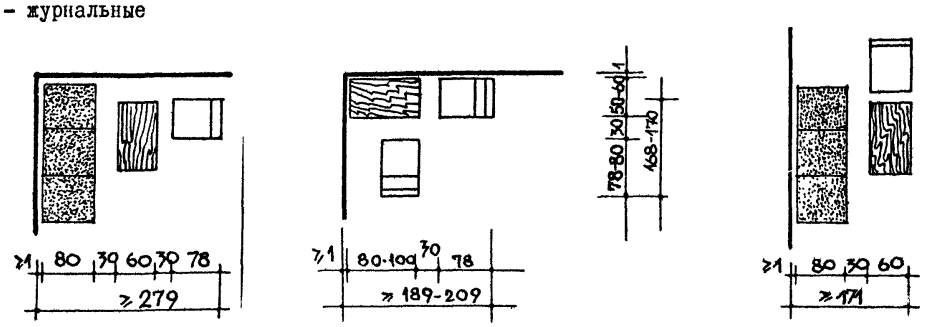

I 2-МЕСТНАЯ ЖИЛАЯ КОМНАТА

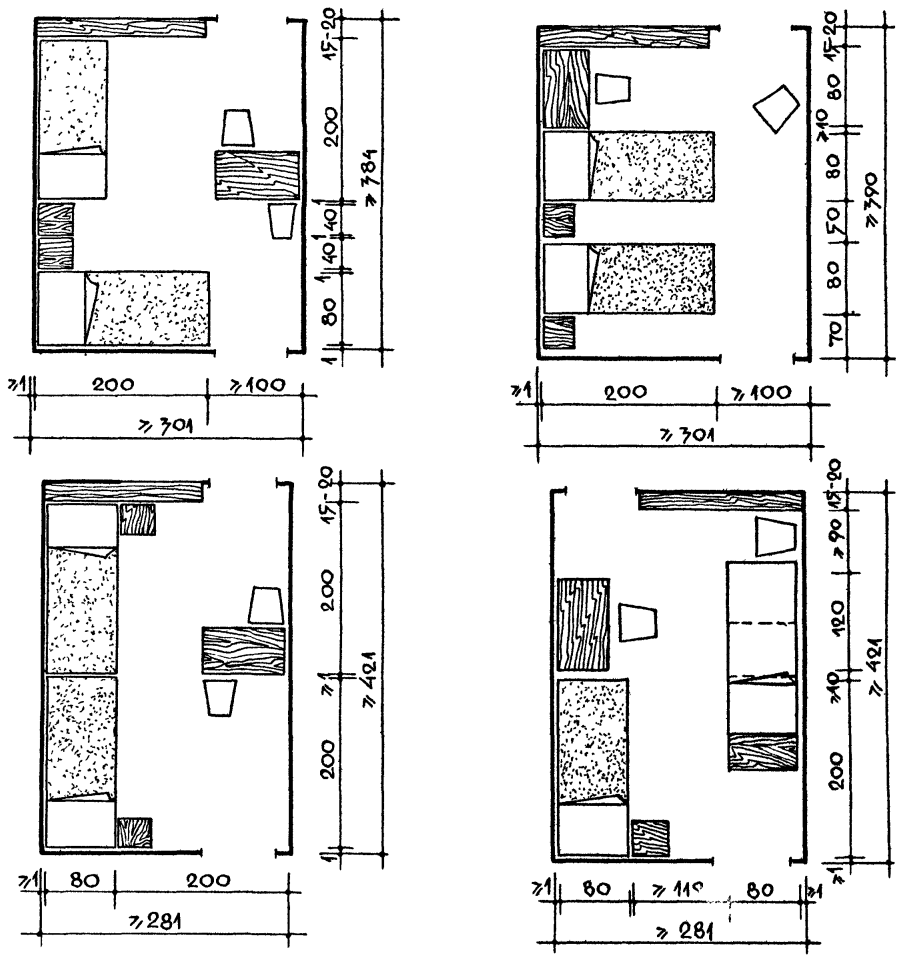

2 I-МЕСТНАЯ ЖИЛАЯ КОМНАТА

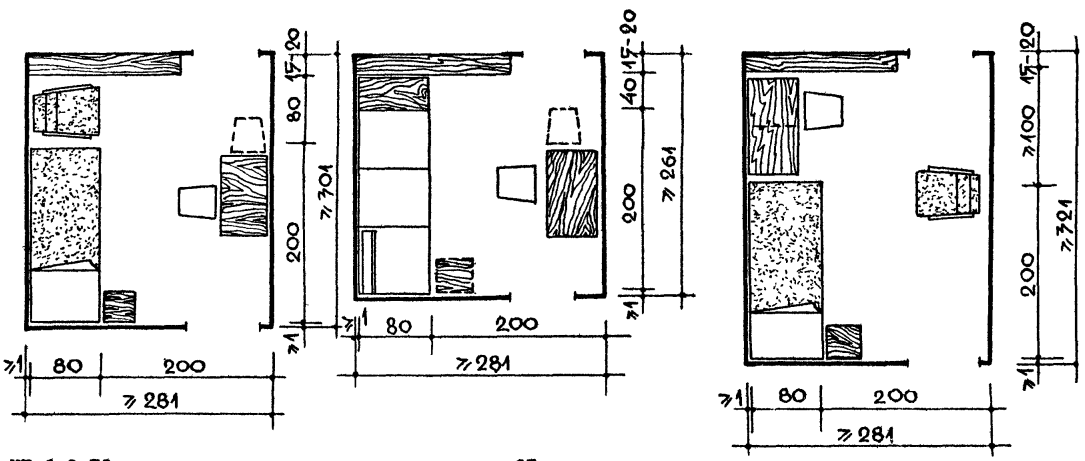

I ДЛЯ I-МЕСТНОЙ СПАЛЬНОЙ ЯЧЕЙКИ

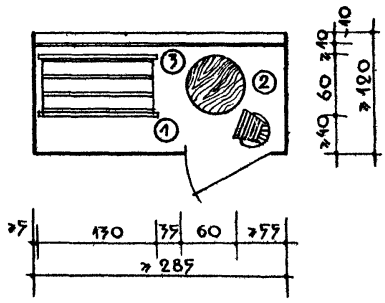

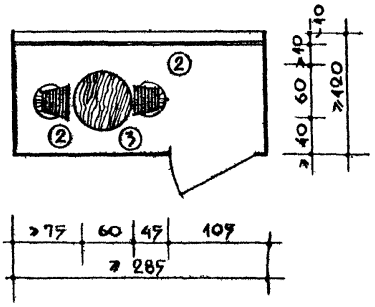

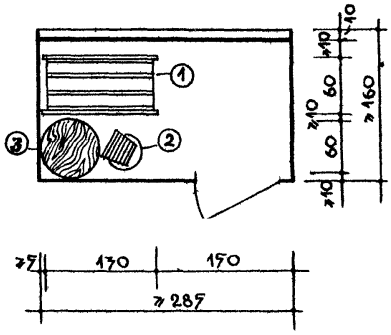

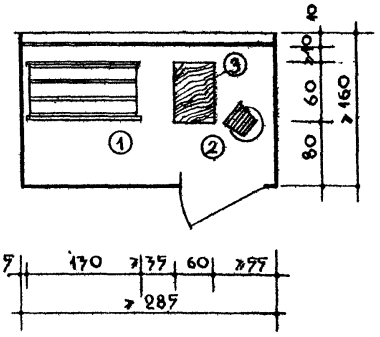

2 ДЛЯ 2-МЕСТНОЙ СПАЛЬНОЙ ЯЧЕЙКИ

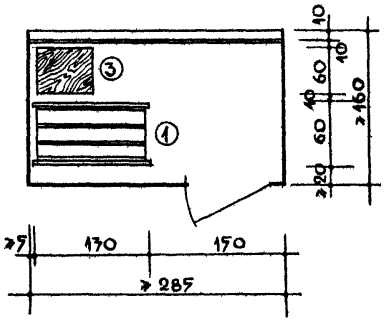

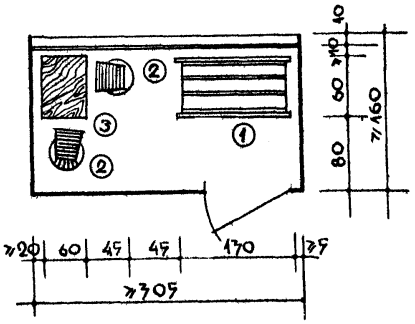

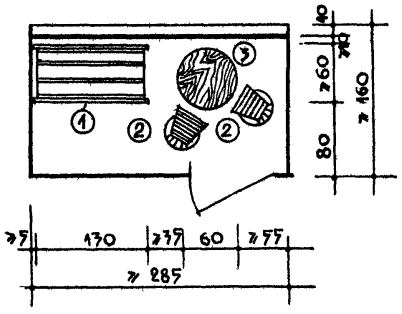

СПЕЦИФИКАЦИЯ

I. Шезлонг

2. Кресло для отдыха облегченного типа

3. Стол журнальный

НАБОР МЕБЕЛИ
комплект блокируемых элементов

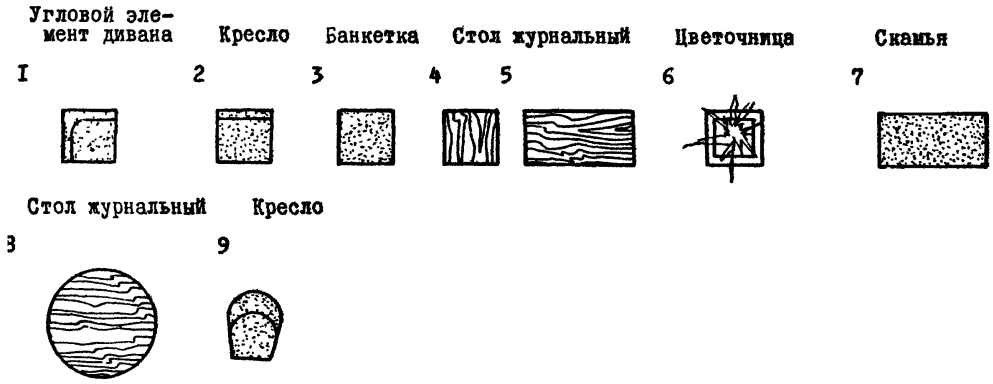

ВАРИАНТ РАССТАНОВКИ И БЛОКИРОВКИ ЭЛЕМЕНТОВ

Пристенное расположение

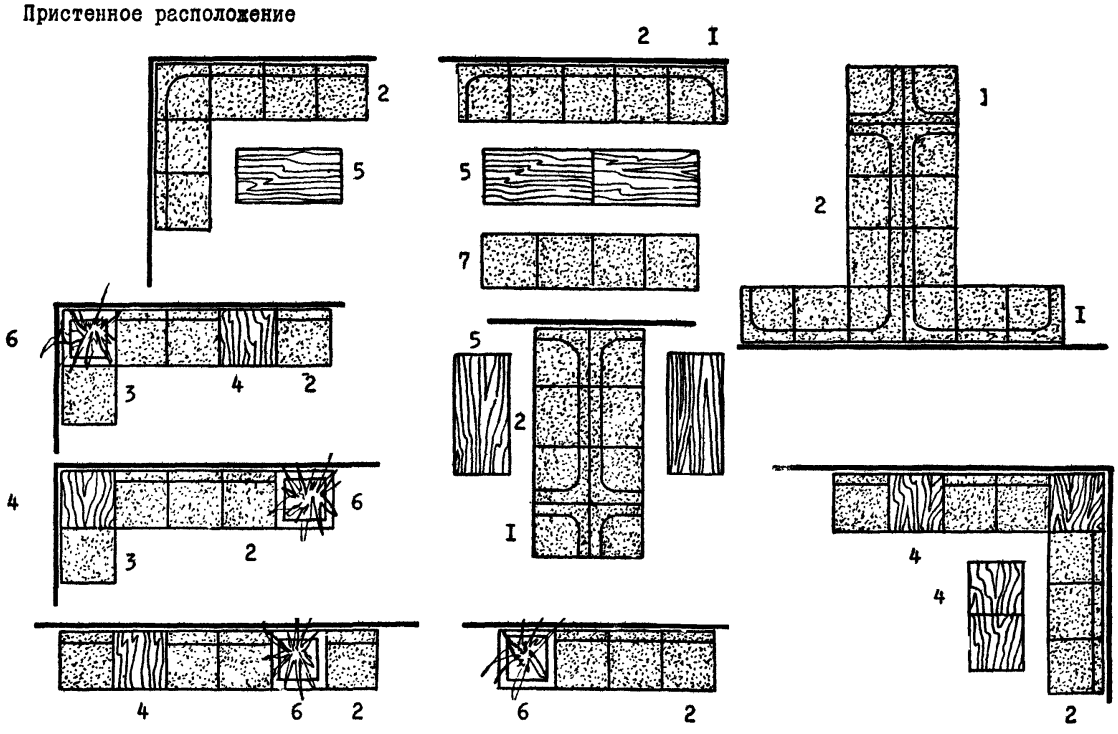

Островное расположение

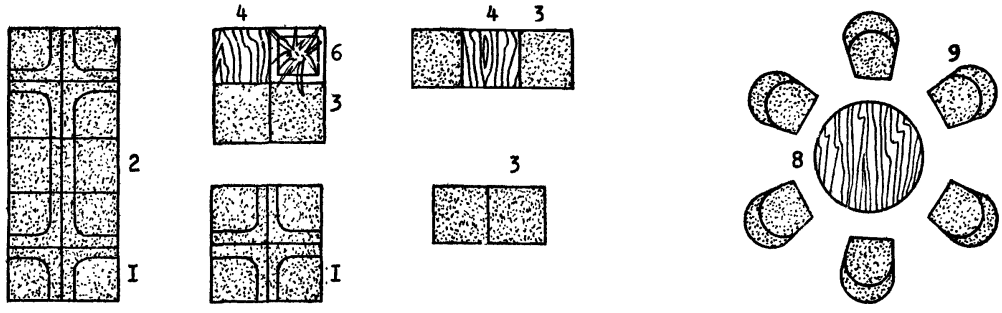

I

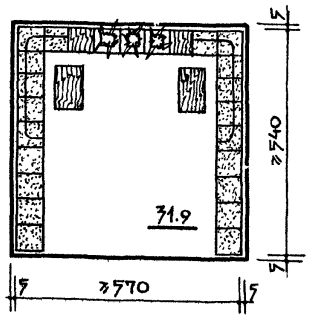

2

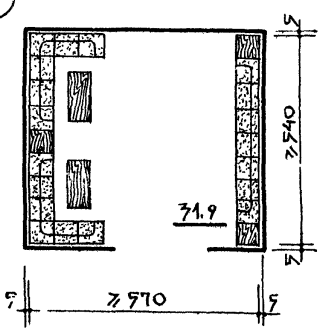

3

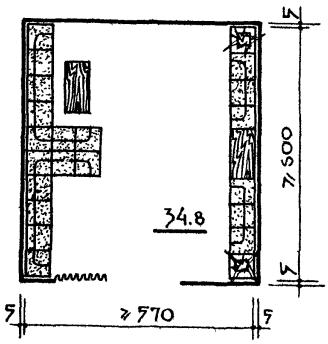

4

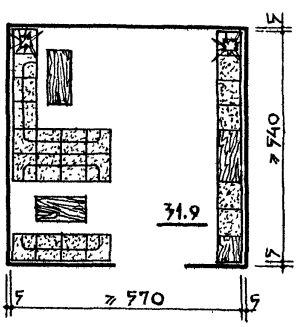

5

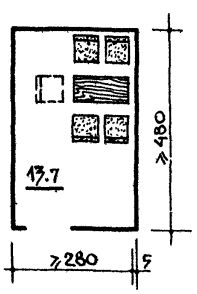

6

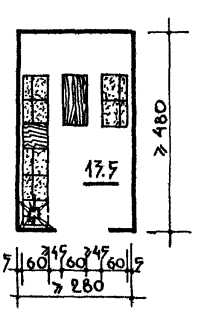

7

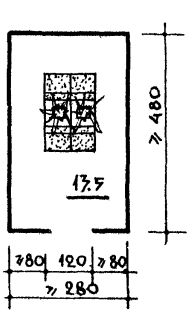

8

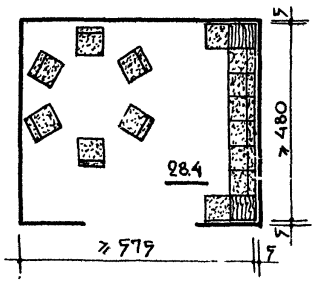

№№ п/п	Количество мест	площ. кв.м
I	I8	3I,9
2	I9	3I,9
3	I8	34,8
4	I7	3I,9
5	4	I3,7
6	6	I3,5
7	4	I3,5
8	I4	28,4

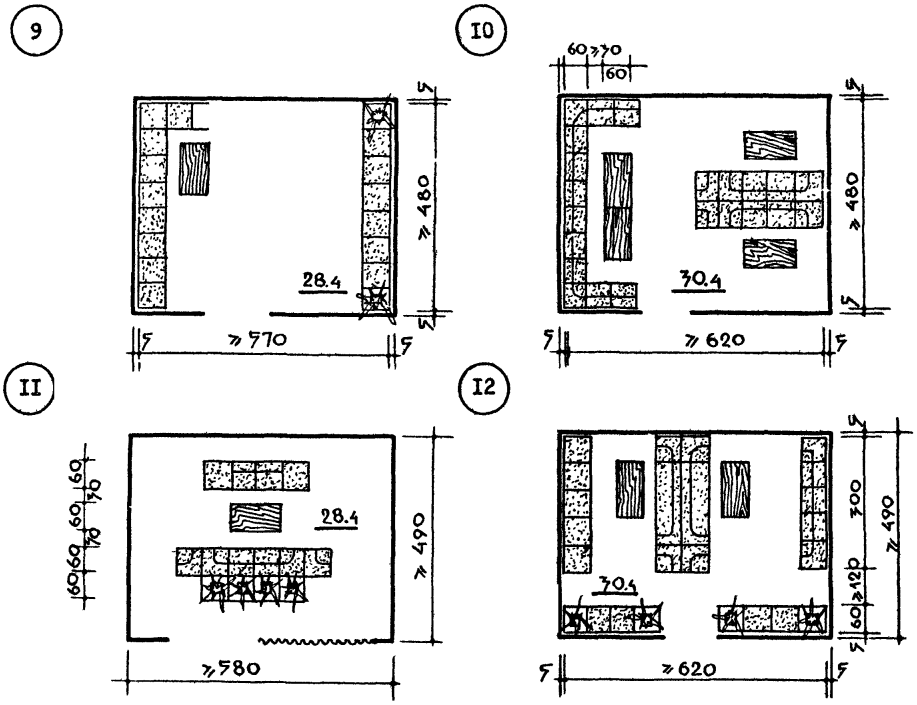

№№ п/п	Количество мест	Площ. кв.м
9	I2	28,4
I0	20	30,4
II	I0	28,4
I2	24	30,4

Помещение чистки и глажения

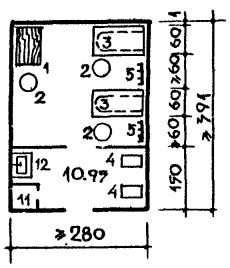

Помещение обслуживающего персонала

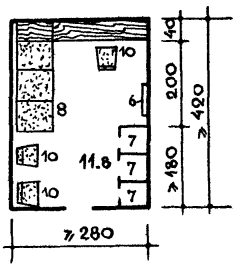

ЭКСПЛИКАЦИЯ:

I. Стол
2. Табурет
3. Стол рабочий для глажения
4. Подножка с ящиком для щеток
5. Вешалка настенная на 4 крючка
6. Зеркало
7. Стеллажи
8. Диван-кровать
9. Тумба для постельных принадлежностей
I0. Стул
II. Шкаф для хранения уборочного инвентаря
I2. Мойка

1 УМЫВАЛЬНИКИ (ГОСТ 14360-69)

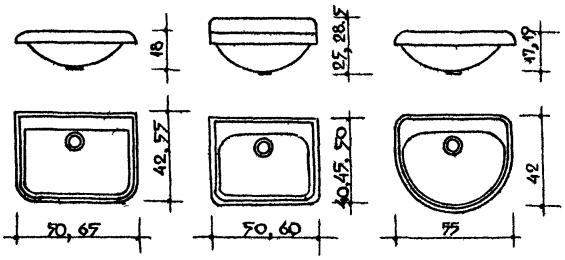

2 ДУШЕВЫЕ ПОДДОНЫ (ГОСТ 10161-62)

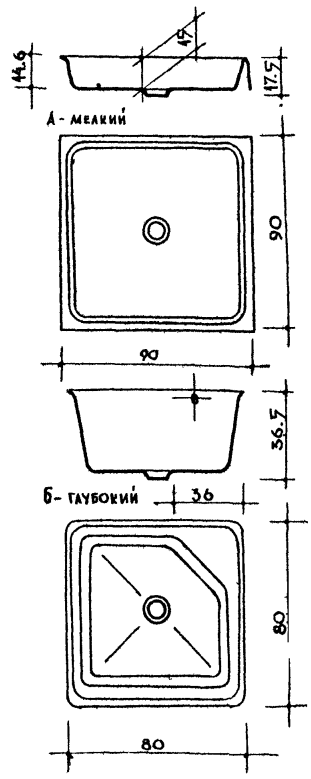

3 В А Н Н Ы (ГОСТ 1154-60)

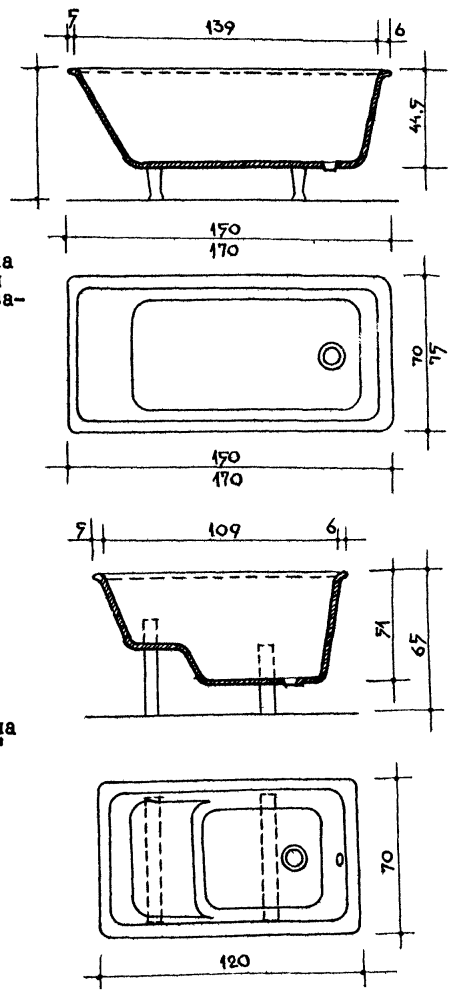

А - ванна чугунная эмалированная

Б - ванна "сидячая"

4 УНИТАЗ (ГОСТ 156-68)

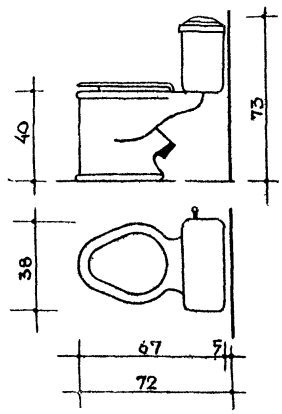

Примечание:

Тип и размеры оборудования подбираются исходя из типов и габаритов санузлов, показанных на листе №23.

I

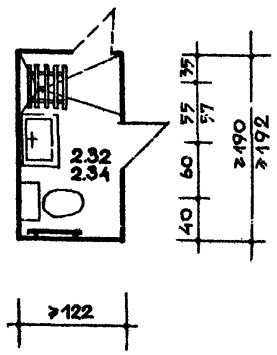

2

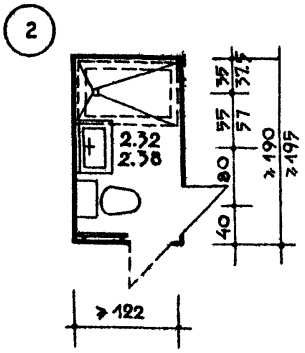

3

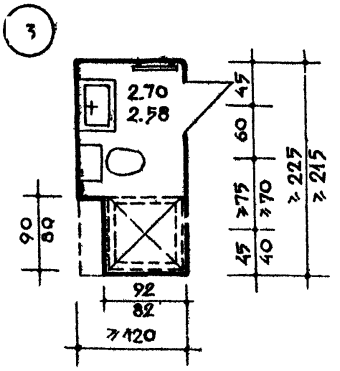

4

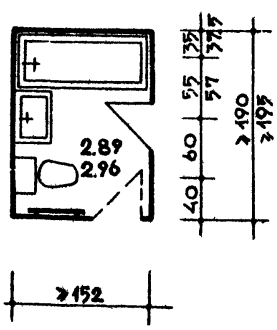

5

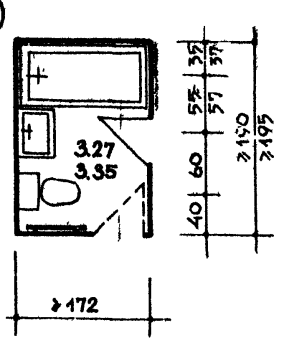

6

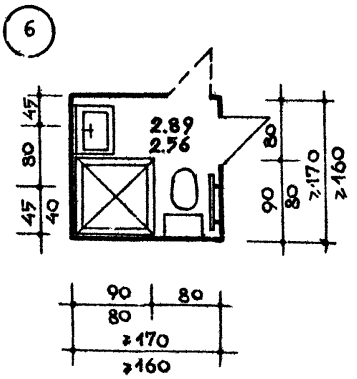

7

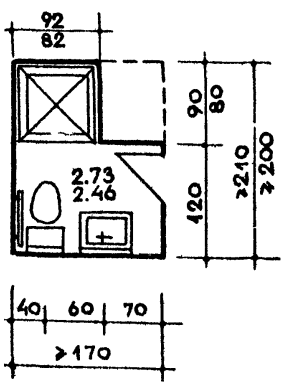

Примечания:

1. Размеры в санузлах приняты минимальные.
2. Вентиляционные каналы условно не показаны.
3. Величина строительного допуска I см.
4. На схемах 2 и 3 пунктиром показана возможная установка оборудования.
5. Варианты I и 2 - предпочтительнее в одноместных ячейках.

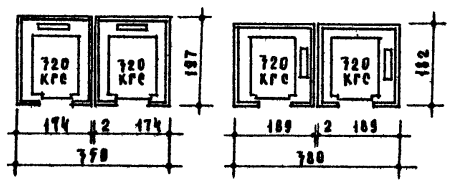

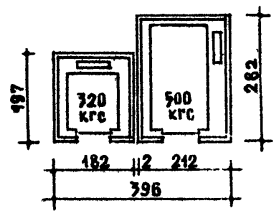

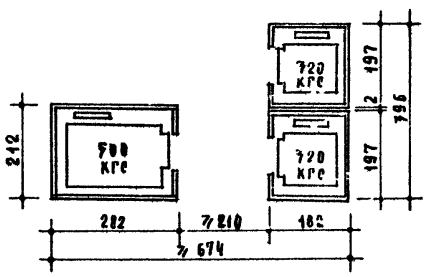

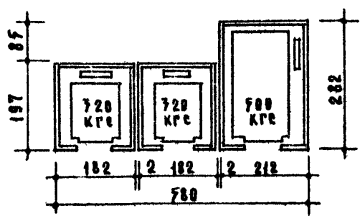

Примечания:

1. В чертежах учтено предельно-допустимое по ГОСТ отклонение внутренних размеров шахт +3 см.
2. Для глухих железобетонных шахт лифтов могут быть применены сборные элементы (тюбинги высотой на этаж), предусмотренные в общем сортаменте унифицированных изделий для строительства жилых и общественных зданий в 1971-75 г.г.
3. Размеры шахт - внутренние.
4. В величину номинальной грузоподъемности лифта вес кабины не входит.
5. При установке двух и более лифтов, обслуживающих одни и те же этажи, рекомендуется предусматривать групповое управление лифтами.
6. Варианты блокировки лифтов взяты из альбома нормалей НП I.I-70 "Лестницы и лифты".

РЕКОМЕНДУЕМЫЙ КОЭФФИЦИЕНТ ОТРАЖЕНИЯ ПОВЕРХНОСТЕЙ СТЕН И ПОЛА

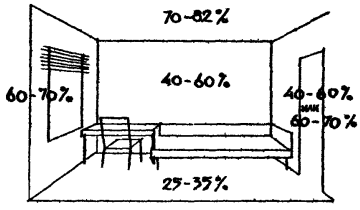

ДЕЛЕНИЕ ЦВЕТОВ НА ТЕПЛЫЕ И ХОЛОДНЫЕ



КОМПОЗИЦИОННЫЕ ПРИЕМЫ ЦВЕТОВОГО РЕШЕНИЯ

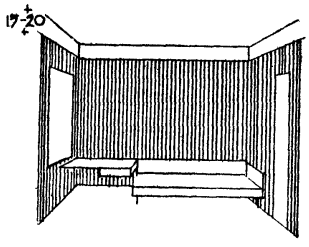

Зрительное увеличение комнаты путем окраски потолка и части стен в один светлый малонасыщенный цвет.

ДЕЛЕНИЕ ЦВЕТОВ НА ТЕМНЫЕ И СВЕТЛЫЕ

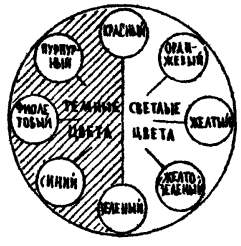

Окраска стен в зоне окна в белый цвет, торцовой стены в теплый насыщенный цвет зрительно улучшает пропорции узкой длинной комнаты.

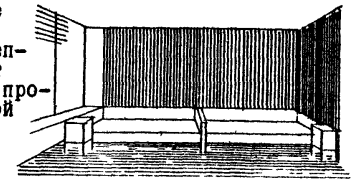

КОЭФФИЦИЕНТ ОТРАЖЕНИЯ ПОВЕРХНОСТЕЙ, ОКРАШЕННЫХ В РАЗНЫЕ ЦВЕТА

Белый	- 80%
Лимонно-желтый	- 70%
Цвет слоновой кости	- 70%
Охра светлая	- 60%
Хром желтый	- 50%
Оранжевый	- 25-30%
Бежевый	- 25%
Коричневый средний	- 25%
Красный	- 16-20%
Голубой	- 40-50%
Синий	- 30%
Зеленый	- 20%
Древесина темная	- 18%
Древесина светлая	- 33-50%

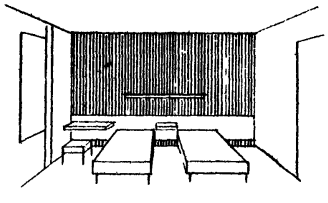

Композиционное объединение оборудования путем окраски стены, к которой оно примыкает, в насыщенный цвет.

Цветовое решение спальных ячеек зависит от места расположения санатория, ориентации спальных ячеек, их размеров, размещения мебели и т.д.

В спальных ячейках санаториев, расположенных в южных районах (южнее 45° северной широты), а также расположенных в центральных районах СССР при южной ориентации спальных ячеек следует выбирать холодную и нейтральную цветовую гамму. Теплую цветовую гамму следует выбирать для спальных ячеек с северной ориентацией в санаториях, расположенных в центральных районах СССР (севернее 45° северной широты).

ПОСТРОЕНИЕ ЦВЕТОВОЙ ГАРМОНИИ НА СОЧЕТАНИИ КОНТРАСТНЫХ ЦВЕТОВ И ИХ ОТТЕНКОВ

ВАРИАНТ I

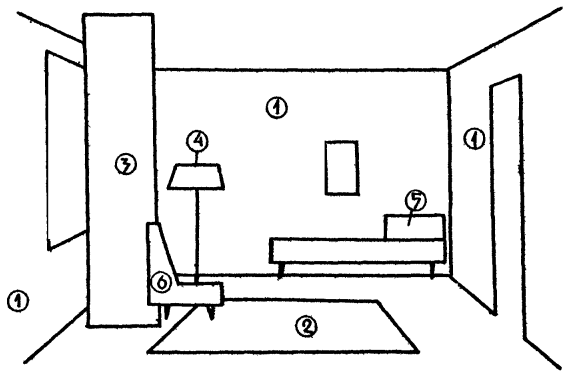

Элементы интерьера		Номер цвета x/
Обозн.	Наименование	
I	Стены	32
2	Пол (ковер)	I63
3	Занавес	5I
4	Светильник	I
5	Покрывало	70
6	Обивка мебели	70

ВАРИАНТ 2

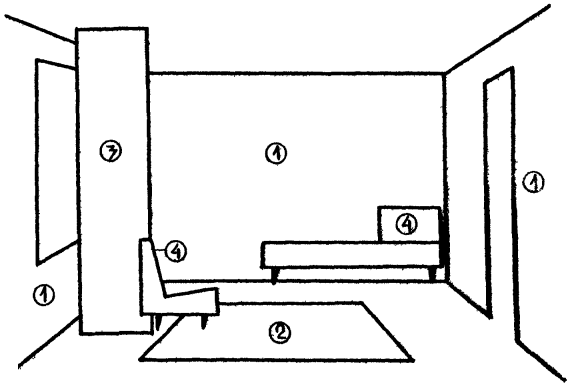

Элементы интерьера		Номер цвета x/
Обозн.	Наименование	
I	Стены	83
2	Пол (ковер)	I73
3	Занавес	I04
4	Обивка мебели	79

ВАРИАНТ 3

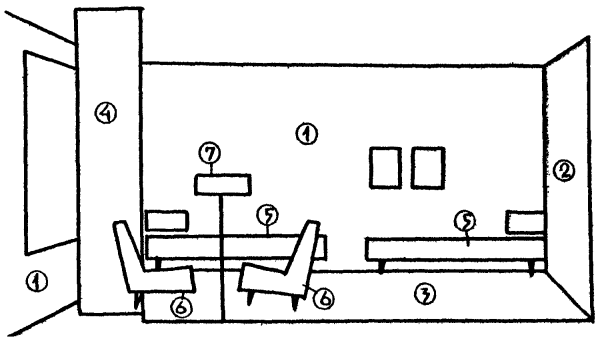

Элементы интерьера		Номер цвета x/
Обозн.	Наименование	
I	Стены	47
2	Стена с дверью	I5I
3	Пол (ковер)	I3
4	Занавес	I57
5	Покрывало	I50
6	Обивка мебели	69
7	Светильник	I

x/ Цвета даны с указанием номера по атласу "Альбом колеров" - издание Министерства строительства Эстонской ССР. I964г.

ПОСТРОЕНИЕ ЦВЕТОВОЙ ГАРМОНИИ НА СОЧЕТАНИИ НАСЫЩЕННЫХ ЦВЕТОВ С АХРОМАТИЧЕСКИМИ

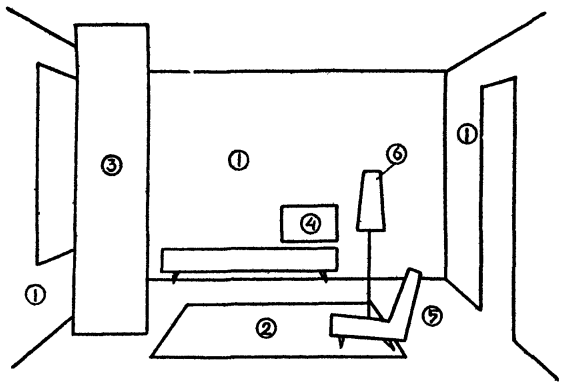

ВАРИАНТ I

Элементы интерьера		Номер цвета x/
Обозн.	Наименование	
I	Стены	I80
2	Пол (ковер)	85
3	Занавес	90
4	Покрывало	40
5	Обивка мебели	2
6	Светильник	I

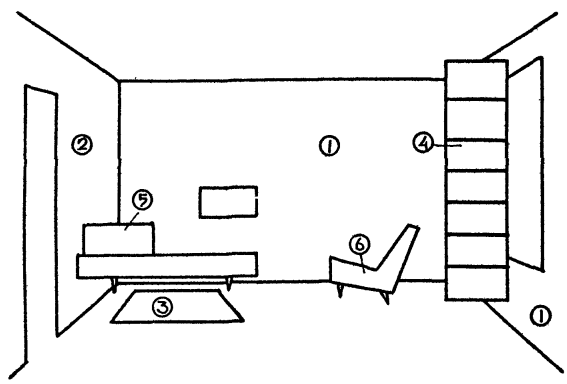

ВАРИАНТ 2

Элементы интерьера		Номер цвета x/
Обозн.	Наименование	
I	Стены (три)	I83
2	Стена (одна)	53
3	Пол (ковер)	I37
4	Занавес	I08
5	Покрывало	55
6	Обивка мебели	2

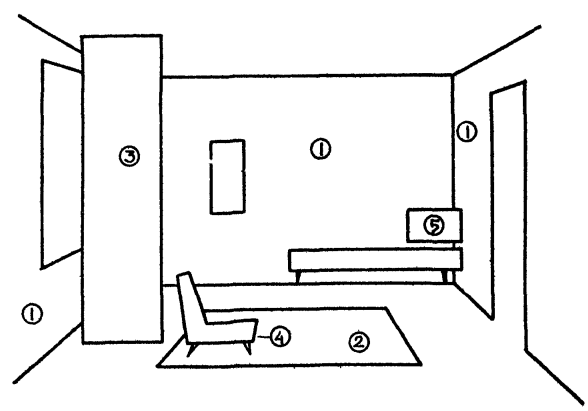

ВАРИАНТ 3

Элементы интерьера		Номер цвета x/
Обозн.	Наименование	
I	Стены	I82
2	Пол (ковер)	I37
3	Занавес	II8
4	Обивка мебели	2
5	Покрывало	70

x/ Цвета даны с указанием номера по атласу "Альбом колеров" - издание Министерства строительства Эстонской ССР. 1964г.

ПОСТРОЕНИЕ ЦВЕТОВОЙ ГАРМОНИИ НА НЮАНСНОМ СОЧЕТАНИИ ЦВЕТОВ

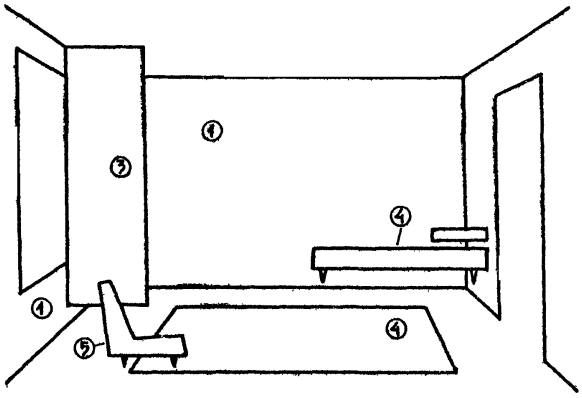

ВАРИАНТ I

Элементы интерьера Обозн.	Наименование	Номер цвета x/
I	Стены	II3
2	Пол (ковер)	I63
3	Занавес	I04
4	Покрывало	95
5	Обивка мебели	95

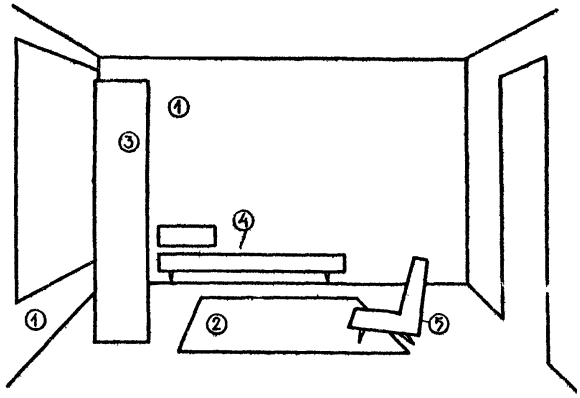

ВАРИАНТ 2

Элементы интерьера Обозн.	Наименование	Номер цвета x/
I	Стены	47
2	Пол (ковер)	70
3	Занавес	5I
4	Покрывало	I
5	Обивка мебели	26

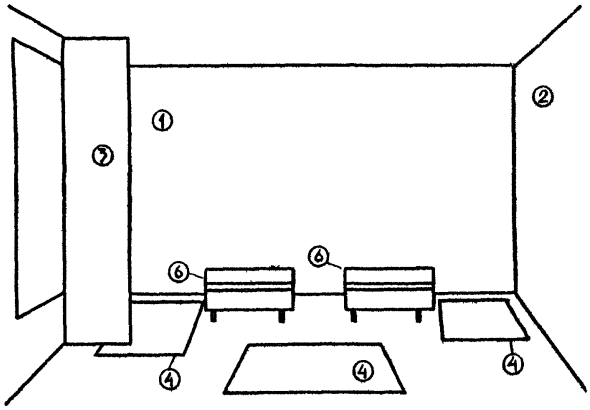

ВАРИАНТ 3

Элементы интерьера Ооозн.	Наименование	Номер цвета x/
I	Стена (одна)	I22
2	Стены (три)	I24
3	Ковер (пол)	2
4	Коврики	I4I
5	Занавес	I
6	Покрывала, обивка мебели	I54

x/ Цвета даны с указанием номера по атласу "Альбом колеров" - издание Министерства строительства Эстонской ССР. I964г.

ПРИМЕРЫ ПЛАНИРОВОЧНЫХ РЕШЕНИЙ СПАЛЬНЫХ ЯЧЕЕК

(А) СПАЛЬНАЯ ЯЧЕЙКА НА 2 ЧЕЛ.

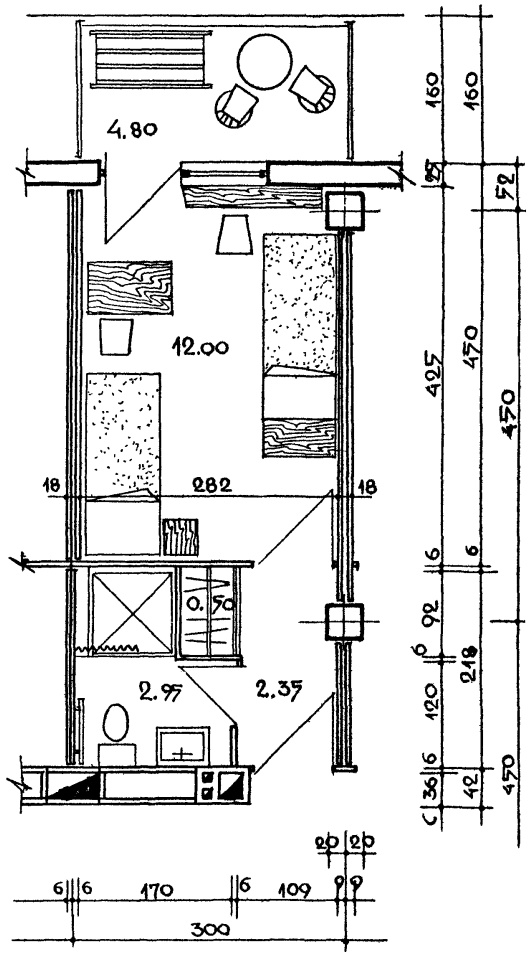

(Б) СПАЛЬНАЯ ЯЧЕЙКА НА I ЧЕЛ.

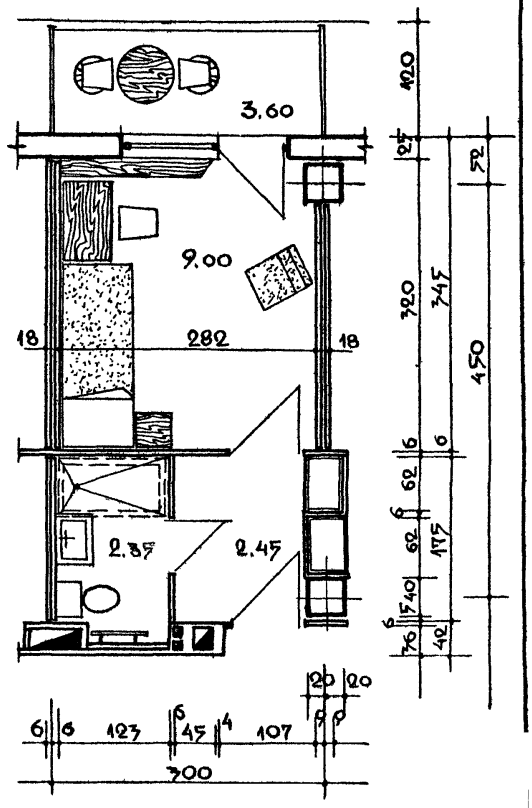

А СПАЛЬНАЯ ЯЧЕЙКА НА 2 ЧЕЛ.

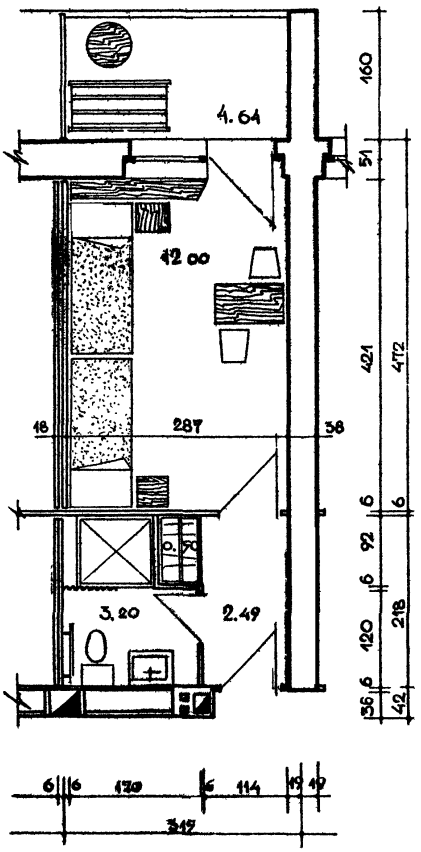

Б СПАЛЬНАЯ ЯЧЕЙКА НА 1 ЧЕЛ.

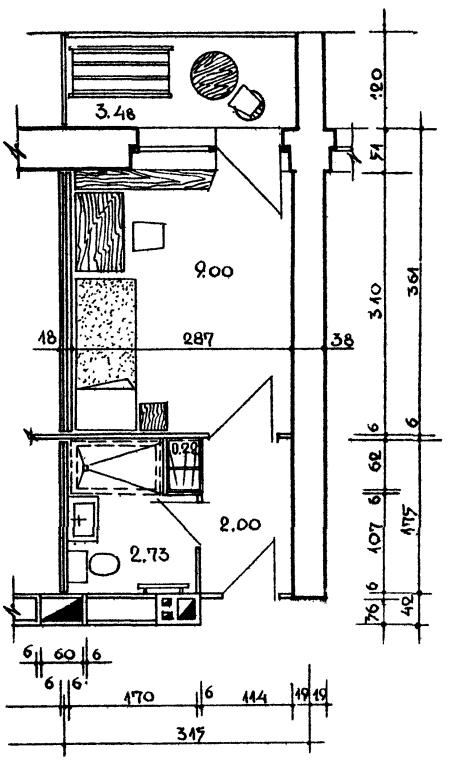

А СПАЛЬНАЯ ЯЧЕЙКА НА 2 ЧЕЛ.

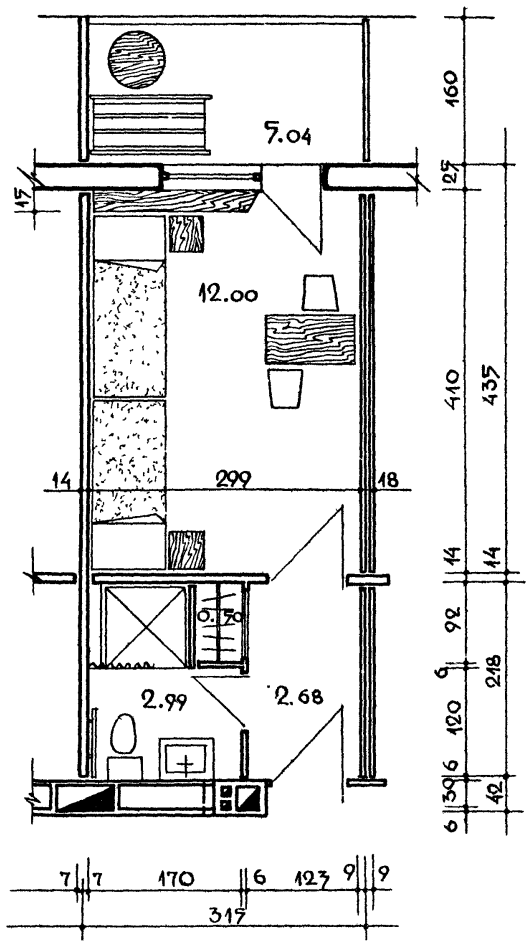

Б СПАЛЬНАЯ ЯЧЕЙКА НА I ЧЕЛ.

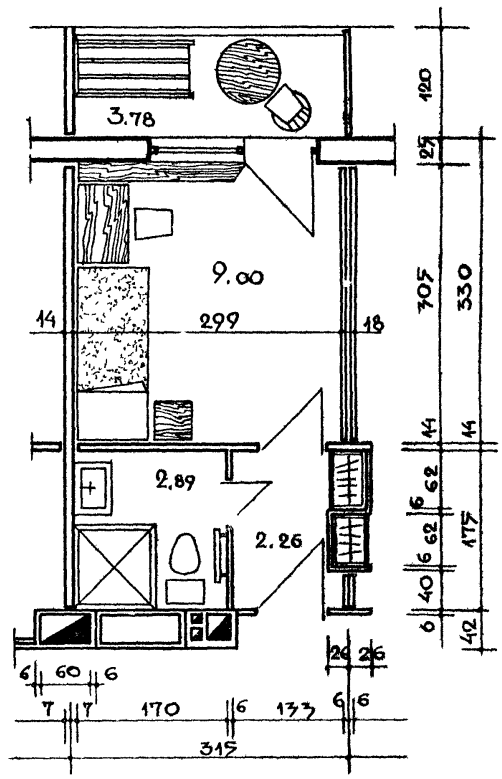

(А) СПАЛЬНАЯ ЯЧЕЙКА НА 2 ЧЕЛ.

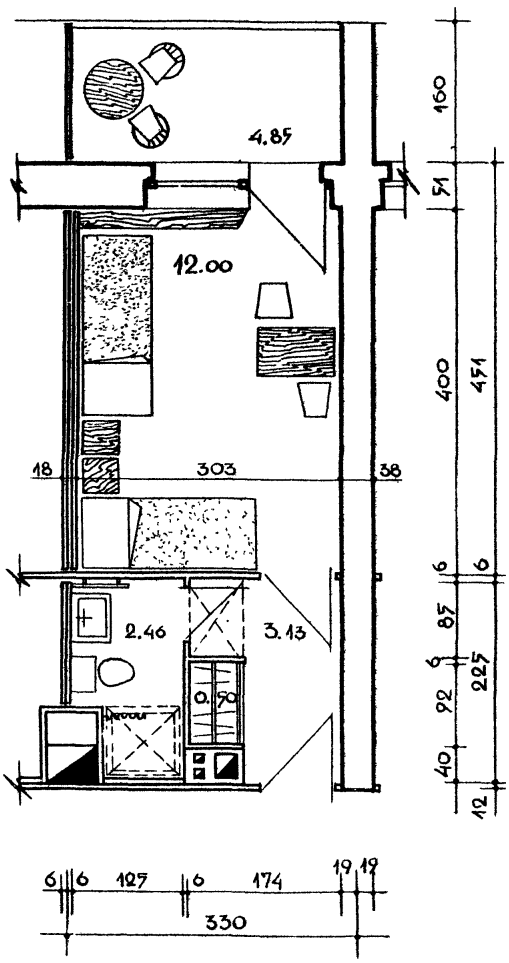

(Б) СПАЛЬНАЯ ЯЧЕЙКА НА I ЧЕЛ.

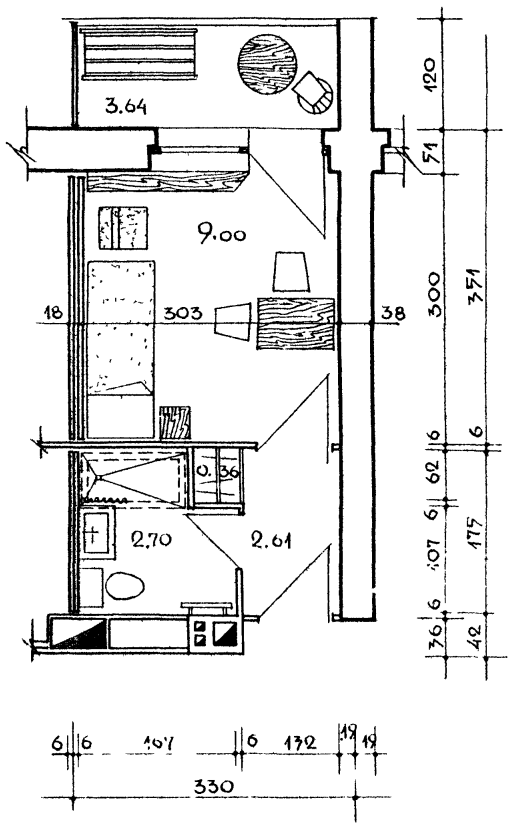

А СПАЛЬНАЯ ЯЧЕЙКА НА 2 ЧЕЛ.

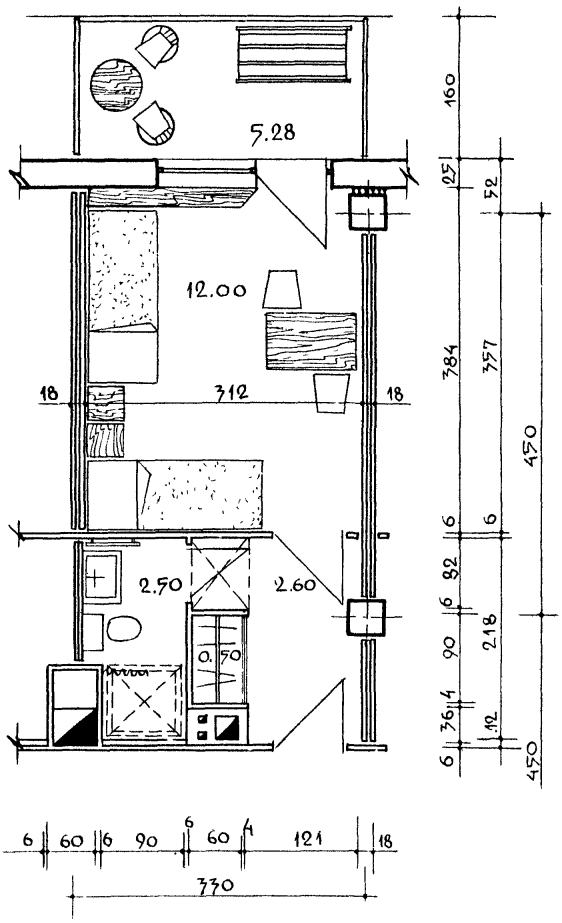

Б СПАЛЬНАЯ ЯЧЕЙКА НА 1 ЧЕЛ

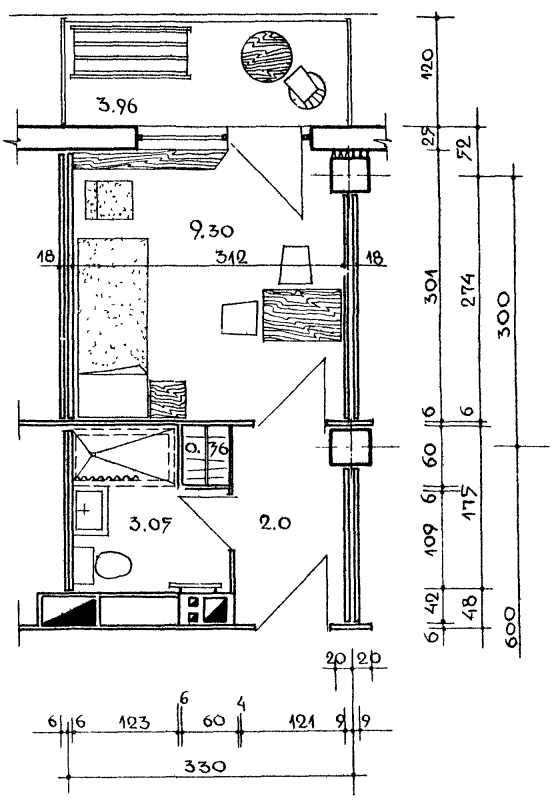

gost.e-ecolog.ru