ТИПОВЫЕ СТРОИТЕЛЬНЫЕ КОНСТРУКЦИИ,
ИЗДЕЛИЯ И УЗЛЫ

СЕРИЯ 1.494-43
УСТАНОВКА И КРЕПЛЕНИЕ ВЕНТИЛЯТОРОВ К СТРОИТЕЛЬНЫМ КОНСТРУКЦИЯМ

ВЫПУСК 4
УСТАНОВКА И КРЕПЛЕНИЕ ОСЕВЫХ ВЕНТИЛЯТОРОВ ТИПА В-2,3-130 ; В-06-300-6/25 ; ВО-13-290
РАБОЧИЕ ЧЕРТЕЖИ

25391-04 Отпускная цена на момент реализации указана в счет-накладной

gost.e-ecolog.ru

ТИПОВЫЕ СТРОИТЕЛЬНЫЕ КОНСТРУКЦИИ,
ИЗДЕЛИЯ И УЗЛЫ

СЕРИЯ 1.494-43
УСТАНОВКА И КРЕПЛЕНИЕ ВЕНТИЛЯТОРОВ К СТРОИТЕЛЬНЫМ КОНСТРУКЦИЯМ

ВЫПУСК 4
УСТАНОВКА И КРЕПЛЕНИЕ ОСЕВЫХ ВЕНТИЛЯТОРОВ ТИПА В-2,3-130 ; В-06-300-6/25 ; ВО-13-290
РАБОЧИЕ ЧЕРТЕЖИ

РАЗРАБОТАНЫ ИНСТИТУТОМ
" ХАРЬКОВСКИЙ САНТЕХПРОЕКТ "

Главный инженер института В.А. Слюсарев
Главный инженер проекта Л.И. Левонтин

Утверждены
ГПК НИИ "СантехНИИпроект"
Протокол от 15.01.92г., N 29
Введены в действие с 01.10.92г.
институтом "Харьковский Сантехпроект"
Приказ от 04.03.92г., N 17

© АПП ЦИТП 1992

23591-04 2

Обозначение документа	Наименование	Стр.
1.494-43.4-ТО	Техническое описание	5
1.494-43.4-СМ	Ключ подбора кронштейнов	8
1.494-43.4-1	Кронштейн К-1 для установки вентилятора В-06-300-6/25-6,3 на кирпичной стене	10
1.494-43.4-2	Кронштейн К-2 для установки вентилятора В-06-300-6/25-6,3 на панельной стене	11
1.494-43.4-3	Кронштейн К-3 для установки вентилятора В-06-300-6/25-6,3 на колонне, вариант 1	13
1.494-43.4-4	Кронштейн К-4 для установки вентилятора В-06-300-6/25-6,3 на колонне, вариант 2	14
1.494-43.4-5	Кронштейн К-5 для установки вентилятора В-06-300-6/25-6,3 в проеме кирпичной стены	16
1.494-43.4-6	Кронштейн К-6 для установки вентилятора ВО-13-290-4 на кирпичной стене	18
1.494-43.4-7	Кронштейн К-7 для установки вентилятора ВО-13-290-4 на панельной стене	19
1.494-43.4-8	Кронштейн К-8 для установки вентилятора ВО-13-290-4 на колонне, вариант 1	21
1.494-43.4-9	Кронштейн К-9 для установки вентилятора ВО-13-290-4 на колонне, вариант 2	22
1.494-43.4-10	Кронштейн К-10 для установки вентилятора ВО-13-290-4 в проеме кирпичной стены	24
1.494-43.4-55	Зашивка	25
1.494-43.4-11	Кронштейн К-11 для установки вентилятора ВО-13-290-5 на кирпичной стене	26
1.494-43.4-12	Кронштейн К-12 для установки вентилятора ВО-13-290-5 на панельной стене	27
1.494-43.4-13	Кронштейн К-13 для установки вентилятора ВО-13-290-5 на колонне, вариант 1.	29
1.494-43.4-14	Кронштейн К-14 для установки вентилятора ВО-13-290-5 на колонне, вариант 2	30
1.494-43.4-15	Кронштейн К-15 для установки вентилятора ВО-13-290-5 в проеме кирпичной стены	32
1.494.43-56	Щит	33
1.494-43.4-16	Кронштейн К-16 для установки вентилятора ВО-13-290-6,3 на кирпичной стене	34
1.494-43.4-17	Кронштейн К-17 для установки вентилятора ВО-13-290-6,3 на панельной стене	35

			1.494-43.4
Н. контр.	Амбрас		Содержание
Нач. отд.	Коверченко		Стадия Р; Лист 1; Листов 3
Нач. гр.	Сербулов		Харьковский Сантехпроект
Вед. инж.	Шевекова		
Вед. инж.	Иванова		

25391-04 3 Формат А3

Обозначение документа	Наименование	Стр.
1.494-43.4-18	Кронштейн К-18 для установки вентилятора ВО-13-290-6,3 на колонне, вариант 1	36
1.494-43.4-19	Кронштейн К-19 для установки вентилятора ВО-13-290-6,3 на колонне, вариант 2	38
1.494-43.4-20	Кронштейн К-20 для установки вентилятора ВО 13-290-6,3 в проеме кирпичной стены	40
1.494-43.4-57	Шпилька	41
1.494-43.4-21	Кронштейн К-21 для установки вентилятора ВО-13-290-8 на кирпичной стене	42
1.494-43.4-22	Кронштейн К-22 для установки вентилятора ВО-13-290-8 на панельной стене	43
1.494-43.4-23	Кронштейн К-23 для установки вентилятора ВО-13-290-8 на колонне, вариант 1	45
1.494-43.4-24	Кронштейн К-24 для установки вентилятора ВО-13-290-8 на колонне, вариант 2	46
1.494-43.4-25	Кронштейн К-25 для установки вентилятора ВО-13-290-8 в проеме кирпичной стены	47
1.494-43.4-26	Кронштейн К-26 для установки вентилятора ВО-13-290-10 на кирпичной стене	50
1.494-43.4-27	Кронштейн К-27 для установки вентилятора ВО-13-290-10 на панельной стене	51
1.494-43.4-28	Кронштейн К-28 для установки вентилятора ВО-13-290-10 на колонне, вариант 1	53
1.494-43.4-29	Кронштейн К-29 для установки вентилятора ВО-13-290-10 на колонне, вариант 2	54
1.494-43.4-30	Кронштейн К-30 для установки вентилятора ВО-13-290-10 в проеме кирпичной стены	56
1.494-43.4-31	Кронштейн К-31 для установки вентилятора ВО-13-290-12,5 на кирпичной стене	58
1.494-43.4-32	Кронштейн К-32 для установки вентилятора ВО-13-290-12,5 на панельной стене	59
1.494-43.4-33	Кронштейн для установки вентилятора ВО-13-290-12,5 на колонне, вариант 1.	61
1.494-43.4-34	Кронштейн для установки вентилятора ВО-13-290-12,5 на колонне, вариант 2	62
1.494-43.4-35	Кронштейн К-35 для установки вентилятора ВО-13-290-12,5 в проеме кирпичной стены	64
1.494-43.4-36	Кронштейн К-36 для установки вентилятора В-2,3-130-8 на кирпичной стене	66
1.494-43.4-37	Кронштейн К-37 для установки вентилятора В-2,3-130-8 на панельной стене	67
1.494-43.4-38	Кронштейн К-38 для установки вентилятора В-2,3-130-8 на колонне, вариант 1.	69

Обозначение документа	Наименование	Стр.
1.494-43.4-39	Кронштейн К-39 для установки вентилятора В-2,3-130-8 на колонне, вариант 2	70
1.494-43.4-40	Кронштейн К-40 для установки вентилятора В-2,3-130-8 в проеме кирпичной стены	72
1.494-43.4-41	Кронштейн К-41 для установки вентилятора В-2,3-130-10 на кирпичной стене	74
1.494-43.4-42	Кронштейн К-42 для установки вентилятора В-2,3-130-10 на панельной стене	75
1.494-43.4-43	Кронштейн К-43 для установки вентилятора В-2,3-130-10 на колонне, вариант 1	77
1.494-43.4-44	Кронштейн К-44 для установки вентилятора В-2,3-130-10 на колонне, вариант 2	78
1.494-43.4-45	Кронштейн К-45 для установки вентилятора В-2,3-130-10 в проеме кирпичной стены	80
1.494-43.4-46	Кронштейн К-46 для установки вентилятора В-2,3-130-12,5 на кирпичной стене	82
1.494-43.4-47	Кронштейн К-47 для установки вентилятора В-2,3-130-12,5 на панельной стене	83
1.494-43.4-48	Кронштейн К-48 для установки вентилятора В-2,3-130-12,5 на колонне, вариант 1	85
1.494-43.4-49	Кронштейн К-49 для установки вентилятора В-2,3-130-12,5 на колонне, вариант 2	86
1.494-43.4-50	Кронштейн К-50 для установки вентилятора В-2,3-130-12,5 в проеме кирпичной стены	88
1.494-43.4-51	Рама закладная	90
1.494-43.4-52	Рама закладная	93
1.494-43.4-53	Шпилька	96
1.494-43.4-54	Рама	96

1. Общая часть

В настоящем выпуске приведены рабочие чертежи кронштейнов для установки осевых вентиляторов типа В-2,3-130 №№ 8; 10; 12,5; В-06-300-6/25 № 6,3; ВО-13-290 №№ 4... 12,5 на кирпичных стенах толщиной не менее 380 мм, панельных стенах толщиной 200; 250 и 300 мм и высотой 1200 и 1800 мм; железобетонных и металлических колоннах прямоугольного сечения размерами 300×300, 400×300, 500×300, 400×400, 500×400, 600×400, 800×400, 500×500, 600×500, 800×500, 900×400, 900×500 мм, двухветвевых колоннах 1400×500 мм, а так же в проемах кирпичных стен.

2. Назначение и область применения

2.1 Рабочие чертежи предназначены для изготовления кронштейнов и установки вентиляторов типа В-2,3-130; В-06-300-6/25; ВО-13-290 силами монтажно-заготовительных участков организаций, ведущих монтаж систем отопления и вентиляции на объектах строительства различных отраслей промышленного и сельскохозяйственного производства.

2.2 Температурно-влажностные условия в местах размещения вентиляторов:

— внутри производственных помещений в соответствии с ГОСТ 12.1.005-88 „Общие санитарно-гигиенические требования к воздуху рабочей зоны".

— в наружных установках - при температуре наружного воздуха не ниже минус 40°С и относительной влажности воздуха до 100% при температуре наружного воздуха не выше плюс 25°С.

2.3 Кронштейны разработаны для строительства зданий (сооружений) в районах с сейсмичностью не не более 6 баллов. Технические характеристики вентиляторов соответствуют: ТУ-22-4123-001-89 для В-06-300-6/25-63; ТУ-22-5821-84 для ВО-2,3-130; данным разработчика ВНИИ „Кондвентмаш" для ВО-13-290.

3. Конструктивные решения

3.1 Крепление кронштейнов для установки вентиляторов предусмотрено на ограждающих и несущих конструкциях:

1) На кирпичных стенах посредством установки в проемы стены с последующей заделкой бетоном класса В10;

2) На панельных стенах креплением к специальным рамам, установка которых на панелях производится с помощью шпилек, пропускаемых в продольных швах между панелями;

3) На железобетонных и металлических колоннах

ГИП	Левонтин			1.494-43.4-ТО			
Н.контр.	Амбрас			Техническое описание	Стадия	Лист	Листов
Нач.отд.	Коверченко				Р	1	3
Нач.гр.	Севрюков				Харьковский Сантехпроект		
Вед.инж.	Цевекова						
Вед.инж.	Иванова						

25391-04 6 Формат А3

к закладным элементам в строительных конструкциях (вариант 1 – используется при строительстве новых объектов);

ч) На железобетонных и металлических колоннах посредством шпилек в обхват колонны (вариант 2 – используется при реконструкции и техническом перевооружении объектов);

5) Установка вентиляторов в проемах кирпичных стен производится с помощью окантовки вентилятора деревянными щитами и крепления клиньями.

Деревянные конструкции изготавливаются из сосны 3 сорта по ГОСТ 8486-86 „Пиломатериалы хвойных пород". Применяемая древесина должна соответствовать нормам допустимых пороков для материалов I категории СНиП II-25-80 „Деревянные конструкции". Все деревянные конструкции должны быть антисептированы. Схемы установки кронштейнов приведены в табл. 1.

3.2 Выбор длины шпилек производится по чертежу 1.494-43.4-53 в зависимости от толщины панели или размера колонны. Диаметр шпилек указан в чертежах кронштейнов.

3.3 Кронштейны и закладные ролы свариваются ручной дуговой сваркой по ГОСТ 5264-80 электродами Э-42А ГОСТ 9467-75 сплошным швом. Размер катета не должен превышать толщины свариваемых элементов.

3.4 Антикоррозийное покрытие конструкций и средств крепления производится в соответствии с указаниями в сантехнической части проекта.

3.5 Разработка документации на установку закладных элементов в строительных изделиях и проверка прочности крепления кронштейнов в строительных конструкциях производится с учетом приведенных в табл. 2 данных и выполняется в строительной части проекта.

Таблица 2

Вентагрегат тип вент.	Вентагрегат N вент.	Частота вращения об/мин.	Масса вращающихся частей, кг	Масса вентагрегата, кг	Масса кронштейнов, кг
В-06-300-6/25	6,3	1100	20	60	см. N 1.494-43.4-СМ
В0-13-290	4	1350	5	12	"
		2805	8	18	"
	5	1350	8	17	"
	6,3	915	10	32	"
		1395	12	36	"
	8	920	16	71	"
		1410	20	81	"
	10	950	25	141	"
	12,5	715	40	210	"
В-Ц3-130	8	1460	35	192	"
	10	975	45	292	"
	12,5	980	85	545	"

Таблица выбора крепления вентиляторов

Таблица 2

Варианты	1	2	3	4	5
Место установки и способ крепления	На кирпичной стене-крепление в гнездах	На панельной стене (полосовой разрезки)-крепление в швах	К колонне вариант 1-к закладным элементам	К колонне вариант 2- в обхват колонны	В проеме кирпичной стены-крепление клиньями
Схема	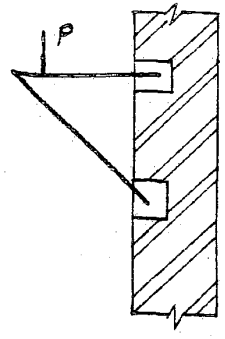	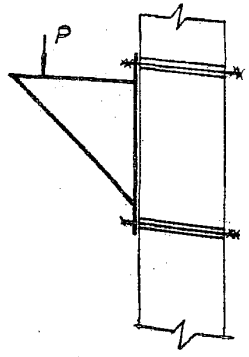	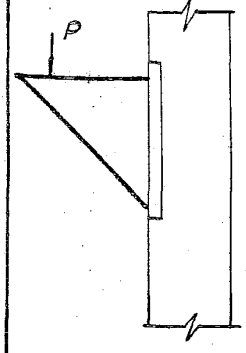	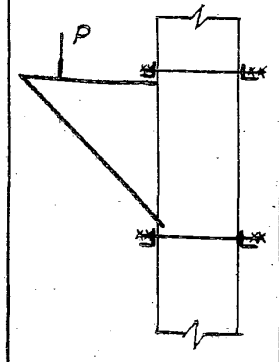	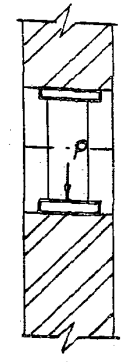
Марка кронштейна	К-1; К-6; К-11; К-16; К-21; К-26; К-31; К-36; К-41; К-46	К-2; К-7; К-12; К-17; К-22; К-27; К-32; К-37; К-42; К-47	К-3; К-8; К-13; К-18; К-23; К-28; К-33; К-38; К-43; К-48	К-4; К-9; К-14; К-19; К-24; К-29; К-34; К-39; К-44; К-49	К-5; К-10; К-15; К-20; К-25; К-30; К-35; К-40; К-45; К-50

P- нагрузка от вентилятора

Тип вент.	№ вент.	Марка кронштейна	Обозначение чертежа при установке: схема 1 на кирпичной стене	схема 2 на панельной стене	схема 3 на колонне вар. 1	схема 4 на колонне вар. 2	схема 5 в проеме кирпичной стены	Масса кронштейна	Примеч.
8-06-300-6/25	6,3	К-1	1.494-43.4-1	—	—	—	—	17,0	
		К-2	—	1.494-43.4-2	—	—	—	36,9	h=1200
								42,7	h=1800
		К-3	—	—	1.494-43.4-3	—	—	18,8	
		К-4	—	—	—	1.494-43.4-4	—	40,4	
		К-5	—	—	—	—	1.494-43.4-5	39,8	
80-13-290	4	К-6	1.494-43.4-6	—	—	—	—	20,4	
		К-7	—	1.494-43.4-7	—	—	—	38,3	h=1200
								44,1	h=1800
		К-8	—	—	1.494-43.4-8	—	—	21,7	
		К-9	—	—	—	1.494-43.4-9	—	43,3	
		К-10	—	—	—	—	1.494-43.4-10	17,3	
	5	К-11	1.494-43.4-11	—	—	—	—	22,8	
		К-12	—	1.494-43.4-12	—	—	—	41,9	h=1200
								47,7	h=1800
		К-13	—	—	1.494-43.4-13	—	—	24,5	
		К-14	—	—	—	1.494-43.4-14	—	46,8	

Тип вент.	№ вент.	Марка кронштейна	Обозначение чертежа при установке: схема 1 на кирпичной стене	схема 2 на панельной стене	схема 3 на колонне вар. 1	схема 4 на колонне вар. 2	схема 5 в проеме кирпичной стены	Масса кронштейн.	Примеч.
80-13-290	5	К-15	—	—	—	—	1.494-43.4-15	22,4	
	6,3	К-16	1.494-43.4-16	—	—	—	—	26,7	
		К-17	—	1.494-43.4-17	—	—	—	46,8	h=1200
								52,6	h=1800
		К-18	—	—	1.494-43.4-18	—	—	28,3	
		К-19	—	—	—	1.494-43.4-19	—	49,9	
		К-20	—	—	—	—	1.494-43.4-20	31,9	
	8	К-21	1.494-43.4-21	—	—	—	—	28,7	
		К-22	—	1.494-43.4-22	—	—	—	46,0	h=1200
								51,8	h=1800
		К-23	—	—	1.494-43.4-23	—	—	30,1	
		К-24	—	—	—	1.494-43.4-24	—	65,2	
		К-25	—	—	—	—	1.494-43.4-25	51,9	

Н.контр.	Амбрас		1.494-43.4-СМ
Нач.отд.	Коверченко		Ключ подбора кронштейнов
Нач.гр.	Себеряков		Стадия: Р; Лист: 1; Листов: 2
Вед.инж.	Изверкова		Харьковский Сантехпроект
Вед.инж.	Шалунова		

Тип бент.	№ бент.	Марка крепления	Обозначение чертежа при установке: Схема 1 на кирпичной стене	Схема 2 на панельной стене	Схема 3 на колонне вар. 1	Схема 4 на колонне вар. 2	Схема 5 в проеме кирпичной стены	Масса крепления	Примеч.
8.2.3-130-84	8	К-40	—	—	—	—	1.494-43.4-40	50,6	
	10	К-41	1.494-43.4-41	—	—	—	—	32,8	
		К-42	—	1.494-43.4-42	—	—	—	53,5	h=1200
								59,3	h=1800
		К-43	—	—	1.494-43.4-43	—	—	34,6	
		К-44	—	—	—	1.494-43.4-44	—	71,7	
		К-45	—	—	—	—	1.494-43.4-45	74,8	
	12,5	К-46	1.494-43.4-46	—	—	—	—	37,1	
		К-47	—	1.494-43.4-47	—	—	—	59,3	h=1200
								65,1	h=1800
		К-48	—	—	1.494-43.4-48	—	—	39,0	
		К-49	—	—	—	1.494-43.4-49	—	78,2	
		К-50	—	—	—	—	1.494-43.4-50	104,1	

Тип бент.	№ бент.	Марка крепления	Обозначение чертежа при установке: Схема 1 на кирпичной стене	Схема 2 на панельной стене	Схема 3 на колонне вар. 1	Схема 4 на колонне вар. 2	Схема 5 в проеме кирпичной стены	Масса крепления	Примеч.
6.0-13-290	10	К-26	1.494-43.4-26	—	—	—	—	32,1	
		К-27	—	1.494-43.4-27	—	—	—	51,3	h=1200
								57,1	h=1800
		К-28	—	—	1.494-43.4-28	—	—	33,8	
		К-29	—	—	—	1.494-43.4-29	—	71,2	
		К-30	—	—	—	—	1.494-43.4-30	63,0	
	12,5	К-31	1.494-43.4-31	—	—	—	—	36,7	
		К-32	—	1.494-43.4-32	—	—	—	57,0	h=1200
								62,8	h=1800
		К-33	—	—	1.494-43.4-33	—	—	38,8	
		К-34	—	—	—	1.494-43.4-34	—	77,7	
		К-35	—	—	—	—	1.494-43.4-35	91,6	
8.2.3-130-84	8	К-36	1.494-43.4-36	—	—	—	—	29,2	
		К-37	—	1.494-43.4-37	—	—	—	37,4	h=1200
								43,2	h=1800
		К-38	—	—	1.494-43.4-38	—	—	31,2	
			—	—	—	1.494-43.4-39	—	67,1	

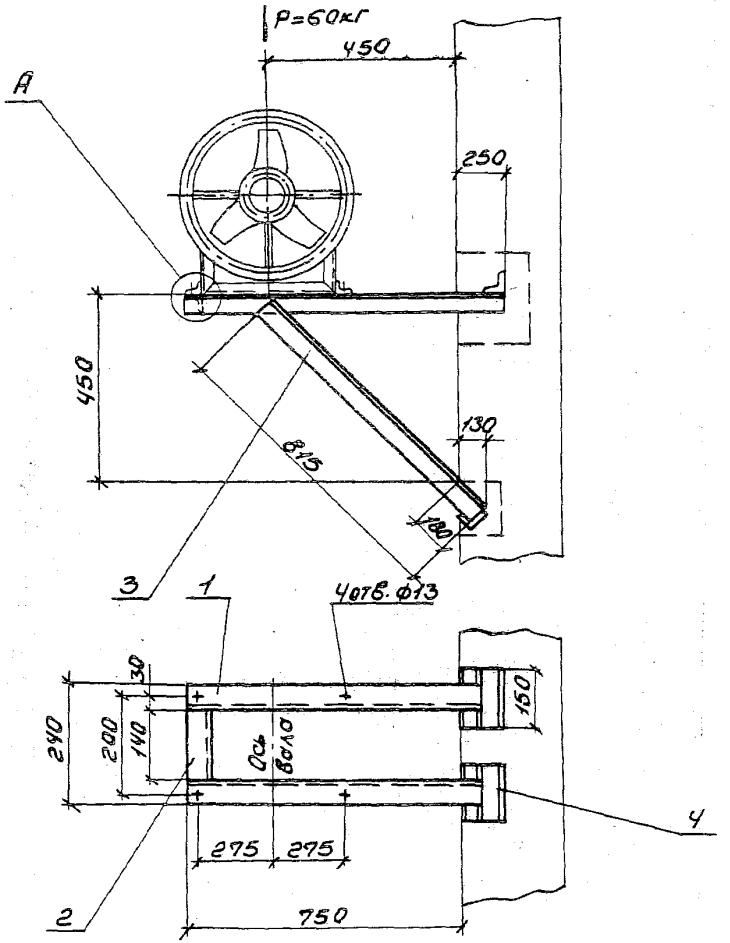

Марка	Номер рабочего колеса	Тип электродвигателя	Масса, кг.
К-1	6,3	4А90	17,0

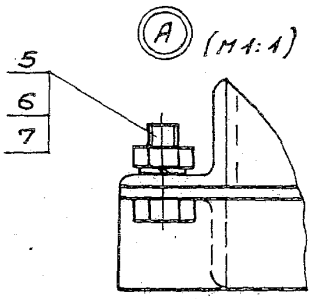

Спецификацию см. лист 2.

				1.494-43.4-1	
Н.контр.	Андрос			Кронштейн К-1 для установки вентилятора В-06-300-6/25-6,3А на кирпичной стене	Стадия: Р; Лист: 1; Листов: 2
Нач.отд.	Коверченко				Харьковский Сантехпроект
Нач.ср.	Евреюков				
Вед.инж.	Узбекова				
Вед.инж.	Иванова				

25391-04 11

Формат А3

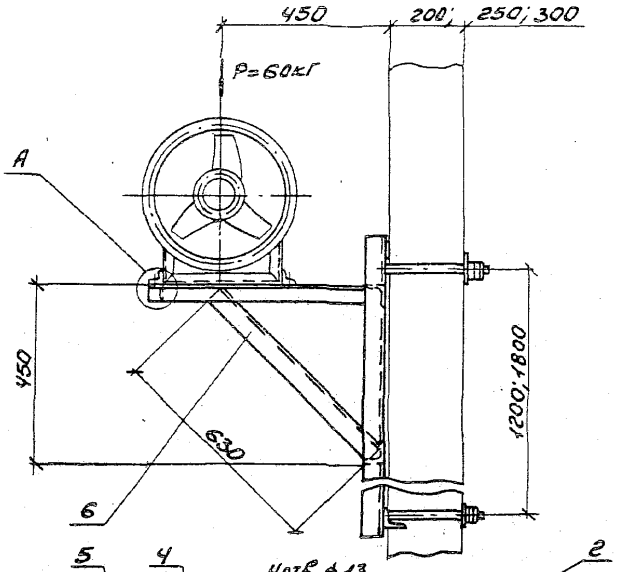

Марка	N вентилятора	Тип электродвигателя	Масса h=1200 кг	Масса h=1800 кг
К-2	6,3	4А90	36,9	42,7

Деталь-поз. 3 (м1:5)

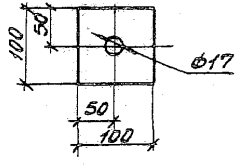

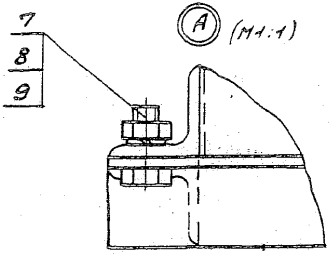

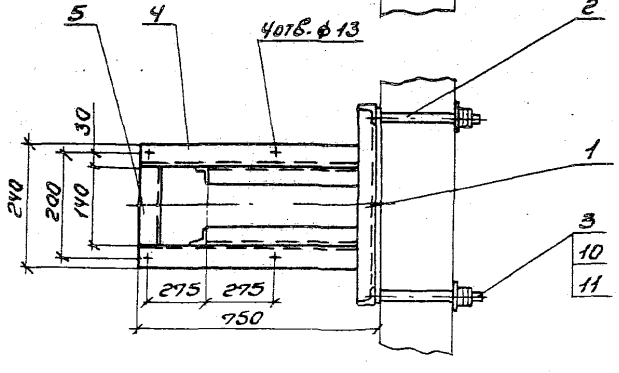

Спецификацию см. лист 2.

				1.494-43.4-2			
Н.контр.	Амброс			Кронштейн К-2 для установки вентилятора В-06-300-6/25-6,3А на панельной стене	Стадия	Лист	Листов
Нач.отд.	Коверченко				Р	1	2
Нач.гр.	Севрюков				Харьковский Сантехпроект		
Вед.инж.	Шевкобод						
Вед.инж.	Иванова						

25391-04 12

Формат А3

Поз.	Наименование	Кол.	Обозначение документа	Примеч.
1	Уголок $\frac{50\times50\times5\text{-}В\ ГОСТ\ 8509\text{-}86}{Ст\ 3\ ГОСТ\ 535\text{-}88}$			
	$\ell = 1000$ 3,77кг	2	без черт.	
2	Уголок $\frac{50\times50\times5\text{-}В\ ГОСТ\ 8509\text{-}86}{Ст\ 3\ ГОСТ\ 535\text{-}88}$			
	$\ell = 140$ 0,8кг	1	без черт.	
3	Уголок $\frac{50\times50\times5\text{-}В\ ГОСТ\ 8509\text{-}86}{Ст\ 3\ ГОСТ\ 535\text{-}88}$			
	$\ell = 815$ 3,07кг	2	без черт.	
4	Уголок $\frac{50\times50\times5\text{-}В\ ГОСТ\ 8509\text{-}86}{Ст\ 3\ ГОСТ\ 535\text{-}88}$			
	$\ell = 150$ 0,56кг	4	без черт.	
5	Болт М12х30.58	4	ГОСТ 7798-70	
6	Гайка М12.5	4	ГОСТ 5915-70	
7	Шайба 12.65Г	4	ГОСТ 6402-70	

Поз.	Наименование	Кол.	Обозначение документа	Примеч.
1	Рама закладная	1	1.494-43.4-51	h=1200мм
	Рама закладная	1	1.494-43.4-52	h=1800мм
2	Шпилька	4	1.494-43.4-53	
3	Лист $\frac{6\ ГОСТ\ 19903\text{-}74}{Ст\ 3\ ГОСТ\ 14637\text{-}89}$			
	100х100 0,45кг	4	без черт.	
4	Уголок $\frac{50\times50\times5\text{-}В\ ГОСТ\ 8509\text{-}86}{Ст\ 3\ ГОСТ\ 535\text{-}88}$			
	$\ell = 740$ 2,8кг	2	без черт.	
5	Уголок $\frac{50\times50\times5\text{-}В\ ГОСТ\ 8509\text{-}86}{Ст\ 3\ ГОСТ\ 535\text{-}88}$			
	$\ell = 140$ 0,8кг	1	без черт.	
6	Уголок $\frac{50\times50\times5\text{-}В\ ГОСТ\ 8509\text{-}86}{Ст\ 3\ ГОСТ\ 535\text{-}88}$			
	$\ell = 630$ 2,4кг	2	без черт.	
7	Болт М12х30.58	4	ГОСТ 7798-70	
8	Гайка М12.5	4	ГОСТ 5915-70	
9	Шайба 12.65Г	4	ГОСТ 6402-70	
10	Гайка М16.5	16	ГОСТ 5915-70	
11	Шайба 16.65Г	8	ГОСТ 6402-70	

Инв. N подл. | Подп. и дата | Взам. инв. N

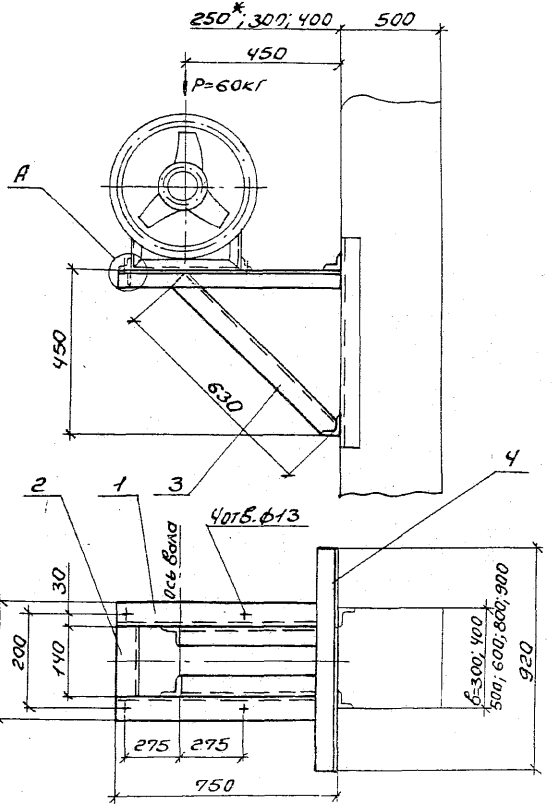

Марка	N вентилятора	Тип электродвигателя	Масса, кГ
К-3	6,3	4А90	18,8

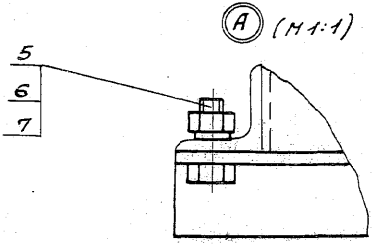

1. Спецификацию см. лист 2.
2.* Двухветвевая колонна.

				1.494-43.4-3			
Н.контр.	Амбрас			Кронштейн К-3 для установки вентилятора В-06-300-6/25-6,3А на колонне вариант 1	Стадия	Лист	Листов
Нач.отд.	Коверченко				Р	1	2
Нач.гр.	Севрюков				Харьковский Сантехпроект		
Вед.инж.	Извекова						
Вед.инж.	Иванова						

25391-04 14

Формат А3

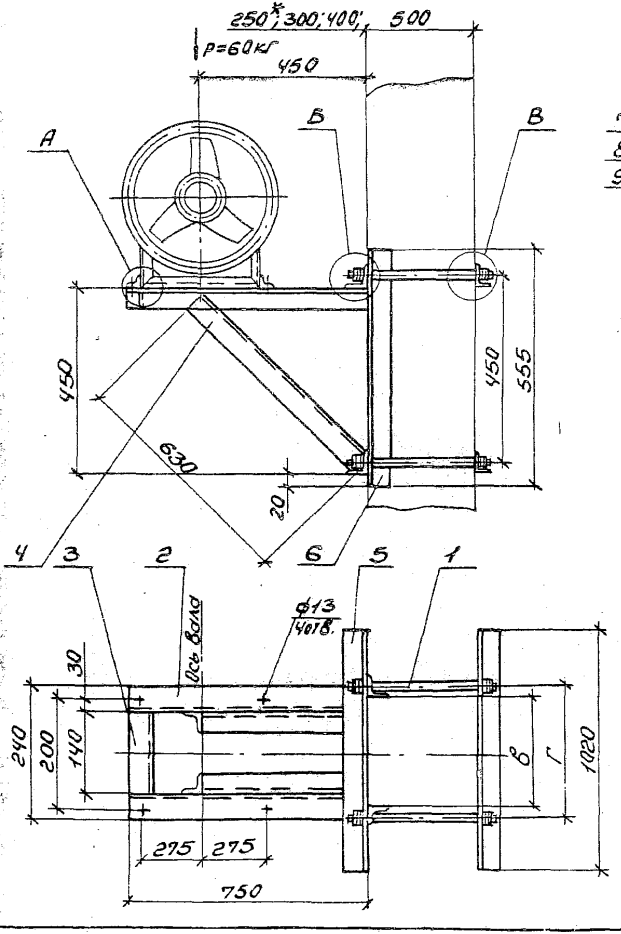

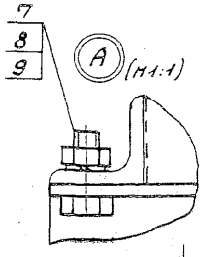

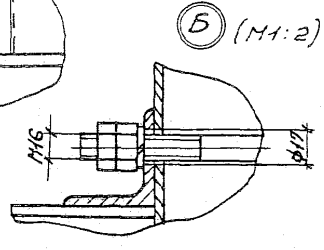

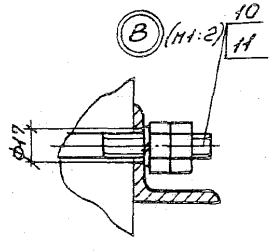

Марка	№ вентилятора	Тип электродвигателя	Г при „В"						Масса
			300	400	500	600	800	900	
			мм						кг
К-4	6,3	4А 90	370	470	570	670	870	970	40,4

1. Спецификацию см. лист 2.
2.* Двухветвевая колонна.

				1.494-43.4-4	
Н.контр.	Амбрас		Кронштейн К-4 для установки вентилятора В-06-300-6/25-6,3А на колонне, вариант 2	Стадия	Лист	Листов
Нач.отд.	Коберченко			Р	1	2
Нач.гр.	Деврюков			Харьковский Сантехпроект		
Вед.инж.	Шевкева					
Вед.инж.	Иванова					

Формат А3

Поз.	Наименование	Кол.	Обозначение документа	Примеч.
1	Уголок $\frac{50\times50\times5\text{-}В\ ГОСТ\ 8509\text{-}86}{Ст3\ ГОСТ\ 535\text{-}88}$			
	$\ell = 750$ 2,83кг	2	без черт.	
2	Уголок $\frac{50\times50\times5\text{-}В\ ГОСТ\ 8509\text{-}86}{Ст3\ ГОСТ\ 535\text{-}88}$			
	$\ell = 140$ 0,8кг	1	без черт.	
3	Уголок $\frac{50\times50\times5\text{-}В\ ГОСТ\ 8509\text{-}86}{Ст3\ ГОСТ\ 535\text{-}88}$			
	$\ell = 630$ 2,4кг	2	без черт.	
4	Уголок $\frac{50\times50\times5\text{-}В\ ГОСТ\ 8509\text{-}86}{Ст3\ ГОСТ\ 535\text{-}88}$			
	$\ell = 920$ 3,6кг	2	без черт.	
5	Болт М12х30.58	4	ГОСТ 7798-70	
6	Гайка М12.5	4	ГОСТ 5915-70	
7	Шайба 12.65Г	4	ГОСТ 6402-70	

1.494-43.4-3 Лист 2

Формат А4

Поз.	Наименование	Кол.	Обозначение документа	Примечан.
1	Шпилька	4	1.494-43.4-53	
2	Уголок $\frac{50\times50\times5\text{-}В\ ГОСТ\ 8509\text{-}86}{Ст3\ ГОСТ\ 535\text{-}88}$			
	$\ell = 750$ $\ell = 2,83$кг	2	без черт.	
3	Уголок $\frac{50\times50\times5\text{-}В\ ГОСТ\ 8509\text{-}86}{Ст3\ ГОСТ\ 535\text{-}88}$			
	$\ell = 140$ 0,8кг	1	без черт.	
4	Уголок $\frac{50\times50\times5\text{-}В\ ГОСТ\ 8509\text{-}86}{Ст3\ ГОСТ\ 535\text{-}88}$			
	$\ell = 630$ 2,4кг	2	без черт.	
5	Уголок $\frac{63\times63\times5\text{-}В\ ГОСТ\ 8509\text{-}86}{Ст3\ ГОСТ\ 535\text{-}88}$			
	$\ell = 1020$ 4,9кг	4	без черт.	
6	Уголок $\frac{63\times63\times5\text{-}В\ ГОСТ\ 8509\text{-}86}{Ст3\ ГОСТ\ 535\text{-}88}$			
	$\ell = 555$ 2,7кг	2	без черт.	
7	Болт М12х30.58	4	ГОСТ 7798-70	
8	Гайка М12.5	4	ГОСТ 5915-70	
9	Шайба 12.65Г	4	ГОСТ 6402-70	
10	Гайка М16.5	16	ГОСТ 5915-70	
11	Шайба 16.65Г	8	ГОСТ 6402-70	

Инв.№подл. | Подп. и дата | Взам.инв.№

1.494-43.4-4 Лист 2

Формат А4

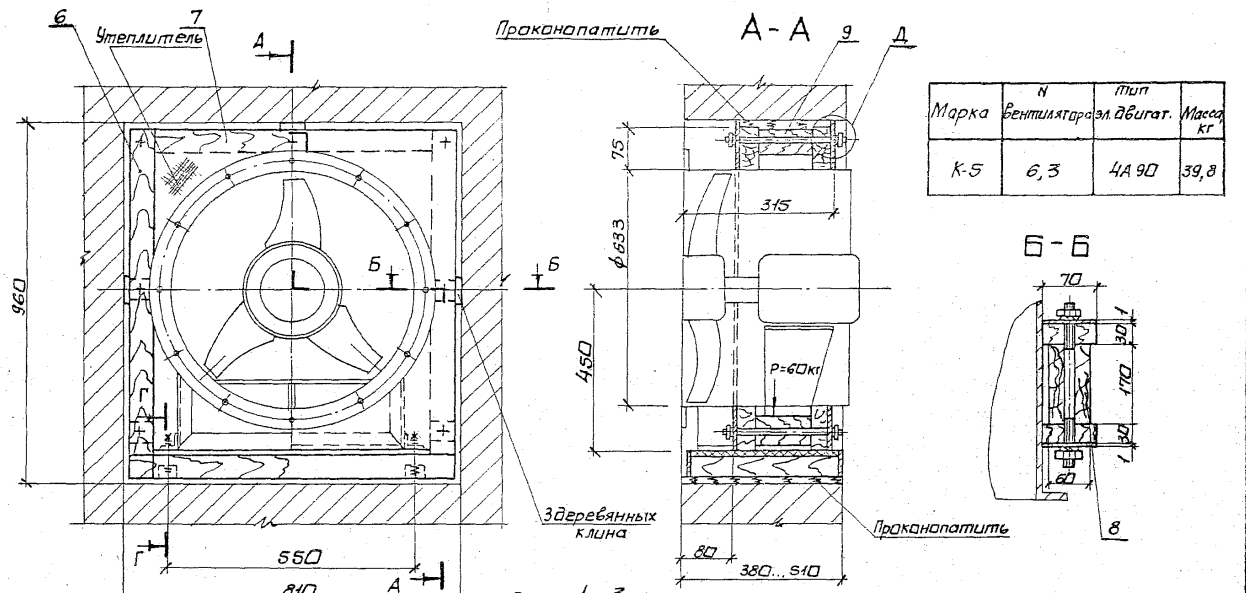

Марка	N вентилятора	Тип эл. двигат.	Масса кг
К-5	6,3	4А 90	39,8

1. Спецификацию см. листы 2 и 3.
2. Полосу (поз. 4) прибить к доске (поз. 10) гвоздями.

Н.контр.	Амбрас		
Нач.отд.	Хаврюченко		
Нач.гр.	Гребцов		
Вед.инж.	Павекова		
Вед.инж.	Иванова		

Кронштейн К-5 для установки вентилятора 8-06-300-6/25-6,3А в проеме кирпичной стены.

1.494-43.4-5

Стадия	Лист	Листов
Р	1	3

Харьковский Сантехпроект

25391-04 17

Формат А3

Поз.	Наименование	Кол.	Обозначение документа	Примеч.
1	Зашивка	4	1.494-43.4-55	
2	Шпилька	7	1.494-43.4-57-03	
3	Лист 1 ГОСТ 19903-74 / ОК3608 ГОСТ 16523-89			
	60×60 0,03кг	2	без черт.	
4	Лист 1 ГОСТ 19903-74 / ОК3608 ГОСТ 16523-89			
	100×780 0,6кг	2	без черт.	
6	Брус-3хв-70×30			
	ГОСТ 8486-86			
	ℓ=870 0,84кг	4	без черт.	
7	Брус-3хв-70×30			
	ГОСТ 8486-86			
	ℓ=780 0,75кг	2	без черт.	
8	Брус-3хв-60×80			
	ГОСТ 8486-86			
	ℓ=170 0,3кг	4	без черт.	
9	Брус-3хв-50×170			
	ГОСТ 8486-86			
	ℓ=780 2,3кг	1	без черт.	
10	Доска-3хв-70×370			
	ГОСТ 8486-86			
	ℓ=780 9,3кг	1	без черт.	

Поз.	Наименование	Кол.	Обозначение документа	Примеч.
11	Пластина 2Н-1-ТМКЦ-С-30			
	592×1260 ГОСТ 7338-90	1	без черт.	
	11,1кг			
13	Гайка М10.5	14	ГОСТ 5915-70	
14	Шайба 10.65Г	14	ГОСТ 6402-70	
15	Болт М20×100.58	4	ГОСТ 7798-70	
16	Гайка М20.5	4	ГОСТ 5915-70	
17	Шайба 20.65Г	4	ГОСТ 6402-70	
18	Шайба 20-02	4	ГОСТ 11371-78	

Инв.N подл. | Подп. и дата | Взам.инв.N

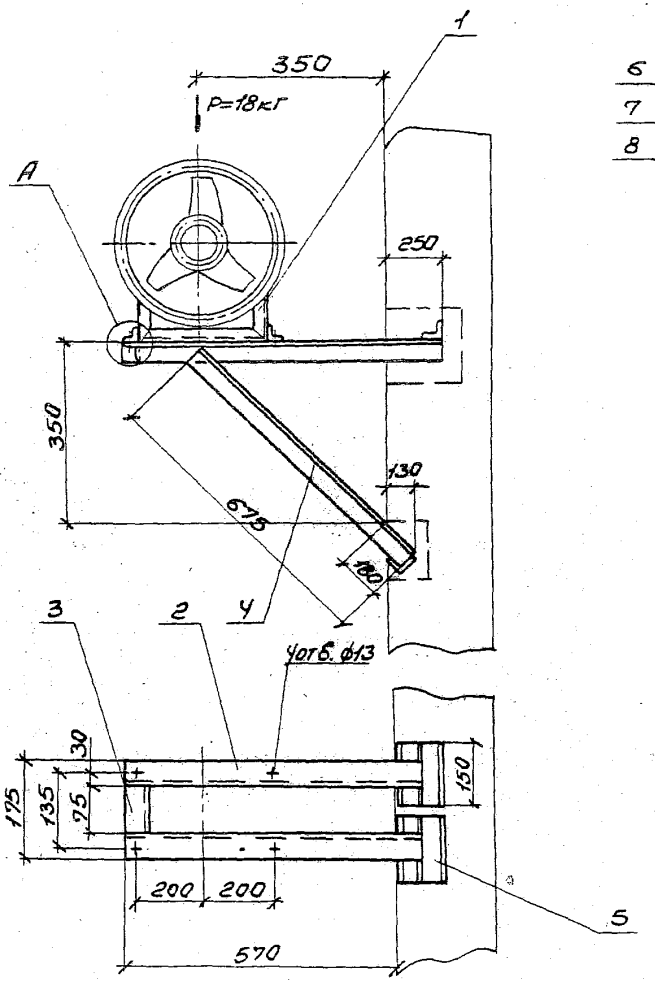

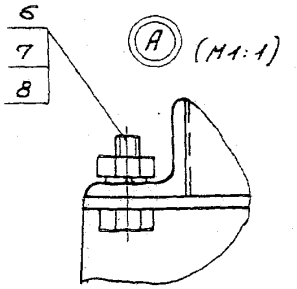

Марка	№ вентилятора	Тип электродвигателя	Масса, кг
К-6	4	АИР 56	20,4
		АИР 71	

Спецификацию см. лист 2.

				1.494-43.4-6			
Н. контр.	Амбрас			Кронштейн К-6 для установки вентилятора ВО-13-290-4 на кирпичной стене	Стадия	Лист	Листов
Нач. ОТО	Коверченко				Р	1	2
Нач. гр.	Евреюков				Харьковский Сантехпроект		
Вед. инж.	Извекова						
Вед. инж.	Иванова						

25391-04 19 Формат А3

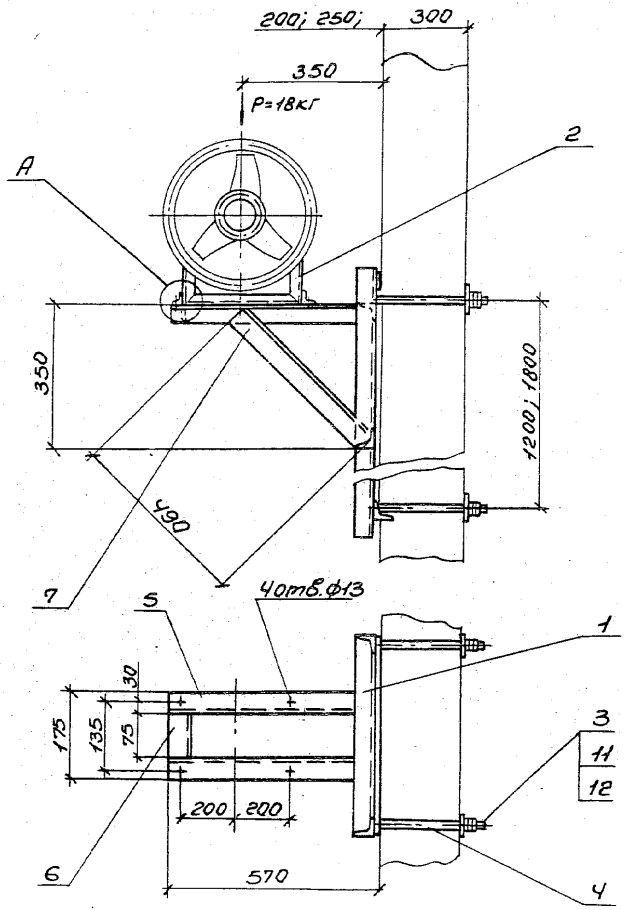

Марка	N вентилятора	Тип электродвигателя	Масса h=1200 кг	Масса h=1800 кг
К-7	4	AUP 56	38,3	44,1
		AUP 71		

Деталь – поз. 3 (М1:5)

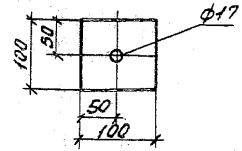

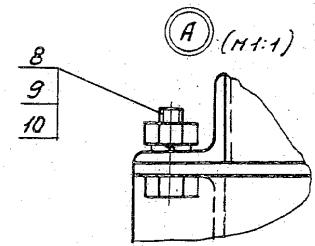

Спецификацию см. лист 2.

				1.494-43.4-7
Н.контр.	Андрас		Кронштейн К-7 для установки вентилятора ВО-13-290-4 на панельной стене	Стадия: Р; Лист: 1; Листов: 2
Нач.отд.	Коверченко			
Нач.гр.	Севрюков			Харьковский Сантехпроект
Вед.инж.	Извекова			
Вед.инж.	Иванова			

25391-04 20

Формат А3

Поз.	Наименование	Кол.	Обозначение документа	Примеч.
1	Рама	1	1.494-43.4-54	
2	Уголок $\frac{50\times50\times5\text{-}В\ ГОСТ\ 8509\text{-}86}{Ст3\ ГОСТ\ 535\text{-}88}$			
	$\ell = 820$ 3,09кг	2	без черт.	
3	Уголок $\frac{50\times50\times5\text{-}В\ ГОСТ\ 8509\text{-}86}{Ст3\ ГОСТ\ 535\text{-}88}$			
	$\ell = 75$ 0,28кг	1	без черт.	
4	Уголок $\frac{50\times50\times5\text{-}В\ ГОСТ\ 8509\text{-}86}{Ст3\ ГОСТ\ 535\text{-}88}$			
	$\ell = 675$ 2,54кг	2	без черт.	
5	Уголок $\frac{50\times50\times5\text{-}В\ ГОСТ\ 8509\text{-}86}{Ст3\ ГОСТ\ 535\text{-}88}$			
	$\ell = 150$ 0,56кг	4	без черт.	
6	Болт М12х30.58	4	ГОСТ 7798-70	
7	Гайка М12.5	4	ГОСТ 5915-70	
8	Шайба 12.65Г	4	ГОСТ 6402-70	

1.494-43.4-6 Лист 2

Формат А4

Поз.	Наименование	Кол.	Обозначение документа	Примеч.
1	Рама закладная	1	1.494-43.4-51-01	b=1200мм.
	Рама закладная	1	1.494-43.4-52-01	b=1800мм
2	Рама	1	1.494-43.4-54	
3	Лист $\frac{6\ ГОСТ\ 19903\text{-}74}{Ст3\ ГОСТ\ 14637\text{-}89}$			
	100х100 0,45кг	4	без черт.	
4	Шпилька	4	1.494-43.4-53	
5	Уголок $\frac{50\times50\times5\text{-}В\ ГОСТ\ 8509\text{-}86}{Ст3\ ГОСТ\ 535\text{-}88}$			
	$\ell = 560$ 2,1кг	2	без черт.	
6	Уголок $\frac{50\times50\times5\text{-}В\ ГОСТ\ 8509\text{-}86}{Ст3\ ГОСТ\ 535\text{-}88}$			
	$\ell = 75$ 0,28кг	1	без черт.	
7	Уголок $\frac{50\times50\times5\ ГОСТ\ 8509\text{-}86}{Ст3\ ГОСТ\ 535\text{-}88}$			
	$\ell = 490$ 1,8кг	2	без черт.	
8	Болт М12х30.58	4	ГОСТ 7798-70	
9	Гайка М12.5	4	ГОСТ 5915-70	
10	Шайба 12.65Г	4	ГОСТ 6402-70	
11	Гайка М16.5	16	ГОСТ 5915-70	
12	Шайба 16.65Г	8	ГОСТ 6402-70	

Инв.№ подл. | Подп. и дата | Взам.инв.№

1.494-43.4-7 Лист 2

25391-04 21 Формат А4

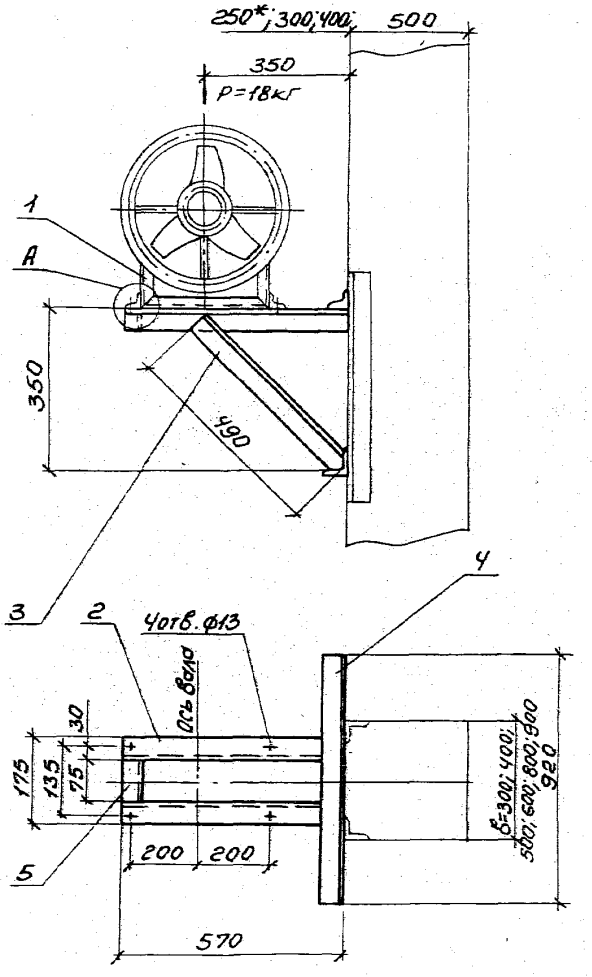

Марка	№ вентилятора	Тип электродвигателя	Масса кг
К-8	4	АИР56	21,7
		АИР71	

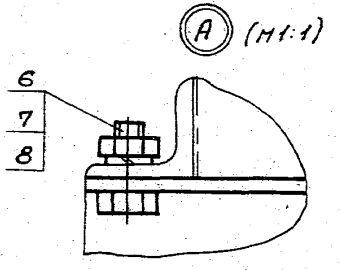

1. Спецификацию см. лист 2.
2.* Двухветвевая колонна.

				1494-43.4-8	
Н. контр.	Алфрас			Кронштейн К-8 для установки вентилятора ВД-13-290-4 на колонне, вариант 1	Стадия: Р; Лист: 1; Листов: 2
Нач. отд.	Кавернина				
Нач. гр.	Кобрюков				Харьковский Сантехпроект
Вед. инж.	Узбекова				
Вед. инж.	Иванова				

Формат А3

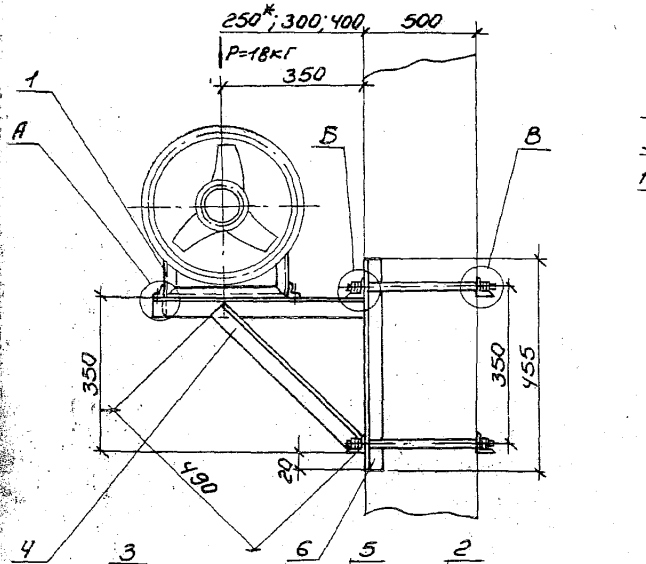

Марка	N вентилятора	Тип электродвигателя	Г при „В"						Масса
			300	400	500	600	800	900	
			мм						кг
К-9	4	АИР 56	370	470	570	670	870	970	43,3
		АИР 71							

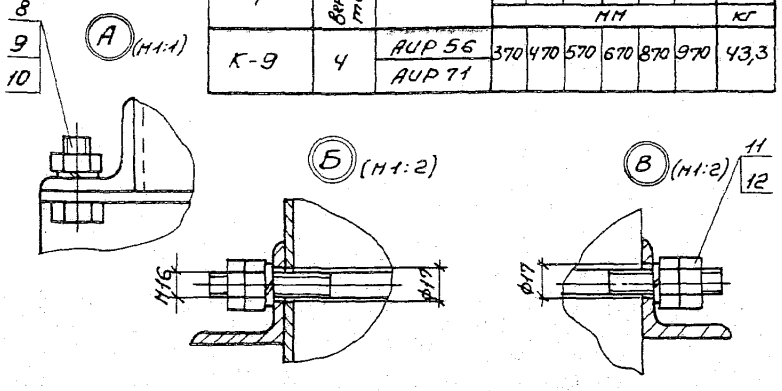

1. Спецификацию см. лист 2.
2. * Двухветвевая колонна.

				1.494-43.4-9			
Н.контр.	Амбрас			Кронштейн К-9 для установки вентилятора В0-13-290-4 на колонне, вариант 2	Стадия	Лист	Листов
Нач.отд.	Коверченко				Р	1	2
Нач.гр.	Скрюков				Харьковский сантехпроект		
Вед.инж.	Иванова						
Вед.инж.	Иванова						

25391-04 23 Формат А3

Поз.	Наименование	Кол.	Обозначение документа	Примеч.
1	Рама	1	1.494-43.4-54	
2	Уголок $\frac{50\times50\times5\text{-}В\ ГОСТ\ 8509\text{-}86}{Ст\ 3\ ГОСТ\ 535\text{-}88}$			
	ℓ=570 2,15кг	2	без черт.	
3	Уголок $\frac{50\times50\times5\text{-}В\ ГОСТ\ 8509\text{-}86}{Ст\ 3\ ГОСТ\ 535\text{-}88}$			
	ℓ=490 1,8кг	2	без черт.	
4	Уголок $\frac{50\times50\times5\text{-}В\ ГОСТ\ 8509\text{-}86}{Ст\ 3\ ГОСТ\ 535\text{-}88}$			
	ℓ=920 3,5кг	2	без черт.	
5	Уголок $\frac{50\times50\times5\text{-}В\ ГОСТ\ 8509\text{-}86}{Ст\ 3\ ГОСТ\ 535\text{-}88}$			
	ℓ=75 0,28кг	1	без черт.	
6	Болт М12х30.58	4	ГОСТ 7798-70	
7	Гайка М12.5	4	ГОСТ 5915-70	
8	Шайба 12.65Г	4	ГОСТ 6402-70	

1.494-43.4-8 Лист 2

Формат А4

Поз.	Наименование	Кол.	Обозначение документа	Примеч.
1	Рама	1	1.494-43.4-54	
2	Шпилька	4	1.494-43.4-53	
3	Уголок $\frac{50\times50\times5\text{-}В\ ГОСТ\ 8509\text{-}86}{Ст\ 3\ ГОСТ\ 535\text{-}88}$			
	ℓ=570 2,15кг	2	без черт.	
4	Уголок $\frac{50\times50\times5\text{-}В\ ГОСТ\ 8509\text{-}86}{Ст\ 3\ ГОСТ\ 535\text{-}88}$			
	ℓ=490 1,8кг	2	без черт.	
5	Уголок $\frac{63\times63\times5\text{-}В\ ГОСТ\ 8509\text{-}86}{Ст\ 3\ ГОСТ\ 535\text{-}88}$			
	ℓ=1020 4,9кг	4	без черт.	
6	Уголок $\frac{63\times63\times5\text{-}В\ ГОСТ\ 8509\text{-}86}{Ст\ 3\ ГОСТ\ 535\text{-}88}$			
	ℓ=455 2,19кг	2	без черт.	
7	Уголок $\frac{50\times50\times5\text{-}В\ ГОСТ\ 8509\text{-}86}{Ст\ 3\ ГОСТ\ 536\text{-}88}$			
	ℓ=75 0,28кг	1	без черт.	
8	Болт М12х30.58	4	ГОСТ 7798-70	
9	Гайка М12.5	4	ГОСТ 5915-70	
10	Шайба 12.65Г	4	ГОСТ 6402-70	
11	Гайка М16.5	16	ГОСТ 5915-70	
12	Шайба 16.65Г	8	ГОСТ 6402-70	

Инв.№подл. | Подп. и дата | Взам.инв.№

1.493-43.4-9 Лист 2

25391-04 24

Формат А4

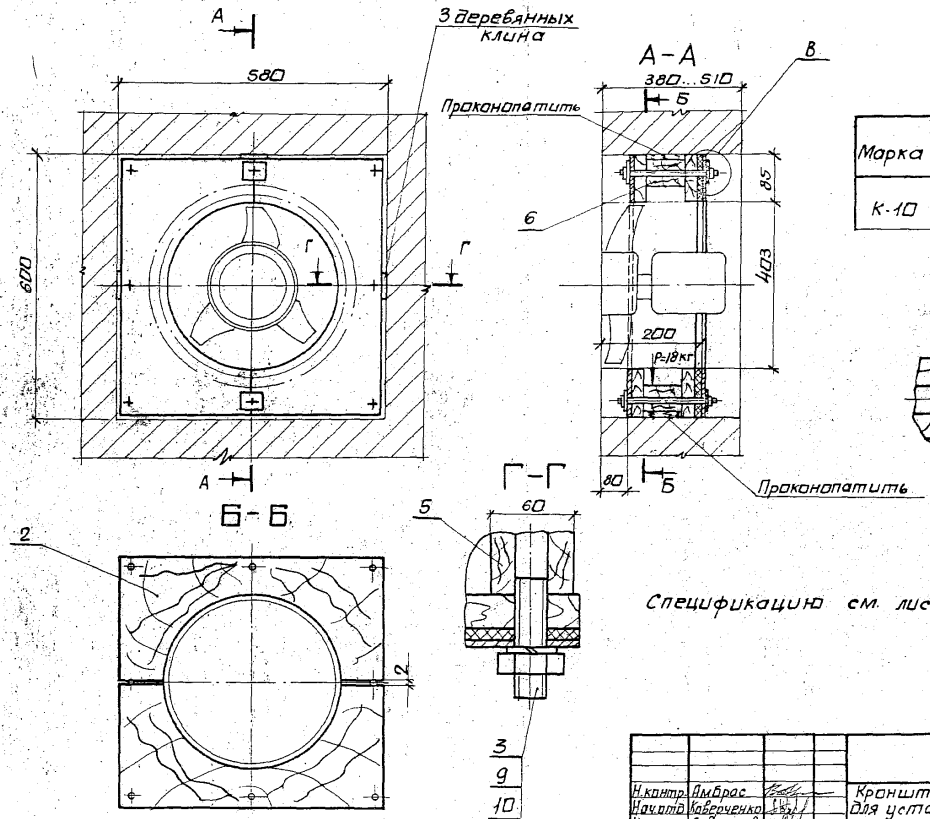

Марка	N вентилятора	Тип эл-двигат	Масса кг
К-10	4	4А90	17,3

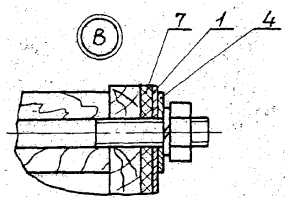

Спецификацию см. лист 2.

Н.контр.	Амбрас		
Нач.отд.	Коверченко		
Нач.гр.	Севрюков		
Вед.инж.	Извекова		
Вед.инж.	Иванова		

1.494-43.4-10

Кронштейн К-10 для установки вентилятора 80-13-290-4 в проеме кирпичной стены.

Стадия	Лист	Листов
Р	1	2

Харьковский Сантехпроект

25391-04 25

формат А3

Поз.	Наименование	Кол.	Обозначение документа	Примечан.
1	Зашивка	4	1.494-43.4-55-01	
2	Щит	4	1.494-43.4-56	
3	Шпилька	8	1.494-43.4-57-01	
4	Лист 1 ГОСТ 19903-74 ОК360В ГОСТ 16523-89			
	60×60 0,03кг	4	без черт.	
5	Брусок-3×в-60×80 ГОСТ 8486-86			
	ℓ=55 0,2кг	2	без черт.	
6	Брусок-3×в-60×55 ГОСТ 8486-86			
	ℓ=560 0,87кг	2	без черт.	
7	Пластина 2Н-1-ТМКщ-С-10 85×550 0,8кг			
	ГОСТ 7338-90	2	без черт.	
9	Гайка М10.5	16	ГОСТ 5915-70	
10	Шайба 10.65Г	16	ГОСТ 6402-70	

1.494-43.4-10 Лист 2

Формат А4

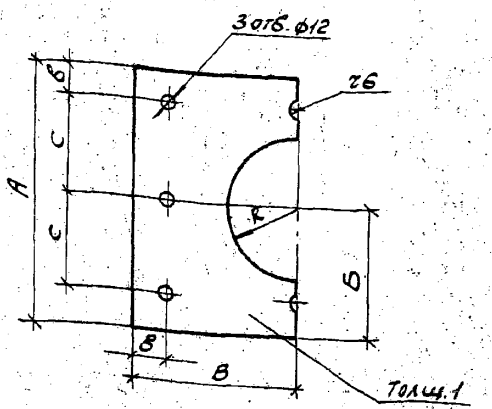

Обозначение	А	Б	В	С	R	в	Масса
	мм						кг
1.494-43.4-55	845	450	395	378	318	45	1,7
-01	574	287	280	287	203	45	0,9
-02	694	347	330	302	253	45	1,0
-03	814	407	400	362	318	45	1,2
-04	994	495	480	462	403	35	1,45
-05	1210	595	580	570	503	35	2,5
-06	1464	725	705	697	630	35	3,25
-07	994	495	490	462	403	35	1,5

Материал: Лист 1 ГОСТ 19903-74 ОК360В ГОСТ 16523-89

Взам. инв. № | Подп. и дата | Инв. № подл.

Н. контр.	Андрас	
Нач. отд.	Коверченко	
Нач. гр.	Севрюков	
Вед. инж.	Извекова	
Вед. инж.	Иванова	

1.494-43.4-55

Зашивка

Стадия	Лист	Листов
Р		1

Харьковский Сантехпроект

25391-04 26

Формат А4

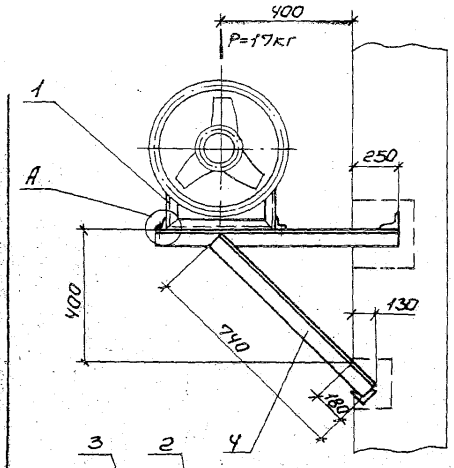

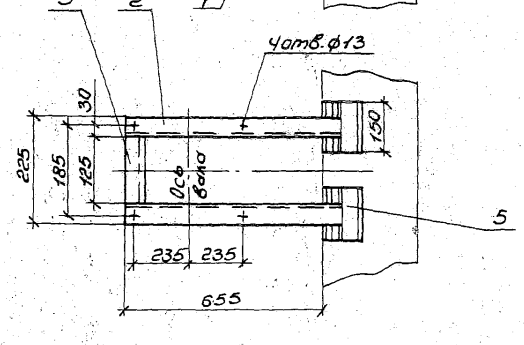

Марка	№ вентилятора	Тип электродвигателя	Масса, кг.
К-11	5	АИР 63	22,8

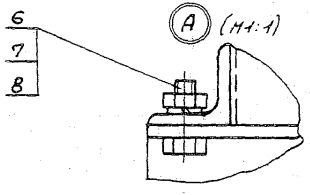

Спецификацию см. лист 2.

				1.494-43.4-11		
Н.контр.	Андрос		Кронштейн К-11 для установки вентилятора ВО-13-290-5 на кирпичной стене	Стадия	Лист	Листов
Нач.отд.	Коваленко			Р	1	2
Нач.гр.	Себроков			Харьковский Сантехпроект		
Вед.инж.	Извекова					
Вед.инж.	Иванова					

Формат А3

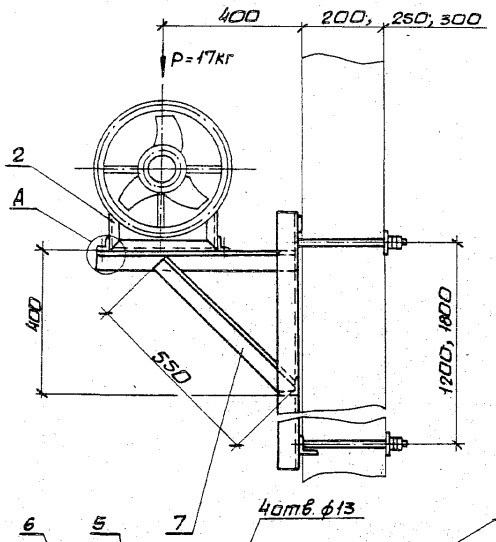

Марка	№ вентилятора	Тип электродвигателя	Масса h=1200 кг	Масса h=1800 кг
К-12	5	АИР 63	41,9	47,7

Деталь - поз. 4 (М1:5)

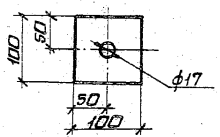

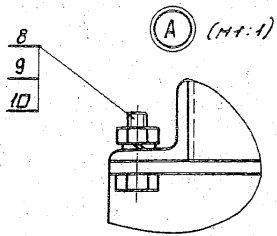

Спецификацию см. лист 2

				1.494-43.4-12		
Н. контр.	Амбрас			Кронштейн К-12 для установки вентилятора 80-13-290-5 на панельной стене.	Стадия	Лист	Листов
					Р	1	2
Нач. гр.	Севрюков				Харьковский Сантехпроект		
Вед. инж.	Извекова						
Вед. инж.	Иванова						

Формат А3

Поз.	Наименование	Кол.	Обозначение документа	Примеч.
1	Рама	1	1.494-43.4-54-01	
2	Уголок $\frac{50\times50\times5\text{-}8\ \text{ГОСТ}\ 8509\text{-}86}{\text{Ст}3\ \text{ГОСТ}\ 535\text{-}88}$			
	ℓ=905 3,4кг	2	без черт.	
3	Уголок $\frac{50\times50\times5\text{-}8\ \text{ГОСТ}\ 8509\text{-}86}{\text{Ст}3\ \text{ГОСТ}\ 535\text{-}88}$			
	ℓ=125 0,47кг	1	без черт.	
4	Уголок $\frac{50\times50\times5\text{-}8\ \text{ГОСТ}\ 8509\text{-}86}{\text{Ст}3\ \text{ГОСТ}\ 535\text{-}88}$			
	ℓ=740 2,8кг	2	без черт.	
5	Уголок $\frac{50\times50\times5\text{-}8\ \text{ГОСТ}\ 8509\text{-}86}{\text{Ст}3\ \text{ГОСТ}\ 535\text{-}88}$			
	ℓ=150 0,56кг	4	без черт.	

Поз.	Наименование	Кол.	Обозначение документа	Примеч.
1	Рама закладная	1	1.494-43.4-51-02	h=1200мм
	Рама закладная	1	1.494-43.4-52-02	h=1800мм
2	Рама	1	1.494-43.4-54-01	
3	Шпилька	4	1.494-43.4-53	
4	Лист $\frac{6\ \text{ГОСТ}\ 19903\text{-}74}{\text{Ст}3\ \text{ГОСТ}\ 535\text{-}88}$			
	100×100 0,45кг	4	без черт.	
5	Уголок $\frac{50\times50\times5\text{-}8\ \text{ГОСТ}\ 8509\text{-}86}{\text{Ст}3\ \text{ГОСТ}\ 535\text{-}88}$			
	ℓ=645 2,43кг	2	без черт.	
6	Уголок $\frac{50\times50\times5\text{-}8\ \text{ГОСТ}\ 8509\text{-}86}{\text{Ст}3\ \text{ГОСТ}\ 535\text{-}88}$			
	ℓ=125 0,47кг	1	без черт.	
7	Уголок $\frac{50\times50\times5\text{-}8\ \text{ГОСТ}\ 8509\text{-}86}{\text{Ст}3\ \text{ГОСТ}\ 535\text{-}88}$			
	ℓ=550 2,07кг	2	без черт.	
8	Болт М12×30.58	4	ГОСТ 7798-70	
9	Гайка М12.5	4	ГОСТ 5915-70	
10	Шайба 12.65Г	4	ГОСТ 6402-70	
11	Гайка М16.5	16	ГОСТ 5915-70	
12	Шайба 16.65Г	8	ГОСТ 6402-70	

Инв. № подл. | Подп. и дата | Взам. инв. №

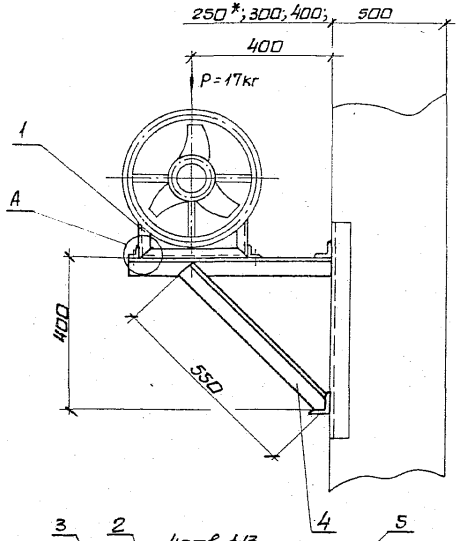

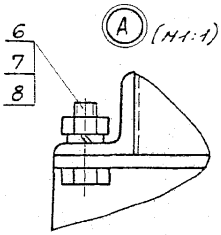

Марка	N вентилятора	Тип электродвигателя	Масса, кг
К-13	5	АИР-63	24,5

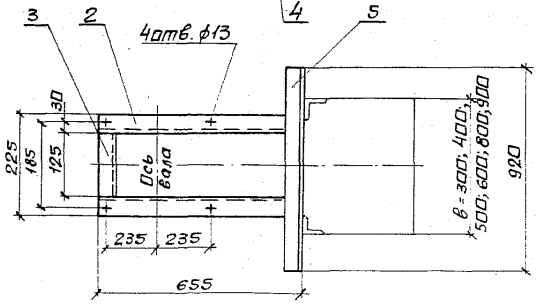

1. Спецификацию см. лист 2.
2. * Двухветвевая колонна.

				1494-43.4-13		
Н.контр.	Амбрас			Кронштейн К-13 для установки вентилятора В0-13-290-5 на колонне, вариант 1.	Стадия	Лист	Листов
Начотд.	Каберечный				Р	1	2
Нач.гр.	Севрюкова				Харьковский Сантехпроект		
Вед.инж.	Иванова						
Вед.инж.	Иванова						

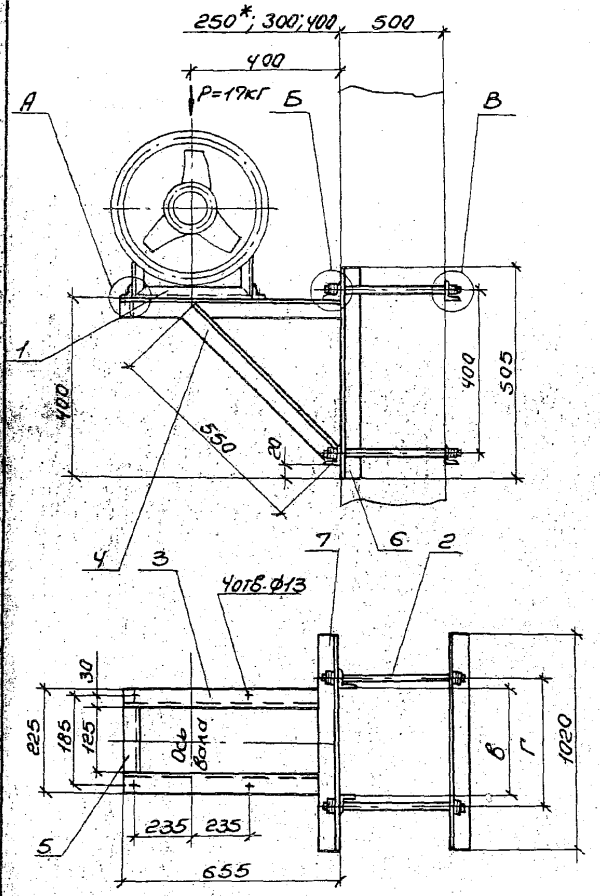

Марка	№ вентилятора	Тип электродвигателя	Г при В						Масса
			300	400	500	600	800	900	
			мм						кг
К-14	5	АИР63	370	470	570	670	870	970	46,8

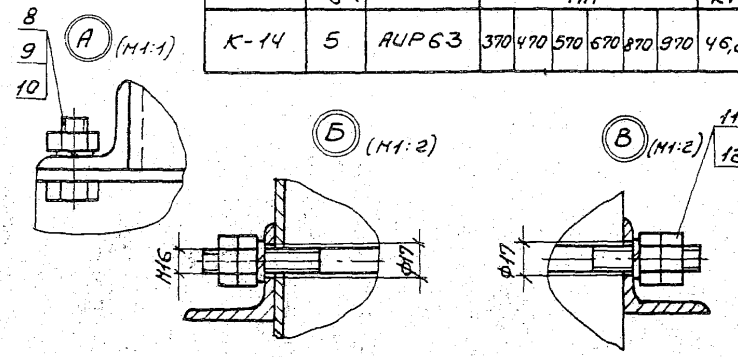

1. Спецификацию см. лист 2.
2. * Двухветвевая колонна.

				1.494-43.4-14		
Н.контр.	Андрос			Кронштейн К-14 для установки вентилятора 80-13-290-5 на колонне, вариант 2	Стадия	Лист	Листов
Нач.отд.	Ковернченко				Р	1	2
Нач.гр.	Севрюков				Харьковский Сантехпроект		
Вед.инж.	И.Зекова						
Вед.инж.	И.Баснова						

Формат А3

Поз.	Наименование	Кол.	Обозначение документа	Примеч.
1	Рама	1	1.494-43.4-54.01	
2	Уголок 50х50х5-В ГОСТ 8509-86 / Ст3 ГОСТ 535-88			
	ℓ=655 2,5кг	2	без черт.	
3	Уголок 50х50х5-В ГОСТ 8509-86 / Ст3 ГОСТ 535-88			
	ℓ=125 0,47кг	1	без черт.	
4	Уголок 50х50х5-В ГОСТ 8509-86 / Ст3 ГОСТ 535-88			
	ℓ=550 2,07кг	2	без черт.	
5	Уголок 50х50х5-В ГОСТ 8509-86 / Ст3 ГОСТ 535-88			
	ℓ=920 3,5кг	2	без черт.	
6	Болт М12х30.58	4	ГОСТ 7798-70	
7	Гайка М12.5	4	ГОСТ 5915-70	
8	Шайба 12.65Г	4	ГОСТ 6402-70	

1.494-43.4-13 Лист 2

формат А4

Поз.	Наименование	Кол.	Обозначение документа	Примеч.
1	Рама	1	1.494-43.4-54.01	
2	Шпилька	4	1.494-43.4-53	
3	Уголок 50х50х5-В ГОСТ 8509-86 / Ст3 ГОСТ 535-88			
	ℓ=655 2,5кг	2	без черт.	
4	Уголок 50х50х5-В ГОСТ 8509-86 / Ст3 ГОСТ 535-88			
	ℓ=550 2,07кг	2	без черт.	
5	Уголок 50х50х5-В ГОСТ 8509-86 / Ст3 ГОСТ 535-88			
	ℓ=125 0,47кг	1	без черт.	
6	Уголок 63х63х5-В ГОСТ 8509-86 / Ст3 ГОСТ 535-88			
	ℓ=505 2,43кг	2	без черт.	
7	Уголок 63х63х5-В ГОСТ 8509-86 / Ст3 ГОСТ 535-88			
	ℓ=1020 4,9кг	4	без черт.	
8	Болт М12х30.58	4	ГОСТ 7798-70	
9	Гайка М12.5	4	ГОСТ 5915-70	
10	Шайба 12.65Г	4	ГОСТ 6402-70	
11	Гайка М16.5	16	ГОСТ 5915-70	
12	Шайба 16.65Г	8	ГОСТ 6402-70	

Инв.№подл. | Подп. и дата | Взам.инв.№

1.494-43.4-14 Лист 2

формат А4

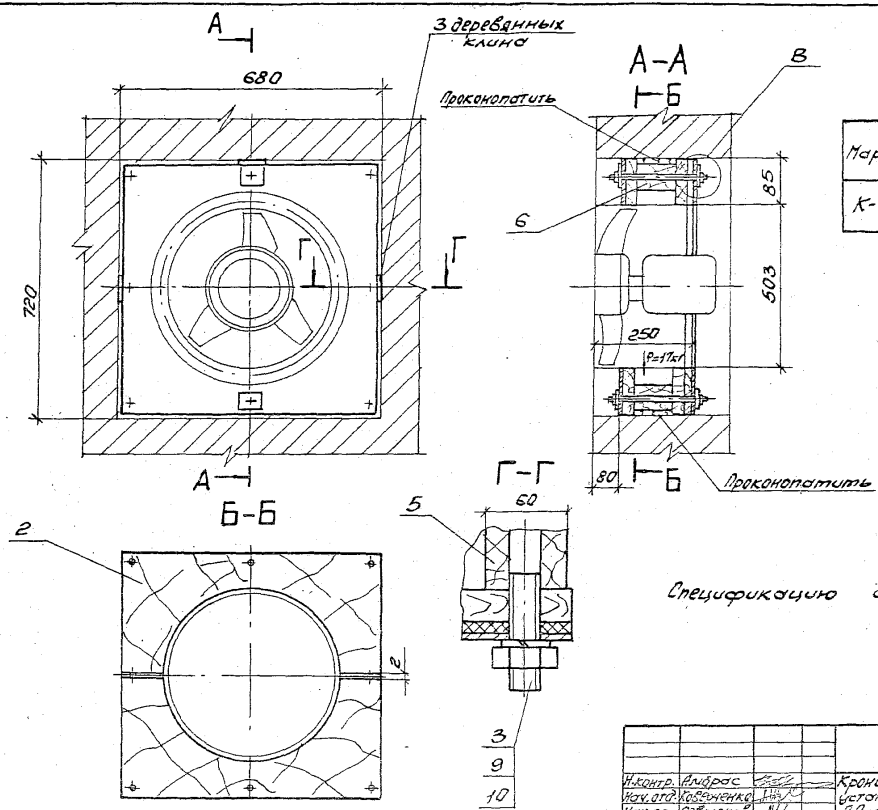

Марка	N вентилятора	Тип эл. двигателя	Масса кг
К-15	5	АИР63	22,4

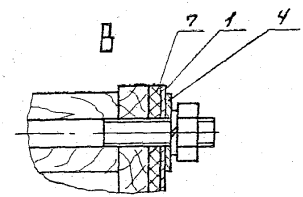

Спецификацию см. лист 2.

				1.494-43.4-15			
Н.контр.	Амбрас			Кронштейн К-15 для установки вентилятора ВО-13-290-5 в проеме кирпичной стены	Стадия	Лист	Листов
Нач.отд.	Ковеленко				Р	1	2
Нач.гр.	Севрюков				Харьковский Сантехпроект		
Вед.инж.	Извекова						
Вед.инж.	Иванова						

25391-04 33

Формат А3

Поз.	Наименование	Кол.	Обозначение документа	Примеч.
1	Зашивка	4	1.494-43.4-55-02	
2	Щит	4	1.494-43.4-56-01	
3	Шпилька	8	1.494-43.4-57-02	
4	Лист 1 ГОСТ 19903-74			
	ОК 360В ГОСТ 16523-89			
	60×60 0,03 кг	4	без черт.	
5	Брусок-3хв-60×80			
	ГОСТ 8486-86			
	ℓ=105	4	без черт.	
6	Брусок-3хв-60×105			
	ГОСТ 8486-86			
	ℓ=660	2	без черт.	
7	Пластина 2Н-1-ТМКЩ-С-10			
	100×650 1,1кг			
	ГОСТ 7338-90	2	без черт.	
9	Гайка М10.5	16	ГОСТ 5915-70	
10	Шайба 10.65Г	16	ГОСТ 6402-70	

1.494-43.4-15 Лист 2

Формат А4

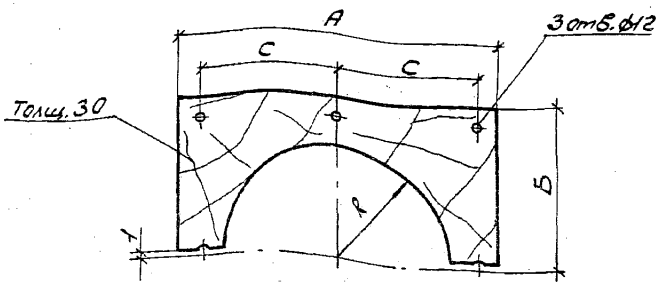

Обозначение	А	Б	С	R	Масса
	мм				кг
1.494-43.4-56	574	287	287	212	2,0
-01	694	347	302	262	2,5
-02	814	407	362	327	3,5

Материал: Доска-3хв ГОСТ 8486-86

Взам. инв. №

Подп. и дата

Инв. № подл.

Н. контр.	Амбрас	
Нач. отд.	Коверченко	
Нач. гр.	Севрюков	
Вед. инж.	Извекова	
Вед. инж.	Иванова	

1.494-43.4-56

Щит

Стадия	Лист	Листов
Р	1	2

Харьковский Сантехпроект

25391-04 34

Формат А4

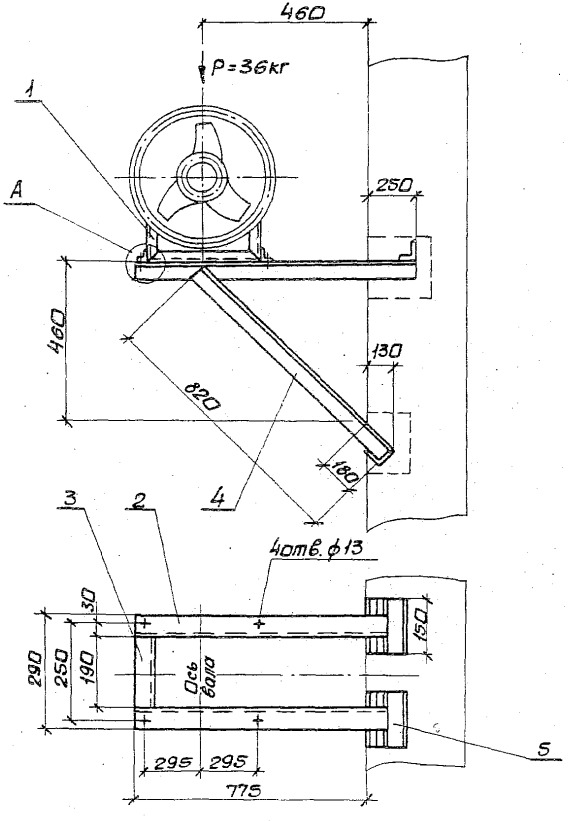

Марка	N вентилятора	тип электро-двигателя	Масса, кг
К-16	6,3	АИР 71	26,7
		АИР 80	

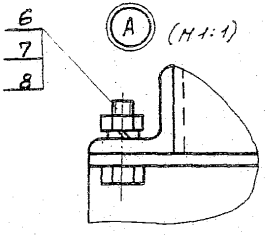

Спецификацию см. лист 2.

				1.494-43.4-16		
Н.контр.	Амбрас			Кронштейн К-16 для установки вентилятора 80-13-290-6,3 на кирпичной стене.	Стадия	Лист	Листов
Нач.отд.	Коверченко				Р	1	2
Нач.гр.	Гебраков				Харьковский Сантехпроект		
Вед.инж.	Цвекова						
Вед.инж.	Иванова						

Формат А3

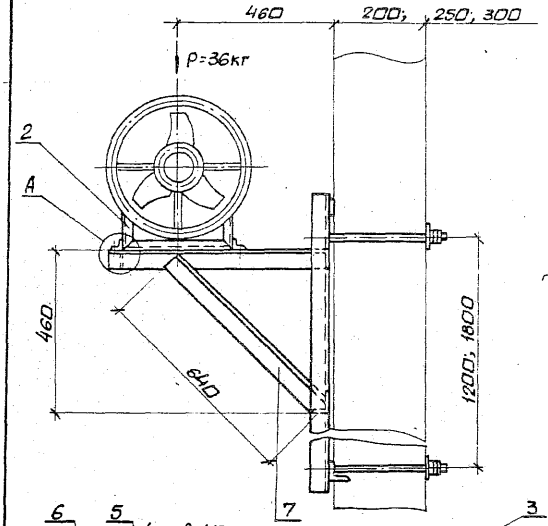

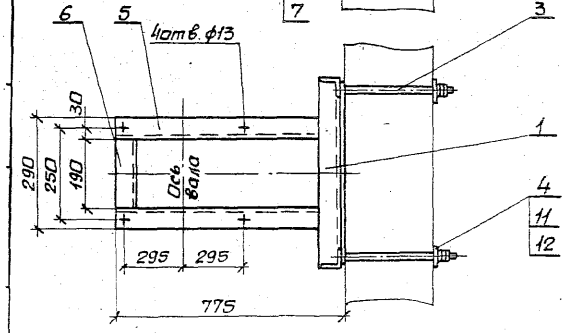

Деталь - поз. 4

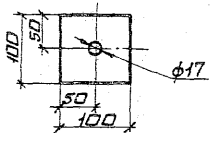

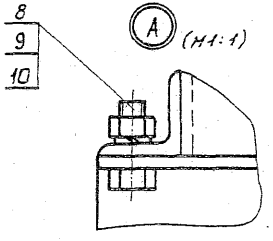

Марка	№ вентилятора	Тип электродвигателя	Масса n=1200	Масса n=1800
			кг	
К-17	6,3	АИР 71	46,8	52,6
		АИР 80		

Спецификацию см. лист 2.

				1.494-43.4-17	
Н. контр.	Амбрас		Кронштейн К-17 для установки вентилятора ВО-13-290-6,3 на панельной стене	Стадия	Лист	Листов
Нач. отд.	Коверченко			Р	1	2
Нач. гр.	Себерюков			Харьковский сантехпроект		
Вед. инж.	Узбекова					
Вед. инж.	Иванова					

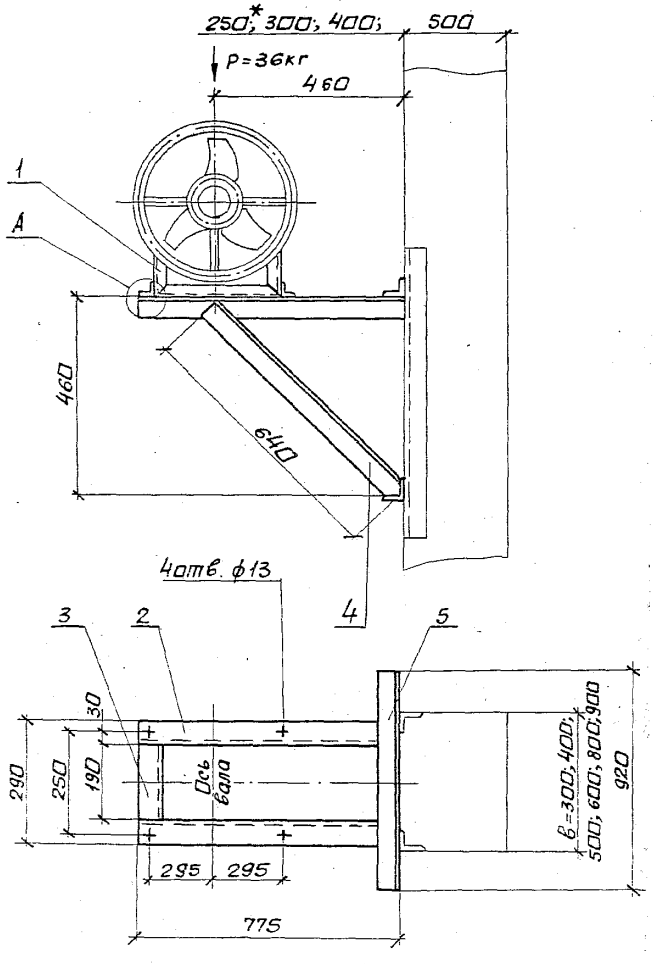

Марка	N вентилятора	Тип электродвигателя	Масса, кг
К-18	6,3	АИР 71	28,3
		АИР 80	

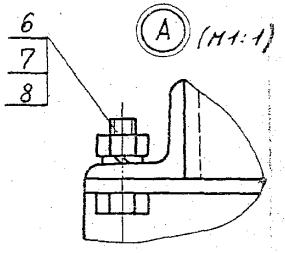

1. Спецификацию см. лист 2.
2.* Двухветвевая колонна.

				1.494-43.4-18			
Н.контр.	Амбрас			Кронштейн К-18 для установки вентилятора ВО-13-290-6,3 на колонне, вариант 1.	Стадия	Лист	Листов
Нач.отд.	Коверченко				Р	1	2
Нач.гр.	Севчаков				Харьковский сантехпроект		
Вед.инж.	Цевекова						
Вед.инж.	Иванова						

25391-04 37 формат А3

Поз.	Наименование	Кол.	Обозначение документа	Примеч.
1	Рама	1	1.494-43.4-54-02	
2	Уголок 50х50х5-В ГОСТ 8509-86 / Ст3 ГОСТ 535-88			
	ℓ=1025 3,8кг	2	без черт.	
3	Уголок 50х50х5-В ГОСТ 8509-86 / Ст3 ГОСТ 535-88			
	ℓ=190 0,72кг	1	без черт.	
4	Уголок 50х50х5-В ГОСТ 8509-86 / Ст3 ГОСТ 535-88			
	ℓ=820 3,1кг	2	без черт.	
5	Уголок 50х50х5-В ГОСТ 8509-86 / Ст3 ГОСТ 535-88			
	ℓ=150 0,56кг	4	без черт.	
6	Болт М12х30.58	4	ГОСТ 7798-70	
7	Гайка М12.5	4	ГОСТ 5915-70	
8	Шайба 12.65Г	4	ГОСТ 6402-70	

1.494-43.4-16 Лист 2

Формат А4

Поз.	Наименование	Кол.	Обозначение документа	Примеч.
1	Рама закладная	1	1.494-43.4-51-03	h=1200мм.
	Рама закладная	1	1.494-43.4-52-03	h=1500мм
2	Рама	1	1.494-43.4-54-02	
3	Шпилька	4	1.494-43.4-53	
4	Лист 6 ГОСТ 19903-74 / Ст3 ГОСТ 14637-89			
	100х100 0,45кг	4	без черт.	
5	Уголок 50х50х5-В ГОСТ 8509-86 / Ст3 ГОСТ 535-88			
	ℓ=765 2,9кг	2	без черт.	
6	Уголок 50х50х5-В ГОСТ 8509-86 / Ст3 ГОСТ 535-88			
	ℓ=190 0,72кг	1	без черт.	
7	Уголок 50х50х5-В ГОСТ 8509-86 / Ст3 ГОСТ 535-88			
	ℓ=640 2,4кг	2	без черт.	
8	Болт М12х30.58	4	ГОСТ 7798-70	
9	Гайка М12.5	4	ГОСТ 5915-70	
10	Шайба 12.65Г	4	ГОСТ 6402-70	
11	Гайка М16.5	16	ГОСТ 5915-70	
12	Шайба 16.65Г	8	ГОСТ 6402-70	

Инв.№ подл. | Подп. и дата | Взам.инв.№

1.494-43.4-17 Лист 2

Формат А4

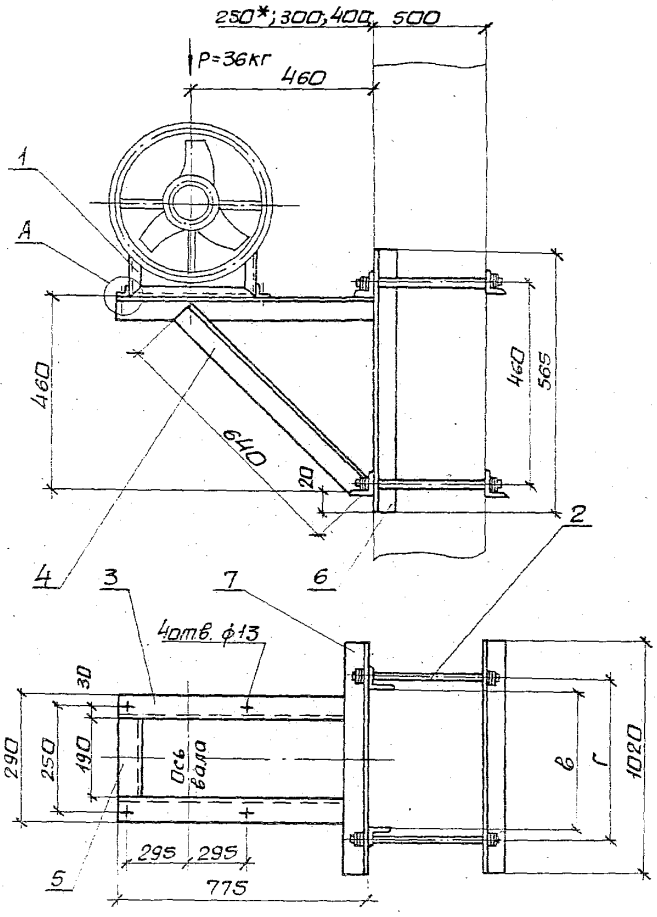

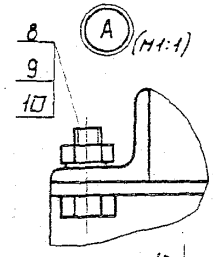

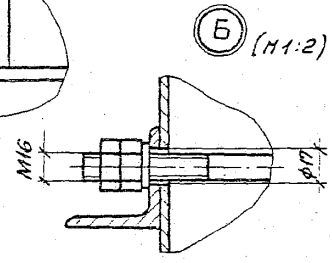

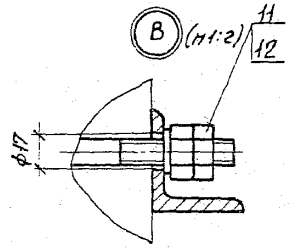

Марка	№ вентилятора	Тип электродвигателя	г при „в" 300	400	500	600	800	900 (мм)	Масса (кг)
К-19	6,3	АИР 71 / АИР 80	370	470	570	670	870	900	49,9

1. Спецификацию см. лист 2.
2.* Двухветвевая колонна.

				1.494-43.4-19		
Н.контр.	Амбрас		Кронштейн К-19 для установки вентилятора 80-13-290-6,3 на колонне, вариант 2.	Стадия	Лист	Листов
Нач.отд.	Коверченко			Р	1	2
Нач.гр.	Сеньков			Харьковский Сантехпроект		
Вед.инж.	Изверкова					
Вед.инж.	Иванова					

Поз.	Наименование	Кол.	Обозначение документа	Примечан.
1	Рама	1	1.494-43.4-54-02	
2	Уголок 50х50х5-В ГОСТ 8509-86 Ст3 ГОСТ 535-88			
	ℓ=775 2,92кг	2	без черт.	
3	Уголок 50х50х5-В ГОСТ 8509-86 Ст3 ГОСТ 535-88			
	ℓ=190 0,72кг	1	без черт.	
4	Уголок 50х50х5-В ГОСТ 8509-86 Ст3 ГОСТ 535-88			
	ℓ=640 2,4кг	2	без черт.	
5	Уголок 50х50х5-В ГОСТ 8509-86 Ст3 ГОСТ 535-88			
	ℓ=920 3,5кг	2	без черт.	
6	Болт М12х30.58	4	ГОСТ 7798-70	
7	Гайка М12.5	4	ГОСТ 5915-70	
8	Шайба 12.65Г	4	ГОСТ 6402-70	

Поз.	Наименование	Кол.	Обозначение документа	Примеч.
1	Рама	1	1.494-43.4-54-02	
2	Шпилька	4	1.494-43.4-53	
3	Уголок 50х50х5-В ГОСТ 8509-86 Ст3 ГОСТ 535-88			
	ℓ=775 2,92кг	2	без черт.	
4	Уголок 50х50х5-В ГОСТ 8509-86 Ст3 ГОСТ 535-88			
	ℓ=640 2,4кг	2	без черт.	
5	Уголок 50х50х5-В ГОСТ 8509-86 Ст3 ГОСТ 535-88			
	ℓ=190 0,72кг	1	без черт.	
6	Уголок 63х63х5-В ГОСТ 8509-86 Ст3 ГОСТ 535-88			
	ℓ=565 2,13кг	2	без черт.	
7	Уголок 63х63х5-В ГОСТ 8509-86 Ст3 ГОСТ 535-88			
	ℓ=1020 4,9кг	2	без черт.	
8	Болт М12х30.58	4	ГОСТ 7798-70	
9	Гайка М12.5	4	ГОСТ 5915-70	
10	Шайба 12.65Г	4	ГОСТ 6402-70	
11	Гайка М16.5	16	ГОСТ 5915-70	
12	Шайба 16.65Г	8	ГОСТ 6402-70	

Инв. № подл. | Подп. и дата | Взам. инв. №

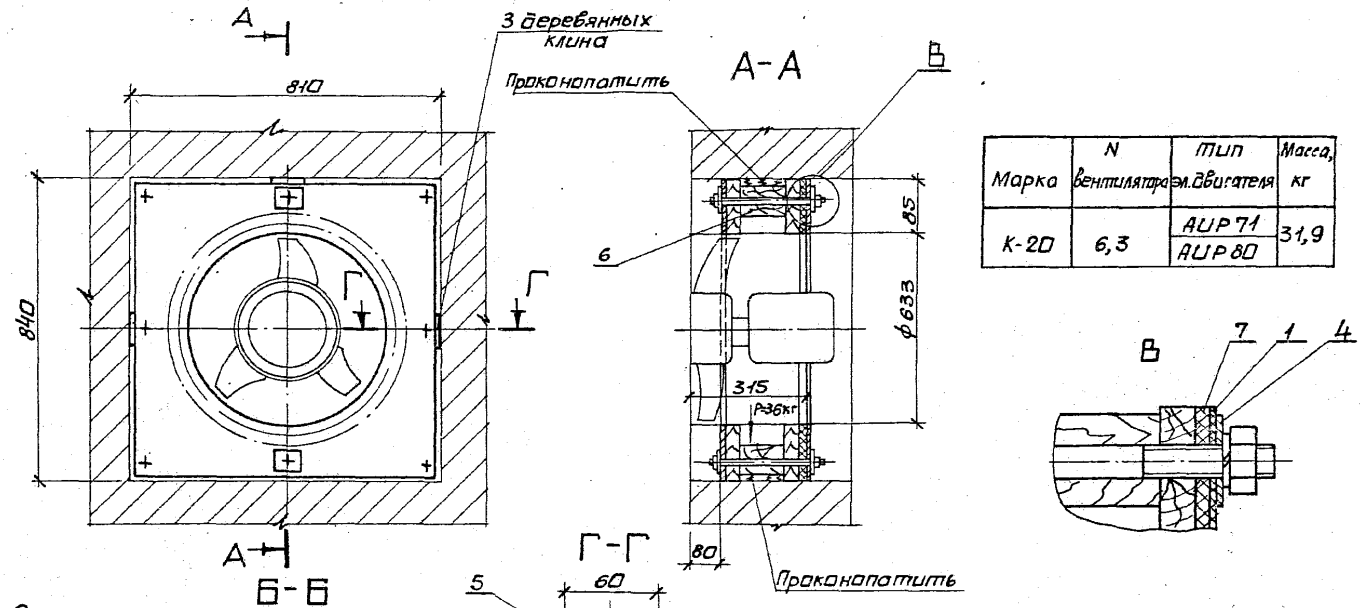

Марка	N вентилятора	Тип эл.двигателя	Масса, кг
К-20	6,3	АИР 71	31,9
		АИР 80	

Спецификацию см. лист 2.

Н.контр.	Амбрас		
Нач.отд.	Коверченко		
Нач.гр.	Северков		
Вед.инж.	Шверкова		
Вед.инж.	Швечова		

1.494-43.4-20

Кронштейн К-20 для установки вентилятора ВО-13-290-6,3 в проеме кирпичной стены.

Стадия	Лист	Листов
Р	1	2

Харьковский Сантехпроект

Формат А3

Поз.	Наименование	Кол.	Обозначение документа	Примеч.
1	Зошивка	4	1.494-43.4-55-03	
2	Щит	4	1.494-43.4-56-02	
3	Шпилька	8	1.494-43.4-57	
4	Лист 1 ГОСТ 19903-74 / ОК360В ГОСТ 16523-89			
	60×60 0,03кг	4	без черт.	
5	Брусок-3хв-60х80			
	ГОСТ 8486-86			
	ℓ=170 0,38кг	4	без черт.	
6	Брусок-3хв.-60х170			
	ГОСТ 8486-86			
	ℓ=790 3,7кг	2	без черт.	
7	Пластина 2Н-1-Т-ТНК ~~Ц-Ц-10~~			
	100×780 1,2кг			
	ГОСТ 7338-90	2	без черт.	
9	Гайка М10.5	16	ГОСТ 5915-70	
10	Шайба 10.65Г	16	ГОСТ 6402-70	

Инв. № подл. | Подп. и дата | Взам. инв. №

1.494-43.4-20 Лист 2

формат А4

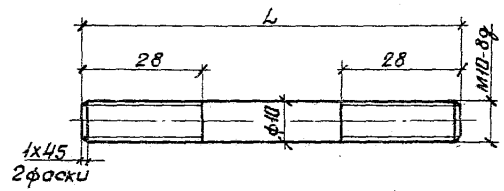

Обозначение	L мм	Масса кг
1.494-43.4-57	275	0,17
-01	160	0,1
-02	210	0,13
-03	220	0,135
-04	300	0,185
-05	400	0,25
-06	460	0,3

Материал: Круг 10 ГОСТ 2590-88 / Ст3 ГОСТ 535-88

Н.контр.	Амбрас		
Нач.отд.	Коверченко		
Нач.гр.	Севрюков		
Вед.инж.	Извекова		
Вед.инж.	Иванова		

1.494-43.4-57

Шпилька

Стадия	Лист	Листов
Р		1

Харьковский Сантехпроект

Инв. № подл. | Подп. и дата | Взам. инв. №

25391-04 42 формат А4

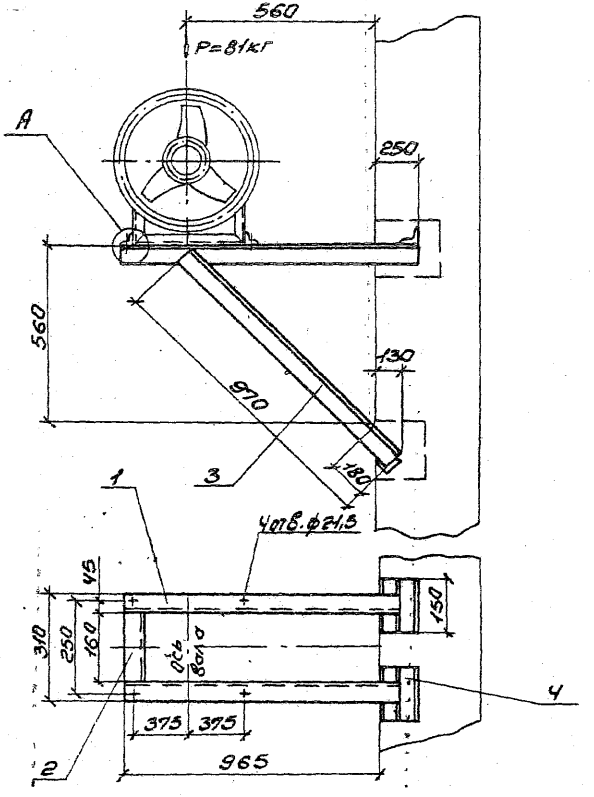

Марка	N вентилятора	Тип электродвигателя	Масса, кг
К-21	8	АИР80	28,7
		АИР100	

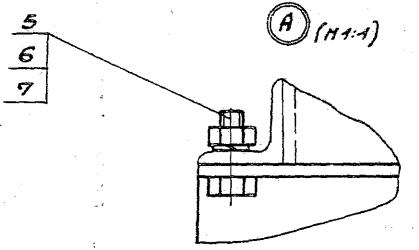

Спецификацию см. лист 2.

				1.494-43.4-21			
Н.контр.	Амбрас			Кронштейн К-21 для установки вентилятора ВО-13-290-8 на кирпичной стене	Стадия	Лист	Листов
Нач.отд.	Коверченко				Р	1	2
Нач.гр.	Серфюков				Харьковский Сантехпроект		
Вед.инж.	Извеков						
Вед.инж.	Иванова						

25391-04 43

Формат А3

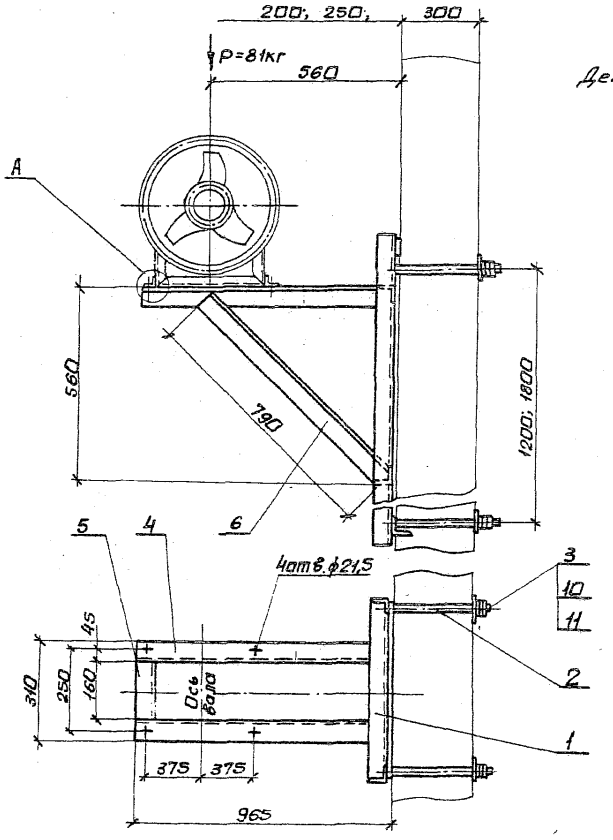

Деталь - поз.3

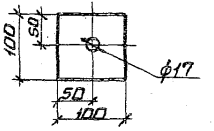

Марка	N вентилятора	Тип электродвигателя	Масса	
			h-1200	h-1800
			кг	
К-22	8	АИР 80	46,0	51,8
		АИР 100		

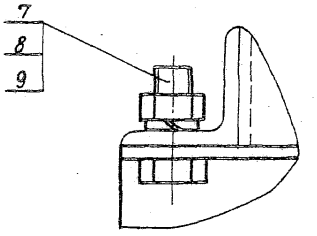

Спецификацию см. лист 2.

				1.494-43.4-22	
Н.контр.	Амбрас			Кронштейн К-22 для установки вентилятора ВО-13-290-8 на панельной стене.	Стадия: Р; Лист: 1; Листов: 2
Нач.отд.	Коверченко				
Нач.гр.	Севрюков				Харьковский Сантехпроект
Вед.инж.	Шевелева				
Вед.инж.	Иванова				

25391-04 44

Формат А3

Инв.№ подл. | Подп. и дата | Взам.инв.№

Поз.	Наименование	Кол.	Обозначение документа	Примеч.
1	Уголок 75х75х5-В ГОСТ 8509-86 / Ст3 ГОСТ 535-88			
	ℓ=1215 6,53кг	2	без черт.	
2	Уголок 75х75х5-В ГОСТ 8509-86 / Ст3 ГОСТ 535-88			
	ℓ=160 0,86кг	1	без черт.	
3	Уголок 75х75х5-В ГОСТ 8509-86 / Ст3 ГОСТ 535-88			
	ℓ=970 5,2кг	2	без черт.	
4	Уголок 75х75х5-В ГОСТ 8509-86 / Ст3 ГОСТ 535-88			
	ℓ=150 0,85кг	4	без черт.	
5	Болт М20х45.58	4	ГОСТ 7798-70	
6	Гайка М20.5	4	ГОСТ 5915-70	
7	Шайба 20.65Г	4	ГОСТ 6402-70	

1.494-43.4-21 Лист 2

Формат А4

Поз.	Наименование	Кол.	Обозначение документа	Примеч.
1	Рама закладная	1	1.494-43.4-51-04	h=1200мм
	Рама закладная	1	1.494-43.4-52-04	h=1800мм
2	Шпилька	4	1.494-43.4-53	
3	Лист 6 ГОСТ 19903-74 / Ст3 ГОСТ 14637-89			
	60х60 0,45кг	4	без черт.	
4	Уголок 75х75х5-В ГОСТ 8509-86 / Ст3 ГОСТ 535-88			
	ℓ=955 5,14кг	2	без черт.	
5	Уголок 75х75х5-В ГОСТ 8509-86 / Ст3 ГОСТ 535-88			
	ℓ=160 0,86кг	1	без черт.	
6	Уголок 75х75х5-В ГОСТ 8509-86 / Ст3 ГОСТ 535-88			
	ℓ=790 4,25кг	2	без черт.	
7	Болт М20х45.58	4	ГОСТ 7798-70	
8	Гайка М20.5	4	ГОСТ 5915-70	
9	Шайба 20.65Г	4	ГОСТ 6402-70	
11	Гайка М16.5	16	ГОСТ 5915-70	
12	Шайба 16.65Г	8	ГОСТ 6402-70	

Инв.№подл. | Подп. и дата | Взам.инв.№

1.494-43.4-22 Лист 2

Формат А4

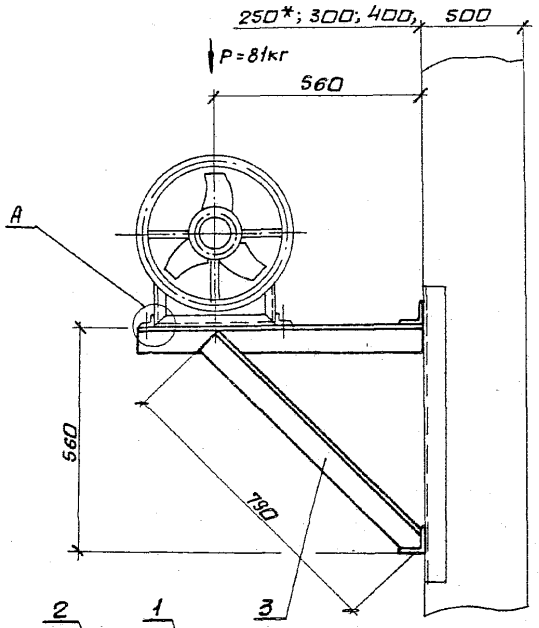

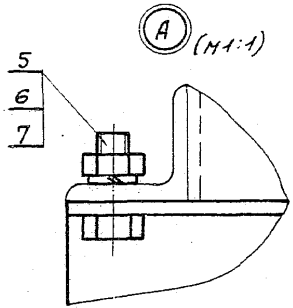

Марка	N вентилятора	Тип электродвигателя	Масса, кг
К-23	8	АИР 80	30,1
		АИР100	

1. Спецификацию см. лист 2.
2. * Двухветвевая колонна.

Н.контр.	Амбрас			1.494-43.4-23	
Нач.отд.	Коверченко			Кронштейн К-23 для установки вентилятора 80-13-290-8 на колонне, вариант 1.	Стадия: Р; Лист: 1; Листов: 2
Нач.гр.	Сеферков				Харьковский Сантехпроект
Вед.инж.	Узбекова				
Вед.инж.	Иванова				

25391-04 46

Формат А3

Инв.№ подл. | Подп. и дата | Взам. инв.№

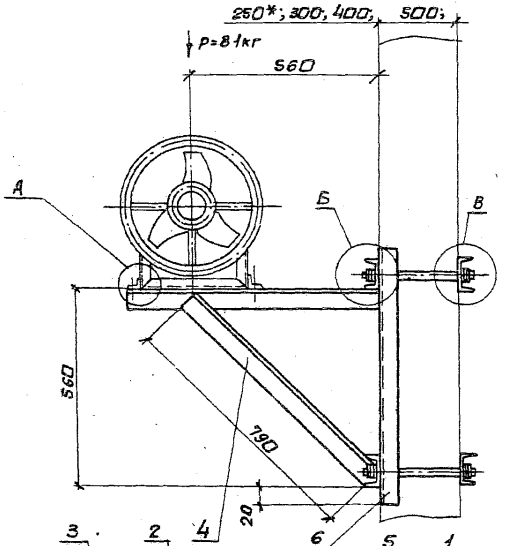

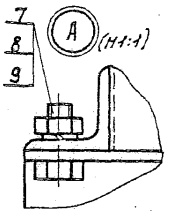

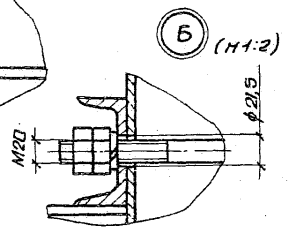

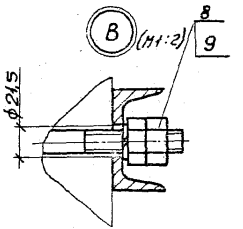

Марка	N вентилятора	Тип электродвигателя	г при „в" 200	400	500	600	800	900	Масса
			мм						кг
К-24	8	АИР 80	380	480	580	680	880	980	65,2
		АИР 100							

1. Спецификацию см. лист 2.
2. * Двухветвевая колонна.

				1.494-43.4-24	
Н.контр.	Амбрас			Кронштейн К-24 для установки вентилятора ВО-13-290-8 на колонне, вариант 2.	Стадия Р / Лист 1 / Листов 2
Нач.отд.	Коверченко				Харьковский Сантехпроект
Нач.гр.	Севрюков				
Вед.инж.	Извекова				
Вед.инж.	Иванова				

25391-04 47 формат А3

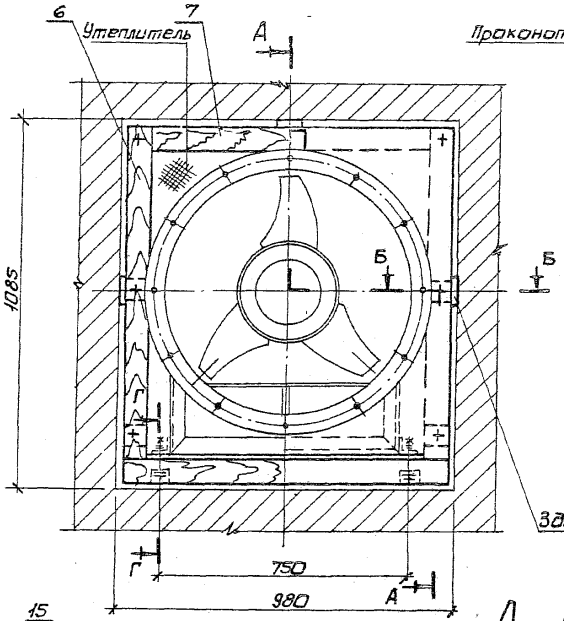

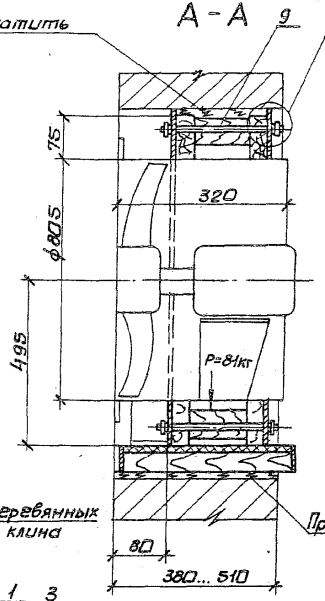

Марка	N вентилятора	Тип эл. двигат.	Масса, кг
К-25	8	АИР 80	51,9
		АИР 100	

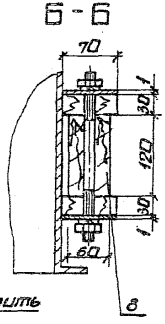

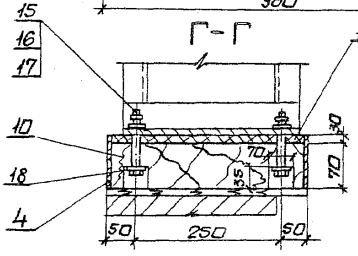

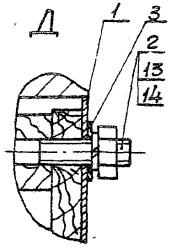

1. Спецификацию см. листы 2 и 3.
2. Полосу (поз. 4) прибить к доске (поз. 10) гвоздями.

1.494-43.4-25

Н. контр.	Амбрас		
Нач. отд.	Каверченко		
Нач. гр.	Сербинов		
Вед. инж.	Извекова		
Вед. инж.	Иванова		

Кронштейн К-25 для установки вентилятора ВО-13-290-8 Б при проеме кирпичной стены.

Стадия	Лист	Листов
Р	1	3

Харьковский Сантехпроект

25891-04 48

Формат А3

Поз.	Наименование	Кол.	Обозначение документа	Примечан.
1	Уголок 75х75х5-В ГОСТ 8509-86 Ст3 ГОСТ 535-88			
	ℓ=965 5,15кг	2	без черт.	
2	Уголок 75х75х5-В ГОСТ 8509-86 Ст3 ГОСТ 535-88			
	ℓ=160 0,86кг	1	без черт.	
3	Уголок 75х75х5-В ГОСТ 8509-86 Ст3 ГОСТ 535-88			
	ℓ=790 4,25кг	2	без черт.	
4	Уголок 75х75х5-В ГОСТ 8509-86 Ст3 ГОСТ 535-88			
	ℓ=920 4,95кг	2	без черт.	
5	Болт М20х45.58	4	ГОСТ 7798-70	
6	Гайка М20.5	4	ГОСТ 5915-70	
7	Шайба 20.65Г	4	ГОСТ 6402-70	

1.494-43.4-23 Лист 2

Формат А4

Поз.	Наименование	Кол.	Обозначение документа	Примеч.
1	Шпилька	4	1.494-43.4-53	
2	Уголок 75х75х5-В ГОСТ 8509-86 Ст3 ГОСТ 535-88			
	ℓ=965 5,15кг	2	без черт.	
3	Уголок 75х75х5-В ГОСТ 8509-86 Ст3 ГОСТ 535-88			
	ℓ=160 0,86кг	1	без черт.	
4	Уголок 75х75х5-В ГОСТ 8509-86 Ст3 ГОСТ 535-88			
	ℓ=790 4,25кг	2	без черт.	
5	Швеллер 8 ГОСТ 8240-89 Ст3 ГОСТ 535-88			
	ℓ=1080 7,6кг	4	без черт.	
6	Швеллер 8 ГОСТ 8240-89 Ст3 ГОСТ 535-88			
	ℓ=680 4,8кг	2	без черт.	
7	Болт М20х45.58	4	ГОСТ 7798-70	
8	Гайка М20.5	20	ГОСТ 5915-70	
9	Шайба 20.65Г	12	ГОСТ 6402-70	

Инв. № подл. | Подп. и дата | Взам. инв. №

1.494-43.4-24 Лист 2

Формат А4

Поз.	Наименование	Кол.	Обозначение документа	Примеч.
1	Зашивка	4	1.494-43.4-55-04	
2	Шпилька	7	1.494-43.4-57-03	
3	Лист 1 ГОСТ 19903-74 / ВСт3кп2 ГОСТ 16523-89			
	60х60 0,03кг	2	без черт.	
4	Лист 1 ГОСТ 19903-74 / ВСт3кп2 ГОСТ 16523-89			
	100х950 0,75кг	2	без черт.	
6	Брус - 3х6 - 70х30			
	ГОСТ 8486-86			
	ℓ=995 0,96кг	4	без черт.	
7	Брус - 3х6 - 70х30			
	ГОСТ 8486-86			
	ℓ=950 0,92кг	2	без черт.	
8	Брус - 3х6 - 60х80			
	ГОСТ 8486-86			
	ℓ=120 0,26кг	4	без черт.	
9	Брус - 3х6 - 50х120			
	ГОСТ 8486-86			
	ℓ=950 2,6кг	1	без черт.	
10	Доска - 3х6 - 70х350			
	ГОСТ 8486-86			
	ℓ=950 10,7кг	1	без черт.	

Инв.№подл. | Подп. и дата | Взам.инв.№

Поз.	Наименование	Кол.	Обозначение документа	Примеч.
11	Пластина 2Н-1-ТНКЦ-с.30 350х810 133кг / ГОСТ 7338-90	1	без черт.	
13	Гайка М10.5	14	ГОСТ 5915-70	
14	Шайба 10.65Г	14	ГОСТ 6402-70	
15	Болт М20х100.58	4	ГОСТ 7798-70	
16	Гайка М20.5	4	ГОСТ 5915-70	
17	Шайба 20.65Г	4	ГОСТ 6402-70	
18	Шайба 20-02	4	ГОСТ 11371-78	

Инв.№подл. | Подп. и дата | Взам.инв.№

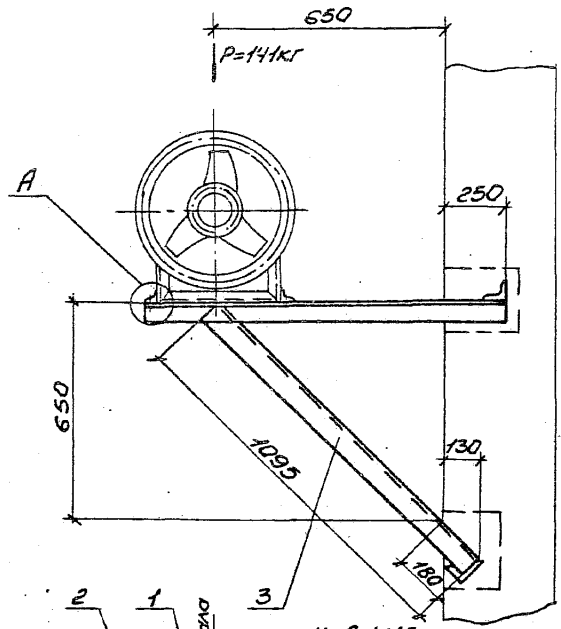

Марка	Nвентилятора	Тип электродвигателя	Масса кг
К-26	10	АИР 80	32,1
		АИР-100	

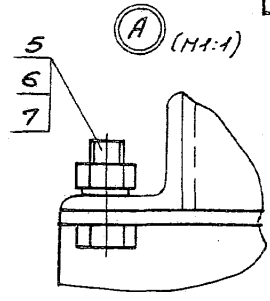

Спецификацию см. лист 2.

Н.контр.	Алябрас			1.494-43.4-26	
Нач.отд.	Коверченко				
Нач.гр.	Сеферюков			Кронштейн К-26 для установки вентилятора В0-13-290-10 на кирпичной стене	Стадия: Р; Лист: 1; Листов: 2
Вед.инж.	Узбекова				
Ст.инж.	Иванова				Харьковский Сантехпроект

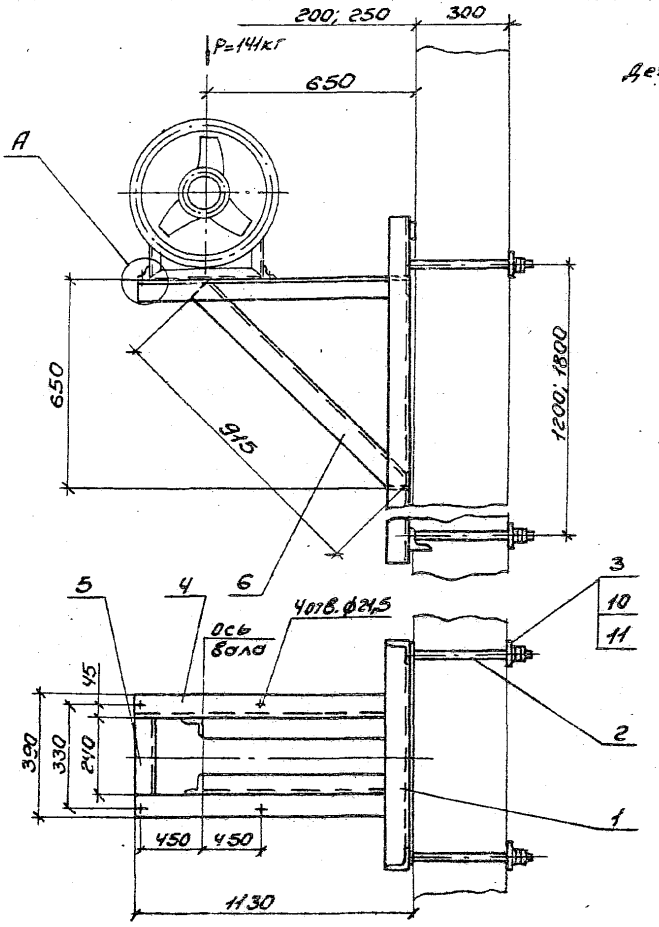

Деталь - поз. 3 (М1:5)

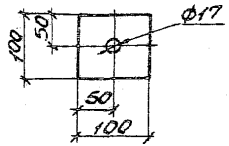

Марка	N вентилятора	Тип электродвигателя	Масса h=1200 кг	Масса h=1800 кг
К-27	10	АИР112	51,3	57,1

(А) (М1:1)

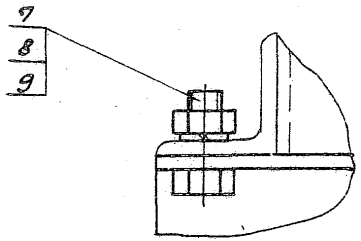

Спецификацию см. лист 2.

Н.контр.	Андрас		1.494-43.4-27	
Нач.отд.	Коверченко		Кронштейн К-27 для установки вентилятора ВО-13-290-10 на панельной стене	Стадия: Р; Лист: 1; Листов: 2
Нач.гр.	Севрюков			Харьковский Сантехпроект
Вед.инж.	Извекова			
Вед.инж.	Иванова			

Инв. N подл. | Подп. и дата | Взам. инв. N

Поз.	Наименование	Кол.	Обозначение документа	Примеч.
1	Уголок $\frac{75\times75\times5\text{-}B\ ГОСТ8509\text{-}86}{Ст3\ ГОСТ535\text{-}88}$			
	ℓ=1380 7,4кг	2	без черт.	
2	Уголок $\frac{75\times75\times5\text{-}B\ ГОСТ8509\text{-}86}{Ст3\ ГОСТ535\text{-}88}$			
	ℓ=240 1,3кг	1	без черт.	
3	Уголок $\frac{75\times75\times5\text{-}B\ ГОСТ8509\text{-}86}{Ст3\ ГОСТ535\text{-}88}$			
	ℓ=1095 5,9кг	2	без черт.	
4	Уголок $\frac{75\times75\times5\text{-}B\ ГОСТ8509\text{-}86}{Ст3\ ГОСТ535\text{-}88}$			
	ℓ=150 0,85кг	4	без черт.	
5	Болт М20х45.58	4	ГОСТ 7798-70	
6	Гайка М20.5	4	ГОСТ 5915-70	
7	Шайба 20.65Г	4	ГОСТ 6402-70	

1.494-43.4-26 Лист 2

Формат А4

Поз.	Наименование	Кол.	Обозначение документа	Примеч.
1	Рама закладная	1	1.494-43.4-51-05	h=1200мм.
	Рама закладная	1	1.494-43.4-52-05	h=1800мм.
2	Шпилька	4	1.494-43.4-53	
3	Лист $\frac{6\ ГОСТ19903\text{-}74}{Ст3\ ГОСТ14637\text{-}89}$			
	60х60 0,45кг	4	без черт.	
4	Уголок $\frac{75\times75\times5\text{-}B\ ГОСТ8509\text{-}86}{Ст3\ ГОСТ535\text{-}88}$			
	ℓ=1120 6,0кг	2	без черт.	
5	Уголок $\frac{75\times75\times5\text{-}B\ ГОСТ8509\text{-}86}{Ст3\ ГОСТ535\text{-}88}$			
	ℓ=240 1,3кг	1	без черт.	
6	Уголок $\frac{75\times75\times5\text{-}B\ ГОСТ8509\text{-}86}{Ст3\ ГОСТ535\text{-}88}$			
	ℓ=915 4,9кг	2	без черт.	
7	Болт М20х45.58	4	ГОСТ 7798-70	
8	Гайка М20.5	4	ГОСТ 5915-70	
9	Шайба 20.65Г	4	ГОСТ 6402-70	
10	Гайка М16.5	16	ГОСТ 5915-70	
11	Шайба 16.65Г	8	ГОСТ 6402-70	

Инв.№подл. | Подп. и дата | Взам.инв.№

1.494-43.4-27 Лист 2

Формат А4

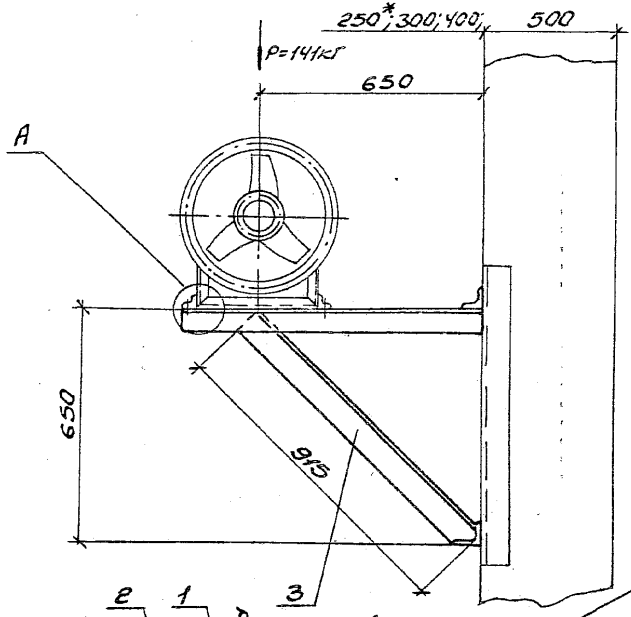

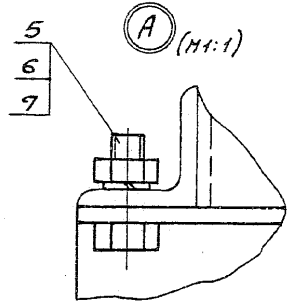

Марка	N вентилятора	Тип электродвигателя	Масса, кг
К-28	10	АИР 112	33,8

1. Спецификацию см. лист 2.
2.* Двухветвевая колонна.

				1.494-43.4-28	
Н. контр.	Алферов			Кронштейн К-28 для установки вентилятора В0-13-290-10 на колонне, вариант 1	Стадия: Р; Лист: 1; Листов: 2
Нач. отд.	Коберченко				Харьковский Сантехпроект
Нач. гр.	Сребняков				
Вед. инж.	Извекова				
Вед. инж.	Иванова				

Инв. № подл. | Подп. и дата | Взам. инв. №

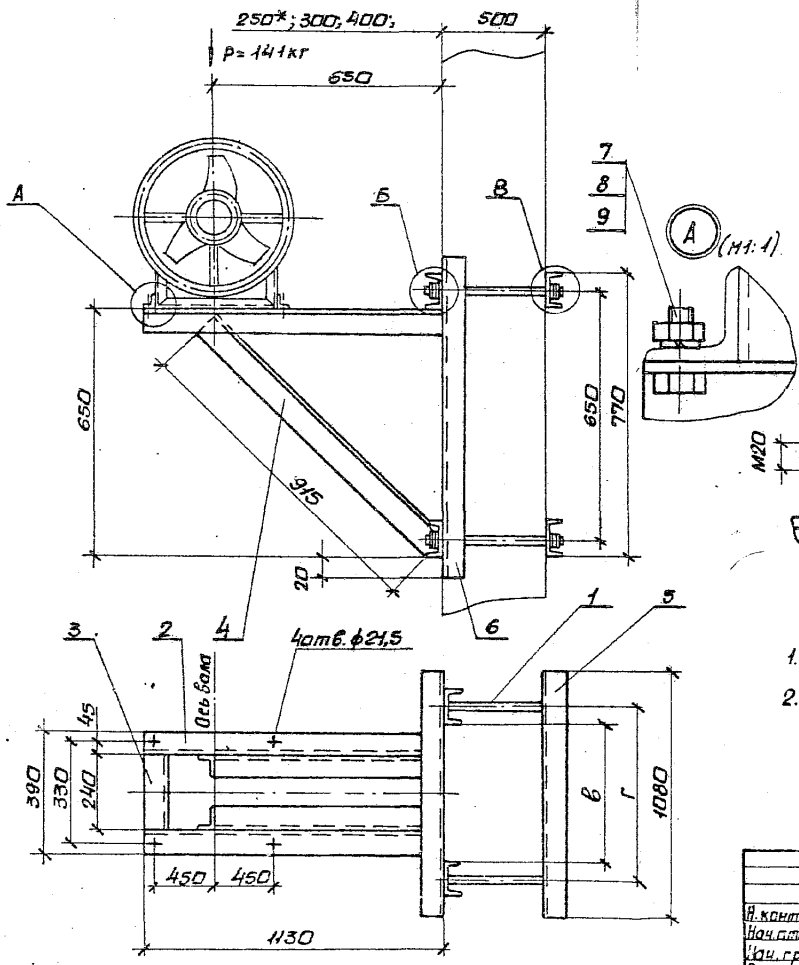

Марка	N вентилятора	Тип вентилятора	г при „в" 300	400	500	600	800	900	Масса, кг
			мм						кг
К-29	10	АИР112	380	480	580	680	880	980	71,2

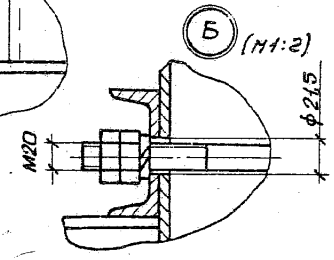

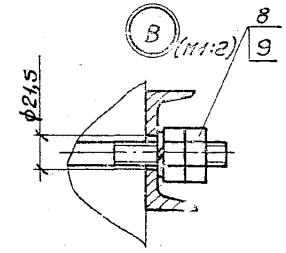

1. Спецификацию см. лист 2.
2. * Двухветвевая колонна.

				1.494-43.4-29			
Н. контр.	Амбрас			Кронштейн К-29 для установки вентилятора ВО-13-290-10 на колонне, вариант 2.	Стадия	Лист	Листов
Нач. отд.	Коверченко				Р	1	2
Нач. гр.	Сеорюков				Харьковский Сантехпроект		
Вед. инж.	Извекова						
Вед. инж.	Иванова						

25391-04 55 формат А3

Поз.	Наименование	Кол.	Обозначение документа	Примеч.
1	Уголок $\frac{75\times75\times5\text{-}B\ \text{ГОСТ}\ 8509\text{-}86}{\text{Ст}3\ \text{ГОСТ}\ 535\text{-}88}$			
	ℓ=1130 6,0кг	2	без черт.	
2	Уголок $\frac{75\times75\times5\text{-}B\ \text{ГОСТ}\ 8509\text{-}86}{\text{Ст}3\ \text{ГОСТ}\ 535\text{-}88}$			
	ℓ=240 1,3кг	1	без черт.	
3	Уголок $\frac{75\times75\times5\text{-}B\ \text{ГОСТ}\ 8509\text{-}86}{\text{Ст}3\ \text{ГОСТ}\ 535\text{-}88}$			
	ℓ=915 4,9кг	2	без черт.	
4	Уголок $\frac{75\times75\times5\text{-}B\ \text{ГОСТ}\ 8509\text{-}86}{\text{Ст}3\ \text{ГОСТ}\ 535\text{-}88}$			
	ℓ=920 4,9кг	2	без черт.	
5	Болт М20х45.58	4	ГОСТ 7798-70	
6	Гайка М20.5	4	ГОСТ 5915-70	
7	Шайба 20.65Г	4	ГОСТ 6402-70	

1.494-43.4-28 Лист 2

Формат А4

Поз.	Наименование	Кол.	Обозначение документа	Примеч.
1	Шпилька	4	1.494-43.4-53	
2	Уголок $\frac{75\times75\times5\text{-}B\ \text{ГОСТ}\ 8509\text{-}86}{\text{Ст}3\ \text{ГОСТ}\ 535\text{-}88}$			
	ℓ=1130 6,0кг	2	без черт.	
3	Уголок $\frac{75\times75\times5\text{-}B\ \text{ГОСТ}\ 8509\text{-}86}{\text{Ст}3\ \text{ГОСТ}\ 535\text{-}88}$			
	ℓ=240 1,3кг	1	без черт.	
4	Уголок $\frac{75\times75\times5\text{-}6\ \text{ГОСТ}\ 8509\text{-}93}{\text{Ст}3\ \text{ГОСТ}\ 535\text{-}86}$			
	ℓ=915 4,9кг	2	без черт.	
5	Швеллер $\frac{8\ \text{ГОСТ}\ 8240\text{-}89}{\text{Ст}3\ \text{ГОСТ}\ 535\text{-}88}$			
	ℓ=1080 7,6кг	4	без черт.	
6	Швеллер $\frac{8\ \text{ГОСТ}\ 8240\text{-}89}{\text{Ст}3\ \text{ГОСТ}\ 535\text{-}88}$			
	ℓ=770 5,4кг	2	без черт	
7	Болт М20х45.58	4	ГОСТ 7798-70	
8	Гайка М20.5	20	ГОСТ 5915-70	
9	Шайба 20.65Г	12	ГОСТ 6402-70	

1.494-43.4-29 Лист 2

Формат А4

Инв. № подл. | Подп. и дата | Взам. инв. №

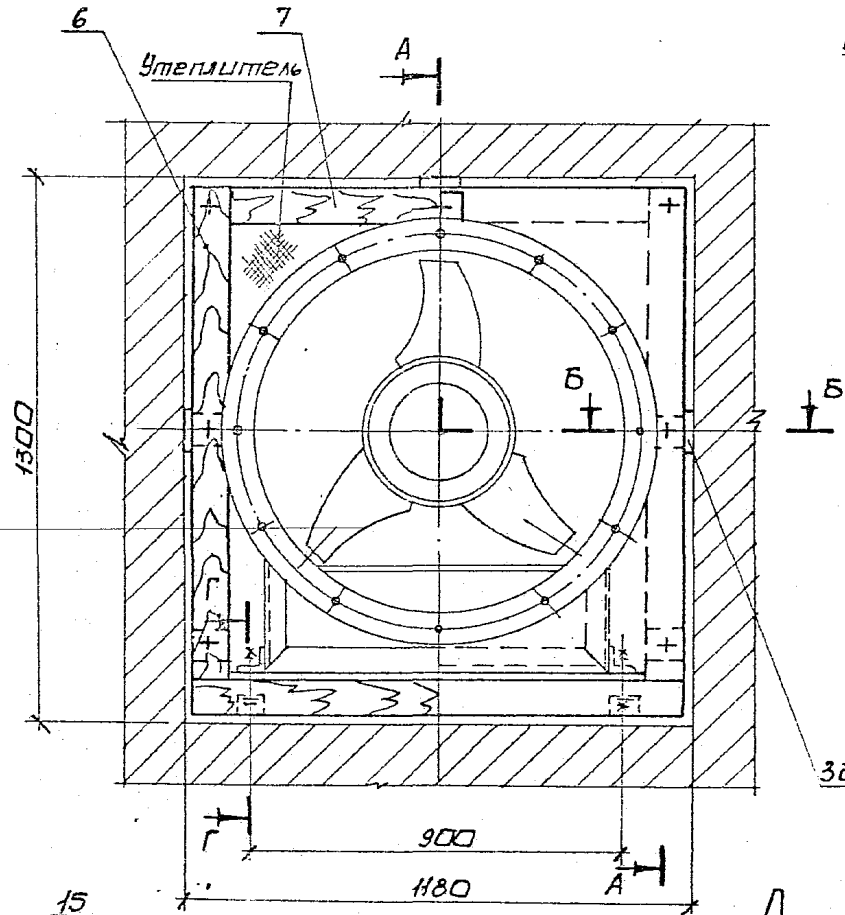

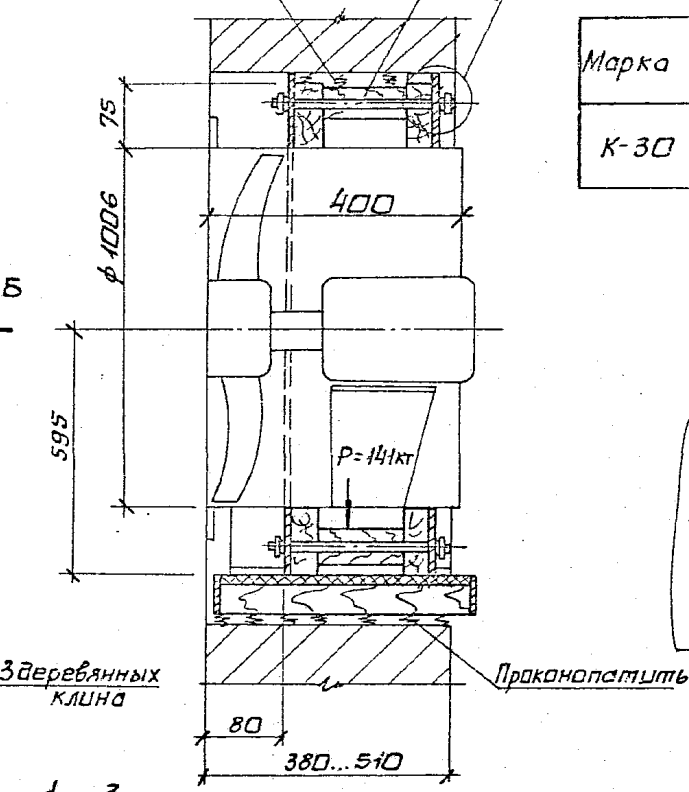

Марка	N вентилятора	тип эл.двигат.	Масса кг
К-30	10	АИР 112	63,0

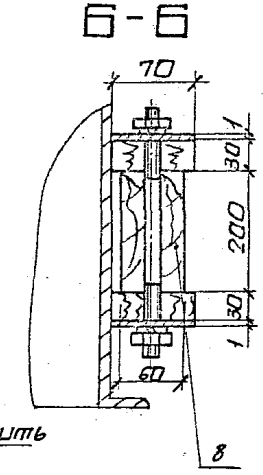

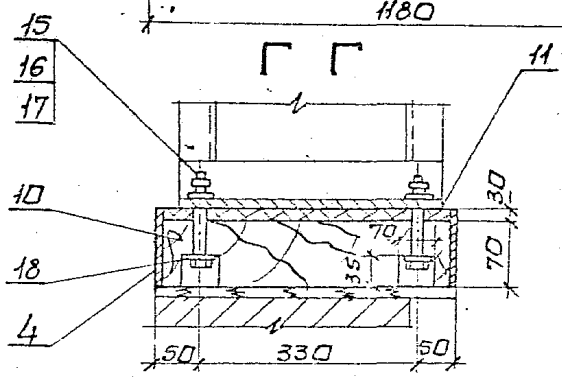

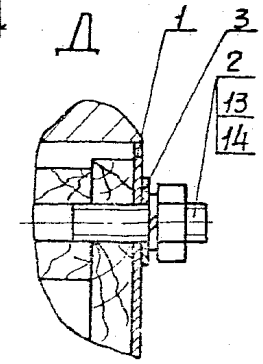

1. Спецификацию см. листы 2 и 3.
2. Полосу (поз.4) прибить к доске (поз.10) гвоздями.

				1.494-43.4-30		
Н.контр.	Амбрас			Кронштейн К-30 для установки вентилятора ВО-13-290-10 в проеме кирпичной стены.	Стадия	Лист	Листов
Нач.отд.	Коберченко				Р	1	3
Нач.гр.	Сабрюков				Харьковский Сантехпроект		
Вед.инж.	Извекова						
Вед.инж.	Иванова						

формат А3

Поз.	Наименование	Кол.	Обозначение документа	Примеч.
1	Зашивка	4	1.494-43.4-55-05	
2	Шпилька	7	1.494-43.4-57-04	
3	Лист 1 ГОСТ 19903-74 / ОК 36 ОВ ГОСТ 16523-89			
	60×60 0,03 кг	2	без черт.	
4	Лист 1 ГОСТ 19903-74 / ОК 36 ОВ ГОСТ 16523-89			
	100×1150 0,9кг	2	без черт.	
6	Брус-3хв-70×30			
	ГОСТ 8486-86			
	ℓ=1210 1,16кг	4	без черт.	
7	Брус-3хв-70×30			
	ГОСТ 8486-86			
	ℓ=1150 1,1кг	2	без черт.	
8	Брус-3хв-60×80			
	ГОСТ 8486-86			
	ℓ=200 0,44кг	4	без черт.	
9	Брус-3хв-50×120			
	ГОСТ 8486-86			
	ℓ=1150 3,17кг	1	без черт.	
10	Доска-3хв-70×430			
	ГОСТ 8486-86			
	ℓ=1150 15,9кг	1	без черт.	

1.494-43.4-30 Лист 2

формат А4

Поз.	Наименование	Кол.	Обозначение документа	Примеч.
11	Пластина 2Н-1-ТМКЩ-С-30			
	430×1010 20,4кг			
	ГОСТ 7338-90	1	без черт.	
13	Гайка М10.5	14	ГОСТ 5915-70	
14	Шайба 10.65Г	14	ГОСТ 6402-70	
15	Болт М20×100.58	4	ГОСТ 7798-70	
16	Гайка М20.5	4	ГОСТ 5915-70	
17	Шайба 20.65Г	4	ГОСТ 6402-70	
18	Шайба 20-02	4	ГОСТ 11371-78	

Инв. N подл. | Подп. и дата | Взам. инв. N

1.494-43.4-30 Лист 3

25391-04 58 формат А4

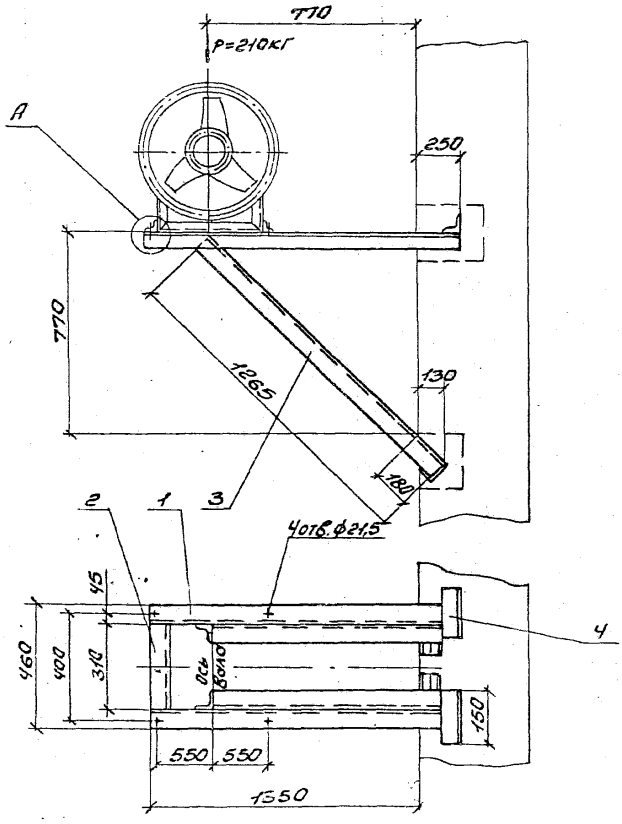

Марка	№ вентилятора	Тип электродвигателя	Масса, кГ
К-31	12,5	АИР 132	36,7

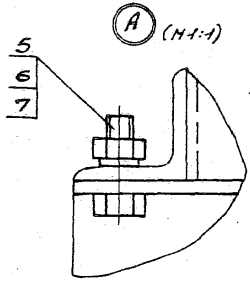

Спецификацию см. лист 2.

				1.494-43.4-31			
Н.контр.	Андрас			Кронштейн К-31 для установки вентилятора 80-13-290-12,5 на кирпичной стене	Стадия	Лист	Листов
Нач.отд.	Коверченко				Р	1	2
Нач.гр.	Севрюков				Харьковский Сантехпроект		
Вед.инж.	Извекова						
Вед.инж.	Иванова						

Формат А3

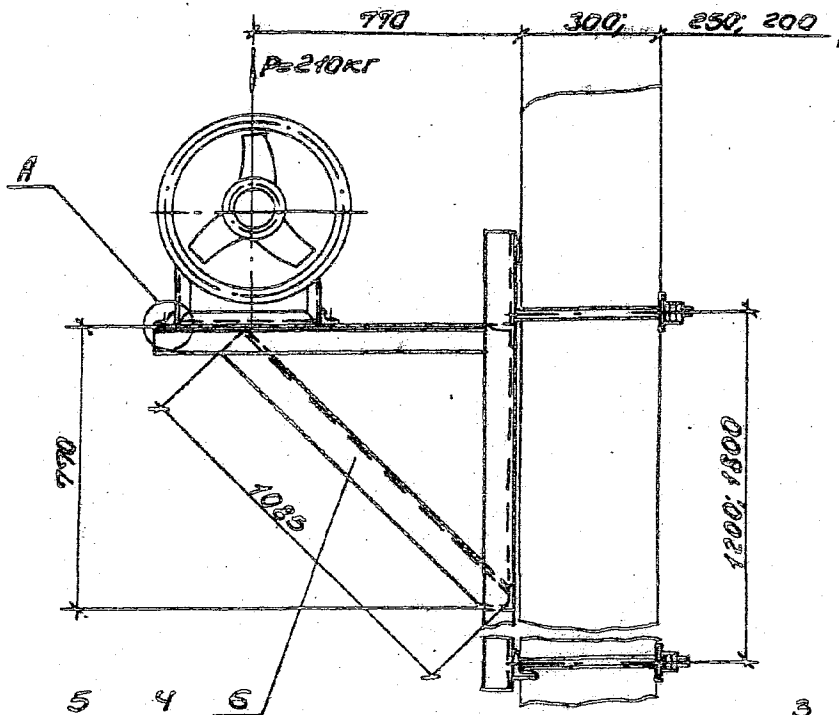

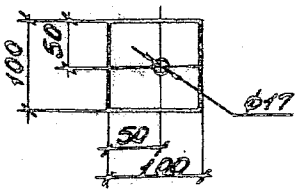

Марка	№ вентилятора	Тип электродвигателя	Масса 1200	Масса 1800
			кг	
К-32	12,5	АИР 132	570	628

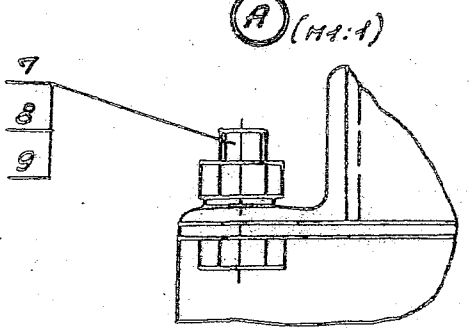

Спецификацию см. лист 2.

				1.494-43.4-22			
Н.контр.	Альбрас			Кронштейн К-32 для установки вентилятора В0-13-290-12,5 на панельной стене	Стадия	Лист	Листов
					Р	1	2
Нач.отд.	Кабанченко				Харьковский Сантехпроект		
Нач.гр.	Гаврюков						
Ведущ.	Звековская						
Гл.инж.	Иванова						

Инв.№ подл. | Подп. и дата | Взам.инв.№

25391-04 60

Формат А3

Поз.	Наименование	Кол.	Обозначение документа	Примеч.
1	Уголок $\frac{75\times75\times6\text{-}В\ ГОСТ\ 8509\text{-}86}{Ст\,3\ ГОСТ\ 535\text{-}88}$			
	ℓ=1800 8,6кг	2	без черт.	
2	Уголок $\frac{75\times75\times6\text{-}В\ ГОСТ\ 8509\text{-}86}{Ст\,3\ ГОСТ\ 535\text{-}88}$			
	ℓ=310 1,67кг	1	без черт.	
3	Уголок $\frac{75\times75\times5\text{-}В\ ГОСТ\ 8509\text{-}86}{Ст\,3\ ГОСТ\ 535\text{-}88}$			
	ℓ=1263 6,8кг	2	без черт.	
4	Уголок $\frac{75\times75\times5\text{-}В\ ГОСТ\ 8509\text{-}86}{Ст\,3\ ГОСТ\ 535\text{-}88}$			
	ℓ=150 0,85кг	4	без черт.	
5	Болт М20х45.58	4	ГОСТ 7798-70	
6	Гайка М20.5	4	ГОСТ 5915-70	
7	Шайба 20.65Г	4	ГОСТ 6402-70	

1.494-43.4-31 Лист 2

Формат А4

Поз.	Наименование	Кол.	Обозначение документа	Примеч.
1	Рама закладная	1	1.494-43.4-51-06	h=1200мм
	Рама закладная	1	1.494-43.4-52-06	h=1800мм
2	Шпилька	4	1.494-43.4-53	
3	Лист $\frac{6\ ГОСТ\ 19903\text{-}74}{Ст\,3\ ГОСТ\ 14637\text{-}89}$			
	60х80 0,45кг	4	без черт.	
4	Уголок $\frac{75\times75\times6\text{-}В\ ГОСТ\ 8509\text{-}86}{Ст\,3\ ГОСТ\ 535\text{-}86}$			
	ℓ=1340 7,2кг	2	без черт.	
5	Уголок $\frac{75\times75\times5\text{-}В\ ГОСТ\ 8509\text{-}86}{Ст\,3\ ГОСТ\ 535\text{-}88}$			
	ℓ=310 1,67кг	1	без черт.	
6	Уголок $\frac{75\times75\times5\text{-}В\ ГОСТ\ 8509\text{-}86}{Ст\,3\ ГОСТ\ 535\text{-}88}$			
	ℓ=1085 5,8кг	2	без черт.	
7	Болт М20х45.58	4	ГОСТ 7798-70	
8	Гайка М20.5	4	ГОСТ 5915-70	
9	Шайба 20.65Г	4	ГОСТ 6402-70	
10	Гайка М16.5	16	ГОСТ 5915-70	
11	Шайба 16.65Г	8	ГОСТ 6402-70	

Инв.№подл. | Подп. и дата | Взам.инв.№

1.494-43.4-32 Лист 2

Формат А4

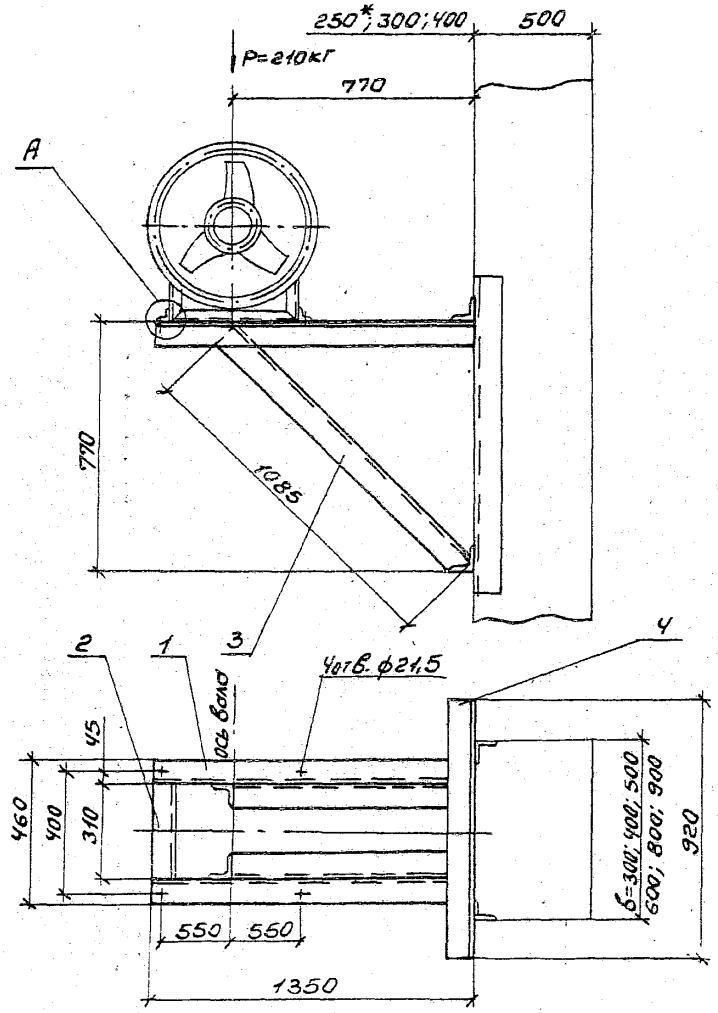

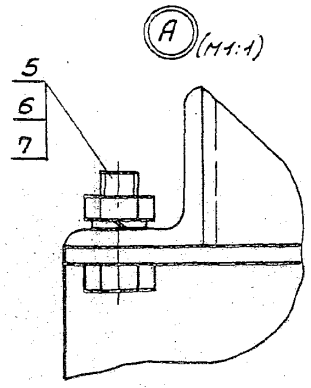

Марка	N вентилятора	Тип электродвигателя	Масса, кг
К-33	12,5	АИР 132	38,8

1. Спецификацию см. лист 2.
2.* Двухветвевая колонна.

				1.494-43.4-33			
Н.контр.	Ямбрас			Кронштейн К-33 для установки вентилятора 80-13-290-12,5 на колонне, вариант 1	Стадия	Лист	Листов
Нач.отд.	Коверченко				Р	1	2
Нач.гр.	Севрюков				Харьковский Сантехпроект		
Вед.инж.	Извекова						
Вед.инж.	Иванова						

25391-04 62 Формат А3

Инв.№ подл. | Подп. и дата | Взам.инв.№

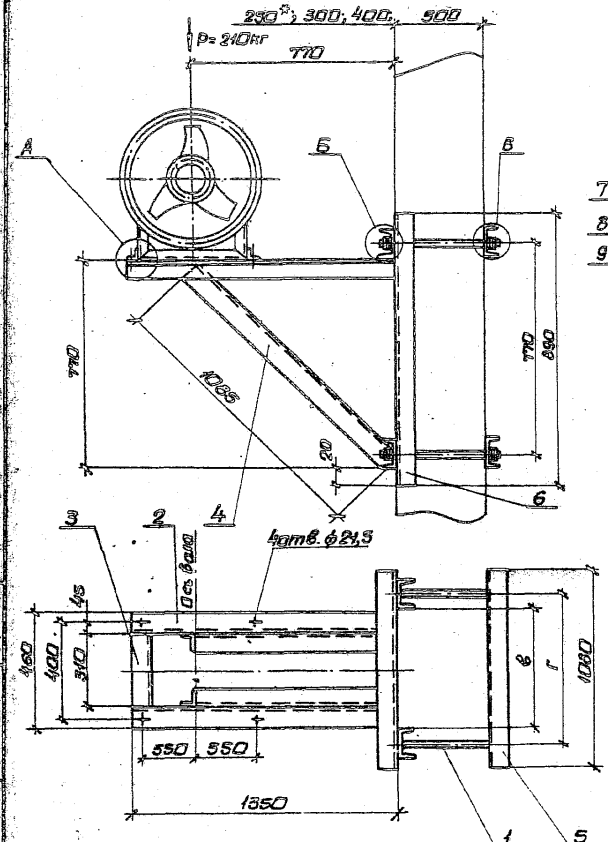

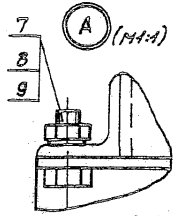

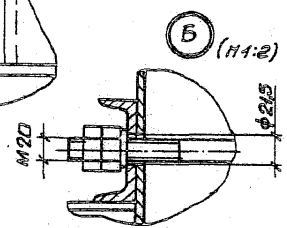

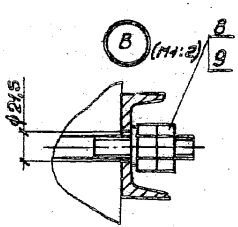

Марка	№ вентилятора	Тип электродвигателя	г при Б* мм						Масса, кг
			300	400	500	600	800	900	
К-34	12,5	АИР132	380	480	580	680	880	980	77,7

1. Спецификация см. лист 2.
2.* Двухветвевая колонна.

				1.494-43.4-34	
Н. контр.	Амбра		Кронштейн К-34 для установки вентилятора ВО-13-290-12,5 на колонне, вариант 2.	Стадия	Лист	Листов
Нач. отд.	Кабернечко			Р	1	2
Нач. гр.	Севрюков			Харьковский сантехпроект		
Вед. инж.	Шабекова					
Вед. инж.	Шаманова					

Поз.	Наименование	Кол.	Обозначение документа	Примеч.
1	Уголок $\frac{75\times75\times6\text{-}В\ ГОСТ\ 8509\text{-}86}{Ст\ 3\ ГОСТ\ 535\text{-}88}$			
	$\ell = 1350$ 7,3кг	2	без черт.	
2	Уголок $\frac{75\times75\times6\text{-}В\ ГОСТ\ 8509\text{-}86}{Ст\ 3\ ГОСТ\ 535\text{-}88}$			
	$\ell = 310$ 1,67кг	1	без черт.	
3	Уголок $\frac{75\times75\times6\text{-}В\ ГОСТ\ 8509\text{-}86}{Ст\ 3\ ГОСТ\ 535\text{-}88}$			
	$\ell = 1085$ 5,8кг	2	без черт.	
4	Уголок $\frac{75\times75\times6\text{-}В\ ГОСТ\ 8509\text{-}86}{Ст\ 3\ ГОСТ\ 535\text{-}88}$			
	$\ell = 920$ 4,9кг	2	без черт.	
5	Болт М20х45.58	4	ГОСТ 7798-70	
6	Гайка М20.5	4	ГОСТ 5915-70	
7	Шайба 20.65Г	4	ГОСТ 6402-70	

1.494-43.4-33 Лист 2

Формат А4

Поз.	Наименование	Кол.	Обозначение документа	Примеч.
1	Шпилька	4	1.494-43.4-33	
2	Уголок $\frac{75\times75\times6\text{-}В\ ГОСТ\ 8509\text{-}86}{Ст\ 3\ ГОСТ\ 535\text{-}88}$			
	$\ell = 1350$ 7,3кг	2	без черт.	
3	Уголок $\frac{75\times75\times6\text{-}В\ ГОСТ\ 8509\text{-}86}{Ст\ 3\ ГОСТ\ 535\text{-}88}$			
	$\ell = 310$ 1,67кг	1	без черт.	
4	Уголок $\frac{75\times75\times6\text{-}В\ ГОСТ\ 8509\text{-}86}{Ст\ 3\ ГОСТ\ 535\text{-}88}$			
	$\ell = 1085$ 5,8кг	2	без черт.	
5	Швеллер $\frac{8\ ГОСТ\ 8240\text{-}89}{Ст\ 3\ ГОСТ\ 535\text{-}88}$			
	$\ell = 1080$ 7,6кг	4	без черт.	
6	Швеллер $\frac{8\ ГОСТ\ 8240\text{-}89}{Ст\ 3\ ГОСТ\ 535\text{-}88}$			
	$\ell = 690$ 6,3кг	2	без черт.	
7	Болт М20х45.58	4	ГОСТ 7798-70	
8	Гайка М20.5	20	ГОСТ 5915-70	
9	Шайба 20.65Г	12	ГОСТ 6402-70	

1.494-43.4-34 Лист 2

Формат А4

Инв. № подл. | Подп. и дата | Взам. инв. №

Инв. № подл. | Подп. и дата | Взам. инв. №

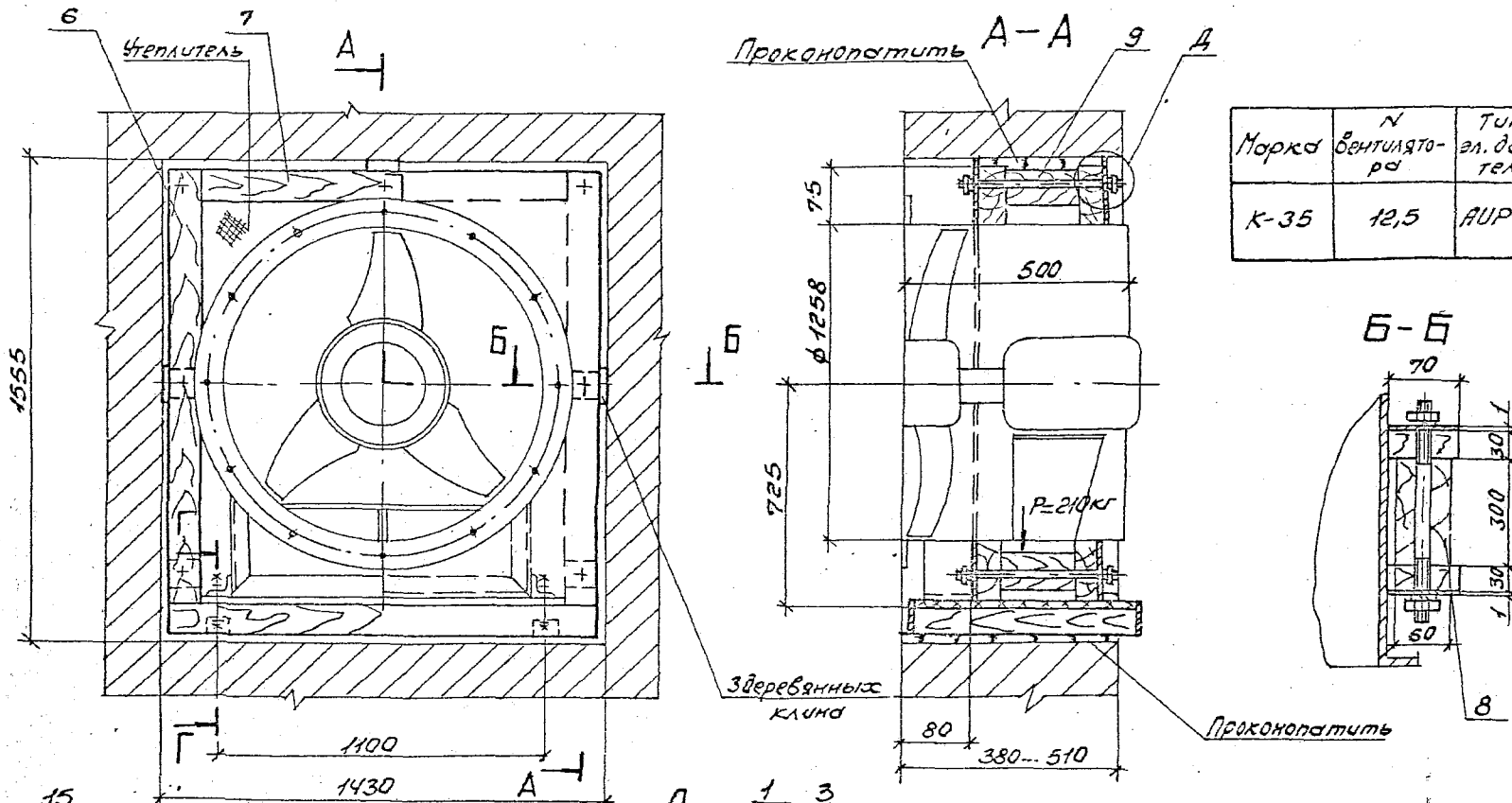

Марка	N вентилятора	Тип эл. двигателя	Масса, кг.
К-35	12,5	AUP 132	91,6

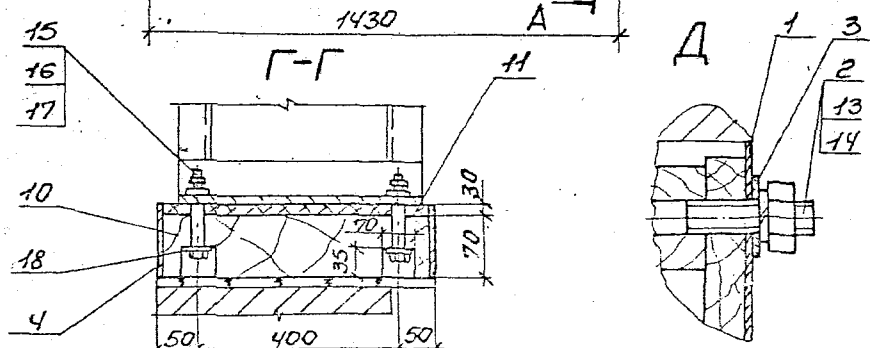

1. Спецификацию см. листы 2 и 3.
2. Полосу (поз. 4) прибить к доске (поз. 10) гвоздями.

Н. контр.	Амбрас			1.494-43.4-35
Нач. отд.	Коверченко			Кронштейн К-35 для установки вентилятора 80-13-290-12,5 в проеме кирпичной стены
Нач. гр.	Севрюков			
Вед. инж.	Извекова			
Вед. инж.	Иванова			

Стадия	Лист	Листов
Р	1	3

Харьковский Сантехпроект

Инв. № подл. | Подп. и дата | Взам. инв. №

25391-04 65 Формат А3

Поз.	Наименование	Кол.	Обозначение документа	Примечан.
1	Заушивка	4	1.494-43.4-55-06	
2	Шпилька	7	1.494-43.4-57-05	
3	Лист 1 ГОСТ 19903-74 ВК3608 ГОСТ 16523-89			
	60×60 0,03кг	2	без черт.	
4	Лист 1 ГОСТ 19903-74 ВК3608 ГОСТ 16523-89			
	100×1400 1,1кг	2	без черт.	
6	Брус-3хВ-70х30			
	ГОСТ 8486-86			
	ℓ=1465 1,4кг	4	без черт.	
7	Брус-3хВ-70х30			
	ГОСТ 8486-86			
	ℓ=1400 1,35кг	2	без черт.	
8	Брус-3хВ-60х80			
	ГОСТ 8486-86			
	ℓ=300 0,66кг	4	без черт.	
9	Брус-3хВ-50х300			
	ГОСТ 8486-86			
	ℓ=1400 9,7кг	1	без черт.	
10	Доска-3хВ-70х500			
	ГОСТ 8486-86			
	ℓ=1400 22,5кг	1	без черт.	

Инв.№ подл. | Подп. и дата | Взам.инв.№

Поз.	Наименование	Кол.	Обозначение документа	Примечан.
11	Пластина 2Н-1-Т ПКЧ-6-30			
	500×1260 29,7кг			
	ГОСТ 7338-90	1	без черт.	
13	Гайка М10.5	14	ГОСТ 5915-70	
14	Шайба 10.65Г	14	ГОСТ 6402-70	
15	Болт М20×100.58	4	ГОСТ 7798-70	
16	Гайка М20.5	4	ГОСТ 5915-70	
17	Шайба 20.65Г	4	ГОСТ 6402-70	
18	Шайба 20-02	4	ГОСТ 11371-78	

Инв.№ подл. | Подп. и дата | Взам.инв.№

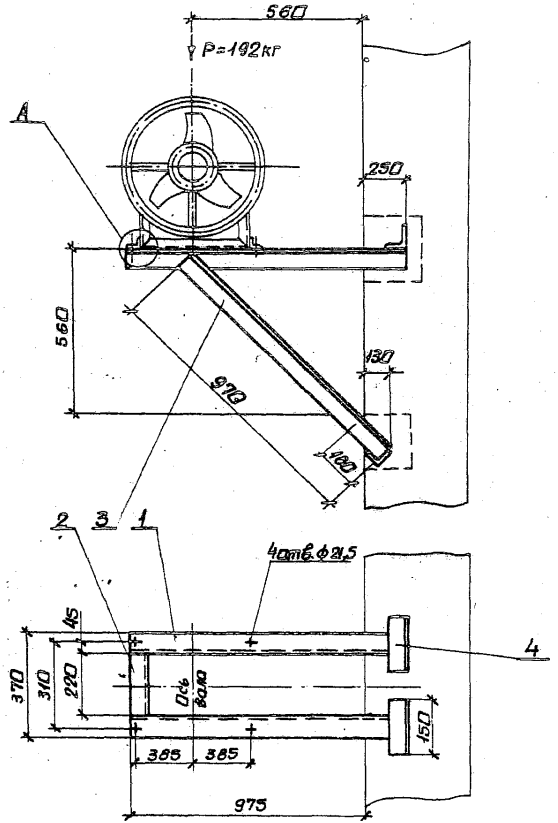

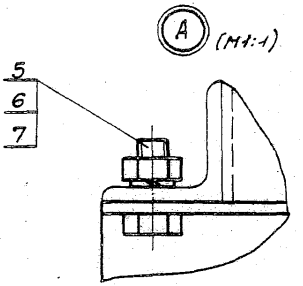

Марка	N вентилятора	Тип электродвигателя	Масса, кг
К-36	8	4А132	29,2

Спецификацию см. лист 2.

				1.494-43.4-36			
Н.контр.	Амбрас			Кронштейн К-36 для установки вентилятора 8-2,3-130-8 на кирпичной стене.	Стадия	Лист	Листов
Нач.отд.	Коверченко				Р	1	2
Нач.гр.	Севрюков				Харьковский сантехпроект		
Вед.инж.	Извекова						
Вед.инж.	Иванова						

25391-04 67 формат А3

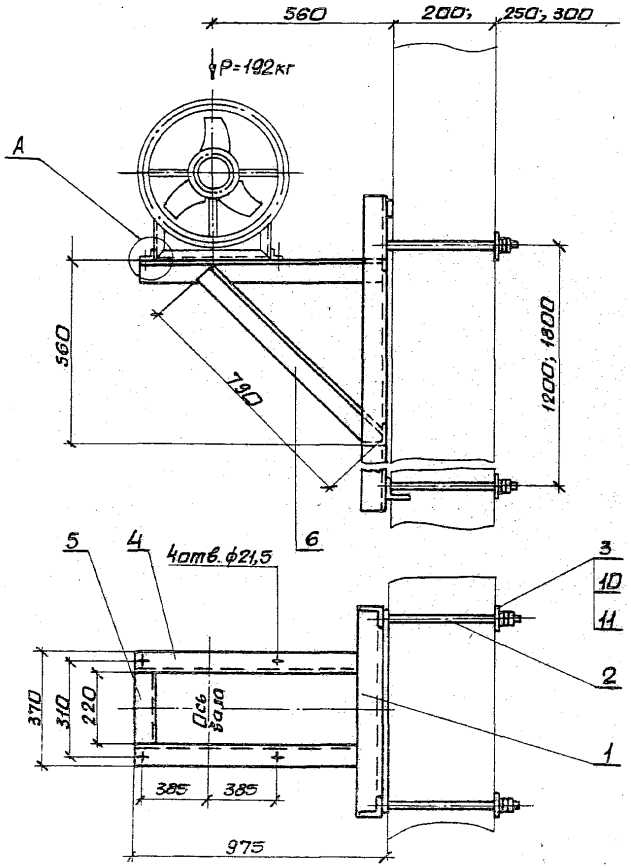

Деталь – поз. 3 (М1:5)

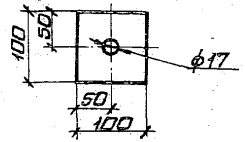

Марка	N вентилятора	Тип электродвигателя	Масса h=1200 кг	Масса h=1800 кг
К-37	8	4А132	37,4	43,2

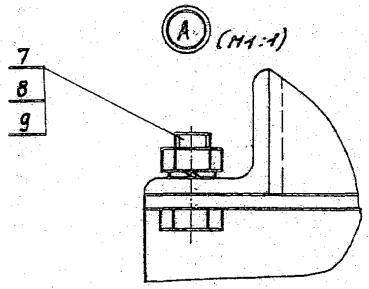

Спецификацию см. лист 2.

Н. контр.	Амбрас		
Нач. отд.	Каверченко		
Нач. гр.	Севрюков		
Вед. инж.	Извекова		
Вед. инж.	Иванова		

1.494-43.4-37

Кронштейн К-37 для установки вентилятора В-2,3-130-8 на панельной стене.

Стадия	Лист	Листов
Р	1	2

Харьковский Сантехпроект

25391-04 68

формат А3

Поз.	Наименование	Кол.	Обозначение документа	Примеч.
1	Уголок 75х75х5-В ГОСТ 8509-86 / Ст 3 ГОСТ 535-88			
	ℓ=1225 6,6кг	2	без черт.	
2	Уголок 75х75х5-В ГОСТ 8509-86 / Ст 3 ГОСТ 535-88			
	ℓ=220 1,18кг	1	без черт.	
3	Уголок 75х75х5-В ГОСТ 8509-86 / Ст 3 ГОСТ 535-88			
	ℓ=970 5,2кг	2	без черт.	
4	Уголок 75х75х5-В ГОСТ 8509-86 / Ст 3 ГОСТ 535-88			
	ℓ=150 0,85кг	4	без черт.	
5	Болт М20х45.58	4	ГОСТ 7798-70	
6	Гайка М20.5	4	ГОСТ 5915-70	
7	Шайба 20.65Г	4	ГОСТ 6402-70	

1.494-43.4-36

Лист 2

формат А4

Поз.	Наименование	Кол.	Обозначение документа	Примеч.
1	Рама закладная	1	1.494-43.4-51-05	h=1200мм
	Рама закладная	1	1.494-43.4-52-05	h=1800мм
2	Шпилька	4	1.494-43.4-53	
3	Лист 6 ГОСТ 19903-74 / Ст3 ГОСТ 14637-89			
	60х60 0,45кг	4	без черт.	
4	Уголок 75х75х5-В ГОСТ 8509-86 / Ст3 ГОСТ 535-88			
	ℓ=965 5,2кг	2	без черт.	
5	Уголок 75х75х5-В ГОСТ 8509-86 / Ст3 ГОСТ 535-88			
	ℓ=220 1,18кг	1	без черт.	
6	Уголок 75х75х5-В ГОСТ 8509-86 / Ст 3 ГОСТ 535-88			
	ℓ=790 4,25кг	2	без черт.	
7	Болт М20х45.58	4	ГОСТ 7798-70	
8	Гайка М20.5	4	ГОСТ 5915-70	
9	Шайба 20.65Г	4	ГОСТ 6402-70	
10	Гайка М16.5	16	ГОСТ 5915-70	
11	Шайба 16.65Г	8	ГОСТ 6402-70	

Инв.№ подл. | Подп. и дата | Взам.инв.№

1.494-43.4-37

Лист 2

формат А4

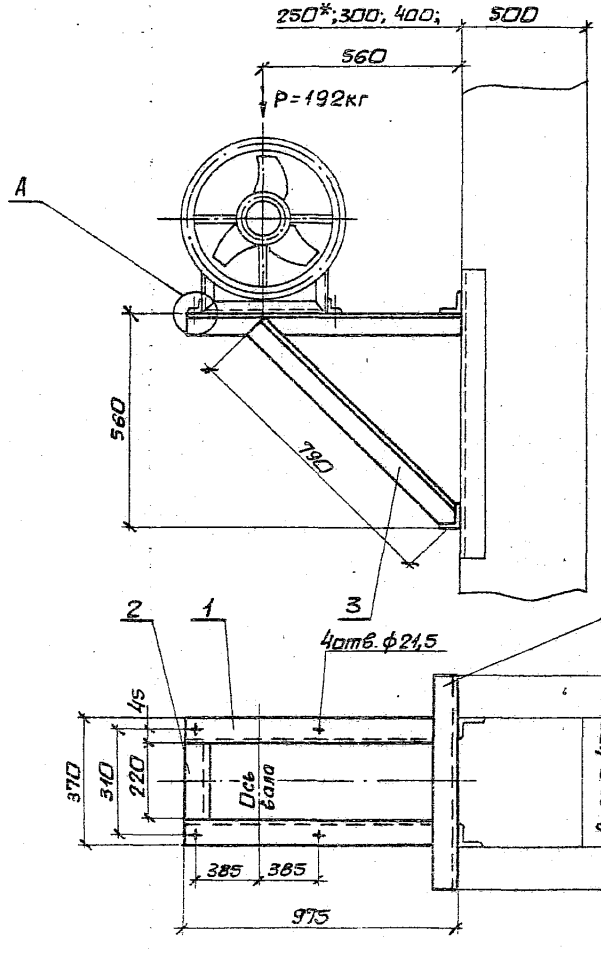

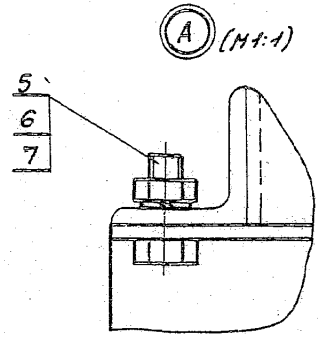

Марка	№ вентилятора	Тип электродвигателя	Масса кг
К-38	8	4А 132	31,2

1. Спецификацию см. лист 2.
2. * Двухветвевая колонна.

				1.494-43.4-38		
Н.контр.	Амбрас		Кронштейн К-38 для установки вентилятора В-2,3-130-8 на колонне, вариант 1.	Стадия	Лист	Листов
Нач.отд.	Каберченко			Р	1	2
Нач.гр.	Себеркасов			Харьковский Сантехпроект		
Вед.инж.	Изберкова					
Вед.инж.	Иванова					

25391-04 70 формат А3

Инв.№подл. | Подп. и дата | Взам.инв.№

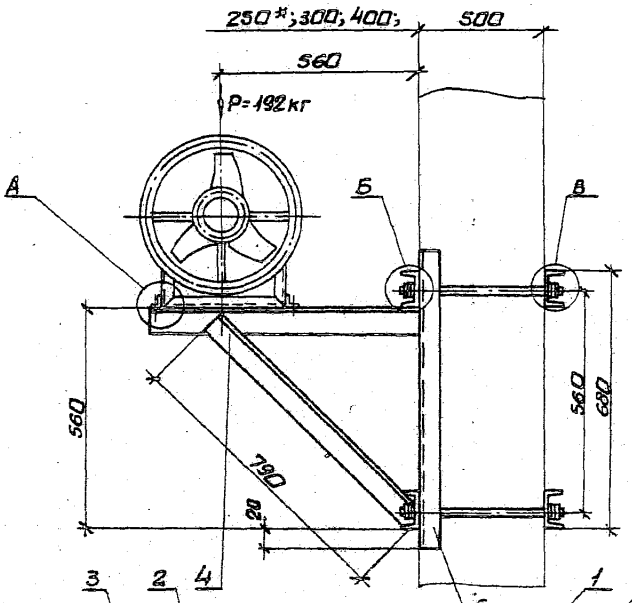

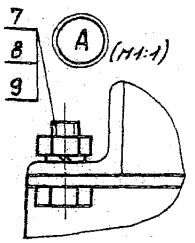

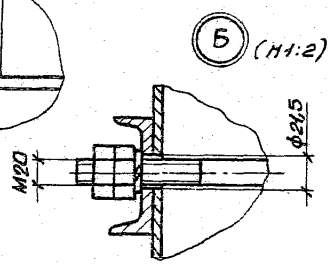

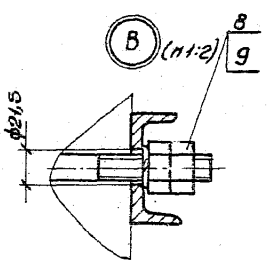

Марка	№ вентилятора	Тип электродвигателя	Г при „в"						Масса, кг
			300	400	500	600	800	900	
			мм						кг
К-39	8	4А132	380	480	580	680	880	980	67,1

1. Спецификацию см. лист 2.
2. * Двухветвевая колонна.

				1.494-43.4-39		
Н.контр.	Амбрас			Кронштейн К-39 для установки вентилятора В-Ц3-130-8К на колонне, вариант 2.	Стадия	Лист	Листов
Нач.отд.	Кавернинка				Р	1	2
Нач.гр.	Севрюков				Харьковский Сантехпроект		
Вед.инж.	Извекова						
Вед.инж.	Иванова						

Поз.	Наименование	Кол.	Обозначение документа	Примеч.
1	Уголок $\frac{75\times75\times5\text{-}B\ ГОСТ\ 8509\text{-}86}{Ст3\ ГОСТ\ 535\text{-}88}$			
	ℓ=975 5,25кг	2	без черт.	
2	Уголок $\frac{75\times75\times5\text{-}B\ ГОСТ\ 8509\text{-}86}{Ст3\ ГОСТ\ 535\text{-}88}$			
	ℓ=220 1,18кг	1	без черт.	
3	Уголок $\frac{75\times75\times5\text{-}B\ ГОСТ\ 8509\text{-}86}{Ст3\ ГОСТ\ 535\text{-}88}$			
	ℓ=790 4,25кг	2	без черт.	
4	Уголок $\frac{75\times75\times5\text{-}B\ ГОСТ\ 8509\text{-}86}{Ст3\ ГОСТ\ 535\text{-}88}$			
	ℓ=920 4,95кг	2	без черт.	
5	Болт М20х45.58	4	ГОСТ 7798-70	
6	Гайка М20.5	4	ГОСТ 5915-70	
7	Шайба 20.65Г	4	ГОСТ 6402-70	

1.494-43.4-38 Лист 2

Формат А4

Поз.	Наименование	Кол.	Обозначение документа	Примеч.
1	Шпилька	4	1.494-43.4-53	
2	Уголок $\frac{75\times75\times5\text{-}B\ ГОСТ\ 8509\text{-}86}{Ст3\ ГОСТ\ 535\text{-}88}$			
	ℓ=975 5,25кг	2	без черт.	
3	Уголок $\frac{75\times75\times5\text{-}B\ ГОСТ\ 8509\text{-}86}{Ст3\ ГОСТ\ 535\text{-}88}$			
	ℓ=220 1,18кг	1	без черт.	
4	Уголок $\frac{75\times75\times5\text{-}B\ ГОСТ\ 8509\text{-}86}{Ст3\ ГОСТ\ 535\text{-}88}$			
	ℓ=790 4,25кг	2	без черт.	
5	Швеллер $\frac{8\ ГОСТ\ 8240\text{-}89}{Ст3\ ГОСТ\ 535\text{-}88}$			
	ℓ=1080 7,6кг	4	без черт.	
6	Швеллер $\frac{8\ ГОСТ\ 8240\text{-}89}{Ст3\ ГОСТ\ 535\text{-}88}$			
	ℓ=680 4,8кг	2	без черт.	
7	Болт М20х45.58	4	ГОСТ 7798-70	
8	Гайка М20.5	20	ГОСТ 5915-70	
9	Шайба 20.65Г	12	ГОСТ 6402-70	

Инв.№подл. | Подп. и дата | Взам.инв.№

1.494-43.4-39 Лист 2

Формат А4

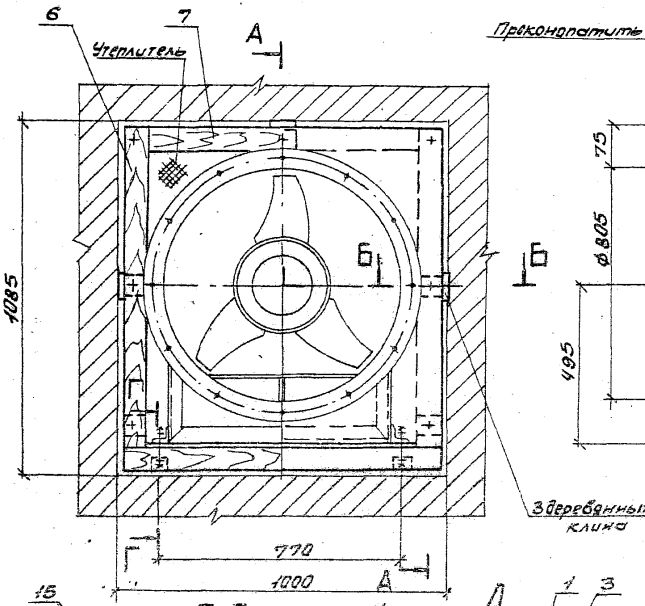

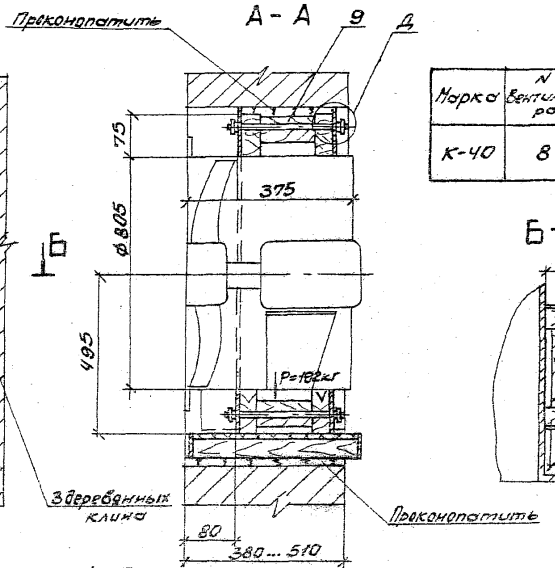

Марка	N вентилятора	Тип эл. двигателя	Масса, кг
К-40	8	4А132	50,6

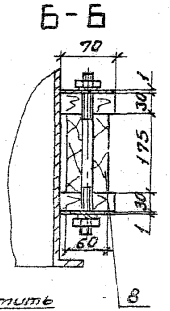

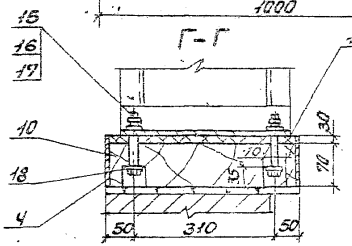

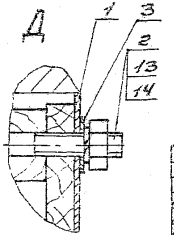

1. Спецификацию см. листы 2 и 3.
2. Полосу (поз.4) прибить к доске (поз.10) гвоздями.

				1.494-43.4-40			
Н.контр.	Андрас			Кронштейн К-40 для установки вентилятора В-23-130-8А в проеме кирпичной стены	Стадия	Лист	Листов
Нач.отд.	Коверченко				Р	1	3
Нач.гр.	Севрюков				Харьковский Сантехпроект		
Вед.инж.	Извекова						
Вед.инж.	Иванова						

25391-04 73

Формат А3

Поз.	Наименование	Кол.	Обозначение документа	Примеч.
1	Зашивка	4	1.494-43.4-55-07	
2	Шпилька	7	1.494-43.4-57	
3	Лист 1 ГОСТ 19903-74 / ОК3608 ГОСТ 16523-89			
	60х60 0,03кг	2	без черт.	
4	Лист 1 ГОСТ 19903-74 / ОК3608 ГОСТ 16523-89			
	100х970 0,76кг	2	без черт.	
6	Брус-3хв-70х30			
	ГОСТ 8486-86			
	ℓ=995 0,96кг	4	без черт.	
7	Брус-3хв-70х30			
	ГОСТ 8486-86			
	ℓ=970 0,95кг	2	без черт.	
8	Брус-3хв-60х80			
	ГОСТ 8486-86			
	ℓ=175 0,4кг	4	без черт.	
9	Брус-3хв-50х175			
	ГОСТ 8486-86			
	ℓ=970 3,9кг	1	без черт.	
10	Доска-3хв-70х410			
	ГОСТ 8486-86			
	ℓ=970 12,8кг	1	без черт.	

Поз.	Наименование	Кол.	Обозначение документа	Примеч.
11	Пластина 2Н-1-ТМКщ-С-30			
	410х830 16,0кг			
	ГОСТ 7338-90	1	без черт.	
13	Гайка М10.5	14	ГОСТ 5915-70	
14	Шайба 10.65г	14	ГОСТ 6402-70	
15	Болт М20х100.58	4	ГОСТ 7798-70	
16	Гайка М20.5	4	ГОСТ 5915-70	
17	Шайба 20.65г	4	ГОСТ 6402-70	
18	Шайба 20-02	4	ГОСТ 11371-78	

Инв.№ подл. | Подп. и дата | Взам. инв.№

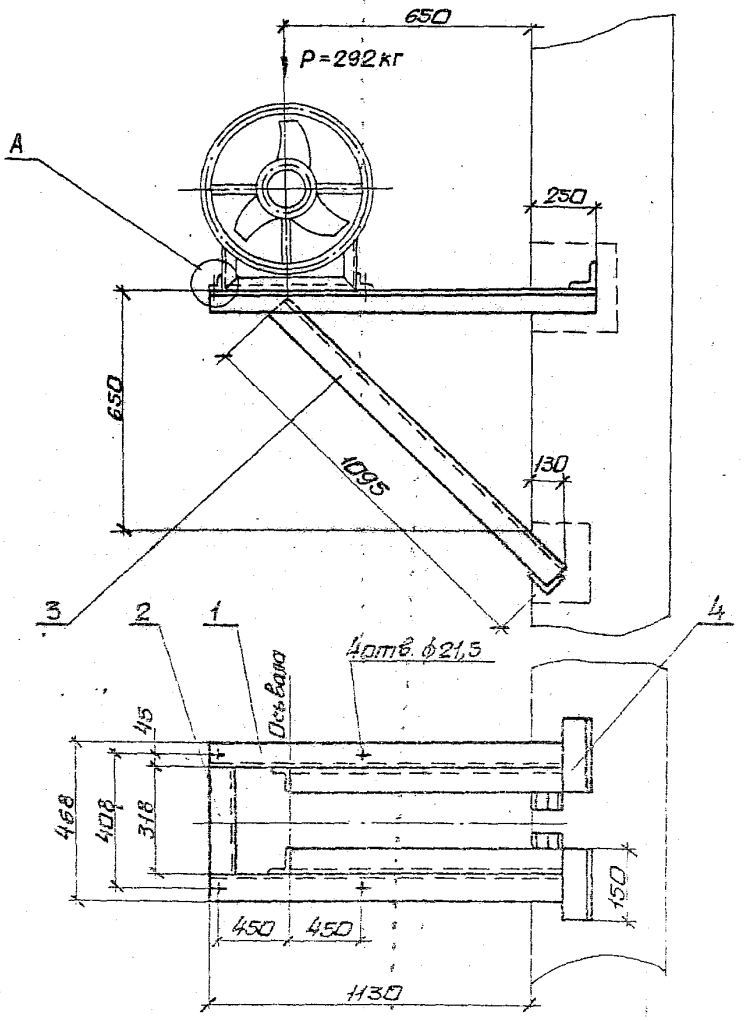

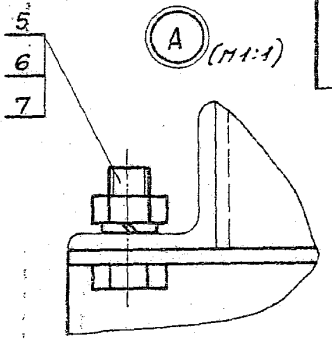

Марка	N вентилятора	Тип электродвигателя	Масса, кг
К-41	10	4А160	32,8

Спецификацию см. лист 2.

				1.494-43.4-41			
Н.контр.	Амброс			Кронштейн К-41 для установки вентилятора В-2,3-130-10 на кирпичной стене.	Стадия	Лист	Листов
Нач.отд.	Коверченко				Р	1	2
Нач.гр.	Севрюков				Харьковский Сантехпроект		
Вед.инж.	Цебекова						
Вед.инж.	Иванова						

25391-04 75

формат А3

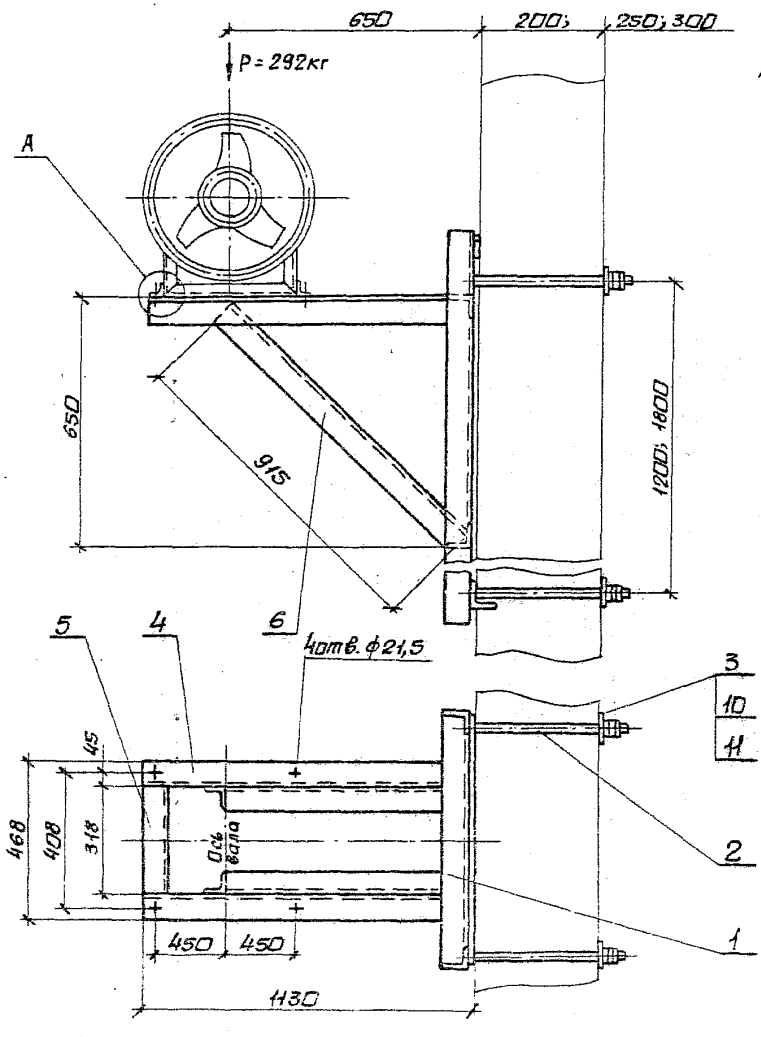

Деталь-поз.3 (м1:5)

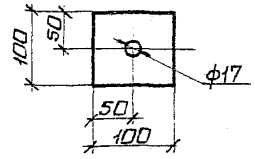

Марка	N вентилятора	Тип электродвигателя	Масса h=1200	Масса h=1800
			кг	
К-42	10	4А160	53,5	59,3

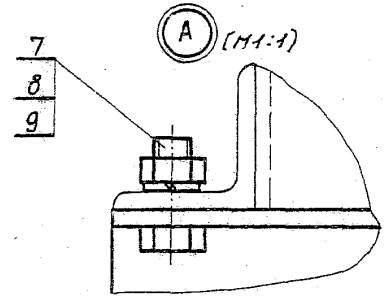

Спецификацию см. лист 2.

Н.контр.	Амбрас			1.494-43.4-42
Нач.отд.	Коверченко		Кронштейн К-42 для установки вентилятора В-23-130-10 на панельной стене.	Стадия: Р; Лист: 1; Листов: 2
Нач.гр.	Себрюков			Харьковский Сантехпроект
Вед.инж.	Извекова			
Вед.инж.	Иванова			

формат А3

Поз.	Наименование	Кол.	Обозначение документа	Примеч.
1	Уголок 75х75х5-В ГОСТ 8509-86 / Ст3 ГОСТ 535-88			
	ℓ=1360 7,4кг	2	без черт.	
2	Уголок 75х75х5-В ГОСТ 8509-86 / Ст3 ГОСТ 535-88			
	ℓ=318 1,7кг	1	без черт.	
3	Уголок 75х75х5-В ГОСТ 8509-86 / Ст3 ГОСТ 535-88			
	ℓ=1095 5,9кг	2	без черт.	
4	Уголок 75х75х5-В ГОСТ 8509-86 / Ст3 ГОСТ 535-88			
	ℓ=150 0,85кг	4	без черт.	
5	Болт М20х45.58	4	ГОСТ 7798-70	
6	Гайка М20.5	4	ГОСТ 5915-70	
7	Шайба 20.65Г	4	ГОСТ 6402-70	

1.494-43.4-41 Лист 2

Формат А4

Поз.	Наименование	Кол.	Обозначение документа	Примеч.
1	Рама закладная	1	1.494-43.4-51-06	P_0=1200кгм
	Рама закладная		1.494-43.4-52-06	P_0=1800кгм
2	Шпилька	4	1.494-43.4-53	
3	Лист 6 ГОСТ 19903-74 / Ст3 ГОСТ 14637-89			
	60х60 0,45кг	4	без черт.	
4	Уголок 75х75х5-В ГОСТ 8509-86 / Ст3 ГОСТ 535-88			
	ℓ=1120 6,0кг	2	без черт.	
5	Уголок 75х75х5-В ГОСТ 8509-86 / Ст3 ГОСТ 535-88			
	ℓ=318 1,7кг	1	без черт.	
6	Уголок 75х75х5-В ГОСТ 8509-86 / Ст3 ГОСТ 535-88			
	ℓ=915 4,9кг	2	без черт.	
7	Болт М20х45.58	4	ГОСТ 7798-70	
8	Гайка М20.5	4	ГОСТ 5915-70	
9	Шайба 20.65Г	4	ГОСТ 6402-70	
10	Гайка М16.5	16	ГОСТ 5915-70	
11	Шайба 16.65Г	8	ГОСТ 6402-70	

Инв.№подл. | Подп. и дата | Взам.инв.№

1.494-43.4-42 Лист 2

Формат А4

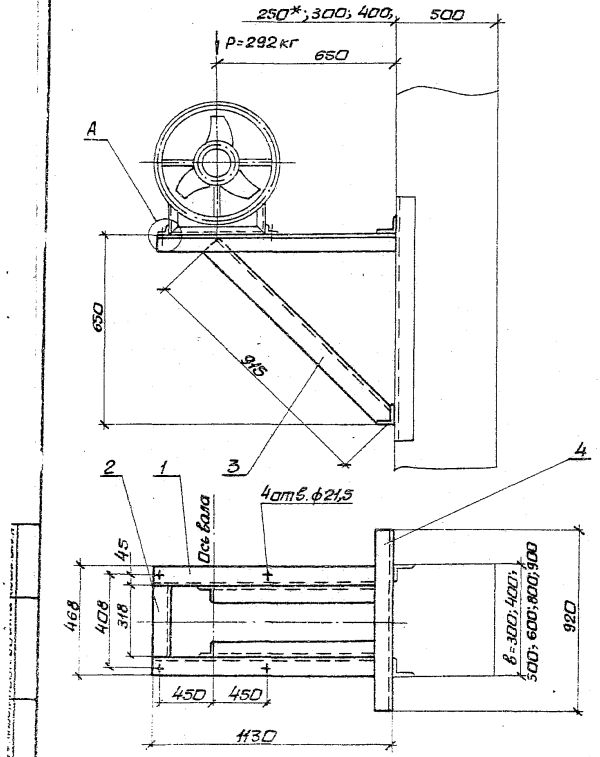

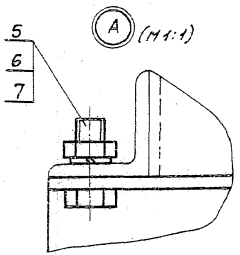

Марка	N вентилятора	Тип электродвигателя	Масса, кг
К-43	10	4А160	34,6

1. Спецификацию см. лист 2.
2. *Двухветвевая колонна.

Н. контр.	Амбрас			1.494-43.4-43	
Нач. отд.	Коверченко			Кронштейн К-43 для установки вентилятора В-23-130-10 на колонне, вариант 1.	Стадия: Р; Лист: 1; Листов: 2
Нач. гр.	Севрюков				Харьковский Сантехпроект
Вед. инж.	Извекова				
Вед. инж.	Иванова				

25391-04 78

формат А3

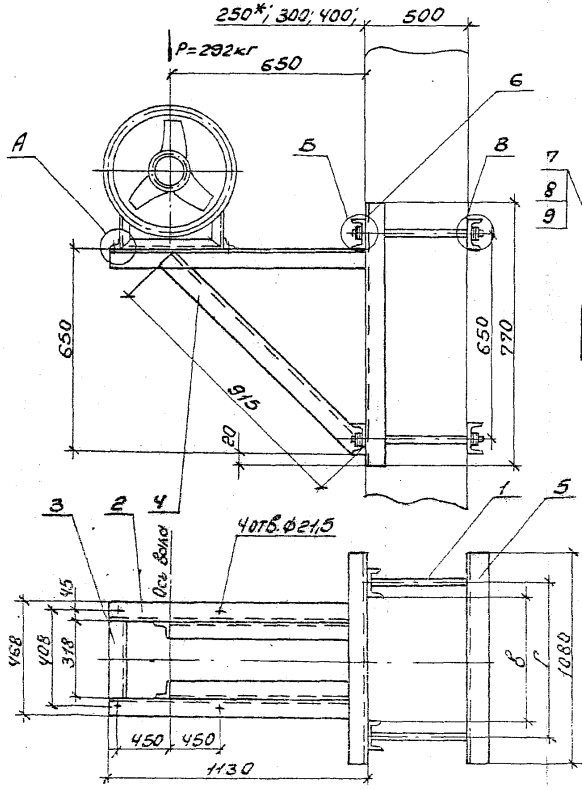

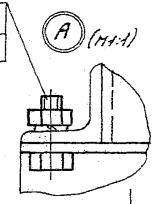

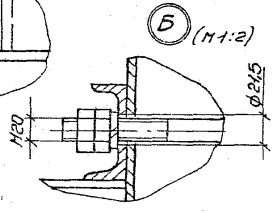

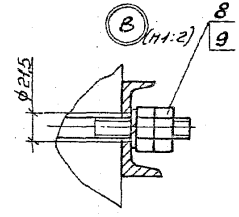

Марка	N вентилятора	Тип электродвигателя	Г при „в" 300	400	500	600	800	900	Масса
			мм						кг
К-44	10	4А160	380	480	580	680	880	980	71,7

1. Спецификацию см. лист 2.
2.* Двухветвевая колонна.

				1.494-43.4-44			
Н.контр.	Амбрас			Кронштейн К-44 для установки вентилятора В-23-130-10А на колонне, вариант 2	Стадия	Лист	Листов
Нач.отд.	Коверченко				Р	1	2
Нач.гр.	Севрюков				Харьковский Сантехпроект		
Вед.инж.	Извекова						
Вед.инж.	Иванова						

Формат А3

Поз.	Наименование	Кол.	Обозначение документа	Примеч.
1	Уголок $\frac{75\times75\times5\text{-}В\ ГОСТ\ 8509\text{-}86}{Ст3\ ГОСТ\ 535\text{-}88}$			
	ℓ=1130 6,0кг	2	без черт.	
2	Уголок $\frac{75\times75\times5\text{-}В\ ГОСТ\ 8509\text{-}86}{Ст3\ ГОСТ\ 535\text{-}88}$			
	ℓ=318 1,7кг	1	без черт.	
3	Уголок $\frac{75\times75\times5\text{-}В\ ГОСТ\ 8509\text{-}86}{Ст3\ ГОСТ\ 535\text{-}88}$			
	ℓ=915 4,9кг	2	без черт.	
4	Уголок $\frac{75\times75\times5\text{-}В\ ГОСТ\ 8509\text{-}86}{Ст3\ ГОСТ\ 535\text{-}88}$			
	ℓ=920 4,95кг	2	без черт.	
5	Болт М20х45.58	4	ГОСТ 7798-70	
6	Гайка М20.5	4	ГОСТ 5915-70	
7	Шайба 20.65Г	4	ГОСТ 6402-70	

1.494-43.4-43 Лист 2

Формат А4

Поз.	Наименование	Кол.	Обозначение документа	Примеч.
1	Шпилька	4	1.494-43.4-53	
2	Уголок $\frac{75\times75\times5\text{-}В\ ГОСТ\ 8509\text{-}86}{Ст3\ ГОСТ\ 535\text{-}88}$			
	ℓ=1130 6,0кг	2	без черт.	
3	Уголок $\frac{75\times75\times5\text{-}В\ ГОСТ\ 8509\text{-}86}{Ст3\ ГОСТ\ 535\text{-}88}$			
	ℓ=318 1,7кг	1	без черт.	
4	Уголок $\frac{75\times75\times5\text{-}В\ ГОСТ\ 8509\text{-}86}{Ст3\ ГОСТ\ 535\text{-}88}$			
	ℓ=915 4,9кг	2	без черт.	
5	Швеллер $\frac{8\ ГОСТ\ 8240\text{-}89}{Ст3\ ГОСТ\ 535\text{-}88}$			
	ℓ=1080 7,6кг	4	без черт.	
6	Швеллер $\frac{8\ ГОСТ\ 8240\text{-}89}{Ст3\ ГОСТ\ 535\text{-}88}$			
	ℓ=770 5,4кг	2	без черт.	
7	Болт М20х45.58	4	ГОСТ 7798-70	
8	Гайка М20.5	20	ГОСТ 5915-70	
9	Шайба 20.65Г	12	ГОСТ 6402-70	

1.494-43.4-44 Лист 2

Формат А4

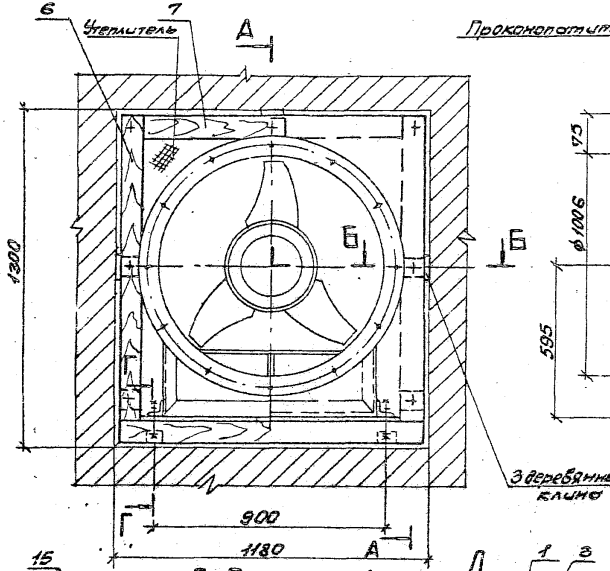

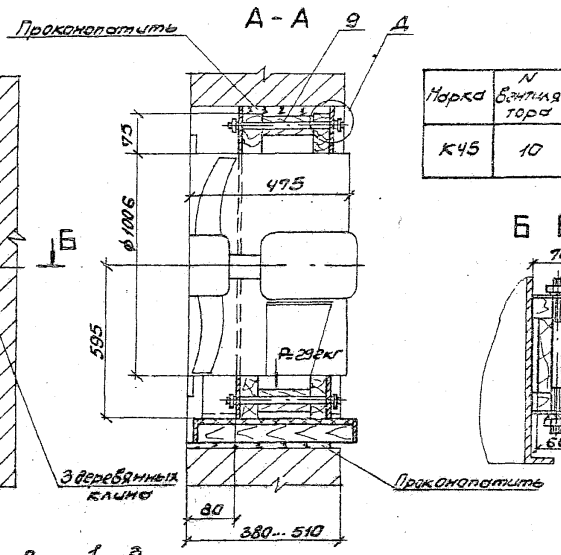

Марка	N вентилятора	тип эл. двигателя	Масса, кг
К45	10	4А160	74,8

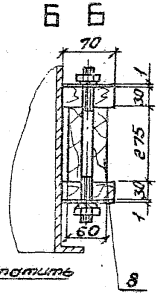

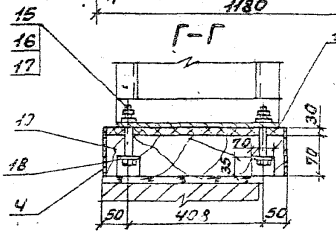

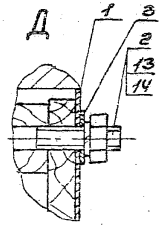

1. Спецификацию см. листы 2 и 3.
2. Полосу (поз. 4) прибить к доске (поз. 10) гвоздями.

Н. контр.	Амбрас		
Нач. отд.	Коберченко		
Нач. гр.	Себрюков		
Вед. инж.	Извекова		
Вед. инж.	Иванова		

1.494-43.4-45

Кронштейн К-45 для установки вентилятора В-2,3-130-10А в проеме кирпичной стены

Стадия	Лист	Листов
Р	1	2

Харьковский Сантехпроект

25391-04 81

Формат А3

Поз.	Наименование	Кол.	Обозначение документа	Примечан.
1	Зашивка	4	1.494-43.4-55-05	
2	Шпилька	7	1.494-43.4-57-05	
3	Лист 1 ГОСТ 19903-74 / ОК360В ГОСТ 16523-89			
	60×60 0,03кг	2	без черт.	
4	Лист 1 ГОСТ 19903-74 / ОК360В ГОСТ 16523-89			
	100×1150 0,9кг	2	без черт.	
6	Брус-3хв-70×30			
	ГОСТ 8486-86			
	ℓ=1210 1,16кг	4	без черт.	
7	Брус-3хв-70×30			
	ГОСТ 8486-86			
	ℓ=1150 1,1кг	2	без черт.	
8	Брус-3хв-60×80			
	ГОСТ 8486-86			
	ℓ=275 0,6кг	4	без черт.	
9	Брус-3хв-50×275			
	ГОСТ 8486-86			
	ℓ=1150 7,2кг	1	без черт.	
10	Доска-3хв-70×508			
	ГОСТ 8486-86			
	ℓ=1150 18,8кг	1	без черт.	

Инв. № подл. | Подп. и дата | Взам. инв. №

Поз.	Наименование	Кол.	Обозначение документа	Примечан.
11	Пластина 2Н-1-3МК-1-С-30			
	508×1010 24,1кг			
	ГОСТ 7338-90	1	без черт.	
13	Гайка М10.5	14	ГОСТ 5915-70	
14	Шайба 10.65Г	14	ГОСТ 6402-70	
15	Болт М20×100.58	4	ГОСТ 7798-70	
16	Гайка М20.5	4	ГОСТ 5915-70	
17	Шайба 20.65Г	4	ГОСТ 6402-70	
18	Шайба 20-02	4	ГОСТ 11371-78	

Инв. № подл. | Подп. и дата | Взам. инв. №

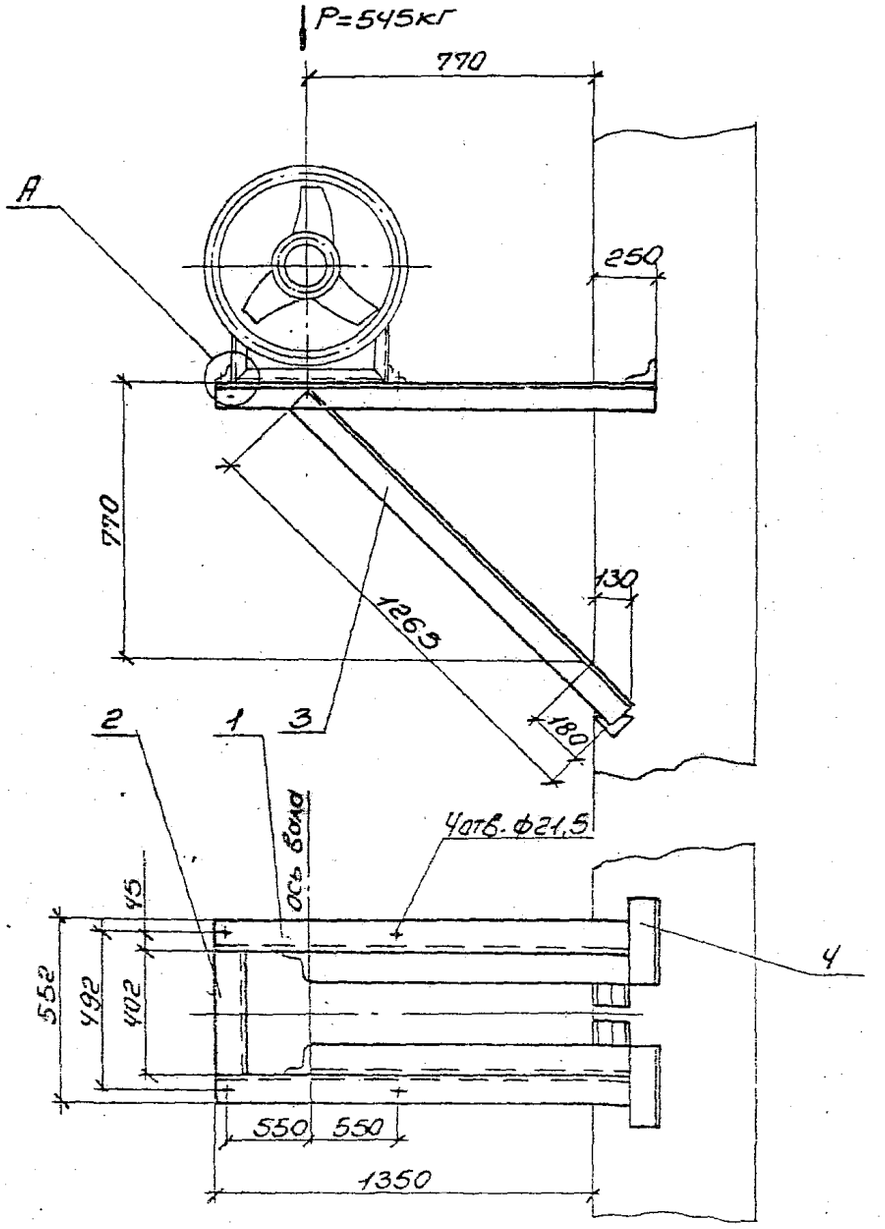

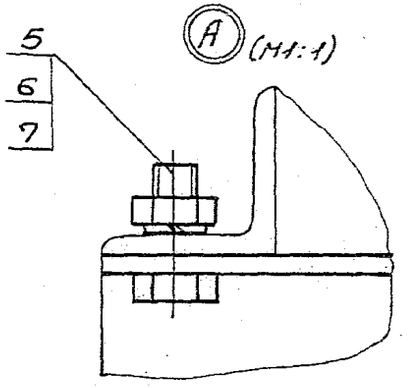

Марка	N вентилятора	Тип электродвигателя	Масса, кг
К-46	12,5	4А 200	37,1

Спецификацию см. лист 2.

				1.494-43.4-46		
Н.контр.	Андрас		Кронштейн К-46 для установки вентилятора 8-2,3-130-12,5 на кирпичной стене	Стадия	Лист	Листов
Нач. отд.	Коверченко			Р	1	2
Нач. гр.	Севрюков			Харьковский Сантехпроект		
Вед. инж.	Извекова					
Вед. инж.	Иванова					

25391-04 83

Формат А3

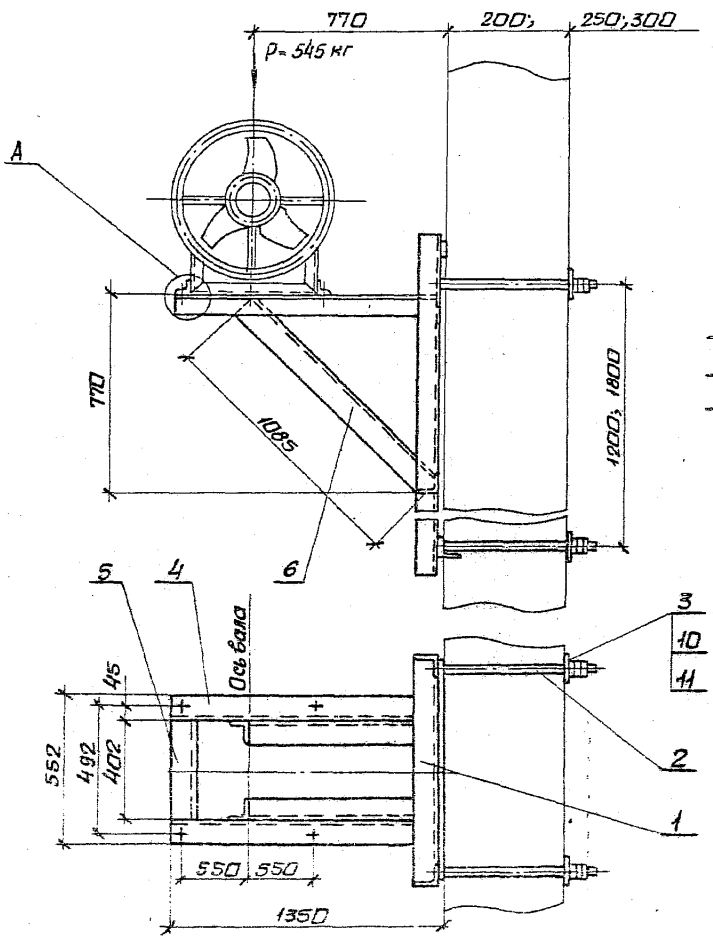

Деталь - поз. 3 (М1:5)

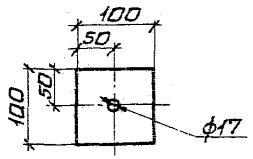

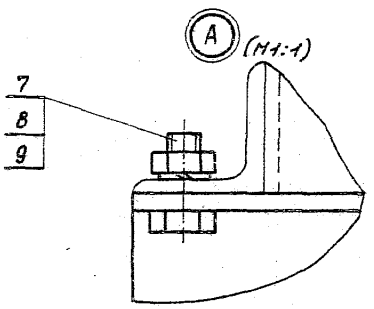

Марка	N вентилятора	Тип электродвигателя	Масса h=1200 кг	Масса h=1800 кг
К-47	12,5	4А 200	59,3	65,1

Спецификацию см. лист 2

Н.контр.	Амбрас		
Нач.отд.	Коверченко		
Нач.гр.	Севрюков		
Вед.инж.	Изверкова		
Вед.инж.	Ивашова		

1.494-43.4-47

Кронштейн К-47 для установки вентилятора 8-2,3-130-12,5 на панельной стене.

Стадия	Лист	Листов
Р	1	2

Харьковский Сантехпроект

Инв. N подл. | Подп. и дата | Взам. инв. N

25391-04 84 формат А3

Поз.	Наименование	Кол.	Обозначение документа	Примеч.
1	Уголок 75х75х5-В ГОСТ 8509-86 Ст3 ГОСТ 535-88			
	ℓ=1600 8,6кг	2	без черт.	
2	Уголок 75х75х5-В ГОСТ 8509-86 Ст3 ГОСТ 535-88			
	ℓ=402 2,1кг	1	без черт.	
3	Уголок 75х75х5-В ГОСТ 8509-86 Ст3 ГОСТ 535-88			
	ℓ=1265 6,8кг	2	без черт.	
4	Уголок 75х75х5-В ГОСТ 8509-86 Ст3 ГОСТ 535-88			
	ℓ=150 0,85кг	4	без черт.	
5	Болт М20х45.58	4	ГОСТ 7798-70	
6	Гайка М20.5	4	ГОСТ 5915-70	
7	Шайба 20.65Г	4	ГОСТ 6402-70	

1.494-43.4-46 Лист 2

Формат А4

Поз.	Наименование	Кол.	Обозначение документа	Примеч.
1	Рама закладная	1	1.494-43.4-51-07	h=1200мм.
	Рама закладная	1	1.494-43.4-52-07	h=1200мм
2	Шпилька	4	1.494-43.4-53	
3	Лист 6 ГОСТ 19903-74 Ст3 ГОСТ 14637-89			
	60х60 0,45кг	4	без черт.	
4	Уголок 75х75х5-В ГОСТ 8509-86 Ст3 ГОСТ 535-88			
	ℓ=1340 7,2кг	2	без черт.	
5	Уголок 75х75х5-В ГОСТ 8509-86 Ст3 ГОСТ 535-88			
	ℓ=402 2,1кг	1	без черт.	
6	Уголок 75х75х5-В ГОСТ 8509-86 Ст3 ГОСТ 535-88			
	ℓ=1085 5,8кг	2	без черт.	
7	Болт М20х45.58	4	ГОСТ 7798-70	
8	Гайка М20.5	4	ГОСТ 5915-70	
9	Шайба 20.65Г	4	ГОСТ 6402-70	
10	Гайка М16.5	16	ГОСТ 5915-70	
11	Шайба 16.65Г	8	ГОСТ 6402-70	

Инв.№подл. | Подп. и дата | Взам.инв.№

1.494-43.4-47 Лист 2

Формат А4

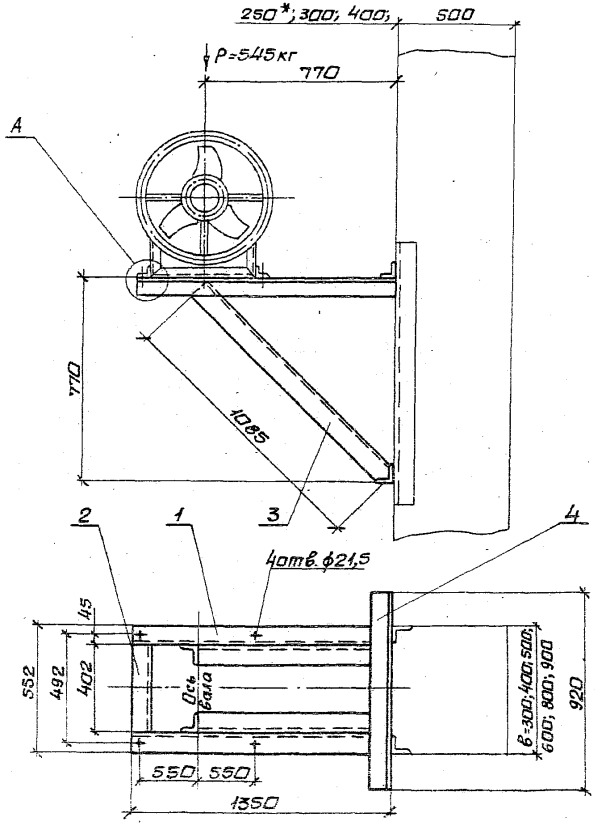

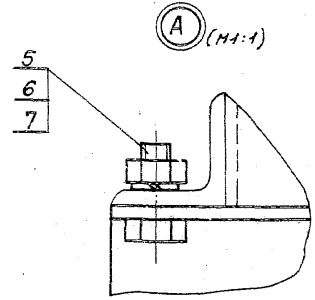

Марка	№ вентилятора	Тип электродвигателя	Масса кг
К-48	12,5	4А200	39,0

1. Спецификация см. лист 2.
2. *Двухветвевая колонна.

				1.494-434-48	
Н.контр.	Амбрас			Кронштейн К-48 для установки вентилятора В-23-130-12,5 на колонне, вариант 1.	Стадия: Р; Лист: 1; Листов: 2
Нач.отд.	Коверченко				Харьковский сантехпроект
Нач.гр.	Сверкунов				
Вед.инж.	Павекова				
Вед.инж.	Иванова				

25391-04 86 формат А3

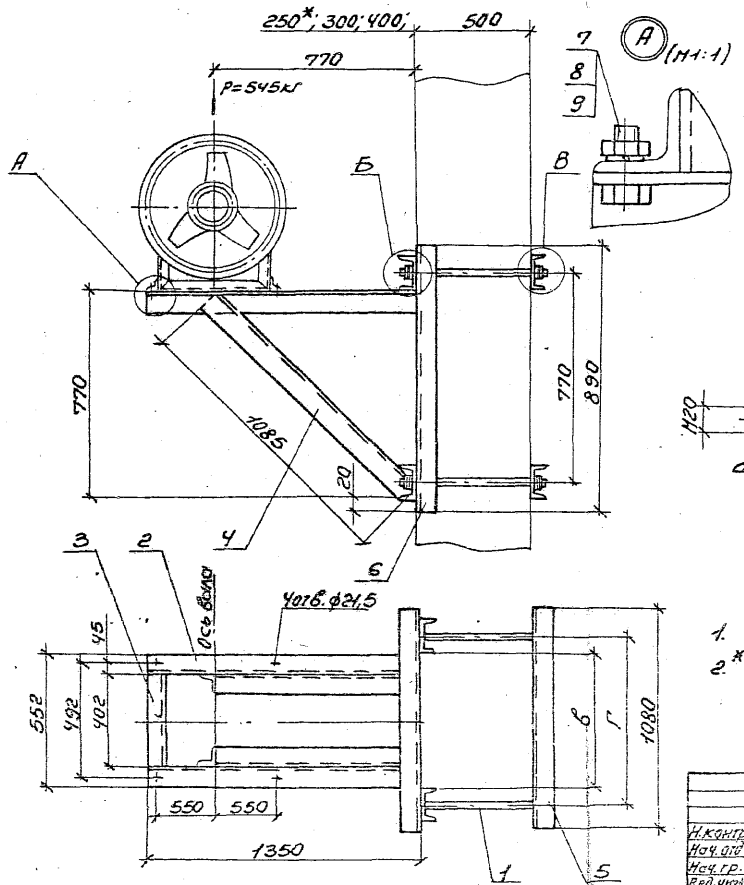

Марка	N вентилятора	Тип электродвигателя	Г при „в" 300	400	500	600	800	900	Масса
			мм						кГ
К-49	12,5	4А 200	380	480	580	680	880	980	78,2

1. Спецификацию см. лист 2.
2.* Двухветвевая колонна.

Н.контр.	Амбрас			1.494-43.4-49
Нач.отд.	Коберченко			Кронштейн К-49 для установки вентилятора В-2,3-13,0-12,5 на колонне, вариант 2
Нач.гр.	Ребрюков			
Вед.инж.	Ивакова			
Вед.инж.	Иванова			

Стадия	Лист	Листов
Р	1	2

Харьковский Сантехпроект

25391-04 87 Формат А3

Поз.	Наименование	Кол.	Обозначение документа	Примечан.
1	Уголок 75×75×5-В ГОСТ 8509-86 Ст3 ГОСТ 535-88			
	ℓ=1350 7,3кг	2	без черт.	
2	Уголок 75×75×5-В ГОСТ 8509-86 Ст3 ГОСТ 535-88			
	ℓ=402 2,1кг	1	без черт.	
3	Уголок 75×75×5-В ГОСТ 8509-86 Ст3 ГОСТ 535-88			
	ℓ=1085 5,8кг	2	без черт.	
4	Уголок 75×75×5-В ГОСТ 8509-86 Ст3 ГОСТ 535-88			
	ℓ=920 4,9кг	2	без черт.	
5	Болт М20×45.58	4	ГОСТ 7798-70	
6	Гайка М20.5	4	ГОСТ 5915-70	
7	Шайба 20.65Г	4	ГОСТ 6402-70	

1.494-43.4-48 Лист 2

Формат А4

Поз.	Наименование	Кол.	Обозначение документа	Примечан.
1	Шпилька	4	1.494-43.4-53	
2	Уголок 75×75×5-В ГОСТ 8509-86 Ст3 ГОСТ 535-88			
	ℓ=1350 7,3кг	2	без черт.	
3	Уголок 75×75×5-В ГОСТ 8509-86 Ст3 ГОСТ 535-88			
	ℓ=402 2,1кг	1	без черт.	
4	Уголок 75×75×5-В ГОСТ 8509-86 Ст3 ГОСТ 535-88			
	ℓ=1085 5,8кг	2	без черт.	
5	Швеллер 8 ГОСТ 8240-89 Ст3 ГОСТ 535-88			
	ℓ=1080 7,6кг	4	без черт.	
6	Швеллер 8 ГОСТ 8240-89 Ст3 ГОСТ 535-88			
	ℓ=890 6,3кг	2	без черт.	
7	Болт М20×45.58	4	ГОСТ 7798-70	
8	Гайка М20.5	20	ГОСТ 5915-70	
9	Шайба 20.65Г	12	ГОСТ 6402-70	

Инв.№ подл. | Подпись и дата | Взам.инв.№

1.494-43.4-49 Лист 2

Формат А4

Поз.	Наименование	Кол.	Обозначение документа	Примеч.
1	Зашивка	4	1.494-43.4-55-06	
2	Шпилька	7	1.494-43.4-57-06	
3	Лист 1 ГОСТ 19903-74 / ОК360В ГОСТ 16523-89			
	60×60 0,03кг	2	без черт.	
4	Лист 1 ГОСТ 19903-74 / ОК360В ГОСТ 16523-89			
	100×1400 1,1кг	2	без черт.	
6	Брус-3хв-70х30			
	ГОСТ 8486-86			
	ℓ=1465 1,4кг	4	без черт.	
7	Брус-3хв-70х30			
	ГОСТ 8486-86			
	ℓ=1400 1,35кг	2	без черт.	
8	Брус-3хв-60х80			
	ГОСТ 8486-86			
	ℓ=360 0,8кг	4	без черт.	
9	Брус-3хв-50х360			
	ГОСТ 8486-86			
	ℓ=1400 11,7кг	1	без черт.	
10	Доска-3хв-70х592			
	ГОСТ 8486-86			
	ℓ=1400 26,7кг	1	без черт.	

Инв. № подл. | Подп. и дата | Взам. инв. №

1.494-43.4-50 Лист 2

Формат А4

Поз.	Наименование	Кол.	Обозначение документа	Примечан.
11	Пластина 2Н-1-ТМКЩ-С-30			
	592×1260 35,1кг			
	ГОСТ 7338-90	1	без черт.	
13	Гайка М10.5	14	ГОСТ 5915-70	
14	Шайба 10.65Г	14	ГОСТ 6402-70	
15	Болт М20×100.58	4	ГОСТ 7798-70	
16	Гайка М20.5	4	ГОСТ 5915-70	
17	Шайба 20.65Г	4	ГОСТ 6402-70	
18	Шайба 20-02	4	ГОСТ 11371-78	

Инв. № подл. | Подп. и дата | Взам. инв. №

1.494-43.4-50 Лист 3

25391-04 90

Формат А4

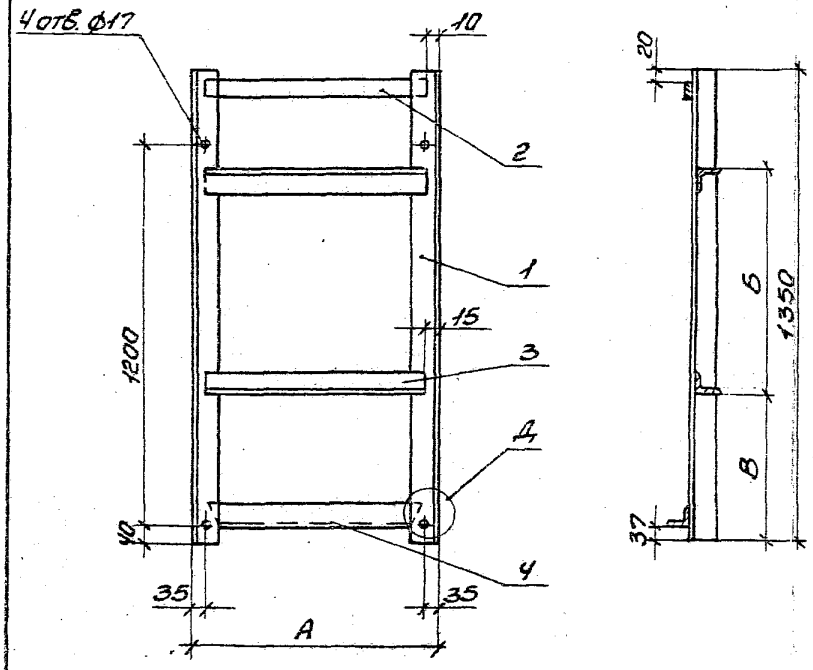

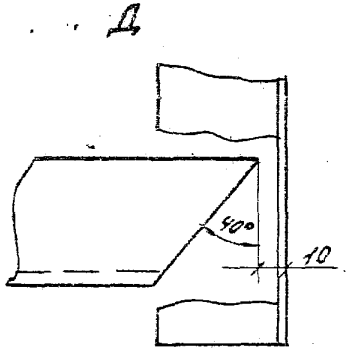

Обозначение	А	Б	В	Масса
	мм			кг
1.494-43.4-51	460	440	460	20,8
-01	350	340	580	19,0
-02	400	390	480	19,8
-03	470	450	460	20,9
-04	460	550	410	20,8
-05	570	640	380	22,6
-06	640	760	350	23,8
-07	730	760	350	25,5

Спецификацию см. листы 2...5.

				1.494-43.4-51		
Н.контр.	Амбрас			Рама закладная	Стадия	Лист	Листов
Нач.отд.	Коверченко				Р	1	5
Нач.гр.	Севрюков				Харьковский Сантехпроект		
Вед.инж.	Извекова						
Вед.инж.	Иванова						

25391-04 91 Формат А3

Обозначение	Поз.	Наименование	Кол.	Примеч.
1.494-43.4-51	1	Уголок 63×63×5-В ГОСТ 8509-86 / Ст3 ГОСТ 535-88		
		ℓ=1350 6,5кг	2	
	2	Полоса 5×65 ГОСТ 103-76 / Ст3 ГОСТ 535-88		
		ℓ=440 1,12кг	1	
	3	Уголок 63×63×5-В ГОСТ 8509-86 / Ст3 ГОСТ 535-88		
		ℓ=430 2,09кг	2	
	4	Уголок 63×63×5-В ГОСТ 8509-86 / Ст3 ГОСТ 535-88		
		ℓ=440 2,14кг	1	
1.494-43.4-51-01	1	Уголок 63×63×5-В ГОСТ 8509-86 / Ст3 ГОСТ 535-88		
		ℓ=1350 6,5кг	2	
	2	Полоса 5×65 ГОСТ 103-76 / Ст3 ГОСТ 535-88		
		ℓ=330 0,84кг	1	
	3	Уголок 63×63×5-В ГОСТ 8509-86 / Ст3 ГОСТ 535-88		
		ℓ=320 1,54кг	2	
	4	Уголок 63×63×5-В ГОСТ 8509-86 / Ст3 ГОСТ 535-88		
		ℓ=330 1,59кг	1	

Инв.№ подл. | Подп. и дата | Взам. инв.№

Обозначение	Поз.	Наименование	Кол.	Примеч.
1.494-43.4-51-02	1	Уголок 63×63×5-В ГОСТ 8509-86 / Ст3 ГОСТ 535-88		
		ℓ=1350 6,5кг	2	
	2	Полоса 5×65 ГОСТ 103-76 / Ст3 ГОСТ 535-88		
		ℓ=380 1,0кг	1	
	3	Уголок 63×63×5-В ГОСТ 8509-86 / Ст3 ГОСТ 535-88		
		ℓ=370 1,78кг	2	
	4	Уголок 63×63×5-В ГОСТ 8509-86 / Ст3 ГОСТ 535-88		
		ℓ=380 1,82кг	1	
1.494-43.4-51-03	1	Уголок 63×63×5-В ГОСТ 8509-86 / Ст3 ГОСТ 535-88		
		ℓ=1350 6,5кг	2	
	2	Полоса 5×65 ГОСТ 103-76 / Ст3 ГОСТ 535-88		
		ℓ=450 1,15кг	1	
	3	Уголок 63×63×5-В ГОСТ 8509-86 / Ст3 ГОСТ 535-88		
		ℓ=440 2,11кг	2	
	4	Уголок 63×63×5-В ГОСТ 8509-86 / Ст3 ГОСТ 535-88		
		ℓ=450 2,16кг	1	

Инв.№ подл. | Подп. и дата | Взам. инв.№

Обозначение	Поз.	Наименование	Кол.	Примеч.
1.494-43.4-51-04	1	Уголок 63×63×5-В ГОСТ 8509-86 / Ст3 ГОСТ 535-88		
		ℓ=1350 6,5кг	2	
	2	Полоса 5×65 ГОСТ 103-76 / Ст3 ГОСТ 535-88		
		ℓ=440 1,12кг	1	
	3	Уголок 63×63×5-В ГОСТ 8509-86 / Ст3 ГОСТ 535-88		
		ℓ=430 2,07кг	2	
	4	Уголок 63×63×5-В ГОСТ 8509-86 / Ст3 ГОСТ 535-88		
		ℓ=440 2,1кг	1	
1.494-43.4-51-05	1	Уголок 63×63×5-В ГОСТ 8509-86 / Ст3 ГОСТ 535-88		
		ℓ=1350 6,5кг	2	
	2	Полоса 5×65 ГОСТ 103-76 / Ст3 ГОСТ 535-88		
		ℓ=550 1,4кг	1	
	3	Уголок 63×63×5-В ГОСТ 8509-86 / Ст3 ГОСТ 535-88		
		ℓ=540 2,6кг	2	
	4	Уголок 63×63×5-В ГОСТ 8509-86 / Ст3 ГОСТ 535-88		
		ℓ=550 2,65кг	1	

Обозначение	Поз.	Наименование	Кол.	Примеч.
1.494-43.4-51-06	1	Уголок 63×63×5-В ГОСТ 8509-86 / Ст3 ГОСТ 535-88		
		ℓ=1350 6,5кг	2	
	2	Полоса 5×65 ГОСТ 103-76 / Ст3 ГОСТ 535-88		
		ℓ=620 1,58кг	1	
	3	Уголок 63×63×5-В ГОСТ 8509-86 / Ст3 ГОСТ 535-88		
		ℓ=610 2,93кг	2	
	4	Уголок 63×63×5-В ГОСТ 8509-86 / Ст3 ГОСТ 535-88		
		ℓ=620 3,0кг	1	
1.494-43.4-51-07	1	Уголок 63×63×5-В ГОСТ 8509-86 / Ст3 ГОСТ 535-88		
		ℓ=1350 6,5кг	2	
	2	Полоса 5×65 ГОСТ 103-76 / Ст3 ГОСТ 535-88		
		ℓ=710 1,8кг	1	
	3	Уголок 63×63×5-В ГОСТ 8509-86 / Ст3 ГОСТ 535-88		
		ℓ=700 3,37кг	2	
	4	Уголок 63×63×5-В ГОСТ 8509-86 / Ст3 ГОСТ 535-88		
		ℓ=710 3,4кг	1	

Инв. № подл. | Подп. и дата | Взам. инв. №

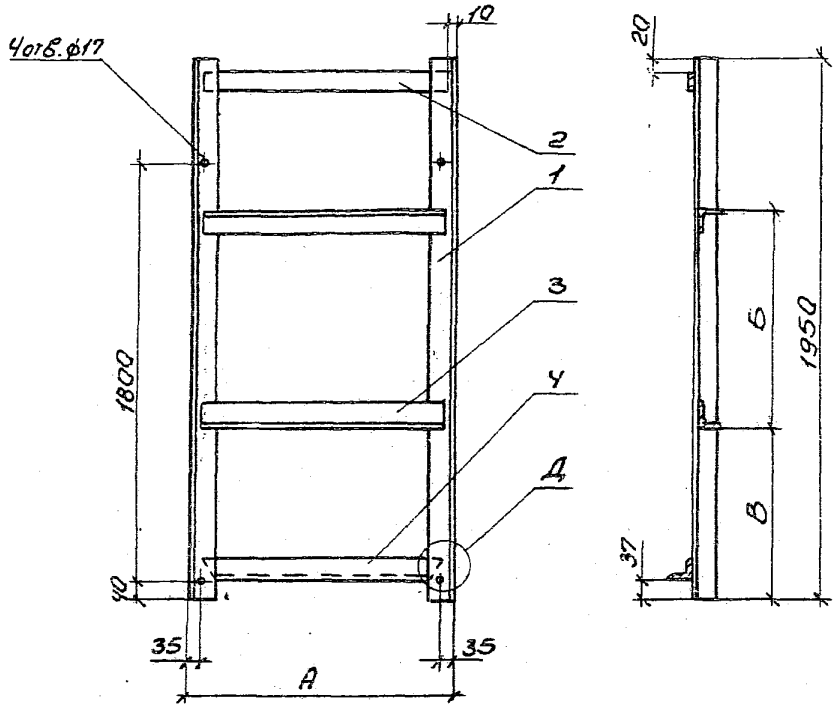

Д

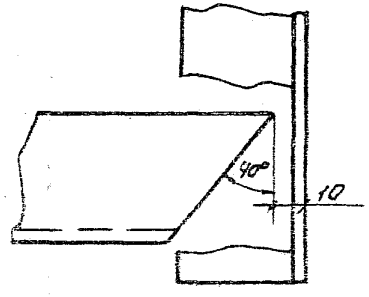

Обозначение	А	Б	В	Масса
	мм			кг
1.494-43.4-52	460	440	760	26,6
-01	350	340	880	24,8
-02	400	390	780	25,6
-03	470	450	760	26,8
-04	460	550	710	26,6
-05	570	640	680	28,4
-06	640	760	650	29,6
-07	730	760	650	31,3

Спецификацию см. листы 2...5.

				1.494-43.4-52			
Н.контр.	Андрас			Рама закладная	Стадия	Лист	Листов
Нач.отд.	Коверченко				Р	1	5
Нач.гр.	Себрюков				Харьковский Сантехпроект		
Вед.инж.	Извекова						
Вед.инж.	Иванова						

25391-04 94 Формат А3

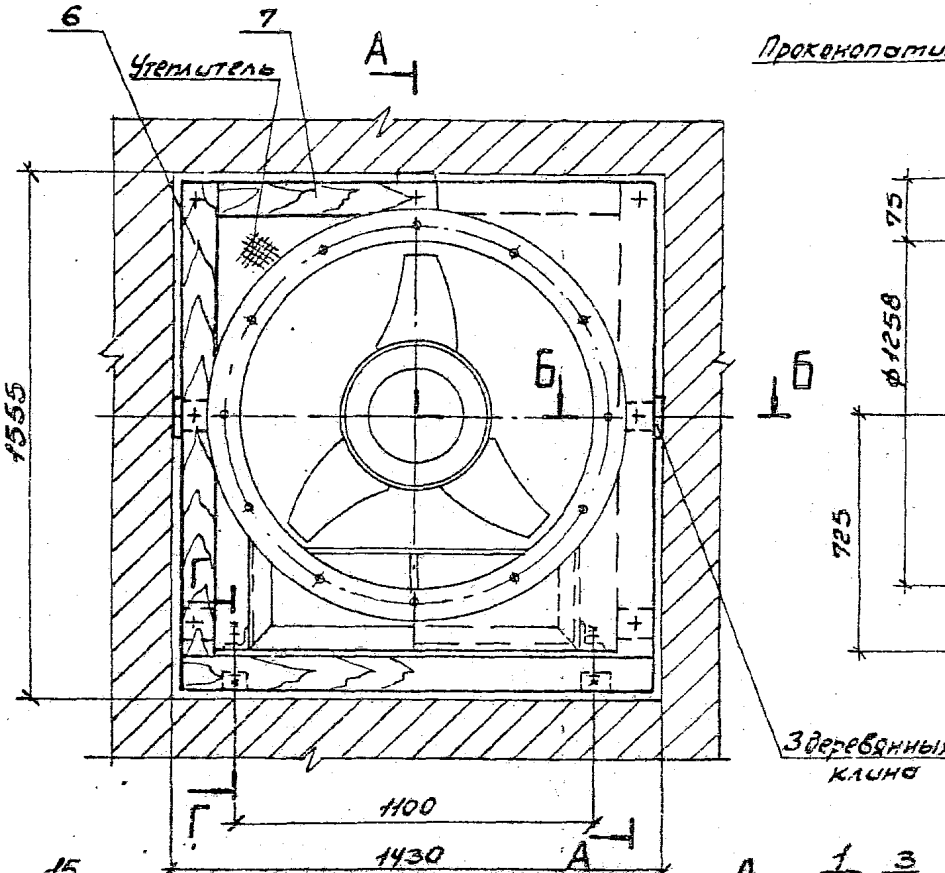

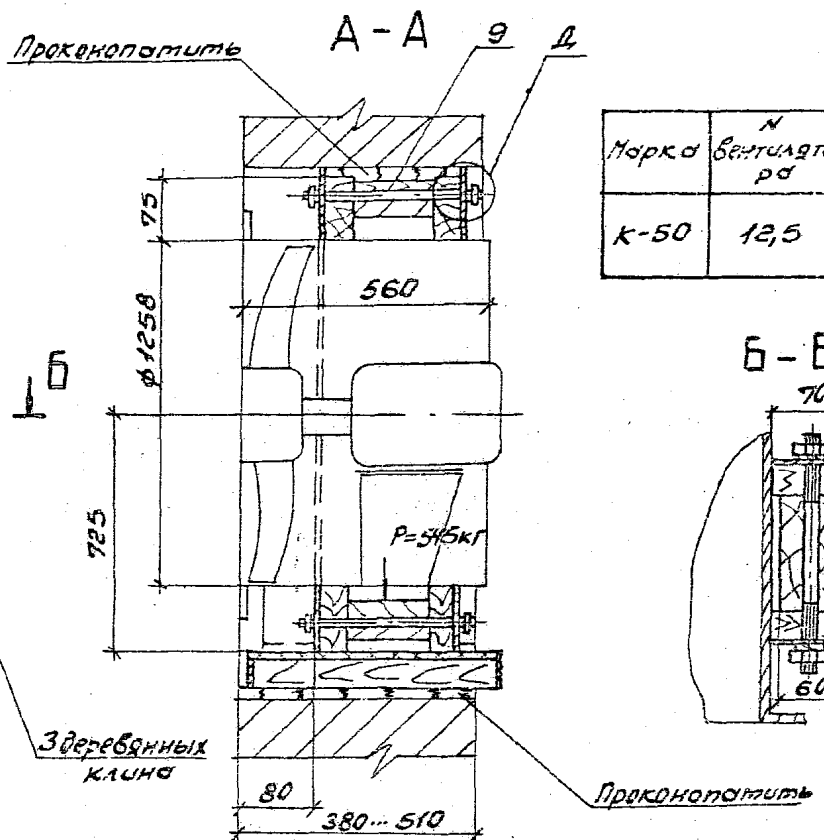

Марка	N вентилятора	Тип эл. двигателя	Масса, кг.
К-50	12,5	4А200	104,1

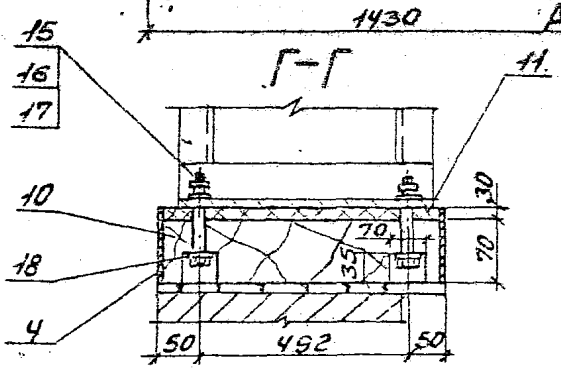

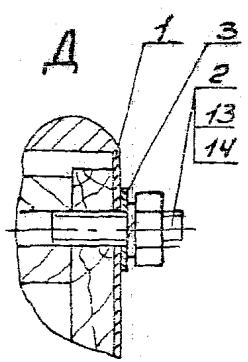

1. Спецификацию см. листы 2 и 3.
2. Полосу (поз. 4) прибить к доске (поз. 10) гвоздями.

Н. контр.	Алдрас			1.494-43.4-50	
Нач. отд.	Коберченко				
Нач. гр.	Стрельков			Кронштейн К-50 для крепления вентилятора В-2,3-130-12,5 в кирпичной стене	Стадия: Р; Лист: 1; Листов: 3
Вед. инж.	Узбекова				Харьковский Сантехпроект
Вед. инж.	Иванова				

25391-04 89

Формат А3

Обозначение	Поз.	Наименование	Кол.	Примеч.
1.494-43.4-52	1	Уголок 63×63×5-В ГОСТ 8509-86 / Ст3 ГОСТ 535-88		
		ℓ=1950 9,4кг	2	
	2	Полоса 5×65 ГОСТ 103-76 / Ст3 ГОСТ 535-88		
		ℓ=440 1,12кг	1	
	3	Уголок 63×63×5-В ГОСТ 8509-86 / Ст3 ГОСТ 535-88		
		ℓ=430 2,07кг	2	
	4	Уголок 63×63×5-В ГОСТ 8509-86 / Ст3 ГОСТ 535-88		
		ℓ=440 2,11кг	1	
1.494-43.4-52-01	1	Уголок 63×63×5-В ГОСТ 8509-86 / Ст3 ГОСТ 535-88		
		ℓ=1950 9,4кг	2	
	2	Полоса 5×65 ГОСТ 103-76 / Ст3 ГОСТ 535-88		
		ℓ=330 0,84кг	1	
	3	Уголок 63×63×5-В ГОСТ 8509-86 / Ст3 ГОСТ 535-88		
		ℓ=320 1,54кг	2	
	4	Уголок 63×63×5-В ГОСТ 8509-86 / Ст3 ГОСТ 535-88		
		ℓ=330 1,59кг	1	

Обозначение	Поз.	Наименование	Кол.	Примеч.
1.494-43.4-52-02	1	Уголок 63×63×5-В ГОСТ 8509-86 / Ст3 ГОСТ 535-88		
		ℓ=1950 9,4кг	2	
	2	Полоса 5×65 ГОСТ 103-76 / Ст3 ГОСТ 535-88		
		ℓ=380 1,0кг	1	
	3	Уголок 63×63×5-В ГОСТ 8509-86 / Ст3 ГОСТ 535-88		
		ℓ=370 1,78кг	2	
	4	Уголок 63×63×5-В ГОСТ 8509-86 / Ст3 ГОСТ 535-88		
		ℓ=380 1,82кг	1	
1.494-43.4-52-03	1	Уголок 63×63×5-В ГОСТ 8509-86 / Ст3 ГОСТ 535-88		
		ℓ=1950 9,4кг	2	
	2	Полоса 5×65 ГОСТ 103-76 / Ст3 ГОСТ 535-88		
		ℓ=450 1,15кг	1	
	3	Уголок 63×63×5-В ГОСТ 8509-86 / Ст3 ГОСТ 535-88		
		ℓ=440 2,11кг	2	
	4	Уголок 63×63×5-В ГОСТ 8509-86 / Ст3 ГОСТ 535-88		
		ℓ=450 2,16кг	1	

Инв. № подл. | Подп. и дата | Взам. инв. №

Обозначение	Поз.	Наименование	Кол.	Примеч.
1.494-43.4-52-04	1	Уголок 63×63×5-В ГОСТ 8509-86 / Ст3 ГОСТ 535-88		
		ℓ=1950 9,4кг	2	
	2	Полоса 5×65 ГОСТ 103-76 / Ст3 ГОСТ 535-88		
		ℓ=440 1,12кг	1	
	3	Уголок 63×63×5-В ГОСТ 8509-86 / Ст3 ГОСТ 535-88		
		ℓ=430 2,09кг	2	
	4	Уголок 63×63×5-В ГОСТ 8509-86 / Ст3 ГОСТ 535-88		
		ℓ=440 2,11кг	1	
1.494-43.4-52-05	1	Уголок 63×63×5-В ГОСТ 8509-86 / Ст3 ГОСТ 535-88		
		ℓ=1950 9,4кг	2	
	2	Полоса 5×65 ГОСТ 103-76 / Ст3 ГОСТ 535-88		
		ℓ=550 1,4кг	1	
	3	Уголок 63×63×5-В ГОСТ 8509-86 / Ст3 ГОСТ 535-88		
		ℓ=540 2,6кг	2	
	4	Уголок 63×63×5-В ГОСТ 8509-86 / Ст3 ГОСТ 535-88		
		ℓ=550 2,65кг	1	

Инв.№ подл. | Подп. и дата | Взам.инв.№

Обозначение	Поз.	Наименование	Кол.	Примеч.
1.494-43.4-52-06	1	Уголок 63×63×5-В ГОСТ 8509-86 / Ст3 ГОСТ 535-88		
		ℓ=1950 9,4кг	2	
	2	Полоса 5×65 ГОСТ 103-76 / Ст3 ГОСТ 535-88		
		ℓ=620 1,58кг	1	
	3	Уголок 63×63×5-В ГОСТ 8509-86 / Ст3 ГОСТ 535-88		
		ℓ=610 2,93кг	2	
	4	Уголок 63×63×5-В ГОСТ 8509-86 / Ст3 ГОСТ 535-88		
		ℓ=620 3,0кг	1	
1.494-43.4-52-07	1	Уголок 63×63×5-В ГОСТ 8509-86 / Ст3 ГОСТ 535-88		
		ℓ=1950 9,4кг	2	
	2	Полоса 5×65 ГОСТ 103-76 / Ст3 ГОСТ 535-88		
		ℓ=710 1,8кг	1	
	3	Уголок 63×63×5-В ГОСТ 8509-86 / Ст3 ГОСТ 535-88		
		ℓ=700 3,37кг	2	
	4	Уголок 63×63×5-В ГОСТ 8509-86 / Ст3 ГОСТ 535-88		
		ℓ=710 3,4кг	1	

Инв.№ подл. | Подп. и дата | Взам.инв.№

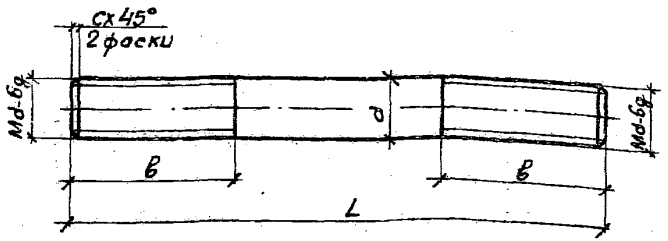

Обозначение	Толщина панелей	Размер колонны	L	d	B	C	Масса
	мм						кг
1.494.43.4-53	200	—	300	16	55	2,0	0,48
-01	250		350				0,56
-02	300		400				0,64
-03	—	250	350	16	55		0,56
-04			360	20	60	2,5	0,89
-05	—	300	400	16	55	2,0	0,64
-06			410	20	60	2,5	1,01
-07		400	500	16	55	2,0	0,8
-08			510	20	60	2,5	1,26
-09		500	600	16	55	2,0	0,96
-10			610	20	60	2,5	1,5

Материал: Круг $\frac{d\ \text{ГОСТ}\ 2590\text{-}88}{\text{Ст}3\ \text{ГОСТ}\ 535\text{-}88}$

Н.контр.	Амброс		
Нач.отд.	Ковернева		
Нач. гр.	Севрюков		
Вед.инж.	Шавекова		
Вед.инж.	Иванова		

1.494-43.4-53

Шпилька

Стадия	Лист	Листов
Р		1

Харьковский Сантехпроект

Инв.№подл. | Подп. и дата | Взам.инв.№

формат А4

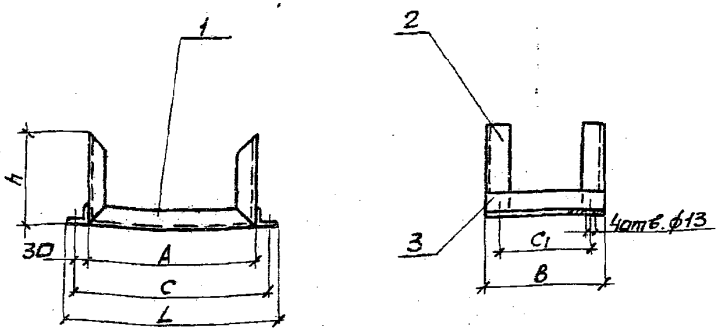

Обозначение	№ вентилятора	A	B	L	C	C1	h	Масса кг
		мм						кг
1.494-43.4-54	4	340	195	440	400	135	145	6,3
-01	5	410	225	510	470	185	165	7,2
-02	6,3	530	290	630	590	250	210	9,6

Спецификации см. листы 2 и 3.

Н.контр.	Амброс		
Нач.отд.	Ковернева		
Нач. гр.	Севрюков		
Вед.инж.	Шавекова		
Вед.инж.	Иванова		

1.494-43.4-54

Рама

Стадия	Лист	Листов
Р	1	3

Харьковский Сантехпроект

Обозначение	Поз.	Наименование	Кол.	Примеч.
1.494-43.4-54	1	Уголок 50х50х5-В ГОСТ 8509-86 / Ст3 ГОСТ 535-88		
		ℓ=340 1,28кг	2	
	2	Уголок 50х50х5-В ГОСТ 8509-86 / Ст3 ГОСТ 535-88		
		ℓ=145 0,55кг	4	
	3	Уголок 50х50х5-В ГОСТ 8509-86 / Ст3 ГОСТ 535-88		
		ℓ=195 0,73кг	2	
1.494-43.4-54-01	1	Уголок 50х50х5-В ГОСТ 8509-86 / Ст3 ГОСТ 535-88		
		ℓ=410 1,5кг	2	
	2	Уголок 50х50х5-В ГОСТ 8509-86 / Ст3 ГОСТ 535-88		
		ℓ=165 0,62кг	4	
	3	Уголок 50х50х5-В ГОСТ 8509-86 / Ст3 ГОСТ 535-88		
		ℓ=225 0,85кг	2	
1.494-43.4-54-02	1	Уголок 50х50х5-В ГОСТ 8509-86 / Ст3 ГОСТ 535-88		
		ℓ=530 2,0кг	2	

Инв.№подл. | Подп. и дата | Взам.инв.№

1.494-43.4-54 Лист 2

Формат А4

Обозначение	Поз.	Наименование	Кол.	Примеч.
1.494-43.4-54-02	2	Уголок 50х50х5-В ГОСТ 8509-86 / Ст3 ГОСТ 535-88		
		ℓ=210 0,8кг	4	
	3	Уголок 50х50х5-В ГОСТ 8509-86 / Ст3 ГОСТ 535-88		
		ℓ=290 1,1кг	2	

Инв.№подл. | Подп. и дата | Взам.инв.№

1.494-43.4-54 Лист 3

Формат А4

gost.e-ecolog.ru