ТИПОВЫЕ СТРОИТЕЛЬНЫЕ КОНСТРУКЦИИ,
ИЗДЕЛИЯ И УЗЛЫ

СЕРИЯ 1.494-43
УСТАНОВКА И КРЕПЛЕНИЕ ВЕНТИЛЯТОРОВ К СТРОИТЕЛЬНЫМ КОНСТРУКЦИЯМ

ВЫПУСК 3,
ЧАСТЬ 1 (СТР. 1 ... 103)
УСТАНОВКА И КРЕПЛЕНИЕ ЦЕНТРОБЕЖНЫХ ВЕНТИЛЯТОРОВ ВР-12-26, ВР-15-45.1
РАБОЧИЕ ЧЕРТЕЖИ

25391-02

Отпускная цена
на момент реализации
указана в счет-накладной

gost.e-ecolog.ru

ТИПОВЫЕ СТРОИТЕЛЬНЫЕ КОНСТРУКЦИИ ,
ИЗДЕЛИЯ И УЗЛЫ

СЕРИЯ 1.494-43
УСТАНОВКА И КРЕПЛЕНИЕ ВЕНТИЛЯТОРОВ К СТРОИТЕЛЬНЫМ КОНСТРУКЦИЯМ

ВЫПУСК 3
ЧАСТЬ 1 (СТР. 1 ... 103)

УСТАНОВКА И КРЕПЛЕНИЕ ЦЕНТРОБЕЖНЫХ ВЕНТИЛЯТОРОВ ВР-12-26 , ВР-15-45.1
РАБОЧИЕ ЧЕРТЕЖИ

РАЗРАБОТАНЫ ИНСТИТУТОМ
" ХАРЬКОВСКИЙ САНТЕХПРОЕКТ "

Главный инженер института В.А. Слюсарев
Главный инженер проекта Л.И. Левонтин

Утверждены
ГПК НИИ "СантехНИИпроект"
Протокол от 15.01.92г. N 29
Введены в действие с 01.10.92г.
институтом "Харьковский сантехпроект"
Приказ от 04.03.92г. N 17

Обозначение документа	Наименование	Стр.
	Часть 1	
1.494-43.3-ТО	Техническое описание	7
1.494-43.3-СМ	Ключ подбора кронштейнов	10
1.494-43.3-1	Кронштейн для установки вентилятора ВР 12-26-2,5 на кирпичной стене, тип I	13
1.494-43.3-2	Кронштейн для установки вентилятора ВР 12-26-2,5 на панельной стене, тип I	15
1.494-43.3-3	Кронштейн для установки вентилятора ВР 12-26-2,5 на колонне, тип I, вариант 1	17
1.494-43.3-4	Кронштейн для установки вентилятора ВР12-26-2,5 на колонне, тип I, вариант 2	19
1.494-43.3-5	Кронштейн для установки вентилятора ВР12-26-2,5 на кирпичной стене, тип II	21
1.494-43.3-6	Кронштейн для установки вентилятора ВР12-26-2,5 на панельной стене, тип II	23
1.494-43.3-7	Кронштейн для установки вентилятора ВР12-26-2,5 на колонне, тип II, вариант 1	25
1.494-43.3-8	Кронштейн для установки вентилятора ВР12-26-2,5 на колонне, тип II, вариант 2	27
1.494-43.3-9	Кронштейн для установки вентилятора ВР 12-26-2,5 на кирпичной стене, тип III	29
1.494-43.3-10	Кронштейн для установки вентилятора ВР12-26-2,5 на панельной стене, тип III	30
1.494-43.3-11	Кронштейн для установки вентилятора ВР 12-26-2,5 на колонне, тип III, вариант 1	32
1.494-43.3-12	Кронштейн для установки вентилятора ВР 12-26-2,5 на колонне, тип III, вариант 2	33
1.494-43.3-13	Кронштейн для установки вентилятора ВР 12-26-3,15 на кирпичной стене, тип I	35
1.494-43.3-14	Кронштейн для установки вентилятора ВР 12-26-3,15 на панельной стене, тип I	36
1.494-43.3-15	Кронштейн для установки вентилятора ВР12-26-3,15 на колонне, тип I, вариант 1	40
1.494-43.3-16	Кронштейн для установки вентилятора ВР 12-26-3,15 на колонне, тип I, вариант 2	41
1.494-43.3-17	Кронштейн для установки вентилятора ВР 12-26-3,15 на кирпичной стене, тип II	45
1.494-43.3-18	Кронштейн для установки вентилятора ВР 12-26-3,15 на панельной стене, тип II	46
1.494-43.3-19	Кронштейн для установки вентилятора ВР 12-26-3,15 на колонне, тип II, вариант 1	51

Инв.№ подл. | Подпись и дата | Взам.инв.№

Н. контр.	Амбрас		1.494-43.3
Нач. отд.	Ковриченко		Содержание
Нач. гр.	Севрюков		Стадия: Р; Лист: 1; Листов: 5
Вед. инж.	Извекова		Харьковский Сантехпроект
Вед. инж.	Гончаренко		

Обозначение документа	Наименование	стр
1.494-43.3-20	Кронштейн для установки вентилятора ВР12-26-3,15 на колонне, тип II, вариант 2	53
1.494-43.3-21	Кронштейн для установки вентилятора ВР12-26-3,15 на кирпичной стене, тип III	56
1.494-43.3-22	Кронштейн для установки вентилятора ВР12-26-3,15 на панельной стене, тип III	58
1.494-43.3-23	Кронштейн для установки вентилятора ВР12-26-3,15 на колонне, тип III, вариант 1	60
1.494-43.3-24	Кронштейн для установки вентилятора ВР12-26-3,15 на колонне, тип III, вариант 2	62
1.494-43.3-25	Кронштейн для установки вентилятора ВР12-26-4 на кирпичной стене, тип I	64
1.494-43.3-26	Кронштейн для установки вентилятора ВР12-26-4 на панельной стене, тип I	65
1.494-43.3-27	Кронштейн для установки вентилятора ВР12-26-4 на колонне, тип I, вариант 1	67
1.494-43.3-28	Кронштейн для установки вентилятора ВР12-26-4 на колонне, тип I, вариант 2	68
1.494-43.3-29	Кронштейн для установки вентилятора ВР12-26-4 на кирпичной стене, тип II	70
1.494-43.3-30	Кронштейн для установки вентилятора ВР12-26-4 на панельной стене, тип II	71

Обозначение документа	Наименование	стр.
1.494-43.3-31	Кронштейн для установки вентилятора ВР12-26-4 на колонне, тип II, вариант 1	73
1.494-43.3-32	Кронштейн для установки вентилятора ВР12-26-4 на колонне, тип II, вариант 2	74
1.494-43.3-33	Кронштейн для установки вентилятора ВР12-26-4 на кирпичной стене, тип III	76
1.494-43.3-34	Кронштейн для установки вентилятора ВР12-26-4 на панельной стене, тип III	77
1.494-43.3-35	Кронштейн для установки вентилятора ВР12-26-4 на колонне, тип III, вариант 1	79
1.494-43.3-36	Кронштейн для установки вентилятора ВР12-26-4 на колонне, тип III, вариант 2	80
1.494-43.3-37	Кронштейн для установки вентилятора ВР12-26-5 на кирпичной стене, тип I	82
1.494-43.3-38	Кронштейн для установки вентилятора ВР12-26-5 на панельной стене, тип I	84
1.494-43.3-39	Кронштейн для установки вентилятора ВР12-26-5 на колонне, тип I, вариант 1	86
1.494-43.3-40	Кронштейн для установки вентилятора ВР12-26-5 на колонне, тип I, вариант 2	88
1.494-43.3-41	Кронштейн для установки вентилятора ВР12-26-5 на кирпичной стене, тип II	90

Инв.№ подл. | Подпись и дата | Взам.инв.№

Обозначение документа	Наименование	стр.
1.494-43.3-42	Кронштейн для установки вентилятора ВР12-26-5 на панельной стене, тип II	91
1.494-43.3-43	Кронштейн для установки вентилятора ВР12-26-5 на колонне, тип II, вариант 1	93
1.494-43.3-44	Кронштейн для установки вентилятора ВР-12-26-5 на колонне, тип II, вариант 2	94
1.494-43.3-45	Кронштейн для установки вентилятора ВР12-26-5 на кирпичной стене, тип III	96
1.494-43.3-46	Кронштейн для установки вентилятора ВР12-26-5 на панельной стене, тип III	98
1.494-43.3-47	Кронштейн для установки вентилятора ВР12-26-5 на колонне, тип III, вариант 1	100
1.494-43.3-48	Кронштейн для установки вентилятора ВР12-26-5 на колонне, тип III, вариант 2	102
	Часть 2	
1.494-43.3-49	Кронштейн для установки вентилятора ВР-15-45,1-2-1с на кирпичной стене, тип I	104
1.494-43.3-50	Кронштейн для установки вентилятора ВР-15-45,1-2-1с на панельной стене, тип I	105
1.494-43.3-51	Кронштейн для установки вентилятора ВР-15-45,1-2-1с на колонне, тип I, вариант 1	107
1.494-43.3-52	Кронштейн для установки вентилятора ВР-15-45,1-2-1с на колонне, тип I, вариант 2	108
1.494-43.3-53	Кронштейн для установки вентилятора ВР-15-45,1-2-1с на кирпичной стене, тип II	110
1.494-43.3-54	Кронштейн для установки вентилятора ВР-15-45,1-2-1с на панельной стене, тип II	111
1.494-43.3-55	Кронштейн для установки вентилятора ВР-15-45,1-2-1с на колонне, тип II, вариант 1	113
1.494-43.3-56	Кронштейн для установки вентилятора ВР-15-45,1-2-1с на колонне, тип II, вариант 2	114
1.494-43.3-57	Кронштейн для установки вентилятора ВР-15-45,1-2-1с на кирпичной стене, тип III	116
1.494-43.3-58	Кронштейн для установки вентилятора ВР-15-45,1-2-1с на панельной стене, тип III	117
1.494-43.3-59	Кронштейн для установки вентилятора ВР-15-45,1-2-1с на колонне, тип III, вариант 1	120
1.494-43.3-60	Кронштейн для установки вентилятора ВР-15-45,1-2-1с на колонне, тип III, вариант 2	121
1.494-43.3-61	Кронштейн для установки вентилятора ВР-15-45,1-2,5-1с на кирпичной стене, тип I	123
1.494-43.3-62	Кронштейн для установки вентилятора ВР-15-45,1-2,5-1с на панельной стене, тип I	124

Инв.№ подл. | Подпись и дата | Взам.инв.№

Обозначение документа	Наименование	Стр.
1.494-43.3-63	Кронштейн для установки вентилятора ВР-15-45.1-2.5-1с на колонне, тип I, вариант 1	126
1.494-43.3-64	Кронштейн для установки вентилятора ВР-15-45.1-2.5-1с на колонне, тип I, вариант 2	127
1.494-43.3-65	Кронштейн для установки вентилятора ВР-15-45.1-2.5-1с на кирпичной стене, тип III	129
1.494-43.3-66	Кронштейн для установки вентилятора ВР-15-45.1-2.5-1с на панельной стене, тип II	130
1.494-43.3-67	Кронштейн для установки вентилятора ВР-15-45.1-2.5-1с на колонне, тип II, вариант 1	132
1.494-43.3-68	Кронштейн для установки вентилятора ВР-15-45.1-2.5-1с на колонне, тип II, вариант 2	133
1.494-43.3-69	Кронштейн для установки вентилятора ВР-15-45.1-2.5-1с на кирпичной стене, тип III	135
1.494-43.3-70	Кронштейн для установки вентилятора ВР-15-45.1-2.5-1с на панельной стене, тип III	136
1.494-43.3-71	Кронштейн для установки вентилятора ВР-15-45.1-2.5-1с на колонне, тип III, вариант 1	139
1.494-43.3-72	Кронштейн для установки вентилятора ВР-15-45.1-2.5-1с на колонне, тип III, вариант 2	140
1.494-43.3-73	Кронштейн для установки вентилятора ВР-15-45.1-3.15-1с на кирпичной стене, тип I	142
1.494-43.3-74	Кронштейн для установки вентилятора ВР-15-45.1-3.15-1с на панельной стене, тип I	143
1.494-43.3-75	Кронштейн для установки вентилятора ВР-15-45.1-3.15-1с на колонне, тип I, вариант 1	145
1.494-43.3-76	Кронштейн для установки вентилятора ВР-15-45.1-3.15-1с на колонне, тип I, вариант 2	146
1.494-43.3-77	Кронштейн для установки вентилятора ВР-15-45.1-3.15-1с на кирпичной стене, тип II	148
1.494-43.3-78	Кронштейн для установки вентилятора ВР-15-45.1-3.15-1с на панельной стене, тип II	149
1.494-433-79	Кронштейн для установки вентилятора ВР-15-45.1-3.15-1с на колонне, тип II, вариант 1	151
1.494-43.3-80	Кронштейн для установки вентилятора ВР-15-45.1-3.15-1с на колонне, тип II, вариант 2	152
1.494-43.3-81	Кронштейн для установки вентилятора ВР-15-45.1-3.15-1с на кирпичной стене, тип III	154
1.494-43.3-82	Кронштейн для установки вентилятора ВР-15-45.1-3.15-1с на панельной стене, тип III	155
1.494-43.3-83	Кронштейн для установки вентилятора ВР-15-45.1-3.15-1с на колонне, тип III, вариант 1	157
1.494-43.3-84	Кронштейн для установки вентилятора ВР-15-45.1-3.15-1с на колонне, тип III, вариант 2	159

Инв. № подл. | Подпись и дата | Взам. инв. №

Обозначение документа	Наименование	Стр.
1.494-43.3-85	Кронштейн для установки вентилятора ВР-15-45,1-4,1с на кирпичной стене, тип I	161
1.494-43.3-86	Кронштейн для установки вентилятора ВР-15-45,1-4,1с на панельной стене, тип I	162
1.494-43.3-87	Кронштейн для установки вентилятора ВР-15-45,1-4,1с на колонне, тип I, вариант 1	164
1.494-43.3-88	Кронштейн для установки вентилятора ВР-15-45,1-4,1с на колонне, тип I, вариант 2	165
1.494-43.3-89	Кронштейн для установки вентилятора ВР-15-45,1-4,1с на кирпичной стене, тип II	167
1.494-43.3-90	Кронштейн для установки вентилятора ВР-15-45,1-4,1с на панельной стене, тип II	168
1.494-43.3-91	Кронштейн для установки вентилятора ВР-15-45,1-4,1с на колонне, тип II, вариант 1	170
1.494-43.3-92	Кронштейн для установки вентилятора ВР-15-45,1-4,1с на колонне, тип II, вариант 2	171
1.494-43.3-93	Кронштейн для установки вентилятора ВР-15-45,1-4,1с на кирпичной стене, тип III	173
1.494-43.3-94	Кронштейн для установки вентилятора ВР-15-45,1-4,1с на панельной стене, тип III	174
1.494-43.3-95	Кронштейн для установки вентилятора ВР-15-45,1-4,1с на колонне, тип III, вариант 1	176
1.494-43.3-96	Кронштейн для установки вентилятора ВР-15-45,1-4,1с на колонне, тип III, вариант 2	177
1.494-43.3-97	Рама закладная	180
1.494-43.3-98	Рама закладная	184
1.494-43.3-99	Шпилька	188

Инв. № подл. | Подпись и дата | Взам. инв. №

1. Общая часть

В настоящей серии приведены рабочие чертежи кронштейнов для установки центробежных вентиляторов типа ВР12-26 №№2,5...5 и ВР15-45,1 №№2...4 на кирпичных стенах толщиной не менее 380мм, на панельных стенах толщиной 200, 250, 300 мм и высотой 1200, 1800мм, железобетонных и металлических колоннах прямоугольного сечения размерами 300×300; 400×300; 500×300; 400×400; 500×400; 600×400; 800×400; 500×500; 600×500; 800×500; 900×400; 900×500 мм, а также на двухветвевых колоннах 1400×500мм.

2. Назначение и область применения.

2.1 Рабочие чертежи предназначены для изготовления кронштейнов и установки вентиляторов ВР12-26 и ВР15-45.1 с виброизоляторами силами монтажно-заготовительных участков организаций, ведущих монтаж систем отопления и вентиляции на объектах строительства различных отраслей промышленного и сельскохозяйственного производства.

2.2 Температурно-влажностные условия в местах размещения вентиляторов:
- внутри производственных помещений - в соответствии с ГОСТ 12.1.005-88 „Общие санитарно-гигиенические требования к воздуху рабочей зоны;"
- в наружных установках - при температуре наружного воздуха не ниже -40°С и относительной влажности воздуха до 100% и при температуре наружного воздуха не выше +25°С.

2.3 Кронштейны разработаны для строительства зданий (сооружений) в районах с сейсмичностью не более 6 баллов. Технические характеристики центробежных вентиляторов типа ВР12-26 с электродвигателями серии 4А и ВР15-45.1 с электродвигателями серии АИР приведены в паспортах заводов-изготовителей.

3. Конструктивные решения

3.1 Крепление кронштейнов для установки вентиляторов предусмотрено на ограждающих и несущих конструкциях:

1) на кирпичных стенах посредством установки в проемы стены с последующей заделкой бетоном класса В10;

2) на панельных стенах креплением к специальным рамам, установка которых на панелях производится с помощью шпилек, пропускаемых в продольных швах между панелями;

3) на железобетонных и металлических колоннах к закладным элементам в строительных конструкциях (вариант 1 - используется при строительстве новых объектов);

4) на железобетонных и металлических колоннах посредством шпилек в обхват колонны (вариант 2 - используется при реконструкции и техническом перевооружении объектов). Схемы установки кронштейнов приведены в таблице 1.

3.2 Выбор длины шпилек производится по чертежу 1.494-43.3-99 в зависимости от толщины панели или размера колонны.

Диаметр шпилек указан в чертежах кронштейнов.

3.3 Установка и крепление виброизоляторов ВР 12-26 выполнены по серии 5.904-59 „Виброизолирующие основания для вентиляторов ВР 12-26".

Согласовано

Инв.№подл.	Подп. и дата	Взам.инв.№	Гл.спец.ОВ	Синайский	
			Гл.спец.СО	Федоров	

Гип	Левинтин		1.494-43.3-ТО
Н.контр	Амбрас		Техническое описание
Нач.отд	Коверченко		Стадия Р; Лист 1; Листов 3
Нач.гр.	Севрюков		Харьковский Сантехпроект
Вед.инж.	Извекова		
Вед.инж.	Гончаренко		

3.3. В зависимости от расположения вентилятора относительно стены или колонны и от положения кожуха приняты 3 типа установки вентиляторов:

Тип I

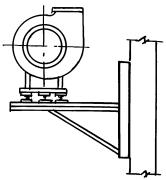

Тип II

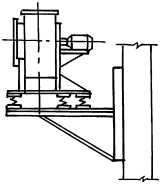

Тип III

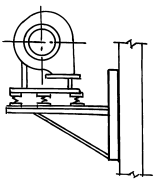

Тип I – для вентиляторов правого и левого вращения. Ось вала расположена параллельно стене (колонне).

Тип II – для вентиляторов правого и левого вращения. Ось вала расположена перпендикулярно стене (колонне).

Тип III – для вентиляторов правого и левого вращения с положением кожуха 180°. Ось вала расположена параллельно стене (колонне).

3.4. Кронштейны и закладные рамы свариваются ручной дуговой сваркой по ГОСТ 5264-80 электродами Э42А ГОСТ 9467-75 сплошным швом. Размер катета не должен превышать толщины свариваемых элементов.

3.5. Антикоррозийное покрытие конструкций и средств крепления производится в соответствии с указаниями по сантехнической части проекта.

3.6. Разработка документации на установку закладных элементов в строительных изделиях и проверка прочности крепления кронштейнов в строительных конструкциях производится с учетом приведенных в таблице 1 данных и выполняется в строительной части проекта.

Таблица 1

Вентагрегат Тип	№	Констр. исполн. по ГОСТ 5976-90	Частота вращения об/мин	Виброизолятор Тип	Виброизолятор Кол-во	Динамическая нагрузка на виброизолятор, кгс	Макс. масса вентилятора с изоляторами, кг	Масса кронштейна
ВР12-26	2,5	1	2810	Д039	4	0,06	71,0	см. № 1.494-43.3-см
	3,15		2840	Д040	4	0,067	115,0	"
	4,0		2905	Д041	5	0,16	260,0	"
	5,0		2940	Д042	5	0,172	445,0	"
ВР-15-45.1	2,0		1630	Д038	4	0,005	40,0	"
			3440					"
	2,5		1700	Д038	4	0,05	57,0	"
	3,15		1110	Д039	5	0,05	55	"
			1710					"
	4,0		1140	Д041	5	0,14	130	"
			1950					"

Инв.№подл. | Подп. и дата | Взам.инв.№

Таблица выбора крепления вентилятора

Таблица 2

Варианты	1	2	3	4
Место установки и способ крепления	На кирпичной стене – крепление в гнездах	На панельной стене (полосовой разрезки) – крепление в швах	К колонне вариант 1 – к закладным элементам	К колонне вариант 2 – в обхват колонны
Схема	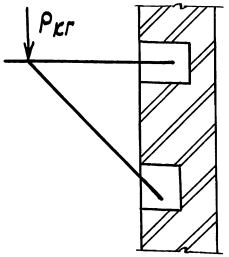	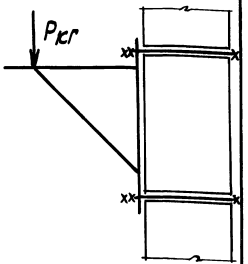	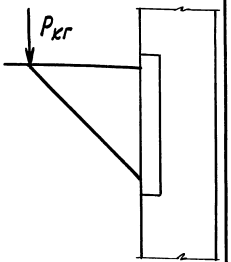	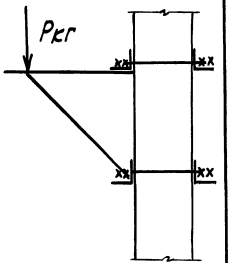
Марка кронштейна	К-1; К-2; К-9; К-10; К-17; К-21; К-22; К-23; К-24; К-37; К-38; К-39; К-40; К-53; К-54; К-61; К-65; К-69; К-73; К-74; К-81; К-85; К-86. Р-1; Р-5; Р-9; Р-13; Р-17; Р-21; Р-25; Р-29; Р-33; Р-37; Р-41; Р-45	К-3; К-4; К-11; К-12; К-18; К-25; К-26; К-27; К-28; К-41; К-42; К-43; К-44; К-55; К-56; К-62; К-66; К-70; К-75; К-76; К-82; К-87; К-88. Р-2; Р-6; Р-10; Р-14; Р-18; Р-22; Р-26; Р-30; Р-34; Р-38; Р-42; Р-46	К-5; К-6; К-13; К-14; К-19; К-29; К-30; К-31; К-32; К-45; К-46; К-47; К-48; К-57; К-58; К-63; К-67; К-71; К-77; К-78; К-83; К-89; К-90; Р3; Р-7; Р-11; Р-15; Р-19; Р-23; Р-27; Р-31; Р-35; Р-39; Р-43; Р-47	К-7; К-8; К-15; К-16; К-20; К-33; К-34; К-35; К-36; К-49; К-50; К-51; К-52; К-59; К-60; К-64; К-68; К-72; К-79; К-80; К-84; К-91; К-92. Р-4; Р-8; Р-12; Р-16; Р-20; Р-24; Р-28; Р-32; Р-36; Р-40; Р-44; Р-48

Р – нагрузка от вентилятора

Инв.№ подл. | Подпись и дата | Взам. инв.№

Таблица

Тип вентилятора	№ вентилятора	Тип установки	Тип виброизолятора	Марка кронштейна	Обозначение чертежа при установке: Схема 1 На кирпичной стене	Схема 2 На панельной стене	Схема 3 На колонне вариант 1	Схема 4 На колонне вариант 2	Масса кронштейна	Прим.
ВР12-26	2,5	I	40 39	К-1	1.494-43.3-1				14,8	
				К-2					16,0	
				К-3		1.494-43.3-2			38,3	h=1200
									44,0	h=1800
				К-4					39,5	h=1200
									45,2	h=1800
				К-5			1.494-43.3-3		16,4	
				К-6					17,7	
				К-7				1.494-43.3-4	36,1	
				К-8					36,2	
		II		К-9	1.494-43.3-5				15,0	
				К-10					16,0	
				К-11		1.494-43.3-6			40,5	h=1200
									46,2	h=1800
				К-12					41,5	h=1200
									47,2	h=1800
				К-13			1.494-43.3-7		16,6	
				К-14					17,7	
				К-15				1.494-43.3-8	36,7	
				К-16					37,7	
		III		К-17	1.494-43.3-9				17,0	
				К-18		1.494-43.3-10			40,5	h=1200
									46,2	h=1300
				К-19			1.494-43.3-11		18,6	
				К-20				1.494-43.3-12	40,3	
	3,15	I	40 40	К-21	1.494-43.3-13				16,2	
				К-22					16,5	
				К-23					18,1	
				К-24					18,4	

Продолжение табл.

Тип вентилятора	№ вентилятора	Тип установки	Тип виброизолятора	Марка кронштейна	Обозначение чертежа при установке: Схема 1. На кирпичной стене	Схема 2. На панельной стене	Схема 3. На колонне вариант 1	Схема 4. На колонне вариант 2	Масса кронштейна	Примеч.
ВР12-26	3,15	I	40 40	К-25		1.494-43.3-14			42,0	h=1200
									47,7	h=1800
				К-26					42,0	h=1200
									47,7	h=1800
				К-27					43,9	h=1200
									49,6	h=1800
				К-28					44,1	h=1200
									49,8	h=1800
				К-29			1.494-43.3-15		17,7	
				К-30					17,7	
				К-31					19,6	
				К-32					19,8	
				К-33				1.494-43.3-16	38,3	
				К-34					38,3	
				К-35					40,1	
				К-36					40,4	
		II		К-37	1.494-43.3-17				19,0	
				К-38					18,8	
				К-39					20,1	
				К-40					20,0	

Инв. № подл. | Подпись и дата | Взам. инв. №

Н. контр.	Амбрас		1.494-43.3-СМ
Нач. отд.	Коверченко		Ключ подбора кронштейнов
Нач. гр.	Сеньков		Стадия Р; Лист 1; Листов 3
Вед. инж.	Извекова		Харьковский Сантехпроект
Вед. инж.	Гончаренко		

Формат А3

Продолжение табл.

Тип вентилятора	№ вентилятора	Тип установки	Тип виброизолятора	Марка кронштейна	Обозначение чертежа при установке: Схема 1. На кирпичной стене	Схема 2. На панельной стене	Схема 3. На колонне вариант 1	Схема 4. На колонне вариант 2	Масса кронштейна	Примеч.
ВР12-26	3,15	II	Д040	К-41		1.494-43.3-18			43,1	h=1200
									48,8	h=1800
				К-42					42,6	h=1200
									48,3	h=1800
				К-43					44,2	h=1200
									49,9	h=1800
				К-44					43,7	h=1200
									49,4	h=1800
				К-45			1.494-43.3-19		20,7	
				К-46					20,2	
				К-47					21,9	
				К-48					21,4	
				К-49				1.494-43.3-20	43,0	
				К-50					42,1	
				К-51					43,8	
				К-52					43,4	
		III		К-53	1.494-43.3-21				18,4	
				К-54					18,7	
				К-55		1.494-43.3-22			43,6	h=1200
									49,3	h=1800
				К-56					43,8	h=1200
									49,5	h=1800
				К-57			1.494-43.3-23		20,0	
				К-58					20,2	
				К-59				1.494-43.3-24	40,0	
				К-60					40,3	
	4,0	I	Д041	К-61	1.494-43.3-25				19,5	
				К-62		1.494-43.3-26			44,3	h=1200
									50,0	h=1800

Продолжение табл.

Тип вентилятора	№ вентилятора	Тип установки	Тип виброизолятора	Марка кронштейна	Обозначение чертежа при установке: Схема 1. На кирпичной стене	Схема 2. На панельной стене	Схема 3. На колонне вариант 1	Схема 4. На колонне вариант 2	Масса кронштейна	Примеч.
ВР12-26	4,0	I	Д041	К-63			1.494-43.3-27		20,8	
				К-64				1.494-43.3-28	40,9	
		II		К-65	1.494-43.3-29				22,1	
				К-66		1.494-43.3-30			47,5	h=1200
									53,2	h=1800
		III		К-67			1.494-43.3-31		23,6	
				К-68				1.494-43.3-32	46,4	
				К-69	1.494-43.3-33				19,4	
				К-70		1.494-43.3-34			44,5	h=1200
									50,2	h=1800
				К-71			1.494-43.3-35		21,0	
				К-72				1.494-43.3-36	41,0	
	5,0	I	Д042	К-73	1.494-43.3-37				29,7	
				К-74					30,0	
				К-75		1.494-43.3-38			57,6	h=1200
									63,3	h=1800
				К-76					57,9	h=1200
									63,6	h=1800
		II		К-77			1.494-43.3-39		31,4	
				К-78					31,7	
				К-79				1.494-43.3-40	67,5	
				К-80					67,8	
				К-81	1.494-43.3-41				33,3	
				К-82		1.494-43.3-42			56,7	h=1200
									62,4	h=1800
				К-83			1.494-43.3-43		35,1	

Инв. № подл. | Подпись и дата | Взам. инв. №

Продолжение табл

Тип вентилятора	№ вентилятора	Тип установки	Тип виброизолятора	Марка кронштейна	Обозначение чертежа при установке: Схема 1 На кирпичной стене	Схема 2 На панельной стене	Схема 3 На колонне вариант 1	Схема 4 На колонне вариант 2	Масса кронштейна	Примеч.
ВР 12-26	5,0	II	ДО 42	К-84				1494-433-44	75,1	
				К-85	1494-433-45				29,7	
				К-86					29,9	
		III		К-87		1494-433-46			57,2	h=1200
									62,9	h=1800
				К-88					57,4	h=1200
									63,1	h=1800
				К-89					31,6	
				К-90			1494-433-47		31,8	
				К-91					67,4	
				К-92				1494-433-48	67,6	
ВР 15-45.1	2,0	I	ДО 38	Р-1	1494-433-49				17,7	
				Р-2		1494-433-50			41,0	h=1200
									47,0	h=1800
				Р-3			1494-433-51		19,0	
				Р-4				1494-433-52	40,3	
		II		Р-5	1494-433-53				18,0	
				Р-6		1494-433-54			37,8	h=1200
									43,5	h=1800
				Р-7			1494-433-55		19,4	
				Р-8				1494-433-56	41,4	
		III		Р-9	1494-433-57				17,5	
				Р-10		1494-433-58			41,0	h=1200
									46,7	h=1800
				Р-11			1494-433-59		19,0	
				Р-12				1494-433-60	39,6	
	2,5	I		Р-13	1494-433-61				18,0	
				Р-14		1494-433-62			41,3	h=1200
									47,0	h=1800
				Р-15			1494-433-63		19,2	
				Р-16				1494-433-64	40,5	
		II		Р-17	1494-433-65				19,5	
				Р-18		1494-433-66			38,4	h=1200
									45,1	h=1800
				Р-19			1494-433-67		21,0	

Продолжение табл

Тип вентилятора	№ вентилятора	Тип установки	Тип виброизолятора	Марка кронштейна	Обозначение чертежа при установке: Схема 1 На кирпичной стене	Схема 2 На панельной стене	Схема 3 На колонне вариант 1	Схема 4 На колонне вариант 2	Масса кронштейна	Прим
ВР 15-45.1	2,5	II	ДО 38	Р-20				1494-433-68	44,0	
		III		Р-21	1494-433-69				18,4	
				Р-22		1494-433-70			41,7	h=1200
									47,4	h=1800
				Р-23			1494-433-71		19,9	
				Р-24				1494-433-72	41,1	
	3,15	I	ДО 39	Р-25	1494-433-73				19,0	
				Р-26		1494-433-74			43,6	h=1200
									49,3	h=1800
				Р-27			1494-433-75		21,0	
				Р-28				1494-433-76	40,8	
		II		Р-29	1494-433-77				17,1	
				Р-30		1494-433-78			43,0	h=1200
									48,7	h=1800
				Р-31			1494-433-79		22,7	
				Р-32				1494-433-80	45,0	
		III		Р-33	1494-433-81				19,8	
				Р-34		1494-433-82			44,8	h=1200
									50,5	h=1800
				Р-35			1494-433-83		21,2	
				Р-36				1494-433-84	41,3	
	4,0	I	ДО 41	Р-37	1494-433-85				23,2	
				Р-38		1494-433-86			52,0	h=1200
									57,7	h=1800
				Р-39			1494-433-87		25,0	
				Р-40				1494-433 88	46,5	
		II		Р-41	1494-433-89				24,1	
				Р-42		1494-433-90			46,6	h=1200
									62,3	h=1800
				Р-43			1494-433-91		25,6	
				Р-44				1494-433-92	49,0	
		III		Р-45	1494-433-93				23,9	
				Р-46		1494-433-94			53,0	h=1200
									58,7	h=1800
				Р-47			1494-433-95		25,4	
				Р-48				1494-433-96	46,9	

Инв. № подл. | Подпись и дата | Взам. инв. №

Рис. 1

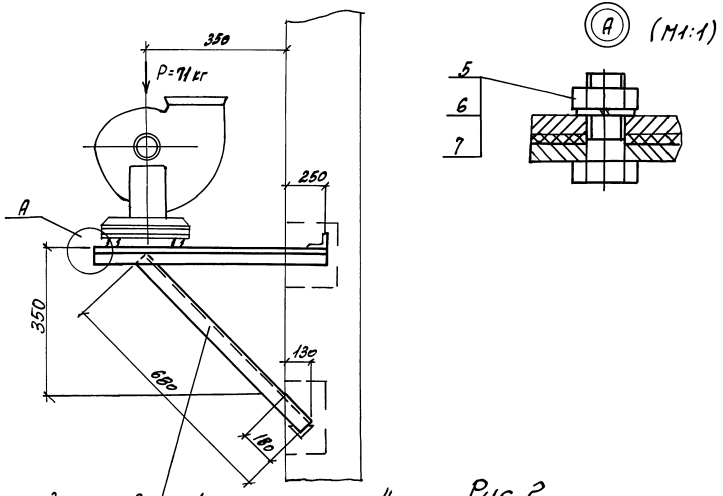

Марка кронштейна	Тип виброизолятора	Тип электродвигателя	Рис.	Правое и левое вращение, положение конуха	В	Б	Масса
					мм		кг
К-1	ДО 39	4А71А2 / 4А71В2	1	90°; 270°	360	550	14,8
К-2		4А80А2	2	0°	425	523	16,0

1. Разбивка отверстий дана для вентиляторов правого вращения. Для левого вращения — зеркально оси конуха.
2. Спецификацию см. листы 2 и 3.

Рис. 2

Остальное см. рис. 1

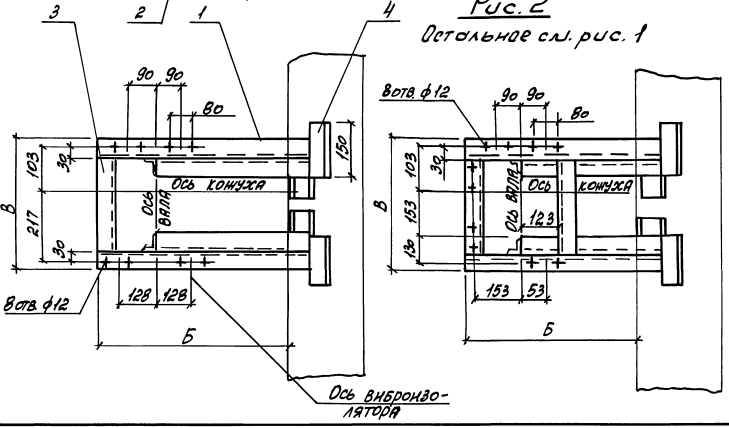

Н. контр.	Амбрас		1.494-43. 3-1	
Нач. отд.	Коверченко		Кронштейн для установки вентилятора ВР 12-26-2,5 на кирпичной стене. Тип I.	Стадия: Р; Лист: 1; Листов: 3
Нач. гр.	Севрюков			
Вед. инж.	Навекова			Харьковский Сантехпроект
Вед. инж.	Гончаренко			

Инв. № подл. | Подпись и дата | Взам. инв. №

Марка кронштейна	Поз.	Наименование	Кол.	Обозначение документа	Примеч.
К-1					
	1	Уголок 50х50х5-В ГОСТ 8509-86 / СТ3 ГОСТ 535-88			
		ℓ=800 3,0кг	2	БЕЗ ЧЕРТ.	
	2	Уголок 50х50х5-В ГОСТ 8509-86 / СТ3 ГОСТ 535-88			
		ℓ=680 2,55кг	2	БЕЗ ЧЕРТ.	
	3	Уголок 50х50х5-В ГОСТ 8509-86 / СТ3 ГОСТ 535-88			
		ℓ=260 0,98кг	1	БЕЗ ЧЕРТ.	
	4	Уголок 50х50х5-В ГОСТ 8509-86 / СТ3 ГОСТ 535-88			
		ℓ=150 0,56кг	4	БЕЗ ЧЕРТ.	
	5	Болт М10х40.58	8	ГОСТ 7798-70	
	6	Гайка М10.5	8	ГОСТ 5915-70	
	7	Шайба 10.65Г	8	ГОСТ 6402-70	
К-2					
	1	Уголок 50х50х5-В ГОСТ 8509-86 / СТ3 ГОСТ 535-88			
		ℓ=773 2,9кг	2	БЕЗ ЧЕРТ.	
	2	Уголок 50х50х5-В ГОСТ 8509-86 / СТ3 ГОСТ 535-88			
		ℓ=680 2,55кг	2	БЕЗ ЧЕРТ.	
	3	Уголок 50х50х5-В ГОСТ 8509-86 / СТ3 ГОСТ 535-88			
		ℓ=325 1,21кг	2	БЕЗ ЧЕРТ.	

Инв.№ подл. | Подпись и дата | Взам. инв.№

1.494-43.3-1

Лист 2

Формат А4

Марка кронштейна	Поз.	Наименование	Кол.	Обозначение документа	Примеч.
К-2	4	Уголок 50х50х5-В ГОСТ 8509-86 / СТ3 ГОСТ 535-88			
		ℓ=150 0,45кг	4	БЕЗ ЧЕРТ.	
	5	Болт М10х40.58	8	ГОСТ 7798-70	
	6	Гайка М10.5	8	ГОСТ 5915-70	
	7	Шайба 10.65Г	8	ГОСТ 6402-70	

Инв.№ подл. | Подпись и дата | Взам. инв.№

1.494-43.3-1

Лист 3

Формат А4

Рис. 1

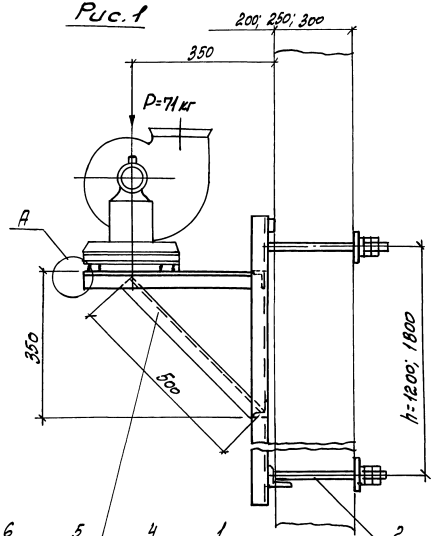

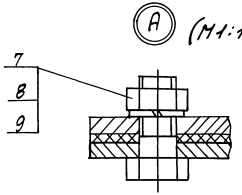

Марка	Тип виброизолятора	Тип электродвигателя	Рис.	Правое и левое вращение, положение конуса	В, мм	Б, мм	Масса, кг, h=1200	Масса, кг, h=1800
К-3	ДО 39	4А71А2	1	90°; 270°	360	550	38,3	44,0
		4А71В2						
К-4		4А80А2	2	0°	425	523	39,5	45,2

Деталь-поз. 3 (М1:5)

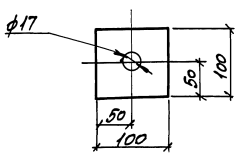

Рис. 2
остальное см. рис. 1

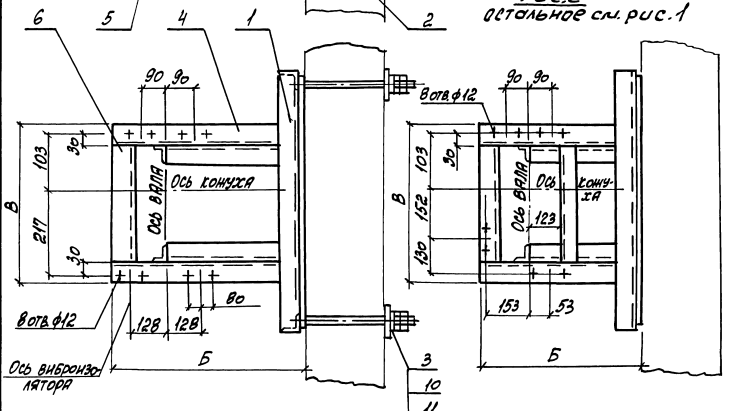

1. Разбивка отверстий дана для вентиляторов правого вращения. Для левого вращения — зеркально ось конуса.
2. Спецификацию см. листы 2 и 3.

Н. контр.	Амбрас		1.494-43. 3-2	
Нач. отд.	Коверченко		Кронштейн для установки вентилятора ВР 12-26-2,5 на панельной стене. Тип I.	Стадия: Р; Лист: 1; Листов: 3
Нач. гр.	Севрюков			
Вед. инж.	Навекова			Харьковский Сантехпроект
Вед. инж.	Гончаренко			

Инв. № подл. | Подпись и дата | Взам. инв. №

Марка	Поз.	Наименование	Кол.	Обозначение документа	Примеч.
К-3	1	Рама закладная	1	1.494-43.3-97-02	h=1200мм.
		Рама закладная	1	1.494-43.3-98-02	h=1800мм
	2	Шпилька	4	1.494-43.3-99	
	3	Лист $\frac{6\ \text{ГОСТ}\ 19903-74}{\text{Ст3}\ \text{ГОСТ}\ 14637-89}$			
		100х100 0,45кг	4	Без черт.	
	4	Уголок $\frac{50\text{х}50\text{х}5\text{-В ГОСТ}\ 8509-86}{\text{Ст3 ГОСТ}\ 535-88}$			
		ℓ=540 2,05кг	2	Без черт.	
	5	Уголок $\frac{50\text{х}50\text{х}5\text{-В ГОСТ}\ 8509-86}{\text{Ст3 ГОСТ}\ 535-88}$			
		ℓ=500 1,9кг	2	Без черт.	
	6	Уголок $\frac{50\text{х}50\text{х}5\text{-В ГОСТ}\ 8509-86}{\text{Ст3 ГОСТ}\ 535-88}$			
		ℓ=260 0,98кг	1	Без черт.	
	7	Болт М10х40.58	8	ГОСТ 7798-70	
	8	Гайка М19.5	8	ГОСТ 5915-70	
	9	Шайба 10.65Г	8	ГОСТ 6402-70	
	10	Гайка М16.5	16	ГОСТ 5915-70	
	11	Шайба 16.65Г	8	ГОСТ 6402-70	
К-4	1	Рама закладная	1	1.494-43.3-97-02	h=1200мм.
		Рама закладная	1	1.494-43.3-98-02	h=1800мм
	2	Шпилька	4	1.494-43.3-99	

Инв.№ подл. | Подпись и дата | Взам. инв.№

1.494-43.3-2

1 лист 2

Формат А4

Марка	Поз.	Наименование	Кол.	Обозначение документа	Примеч.
К-4	3	Лист $\frac{6\ \text{ГОСТ}\ 19903-74}{\text{Ст3}\ \text{ГОСТ}\ 14637-89}$			
		100х100 0,45кг	4	Без черт.	
	4	Уголок $\frac{50\text{х}50\text{х}5\text{-В ГОСТ}\ 8509-86}{\text{Ст3 ГОСТ}\ 535-88}$			
		ℓ=513 1,94кг	2	Без черт.	
	5	Уголок $\frac{50\text{х}50\text{х}5\text{-В ГОСТ}\ 8509-86}{\text{Ст3 ГОСТ}\ 535-88}$			
		ℓ=500 1,9кг	2	Без черт.	
	6	Уголок $\frac{50\text{х}50\text{х}5\text{-В ГОСТ}\ 8509-86}{\text{Ст3 ГОСТ}\ 535-88}$			
		ℓ=325 1,21кг	2	Без черт.	
	7	Болт М10х40.58	8	ГОСТ 7798-70	
	8	Гайка М10.5	8	ГОСТ 5915-70	
	9	Шайба 10.65Г	8	ГОСТ 6402-70	
	10	Гайка М16.5	16	ГОСТ 5915-70	
	11	Шайба 16.65Г	8	ГОСТ 6402-70	

Инв.№ подл. | Подпись и дата | Взам. инв.№

1.494-43.3-2

Лист 3

Формат А4

Рис. 1

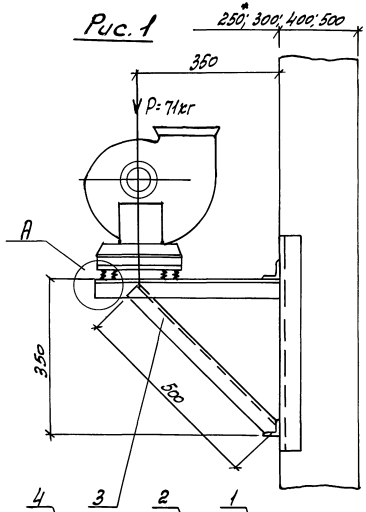

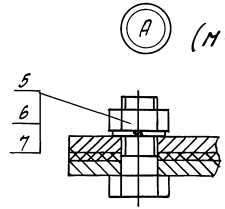

Марка кронштейна	Тип виброизолятора	Тип электродвигателя	Рис.	Правое и левое вращение. Положение конуса	B	Б	Масса
					мм		кг
К-5	ДО39	4А71А2	1	90°; 270°	360	550	16,4
		4А71В2					
К-6		4А80А2	2	0°	425	523	17,7

Рис. 2

остальное см. рис. 1

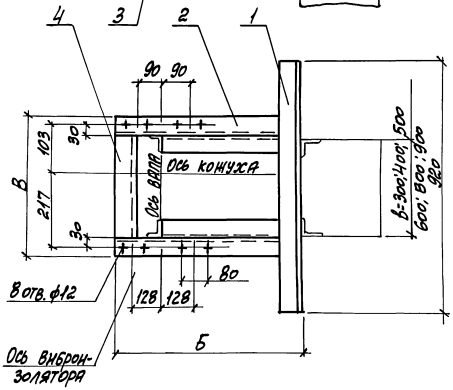

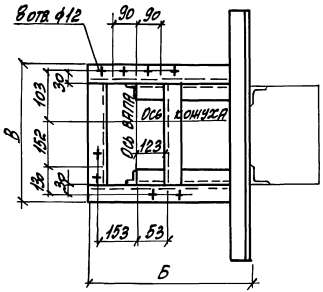

1. Разбивка отверстий дана для вентиляторов правого вращения. Для левого вращения — зеркально оси конуса.
2. Спецификацию см. листы 2 и 3.
3* Двухветвевая колонна

Н. контр.	Амбрас		
Нач. отд.	Ковтуненко		
Нач. гр.	Севрюков		
Вед. инж.	Извекова		
Вед. инж.	Гончаренко		

1.494-43.3-3

Кронштейн для установки вентилятора ВР 12-26-2,5 на колонне, тип I, вариант 1.

Стадия	Лист	Листов
Р	1	3

Харьковский Сантехпроект

Инв.№ подл. | Подпись и дата | Взам. инв.№

Марка	Поз.	Наименование	Кол.	Обозначение документа	Примеч.
К-5	1	Уголок 50х50х5-В ГОСТ 8509-86 / Ст3 ГОСТ 535-88			
		ℓ=920 3,47 кг	2	БЕЗ ЧЕРТ.	
	2	Уголок 50х50х5-В ГОСТ 8509-86 / Ст3 ГОСТ 535-88			
		ℓ=550 2,1 кг	2	БЕЗ ЧЕРТ.	
	3	Уголок 50х50х5-В ГОСТ 8509-86 / Ст3 ГОСТ 535-88			
		ℓ=500 1,9 кг	2	БЕЗ ЧЕРТ.	
	4	Уголок 50х50х5-В ГОСТ 8509-86 / Ст3 ГОСТ 535-88			
		ℓ=260 0,98 кг	1	БЕЗ ЧЕРТ.	
	5	Болт М10х40.58	8	ГОСТ 7798-70	
	6	ГАЙКА М10,5	8	ГОСТ 5915-70	
	7	ШАЙБА 10.65Г	8	ГОСТ 6402-70	
К-6	1	Уголок 50х50х5-В ГОСТ 8509-86 / Ст3 ГОСТ 535-88			
		ℓ=920 3,47 кг	2	БЕЗ ЧЕРТ.	
	2	Уголок 50х50х5-В ГОСТ 8509-86 / Ст3 сГОСТ 535-88			
		ℓ=523 2,0 кг	2	БЕЗ ЧЕРТ.	
	3	Уголок 50х50х5-В ГОСТ 8509-86 / Ст3 ГОСТ 535-88			
		ℓ=500 1,9 кг	2	БЕЗ ЧЕРТ.	

Инв.№ подл. | Подпись и дата | Взам. инв.№

1.494-43.3-3

Лист 2

Формат А4

Марка	Поз	Наименование	Кол.	Обозначение документа	Примеч.
К-6	4	Уголок 50х50х5-В ГОСТ 8509-86 / Ст3 ГОСТ 535-88			
		ℓ=325 1,21 кг	2	БЕЗ ЧЕРТ.	
	5	Болт М10х40.58	8	ГОСТ 7798-70	
	6	ГАЙКА М10,5	8	ГОСТ 5915-70	
	7	ШАЙБА 10.65Г	8	ГОСТ 6402-70	

Инв.№ подл. | Подпись и дата | Взам. инв.№

1.494-43.3-3

Лист 3

Рис. 1

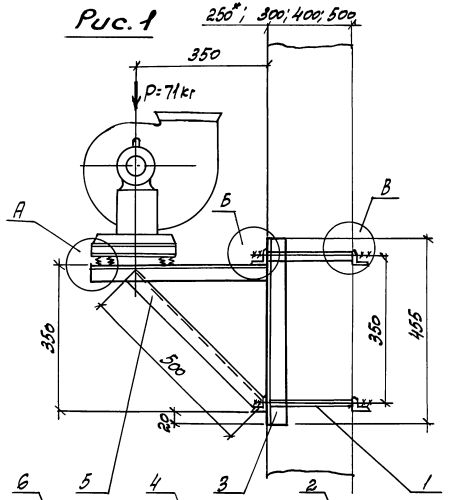

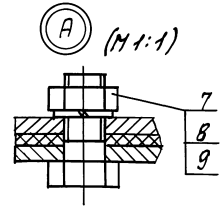

Марка	Тип виброизолятора	Тип электродвигателя	Рис.	Правое и левое вращение / Положение кожуха	Г при „В" 300	400	500	600	800	900	Д	Б	Масса
					мм								кг
К-7	ДОЗ9	4А71А2	1	90°; 270°	370	470	570	670	870	970	360	550	36,1
		4А71В2											
К-8		4АВ0А2	2	0°							425	523	36,2

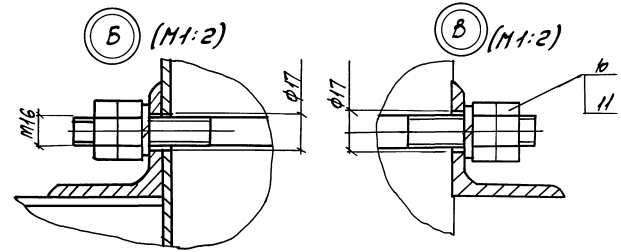

Рис. 2
Остальное см. рис. 1

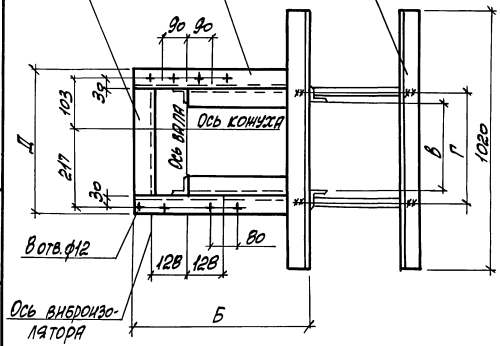

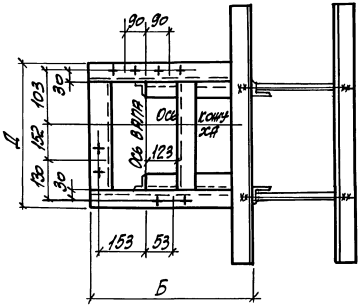

1. Разбивка отверстий дана для вентиляторов правого вращения. Для левого вращения – зеркально оси кожуха
2. Спецификацию см. листы 2 и 3.
3.* Двухветвевая колонна

				1.494-43.3-4			
Н. контр.	Амбрас			Кронштейн для установки вентилятора ВР12-26-2,5 на колонне, тип I, вариант 2	Стадия	Лист	Листов
Нач. отд.	Коверченко				Р	1	3
Нач. гр.	Севрюков				Харьковский сантехпроект		
Вед. инж.	Извекова						
Вед. инж.	Гончаренко						

Инв. № подл. | Подпись и дата | Взам. инв. №

Марка	Поз.	Наименование	Кол.	Обозначение документа	Примеч.
К-7	1	Шпилька	4	1.494-43.3-99	
	2	Уголок $\frac{63\times63\times5\text{-}В\ ГОСТ\ 8509\text{-}86}{СТ3\ ГОСТ\ 535\text{-}88}$			
		ℓ=1020 4,9кг	4	БЕЗ ЧЕРТ.	
	3	Уголок $\frac{63\times63\times5\text{-}В\ ГОСТ\ 8509\text{-}86}{СТ3\ ГОСТ\ 535\text{-}88}$			
		ℓ=455 2,18кг	2	БЕЗ ЧЕРТ.	
	4	Уголок $\frac{50\times50\times5\text{-}В\ ГОСТ\ 8509\text{-}86}{СТ3\ ГОСТ\ 535\text{-}88}$			
		ℓ=550 2,1кг	2	БЕЗ ЧЕРТ.	
	5	Уголок $\frac{50\times50\times5\text{-}В\ ГОСТ\ 8509\text{-}86}{СТ3\ ГОСТ\ 535\text{-}88}$			
		ℓ=500 1,9кг	2	БЕЗ ЧЕРТ.	
	6	Уголок $\frac{50\times50\times5\text{-}В\ ГОСТ\ 8509\text{-}86}{СТ3\ ГОСТ\ 535\text{-}88}$			
		ℓ=260 0,98кг	1	БЕЗ ЧЕРТ.	
	7	Болт М10×40.58	8	ГОСТ 7798-70	
	8	Гайка М10,5	8	ГОСТ 5915-70	
	9	Шайба 10,65Г	8	ГОСТ 6402-70	
	10	Гайка М16,5	16	ГОСТ 5915-70	
	11	Шайба 16,65Г	8	ГОСТ 6402-70	
К-8	1	Шпилька	4	1.494-43-3-99	
	2	Уголок $\frac{63\times63\times5\text{-}В\ ГОСТ\ 8509\text{-}86}{СТ3\ ГОСТ\ 535\text{-}88}$			
		ℓ=1020 4,9кг	4	БЕЗ ЧЕРТ.	

Инв.№ подл. | Подпись и дата | Взам. инв.№

1.494-43.3-4 Лист 2

Формат А4

Марка	Поз.	Наименование	Кол.	Обозначение документа	Примеч.
К-8	3	Уголок $\frac{63\times63\times5\text{-}В\ ГОСТ\ 8509\text{-}86}{СТ3\ ГОСТ\ 535\text{-}88}$			
		ℓ=455 2,18кг	2	БЕЗ ЧЕРТ.	
	4	Уголок $\frac{50\times50\times5\text{-}В\ ГОСТ\ 8509\text{-}86}{СТ3\ ГОСТ\ 535\text{-}88}$			
		ℓ=523 1,98кг	2	БЕЗ ЧЕРТ.	
	5	Уголок $\frac{50\times50\times5\text{-}В\ ГОСТ\ 8509\text{-}86}{СТ3\ ГОСТ\ 535\text{-}88}$			
		ℓ=500 1,9кг	2	БЕЗ ЧЕРТ.	
	6	Уголок $\frac{50\times50\times5\text{-}В\ ГОСТ\ 8509\text{-}86}{СТ3\ ГОСТ\ 535\text{-}88}$			
		ℓ=325 1,21кг	2	БЕЗ ЧЕРТ.	
	7	Болт М10×40.58	8	ГОСТ 7798-70	
	8	Гайка М10,5	8	ГОСТ 5915-70	
	9	Шайба 10,65Г	8	ГОСТ 6402-70	
	10	Гайка М16,5	16	ГОСТ 5915-70	
	11	Шайба 16,65Г	8	ГОСТ 6402-70	

Инв.№ подл. | Подпись и дата | Взам. инв.№

1.494-43.3-4 Лист 3

Формат А4

Рис. 1

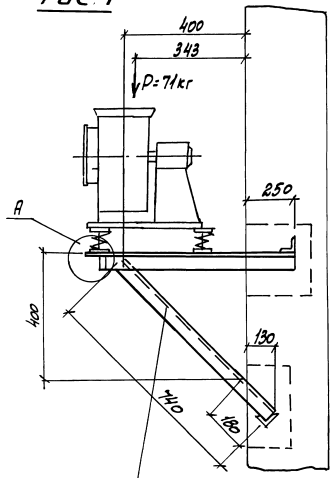

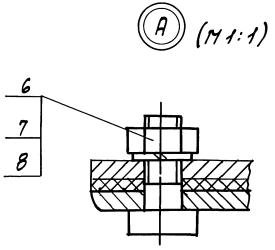

Марка	Тип виброизолятора	Тип электродвигателя	Рис.	Правое и левое вращение / Положение кожуха	В	Б	Масса
					мм		кг
К-9	ДОЗ9	4А71А2	1	90°; 270°	296	523	15,0
		4А71В2					
К-10		4А80А2	2	0°	346		16,0

Рис. 2
остальное см. рис. 1

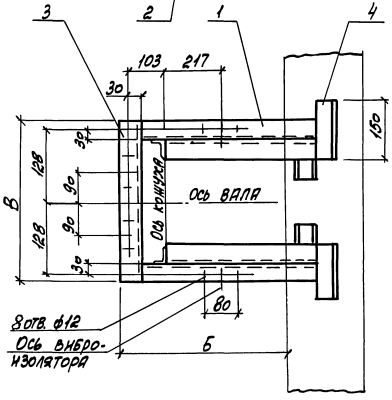

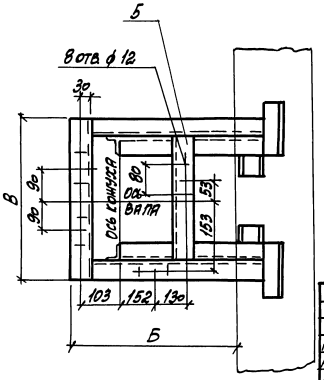

1. Разбивка отверстий дана для вентиляторов правого вращения. Для левого вращения — зеркально оси вала.
2. Спецификацию см. листы 2 и 3.

Н. контр.	Амбрас		1.494-43.3-5	
Нач. отд.	Коверченко		Кронштейн для установки вентилятора ВР12-26-2,5 на кирпичной стене, тип II	Стадия: Р; Лист: 1; Листов: 3
Нач. гр.	Севрюков			Харьковский Сантехпроект
Вед. инж.	Извекова			
Вед. инж.	Гончаренко			

Инв. № подл. | Подпись и дата | Взам. инв. №

Марка	Поз.	Наименование	Кол.	Обозначение документа	Примеч.
К-9					
	1	Уголок 50х50х5-В ГОСТ 8509-86 / СТ3 ГОСТ 535-88			
		ℓ=723 2,74кг	2	БЕЗ ЧЕРТ.	
	2	Уголок 50х50х5-В ГОСТ 8509-86 / СТ3 ГОСТ 535-88			
		ℓ=740 2,78кг	2	БЕЗ ЧЕРТ.	
	3	Уголок 50х50х5-В ГОСТ 8509-86 / СТ3 ГОСТ 535-88			
		ℓ=296 1,13кг	1	БЕЗ ЧЕРТ.	
	4	Уголок 50х50х5-В ГОСТ 8509-86 / СТ3 ГОСТ 535-88			
		ℓ=150 0,56кг	4	БЕЗ ЧЕРТ.	
	6	Болт М10х40.58	8	ГОСТ 7798-70	
	7	Гайка М10.5	8	ГОСТ 5915-70	
	8	Шайба 10.65Г	8	ГОСТ 6402-70	
К-10					
	1	Уголок 50х50х5-В ГОСТ 8509-86 / СТ3 ГОСТ 535-88			
		ℓ=723 2,74кг	2	БЕЗ ЧЕРТ.	
	2	Уголок 50х50х5-В ГОСТ 8509-86 / СТ3 ГОСТ 535-88			
		ℓ=740 2,78кг	2	БЕЗ ЧЕРТ.	
	3	Уголок 50х50х5-В ГОСТ 8509-86 / СТ3 ГОСТ 535-88			
		ℓ=346 1,28кг	1	БЕЗ ЧЕРТ.	

Инв.№ подл. | Подпись и дата | Взам.инв.№

1.494-43.3-5

Лист 2

Формат А4

Марка	Поз.	Наименование	Кол.	Обозначение документа	Примеч.
К-10					
	4	Уголок 50х50х5-В ГОСТ 8509-86 / СТ3 ГОСТ 535-88			
		ℓ=150 0,56кг	4	БЕЗ ЧЕРТ.	
	5	Уголок 50х50х5-В ГОСТ 8509-86 / СТ3 ГОСТ 535-88			
		ℓ=246 0,9кг	1	БЕЗ ЧЕРТ.	
	6	Болт М10х40.58	8	ГОСТ 7798-70	
	7	Гайка М10.5	8	ГОСТ 5915-70	
	8	Шайба 10.65Г	8	ГОСТ 6402-70	

Инв.№ подл. | Подпись и дата | Взам.инв.№

1.494-43.3-5

Лист 3

Формат А4

Рис. 1

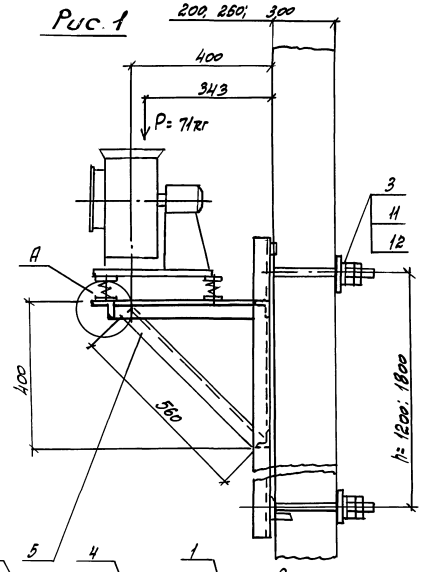

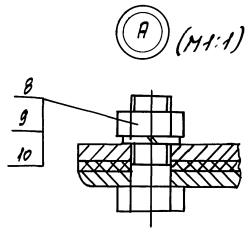

Марка	Тип виброизолятора	Тип электродвигателя	Рис.	Правое и левое вращение / Положение кожуха	В	Б	Масса h=1200	Масса h=1800
					мм		кг	
К-11	ДО39	4А71А2	1	90°; 270°	296	523	40,5	46,2
		4А71В2						
К-12		4А80А2	2	0°	346		41,5	47,2

Деталь – поз. 3 (М1:5)

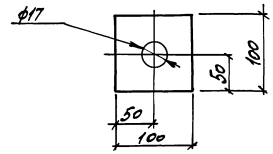

Рис. 2

Остальное см. рис. 1

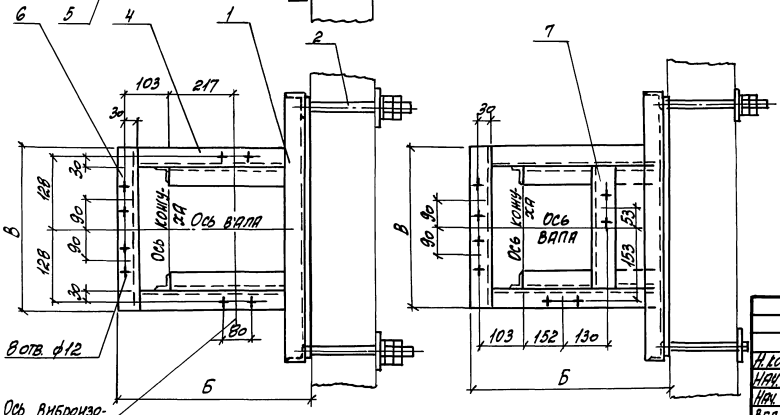

1. Разбивка отверстий дана для вентиляторов правого вращения. Для левого вращения — зеркально оси вала.
2. Спецификацию см. листы 2 и 3.

Н. контр.	Амрас		1.494-43.3-6				
Нач. отд.	Коверченко		Кронштейн для установки вентилятора ВР12-26-2,5 на панельной стене, тип II	Стадия	Лист	Листов	
Нач. гр.	Севрюков			Р	1	3	
Вед. инж.	Извекова			Харьковский Сантехпроект			
Вед. инж.	Гончаренко						

Инв. № подл. | Подпись и дата | Взам. инв. №

Марка	Поз.	Наименование	Кол.	Обозначение документа	Примеч.
К-11	1	Рама закладная	1	1.494-43.3-97-04	h=1200мм
		Рама закладная	1	1.494-43.3-98-04	h=1800мм
	2	Шпилька	4	1.494-43.3-99	
	3	Лист 6 ГОСТ 19903-74 / СТ3 ГОСТ 14637-89			
		100х100 0,45кг	4	Без черт.	
	4	Уголок 50х50х5-В ГОСТ 8509-86 / СТ3 ГОСТ 535-88			
		ℓ=513 1,92кг	2	Без черт.	
	5	Уголок 50х50х5-В ГОСТ 8509-86 / СТ3 ГОСТ 535-88			
		ℓ=560 2,2кг	2	Без черт.	
	6	Уголок 50х50х5-В ГОСТ 8509-86 / СТ3 ГОСТ 535-88			
		ℓ=296 1,13кг	1	Без черт.	
	8	Болт М10х40.58	8	ГОСТ 7798-70	
	9	Гайка М10.5	8	ГОСТ 5915-70	
	10	Шайба 10.65Г	8	ГОСТ 6402-70	
	11	Гайка М16.5	16	ГОСТ 5915-70	
	12	Шайба 16.65Г	8	ГОСТ 6402-70	
К-12	1	Рама закладная	1	1.494-43.3-97-04	h=1200мм
		Рама закладная	1	1.494-43.3-98-04	h=1800мм
	2	Шпилька	4	1.494-43.3-99	

Инв.№ подл. | Подпись и дата | Взам.инв.№

1.494-43.3-6 Лист 2

Формат А4

Марка	Поз.	Наименование	Кол.	Обозначение документа	Примеч.
К-12	3	Лист 6 ГОСТ 19903-74 / СТ3 ГОСТ 14637-89			
		100х100 0,45кг	4	Без черт.	
	4	Уголок 50х50х5-В ГОСТ 8509-86 / СТ3 ГОСТ 535-88			
		ℓ=513 1,92кг	2	Без черт.	
	5	Уголок 50х50х5-В ГОСТ 8509-86 / СТ3 ГОСТ 535-88			
		ℓ=660 2,2кг	2	Без черт.	
	6	Уголок 50х50х5-В ГОСТ 8509-86 / СТ3 ГОСТ 535-88			
		ℓ=346 1,28кг	1	Без черт.	
	7	Уголок 50х50х5-В ГОСТ 8509-86 / СТ3 ГОСТ 535-88			
		ℓ=246 0,9кг	1	Без черт.	
	8	Болт М10х40.58	8	ГОСТ 7798-70	
	9	Гайка М10.5	8	ГОСТ 5915-70	
	10	Шайба 10.65Г	8	ГОСТ 6402-70	
	11	Гайка М16.5	16	ГОСТ 5915-70	
	12	Шайба 16.65Г	8	ГОСТ 6402-70	

Инв.№ подл. | Подпись и дата | Взам.инв.№

1.494-43.3-6 Лист 3

Формат А4

Рис. 1

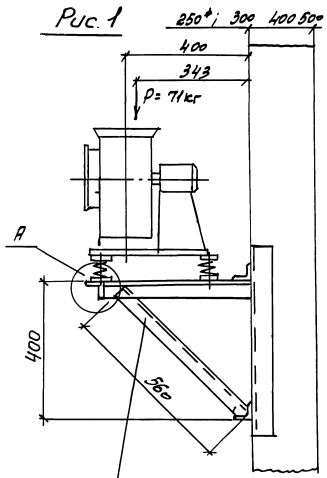

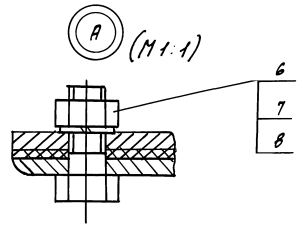

Марка	Тип виброизолятора	Тип электродвигателя	Рис.	Правое левое вращение / Положение конуса	В	Б	Масса
					мм		кг
К-13	ДО 39	4А71А2	1	90°; 270°	296	523	16,6
		4А71В2					
К-14		4А80А2	2	0°	346		17,7

Рис. 2

Остальное см. лист 1

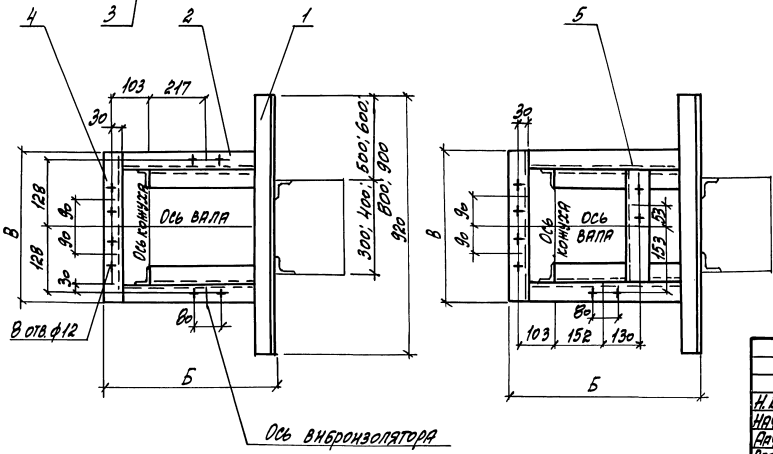

1. Разбивка отверстий дана для вентиляторов правого вращения. Для левого вращения — зеркально оси вала.
2. Спецификацию см. листы 2 и 3.
3. * Двухветвевая колонна

				1.494-49.3-7			
Н. контр.	Амбрас			Кронштейн для установки вентилятора ВР 12-26-2,5 на колонне, тип II, вариант 1	Стадия	Лист	Листов
Нач. отд.	Ковеченко				Р	1	3
Нач. гр.	Севрюков				Харьковский Сантехпроект		
Вед. инж.	Изевкова						
Вед. инж.	Гончаренко						

Инв. № подл. | Подпись и дата | Взам. инв. №

Марка	Поз.	Наименование	Кол.	Обозначение документа	Примеч.
К-13	1	Уголок $\frac{50\times50\times5\text{-}В\ ГОСТ\ 8509\text{-}86}{Ст3\ ГОСТ\ 535\text{-}88}$			
		ℓ=920 3,48кг	2	БЕЗ ЧЕРТ.	
	2	Уголок $\frac{50\times50\times5\text{-}В\ ГОСТ\ 8509\text{-}86}{Ст3\ ГОСТ\ 535\text{-}88}$			
		ℓ=473 1,8кг	2	БЕЗ ЧЕРТ.	
	3	Уголок $\frac{50\times50\times5\text{-}В\ ГОСТ\ 8509\text{-}86}{Ст3\ ГОСТ\ 535\text{-}88}$			
		ℓ=560 2,2кг	2	БЕЗ ЧЕРТ.	
	4	Уголок $\frac{50\times50\times5\text{-}В\ ГОСТ\ 8509\text{-}86}{Ст3\ ГОСТ\ 535\text{-}88}$			
		ℓ=296 1,1кг	1	БЕЗ ЧЕРТ.	
	6	Болт М10х40.58	8	ГОСТ 7798-70	
	7	Гайка М10.5	8	ГОСТ 5915-70	
	8	Шайба 10.65Г	8	ГОСТ 6402-70	
К-14	1	Уголок $\frac{50\times50\times5\text{-}В\ ГОСТ\ 8509\text{-}86}{Ст3\ ГОСТ\ 535\text{-}88}$			
		ℓ=920 3,48кг	2	БЕЗ ЧЕРТ.	
	2	Уголок $\frac{50\times50\times5\text{-}В\ ГОСТ\ 8509\text{-}86}{Ст3\ ГОСТ\ 535\text{-}88}$			
		ℓ=473 1,8кг	2	БЕЗ ЧЕРТ.	
	3	Уголок $\frac{50\times50\times5\text{-}В\ ГОСТ\ 8509\text{-}86}{Ст3\ ГОСТ\ 535\text{-}88}$			
		ℓ=560 2,2кг	2	БЕЗ ЧЕРТ.	

Инв.№ подл. | Подпись и дата | Взам.инв.№

1.494-43.3-7 Лист 2

Формат А4

Марка	Поз.	Наименование	Кол.	Обозначение документа	Примеч.
К-14	4	Уголок $\frac{50\times50\times5\text{-}В\ ГОСТ\ 8509\text{-}86}{Ст3\ ГОСТ\ 535\text{-}88}$			
		ℓ=346 1,28кг	1	БЕЗ ЧЕРТ.	
	5	Уголок $\frac{50\times50\times5\text{-}В\ ГОСТ\ 8509\text{-}86}{Ст3\ ГОСТ\ 535\text{-}88}$			
		ℓ=246 0,9кг	1	БЕЗ ЧЕРТ.	
	6	Болт М10х40.58	8	ГОСТ 7798-70	
	7	Гайка М10.5	8	ГОСТ 5915-70	
	8	Шайба 10.65Г	8	ГОСТ 6402-70	

Инв.№ подл. | Подпись и дата | Взам.инв.№

1.494-43.3-8 Лист 3

Рис.1

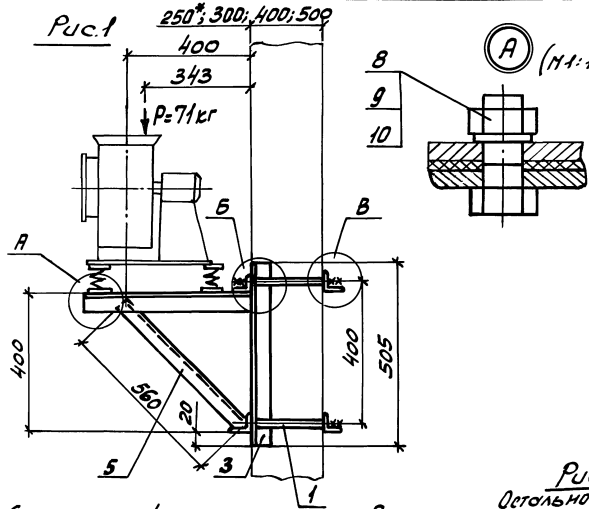

Марка кронштейна	Тип виброизолятора	Тип электродвигателя	Рис.	Правое и левое вращение. Положение кожуха	Г при "В" 300	400	500	600	800	900	Д	Б	Масса
					мм								кг
К-15	ДО39	4А71А2	1	90°; 270°	370	470	570	670	870	970	296	523	36,7
		4А71В2											
К-16		4А80А2	2	0°							346		37,7

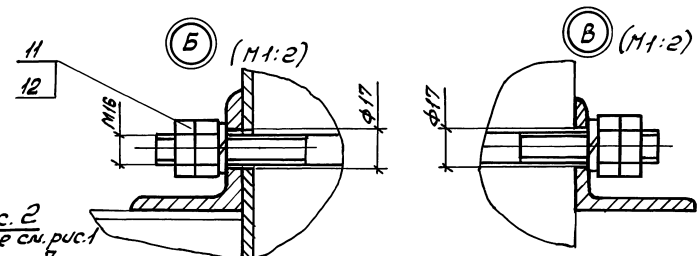

Рис.2
Остальное см. рис.1

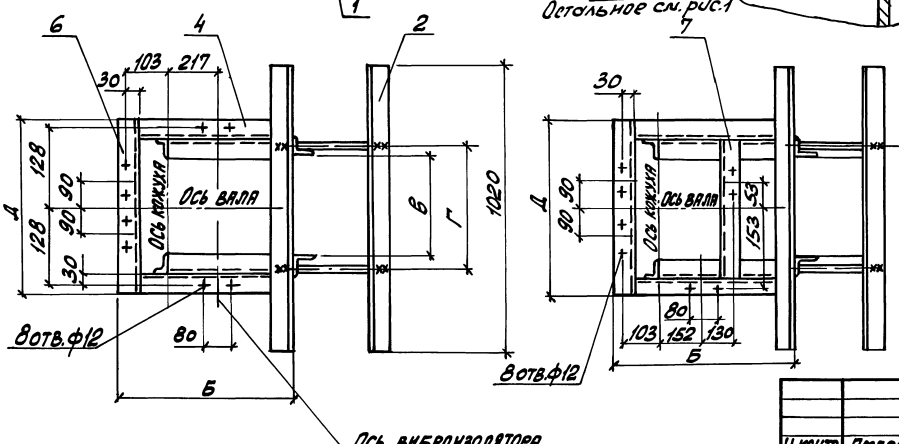

1. Разбивка отверстий дана для вентиляторов правого вращения.
   Для левого вращения - зеркально оси вала.
2. Спецификацию см. листы 2 и 3
3. * Двухветвевая колонна.

Н. контр.	Атбрас		1.494-43.3-8
Нач. отд.	Коверченко		Кронштейн для установки вентилятора ВРЦ2-26-2,5 на колонне, тип II, вариант 2.
Нач. гр.	Севрюков		Стадия Р; Лист 1; Листов 3
Вед. инж.	Извекова		Харьковский сантехпроект
Вед. инж.	Гончаренко		

Инв. № подл. | Подпись и дата | Взам. инв. №

Марка	Поз.	Наименование	Кол.	Обозначение документа	Примеч.
К-15	1	Шпилька	4	1.494-43.3-99	
	2	Уголок 63х63х5-В ГОСТ 8509-86 / Ст3 ГОСТ 535-88			
		ℓ=1080 4,9кг	4	БЕЗ ЧЕРТ.	
	3	Уголок 63х63х5-В ГОСТ 8509-86 / Ст3 ГОСТ 535-88			
		ℓ=505 2,4кг	2	БЕЗ ЧЕРТ.	
	4	Уголок 50х50х5-В ГОСТ 8509-86 / Ст3 ГОСТ 535-88			
		ℓ=473 1,8кг	2	БЕЗ ЧЕРТ.	
	5	Уголок 50х50х5-В ГОСТ 8509-86 / Ст3 ГОСТ 535-88			
		ℓ=560 2,2кг	2	БЕЗ ЧЕРТ.	
	6	Уголок 50х50х5-В ГОСТ 8509-86 / Ст3 ГОСТ 535-88			
		ℓ=296 1,1кг	1	БЕЗ ЧЕРТ.	
	8	Болт М10х40.58	8	ГОСТ 7798-70	
	9	Гайка М10.5	8	ГОСТ 5915-70	
	10	Шайба 10.65Г	8	ГОСТ 6402-70	
	11	Гайка М16.5	16	ГОСТ 5915-70	
	12	Шайба 16.65Г	8	ГОСТ 6402-70	
К-16	1	Шпилька	4	1.494-43.3-99	
	2	Уголок 63х63х5-В ГОСТ 8509-86 / Ст3 ГОСТ 535-88			
		ℓ=1020 4,9кг	4	БЕЗ ЧЕРТ.	

Инв.№ подл. | Подпись и дата | Взам.инв.№

1.494-43.3-В

Лист 2

Формат А4

Марка	Поз.	Наименование	Кол.	Обозначение документа	Примеч.
К-16	3	Уголок 63х63х5-В ГОСТ 8509-86 / Ст3 ГОСТ 535-88			
		ℓ=505 2,4кг	2	БЕЗ ЧЕРТ.	
	4	Уголок 50х50х5-В ГОСТ 8509-86 / Ст3 ГОСТ 535-88			
		ℓ=473 1,8кг	2	БЕЗ ЧЕРТ.	
	5	Уголок 50х50х5-В ГОСТ 8509-86 / Ст3 ГОСТ 535-88			
		ℓ=560 2,2кг	2	БЕЗ ЧЕРТ.	
	6	Уголок 50х50х5-В ГОСТ 8509-86 / Ст3 ГОСТ 535-88			
		ℓ=346 1,2кг	1	БЕЗ ЧЕРТ.	
	7	Уголок 50х50х5-В ГОСТ 8509-86 / Ст3 ГОСТ 535-88			
		ℓ=246 0,9кг		БЕЗ ЧЕРТ.	
	8	Болт М10х40.58	8	ГОСТ 7798-70	
	9	Гайка М10.5	8	ГОСТ 5915-70	
	10	Шайба 10.65Г	8	ГОСТ 6402-70	
	11	Гайка М16.5	16	ГОСТ 5915-70	
	13	Шайба 16.65Г	8	ГОСТ 6402-70	

Инв.№ подл. | Подпись и дата | Взам.инв.№

1.494-43.3-В

Лист 3

Формат А4

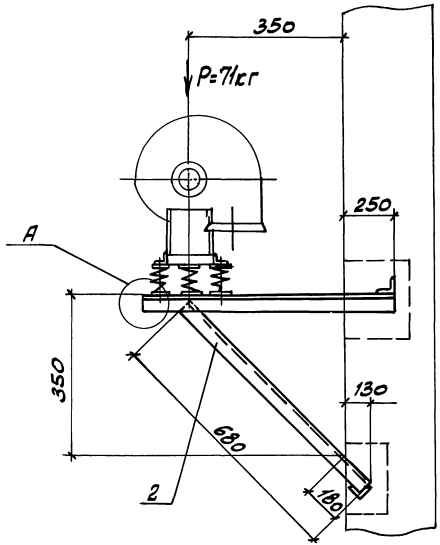

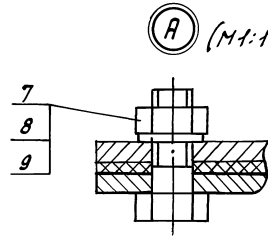

Марка кронштейна	Тип виброизолятора	Тип электродвигателя	Масса, кг
К-17	Д039	4А71А2	17,0
		4А71В2	
		4А80А2	

1. Разбивка отверстий дана для вентиляторов левого вращения. Для правого вращения – зеркально оси кожуха.
2. Спецификацию см. лист 2.

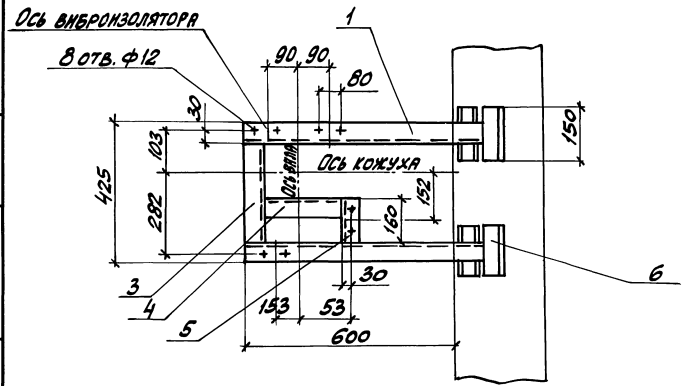

Н. контр.	Амбрас		1.494-43.3-9
Нач. отд.	Коверченко		Кронштейн для установки вентилятора ВР12-26-2,5 на кирпичной стене, тип III
Нач. гр.	Севрюков		Стадия Р; Лист 1; Листов 2
Вед. инж.	Извекова		Харьковский Сантехпроект
Вед. инж.	Танчаренко		

Инв. № подл. | Подпись и дата | Взам. инв. №

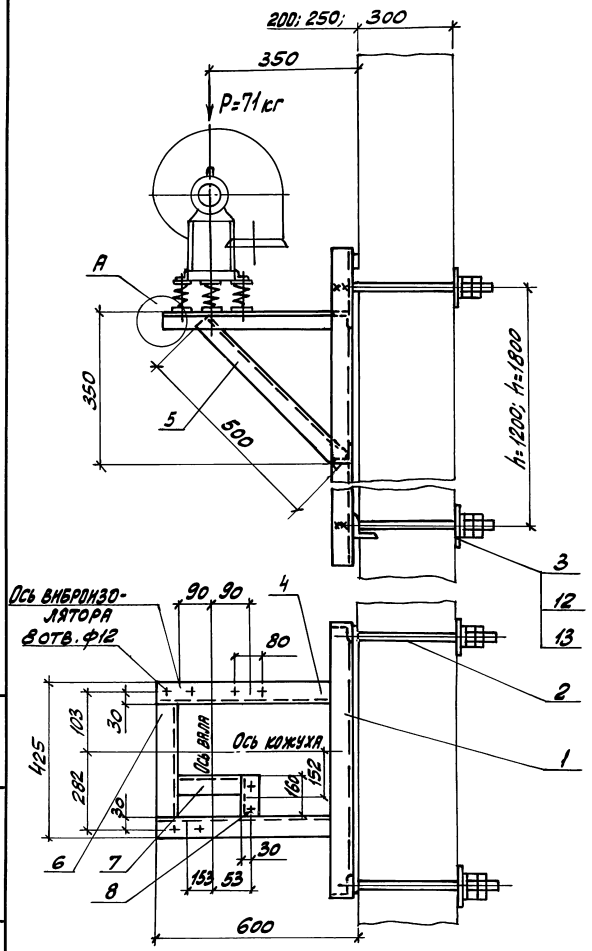

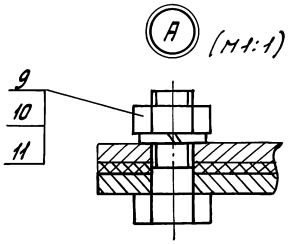

Марка кронштейна	Тип вентилятора	Тип электродвигателя	Масса h=1200	Масса h=1800
			кг	
К-18	Д039	4А71А2	40,5	46,2
		4А71В2		
		4А80А2		

Деталь – Поз. 3 (М1:5)

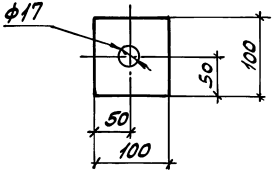

1. Разбивка отверстий дана для вентиляторов левого вращения. Для правого вращения – зеркально оси кожуха.

2. Спецификацию см. лист 2.

Н. контр.	Амбрас		1.494-43.3-10	
Нач. отд.	Коверченко		Кронштейн для установки вентилятора ВР12-26-2,5 на панельной стене, тип III	Стадия: Р; Лист: 1; Листов: 2
Нач. гр.	Севрюков			Харьковский сантехпроект
Вед. инж.	Извекова			
Вед. инж.	Гончаренко			

Инв. № подл. | Подпись и дата | Взам. инв. №

25391-02 31

Формат А3

Поз.	Наименование	Кол.	Обозначение документа	Приме-чание
1	Уголок 50х50х5-В ГОСТ 8509-86 / Ст3 ГОСТ 535-88			
	ℓ=850 3,2 кг	2	БЕЗ ЧЕРТ.	
2	Уголок 50х50х5-В ГОСТ 8509-86 / Ст3 ГОСТ 535-88			
	ℓ=680 2,56 кг	2	БЕЗ ЧЕРТ.	
3	Уголок 50х50х5-В ГОСТ 8509-86 / Ст3 ГОСТ 535-88			
	ℓ=325 1,22 кг	1	БЕЗ ЧЕРТ.	
4	Уголок 50х50х5-В ГОСТ 8509-86 / Ст3 ГОСТ 535-88			
	ℓ=246 0,93 кг	1	БЕЗ ЧЕРТ.	
5	Уголок 50х50х5-В ГОСТ 8509-86 / Ст3 ГОСТ 535-88			
	ℓ=160 0,6 кг	1	БЕЗ ЧЕРТ.	
6	Уголок 50х50х5-В ГОСТ 8509-86 / Ст3 ГОСТ 535-88			
	ℓ=150 0,56 кг	4	БЕЗ ЧЕРТ.	
7	Болт М10х40.58	8	ГОСТ 7798-70	
8	Гайка М10.5	8	ГОСТ 5915-70	
9	Шайба 10.65Г	8	ГОСТ 6402-70	

Инв.№ подл. | Подпись и дата | Взам.инв.№

1.494-43.3-9 Лист 2

Формат А4

Поз.	Наименование	Кол.	Обозначение документа	Приме-чание
1	Рама закладная	1	1.494-43.3-97-02	h=1200мм
	Рама закладная	1	1.494-43.3-98-02	h=1800мм
2	Шпилька	4	1.494-43.3-99	
3	Лист 6 ГОСТ 19903-74 / Ст3 ГОСТ 14637-89			
	100х100 0,45 кг	1	БЕЗ ЧЕРТ.	
4	Уголок 50х50х5-В ГОСТ 8509-86 / Ст3 ГОСТ 535-88			
	ℓ=590 2,25 кг	2	БЕЗ ЧЕРТ.	
5	Уголок 50х50х5-В ГОСТ 8509-86 / Ст3 ГОСТ 535-88			
	ℓ=500 1,9 кг	2	БЕЗ ЧЕРТ.	
6	Уголок 50х50х5-В ГОСТ 8509-86 / Ст3 ГОСТ 535-88			
	ℓ=325 1,22 кг	1	БЕЗ ЧЕРТ.	
7	Уголок 50х50х5-В ГОСТ 8509-86 / Ст3 ГОСТ 535-88			
	ℓ=246 0,93 кг	1	БЕЗ ЧЕРТ.	
8	Уголок 50х50х5-В ГОСТ 8509-86 / Ст3 ГОСТ 535-88			
	ℓ=160 0,6 кг	1	БЕЗ ЧЕРТ.	
9	Болт М10х40.58	8	ГОСТ 7798-70	
10	Гайка М10.5	8	ГОСТ 5915-70	
11	Шайба 10.65Г	8	ГОСТ 6402-70	
12	Гайка М16.5	16	ГОСТ 5915-70	
13	Шайба 16.65Г	8	ГОСТ 6402-70	

Инв.№ подл. | Подпись и дата | Взам.инв.№

1.494-43.3-10 Лист 2

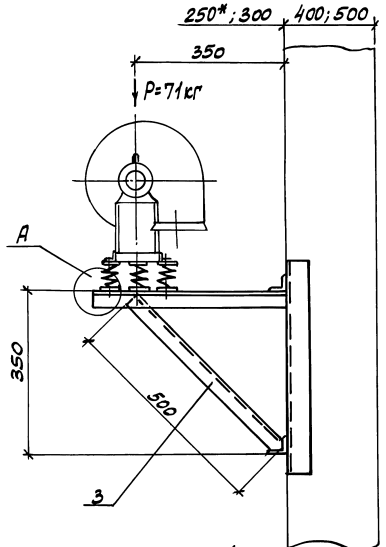

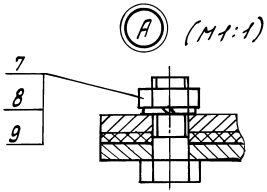

Марка кронштейна	Тип виброизолятора	Тип электродвигателя	Масса кг
К-19	ДО39	4А71А2	18,6
		4А71В2	
		4А80А2	

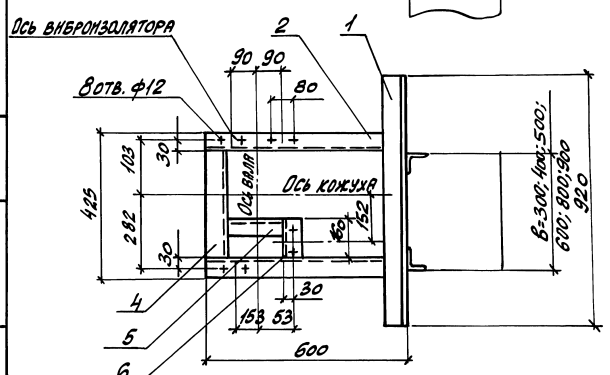

1. Разбивка отверстий дана для вентиляторов левого вращения. Для правого вращения – зеркально оси кожуха.
2. Спецификацию см. лист 2.
3. * – двухветвевая колонна.

				1.494-43.3-11	
Н.контр.	Амбрас			Кронштейн для установки вентилятора В12-26-2,5 на колонне, тип Ш, вариант 1	Стадия: Р; Лист: 1; Листов: 2
Нач. отд.	Ковернежка				
Нач. гр.	Севрюков				Харьковский Сантехпроект
Вед. инж.	Изаекова				
Вед. инж.	Гончаренко				

Инв. № подл. | Подпись и дата | Взам. инв. №

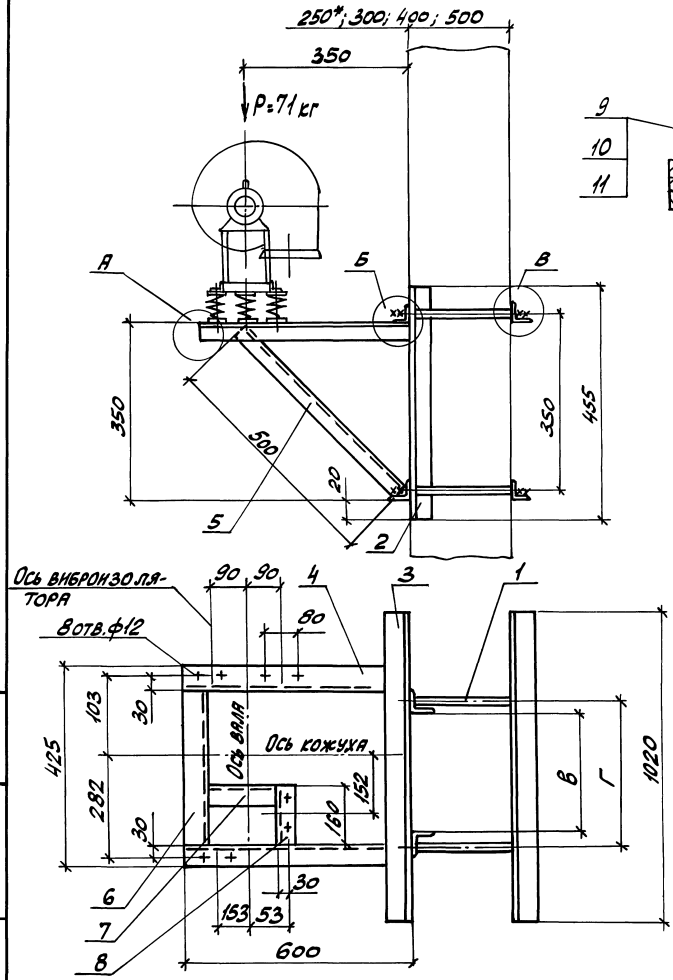

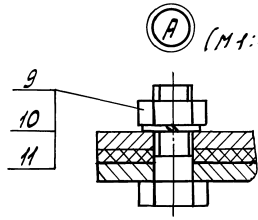

Марка кронштейна	Тип виброизолятора	Тип электродвигателя	Г при „В" 300	400	500	600	800	900	Масса
			мм						кг
К-20	Д039	4А71А2	370	470	540	670	870	970	40,3
		4А71В2							
		4А80А2							

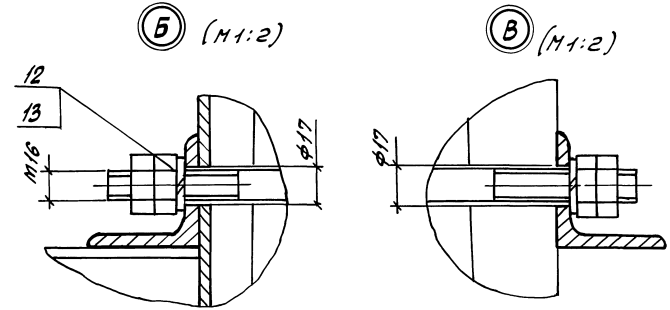

1. Разбивка отверстий дана для вентиляторов левого вращения. Для правого вращения — зеркально оси кожуха.
2. Спецификацию см. лист 2.
3.* Двухветвевая колонна.

				1.494-43.3-12			
Н. контр.	Амбрас			Кронштейн для установки вентилятора ВР12-26-2,5 на колонне, тип III, вариант 2	Стадия	Лист	Листов
Нач. отд.	Коверченко				Р	1	2
Нач. гр.	Севрюков				Харьковский сантехпроект		
Вед. инж.	Извекова						
Вед. инж.	Гончаренко						

Инв. № подл. | Подпись и дата | Взам. инв. №

25391-02 34

Формат А3

Поз.	Наименование	Кол.	Обозначение документа	Примеч.
1	Уголок $\frac{50\times50\times5\text{-}В\ ГОСТ\ 8509\text{-}86}{Ст3\ ГОСТ\ 535\text{-}88}$			
	ℓ=920 3,46кг	2	БЕЗ ЧЕРТ.	
2	Уголок $\frac{50\times50\times5\text{-}В\ ГОСТ\ 8509\text{-}86}{Ст3\ ГОСТ\ 535\text{-}88}$			
	ℓ=600 2,3кг	2	БЕЗ ЧЕРТ.	
3	Уголок $\frac{50\times50\times5\text{-}В\ ГОСТ\ 8509\text{-}86}{Ст3\ ГОСТ\ 535\text{-}88}$			
	ℓ=500 1,9кг	2	БЕЗ ЧЕРТ.	
4	Уголок $\frac{50\times50\times5\text{-}В\ ГОСТ\ 8509\text{-}86}{Ст3\ ГОСТ\ 535\text{-}88}$			
	ℓ=325 1,22кг	1	БЕЗ ЧЕРТ.	
5	Уголок $\frac{50\times50\times5\text{-}В\ ГОСТ\ 8509\text{-}86}{Ст3\ ГОСТ\ 535\text{-}88}$			
	ℓ=246 0,93кг	1	БЕЗ ЧЕРТ.	
6	Уголок $\frac{50\times50\times5\text{-}В\ ГОСТ\ 8509\text{-}86}{Ст3\ ГОСТ\ 535\text{-}88}$			
	ℓ=160 0,6кг	1	БЕЗ ЧЕРТ.	
7	Болт М10×40.58	8	ГОСТ 7798-70	
8	Гайка М10.5	8	ГОСТ 5915-70	
	Шайба 10.65Г	8	ГОСТ 6402-70	

Инв.№ подл. | Подпись и дата | Взам. инв.№

1.494-43.3-11 Лист 2

Формат А4

Поз.	Наименование	Кол.	Обозначение документа	Примеч.
1	Шпилька	4	1.494-43.3-99	
2	Уголок $\frac{63\times63\times5\text{-}В\ ГОСТ\ 8509\text{-}86}{Ст3\ ГОСТ\ 535\text{-}88}$			
	ℓ=455 2,2кг	2	БЕЗ ЧЕРТ.	
3	Уголок $\frac{63\times63\times5\text{-}В\ ГОСТ\ 8509\text{-}86}{Ст3\ ГОСТ\ 535\text{-}88}$			
	ℓ=1020 4,9кг	4	БЕЗ ЧЕРТ.	
4	Уголок $\frac{50\times50\times5\text{-}В\ ГОСТ\ 8509\text{-}86}{Ст3\ ГОСТ\ 535\text{-}88}$			
	ℓ=523 2,0кг	2	БЕЗ ЧЕРТ.	
5	Уголок $\frac{50\times50\times5\text{-}В\ ГОСТ\ 8509\text{-}86}{Ст3\ ГОСТ\ 535\text{-}88}$			
	ℓ=500 1,9кг	2	БЕЗ ЧЕРТ.	
6	Уголок $\frac{50\times50\times5\text{-}В\ ГОСТ\ 8509\text{-}86}{Ст3\ ГОСТ\ 535\text{-}88}$			
	ℓ=325 1,22кг	1	БЕЗ ЧЕРТ.	
7	Уголок $\frac{50\times50\times5\text{-}В\ ГОСТ\ 8509\text{-}86}{Ст3\ ГОСТ\ 535\text{-}88}$			
	ℓ=246 0,93кг	1	БЕЗ ЧЕРТ.	
8	Уголок $\frac{50\times50\times5\text{-}В\ ГОСТ\ 8509\text{-}86}{Ст3\ ГОСТ\ 535\text{-}88}$			
	ℓ=160 0,6кг	1	БЕЗ ЧЕРТ.	
9	Болт М10×40.58	8	ГОСТ 7798-70	
10	Гайка М10.5	8	ГОСТ 5915-70	
11	Шайба 10.65Г	8	ГОСТ 6402-70	
12	Гайка М16.5	16	ГОСТ 5915-70	
13	Шайба 16.65Г	8	ГОСТ 6402-70	

Инв.№ подл. | Подпись и дата | Взам. инв.№

1.494-43.3-12 Лист 2

Формат А4

Рис. 1

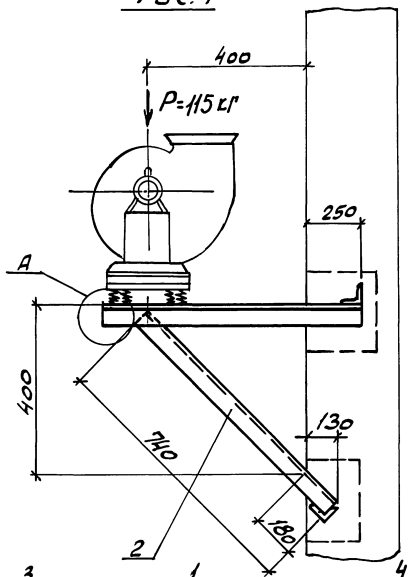

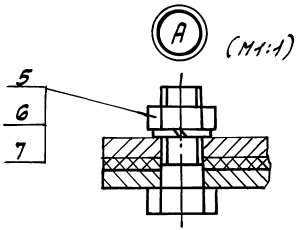

Марка	Тип виброизолятора	Тип электродвигателя	Рис	Правое и левое вращение. Положение кожуха	B	C_1	C_2	C_3	Масса
					мм				кг
К-21	До 40	4А80В2	1	90°; 270°	340	119,5	180,5	—	16,2
		4А90L2							
К-22		4А100S2			355	94,5	220,5	—	16,5
К-23		4А80В2	2	0°	520	119,5	180,5	180	18,1
		4А90L2							
К-24		4А100S2			555	94,5	220,5	200	18,4

Рис. 2

Остальное см. рис. 1

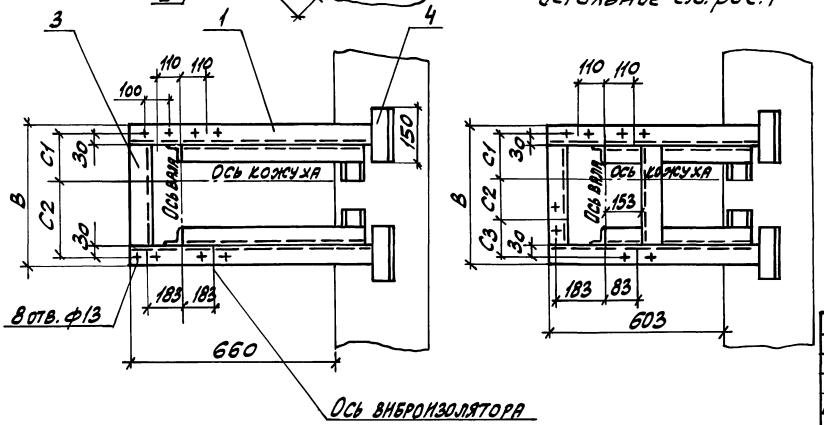

1. Разбивка отверстий дана для вентиляторов правого вращения. Для левого вращения — зеркально оси кожуха.
2. Спецификацию см. листы 2...4.

Н. контр.	Амбрас		1.494-43.3-13
Нач. отд.	Коверченко		Кронштейн для установки вентилятора ВР12-26-3,15 на кирпичной стене, тип I.
Нач. гр.	Севрюков		
Вед. инж.	Извекова		
Вед. инж.	Гончаренко		

Стадия	Лист	Листов
Р	1	4

Харьковский Сантехпроект

Инв. № подл. | Подпись и дата | Взам. инв. №

Рис. 1

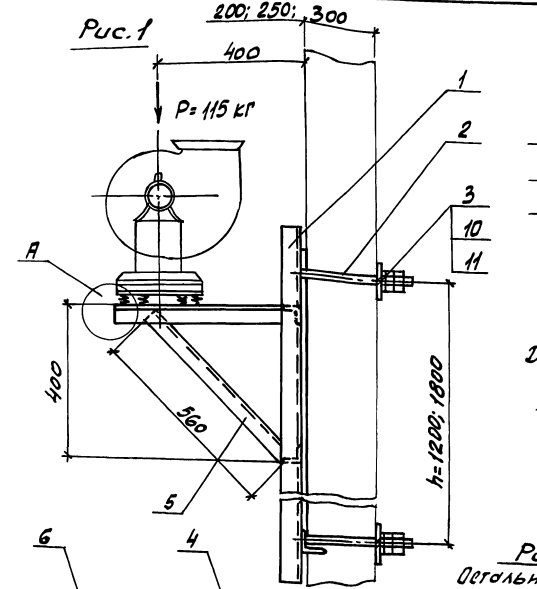

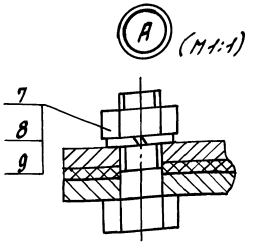

Деталь-поз. 3 (М1:5)

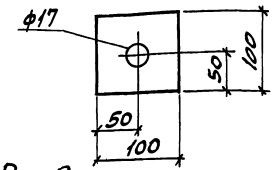

Рис. 2
Остальное см. рис. 1

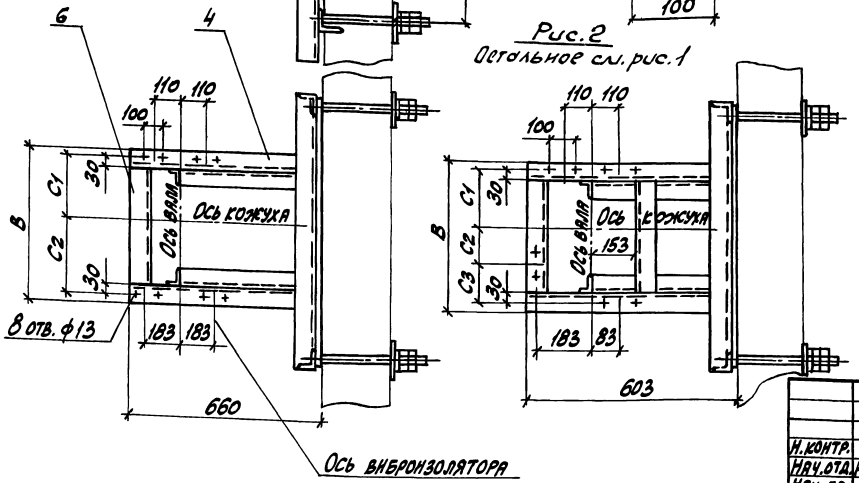

Марка кронштейна	Тип виброизолятора	Тип электродвигателя	Рис.	Правое и левое вращение / Положение кожуха	B	C_1	C_2	C_3	Масса h=1200	Масса h=1800
					мм				кг	
К-25	ДО40	4А80 В2	1	90°; 270°	340	119,5	180,5	–	42,0	47,7
		4А90 L2								
К-26		4А100S2			355	94,5	220,5	–	42,0	47,7
К-27		4А80 В2	2	0°	520	119,5	180,5	180	43,9	49,6
		4А90 L2								
К-28		4А100S2			555	94,5	220,5	200	44,1	49,8

1. Разбивка отверстий дана для вентиляторов правого вращения. Для левого вращения – зеркально оси кожуха.
2. Спецификацию см. листы 2...4.

Инв. № подл. | Подпись и дата | Взам. инв. №

Н. контр.	Амбрас		
Нач. отд.	Коверченко		
Нач. гр.	Севрюков		
Вед. инж.	Извекова		
Вед. инж.	Гончаренко		

1.494-43.3-14

Кронштейн для установки вентилятора ВР12-26-3,15 на панельной стене, тип I.

Стадия	Лист	Листов
Р	1	4

Харьковский Сантехпроект

Формат А3

Марка	Поз.	Наименование	Кол.	Обозначение документа	Примеч.
К-21	1	Уголок 50х50х5-В ГОСТ 8509-86 / Ст3 ГОСТ 535-88			
		l=910 3,43кг	2	БЕЗ ЧЕРТ.	
	2	Уголок 50х50х5-В ГОСТ 8509-86 / Ст3 ГОСТ 535-88			
		l=740 2,8кг	2	БЕЗ ЧЕРТ.	
	3	Уголок 50х50х5-В ГОСТ 8509-86 / Ст3 ГОСТ 535-88			
		l=240 0,9кг	1	БЕЗ ЧЕРТ.	
	4	Уголок 50х50х5-В ГОСТ 8509-86 / Ст3 ГОСТ 535-88			
		l=150 0,56кг	4	БЕЗ ЧЕРТ.	
	5	Болт М12х40.58	8	ГОСТ 7798-70	
	6	Гайка М12.5	8	ГОСТ 5915-70	
	7	Шайба 12.65Г	8	ГОСТ 6402-70	
К-22	1	Уголок 50х50х5-В ГОСТ 8509-86 / Ст3 ГОСТ 535-88			
		l=910 3,43кг	2	БЕЗ ЧЕРТ.	
	2	Уголок 50х50х5-В ГОСТ 8509-86 / Ст3 ГОСТ 535-88			
		l=740 2,8кг	2	БЕЗ ЧЕРТ.	
	3	Уголок 50х50х5-В ГОСТ 8509-86 / Ст3 ГОСТ 535-88			
		l=255 0,96кг	1	БЕЗ ЧЕРТ.	

Инв.№ подл. | Подпись и дата | Взам.инв.№

Марка	Поз.	Наименование	Кол.	Обозначение документа	Примеч.
К-22	4	Уголок 50х50х5-В ГОСТ 8509-86 / Ст3 ГОСТ 535-88			
		l=150 0,56кг	4	БЕЗ ЧЕРТ.	
	5	Болт М12х40.58	8	ГОСТ 7798-70	
	6	Гайка М12.5	8	ГОСТ 5915-70	
	7	Шайба 12.65Г	8	ГОСТ 6402-70	
К-23	1	Уголок 50х50х5-В ГОСТ 8509-86 / Ст3 ГОСТ 535-88			
		l=853 3,22кг	2	БЕЗ ЧЕРТ.	
	2	Уголок 50х50х5-В ГОСТ 8509-86 / Ст3 ГОСТ 535-88			
		l=740 2,8кг	2	БЕЗ ЧЕРТ.	
	3	Уголок 50х50х5-В ГОСТ 8509-86 / Ст3 ГОСТ 535-88			
		l=420 1,6кг	2	БЕЗ ЧЕРТ.	
	4	Уголок 50х50х5-В ГОСТ 8509-86 / Ст3 ГОСТ 535-88			
		l=150 0,56кг	4	БЕЗ ЧЕРТ.	
	5	Болт М12х40.58	8	ГОСТ 7798-70	
	6	Гайка М12.5	8	ГОСТ 5915-70	
	7	Шайба 12.65Г	8	ГОСТ 6402-70	

Инв.№ подл. | Подпись и дата | Взам.инв.№

Марка	Поз	Наименование	Кол.	Обозначение документа	Примеч.
К-24	1	Уголок 50х50х5-В ГОСТ 8509-86 / СТ3 ГОСТ 535-88			
		ℓ=853 3,22кг	2	БЕЗ ЧЕРТ.	
	2	Уголок 50х50х5-В ГОСТ 8509-86 / СТ3 ГОСТ 535-88			
		ℓ=740 2,8кг	2	БЕЗ ЧЕРТ.	
	3	Уголок 50х50х5-В ГОСТ 8509-86 / СТ3 ГОСТ 535-88			
		ℓ=455 1,72кг	2	БЕЗ ЧЕРТ.	
	4	Уголок 50х50х5-В ГОСТ 8509-86 / СТ3 ГОСТ 535-88			
		ℓ=150 0,56кг	4	БЕЗ ЧЕРТ.	
	5	Болт М12х40.58	8	ГОСТ 7798-70	
	6	Гайка М12.5	8	ГОСТ 5915-70	
	7	Шайба 12.65Г	8	ГОСТ 6402-70	

Инв.№ подл. | Подпись и дата | Взам.инв.№

1.494-43.3-13 | Лист 4

Формат А4

Марка	Поз.	Наименование	Кол.	Обозначение документа	Примеч.
К-25	1	Рама закладная	1	1.494-43.3-97	h=1200мм
		Рама закладная	1	1.494-43.3-98	h=1800мм
	2	Шпилька	4	1.494-43.3-99	
	3	Лист 6 ГОСТ 19903-74 / СТ3 ГОСТ 14637-89			
		100х100 0,45кг	4	БЕЗ ЧЕРТ.	
	4	Уголок 50х50х5-В ГОСТ 8509-86 / СТ3 ГОСТ 535-88			
		ℓ=650 2,47кг	2	БЕЗ ЧЕРТ.	
	5	Уголок 50х50х5-В ГОСТ 8509-86 / СТ3 ГОСТ 535-88			
		ℓ=560 2,11кг	2	БЕЗ ЧЕРТ.	
	6	Уголок 50х50х5-В ГОСТ 8509-86 / СТ3 ГОСТ 535-88			
		ℓ=240 0,9кг	1	БЕЗ ЧЕРТ.	
	7	Болт М12х40.58	8	ГОСТ 7798-70	
	8	Гайка М12.5	8	ГОСТ 5915-70	
	9	Шайба 12.65Г	8	ГОСТ 6402-70	
	10	Гайка М16.5	16	ГОСТ 5915-70	
	11	Шайба 16.65Г	8	ГОСТ 6402-70	
К-26	1	Рама закладная	1	1.494-43.3-97	h=1200мм
		Рама закладная	1	1.494-43.3-98	h=1800мм
	2	Шпилька	4	1.494-43.3-99	
	3	Лист 6 ГОСТ 19903-74 / СТ3 ГОСТ 14637-89			
		100х100 0,45кг	4	БЕЗ ЧЕРТ.	

Инв.№ подл. | Подпись и дата | Взам.инв.№

1.494-43.3-14 | Лист 2

Формат А4

Марка	Поз.	Наименование	Кол.	Обозначение документа	Примеч.
К-26	4	Уголок 50х50х5-В ГОСТ 8509-86 / Ст3 ГОСТ 535-88			
		l=650 2,47кг	2	БЕЗ ЧЕРТ.	
	5	Уголок 50х50х5-В ГОСТ 8509-86 / Ст3 ГОСТ 535-88			
		l=560 2,11кг	2	БЕЗ ЧЕРТ.	
	6	Уголок 50х50х5-В ГОСТ 8509-86 / Ст3 ГОСТ 535-88			
		l=255 0,96кг	1	БЕЗ ЧЕРТ.	
	7	Болт М12х40.58	8	ГОСТ 7798-70	
	8	Гайка М12.5	8	ГОСТ 5915-70	
	9	Шайба 12.65Г	8	ГОСТ 6402-70	
	10	Гайка М16.5	16	ГОСТ 5915-70	
	11	Шайба 16.65Г	8	ГОСТ 6402-70	
К-27	1	Рама закладная	1	1.494-43.3-97-04	h=1200мм.
		Рама закладная	1	1.494-43.3-98-04	h=1800мм
	2	Шпилька	4	1.494-43.3-99	
	3	Лист 6 ГОСТ 19903-74 / Ст3 ГОСТ 14637-89			
		100х100 0,45кг	4	БЕЗ ЧЕРТ.	
	4	Уголок 50х50х5-В ГОСТ 8509-86 / Ст3 ГОСТ 535-88			
		l=593 2,3кг	2	БЕЗ ЧЕРТ.	
	5	Уголок 50х50х5-В ГОСТ 8509-86 / Ст3 ГОСТ 535-88			
		l=560 2,11кг	2	БЕЗ ЧЕРТ.	

Инв.№ подл. | Подпись и дата | Взам.инв.№

1.494-43.3-14

Лист 3

Формат А4

Марка	Поз.	Наименование	Кол.	Обозначение документа	Примеч.
К-27	6	Уголок 50х50х5-В ГОСТ 8509-86 / Ст3 ГОСТ 535-88			
		l=420 1,6кг	2	БЕЗ ЧЕРТ.	
	7	Болт М12х40.58	8	ГОСТ 7798-70	
	8	Гайка М12.5	8	ГОСТ 5915-70	
	9	Шайба 12.65Г	8	ГОСТ 6402-70	
	10	Гайка М16.5	16	ГОСТ 5915-70	
	11	Шайба 16.65Г	8	ГОСТ 6402-70	
К-28	1	Рама закладная	1	1.494-43.3-97-04	h=1200мм
		Рама закладная	1	1.494-43.3-98-04	h=1800мм
	2	Шпилька	4	1.494-43.3-99	
	3	Лист 6 ГОСТ 19903-74 / Ст3 ГОСТ 14637-89			
		100х100 0,45кг	4	БЕЗ ЧЕРТ.	
	4	Уголок 50х50х5-В ГОСТ 8509-86 / Ст3 ГОСТ 535-88			
		l=593 2,3кг	2	БЕЗ ЧЕРТ.	
	5	Уголок 50х50х5-В ГОСТ 8509-86 / Ст3 ГОСТ 535-88			
		l=560 2,11кг	2	БЕЗ ЧЕРТ.	
	6	Уголок 50х50х5-В ГОСТ 8509-86 / Ст3 ГОСТ 535-88			
		l=455 1,72кг	2	БЕЗ ЧЕРТ.	
	7	Болт М12х40.58	8	ГОСТ 7798-70	
	8	Гайка М12.5	8	ГОСТ 5915-70	
	9	Шайба 12.65Г	8	ГОСТ 6402-70	
	10	Гайка М16.5	16	ГОСТ 5915-70	
	11	Шайба 16.65Г	8	ГОСТ 6402-70	

Инв.№ подл. | Подпись и дата | Взам.инв.№

1.494-43.3-14

Лист 4

Рис.1

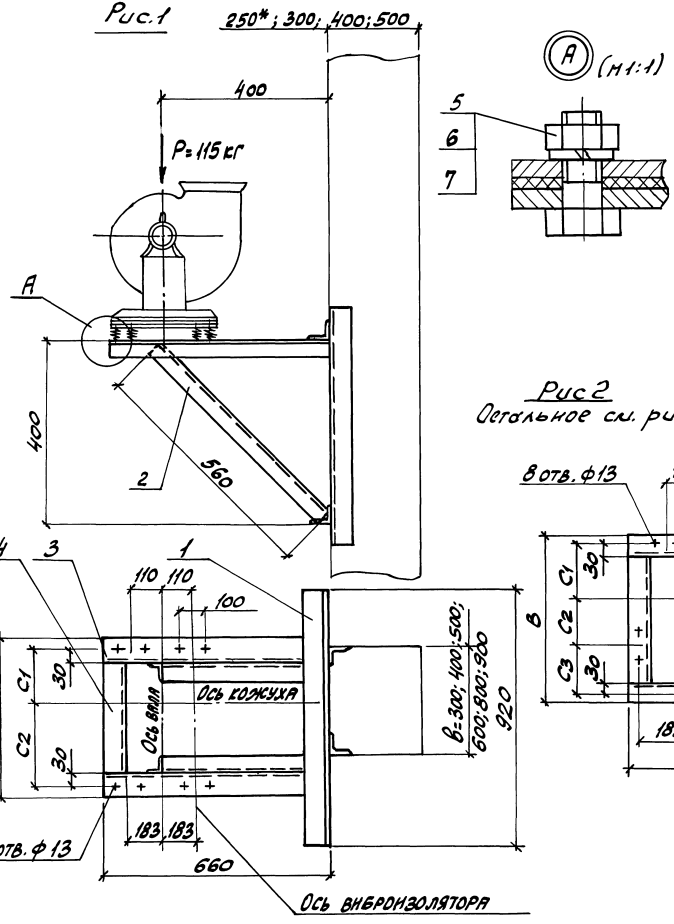

Марка кронштейна	Тип виброизолятора	Тип электродвигателя	Рис.	Правое и левое вращение / Положение кожуха	B	C_1	C_2	C_3	Масса
					мм				кг
К-29	ДО 40	4А80В2	1	90°; 270°	340	119,5	180,5	—	17,7
		4А90L2							
К-30		4А100S2			355	94,5	220,5	—	17,7
К-31		4А80В2	2	0°	520	119,5	180,5	180	19,6
		4А90L2							
К-32		4А100S2			555	94,5	220,5	200	19,8

Рис 2

Остальное см. рис. 1

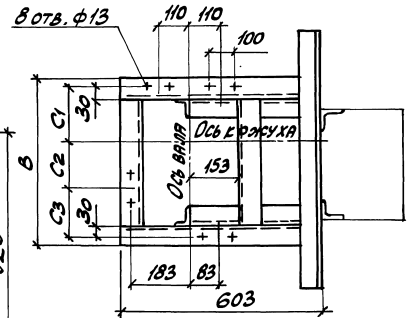

1. Разбивка отверстий дана для вентиляторов правого вращения. Для левого вращения – зеркально оси кожуха.
2. Спецификацию см. листы 2...4.
3. * Двухветвевая колонна.

Н. контр.	Атбрас		1.494-43.3-15
Нач. отд.	Ковеченко		
Нач. гр.	Севрюков		Кронштейн для установки вентилятора ВР12-26-3,15 на колонне, тип I, вариант 1.
Вед. инж.	Извекова		Стадия: Р; Лист: 1; Листов: 4
Вед. инж.	Гончаренко		Харьковский Сантехпроект

Инв. N подл. | Подпись и дата | Взам. инв. N

Рис. 1

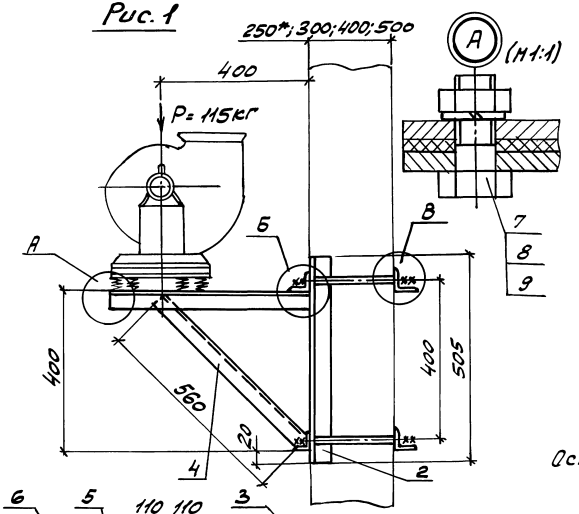

Марка кронштейна	Тип виброизолятора	Тип электродвигателя	Рис.	Правое и левое вращение. Положение кожуха	Г при „В" 300	400	500	600	800	900	Д	С1	С2	С3	Масса
					мм										кг
К-33	ДО40	4А80В2	1	90°; 270°	370	470	570	670	870	970	340	119,5	180,5	–	38,3
		4А90L2													
К-34		4А100S2									355	94,5	220,5	–	38,3
К-35		4А80В2	2	0°							520	119,5	180,5	180	40,1
		4А90L2													
К-36		4А100S2									555	94,5	220,5	200	40,4

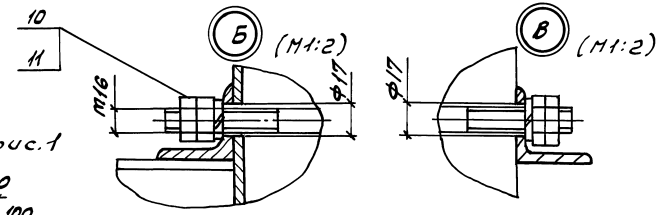

Рис. 2
Остальное см. рис. 1

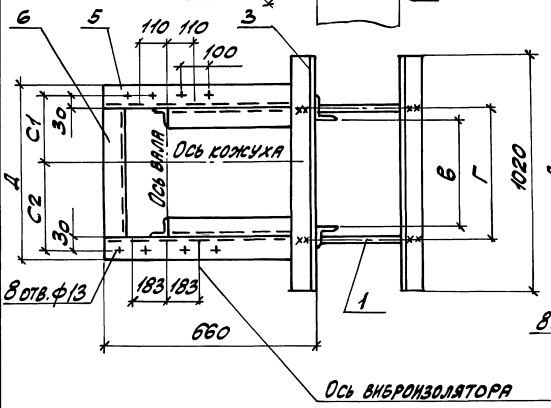

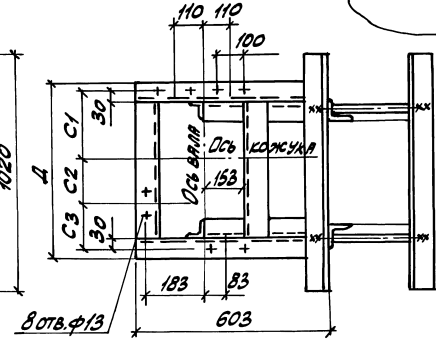

1. Разбивка отверстий дана для вентиляторов правого вращения. Для левого вращения — зеркально оси кожуха.
2. Спецификацию см. листы 2...4.
3.* Двухветвевая колонна.

Н. контр.	Амбрас		
Нач. отд.	Коверченко		
Нач. гр.	Севрюков		
Вед. инж.	Извекова		
Вед. инж.	Гончаренко		

1.494-43.3-16

Кронштейн для установки вентилятора ВР12-26-3,15 на колонне, тип I, вариант 2

Стадия	Лист	Листов
Р	1	4

Харьковский Сантехпроект

Инв. № подл. | Подпись и дата | Взам. инв. №

Марка	Поз.	Наименование	Кол.	Обозначение документа	Примеч.
К-29	1	Уголок $\frac{50\times50\times5\text{-}В\ ГОСТ\ 8509\text{-}86}{Ст3\ ГОСТ\ 535\text{-}88}$			
		ℓ=920 3,48кг	2	БЕЗ ЧЕРТ.	
	2	Уголок $\frac{50\times50\times5\text{-}В\ ГОСТ\ 8509\text{-}86}{Ст3\ ГОСТ\ 535\text{-}88}$			
		ℓ=560 2,1кг	2	БЕЗ ЧЕРТ.	
	3	Уголок $\frac{50\times50\times5\text{-}В\ ГОСТ\ 8509\text{-}86}{Ст3\ ГОСТ\ 535\text{-}88}$			
		ℓ=660 2,5кг	2	БЕЗ ЧЕРТ.	
	4	Уголок $\frac{50\times50\times5\text{-}В\ ГОСТ\ 8509\text{-}86}{Ст3\ ГОСТ\ 535\text{-}88}$			
		ℓ=240 0,9кг	1	БЕЗ ЧЕРТ.	
	5	Болт М12×40.58	8	ГОСТ 7798-70	
	6	Гайка М12.5	8	ГОСТ 5915-70	
	7	Шайба 12.65Г	8	ГОСТ 6402-70	
К-30	1	Уголок $\frac{50\times50\times5\text{-}В\ ГОСТ\ 8509\text{-}86}{Ст3\ ГОСТ\ 535\text{-}88}$			
		ℓ=920 3,48кг	2	БЕЗ ЧЕРТ.	
	2	Уголок $\frac{50\times50\times5\text{-}В\ ГОСТ\ 8509\text{-}86}{Ст3\ ГОСТ\ 535\text{-}88}$			
		ℓ=560 2,1кг	2	БЕЗ ЧЕРТ.	
	3	Уголок $\frac{50\times50\times5\text{-}В\ ГОСТ\ 8509\text{-}86}{Ст3\ ГОСТ\ 535\text{-}88}$			
		ℓ=660 2,5кг	2	БЕЗ ЧЕРТ.	

Инв.№ подл. | Подпись и дата | Взам.инв.№

Марка	Поз.	Наименование	Кол.	Обозначение документа	Примеч.
К-30	4	Уголок $\frac{50\times50\times5\text{-}В\ ГОСТ\ 8509\text{-}86}{Ст3\ ГОСТ\ 535\text{-}88}$			
		ℓ=255 0,95кг	1	БЕЗ ЧЕРТ.	
	5	Болт М12×40.58	8	ГОСТ 7798-70	
	6	Гайка М12.5	8	ГОСТ 5915-70	
	7	Шайба 12.65Г	8	ГОСТ 6402-70	
К-31	1	Уголок $\frac{50\times50\times5\text{-}В\ ГОСТ\ 8509\text{-}86}{Ст3\ ГОСТ\ 535\text{-}88}$			
		ℓ=920 3,48кг	2	БЕЗ ЧЕРТ.	
	2	Уголок $\frac{50\times50\times5\text{-}В\ ГОСТ\ 8509\text{-}86}{Ст3\ ГОСТ\ 535\text{-}88}$			
		ℓ=560 2,1кг	2	БЕЗ ЧЕРТ.	
	3	Уголок $\frac{50\times50\times5\text{-}В\ ГОСТ\ 8509\text{-}86}{Ст3\ ГОСТ\ 535\text{-}88}$			
		ℓ=603 2,28кг	2	БЕЗ ЧЕРТ.	
	4	Уголок $\frac{50\times50\times5\text{-}В\ ГОСТ\ 8509\text{-}86}{Ст3\ ГОСТ\ 535\text{-}88}$			
		ℓ=420 1,6кг	2	БЕЗ ЧЕРТ.	
	5	Болт М12×40.58	8	ГОСТ 7798-70	
	6	Гайка М12.5	8	ГОСТ 5915-70	
	7	Шайба 12.65Г	8	ГОСТ 6402-70	

Инв.№ подл. | Подпись и дата | Взам.инв.№

Марка	Поз.	Наименование	Кол.	Обозначение документа	Приме-чание
К-32	1	Уголок 50х50х5-В ГОСТ 8509-86 / Ст3 ГОСТ 535-88			
		l=920 2,48кг	2	БЕЗ ЧЕРТ.	
	2	Уголок 50х50х5-В ГОСТ 8509-86 / Ст3 ГОСТ 535-88			
		l=560 2,1кг	2	БЕЗ ЧЕРТ.	
	3	Уголок 50х50х5-В ГОСТ 8509-86 / Ст3 ГОСТ 535-88			
		l=603 2,28кг	2	БЕЗ ЧЕРТ.	
	4	Уголок 50х50х5-В ГОСТ 8509-86 / Ст3 ГОСТ 535-88			
		l=455 1,72кг	2	БЕЗ ЧЕРТ.	
	5	Болт М12х40.58	8	ГОСТ 7798-70	
	6	Гайка М12.5	8	ГОСТ 5915-70	
	7	Шайба 12.65Г	8	ГОСТ 6402-70	

Инв.№ подл. | Подпись и дата | Взам. инв.№

1.494-43.3-15 Лист 4

Формат А4

Марка	Поз.	Наименование	Кол.	Обозначение документа	Приме-чание
К-33	1	Шпилька	4	1.494-43.3-99	
	2	Уголок 63х63х5-В ГОСТ 8509-86 / Ст3 ГОСТ 535-88			
		l=505 2,42кг	2	БЕЗ ЧЕРТ.	
	3	Уголок 63х63х5-В ГОСТ 8509-86 / Ст3 ГОСТ 535-88			
		l=1020 4,9кг	4	БЕЗ ЧЕРТ.	
	4	Уголок 50х50х5-В ГОСТ 8509-86 / Ст3 ГОСТ 535-88			
		l=560 2,1кг	2	БЕЗ ЧЕРТ.	
	5	Уголок 50х50х5-В ГОСТ 8509-86 / Ст3 ГОСТ 535-88			
		l=660 2,5кг	2	БЕЗ ЧЕРТ.	
	6	Уголок 50х50х5-В ГОСТ 8509-86 / Ст3 ГОСТ 535-88			
		l=240 0,9кг	1	БЕЗ ЧЕРТ.	
	7	Болт М12х40.58	8	ГОСТ 7798-70	
	8	Гайка М12.5	8	ГОСТ 5915-70	
	9	Шайба 12.65Г	8	ГОСТ 6402-70	
	10	Гайка М16.5	16	ГОСТ 5915-70	
	11	Шайба 16.65Г	8	ГОСТ 6402-70	
К-34	1	Шпилька	4	1.494-43.3-99	
	2	Уголок 63х63х5-В ГОСТ 8509-86 / Ст3 ГОСТ 535-88			
		l=505 2,42кг	2	БЕЗ ЧЕРТ.	
	3	Уголок 63х63х5-В ГОСТ 8509-86 / Ст3 ГОСТ 535-88			
		l=1020 4,9кг	4	БЕЗ ЧЕРТ.	

Инв.№ подл. | Подпись и дата | Взам. инв.№

1.494-43.3-16 Лист 2

Формат А4

Марка	Поз.	Наименование	Кол.	Обозначение документа	Примеч.
К-34	4	Уголок 50х50х5-В ГОСТ 8509-86 / Ст3 ГОСТ 535-88			
		l=560 2,1кг	2	БЕЗ ЧЕРТ.	
	5	Уголок 50х50х5-В ГОСТ 8509-86 / Ст3 ГОСТ 535-88			
		l=660 2,5кг	2	БЕЗ ЧЕРТ.	
	6	Уголок 50х50х5-В ГОСТ 8509-86 / Ст3 ГОСТ 535-88			
		l=255 0,95кг	1	БЕЗ ЧЕРТ.	
	7	Болт М12х40.58	8	ГОСТ 7798-70	
	8	Гайка М12.5	8	ГОСТ 5915-70	
	9	Шайба 12.65Г	8	ГОСТ 6402-70	
	10	Гайка М16.5	16	ГОСТ 5915-70	
	11	Шайба 16.65Г	8	ГОСТ 6402-70	
К-35	1	Шпилька	4	1.494-43.3-99	
	2	Уголок 63х63х5-В ГОСТ 8509-86 / Ст3 ГОСТ 535-88			
		l=505 2,42кг	2	БЕЗ ЧЕРТ.	
	3	Уголок 63х63х5-В ГОСТ 8509-86 / Ст3 ГОСТ 535-88			
		l=1020 4,9кг	4	БЕЗ ЧЕРТ.	
	4	Уголок 50х50х5-В ГОСТ 8509-86 / Ст3 ГОСТ 535-88			
		l=560 2,1кг	2	БЕЗ ЧЕРТ.	
	5	Уголок 50х50х5-В ГОСТ 8509-86 / Ст3 ГОСТ 535-88			
		l=603 2,28кг	2	БЕЗ ЧЕРТ.	

Инв.№ подл. | Подпись и дата | Взам. инв.№

1.494-43.3-16

Лист 3

Формат А4

Марка	Поз.	Наименование	Кол.	Обозначение документа	Примеч.
К-35	6	Уголок 50х50х5-В ГОСТ 8509-86 / Ст3 ГОСТ 535-88			
		l=420 1,6кг	2	БЕЗ ЧЕРТ.	
	7	Болт М12х40.58	8	ГОСТ 7798-70	
	8	Гайка М12.5	8	ГОСТ 5915-70	
	9	Шайба 12.65Г	8	ГОСТ 6402-70	
	10	Гайка М16.5	16	ГОСТ 5915-70	
	11	Шайба 16.65Г	8	ГОСТ 6402-70	
К-36	1	Шпилька	4	1.494-43.3-99	
	2	Уголок 63х63х5-В ГОСТ 8509-86 / Ст3 ГОСТ 535-88			
		l=505 2,42кг	2	БЕЗ ЧЕРТ.	
	3	Уголок 63х63х5-В ГОСТ 8509-86 / Ст3 ГОСТ 535-88			
		l=1020 4,9кг	4	БЕЗ ЧЕРТ.	
	4	Уголок 50х50х5-В ГОСТ 8509-86 / Ст3 ГОСТ 535-88			
		l=560 2,1кг	2	БЕЗ ЧЕРТ.	
	5	Уголок 50х50х5-В ГОСТ 8509-86 / Ст3 ГОСТ 535-88			
		l=603 2,28кг	2	БЕЗ ЧЕРТ.	
	6	Уголок 50х50х5-В ГОСТ 8509-86 / Ст3 ГОСТ 535-88			
		l=455 1,72кг	2	БЕЗ ЧЕРТ.	
	7	Болт М12х40.58	8	ГОСТ 7798-70	
	8	Гайка М12.5	8	ГОСТ 5915-70	
	9	Шайба 12.65Г	8	ГОСТ 6402-70	
	10	Гайка М16.5	16	ГОСТ 5915-70	
	11	Шайба 16.65Г	8	ГОСТ 6402-70	

Инв.№ подл. | Подпись и дата | Взам. инв.№

1.494-43.3-16

Лист 4

Рис. 1

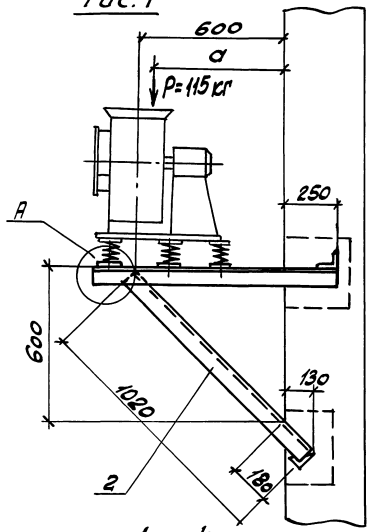

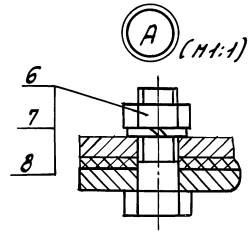

Марка кронштейна	Тип виброизолятора	Тип электродвигателя	Рис.	Правое и левое вращение / Положение кожуха	a	Б	C_1	C_2	C_3	Масса
					мм					кг
К-37	До 40	4А80В2	1	90°; 270°	524	740	119,5	180,5	–	19,0
К-38		4А90L2			499	715	94,5	220,5	–	18,8
К-39		4А100S2			524	740	119,5	180,5	180	20,1
К-40		4А80В2	2	0°	499	715	94,5	220,5	200	20,0
		4А90L2								
		4А100S2								

Рис. 2

Остальное см. рис. 1

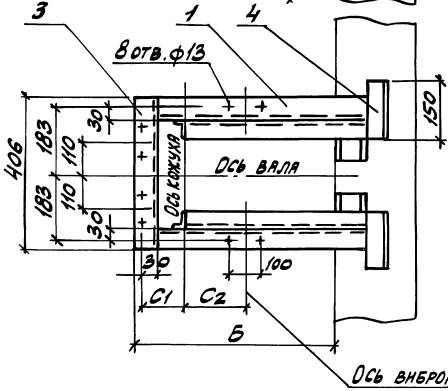

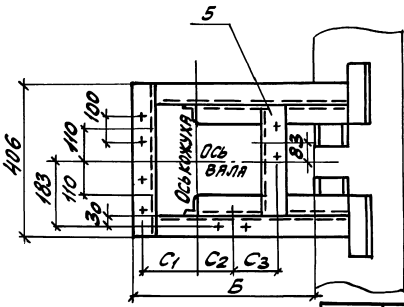

1. Разбивка отверстий дана для вентиляторов правого вращения. Для левого вращения – зеркально оси вала.
2. Спецификацию см. листы 2...4

Н. контр.	Амбрас		
Нач. отд.	Коверченко		
Нач. гр.	Извекова		
Вед. инж.	Севрюков		
Вед. инж.	Гончаренко		

1.494-43.3-17

Кронштейн для установки вентилятора ВР12-26-3,15 на кирпичной стене, тип II

Стадия	Лист	Листов
Р	1	4

Харьковский Сантехпроект

Инв. № подл. | Подпись и дата | Взам. инв. №

Рис. 1

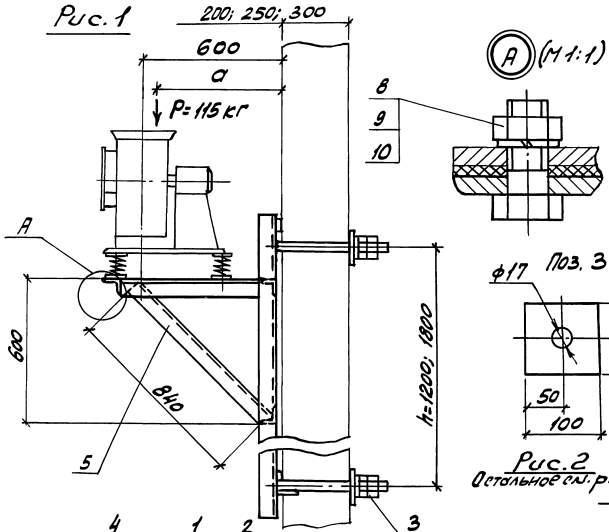

Рис. 2
Остальное см. рис. 1

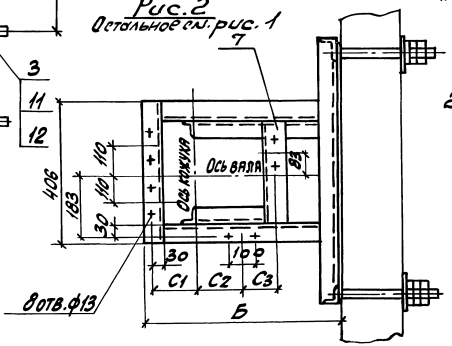

Марка кронштейна	Тип виброизолятора	Тип электродвигателя	Рис.	Правое и левое вращение: положение кожуха	a	Б	C1	C2	C3	Масса h=1200	Масса h=1800
					мм					кг	
К-41	ДО 40	4А80В2	1	90°; 270°	524	740	119,5	180,5	–	43,1	48,8
		4А90L2									
К-42		4А100S2			499	715	94,5	220,5	–	42,6	48,3
К-43		4А80В2	2	0°	524	740	119,5	180,5	180	44,2	49,9
		4А90L2									
К-44		4А100S2			499	715	94,5	220,5	200	43,7	49,4

1. Разбивка отверстий дана для вентиляторов правого вращения. Для левого вращения - зеркально оси вала.
2. Спецификацию см. листы 2...5.

Н. контр.	Амбрас		1.494-43.3-18
Нач. отд.	Ковеченко		
Нач. гр.	Севрюков		Кронштейн для установки вентилятора ВР12-26-3,15 на панельной стене, тип II
Вед. инж.	Кавекова		
Вед. инж.	Гончаренко		

Стадия	Лист	Листов
Р	1	5

Харьковский Сантехпроект

Инв. № подл. | Подпись и дата | Взам. инв. №

Марка	Поз.	Наименование	Кол.	Обозначение документа	Приме-чание
К-37					
	1	Уголок 50х50х5-В ГОСТ 8509-86 / Ст3 ГОСТ 535-88			
		l=940 3,55кг	2	БЕЗ ЧЕРТ.	
	2	Уголок 50х50х5-В ГОСТ 8509-86 / Ст3 ГОСТ 535-88			
		l=1020 3,85кг	2	БЕЗ ЧЕРТ.	
	3	Уголок 50х50х5-В ГОСТ 8509-86 / Ст3 ГОСТ 535-88			
		l=406 1,32кг	1	БЕЗ ЧЕРТ.	
	4	Уголок 50х50х5-В ГОСТ 8509-86 / Ст3 ГОСТ 535-88			
		l=150 0,56кг	4	БЕЗ ЧЕРТ.	
	6	Болт М12х40.58	8	ГОСТ 7798-70	
	7	Гайка М12.5	8	ГОСТ 5915-70	
	8	Шайба 12.65Г	8	ГОСТ 6402-70	
К-38					
	1	Уголок 50х50х5-В ГОСТ 8509-86 / Ст3 ГОСТ 535-88			
		l=915 3,46кг	2	БЕЗ ЧЕРТ.	
	2	Уголок 50х50х5-В ГОСТ 8509-86 / Ст3 ГОСТ 535-88			
		l=1020 3,85кг	2	БЕЗ ЧЕРТ.	
	3	Уголок 50х50х5-В ГОСТ 8509-86 / Ст3 ГОСТ 535-88			
		l=406 1,32кг	1	БЕЗ ЧЕРТ.	

Инв.№ подл. | Подпись и дата | Взам.инв.№

1.494-43.3-17

Лист 2

Формат А4

Марка	Поз.	Наименование	Кол.	Обозначение документа	Приме-чание
К-38					
	4	Уголок 50х50х5-В ГОСТ 8509-86 / Ст3 ГОСТ 535-88			
		l=150 0,56кг	4	БЕЗ ЧЕРТ.	
	6	Болт М12х40.58	8	ГОСТ 7798-70	
	7	Гайка М12.5	8	ГОСТ 5915-70	
	8	Шайба 12.65Г	8	ГОСТ 6402-70	
К-39					
	1	Уголок 50х50х5-В ГОСТ 8509-86 / Ст3 ГОСТ 535-88			
		l=940 3,55кг	2	БЕЗ ЧЕРТ.	
	2	Уголок 50х50х5-В ГОСТ 8509-86 / Ст3 ГОСТ 535-88			
		l=1020 3,85кг	2	БЕЗ ЧЕРТ.	
	3	Уголок 50х50х5-В ГОСТ 8509-86 / Ст3 ГОСТ 535-88			
		l=406 1,32кг	1	БЕЗ ЧЕРТ.	
	4	Уголок 50х50х5-В ГОСТ 8509-86 / Ст3 ГОСТ 535-88			
		l=150 0,56кг	4	БЕЗ ЧЕРТ.	
	5	Уголок 50х50х5-В ГОСТ 8509-86 / Ст3 ГОСТ 535-88			
		l=306 1,15кг	1	БЕЗ ЧЕРТ.	
	6	Болт М12х40.58	8	ГОСТ 7798-70	
	7	Гайка М12.5	8	ГОСТ 5915-70	
	8	Шайба 12.65Г	8	ГОСТ 6402-70	

Инв.№ подл. | Подпись и дата | Взам.инв.№

1.494-43.3-17

Лист 3

Марка	Поз.	Наименование	Кол.	Обозначение документа	Примеч.
К-40	1	Уголок 50х50х5-В ГОСТ 8509-86 / Ст3 ГОСТ 535-88			
		l=915 3,16кг	2	БЕЗ ЧЕРТ.	
	2	Уголок 50х50х5-В ГОСТ 8509-86 / Ст3 ГОСТ 535-88			
		l=1020 3,85кг	2	БЕЗ ЧЕРТ.	
	3	Уголок 50х50х5-В ГОСТ 8509-86 / Ст3 ГОСТ 535-88			
		l=406 1,32кг	1	БЕЗ ЧЕРТ.	
	4	Уголок 50х50х5-В ГОСТ 8509-86 / Ст3 ГОСТ 535-88			
		l=150 0,56кг	4	БЕЗ ЧЕРТ.	
	5	Уголок 50х50х5-В ГОСТ 8509-86 / Ст3 ГОСТ 535-88			
		l=306 1,15кг	1	БЕЗ ЧЕРТ.	
	6	Болт М12х40.58	8	ГОСТ 7798-70	
	7	Гайка М12.5	8	ГОСТ 5915-70	
	8	Шайба 12.65Г	8	ГОСТ 6402-70	

Инв.№ подл. | Подпись и дата | Взам.инв.№

1.494-43.3-17

Лист 4

Формат А4

Марка	Поз.	Наименование	Кол.	Обозначение документа	Примеч.
К-41	1	Рама закладная	1	1.494-43.3-97-08	h=1200мм.
		Рама закладная	1	1.494-43.3-98-08	h=1800мм.
	2	Шпилька	4	1.494-43.3-99	
	3	Лист 6 ГОСТ 19903-74 / Ст3 ГОСТ 14637-89			
		100х100 0,45кг	4	БЕЗ ЧЕРТ.	
	4	Уголок 50х50х5-В ГОСТ 8509-86 / Ст3 ГОСТ 535-88			
		l=680 2,58кг	2	БЕЗ ЧЕРТ.	
	5	Уголок 50х50х5-В ГОСТ 8509-86 / Ст3 ГОСТ 535-88			
		l=840 3,18кг	2	БЕЗ ЧЕРТ.	
	6	Уголок 50х50х5-В ГОСТ 8509-86 / Ст3 ГОСТ 535-88			
		l=406 1,52кг	1	БЕЗ ЧЕРТ.	
	8	Болт М12х40.58	8	ГОСТ 7798-70	
	9	Гайка М12.5	8	ГОСТ 5915-70	
	10	Шайба 12.65Г	8	ГОСТ 6402-70	
	11	Гайка М16.5	16	ГОСТ 5915-70	
	12	Шайба 16.65Г	8	ГОСТ 6402-70	
К-42	1	Рама закладная	1	1.494-43.3-97-08	h=1200мм.
		Рама закладная	1	1.494-43.3-98-08	h=1800мм.
	2	Шпилька	4	1.494-43.3-99	

Инв.№ подл. | Подпись и дата | Взам.инв.№

1.494-43.3-18

Лист 2

Марка	Поз.	Наименование	Кол.	Обозначение документа	Примеч.
К-42	3	Лист $\frac{6\ ГОСТ\ 19903-74}{Ст3\ ГОСТ\ 14637-89}$			
		100х100 0,45кг	4	БЕЗ ЧЕРТ.	
	4	Уголок $\frac{50х50х5-В\ ГОСТ\ 8509-86}{Ст3\ ГОСТ\ 535-88}$			
		ℓ=655 2,32кг	2	БЕЗ ЧЕРТ.	
	5	Уголок $\frac{50х50х5-В\ ГОСТ\ 8509-86}{Ст3\ ГОСТ\ 535-88}$			
		ℓ=840 3,18кг	2	БЕЗ ЧЕРТ.	
	6	Уголок $\frac{50х50х5-В\ ГОСТ\ 8509-86}{Ст3\ ГОСТ\ 535-88}$			
		ℓ=406 1,52кг	1	БЕЗ ЧЕРТ.	
	8	Болт М12х40.58	8	ГОСТ 7798-70	
	9	Гайка М12.5	8	ГОСТ 5915-70	
	10	Шайба 12.65Г	8	ГОСТ 6402-70	
	11	Гайка М16.5	16	ГОСТ 5915-70	
	12	Шайба 16.65Г	8	ГОСТ 6402-70	
К-43	1	Рама закладная	1	1.494-43.3-97-08	h=1200мм
		Рама закладная	1	1.494-43.3-98-08	h=1800мм
	2	Шпилька	4	1.494-43.3-99	
	3	Лист $\frac{6\ ГОСТ\ 19903-74}{Ст3\ ГОСТ\ 14637-89}$			
		100х100 0,45кг	4	БЕЗ ЧЕРТ.	

Инв.№ подл. | Подпись и дата | Взам. инв.№

1.494-43.3-18

Лист 3

Формат А4

Марка	Поз.	Наименование	Кол.	Обозначение документа	Примеч.
К-43	4	Уголок $\frac{50х50х5-В\ ГОСТ\ 8509-86}{Ст3\ ГОСТ\ 535-88}$			
		ℓ=680 2,58кг	2	БЕЗ ЧЕРТ.	
	5	Уголок $\frac{50х50х5-В\ ГОСТ\ 8509-86}{Ст3\ ГОСТ\ 535-88}$			
		ℓ=840 3,18кг	2	БЕЗ ЧЕРТ.	
	6	Уголок $\frac{50х50х5-В\ ГОСТ\ 8509-86}{Ст3\ ГОСТ\ 535-88}$			
		ℓ=406 1,52кг	1	БЕЗ ЧЕРТ.	
	7	Уголок $\frac{50х50х5-В\ ГОСТ\ 8509-86}{Ст3\ ГОСТ\ 535-88}$			
		ℓ=306 1,15кг	1	БЕЗ ЧЕРТ.	
	8	Болт М12х40.58	8	ГОСТ 7798-70	
	9	Гайка М12.5	8	ГОСТ 5915-70	
	10	Шайба 12.65Г	8	ГОСТ 6402-70	
	11	Гайка М16.5	16	ГОСТ 5915-70	
	12	Шайба 16.65Г	8	ГОСТ 6402-70	
К-44	1	Рама закладная	1	1.494-43.3-97-08	h=1200мм
		Рама закладная	1	1.494-43.3-98-08	h=1800мм
	2	Шпилька	4	1.494-43.3-99	
	3	Лист $\frac{6\ ГОСТ\ 19903-74}{Ст3\ ГОСТ\ 14637-89}$			
		100х100 0,45кг	4	БЕЗ ЧЕРТ.	

Инв.№ подл. | Подпись и дата | Взам. инв.№

1.494-43.3-18

Лист 4

Формат А4

Марка	Поз.	Наименование	Кол.	Обозначение документа	Примеч.
К-44	4	Уголок $\frac{50\times50\times5\text{-}В\ ГОСТ\ 8509\text{-}86}{Ст3\ ГОСТ\ 535\text{-}88}$			
		ℓ=655 2,32кг	2	БЕЗ ЧЕРТ.	
	5	Уголок $\frac{50\times50\times5\text{-}В\ ГОСТ\ 8509\text{-}86}{Ст3\ ГОСТ\ 535\text{-}88}$			
		ℓ=840 3,18кг	2	БЕЗ ЧЕРТ.	
	6	Уголок $\frac{50\times50\times5\text{-}В\ ГОСТ\ 8509\text{-}86}{Ст3\ ГОСТ\ 535\text{-}88}$			
		ℓ=406 1,52кг	1	БЕЗ ЧЕРТ.	
	7	Уголок $\frac{50\times50\times5\text{-}В\ ГОСТ\ 8509\text{-}86}{Ст3\ ГОСТ\ 535\text{-}88}$			
		ℓ=306 1,15кг	1	БЕЗ ЧЕРТ.	
	8	Болт М12×40.58	8	ГОСТ 7798-70	
	9	Гайка М12.5	8	ГОСТ 5915-70	
	10	Шайба 12.65Г	8	ГОСТ 6402-70	
	11	Гайка М16.5	16	ГОСТ 5915-70	
	12	Шайба 16.65Г	8	ГОСТ 6402-70	

Инв.№ подл. | Подпись и дата | Взам.инв.№

1.494-43.3-18

Лист 5

Формат А4

Марка	Поз.	Наименование	Кол.	Обозначение документа	Примеч.
К-45	1	Уголок $\frac{50\times50\times5\text{-}В\ ГОСТ\ 8509\text{-}86}{Ст3\ ГОСТ\ 535\text{-}88}$			
		ℓ=920 3,48кг	2	БЕЗ ЧЕРТ.	
	2	Уголок $\frac{50\times50\times5\text{-}В\ ГОСТ\ 8509\text{-}86}{Ст3\ ГОСТ\ 535\text{-}88}$			
		ℓ=690 2,62кг	2	БЕЗ ЧЕРТ.	
	3	Уголок $\frac{50\times50\times5\text{-}В\ ГОСТ\ 8509\text{-}86}{Ст3\ ГОСТ\ 535\text{-}88}$			
		ℓ=840 3,18кг	2	БЕЗ ЧЕРТ.	
	4	Уголок $\frac{50\times50\times5\text{-}В\ ГОСТ\ 8509\text{-}86}{Ст3\ ГОСТ\ 535\text{-}88}$			
		ℓ=406 1,52кг	1	БЕЗ ЧЕРТ.	
	6	Болт М12×40.58	8	ГОСТ 7798-70	
	7	Гайка М12.5	8	ГОСТ 5915-70	
	8	Шайба 12.65Г	8	ГОСТ 6402-70	
К-46	1	Уголок $\frac{50\times50\times5\text{-}В\ ГОСТ\ 8509\text{-}86}{Ст3\ ГОСТ\ 535\text{-}88}$			
		ℓ=920 3,48кг	2	БЕЗ ЧЕРТ.	
	2	Уголок $\frac{50\times50\times5\text{-}В\ ГОСТ\ 8509\text{-}86}{Ст3\ ГОСТ\ 535\text{-}88}$			
		ℓ=665 2,36кг	2	БЕЗ ЧЕРТ.	
	3	Уголок $\frac{50\times50\times5\text{-}В\ ГОСТ\ 8509\text{-}86}{Ст3\ ГОСТ\ 535\text{-}88}$			
		ℓ=840 3,18кг	2	БЕЗ ЧЕРТ.	

Инв.№ подл. | Подпись и дата | Взам.инв.№

1.494-43.3-19

Лист 2

Формат А4

Рис. 1

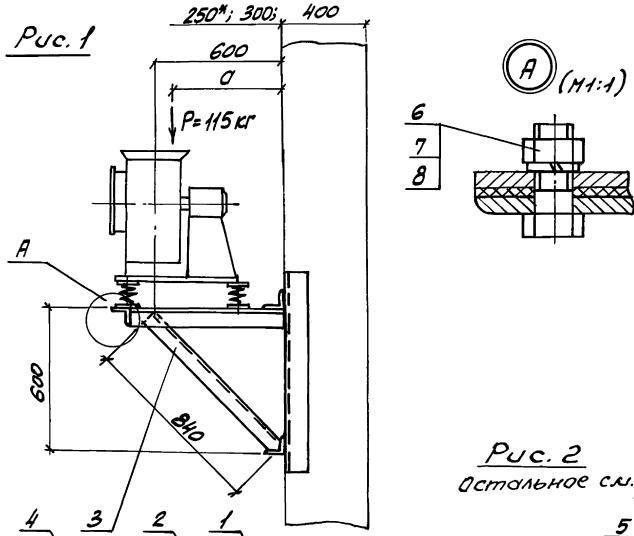

Марка кронштейна	Тип виброизолятора	Тип электродвигателя	Рис.	Правое и левое вращение. Положение кожуха	a	Б	C_1	C_2	C_3	Масса
					мм					кг
К-45	ДО 40	4А80В2	1	90°; 270°	524	740	119,5	180,5	–	20,7
		4А90L2								
К-46		4А100S2			499	715	94,5	220,5	–	20,2
К-47		4А80В2	2	0°	524	740	119,5	180,5	180	21,9
		4А90L2								
К-48		4А100S2			499	715	94,5	220,5	200	21,4

Рис. 2

Остальное см. рис. 1

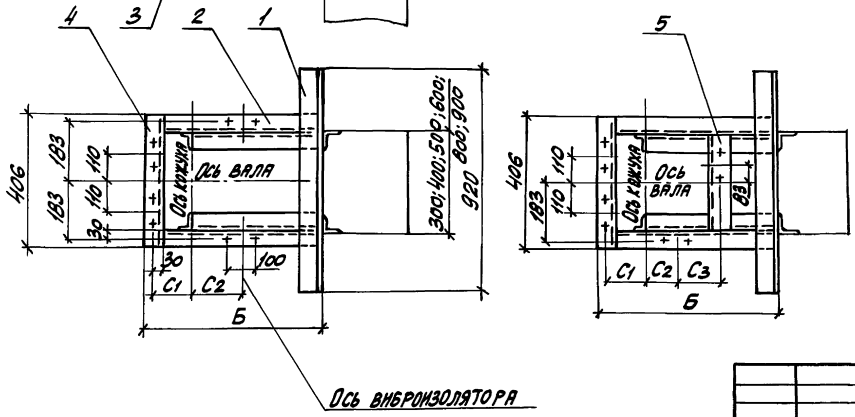

1. Разбивка отверстий дана для вентиляторов правого вращения. Для левого вращения – зеркально оси вала.
2. Спецификацию см. листы 2... 4.
3. * Двухветвевая колонна.

				1.494-43.3-19			
Н. контр.	Амбрас			Кронштейн для установки вентилятора ВР12-26-3,15 на колонне, тип II, вариант 1	Стадия	Лист	Листов
Нач. отд.	Коверченко				Р	1	4
Нач. гр.	Севрюков				ХАРЬКОВСКИЙ САНТЕХПРОЕКТ		
Вед. инж.	Извекова						
Вед. инж.	Гончаренко						

Инв. № подл. | Подпись и дата | Взам. инв. №

Марка	Поз.	Наименование	Кол.	Обозначение документа	Примеч.
К-46	4	Уголок $\frac{50\times50\times5\text{-}В\ ГОСТ\ 8509\text{-}86}{Ст3\ ГОСТ\ 535\text{-}88}$			
		ℓ=406 1,52кг	1	БЕЗ ЧЕРТ.	
	6	Болт М12×40,58	8	ГОСТ 7798-70	
	7	Гайка М12,5	8	ГОСТ 5915-70	
	8	Шайба 12,65Г	8	ГОСТ 6402-70	
К-47	1	Уголок $\frac{50\times50\times5\text{-}В\ ГОСТ\ 8509\text{-}86}{Ст3\ ГОСТ\ 535\text{-}88}$			
		ℓ=920 3,48кг	2	БЕЗ ЧЕРТ.	
	2	Уголок $\frac{50\times50\times5\text{-}В\ ГОСТ\ 8509\text{-}86}{Ст3\ ГОСТ\ 535\text{-}88}$			
		ℓ= 690 2,62кг	2	БЕЗ ЧЕРТ.	
	3	Уголок $\frac{50\times50\times5\text{-}В\ ГОСТ\ 8509\text{-}86}{Ст3\ ГОСТ\ 535\text{-}88}$			
		ℓ=840 3,18кг	2	БЕЗ ЧЕРТ.	
	4	Уголок $\frac{50\times50\times5\text{-}В\ ГОСТ\ 8509\text{-}86}{Ст3\ ГОСТ\ 535\text{-}88}$			
		ℓ=406 1,52кг	1	БЕЗ ЧЕРТ.	
	5	Уголок $\frac{50\times50\times5\text{-}В\ ГОСТ\ 8509\text{-}86}{Ст3\ ГОСТ\ 535\text{-}88}$			
		ℓ=306 1,15кг	1	БЕЗ ЧЕРТ.	
	6	Болт М12×40,58	8	ГОСТ 7798-70	
	7	Гайка М12,5	8	ГОСТ 5915-70	
	8	Шайба 12,65Г	8	ГОСТ 6402-70	

Инв.№ подл. | Подпись и дата | Взам. инв.№

Марка	Поз.	Наименование	Кол.	Обозначение документа	Примеч.
К-48	1	Уголок $\frac{50\times50\times5\text{-}В\ ГОСТ\ 8509\text{-}86}{Ст3\ ГОСТ\ 535\text{-}88}$			
		ℓ=920 3,48кг	2	БЕЗ ЧЕРТ.	
	2	Уголок $\frac{50\times50\times5\text{-}В\ ГОСТ\ 8509\text{-}86}{Ст3\ ГОСТ\ 535\text{-}88}$			
		ℓ= 665 2,36кг	2	БЕЗ ЧЕРТ.	
	3	Уголок $\frac{50\times50\times5\text{-}В\ ГОСТ\ 8509\text{-}86}{Ст3\ ГОСТ\ 535\text{-}88}$			
		ℓ=840 3,18кг	2	БЕЗ ЧЕРТ.	
	4	Уголок $\frac{50\times50\times5\text{-}В\ ГОСТ\ 8509\text{-}86}{Ст3\ ГОСТ\ 535\text{-}88}$			
		ℓ=406 1,52кг	1	БЕЗ ЧЕРТ.	
	5	Уголок $\frac{50\times50\times5\text{-}В\ ГОСТ\ 8509\text{-}86}{Ст3\ ГОСТ\ 535\text{-}88}$			
		ℓ=306 1,15кг	1	БЕЗ ЧЕРТ.	
	6	Болт М12×40,58	8	ГОСТ 7798-70	
	7	Гайка М12,5	8	ГОСТ 5915-70	
	8	Шайба 12,65Г	8	ГОСТ 6402-70	

Инв.№ подл. | Подпись и дата | Взам. инв.№

Рис. 1

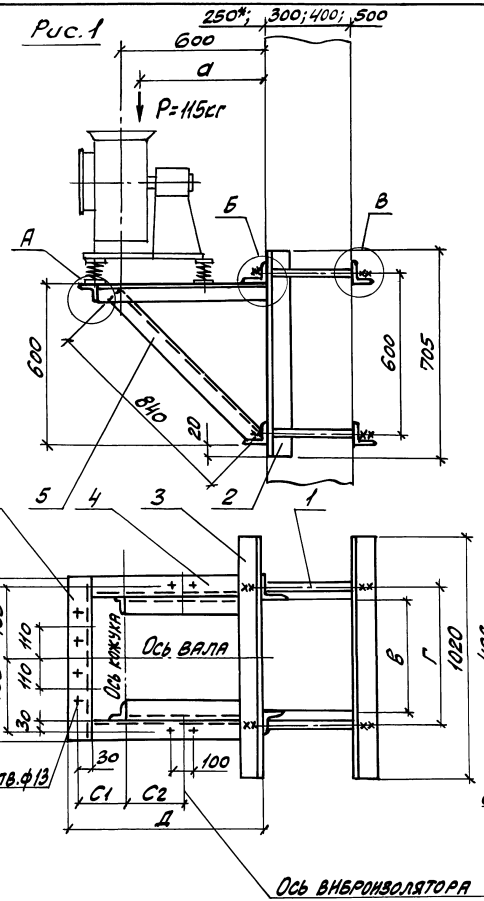

Марка кронштейна	Тип виброизолятора	Тип электродвигателя	Рис.	Правое и левое вращение. Положение кожуха	Г при В: 300	400	500	600	800	900	а	д	C_1	C_2	C_3	Масса
					мм											кг
К-49	ДО40	4А80В2	1	90°; 270°	370	470	570	670	870	970	524	740	119,5	180,5	–	43,0
К-50		4А90L2									499	715	94,5	220,5	–	42,1
К-51		4А100S2	2	0°							524	740	119,5	180,5	180	43,8
К-52		4А80В2									499	715	94,5	220,5	200	43,4
		4А90L2														
		4А100S2														

Рис. 2

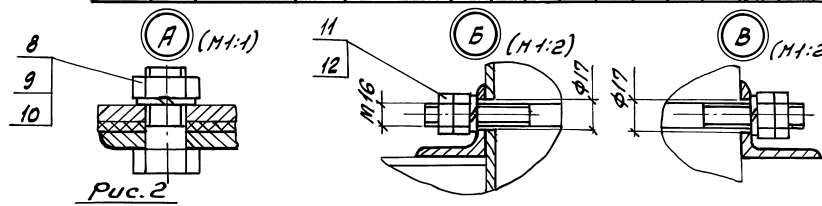

1. Разбивка отверстий дана для вентиляторов правого вращения. Для левого вращения – зеркально оси вала.
2. Спецификацию см. листы 2...5.
3* Двухветвевая колонна.

Н. контр.	Амбрас		1.494-43.3-20
Нач. отд.	Коверченко		Кронштейн для установки вентилятора ВР12-26-3,15 на колонне, тип II, вариант 2.
Нач. гр.	Севрюсов		Стадия: Р; Лист: 1; Листов: 5
Вед. инж.	Изверзова		Харьковский Сантехпроект
Вед. инж.	Гончаренко		

Инв. № подл. | Подпись и дата | Взам. инв. №

Формат А3

Марка	Поз.	Наименование	Кол.	Обозначение документа	Примеч.
К-49	1	Шпилька	4	1.494-43.3-99	
	2	Уголок $\frac{63\times63\times5\text{-}В\ ГОСТ\ 8509\text{-}86}{Ст3\ ГОСТ\ 535\text{-}88}$			
		ℓ=705 3,4кг	2	БЕЗ ЧЕРТ.	
	3	Уголок $\frac{63\times63\times5\text{-}В\ ГОСТ\ 8509\text{-}86}{Ст3\ ГОСТ\ 535\text{-}88}$			
		ℓ=1020 4,9кг	4	БЕЗ ЧЕРТ.	
	4	Уголок $\frac{50\times50\times5\text{-}В\ ГОСТ\ 8509\text{-}86}{Ст3\ ГОСТ\ 535\text{-}88}$			
		ℓ=690 2,62кг	2	БЕЗ ЧЕРТ.	
	5	Уголок $\frac{50\times50\times5\text{-}В\ ГОСТ\ 8509\text{-}86}{Ст3\ ГОСТ\ 535\text{-}88}$			
		ℓ=840 3,18кг	2	БЕЗ ЧЕРТ.	
	6	Уголок $\frac{50\times50\times5\text{-}В\ ГОСТ\ 8509\text{-}86}{Ст3\ ГОСТ\ 535\text{-}88}$			
		ℓ=406 1,52кг	1	БЕЗ ЧЕРТ.	
	8	Болт М12х40.58	8	ГОСТ 7798-70	
	9	Гайка М12.5	8	ГОСТ 5915-70	
	10	Шайба 12.65Г	8	ГОСТ 6402-70	
	11	Гайка М16.5	16	ГОСТ 5915-70	
	12	Шайба 16.65Г	8	ГОСТ 6402-70	
К-50	1	Шпилька	4	1.494-43.3-99	
	2	Уголок $\frac{63\times63\times5\text{-}В\ ГОСТ\ 8509\text{-}86}{Ст3\ ГОСТ\ 535\text{-}88}$			
		ℓ=705 3,4кг	2	БЕЗ ЧЕРТ.	

Инв.№ подл. | Подпись и дата | Взам. инв.№

1.494-43.3-20

Лист 2

Марка	Поз.	Наименование	Кол.	Обозначение документа	Примеч.
К-50	3	Уголок $\frac{63\times63\times5\text{-}В\ ГОСТ\ 8509\text{-}86}{Ст3\ ГОСТ\ 535\text{-}88}$			
		ℓ=1020 4,9кг	4	БЕЗ ЧЕРТ.	
	4	Уголок $\frac{50\times50\times5\text{-}В\ ГОСТ\ 8509\text{-}86}{Ст3\ ГОСТ\ 535\text{-}88}$			
		ℓ=665 2,36кг	2	БЕЗ ЧЕРТ.	
	5	Уголок $\frac{50\times50\times5\text{-}В\ ГОСТ\ 8509\text{-}86}{Ст3\ ГОСТ\ 535\text{-}88}$			
		ℓ=840 3,18кг	2	БЕЗ ЧЕРТ.	
	6	Уголок $\frac{50\times50\times5\text{-}В\ ГОСТ\ 8509\text{-}86}{Ст3\ ГОСТ\ 535\text{-}88}$			
		ℓ=406 1,52кг	1	БЕЗ ЧЕРТ.	
	8	Болт М12х40.58	8	ГОСТ 7798-70	
	9	Гайка М12.5	8	ГОСТ 5915-70	
	10	Шайба 12.65Г	8	ГОСТ 6402-70	
	11	Гайка М16.5	16	ГОСТ 5915-70	
	12	Шайба 16.65Г	8	ГОСТ 6402-70	
К-51	1	Шпилька	4	1.494-43.3-99	
	2	Уголок $\frac{63\times63\times5\text{-}В\ ГОСТ\ 8509\text{-}86}{Ст3\ ГОСТ\ 535\text{-}88}$			
		ℓ=705 3,4кг	2	БЕЗ ЧЕРТ.	
	3	Уголок $\frac{63\times63\times5\text{-}В\ ГОСТ\ 8509\text{-}86}{Ст3\ ГОСТ\ 535\text{-}88}$			
		ℓ=1020 4,9кг	4	БЕЗ ЧЕРТ.	

Инв.№ подл. | Подпись и дата | Взам. инв.№

1.494-43.3-20

Лист 3

Марка	Поз.	Наименование	Кол.	Обозначение документа	Примеч.
К-51	4	Уголок 50х50х5-В ГОСТ 8509-86 / Ст3 ГОСТ 535-88			
		ℓ = 690 2,62кг	2	БЕЗ ЧЕРТ.	
	5	Уголок 50х50х5-В ГОСТ 8509-86 / Ст3 ГОСТ 535-88			
		ℓ = 840 3,18кг	2	БЕЗ ЧЕРТ.	
	6	Уголок 50х50х5-В ГОСТ 8509-86 / Ст3 ГОСТ 535-88			
		ℓ = 406 1,52кг	1	БЕЗ ЧЕРТ.	
	7	Уголок 50х50х5-В ГОСТ 8509-86 / Ст3 ГОСТ 535-88			
		ℓ = 306 1,15кг	1	БЕЗ ЧЕРТ.	
	8	Болт М12х40.58	8	ГОСТ 7798-70	
	9	Гайка М12.5	8	ГОСТ 5915-70	
	10	Шайба 12.65Г	8	ГОСТ 6402-70	
	11	Гайка М16.5	16	ГОСТ 5915-70	
	12	Шайба 16.65Г	8	ГОСТ 6402-70	
К-52	1	Шпилька	4	1.494-43.3-99	
	2	Уголок 63х63х5-В ГОСТ 8509-86 / Ст3 ГОСТ 535-88			
		ℓ = 705 3,4кг	2	БЕЗ ЧЕРТ.	
	3	Уголок 63х63х5-В ГОСТ 8509-86 / Ст3 ГОСТ 535-88			
		ℓ = 1020 4,9кг	4	БЕЗ ЧЕРТ.	

Инв.№ подл. | Подпись и дата | Взам.инв.№

1.494-43.3-20 Лист 4

Марка	Поз.	Наименование	Кол.	Обозначение документа	Примеч.
К-52	4	Уголок 50х50х5-В ГОСТ 8509-86 / Ст3 ГОСТ 535-88			
		ℓ = 665 2,36кг	2	БЕЗ ЧЕРТ.	
	5	Уголок 50х50х5-В ГОСТ 8509-86 / Ст3 ГОСТ 535-88			
		ℓ = 840 3,18кг	2	БЕЗ ЧЕРТ.	
	6	Уголок 50х50х5-В ГОСТ 8509-86 / Ст3 ГОСТ 535-88			
		ℓ = 406 1,52кг	1	БЕЗ ЧЕРТ.	
	7	Уголок 50х50х5-В ГОСТ 8509-86 / Ст3 ГОСТ 535-88			
		ℓ = 306 1,15кг	1	БЕЗ ЧЕРТ.	
	8	Болт М12х40.58	8	ГОСТ 7798-70	
	9	Гайка М12.5	8	ГОСТ 5915-70	
	10	Шайба 12.65Г	8	ГОСТ 6402-70	
	11	Гайка М16.5	16	ГОСТ 5915-70	
	12	Шайба 16.65Г	8	ГОСТ 6402-70	

Инв.№ подл. | Подпись и дата | Взам.инв.№

1.494-43.3-20 Лист 5

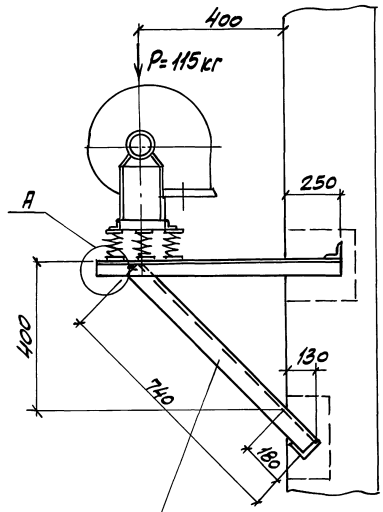

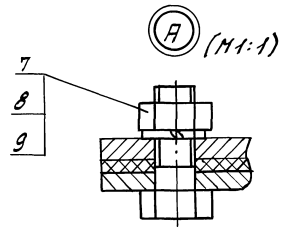

Марка кронштейна	Тип виброизолятора	Тип электродвигателя	B	a	C_1	C_2	C_3	Масса
			мм					кг
К-53	ДО40	4А80В2	520	220	119,5	180,5	180	18,4
		4А90L2						
К-54		4А100S2	555	250	94,5	220,5	200	18,7

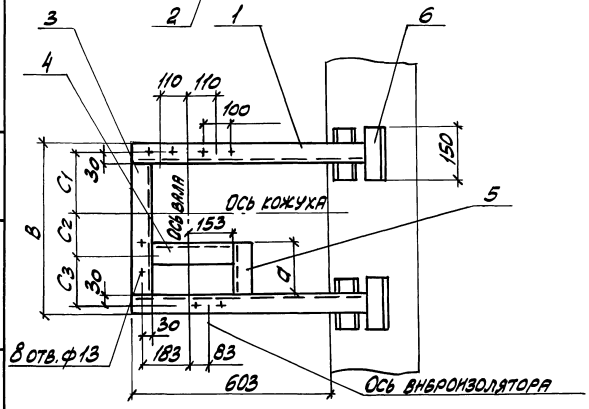

1. Разбивка отверстий дана для вентиляторов левого вращения. Для правого вращения - зеркально оси кожуха.
2. Спецификацию см. листы 2 и 3.

Н. контр.	Амбрас		
Нач. отд.	Коверченко		
Нач. гр.	Севрюков		
Вед. инж.	Извекова		
Вед. инж.	Гончаренко		

1.494-43.3-21

Кронштейн для установки вентилятора ВР12-26-3,15 на кирпичной стене, тип III

Стадия	Лист	Листов
Р	1	3

ХАРЬКОВСКИЙ САНТЕХПРОЕКТ

Взам. инв. № | Подпись и дата | Инв. № подл.

Марка	Поз.	Наименование	Кол.	Обозначение документа	Примеч.
К-53					
	1	Уголок 50х50х5-В ГОСТ 8509-86 / Ст3 ГОСТ 535-88			
		ℓ=853 3,22кг	2	БЕЗ ЧЕРТ.	
	2	Уголок 50х50х5-В ГОСТ 8509-86 / Ст3 ГОСТ 535-88			
		ℓ=740 2,8кг	2	БЕЗ ЧЕРТ.	
	3	Уголок 50х50х5-В ГОСТ 8509-86 / Ст3 ГОСТ 535-88			
		ℓ=420 1,57кг	1	БЕЗ ЧЕРТ.	
	4	Уголок 50х50х5-В ГОСТ 8509-86 / Ст3 ГОСТ 535-88			
		ℓ=306 1,12кг	1	БЕЗ ЧЕРТ.	
	5	Уголок 50х50х5-В ГОСТ 8509-86 / Ст3 ГОСТ 535-88			
		ℓ=220 0,83кг	1	БЕЗ ЧЕРТ.	
	6	Уголок 50х50х5-В ГОСТ 8509-86 / Ст3 ГОСТ 535-88			
		ℓ=150 0,56кг	4	БЕЗ ЧЕРТ.	
	7	Болт М12х40.58	8	ГОСТ 7798-70	
	8	Гайка М12,5	8	ГОСТ 5915-70	
	9	Шайба 12.65Г	8	ГОСТ 6402-70	
К-54					
	1	Уголок 50х50х5-В ГОСТ 8509-86 / Ст3 ГОСТ 535-88			
		ℓ=853 3,22кг	2	БЕЗ ЧЕРТ.	

Инв.№ подл. | Подпись и дата | Взам. инв.№

Марка	Поз.	Наименование	Кол.	Обозначение документа	Примеч.
К-54					
	2	Уголок 50х50х5-В ГОСТ 8509-86 / Ст3 ГОСТ 535-88			
		ℓ=740 2,8кг	2	БЕЗ ЧЕРТ.	
	3	Уголок 50х50х5-В ГОСТ 8509-86 / Ст3 ГОСТ 535-88			
		ℓ=455 1,7кг	1	БЕЗ ЧЕРТ.	
	4	Уголок 50х50х5-В ГОСТ 8509-86 / Ст3 ГОСТ 535-88			
		ℓ=306 1,12кг	1	БЕЗ ЧЕРТ.	
	5	Уголок 50х50х5-В ГОСТ 8509-86 / Ст3 ГОСТ 535-88			
		ℓ=250 0,95кг	1	БЕЗ ЧЕРТ.	
	6	Уголок 50х50х5-В ГОСТ 8509-86 / Ст3 ГОСТ 535-88			
		ℓ=150 0,56кг	4	БЕЗ ЧЕРТ.	
	7	Болт М12х40.58	8	ГОСТ 7798-70	
	8	Гайка М12,5	8	ГОСТ 5915-70	
	9	Шайба 12.65Г	8	ГОСТ 6402-70	

Инв.№ подл. | Подпись и дата | Взам. инв.№

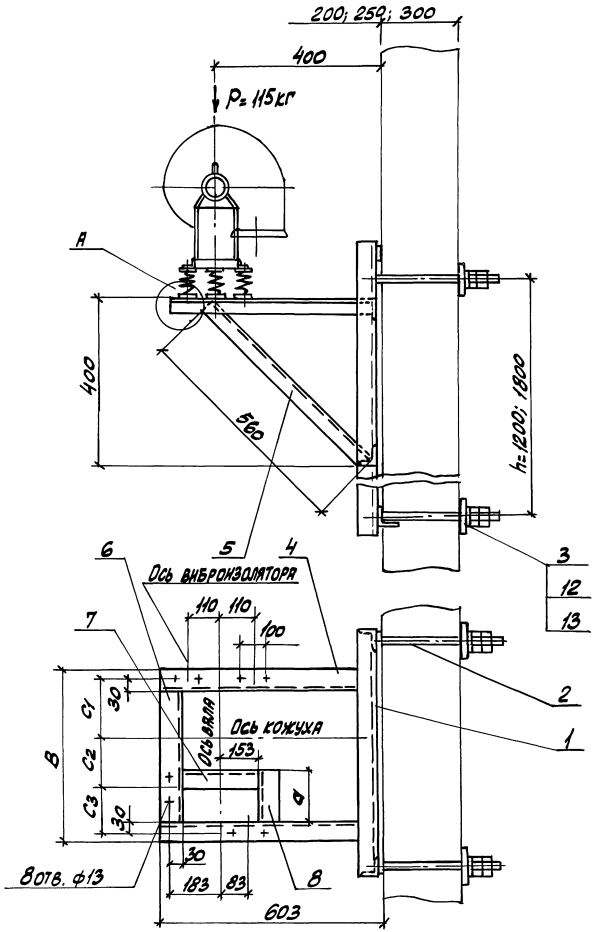

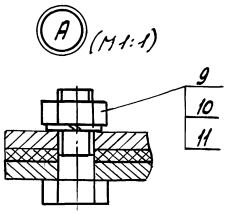

Марка кронштейна	Тип виброизолятора	Тип электродвигателя	B	a	C_1	C_2	C_3	Масса h_1=1200	Масса h_2=1800
			мм					кг	
К-55	ДО-40	4А80 В2	520	220	119,5	180,5	180	43,6	49,3
		4А90 L2							
К-56		4А100 S2	555	250	94,5	220,5	200	43,8	49,5

Деталь – Поз. 3 (М1:5)

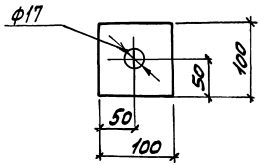

1. Разбивка отверстий дана для вентиляторов левого вращения. Для правого вращения – зеркально оси кожуха.
2. Спецификацию см. листы 2 и 3.

Н. контр.	Атбрас		1.494-43.3-22	
Нач. отд.	Коверченко		Кронштейн для установки вентилятора ВР12-26-3,15 на панельной стене, тип III	Стадия: Р; Лист: 1; Листов: 3
Нач. гр.	Севрюков			Харьковский Сантехпроект
Вед. инж.	Извекова			
Вед. инж.	Гончаренко			

Инв. № подл. | Подпись и дата | Взам. инв. №

Формат А3

Марка	Поз.	Наименование	Кол.	Обозначение документа	Примеч.
К-55	1	Рама закладная	1	1.494-43.3-97-04	h=1200мм
		Рама закладная	1	1.494-43.3-98-04	h=1800мм
	2	Шпилька	4	1.494-43.3-99	
	3	Лист $\frac{6 \text{ ГОСТ } 19903-74}{\text{Ст3 ГОСТ } 14637-89}$			
		100х100 0,45кг	4	БЕЗ ЧЕРТ.	
	4	Уголок $\frac{50х50х5\text{-В ГОСТ } 8509-86}{\text{Ст3 ГОСТ } 535-88}$			
		ℓ=593 2,28кг	2	БЕЗ ЧЕРТ.	
	5	Уголок $\frac{50х50х5\text{-В ГОСТ } 8509-86}{\text{Ст3 ГОСТ } 535-88}$			
		ℓ=560 2,12кг	2	БЕЗ ЧЕРТ.	
	6	Уголок $\frac{50х50х5\text{-В ГОСТ } 8509-86}{\text{Ст3 ГОСТ } 535-88}$			
		ℓ=420 1,57кг	1	БЕЗ ЧЕРТ.	
	7	Уголок $\frac{50х50х5\text{-В ГОСТ } 8509-86}{\text{Ст3 ГОСТ } 535-88}$			
		ℓ=306 1,12кг	1	БЕЗ ЧЕРТ.	
	8	Уголок $\frac{50х50х5\text{-В ГОСТ } 8509-86}{\text{Ст3 ГОСТ } 535-88}$			
		ℓ=220 0,83кг	1	БЕЗ ЧЕРТ.	
	9	Болт М12х40.58	8	ГОСТ 7798-70	
	10	Гайка М12.5	8	ГОСТ 5915-70	
	11	Шайба 12.65Г	8	ГОСТ 6402-70	
	12	Гайка М16.5	16	ГОСТ 5915-70	
	13	Шайба 16.65Г	8	ГОСТ 6402-70	

Инв.№ подл. | Подпись и дата | Взам.инв.№

1.494-43.3-22

Лист 2

Марка	Поз.	Наименование	Кол.	Обозначение документа	Примеч.
К-56	1	Рама закладная	1	1.494-43.3-97-04	h=1200мм
		Рама закладная	1	1.494-43.3-98-04	h=1800мм
	2	Шпилька	4	1.494-43-3-99	
	3	Лист $\frac{6 \text{ ГОСТ } 19903-74}{\text{Ст3 ГОСТ } 14637-89}$			
		100х100 0,45кг	1	БЕЗ ЧЕРТ.	
	4	Уголок $\frac{50х50х5\text{-В ГОСТ } 8509-86}{\text{Ст3 ГОСТ } 535-88}$			
		ℓ=593 2,28кг	2	БЕЗ ЧЕРТ.	
	5	Уголок $\frac{50х50х5\text{-В ГОСТ } 8509-86}{\text{Ст3 ГОСТ } 535-88}$			
		ℓ=560 2,12кг	2	БЕЗ ЧЕРТ.	
	6	Уголок $\frac{50х50х5\text{-В ГОСТ } 8509-86}{\text{Ст3 ГОСТ } 535-88}$			
		ℓ=455 1,7кг	1	БЕЗ ЧЕРТ.	
	7	Уголок $\frac{50х50х5\text{-В ГОСТ } 8509-86}{\text{Ст3 ГОСТ } 535-88}$			
		ℓ=306 1,12кг	1	БЕЗ ЧЕРТ.	
	8	Уголок $\frac{50х50х5\text{-В ГОСТ } 8509-86}{\text{Ст3 ГОСТ } 535-88}$			
		ℓ=250 0,95кг	1	БЕЗ ЧЕРТ.	
	9	Болт М12х40.58	8	ГОСТ 7798-70	
	10	Гайка М12.5	8	ГОСТ 5915-70	
	11	Шайба 12.65Г	8	ГОСТ 6402-70	
	12	Гайка М16.5	16	ГОСТ 5915-70	
	13	Шайба 16.65Г	8	ГОСТ 6402-70	

Инв.№ подл. | Подпись и дата | Взам.инв.№

1.494-43.3-22

Лист 3

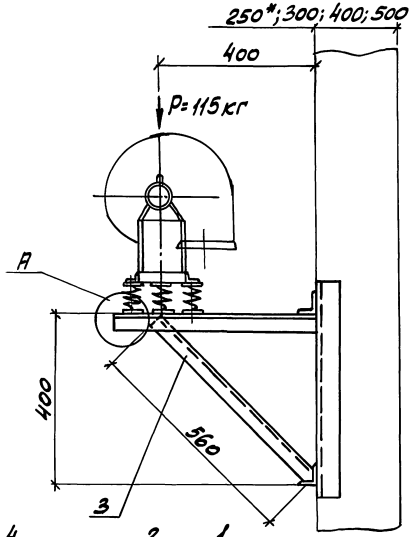

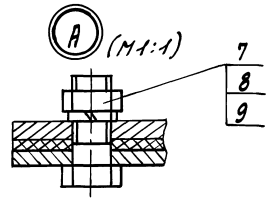

Марка кронштейна	Тип виброизолятора	Тип электродвигателя	B	a	C_1	C_2	C_3	Масса
			мм					кг
К-57	ДО40	4А80В2	520	220	119,5	180,5	180	20,0
		4А90L2						
К-58		4А100S2	555	250	94,5	220,5	200	20,2

1. Разбивка отверстий дана для вентиляторов левого вращения. Для правого вращения - зеркально оси кожуха.
2. Спецификацию см. листы 2 и 3.
3.* Двухветвевая колонна.

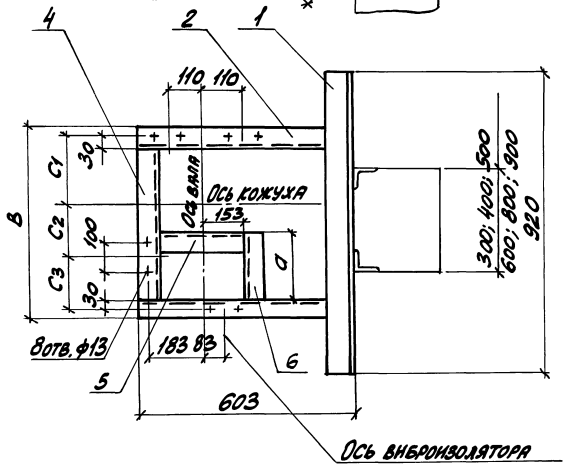

			1.494-43.3-23	
Н. контр.	Амбрас		Кронштейн для установки вентилятора ВР12-26-3,15 на колонне, тип III, вариант 1	Стадия: Р; Лист: 1; Листов: 3
Нач. отд.	Коверченко			Харьковский Сантехпроект
Нач. гр.	Севрюков			
Вед. инж.	Кувекова			
Вед. инж.	Гончаренко			

Инв. № подл. | Подпись и дата | Взам. инв. №

Формат А3

Марка	Поз.	Наименование	Кол.	Обозначение документа	Примеч.
К-57	1	Уголок 50х50х5-В ГОСТ 8509-86 / Ст3 ГОСТ 535-88			
		l=920 3,48кг	2	БЕЗ ЧЕРТ.	
	2	Уголок 50х50х5-В ГОСТ 8509-86 / Ст3 ГОСТ 535-88			
		l=603 2,32кг	2	БЕЗ ЧЕРТ.	
	3	Уголок 50х50х5-В ГОСТ 8509-86 / Ст3 ГОСТ 535-88			
		l=560 2,12кг	2	БЕЗ ЧЕРТ.	
	4	Уголок 50х50х5-В ГОСТ 8509-86 / Ст3 ГОСТ 535-88			
		l=420 1,57кг	1	БЕЗ ЧЕРТ.	
	5	Уголок 50х50х5-В ГОСТ 8509-86 / Ст3 ГОСТ 535-88			
		l=306 1,12кг	1	БЕЗ ЧЕРТ.	
	6	Уголок 50х50х5-В ГОСТ 8509-86 / Ст3 ГОСТ 535-88			
		l=220 0,83кг	1	БЕЗ ЧЕРТ.	
	7	Болт М12х40.58	8	ГОСТ 7798-70	
	8	Гайка М12.5	8	ГОСТ 5915-70	
	9	Шайба 12.65Г	8	ГОСТ 6402-70	
К-58	1	Уголок 50х50х5-В ГОСТ 8509-86 / Ст3 ГОСТ 535-88			
		l=920 3,48кг	2	БЕЗ ЧЕРТ.	

Инв.№ подл. | Подпись и дата | Взам. инв.№

Марка	Поз.	Наименование	Кол.	Обозначение документа	Примеч.
К-58	2	Уголок 50х50х5-В ГОСТ 8509-86 / Ст3 ГОСТ 535-88			
		l=603 2,32кг	2	БЕЗ ЧЕРТ.	
	3	Уголок 50х50х5-В ГОСТ 8509-86 / Ст3 ГОСТ 535-88			
		l=560 2,12кг	2	БЕЗ ЧЕРТ.	
	4	Уголок 50х50х5-В ГОСТ 8509-86 / Ст3 ГОСТ 535-88			
		l=455 1,7кг	1	БЕЗ ЧЕРТ.	
	5	Уголок 50х50х5-В ГОСТ 8509-86 / Ст3 ГОСТ 535-88			
		l=306 1,12кг	1	БЕЗ ЧЕРТ.	
	6	Уголок 50х50х5-В ГОСТ 8509-86 / Ст3 ГОСТ 535-88			
		l=250 0,95кг	1	БЕЗ ЧЕРТ.	
	7	Болт М12х40.58	8	ГОСТ 7798-70	
	8	Гайка М12.5	8	ГОСТ 5915-70	
	9	Шайба 12.65Г	8	ГОСТ 6402-70	

Инв.№ подл. | Подпись и дата | Взам. инв.№

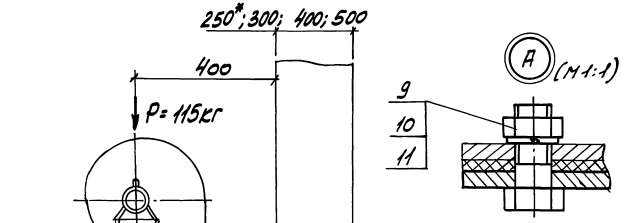

Марка кронштейна	Тип виброизолятора	Тип электродвигателя	Г при "В" 300	400	500	600	800	900	В	а	C_1	C_2	C_3	Масса
			мм											кг
К-59	ДО40	4А80 В2	370	470	570	670	870	970	520	220	119,5	180,5	180	40,0
		4А90 L2												
К-60		4А100 S2							555	250	94,5	220,5	200	40,3

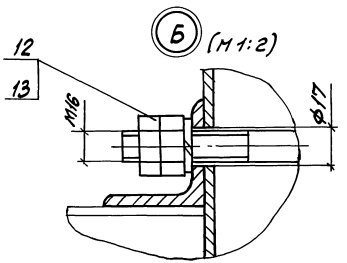

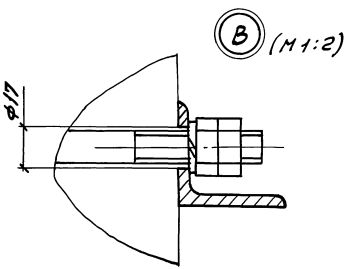

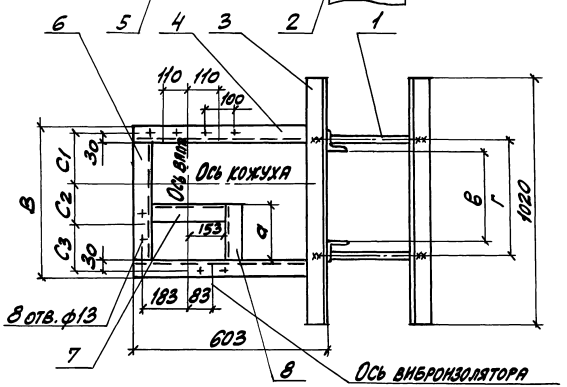

1. Разбивка отверстий дана для вентиляторов левого вращения. Для правого вращения – зеркально оси кожуха.
2. Спецификацию см. листы 2 и 3.
3.* Двухветвевая колонна.

				1.494-43.3-24		
Н. контр.	Алтарас		Кронштейн для установки вентилятора ВР12-26-3,15 на колонне 7 тип III, вариант 2	Стадия	Лист	Листов
Нач. отд.	Коверченко			Р	1	3
Нач. гр.	Севрюков			ХАРЬКОВСКИЙ САНТЕХПРОЕКТ		
Вед. инж.	Извекова					
Вед. инж.	Гончаренко					

Инв. № подл. | Подпись и дата | Взам. инв. №

Марка	Поз.	Наименование	Кол.	Обозначение документа	Примеч.
К-59	1	Шпилька	4	1.494-43.3-99	
	2	Уголок $\frac{63\times63\times5\text{-}В\ ГОСТ\ 8509\text{-}86}{Ст3\ ГОСТ\ 535\text{-}88}$			
		$\ell = 505$ 2,41 кг	2	БЕЗ ЧЕРТ.	
	3	Уголок $\frac{63\times63\times5\text{-}В\ ГОСТ\ 8509\text{-}86}{Ст3\ ГОСТ\ 535\text{-}88}$			
		$\ell = 1020$ 4,9 кг	4	БЕЗ ЧЕРТ.	
	4	Уголок $\frac{50\times50\times5\text{-}В\ ГОСТ\ 8509\text{-}86}{Ст3\ ГОСТ\ 535\text{-}88}$			
		$\ell = 603$ 2,32 кг	2	БЕЗ ЧЕРТ.	
	5	Уголок $\frac{50\times50\times5\text{-}В\ ГОСТ\ 8509\text{-}86}{Ст3\ ГОСТ\ 535\text{-}88}$			
		$\ell = 560$ 2,12 кг	2	БЕЗ ЧЕРТ.	
	6	Уголок $\frac{50\times50\times5\text{-}В\ ГОСТ\ 8509\text{-}86}{Ст3\ ГОСТ\ 535\text{-}88}$			
		$\ell = 420$ 1,57 кг	1	БЕЗ ЧЕРТ.	
	7	Уголок $\frac{50\times50\times5\text{-}В\ ГОСТ\ 8509\text{-}86}{Ст3\ ГОСТ\ 535\text{-}88}$			
		$\ell = 306$ 1,12 кг	1	БЕЗ ЧЕРТ.	
	8	Уголок $\frac{50\times50\times5\text{-}В\ ГОСТ\ 8509\text{-}86}{Ст3\ ГОСТ\ 535\text{-}88}$			
		$\ell = 220$ 0,83 кг	1	БЕЗ ЧЕРТ.	
	9	Болт М12х40.58	8	ГОСТ 7798-70	
	10	Гайка М12.5	8	ГОСТ 5915-70	
	11	Шайба 12.65Г	8	ГОСТ 6402-70	
	12	Гайка М16.5	16	ГОСТ 5915-70	
	13	Шайба 16.65Г	8	ГОСТ 6402-70	

Инв.№ подл. | Подпись и дата | Взам.инв.№

1.494-43.3-24

Лист 2

Марка	Поз.	Наименование	Кол.	Обозначение документа	Примеч.
К-60	1	Шпилька	4	1.494-43.3-99	
	2	Уголок $\frac{63\times63\times5\text{-}В\ ГОСТ\ 8509\text{-}86}{Ст3\ ГОСТ\ 535\text{-}88}$			
		$\ell = 505$ 2,41 кг	2	БЕЗ ЧЕРТ.	
	3	Уголок $\frac{63\times63\times5\text{-}В\ ГОСТ\ 8509\text{-}86}{Ст3\ ГОСТ\ 535\text{-}88}$			
		$\ell = 1020$ 4,9 кг	4	БЕЗ ЧЕРТ.	
	4	Уголок $\frac{50\times50\times5\text{-}В\ ГОСТ\ 8509\text{-}86}{Ст3\ ГОСТ\ 535\text{-}88}$			
		$\ell = 603$ 2,32 кг	2	БЕЗ ЧЕРТ.	
	5	Уголок $\frac{50\times50\times5\text{-}В\ ГОСТ\ 8509\text{-}86}{Ст3\ ГОСТ\ 535\text{-}88}$			
		$\ell = 560$ 2,12 кг	2	БЕЗ ЧЕРТ.	
	6	Уголок $\frac{50\times50\times5\text{-}В\ ГОСТ\ 8509\text{-}86}{Ст3\ ГОСТ\ 535\text{-}88}$			
		$\ell = 455$ 1,7 кг	1	БЕЗ ЧЕРТ.	
	7	Уголок $\frac{50\times50\times5\text{-}В\ ГОСТ\ 8509\text{-}86}{Ст3\ ГОСТ\ 535\text{-}88}$			
		$\ell = 306$ 1,12 кг	1	БЕЗ ЧЕРТ.	
	8	Уголок $\frac{50\times50\times5\text{-}В\ ГОСТ\ 8509\text{-}86}{Ст3\ ГОСТ\ 535\text{-}88}$			
		$\ell = 250$ 0,95 кг	1	БЕЗ ЧЕРТ.	
	9	Болт М12х40.58	8	ГОСТ 7798-70	
	10	Гайка М12.5	8	ГОСТ 5915-70	
	11	Шайба 12.65Г	8	ГОСТ 6402-70	
	12	Гайка М16.5	16	ГОСТ 5915-70	
	13	Шайба 16.65Г	8	ГОСТ 6402-70	

Инв.№ подл. | Подпись и дата | Взам.инв.№

1.494-43.3-24

Лист 3

Рис. 1

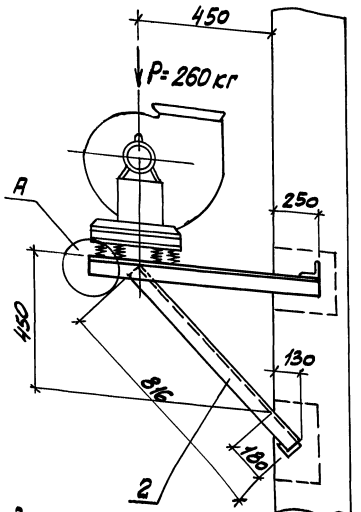

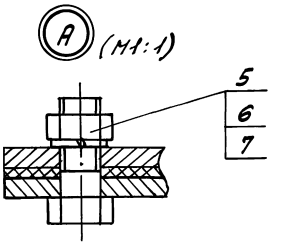

Марка кронштейна	Тип виброизолятора	Тип электродвигателя	Рис.	Правое и левое вращение положение кожуха	Масса кг
К-61	40 41	4А 112 М2	1	90°; 270°	19,5
		4А 132 М2			
		4А 112 М2	2	0°	
		4А 132 М2			

Рис. 2
Остальное см. рис. 1

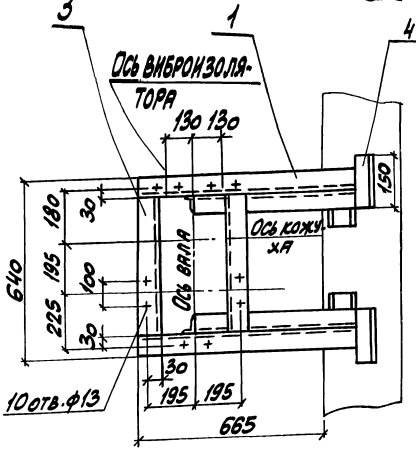

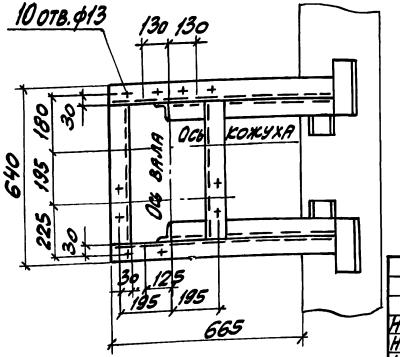

1. Разбивка отверстий дана для вентиляторов правого вращения. Для левого вращения – зеркально оси вала.
2. Спецификацию см. лист 2.

Н. контр.	Атбрас		1.494-43.3-25
Нач. отд.	Коверченко		Кронштейн для установки вентилятора ВР12-26-4 на кирпичной стене, тип I
Нач. гр.	Севрюков		Стадия Р; Лист 1; Листов 2
Вед. инж.	Узбекова		Харьковский Сантехпроект
Вед. инж.	Гончаренко		

Инв. N подл. | Подп. и дата | Взам. инв. N

Формат А3

Рис. 1

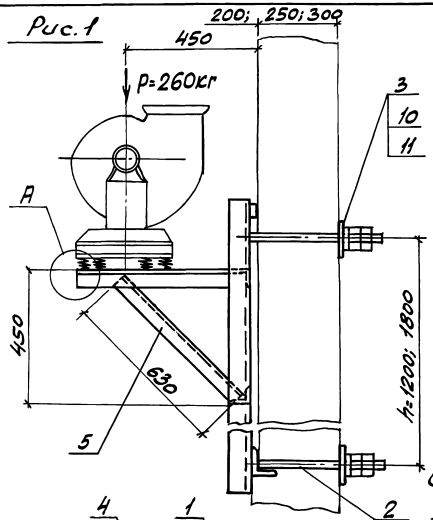

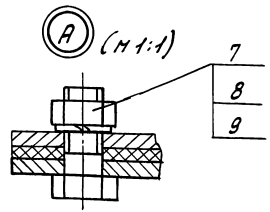

Деталь – Поз. 3 (м 1:5)

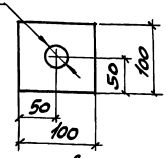

Рис. 2

Остальное см. рис. 1

Марка кронштейна	Тип виброизолятора	Тип электродвигателя	Рис.	Правое и левое вращение. Положение кожуха	Масса h=1200 кг	Масса h=1800 кг
К-62	ДО 41	4А112 М2	1	90°; 270°	44,3	50,0
		4А132 М2				
		4А112 М2	2	0°		
		4А132 М2				

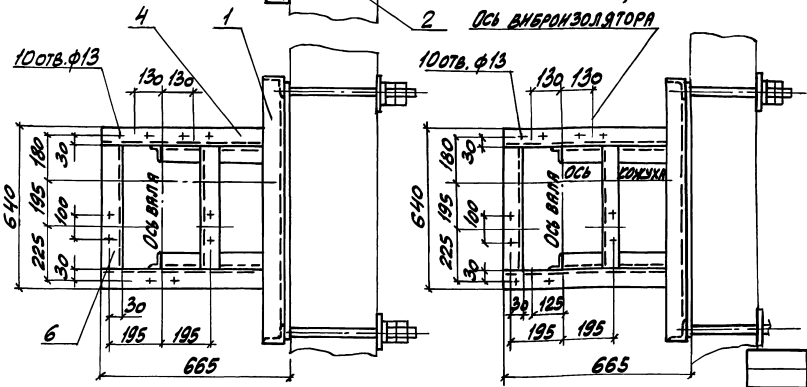

1. Разбивка отверстий дана для вентиляторов правого вращения. Для левого вращения – зеркально оси вала.
2. Спецификацию см. лист 2.

Н. контр.	Амбрас	
Нач. отд.	Ковернченко	
Нач. гр.	Севрюков	
Вед. инж.	Извекова	
Вед. инж.	Гончаренко	

1.494-43.3-26

Кронштейн для установки вентилятора ВР12-26-4 на панельной стене, тип I

Стадия	Лист	Листов
Р	1	2

ХАРЬКОВСКИЙ САНТЕХПРОЕКТ

Инв. № подл. | Подпись и дата | Взам. инв. №

Поз.	Наименование	Кол.	Обозначение документа	Примечание
1	Уголок 50х50х5-В ГОСТ 8509-86 / СТ3 ГОСТ 535-88			
	ℓ = 915 3,28кг	2	БЕЗ ЧЕРТ.	
2	Уголок 50х50х5-В ГОСТ 8509-86 / СТ3 ГОСТ 535-88			
	ℓ = 816 2,91кг	2	БЕЗ ЧЕРТ.	
3	Уголок 50х50х5-В ГОСТ 8509-86 / СТ3 ГОСТ 535-88			
	ℓ = 540 2,06кг	2	БЕЗ ЧЕРТ.	
4	Уголок 50х50х5-В ГОСТ 8509-86 / СТ3 ГОСТ 535-88			
	ℓ = 150 0,56кг	4	БЕЗ ЧЕРТ.	
5	Болт М12х40.58	10	ГОСТ 7798-70	
6	Гайка М12.5	10	ГОСТ 5915-70	
7	Шайба 12.65Г	10	ГОСТ 6402-70	

Инв.№ подл. | Подпись и дата | Взам. инв.№

1.494-43.3-25

Лист 2

Поз.	Наименование	Кол.	Обозначение документа	Примечание
1	Рама закладная	1	1.494-43.3-97.04	h=1200мм.
	Рама закладная	1	1.494-43.3-98-04	h=1800мм.
2	Шпилька	4	1.494-43.3-99	
3	Лист 6 ГОСТ 19903-74 / СТ3 ГОСТ 14637-89			
	100х100 0,45кг	4	БЕЗ ЧЕРТ.	
4	Уголок 50х50х5-В ГОСТ 8509-86 / СТ3 ГОСТ 535-88			
	ℓ = 655 2,3кг	2	БЕЗ ЧЕРТ.	
5	Уголок 50х50х5-В ГОСТ 8509-86 / СТ3 ГОСТ 535-88			
	ℓ = 630 2,14кг	2	БЕЗ ЧЕРТ.	
6	Уголок 50х50х5-В ГОСТ 8509-86 / СТ3 ГОСТ 535-88			
	ℓ = 540 2,06кг	2	БЕЗ ЧЕРТ.	
7	Болт М12х40.58	10	ГОСТ 7798-70	
8	Гайка М12.5	10	ГОСТ 5915-70	
9	Шайба 12.65Г	10	ГОСТ 6402-70	
10	Гайка М16.5	16	ГОСТ 5915-70	
11	Шайба 16.65Г	8	ГОСТ 6402-70	

Инв.№ подл. | Подпись и дата | Взам. инв.№

1.494-43.3-26

Лист 2

Рис. 1

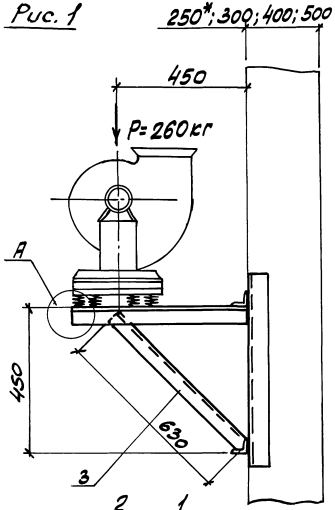

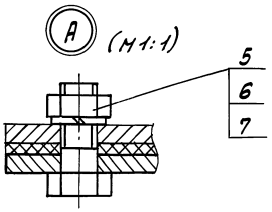

Марка кронштейна	Тип виброизолятора	Тип электродвигателя	Рис.	Правое и левое вращение. Положение кожуха	Масса кг
К-63	ДО41	4А 112 М2	1	90°; 270°	20,8
		4А 132 М2			
		4А 112 М2	2	0°	
		4А 132 М2			

Рис. 2
Остальное см. рис. 1

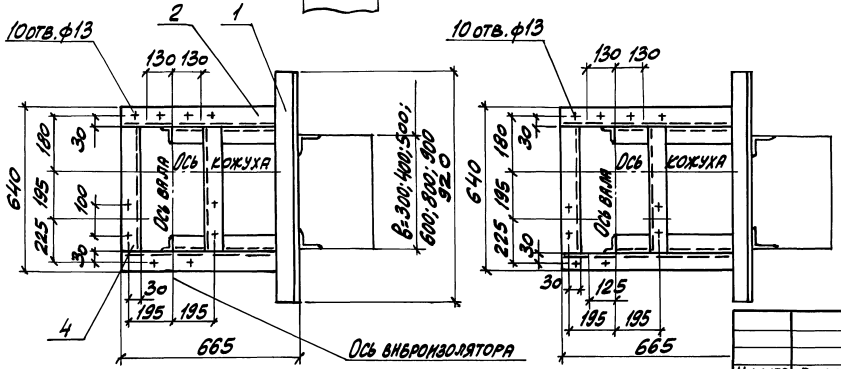

1. Разбивка отверстий дана для вентиляторов правого вращения. Для левого вращения - зеркально оси вала.
2. Спецификацию см. лист 2.
3. * Двухветвевая колонна.

				1.494-43.3-27		
Н. контр.	Амбрас			Кронштейн для установки вентилятора ВР12-26-4 на колонне, тип I, вариант 1	Стадия	Лист	Листов
Нач. отд.	Коверченко				Р	1	2
Нач. гр.	Севрюков				Харьковский Сантехпроект		
Вед. инж.	Язвекова						
Вед. инж.	Гончаренко						

Инв. № подл. | Подпись и дата | Взам. инв. №

Рис. 1

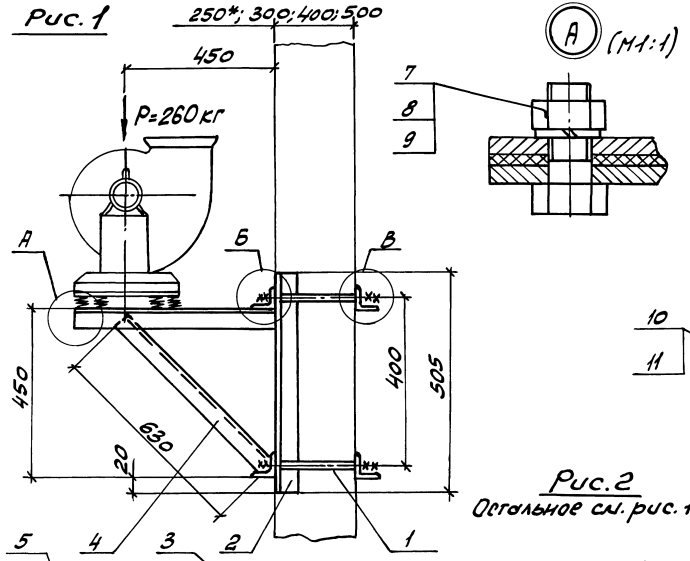

Марка кронштейна	Тип виброизолятора	Тип электродвигателя	Рис.	Правое и левое вращение. Положение кожуха	Г при „В" 300	400	500	600	800	900	Масса
					мм						кг
К-64	ДО 41	4А 112 М2	1	90°; 270°	370	470	570	670	870	970	40,9
		4А 132 М2									
		4А 112 М2	2	0°							
		4А 132 М2									

Рис. 2
Остальное см. рис. 1

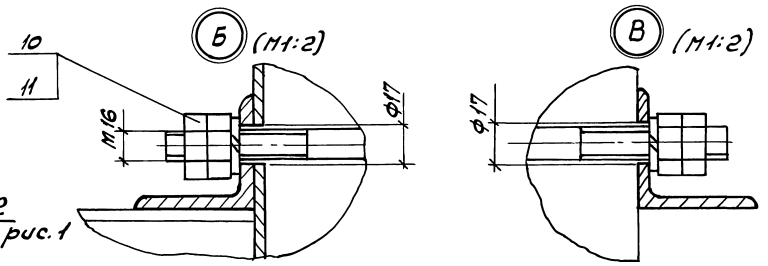

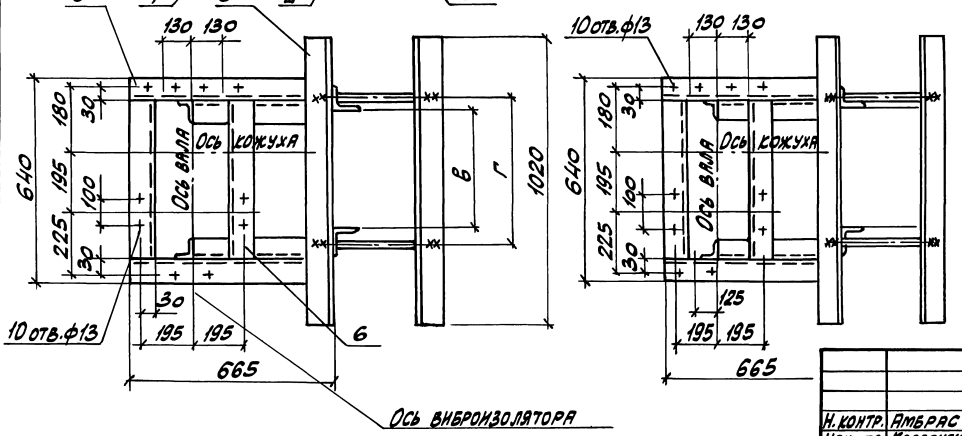

1. Разбивка отверстий дана для вентиляторов правого вращения.
   Для левого вращения – зеркально оси вала.
2. Спецификацию см. лист 2.
3. * Двухветвевая колонна.

Н. контр.	Амбрас		1.494-43.3-28
Нач. отд.	Соверченко		
Нач. гр.	Севрюков		Кронштейн для установки вентилятора ВР12-26-4 на колонне, тип I, вариант 2
Вед. инж.	Извекова		Стадия: Р; Лист: 1; Листов: 2
Вед. инж.	Гончаренко		Харьковский Сантехпроект

Инв. № подл. | Подпись и дата | Взам. инв. №

Поз.	Наименование	Кол.	Обозначение документа	Примеч.
1	Уголок $\frac{50\times50\times5\text{-В ГОСТ 8509-86}}{\text{Ст3 ГОСТ 535-88}}$			
	ℓ=920 3,48кг	2	БЕЗ ЧЕРТ.	
2	Уголок $\frac{50\times50\times5\text{-В ГОСТ 8509-86}}{\text{Ст3 ГОСТ 535-88}}$			
	ℓ=665 2,37кг	2	БЕЗ ЧЕРТ.	
3	Уголок $\frac{50\times50\times5\text{-В ГОСТ 8509-86}}{\text{Ст3 ГОСТ 535-88}}$			
	ℓ=630 2,14кг	2	БЕЗ ЧЕРТ.	
4	Уголок $\frac{50\times50\times5\text{-В ГОСТ 8509-86}}{\text{Ст3 ГОСТ 535-88}}$			
	ℓ=540 2,06кг	2	БЕЗ ЧЕРТ.	
5	Болт М12х40.58	10	ГОСТ 7798-70	
6	Гайка М12.5	10	ГОСТ 5915-70	
7	Шайба 12.65Г			

Инв.№ подл. | Подпись и дата | Взам. инв.№

1.494-43.3-27 Лист 2

Формат А4

Поз.	Наименование	Кол.	Обозначение документа	Примеч.
1	Шпилька	4	1.494-43.3-99	
2	Уголок $\frac{63\times63\times5\text{-В ГОСТ 8509-86}}{\text{Ст3 ГОСТ 535-88}}$			
	ℓ=505 2,41кг	2	БЕЗ ЧЕРТ.	
3	Уголок $\frac{63\times63\times5\text{-В ГОСТ 8509-86}}{\text{Ст3 ГОСТ 535-88}}$			
	ℓ=1020 4,9кг	2	БЕЗ ЧЕРТ.	
4	Уголок $\frac{50\times50\times5\text{-В ГОСТ 8509-86}}{\text{Ст3 ГОСТ 535-88}}$			
	ℓ=630 2,14кг	2	БЕЗ ЧЕРТ.	
5	Уголок $\frac{50\times50\times5\text{-В ГОСТ 8509-86}}{\text{Ст3 ГОСТ 535-88}}$			
	ℓ=665 2,37кг	2	БЕЗ ЧЕРТ.	
6	Уголок $\frac{50\times50\times5\text{-В ГОСТ 8509-86}}{\text{Ст3 ГОСТ 535-88}}$			
	ℓ=540 2,06кг	2	БЕЗ ЧЕРТ.	
7	Болт М12х40.58	10	ГОСТ 7798-80	
8	Гайка М12.5	10	ГОСТ 5915-70	
9	Шайба М12.65Г	10	ГОСТ 6402-70	
10	Гайка М16.5	16	ГОСТ 5915-70	
11	Шайба 16.65Г	8	ГОСТ 6402-70	

Инв.№ подл. | Подпись и дата | Взам. инв.№

1.494-43.3-28 Лист 2

Формат А4

Рис. 1

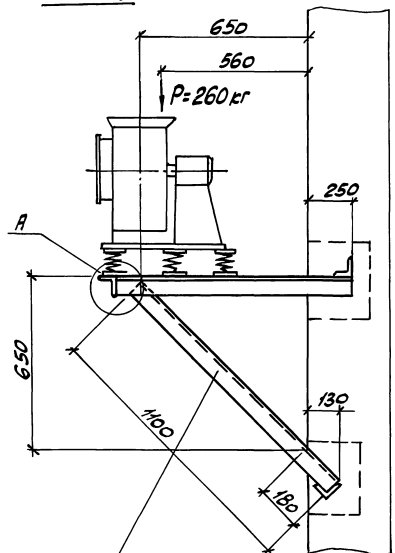

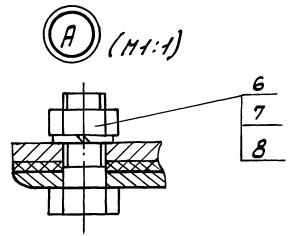

Марка кронштейна	Тип виброизолятора	Тип электродвигателя	Рис.	Правое и левое вращение. Положение кожуха	Масса кг
К-65	ДО 41	4А 112 М2	1	90°; 270°	22,1
		4А 132 М2			
		4А 112 М2	2	0°	
		4А 132 М2			

1. Разбивка отверстий дана для вентиляторов правого вращения. Для левого вращения – зеркально оси вала.
2. Спецификацию см. лист 2.

Рис. 2
Остальное см. рис. 1

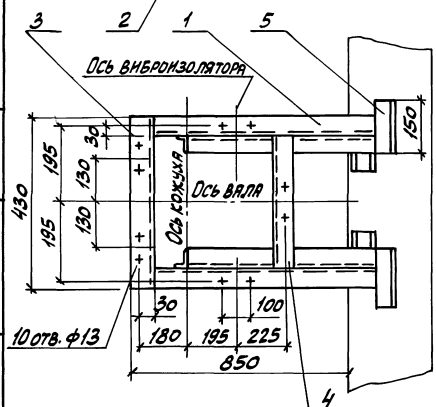

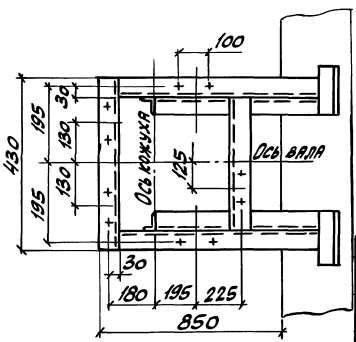

Н. контр.	Атбрас		1.494-43.3-29
Нач. отд.	Совершенко		Кронштейн для установки вентилятора ВР12-26-4 на кирпичной стене, тип II.
Нач. гр.	Севрюков		
Вед. инж.	Изакова		
Вед. инж.	Гончаренко		

Стадия	Лист	Листов
Р	1	2

Харьковский Сантехпроект

Взам. инв. №
Подпись и дата
Инв. № подл.

Рис. 1

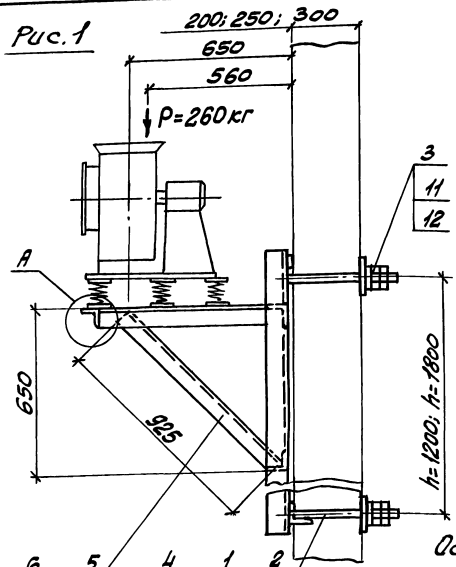

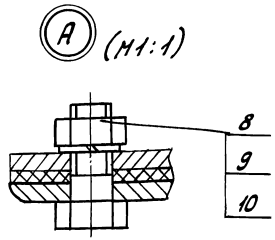

Деталь-Поз. 3 (М1:5)

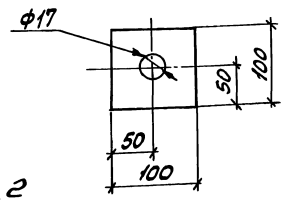

Рис. 2
Остальное см. рис. 1

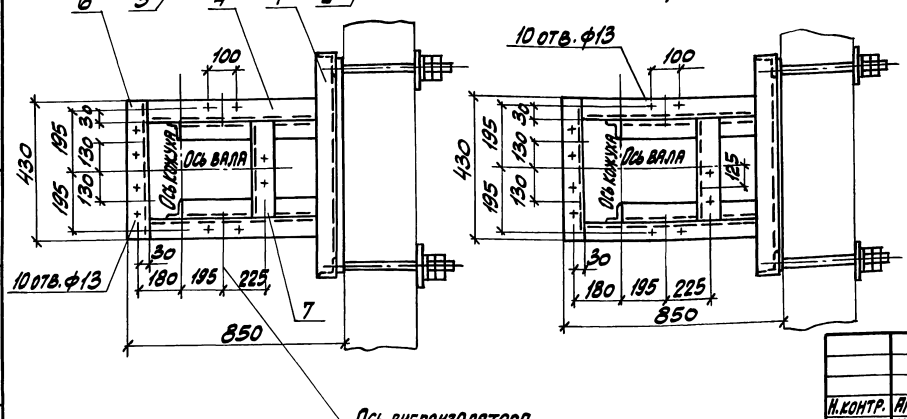

Марка кронштейна	Тип виброизолятора	Тип электродвигателя	Рис.	Правое и левое вращение / Положение кожуха	Масса h=1200	Масса h=1800
					кг	
К-66	ДО41	4А 112 м2	1	90°; 270°	47,5	53,2
		4А 132 м2				
		4А 112 м2	2	0°		
		4А 132 м2				

1. Разбивка отверстий дана для вентиляторов правого вращения.
Для левого вращения – зеркально оси вала.
2. Спецификацию см. лист 2.

Н. контр.	Амбрас		1.494-43.3-30	
Нач. отд.	Коверченко		Кронштейн для установки вентилятора ВР12-26-4 на панельной стене, тип II	Стадия: Р; Лист: 1; Листов: 2
Нач. гр.	Севрюков			Харьковский Сантехпроект
Вед. инж.	Извекова			
Вед. инж.	Гончаренко			

Инв. N подл. | Подпись и дата | Взам. инв. N

25391-02 72

Формат А3

Поз.	Наименование	Кол.	Обозначение документа	Примеч.
1	Уголок $\frac{50\times50\times5\text{-}В\ ГОСТ\ 8509\text{-}86}{Ст3\ ГОСТ\ 535\text{-}88}$			
	$\ell = 1050$ 4,0кг	2	Без черт.	
2	Уголок $\frac{50\times50\times5\text{-}В\ ГОСТ\ 8509\text{-}86}{Ст3\ ГОСТ\ 535\text{-}88}$			
	$\ell = 1100$ 4,15кг	2	Без черт.	
3	Уголок $\frac{50\times50\times5\text{-}В\ ГОСТ\ 8509\text{-}86}{Ст3\ ГОСТ\ 535\text{-}88}$			
	$\ell = 430$ 1,6кг	1	Без черт.	
4	Уголок $\frac{50\times50\times5\text{-}В\ ГОСТ\ 8509\text{-}86}{Ст3\ ГОСТ\ 535\text{-}88}$			
	$\ell = 330$ 1,23кг	1	Без черт.	
5	Уголок $\frac{50\times50\times5\text{-}В\ ГОСТ\ 8509\text{-}86}{Ст3\ ГОСТ\ 535\text{-}88}$			
	$\ell = 150$ 0,56кг	4	Без черт.	
6	Болт М12×40.58	10	ГОСТ 7798-70	
7	Гайка М12.5	10	ГОСТ 5915-70	
8	Шайба 12.65Г	10	ГОСТ 6402-70	

Инв.№ подл. | Подпись и дата | Взам. инв.№

Поз.	Наименование	Кол.	Обозначение документа	Примеч.
1	Рама закладная	1	1.494-43.3-97-09	
	Рама закладная	1	1.494-43.3-98-09	
2	Шпилька	4	1.494-43.3-99	
3	Лист $\frac{6\ ГОСТ\ 19903\text{-}74}{Ст3\ ГОСТ\ 14637\text{-}89}$			
	100×100 0,45кг	4	Без черт.	
4	Уголок $\frac{50\times50\times5\text{-}В\ ГОСТ\ 8509\text{-}86}{Ст3\ ГОСТ\ 535\text{-}88}$			
	$\ell = 790$ 3,0кг	8	Без черт.	
5	Уголок $\frac{50\times50\times5\text{-}В\ ГОСТ\ 8509\text{-}86}{Ст3\ ГОСТ\ 535\text{-}88}$			
	$\ell = 925$ 3,48кг	2	Без черт.	
6	Уголок $\frac{50\times50\times5\text{-}В\ ГОСТ\ 8509\text{-}86}{Ст3\ ГОСТ\ 535\text{-}88}$			
	$\ell = 430$ 1,6кг	1	Без черт.	
7	Уголок $\frac{50\times50\times5\text{-}В\ ГОСТ\ 8509\text{-}86}{Ст3\ ГОСТ\ 535\text{-}88}$			
	$\ell = 330$ 1,23кг	1	Без черт.	
8	Болт М12×40×58	10	ГОСТ 7798-70	
9	Гайка М12.5	10	ГОСТ 5915-70	
10	Шайба 12.65Г	10	ГОСТ 6402-70	
11	Гайка М16.5	16	ГОСТ 5915-70	
12	Шайба 16.65Г	8	ГОСТ 6402-70	

Инв.№ подл. | Подпись и дата | Взам. инв.№

Рис.1

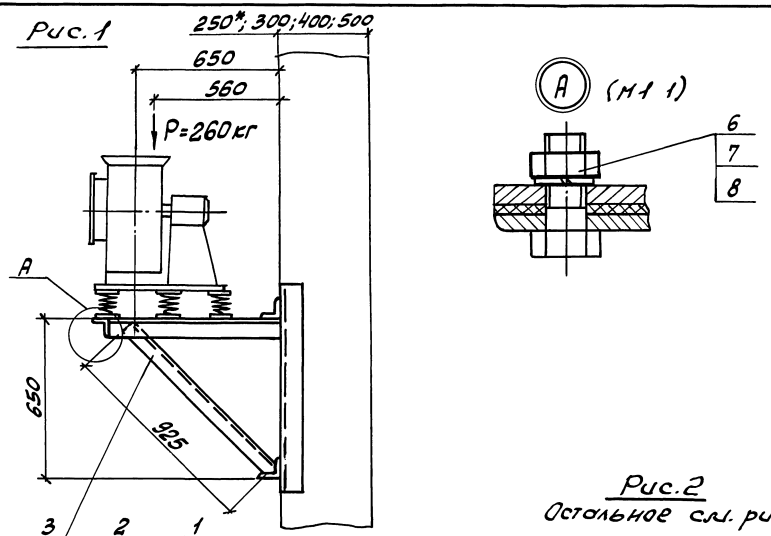

Марка кронштейна	Тип виброизолятора	Тип электродвигателя	Рис.	Правое и левое вращение. Положение кожуха	Масса кг
К-67	ДО 41	4А 112 М2	1	90°; 270°	23,6
		4А 132 М2			
		4А 112 М2	2	0°	
		4А 132 М2			

Рис.2
Остальное см. рис.1

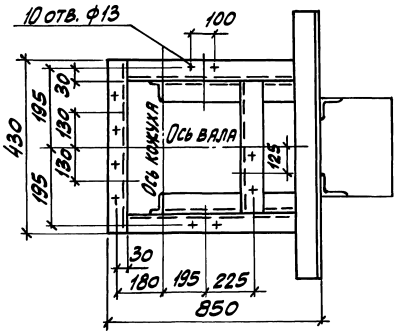

1. Разбивка отверстий дана для вентиляторов правого вращения. Для левого вращения – зеркально оси вала.
2. Спецификацию см. лист 2.
3. * Двухветвевая колонна.

Н. контр.	Амбрас		
Нач. отд.	Ковернченко		
Нач. гр.	Севрюков		
Вед. инж.	Иванова		
Вед. инж.	Гончаренко		

1.494-43.3-31

Кронштейн для установки вентилятора ВР12-26-4 на колонне, тип II, вариант 1.

Стадия	Лист	Листов
Р	1	2

Харьковский Сантехпроект

Инв. № подл. | Подпись и дата | Взам. инв. №

Рис. 1

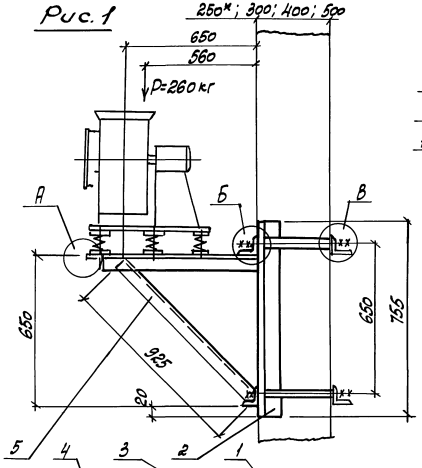

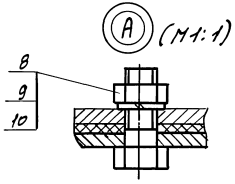

Марка кронштейна	Тип виброизолятора	Тип электродвигателя	Рис.	Правое и левое вращение: положение конуса	Г при „В" 300	400	500	600	800	900 (мм)	Масса кг
К-68	ДО 41	4А112М2	1	90°; 270°	370	470	570	670	870	970	46,4
		4А132М2									
		4А112М2	2	0°							
		4А132М2									

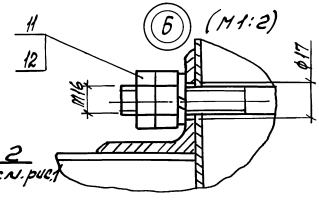

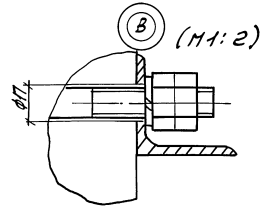

Рис. 2
Остальное см. рис. 1

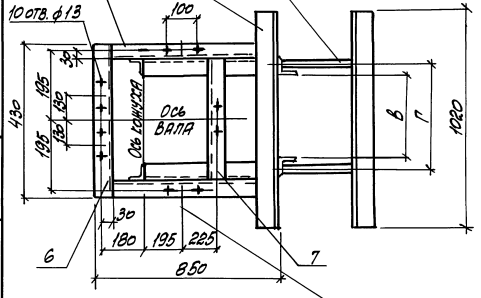

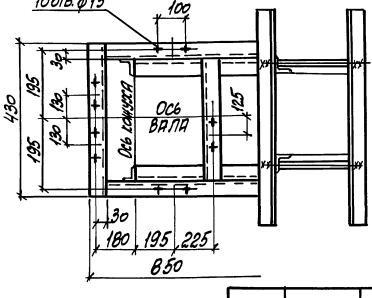

1. Разбивка отверстий дана для вентиляторов правого вращения. Для левого вращения — зеркально оси вала.
2. Спецификацию см. лист 2.
3. * Двухветвевая колонна.

Н.контр.	Амбрас		
Нач. отд.	Коверченко		
Нач. гр.	Севрюков		
Вед. инж.	Чабекова		
Вед. инж.	Кончаренко		

1.494-43.3-32

Кронштейт для установки вентилятора ВР12-26-4 на колонне, тип I, вариант 2.

Стадия	Лист	Листов
Р	1	2

Харьковский Сантехпроект

Инв.№ подл. | Подпись и дата | Взам. инв.№

Поз.	Наименование	Кол.	Обозначение документа	Примеч.
1	Уголок 50х50х5-В ГОСТ 8509-86 / Ст3 ГОСТ 535-88			
	l=920 3,48кг	2	БЕЗ ЧЕРТ.	
2	Уголок 50х50х5-В ГОСТ 8509-86 / Ст3 ГОСТ 535-88			
	l=800 3,04кг	2	БЕЗ ЧЕРТ.	
3	Уголок 50х50х5-В ГОСТ 8509-86 / Ст3 ГОСТ 535-88			
	l=925 3,49кг	2	БЕЗ ЧЕРТ.	
4	Уголок 50х50х5-В ГОСТ 8509-86 / Ст3 ГОСТ 535-88			
	l=430 1,6кг	1	БЕЗ ЧЕРТ.	
5	Уголок 50х50х5-В ГОСТ 8509-86 / Ст3 ГОСТ 535-88			
	l=330 1,23кг	1	БЕЗ ЧЕРТ.	
6	Болт М12х40.58	10	ГОСТ 7798-70	
7	Гайка М12.5	10	ГОСТ 5915-70	
8	Шайба 12.65Г	10	ГОСТ 6402-70	

Инв.№ подл. | Подпись и дата | Взам. инв.№

1.494-43.3-31

Лист 2

Поз.	Наименование	Кол.	Обозначение документа	Примеч.
1	Шпилька	4	1.494-43.3-99	
2	Уголок 63х63х5-В ГОСТ 8509-86 / Ст3 ГОСТ 535-88			
	l=755 3,6кг	2	БЕЗ ЧЕРТ.	
3	Уголок 63х63х5-В ГОСТ 8509-86 / Ст3 ГОСТ 535-88			
	l=1020 4,9кг	4	БЕЗ ЧЕРТ.	
4	Уголок 50х50х5-В ГОСТ 8509-86 / Ст3 ГОСТ 535-88			
	l=800 3,04кг	2	БЕЗ ЧЕРТ.	
5	Уголок 50х50х5-В ГОСТ 8509-86 / Ст3 ГОСТ 535-88			
	l=925 3,49кг	2	БЕЗ ЧЕРТ.	
6	Уголок 50х50х5-В ГОСТ 8509-86 / Ст3 ГОСТ 535-88			
	l=430 1,6кг	1	БЕЗ ЧЕРТ.	
7	Уголок 50х50х5-В ГОСТ 8509-86 / Ст3 ГОСТ 535-88			
	l=330 1,23кг	1	БЕЗ ЧЕРТ.	
8	Болт М12х40.58	10	ГОСТ 7798-70	
9	Гайка М12.5	10	ГОСТ 5915-70	
10	Шайба 12.65Г	10	ГОСТ 6402-70	
11	Гайка М16.5	16	ГОСТ 5915-70	
12	Шайба 16.65Г	8	ГОСТ 6402-70	

Инв.№ подл. | Подпись и дата | Взам. инв.№

1.494-43.3-32

Лист 2

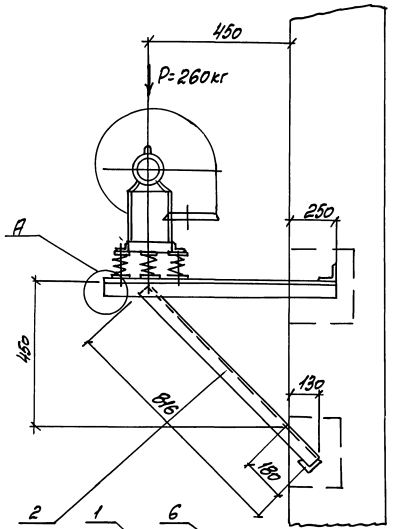

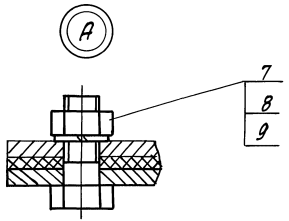

Марка кронштейна	Тип виброизолятора	Тип электродвигателя	Масса, кг
К-69	ДО41	4А112М2	19,4
		4А132М2	

1. Разбивка отверстий дана для вентиляторов левого вращения. Для правого вращения – зеркально оси конуса.
2. Спецификацию см. лист 2.

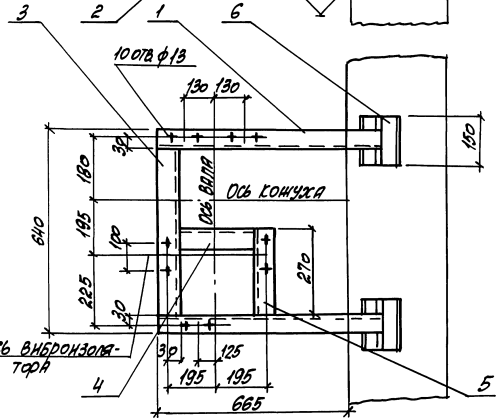

				1.494-43. 3-33			
Н. контр.	Амбрас			Кронштейн для установки вентилятора ВР12-26-4 на кирпичной стене, тип III.	Стадия	Лист	Листов
Нач. отд.	Ковёрченко				Р	1	2
Нач. гр.	Севрюков				Харьковский Сантехпроект		
Вед. инж.	Навекова						
Вед. инж.	Гончаренко						

Инв. N подл. | Подпись и дата | Взам. инв. N

Формат А3

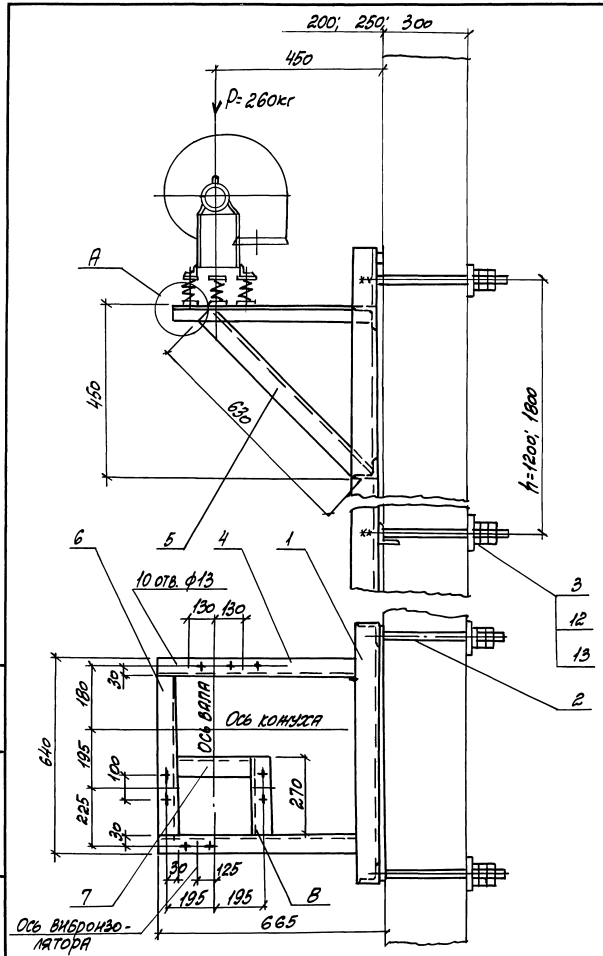

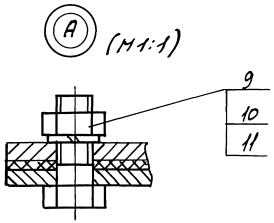

Деталь-поз. 3 (М1:5)

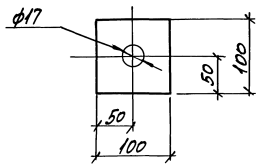

Марка кронштейна	Тип виброизолятора	Тип электродвигателя	Масса h=1200	Масса h=1800
			кг	
К-70	ДО41	4А112М2	44,5	50,2
		4А132М2		

1. Разбивка отверстий дана для вентиляторов левого вращения. Для правого вращения — зеркально оси кожуха.
2. Спецификацию см. лист 2.

Н. контр.	Амбрас		1.494-43. 3-34	
Нач. отд.	Коверченко		Кронштейн для установки вентилятора ВР12-26-4 на панельной стене, тип III	Стадия: Р; Лист: 1; Листов: 2
Нач. гр.	Севрюков			Харьковский Сантехпроект
Вед. инж.	Извекова			
Вед. инж.	Гончаренко			

Инв. № подл. | Подпись и дата | Взам. инв. №

Поз.	Наименование	Кол.	Обозначение документа	Примеч.
1	Уголок $\frac{50\times50\times5\text{-}В\ ГОСТ\ 8509\text{-}86}{Ст3\ ГОСТ\ 535\text{-}88}$			
	$l=915$ 3,26 кг	2	БЕЗ ЧЕРТ.	
2	Уголок $\frac{50\times50\times5\text{-}В\ ГОСТ\ 8509\text{-}86}{Ст3\ ГОСТ\ 535\text{-}88}$			
	$l=816$ 2,8 кг	2	БЕЗ ЧЕРТ.	
3	Уголок $\frac{50\times50\times5\text{-}В\ ГОСТ\ 8509\text{-}86}{Ст3\ ГОСТ\ 535\text{-}88}$			
	$l=540$ 2,05 кг	1	БЕЗ ЧЕРТ.	
4	Уголок $\frac{50\times50\times5\text{-}В\ ГОСТ\ 8509\text{-}86}{Ст3\ ГОСТ\ 535\text{-}88}$			
	$l=330$ 1,23 кг	1	БЕЗ ЧЕРТ.	
5	Уголок $\frac{50\times50\times5\text{-}В\ ГОСТ\ 8509\text{-}86}{Ст3\ ГОСТ\ 535\text{-}88}$			
	$l=270$ 1,02 кг	1	БЕЗ ЧЕРТ.	
6	Уголок $\frac{50\times50\times5\text{-}В\ ГОСТ\ 8509\text{-}86}{Ст3\ ГОСТ\ 535\text{-}88}$			
	$l=150$ 0,56 кг	4	БЕЗ ЧЕРТ.	
7	Болт М12х40.58	10	ГОСТ 7798-70	
8	Гайка М12.5	10	ГОСТ 5915-70	
9	Шайба 12.65Г	10	ГОСТ 6402-70	

Инв.№подл. | Подпись и дата | Взам.инв.№

1.494-43.3-33

Лист 2

Поз.	Наименование	Кол.	Обозначение документа	Примеч.
1	Рама закладная	1	1.494-43.3-97-04	h=1200мм.
	Рама закладная	1	1.494-43.3-98-04	h=1800мм.
2	Шпилька	4	1.494-43.3-99	
3	Лист 6 $\frac{\text{ГОСТ 19903-74}}{\text{Ст3 ГОСТ 14637-89}}$			
	100х100 0,45 кг	4	БЕЗ ЧЕРТ.	
4	Уголок $\frac{50\times50\times5\text{-}В\ ГОСТ\ 8509\text{-}86}{Ст3\ ГОСТ\ 535\text{-}88}$			
	$l=665$ 2,28 кг	2	БЕЗ ЧЕРТ.	
5	Уголок $\frac{50\times50\times5\text{-}В\ ГОСТ\ 8509\text{-}86}{Ст3\ ГОСТ\ 535\text{-}88}$			
	$l=630$ 2,16 кг	2	БЕЗ ЧЕРТ.	
6	Уголок $\frac{50\times50\times5\text{-}В\ ГОСТ\ 8509\text{-}86}{Ст3\ ГОСТ\ 535\text{-}88}$			
	$l=540$ 2,05 кг	1	БЕЗ ЧЕРТ.	
7	Уголок $\frac{50\times50\times5\text{-}В\ ГОСТ\ 8509\text{-}86}{Ст3\ ГОСТ\ 535\text{-}88}$			
	$l=330$ 1,23 кг	1	БЕЗ ЧЕРТ.	
8	Уголок $\frac{50\times50\times5\text{-}В\ ГОСТ\ 8509\text{-}86}{Ст3\ ГОСТ\ 535\text{-}88}$			
	$l=270$ 1,02 кг	1	БЕЗ ЧЕРТ.	
9	Болт М12х40.58	10	ГОСТ 7798-70	
10	Гайка М12.5	10	ГОСТ 5915-70	
11	Шайба 12.65Г	10	ГОСТ 6402-70	
12	Гайка М16.5	16	ГОСТ 5915-70	
13	Шайба 16.65Г	8	ГОСТ 6402-70	

Инв.№подл. | Подпись и дата | Взам.инв.№

1.494-43.3-34

Лист 2

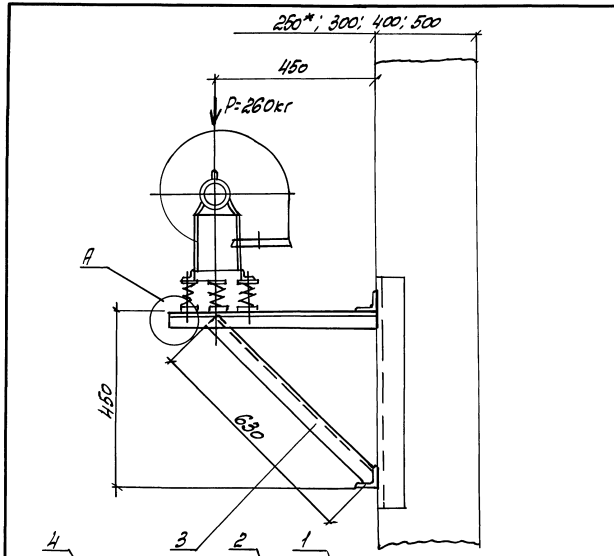

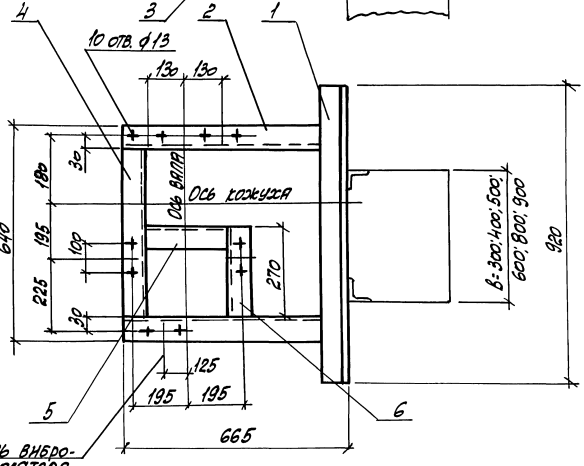

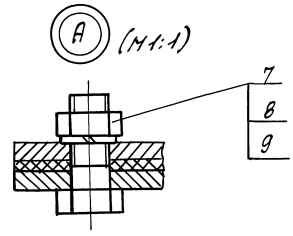

Марка кронштейна	Тип виброизолятора	Тип электродвигателя	Масса кг
К-71	ДО-41	4А112М2	21,0
		4А132М2	

1. Разбивка отверстий дана для вентиляторов левого вращения. Для правого вращения — зеркально оси кожуха.
2. Спецификацию см. лист 2.
3. * Двухветвевая колонна.

				1.494-43.3-35
Н. контр.	Амбрас			Кронштейн для установки вентилятора ВР12-26-4 на колонне, тип III, вариант 1.
Нач. отд.	Коверченко			
Нач. гр.	Севрюков			
Вед. инж.	Новекова			
Вед. инж.	Гончаренко			

Стадия	Лист	Листов
Р	1	2

Харьковский Сантехпроект

Инв. № подл. | Подпись и дата | Взам. инв. №

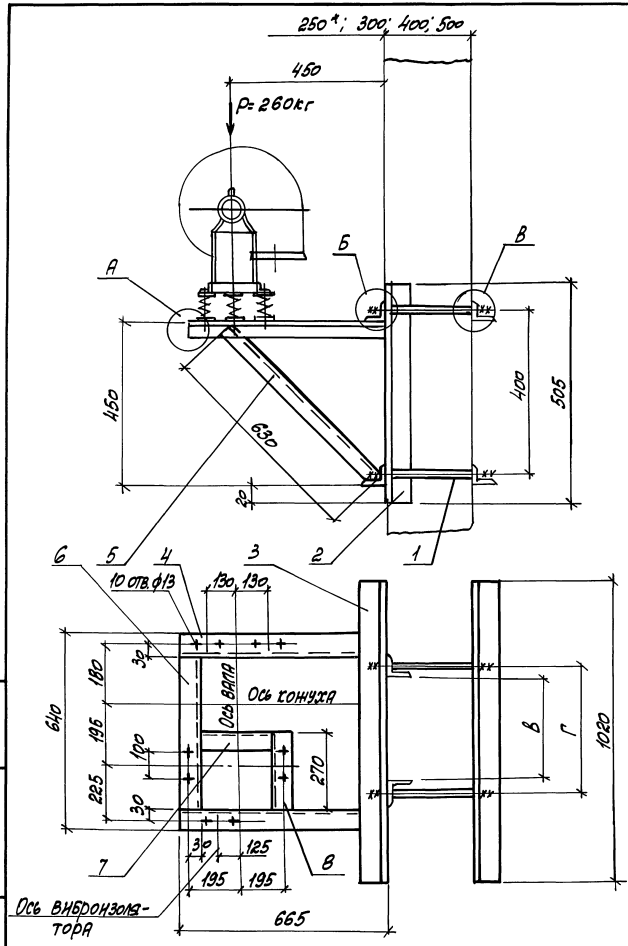

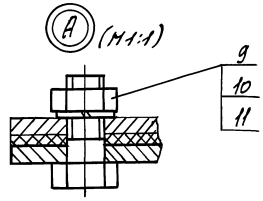

Марка кронштейна	Тип виброизолятора	Тип электродвигателя	Г при "В" мм						Масса кг
			300	400	500	600	800	900	
К-72	ДУ41	4А112М2	370	470	570	670	870	970	41,0
		4А132М2							

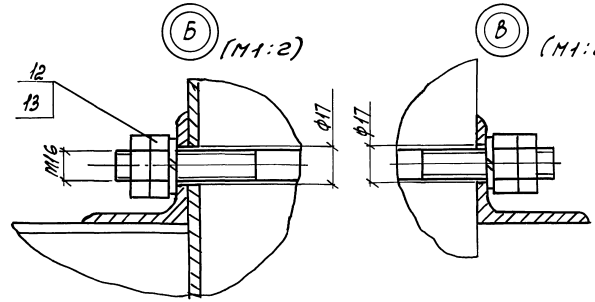

1. Разбивка отверстий дана для вентиляторов левого вращения. Для правого вращения – зеркально оси кожуха.
2. Спецификацию см. лист 2.
3. * Двухветвевая колонна.

				1.494-43.3-36	
Н. контр.	Ямбург			Кронштейн для установки вентилятора ВР12-26-4 на колонне, тип III, вариант 2.	Стадия: Р; Лист: 1; Листов: 2
Нач. отд.	Коверченко				Харьковский Сантехпроект
Нач. гр.	Севрюков				
Вед. инж.	Азекова				
Вед. инж.	Гончаренко				

Инв. № подл. | Подпись и дата | Взам. инв. №

Поз.	Наименование	Кол.	Обозначение документа	Примеч.
1	Уголок 50х50х5-В ГОСТ 8509-86 / Ст3 ГОСТ 535-88			
	l=920 3,48кг	2	БЕЗ ЧЕРТ.	
2	Уголок 50х50х5-В ГОСТ 8509-86 / Ст3 ГОСТ 535-88			
	l=665 2,32кг	2	БЕЗ ЧЕРТ.	
3	Уголок 50х50х5-В ГОСТ 8509-86 / Ст3 ГОСТ 535-88			
	l=630 2,16кг	2	БЕЗ ЧЕРТ.	
4	Уголок 50х50х5-В-ГОСТ 8509-86 / Ст3 ГОСТ 535-88			
	l=540 2,05кг	1	БЕЗ ЧЕРТ.	
5	Уголок 50х50х5-В ГОСТ 8509-86 / Ст3 ГОСТ 535-88			
	l=330 1,23кг	1	БЕЗ ЧЕРТ.	
6	Уголок 50х50х5-В ГОСТ 8509-86 / Ст3 ГОСТ 535-88			
	l=270 1,02кг	1	БЕЗ ЧЕРТ.	
7	Болт М12х40.58	10	ГОСТ 7798-70	
8	Гайка М12.5	10	ГОСТ 5915-70	
9	Шайба 12.65Г	10	ГОСТ 6402-70	

Инв.№ подл. | Подпись и дата | Взам. инв.№ | Инв.№ дубл. | Подпись и дата

Поз.	Наименование	Кол.	Обозначение документа	Примеч.
1	Шпилька	4	1.494-43.3-99	
2	Уголок 63х63х5-В ГОСТ 8509-86 / Ст3 ГОСТ 535-88			
	l=505 2,41кг	2	БЕЗ ЧЕРТ.	
3	Уголок 63х63х5-В ГОСТ 8509-86 / Ст3 ГОСТ 535-88			
	l=1020 4,9кг	4	БЕЗ ЧЕРТ.	
4	Уголок 50х50х5-В ГОСТ 8509-86 / Ст3 ГОСТ 535-88			
	l=665 2,32кг	2	БЕЗ ЧЕРТ.	
5	Уголок 50х50х5-В ГОСТ 8509-86 / Ст3 ГОСТ 535-88			
	l=630 2,16кг	2	БЕЗ ЧЕРТ.	
6	Уголок 50х50х5-В ГОСТ 8509-86 / Ст3 ГОСТ 535-88			
	l=540 2,05кг	1	БЕЗ ЧЕРТ.	
7	Уголок 50х50х5-В ГОСТ 8509-86 / Ст3 ГОСТ 535-88			
	l=330 1,23кг	1	БЕЗ ЧЕРТ.	
8	Уголок 50х50х5-В ГОСТ 8509-86 / Ст3 ГОСТ 535-88			
	l=270 1,02кг	1	БЕЗ ЧЕРТ.	
9	Болт М12х40.58	10	ГОСТ 7798-70	
10	Гайка М12.5	10	ГОСТ 5915-70	
11	Шайба 12.65Г	10	ГОСТ 6402-70	
12	Гайка М16.5	16	ГОСТ 5915-70	
13	Шайба 16.65Г	8	ГОСТ 6402-70	

Инв.№ подл. | Подпись и дата | Взам. инв.№

Рис. 1

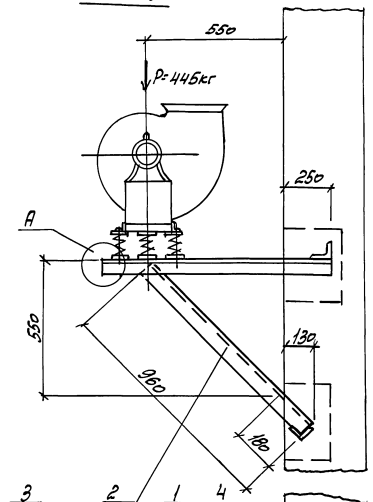

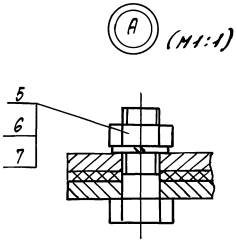

Марка кронштейна	Тип виброизолятора	Тип электродвигателя	Рис.	Правое и левое вращение. Положение кожуха	Б	C_1	C_2	Масса
					мм			кг
К-73	ДО42	4А80S2	1	90°; 270°	825	293	279	29,7
			2	0°				
К-74		4А80М2	1	90°; 270°	825	343	229	30,0
			2	0°				

Рис. 2

Остальное см. рис. 1

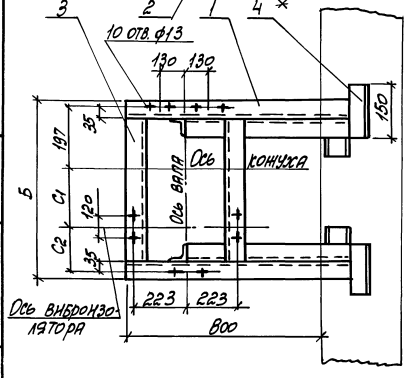

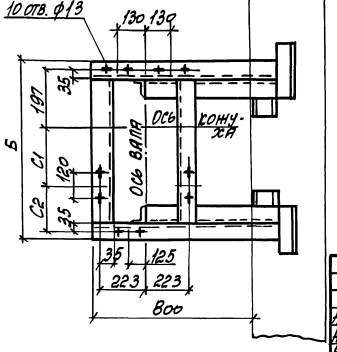

1. Разбивка отверстий дана для вентиляторов правого вращения. Для левого вращения – зеркально оси кожуха.
2. Спецификацию см. листы 2, 3.

				1.494-43.3-37			
Н. контр.	Амбрас			Кронштейн для установки вентилятора ВР12-26-5 на кирпичной стене, тип I	Стадия	Лист	Листов
Нач. отд.	Коверченко				Р	1	3
Нач. гр.	Севрюков				Харьковский Сантехпроект		
Вед. инж.	Узбекова						
Вед. инж.	Гончаренко						

Инв. № подл. | Подпись и дата | Взам. инв. №

Марка	Поз.	Наименование	Кол.	Обозначение документа	Примеч.
К-73	1	Уголок 63х63х5-В ГОСТ 8509-86 / Ст3 ГОСТ 535-88			
		l=1050 5,05кг	2	БЕЗ ЧЕРТ.	
	2	Уголок 63х63х5-В ГОСТ 8509-86 / Ст3 ГОСТ 535-88			
		l=960 4,62кг	2	БЕЗ ЧЕРТ.	
	3	Уголок 63х63х5-В ГОСТ 8509-86 / Ст3 ГОСТ 535-88			
		l=699 3,37кг	2	БЕЗ ЧЕРТ.	
	4	Уголок 63х63х5-В ГОСТ 8509-86 / Ст3 ГОСТ 535-88			
		l=150 0,72кг	4	БЕЗ ЧЕРТ.	
	5	Болт М12х40.58	10	ГОСТ 7798-70	
	6	Гайка М12.5	10	ГОСТ 5915-70	
	7	Шайба 12.65Г	10	ГОСТ 6402-70	
К-74	1	Уголок 63х63х5-В ГОСТ 8509-86 / Ст3 ГОСТ 535-88			
		l=1050 5,05кг	2	БЕЗ ЧЕРТ.	
	2	Уголок 63х63х5-В ГОСТ 8509-86 / Ст3 ГОСТ 535-88			
		l=960 4,62кг	2	БЕЗ ЧЕРТ.	
	3	Уголок 63х63х5-В ГОСТ 8509-86 / Ст3 ГОСТ 535-88			
		l=729 3,51кг	2	БЕЗ ЧЕРТ.	

Инв.№ подл. | Подпись и дата | Взам. инв.№

1.494-43.3-37

Лист 2

Марка	Поз.	Наименование	Кол.	Обозначение документа	Примеч.
К-74	4	Уголок 63х63х5-В ГОСТ 8509-86 / Ст3 ГОСТ 535-88			
		l=150 0,72кг	4	БЕЗ ЧЕРТ.	
	5	Болт М12х40.58	10	ГОСТ 7798-70	
	6	Гайка М12.5	10	ГОСТ 5915-70	
	7	Шайба 12.65Г	10	ГОСТ 6402-70	

Инв.№ подл. | Подпись и дата | Взам. инв.№

1.494-43.3-37

Лист 3

Рис. 1

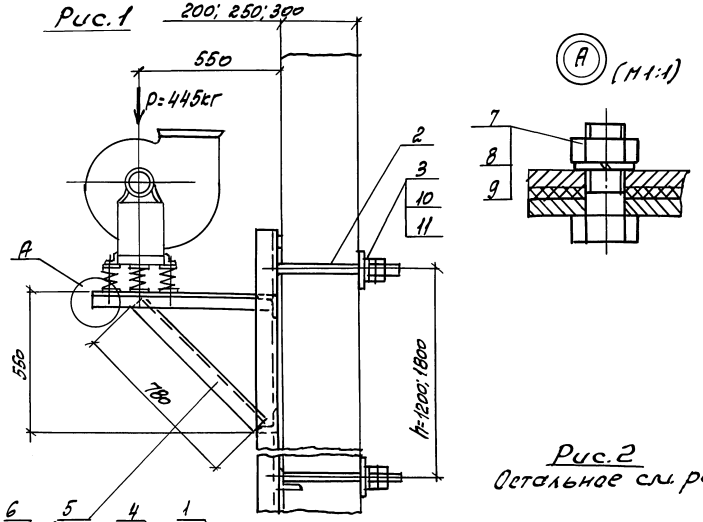

Марка кронштейна	Тип виброизолятора	Тип электродвигателя	Рис.	Правое и левое вращение: положение кожуха	Б	С1	С2	Масса h=1200	Масса h=1800
					мм			кг	
К-75	ДО42	4А180S2	1	90°; 270°	825	293	279	57,6	63,3
			2	0°					
К-76		4А180М2	1	90°; 270°	825	343	229	57,9	63,6
			2	0°					

Рис. 2
Остальное см. рис. 1

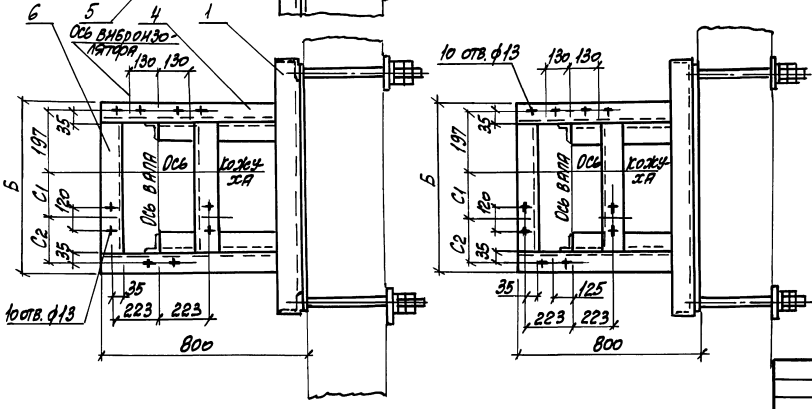

Деталь поз. 3 (М1:5)

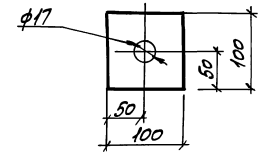

1. Разбивка отверстий дана для вентиляторов правого вращения. Для левого вращения — зеркально ось кожуха.
2. Спецификацию см. листы 2,3.

			1.494-43. 3-38	
Н. контр.	Амбрас		Кронштейн для установки вентилятора ВР 12-26-5 на панельной стене, тип I	Стадия: Р; Лист: 1; Листов: 3
Нач. отд.	Коверченко			Харьковский Сантехпроект
Нач. гр.	Северюков			
Вед. инж.	Извекова			
Вед. инж.	Пожаренко			

Инв. № подл. | Подпись и дата | Взам. инв. №

Марка	Поз.	Наименование	Кол.	Обозначение документа	Примеч.
К-75	1	Рама закладная	1	1.494-43.3-97-06	h=1200мм
		Рама закладная	1	1.494-43.3-98-06	h=1800мм
	2	Шпилька	4	1.494-43.3-99	
	3	Лист $\frac{6\ ГОСТ\ 19903-74}{Ст3\ ГОСТ\ 14637-89}$			
		100х100 0,45кг	4	БЕЗ ЧЕРТ.	
	4	Уголок $\frac{63х63х5-В\ ГОСТ\ 8509-86}{Ст3\ ГОСТ\ 535-88}$			
		ℓ=790 3,8кг	2	БЕЗ ЧЕРТ.	
	5	Уголок $\frac{63х63х5-В\ ГОСТ\ 8509-86}{Ст3\ ГОСТ\ 535-88}$			
		ℓ=780 3,75кг	2	БЕЗ ЧЕРТ.	
	6	Уголок $\frac{63х63х5-В\ ГОСТ\ 8509-86}{Ст3\ ГОСТ\ 535-88}$			
		ℓ=699 3,37кг	2	БЕЗ ЧЕРТ.	
	7	Болт М12х40.58	10	ГОСТ 7798-70	
	8	Гайка М12.5	10	ГОСТ 5915-70	
	9	Шайба 12.65Г	10	ГОСТ 6402-70	
	10	Гайка М16.5	16	ГОСТ 5915-70	
	11	Шайба 16.65Г	8	ГОСТ 6402-70	
К-76	1	Рама закладная	1	1.494-43.3-97-06	h=1200мм
		Рама закладная	1	1.494-43.3-98-06	h=1800мм
	2	Шпилька	4	1.494-43.3-99	

Инв.№ подл. | Подпись и дата | Взам. инв.№

1.494-43.3-38 Лист 2

Марка	Поз.	Наименование	Кол.	Обозначение документа	Примеч.
К-76	3	Лист $\frac{6\ ГОСТ\ 19903-74}{Ст3\ ГОСТ\ 14637-89}$			
		100х100 0,45кг	4	БЕЗ ЧЕРТ.	
	4	Уголок $\frac{63х63х5-В\ ГОСТ\ 8509-86}{Ст3\ ГОСТ\ 535-88}$			
		ℓ=790 3,8кг	2	БЕЗ ЧЕРТ.	
	5	Уголок $\frac{63х63х5-В\ ГОСТ\ 8509-86}{Ст3\ ГОСТ\ 535-88}$			
		ℓ=780 3,75кг	2	БЕЗ ЧЕРТ.	
	6	Уголок $\frac{63х63х5-В\ ГОСТ\ 8509-86}{Ст3\ ГОСТ\ 535-88}$			
		ℓ=729 3,51кг	2	БЕЗ ЧЕРТ.	
	7	Болт М12х40.58	10	ГОСТ 7798-70	
	8	Гайка М12.5	10	ГОСТ 5915-70	
	9	Шайба 12.65Г	10	ГОСТ 6402-70	
	10	Гайка М16.5	16	ГОСТ 5915-70	
	11	Шайба 16.65Г	8	ГОСТ 6402-70	

Инв.№ подл. | Подпись и дата | Взам. инв.№

1.494-43.3-38 Лист 3

Рис. 1

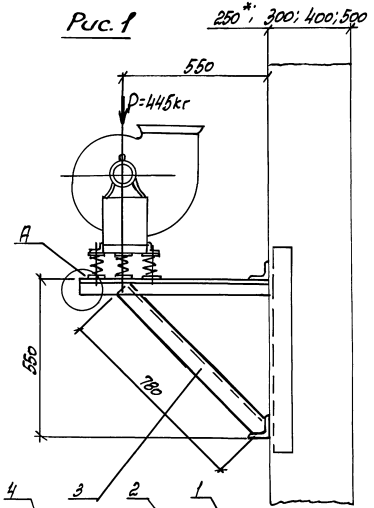

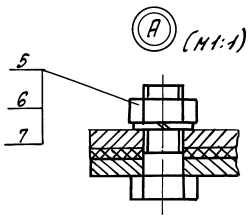

Марка кронштейна	Тип виброизолятора	Тип электродвигателя	Рис.	Правое и левое вращение / Положение кожуха	Б	С1	С2	Масса
					мм			кг
К-77	ДО42	4А180S2	1	90°; 270°	825	293	279	31,4
			2	0°				
К-78		4А180М2	1	90°; 270°	825	343	229	31,7
			2	0°				

Рис. 2
Остальное см. рис. 1

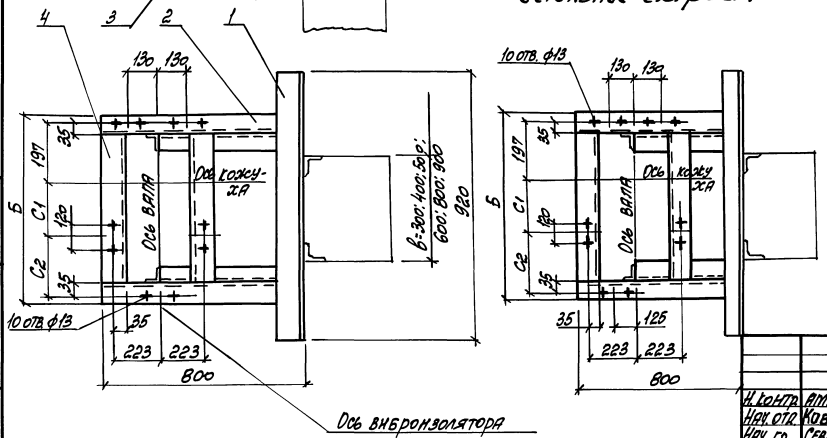

1. Разбивка отверстий дана для вентиляторов правого вращения. Для левого вращения – зеркально оси вала.
2. Спецификацию см. листы 2, 3.
3.* Двухветвевая колонна

Н. контр.	Амбрас		1.494-43.3-39	
Нач. отд.	Коверченко		Кронштейн для установки вентилятора ВР12-26-5 на колонне, тип I, вариант 1.	Стадия: Р; Лист: 1; Листов: 3
Нач. гр.	Севрюков			Харьковский Сантехпроект
Вед. инж.	Извекова			
Вед. инж.	Гончаренко			

Инв. № подл. | Подпись и дата | Взам. инв. №

25391-02 87

Формат А3

Марка	Поз.	Наименование	Кол.	Обозначение документа	Примеч.
К-77	1	Уголок $\frac{63\times63\times5\text{-}В\ ГОСТ\ 8509\text{-}86}{Ст\,3\ ГОСТ\ 535\text{-}88}$			
		$\ell = 920$ 4,42 кг	2	БЕЗ ЧЕРТ.	
	2	Уголок $\frac{63\times63\times5\text{-}В\ ГОСТ\ 8509\text{-}86}{Ст\,3\ ГОСТ\ 535\text{-}88}$			
		$\ell = 800$ 3,84 кг	2	БЕЗ ЧЕРТ.	
	3	Уголок $\frac{63\times63\times5\text{-}В\ ГОСТ\ 8509\text{-}86}{Ст\,3\ ГОСТ\ 535\text{-}88}$			
		$\ell = 780$ 3,75 кг	2	БЕЗ ЧЕРТ.	
	4	Уголок $\frac{63\times63\times5\text{-}В\ ГОСТ\ 8509\text{-}86}{Ст\,3\ ГОСТ\ 535\text{-}88}$			
		$\ell = 699$ 3,37 кг	2	БЕЗ ЧЕРТ.	
	5	Болт М12х40.58	10	ГОСТ 7798-70	
	6	Гайка М12.5	10	ГОСТ 5915-70	
	7	Шайба 12.65Г	10	ГОСТ 6402-70	
К-78	1	Уголок $\frac{63\times63\times5\text{-}В\ ГОСТ\ 8509\text{-}86}{Ст\,3\ ГОСТ\ 535\text{-}88}$			
		$\ell = 920$ 4,42 кг	2	БЕЗ ЧЕРТ.	
	2	Уголок $\frac{63\times63\times5\text{-}В\ ГОСТ\ 8509\text{-}86}{Ст\,3\ ГОСТ\ 535\text{-}88}$			
		$\ell = 800$ 3,84 кг	2	БЕЗ ЧЕРТ.	
	3	Уголок $\frac{63\times63\times5\text{-}В\ ГОСТ\ 8509\text{-}86}{Ст\,3\ ГОСТ\ 535\text{-}88}$			
		$\ell = 780$ 3,75 кг	2	БЕЗ ЧЕРТ.	

Инв. № подл. | Подпись и дата | Взам. инв. №

Марка	Поз.	Наименование	Кол.	Обозначение документа	Примеч.
К-78	1	Уголок $\frac{63\times63\times5\text{-}В\ ГОСТ\ 8509\text{-}86}{Ст\,3\ ГОСТ\ 535\text{-}88}$			
		$\ell = 729$ 3,51 кг	2	БЕЗ ЧЕРТ.	
	5	Болт М12х40х58	10	ГОСТ 7798-70	
	6	Гайка М12,5	10	ГОСТ 5915-70	
	7	Шайба 12.65Г	10	ГОСТ 6402-70	

Инв. № подл. | Подпись и дата | Взам. инв. №

Рис. 1

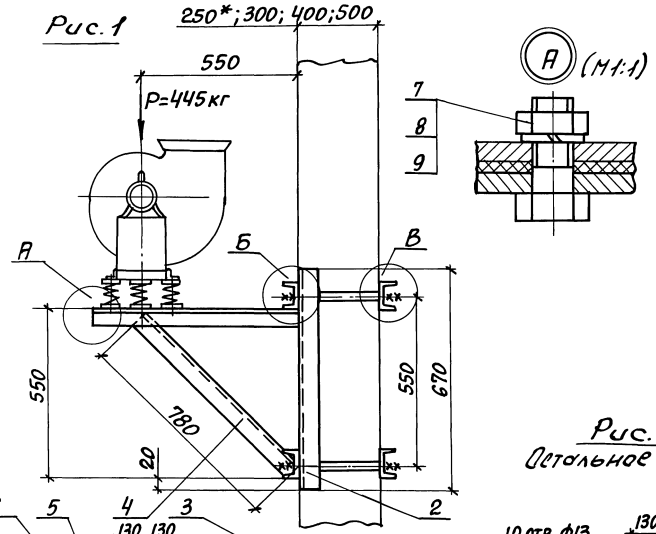

Марка кронштейна	Тип виброизолятора	Тип электродвигателя	Рис.	Правое и левое вращение. Положение кожуха	Г при „в" 300	400	500	600	800	900	Д	С1	С2	Масса
					мм									кг
К-79	ДО42	4А180S2	1	90°; 270°	380	480	580	680	880	980	825	293	279	67,5
			2	0°										
К-80		4А180М2	1	90°; 270°							825	343	229	67,8
			2	0°										

Рис. 2
Остальное см. рис. 1

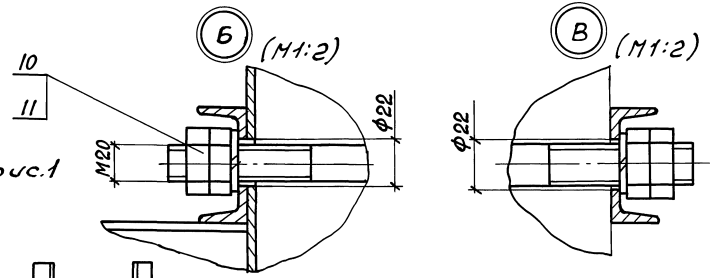

1. Разбивка отверстий дана для вентиляторов правого вращения.
   Для левого вращения - зеркально оси вала.
2. Спецификацию см. листы 2, 3.
3. *Двухветвевая колонна.

Н.контр.	Амбрас		1.494-43.3-40
Нач.отд.	Коверченко		Кронштейн для установки вентилятора ВР 12-26-5 на колонне, тип I, вариант 2
Нач.гр.	Севрюков		Стадия Р; Лист 1; Листов 3
Вед.инж.	Извекова		ХАРЬКОВСКИЙ САНТЕХПРОЕКТ
Вед.инж.	Гончаренко		

Инв.№ подл. | Подпись и дата | Взам. инв.№

Формат А3

Марка	Поз.	Наименование	Кол.	Обозначение документа	Примеч.
К-79	1	Шпилька	4	1.494-43.3-99	
	2	Швеллер $\frac{\text{В ГОСТ 8240-89}}{\text{Ст3 ГОСТ 535-88}}$			
		ℓ=670 4,7кг	2	Без черт.	
	3	Швеллер $\frac{\text{В ГОСТ 8240-89}}{\text{Ст3 ГОСТ 535-88}}$			
		ℓ=1080 7,6кг	4	Без черт.	
	4	Уголок $\frac{63\times63\times5\text{-В ГОСТ 8509-86}}{\text{Ст3 ГОСТ 535-88}}$			
		ℓ=780 3,75кг	2	Без черт.	
	5	Уголок $\frac{63\times63\times5\text{-В ГОСТ 8509-86}}{\text{Ст3 ГОСТ 535-88}}$			
		ℓ=800 3,84кг	2	Без черт.	
	6	Уголок $\frac{63\times63\times5\text{-В ГОСТ 8509-86}}{\text{Ст3 ГОСТ 535-88}}$			
		ℓ=699 3,37кг	2	Без черт.	
	7	Болт М12×40.58	10	ГОСТ 7798-70	
	8	Гайка М12.5	10	ГОСТ 5915-70	
	9	Шайба 12.65Г	10	ГОСТ 6402-70	
	10	Гайка М20.5	16	ГОСТ 5915-70	
	11	Шайба 20.65Г	8	ГОСТ 6402-70	
К-80	1	Шпилька	4	1.494-43.3-99	
	2	Швеллер $\frac{\text{В ГОСТ 8240-89}}{\text{Ст3 ГОСТ 535-88}}$			
		ℓ=670 4,7кг	2	Без черт.	

Инв.№ подл. | Подпись и дата | Взам. инв.№

1.494-43.3-40

Лист 2

Марка	Поз.	Наименование	Кол.	Обозначение документа	Примеч.
К-80	3	Швеллер $\frac{\text{В ГОСТ 8240-89}}{\text{Ст3 ГОСТ 535-88}}$			
		ℓ=1080 7,6кг	4	Без черт.	
	4	Уголок $\frac{63\times63\times5\text{-В ГОСТ 8509-86}}{\text{Ст3 ГОСТ 535-88}}$			
		ℓ=780 3,75кг	2	Без черт.	
	5	Уголок $\frac{63\times63\times5\text{-В ГОСТ 8509-86}}{\text{Ст3 ГОСТ 535-88}}$			
		ℓ=800 3,84кг	2	Без черт.	
	6	Уголок $\frac{63\times63\times5\text{-В ГОСТ 8509-86}}{\text{Ст3 ГОСТ 535-88}}$			
		ℓ=729 3,51кг	2	Без черт.	
	7	Болт М12×40.58	10	ГОСТ 7798-70	
	8	Гайка М12.5	10	ГОСТ 5915-70	
	9	Шайба 12.65Г	10	ГОСТ 6402-70	
	10	Гайка М20.5	16	ГОСТ 5915-70	
	11	Шайба 20.65Г	8	ГОСТ 6402-70	

Инв.№ подл. | Подпись и дата | Взам. инв.№

1.494-43.3-40

Лист 3

Рис. 1

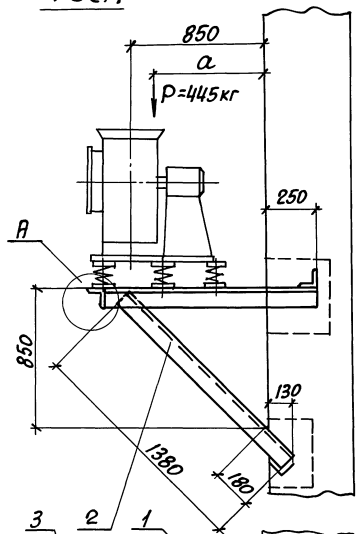

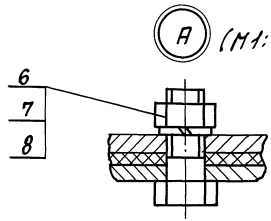

Марка кронштейна	Тип виброизолятора	Тип электродвигателя	Рис.	Правое и левое вращение. Положение кожуха	a	C1	C2	Масса
					мм			кг
К-81	Д042	4А180S2	1	90°; 270°	697	293	279	33,3
			2	0°				
		4А180М2	1	90°; 270°	677	343	229	
			2	0°				

Рис. 2
Остальное см. рис. 1

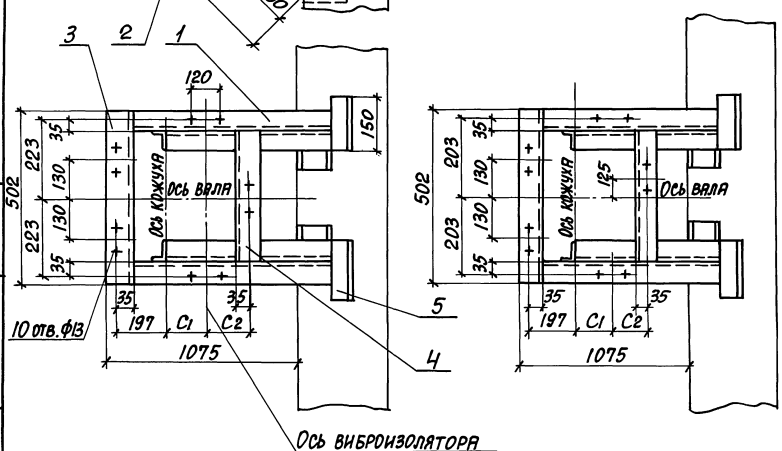

1. Разбивка отверстий дана для вентиляторов левого вращения. Для правого вращения - зеркально оси вала.
2. Спецификацию см. лист 2.

Н.контр.	Амбрас		1.494-43.3-41
Нач.отд.	Коверченко		Кронштейн для установки вентилятора ВР 12-26-5 на кирпичной стене, тип II
Нач.гр.	Севрюков		Стадия Р; Лист 1; Листов 2
Вед.инж.	Извекова		Харьковский сантехпроект
Вед.инж.	Гончаренко		

Инв. № подл. | Подпись и дата | Взам. инв. №

Формат А3

Рис.1

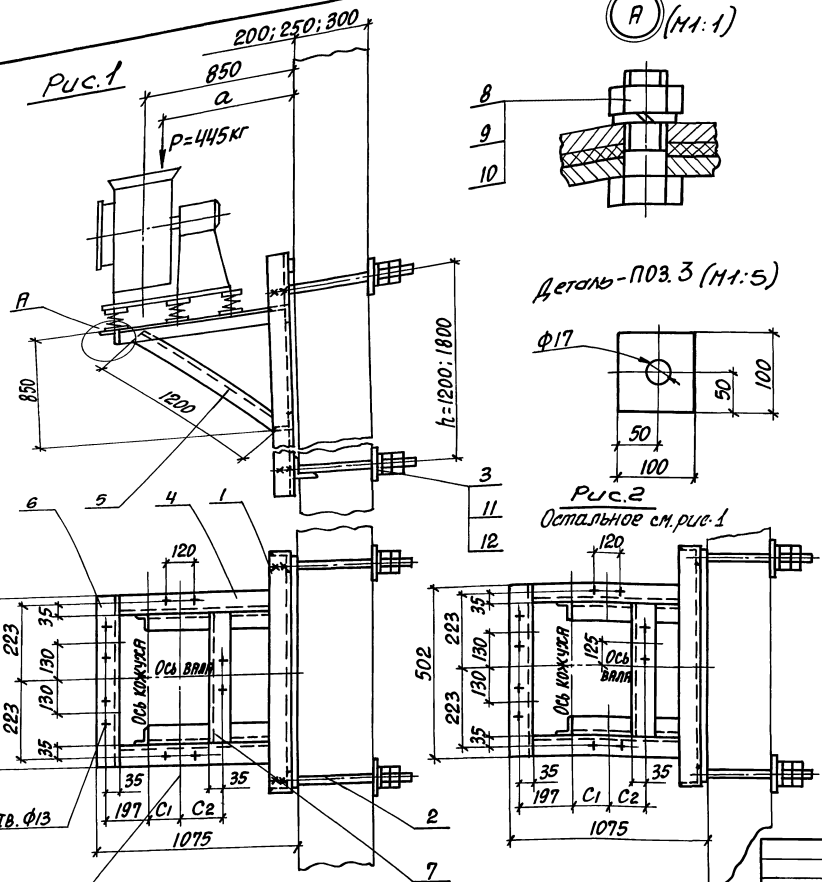

Деталь-поз.3 (М1:5)

Рис.2

Остальное см. рис.1

Марка кронштейна	Тип виброизолятора	Тип электродвигателя	Рис.	Правое и левое вращение. Положение кожуха	a	C1	C2	Масса h=1200	Масса h=1800
					мм			кг	
К-82	ДО42	4А180S2	1	90°; 270°	697	293	279	56,7	62,4
			2	0°					
		4А180М2	1	90°; 270°	677	343	229		
			2	0°					

1. Разбивка отверстий дана для вентиляторов левого вращения. Для правого вращения - зеркально оси вала.
2. Спецификацию см. лист 2.

Н.контр.	Амбрас		
Нач.отд.	Коверченко		
Нач.гр.	Севрюков		
Вед.инж.	Извекова		
Вед.инж.	Гончаренко		

1.494-43.3-42

Кронштейн для установки вентилятора ВР12-26-5 на панельной стене, тип II

Стадия	Лист	Листов
Р	1	2

Харьковский Сантехпроект

Инв.№ подл. | Подпись и дата | Взам.инв.№

Поз.	Наименование	Кол.	Обозначение документа	Примеч.
1	Уголок 63х63х5-В ГОСТ 8509-86 / Ст3 ГОСТ 535-88			
	ℓ=1262 6,07кг	2	БЕЗ ЧЕРТ.	
2	Уголок 63х63х5-В ГОСТ 8509-86 / Ст3 ГОСТ 535-88			
	ℓ=1380 6,64кг	2	БЕЗ ЧЕРТ.	
3	Уголок 63х63х5-В ГОСТ 8509-86 / Ст3 ГОСТ 535-88			
	ℓ=502 2,41кг	1	БЕЗ ЧЕРТ.	
4	Уголок 63х63х5-В ГОСТ 8509-86 / Ст3 ГОСТ 535-88			
	ℓ=376 1,81кг	1	БЕЗ ЧЕРТ.	
5	Уголок 63х63х5-В ГОСТ 8509-86 / Ст3 ГОСТ 535-88			
	ℓ=150 0,72кг	4	БЕЗ ЧЕРТ.	
6	Болт М12х40.58	10	ГОСТ 7798-70	
7	Гайка М12.5	10	ГОСТ 5915-70	
8	Шайба 12.65Г	10	ГОСТ 6402-70	

Инв.№ подл. | Подпись и дата | Взам.инв.№

Поз.	Наименование	Кол.	Обозначение документа	Примеч.
1	Рама закладная	1	1.494-43.3-97-11	h=1200мм.
	Рама закладная	1	1.494-43.3-98-11	h=1800мм.
2	Шпилька	4	1.494-43.3-99	
3	Лист 6 ГОСТ 19903-74 / Ст3 ГОСТ 14637-89			
	100х100 0,45кг	4	БЕЗ ЧЕРТ.	
4	Уголок 63х63х5-В ГОСТ 8509-86 / Ст3 ГОСТ 535-88			
	ℓ=1002 4,81кг	2	БЕЗ ЧЕРТ.	
5	Уголок 63х63х5-В ГОСТ 8509-86 / Ст3 ГОСТ 535-88			
	ℓ=1200 5,77кг	2	БЕЗ ЧЕРТ.	
6	Уголок 63х63х5-В ГОСТ 8509-86 / Ст3 ГОСТ 535-88			
	ℓ=502 2,41кг	1	БЕЗ ЧЕРТ.	
7	Уголок 63х63х5-В ГОСТ 8509-86 / Ст3 ГОСТ 535-88			
	ℓ=376 1,81кг	1	БЕЗ ЧЕРТ.	
8	Болт М12х40.58	10	ГОСТ 7798-70	
9	Гайка М12.5	10	ГОСТ 5915-70	
10	Шайба 12.65Г	10	ГОСТ 6402-70	
11	Гайка М16.5	16	ГОСТ 5915-70	
12	Шайба 16.65Г	8	ГОСТ 6402-70	

Инв.№ подл. | Подпись и дата | Взам.инв.№

Рис.1

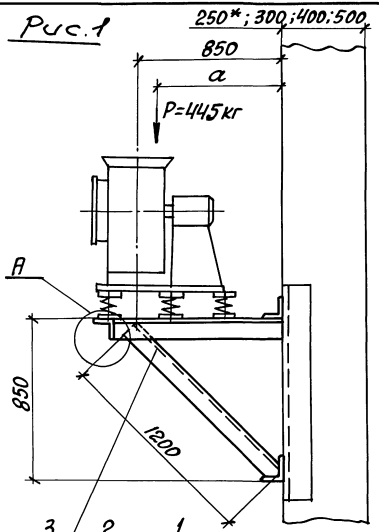

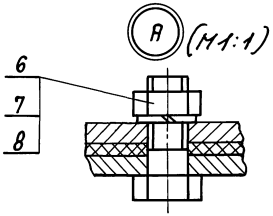

Марка кронштейна	Тип виброизолятора	Тип электродвигателя	Рис.	Правое и левое вращение. Положение кожуха	a	C1	C2	Масса
					мм			кг
К-83	ДО42	4А180S2	1	90°; 270°	697	293	279	35,1
			2	0°				
		4А180М2	1	90°; 270°	677	343	229	
			2	0°				

Рис.2

Остальное см. рис.1

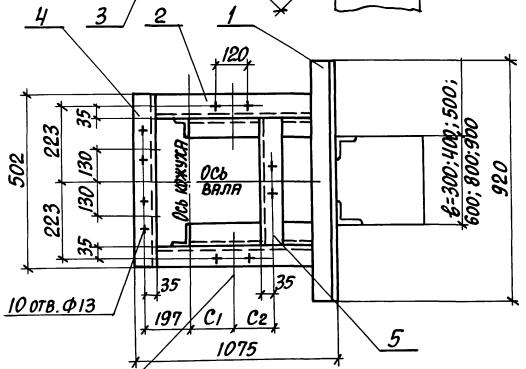

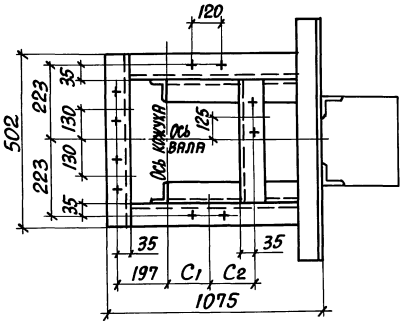

1. Разбивка отверстий дана для вентиляторов левого вращения.

   Для правого вращения - зеркально оси вала.
2. Спецификацию см. лист 2.
3. *Двухветвевая колонна.

Н.контр.	Амбрас		1.494-43.3-43
Нач.отд.	Коверченко		Кронштейн для установки вентилятора ВР12-26-5 на колонне, тип II, вариант 1
Нач.гр.	Севрюков		Стадия Р; Лист 1; Листов 2
Вед.инж.	Извекова		Харьковский Сантехпроект
Вед.инж.	Гончаренко		

Инв.№подл. | Подпись и дата | Взам.инв.№

Рис. 1

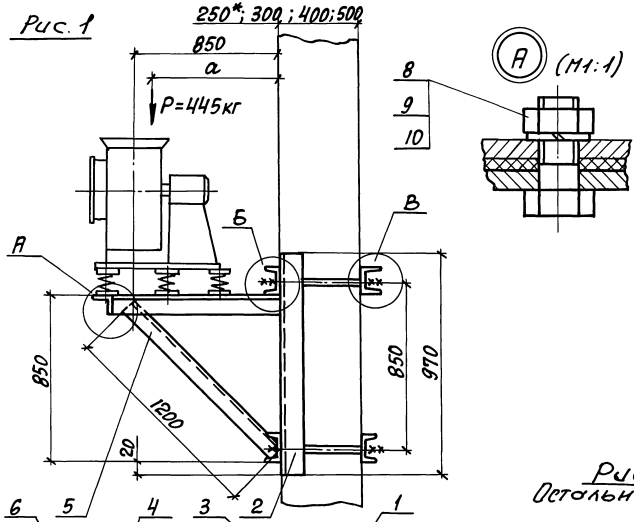

Марка кронштейна	Тип виброизолятора	Тип электродвигателя	Рис.	Правое и левое вращение. Положение кожуха	Г при „в" 300	400	500	600	800	900	а	С1	С2	Масса
					мм									кг
К-84	ДО42	4А180S2	1	90°; 270°	380	480	580	680	880	980	697	293	279	75,1
			2	0°										
		4А180М2	1	90°; 270°							677	343	229	
			2	0°										

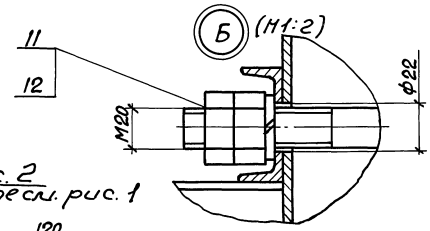

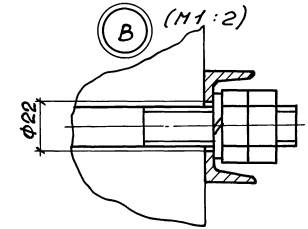

Рис. 2
Остальное см. рис. 1

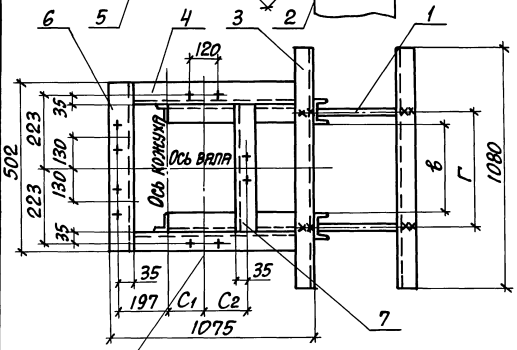

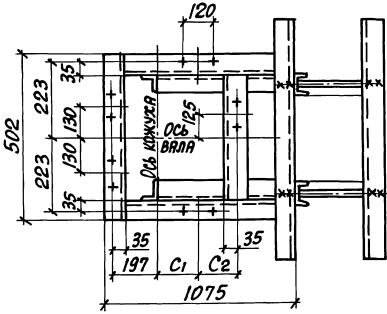

1. Разбивка отверстий дана для вентиляторов левого вращения.
   Для правого вращения - зеркально оси вала.
2. Спецификацию см. лист 2.
3. *Двухцветвевая колонна.

Н. контр.	Амбрас		
Нач. отд.	Коверченко		
Нач. гр.	Севрюков		
Вед. инж.	Извекова		
Вед. инж.	Гончаренко		

1.494-43.3-44

Кронштейн для установки вентилятора ВР12-26-5 на колонне, тип II, вариант 2

Стадия	Лист	Листов
Р	1	2

Харьковский Сантехпроект

Инв. № подл. | Подпись и дата | Взам. инв. №

Поз.	Наименование	Кол.	Обозначение документа	Примеч.
1	Уголок $\frac{63\times63\times5\text{-}В\ ГОСТ\ 8509\text{-}86}{Ст3\ ГОСТ\ 535\text{-}88}$			
	$\ell = 920$ 4,13кг	2	БЕЗ ЧЕРТ.	
2	Уголок $\frac{63\times63\times5\text{-}В\ ГОСТ\ 8509\text{-}86}{Ст3\ ГОСТ\ 535\text{-}88}$			
	$\ell = 1012$ 4,86кг	2	БЕЗ ЧЕРТ.	
3	Уголок $\frac{63\times63\times5\text{-}В\ ГОСТ\ 8509\text{-}86}{Ст3\ ГОСТ\ 535\text{-}88}$			
	$\ell = 1200$ 5,77кг	2	БЕЗ ЧЕРТ.	
4	Уголок $\frac{63\times63\times5\text{-}В\ ГОСТ\ 8509\text{-}86}{Ст3\ ГОСТ\ 535\text{-}88}$			
	$\ell = 502$ 2,41кг	1	БЕЗ ЧЕРТ.	
5	Уголок $\frac{63\times63\times5\text{-}В\ ГОСТ\ 8509\text{-}86}{Ст3\ ГОСТ\ 535\text{-}88}$			
	$\ell = 376$ 1,81кг	1	БЕЗ ЧЕРТ.	
6	Болт М12×40.58	10	ГОСТ 7798-70	
7	Гайка М12.5	10	ГОСТ 5915-70	
8	Шайба 12.65Г	10	ГОСТ 6402-70	

Инв.№ подл. | Подпись и дата | Взам.инв.№

1.494-43.3-43 Лист 2

Формат А4

Поз.	Наименование	Кол.	Обозначение документа	Примеч.
1	Шпилька	4	1.494-43.3-99	
2	Швеллер $\frac{В\ ГОСТ\ 8240\text{-}89}{Ст3\ ГОСТ\ 535\text{-}88}$			
	$\ell = 970$ 6,8кг	2	БЕЗ ЧЕРТ.	
3	Швеллер $\frac{В\ ГОСТ\ 8240\text{-}89}{Ст3\ ГОСТ\ 535\text{-}88}$			
	$\ell = 1080$ 7,56кг	4	БЕЗ ЧЕРТ.	
4	Уголок $\frac{63\times63\times5\text{-}В\ ГОСТ\ 8509\text{-}86}{Ст3\ ГОСТ\ 535\text{-}88}$			
	$\ell = 1012$ 4,86кг	2	БЕЗ ЧЕРТ.	
5	Уголок $\frac{63\times63\times5\text{-}В\ ГОСТ\ 8509\text{-}86}{Ст3\ ГОСТ\ 535\text{-}88}$			
	$\ell = 1200$ 5,77кг	2	БЕЗ ЧЕРТ.	
6	Уголок $\frac{63\times63\times5\text{-}В\ ГОСТ\ 8509\text{-}86}{Ст3\ ГОСТ\ 535\text{-}88}$			
	$\ell = 502$ 2,41кг	1	БЕЗ ЧЕРТ.	
7	Уголок $\frac{63\times63\times5\text{-}В\ ГОСТ\ 8509\text{-}86}{Ст3\ ГОСТ\ 535\text{-}88}$			
	$\ell = 376$ 1,81кг	1	БЕЗ ЧЕРТ.	
8	Болт М12×40.58	10	ГОСТ 7798-70	
9	Гайка М12.5	10	ГОСТ 5915-70	
10	Шайба 12.65Г	10	ГОСТ 6402-70	
11	Гайка М20.5	16	ГОСТ 5915-70	
12	Шайба 20.65Г	8	ГОСТ 6402-70	

Инв.№ подл. | Подпись и дата | Взам.инв.№

1.494-43.3-44 Лист 2

 Формат А4

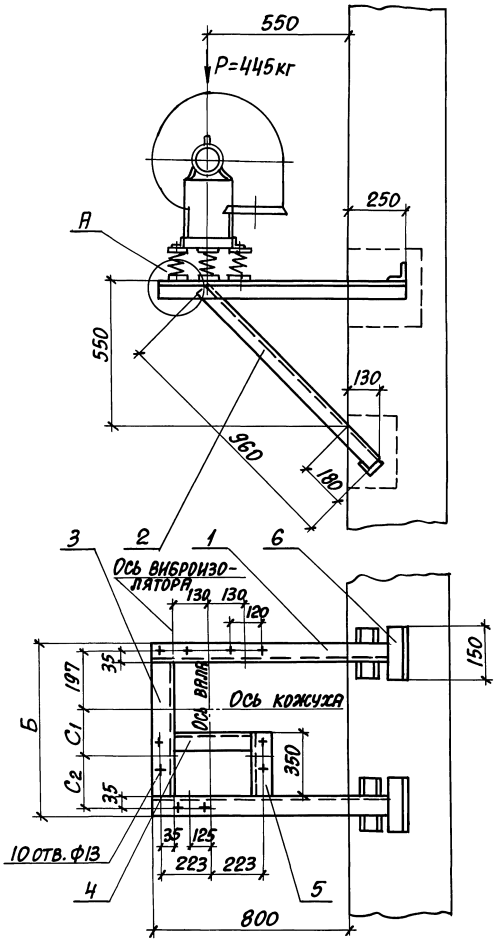

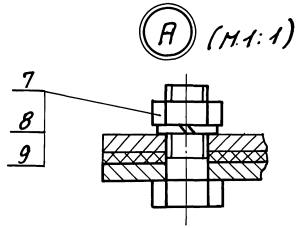

Марка кронштейна	Тип виброизолятора	Тип электродвигателя	Б	С1	С2	Масса
			мм			кг
К-85	ДО42	4А180S2	825	293	279	29,7
К-86		4А180М2	825	343	229	29,9

1. Разбивка отверстий дана для вентиляторов левого вращения. Для правого вращения - зеркально оси кожуха.
2. Спецификацию см. листы 2, 3.

Н.контр.	Амбрас		1.494-43.3-45
Нач.отд.	Коверченко		Кронштейн для установки вентилятора ВР12-26-5 на кирпичной стене, тип III
Нач.гр.	Севрюков		Стадия Р; Лист 1; Листов 3
Вед.инж.	Извекова		Харьковский Сантехпроект
Вед.инж.	Гончаренко		

Инв.№подл. | Подпись и дата | Взам.инв.№

Формат А3

Марка	Поз.	Наименование	Кол.	Обозначение документа	Примеч.
К-85	1	Уголок 63×63×5-В ГОСТ 8509-86 / Ст3 ГОСТ 535-88			
		ℓ=1050 5,05кг	2	БЕЗ ЧЕРТ.	
	2	Уголок 63×63×5-В ГОСТ 8509-86 / Ст3 ГОСТ 535-88			
		ℓ=960 4,62кг	2	БЕЗ ЧЕРТ.	
	3	Уголок 63×63×5-В ГОСТ 8509-86 / Ст3 ГОСТ 535-88			
		ℓ=699 3,37кг	1	БЕЗ ЧЕРТ.	
	4	Уголок 63×63×5-В ГОСТ 8509-86 / Ст3 ГОСТ 535-88			
		ℓ=376 1,81кг	1	БЕЗ ЧЕРТ.	
	5	Уголок 63×63×5-В ГОСТ 8509-86 / Ст3 ГОСТ 535-88			
		ℓ=350 1,6кг	1	БЕЗ ЧЕРТ.	
	6	Уголок 63×63×5-В ГОСТ 8509-86 / Ст3 ГОСТ 535-88			
		ℓ=150 0,72кг	4	БЕЗ ЧЕРТ.	
	7	Болт М12×40.58	10	ГОСТ 7798-70	
	8	Гайка М12.5	10	ГОСТ 5915-70	
	9	Шайба 12.65Г	10	ГОСТ 6402-70	
К-86	1	Уголок 63×63×5-В ГОСТ 8509-86 / Ст3 ГОСТ 535-88			
		ℓ=1050 5,05кг	2	БЕЗ ЧЕРТ.	

Инв.№ подл. | Подпись и дата | Взам.инв.№

Марка	Поз.	Наименование	Кол.	Обозначение документа	Примеч.
К-86	2	Уголок 63×63×5-В ГОСТ 8509-86 / Ст3 ГОСТ 535-88			
		ℓ=960 4,62кг	2	БЕЗ ЧЕРТ.	
	3	Уголок 63×63×5-В ГОСТ 8509-86 / Ст3 ГОСТ 535-88			
		ℓ=720 3,5кг	1	БЕЗ ЧЕРТ.	
	4	Уголок 63×63×5-В ГОСТ 8509-86 / Ст3 ГОСТ 535-88			
		ℓ=376 1,81кг	1	БЕЗ ЧЕРТ.	
	5	Уголок 63×63×5-В ГОСТ 8509-86 / Ст3 ГОСТ 535-88			
		ℓ=350 1,6кг	1	БЕЗ ЧЕРТ.	
	6	Уголок 63×63×5-В ГОСТ 8509-86 / Ст3 ГОСТ 535-88			
		ℓ=150 0,72кг	4	БЕЗ ЧЕРТ.	
	7	Болт М12×40.58	10	ГОСТ 7798-70	
	8	Гайка М12.5	10	ГОСТ 5915-70	
	9	Шайба 12.65Г	10	ГОСТ 6402-70	

Инв.№ подл. | Подпись и дата | Взам.инв.№

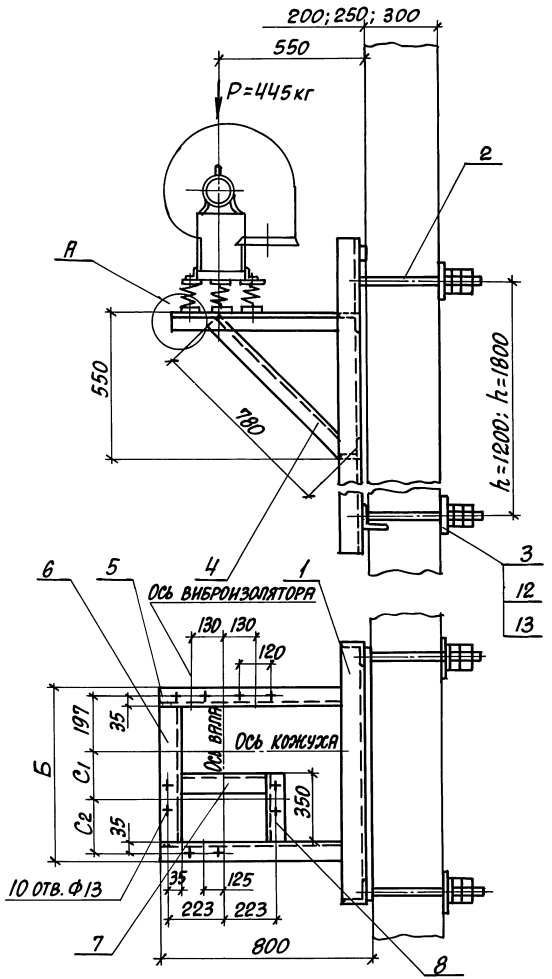

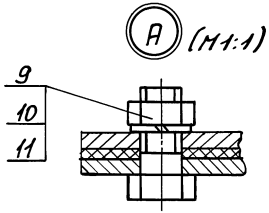

Марка кронштейна	Тип виброизолятора	Тип электродвигателя	Б	С1	С2	Масса h=1200	Масса h=1800
			мм			кг	
К-87	ДО42	4А180S2	825	293	279	57,2	62,9
К-88		4А180М2	825	343	229	57,4	63,1

Деталь – поз. 3 (М1:5)

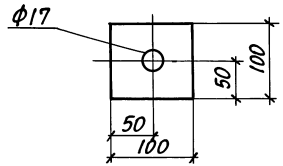

1. Разбивка отверстий дана для вентиляторов левого вращения.
   Для правого вращения – зеркально оси кожуха.
2. Спецификацию см. листы 2,3.

Н.контр.	Амбрас		
Нач.отд.	Коверченко		
Нач.гр.	Севрюков		
Вед.инж.	Извекова		
Вед.инж.	Гончаренко		

1.494-43.3-46

Кронштейн для установки вентилятора ВР 12-26-5 на панельной стене, тип III.

Стадия	Лист	Листов
Р	1	3

Харьковский сантехпроект

Инв.№подл. | Подпись и дата | Взам.инв.№

Марка	Поз.	Наименование	Кол.	Обозначение документа	Приме-чание
К-87	1	Рама закладная	1	1.494-43 3-97-06	h=1200мм
		Рама закладная	1	1.494-43 3-98-06	h=1800мм
	2	Шпилька	4	1.494-43 3-99	
	3	Лист $\frac{6\ \text{ГОСТ}\ 19903-74}{\text{Ст3}\ \text{ГОСТ}\ 14637-89}$			
		100х100 0,45кг	4	БЕЗ ЧЕРТ.	
	4	Уголок $\frac{63х63х5\text{-В ГОСТ}\ 8509-86}{\text{Ст3 ГОСТ}\ 535-88}$			
		ℓ=780 3,75кг	2	БЕЗ ЧЕРТ.	
	5	Уголок $\frac{63х63х5\text{-В ГОСТ}\ 8509-86}{\text{Ст3 ГОСТ}\ 535-88}$			
		ℓ=790 3,8кг	2	БЕЗ ЧЕРТ.	
	6	Уголок $\frac{63х63х5\text{-В ГОСТ}\ 8509-86}{\text{Ст3 ГОСТ}\ 535-88}$			
		ℓ=699 3,37кг	1	БЕЗ ЧЕРТ	
	7	Уголок $\frac{63х63х5\text{-В ГОСТ}\ 8509-86}{\text{Ст3 ГОСТ}\ 535-88}$			
		ℓ=376 1,81кг	1	БЕЗ ЧЕРТ.	
	8	Уголок $\frac{63х63х5\text{-В ГОСТ}\ 8509-86}{\text{Ст3 ГОСТ}\ 535-88}$			
		ℓ=350 1,6кг	1	БЕЗ ЧЕРТ	
	9	Болт М12х40 58	10	ГОСТ 7798-70	
	10	Гайка М12.5	10	ГОСТ 5915-70	
	11	Шайба 12 65Г	10	ГОСТ 6402-70	
	12	Гайка М16 6	16	ГОСТ 5915-70	
	13	Шайба 16 65Г	8	ГОСТ 6402-70	

Инв.№ подл. | Подпись и дата | Взам.инв.№

1.494-43 3-46 Лист 2

Формат А4

Марка	Поз.	Наименование	Кол.	Обозначение документа	Приме-чание
К-88	1	Рама закладная	1	1.494-43 3-97-06	h=1200мм
		Рама закладная	1	1.494-43 3-98-06	h=1800мм
	2	Шпилька	4	1.494-43 3-99	
	3	Лист $\frac{6\ \text{ГОСТ}\ 19903-74}{\text{Ст3}\ \text{ГОСТ}\ 14637-89}$			
		100х100 0,45кг	4	БЕЗ ЧЕРТ.	
	4	Уголок $\frac{63х63х5\text{-В ГОСТ}\ 8509-86}{\text{Ст3 ГОСТ}\ 535-88}$			
		ℓ=780 3,75кг	2	БЕЗ ЧЕРТ	
	5	Уголок $\frac{63х63х5\text{-В ГОСТ}\ 8509-86}{\text{Ст3 ГОСТ}\ 535-88}$			
		ℓ=780 3,8кг	2	БЕЗ ЧЕРТ.	
	6	Уголок $\frac{63х63х5\text{-В ГОСТ}\ 8509-86}{\text{Ст3 ГОСТ}\ 535-88}$			
		ℓ=729 3,51кг	1	БЕЗ ЧЕРТ	
	7	Уголок $\frac{63х63х5\text{-В ГОСТ}\ 8509-86}{\text{Ст3 ГОСТ}\ 535-88}$			
		ℓ=376 1,81кг	1	БЕЗ ЧЕРТ	
	8	Уголок $\frac{63х63х5\text{-В ГОСТ}\ 8509-86}{\text{Ст3 ГОСТ}\ 535-88}$			
		ℓ=350 1,6кг	1	БЕЗ ЧЕРТ	
	9	Болт М12х40 58	10	ГОСТ 7798-70	
	10	Гайка М12.5	10	ГОСТ 5915-70	
	11	Шайба 12 65Г	10	ГОСТ 6402-70	
	12	Гайка М16.5	16	ГОСТ 5915-70	
	13	Шайба 16 65Г	8	ГОСТ 6402-70	

Инв.№ подл. | Подпись и дата | Взам.инв.№

1.494-43 3-46 Лист 3

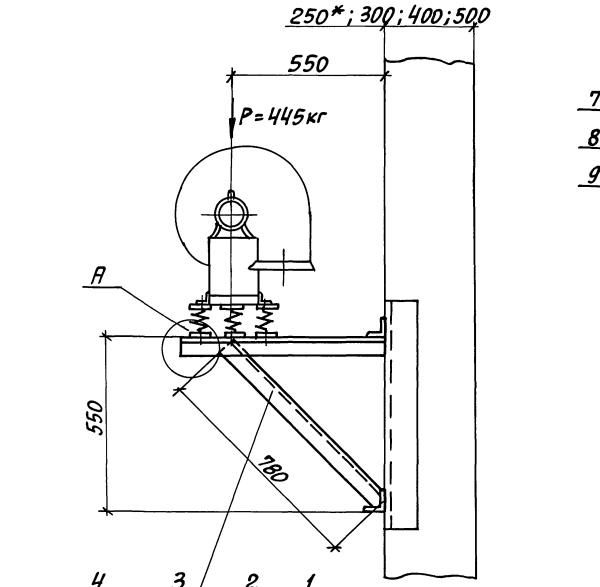

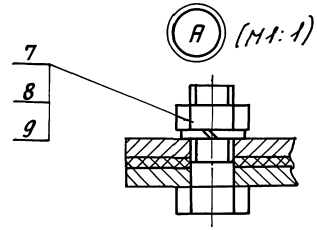

Марка кронштейна	Тип виброизолятора	Тип электродвигателя	Б	С1	С2	Масса
			мм			кг
К-89	Д042	4А180S2	825	293	279	31,6
К-90		4А180М2	825	343	229	31,8

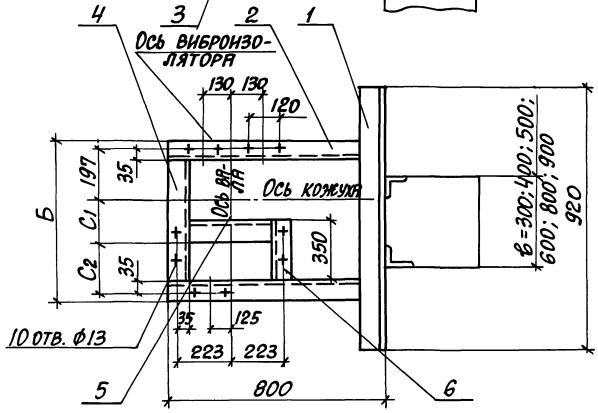

1. Разбивка отверстий дана для вентиляторов левого вращения. Для правого вращения - зеркально оси кожуха.
2. Спецификацию см. листы 2, 3.
3. *Двухветвевая колонна.

				1.494-43.3-47		
Н. контр.	Амбрас		Кронштейн для установки вентилятора ВР12-26-5 на колонне, тип III, вариант 1	Стадия	Лист	Листов
Нач. отд.	Коверченко			Р	1	3
Нач. гр.	Севрюков			Харьковский Сантехпроект		
Вед. инж.	Извекова					
Вед. инж.	Гончаренко					

Инв. № подл. | Подпись и дата | Взам. инв. №

Марка	Поз.	Наименование	Кол.	Обозначение документа	Примеч.
К-89	1	Уголок 63х63х5-В ГОСТ 8509-86 / Ст3 ГОСТ 535-88			
		l=920 4,43кг	2	БЕЗ ЧЕРТ.	
	2	Уголок 63х63х5-В ГОСТ 8509-86 / Ст3 ГОСТ 535-88			
		l=800 3,85кг	2	БЕЗ ЧЕРТ.	
	3	Уголок 63х63х5-В ГОСТ 8509-86 / Ст3 ГОСТ 535-88			
		l=780 3,75кг	2	БЕЗ ЧЕРТ.	
	4	Уголок 63х63х5-В ГОСТ 8509-86 / Ст3 ГОСТ 535-88			
		l=699 3,37кг	1	БЕЗ ЧЕРТ.	
	5	Уголок 63х63х5-В ГОСТ 8509-86 / Ст3 ГОСТ 535-88			
		l=376 1,81кг	1	БЕЗ ЧЕРТ.	
	6	Уголок 63х63х5-В ГОСТ 8509-86 / Ст3 ГОСТ 535-88			
		l=350 1,6кг	1	БЕЗ ЧЕРТ.	
	7	Болт М12х40.58	10	ГОСТ 7798-70	
	8	Гайка М12.5	10	ГОСТ 5915-70	
	9	Шайба 12.65Г	10	ГОСТ 6402-70	
К-90	1	Уголок 63х63х5-В ГОСТ 8509-86 / Ст3 ГОСТ 535-88			
		l=920 4,43кг	2	БЕЗ ЧЕРТ.	

Инв.№ подл. | Подпись и дата | Взам. инв.№

Марка	Поз.	Наименование	Кол.	Обозначение документа	Примеч.
К-90	2	Уголок 63х63х5-В ГОСТ 8509-86 / Ст3 ГОСТ 535-88			
		l=800 3,85кг	2	БЕЗ ЧЕРТ.	
	3	Уголок 63х63х5-В ГОСТ 8509-86 / Ст3 ГОСТ 535-88			
		l=780 3,75кг	2	БЕЗ ЧЕРТ.	
	4	Уголок 63х63х5-В ГОСТ 8509-86 / Ст3 ГОСТ 535-88			
		l=729 3,51кг	1	БЕЗ ЧЕРТ.	
	5	Уголок 63х63х5-В ГОСТ 8509-86 / Ст3 ГОСТ 535-88			
		l=376 1,81кг	1	БЕЗ ЧЕРТ.	
	6	Уголок 63х63х5-В ГОСТ 8509-86 / Ст3 ГОСТ 535-88			
		l=350 1,6кг	1	БЕЗ ЧЕРТ.	
	7	Болт М12х40.58	10	ГОСТ 7798-70	
	8	Гайка М12.5	10	ГОСТ 5915-70	
	9	Шайба 12.65Г	10	ГОСТ 6402-70	

Инв.№ подл. | Подпись и дата | Взам. инв.№

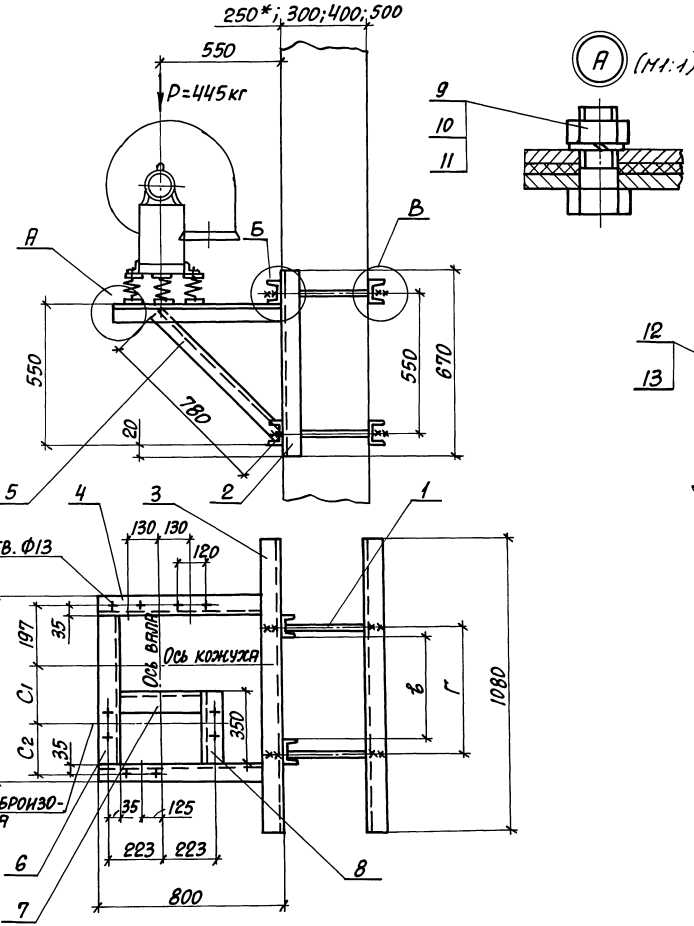

Марка кронштейна	Тип виброизолятора	Тип электродвигателя	Г при „в" 300	400	500	600	800	900	Д	C_1	C_2	Масса
			мм									кг
К-91	ДО 42	4А180S2	380	480	580	680	880	980	825	293	279	67,4
К-92		4А180М2							825	343	229	67,6

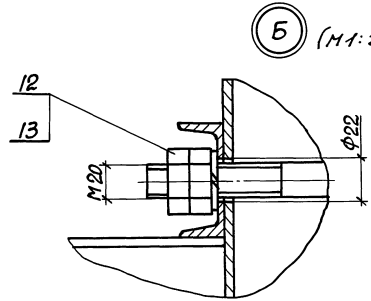

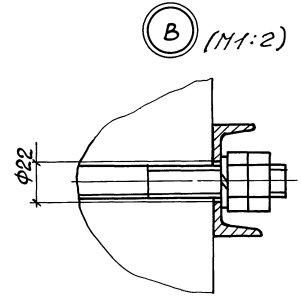

1. Разбивка отверстий дана для вентиляторов левого вращения. Для правого вращения - зеркально оси кожуха.
2. Спецификацию см. листы 2,3.
3. *Двухветвевая колонна.

Н. контр.	Амбрас		
Нач. отд.	Коверченко		
Нач. гр.	Севрюков		
Вед. инж.	Извекова		
Вед. инж.	Гончаренко		

1.494-43.3-48

Кронштейн для установки вентилятора ВР12-26-5 на колонне, тип III, вариант 2

Стадия	Лист	Листов
Р	1	3

Харьковский Сантехпроект

Инв. № подл. | Подпись и дата | Взам. инв. №

Марка	Поз	Наименование	Кол	Обозначение документа	Примеч
К-91	1	Шпилька	4	1494-43 3-99	
	2	Швеллер 8 ГОСТ 8240-89 / Ст3 ГОСТ 535-88			
		l=670 4,7кг	2	Без черт	
	3	Швеллер 8 ГОСТ 8240-89 / Ст3 ГОСТ 535-88			
		l=1080 7,56кг	4	Без черт.	
	4	Уголок 63х63х5-В ГОСТ 8509-86 / Ст3 ГОСТ 535-88			
		l=800 3,85кг	2	Без черт	
	5	Уголок 63х63х5-В ГОСТ 8509-86 / Ст3 ГОСТ 535-88			
		l=780 3,75кг	2	Без черт	
	6	Уголок 63х63х5-В ГОСТ 8509-86 / Ст3 ГОСТ 535-88			
		l=699 3,37кг	1	Без черт	
	7	Уголок 63х63х5-В ГОСТ 8509-86 / Ст3 ГОСТ 535-88			
		l=376 1,81кг	1	Без черт	
	8	Уголок 63х63х5-В ГОСТ 8509-86 / Ст3 ГОСТ 535-88			
		l=350 1,6кг	1	Без черт	
	9	Болт М12х40.58	10	ГОСТ 7798-70	
	10	Гайка М12.5	10	ГОСТ 5915-70	
	11	Шайба 12 65Г	10	ГОСТ 6402-70	
	12	Гайка М20.5	16	ГОСТ 5915-70	
	13	Шайба 20 65Г	8	ГОСТ 6402-70	

Взам. инв. № | Подпись и дата | Инв. № подл.

gost.e-ecolog.ru

1494-43 3-48

Лист 2

Формат А4

Марка	Поз	Наименование	Кол	Обозначение документа	Примеч
К-92	1	Шпилька	4	1494-43 3-99	
	2	Швеллер 8 ГОСТ 8240-89 / Ст3 ГОСТ 535-88			
		l=670 4,7кг	2	Без черт	
	3	Швеллер 8 ГОСТ 8240-89 / Ст3 ГОСТ 535-88			
		l=1080 7,56кг	4	Без черт	
	4	Уголок 63х63х5-В ГОСТ 8509-86 / Ст3 ГОСТ 535-88			
		l=800 3,85кг	2	Без черт	
	5	Уголок 63х63х5-В ГОСТ 8509-86 / Ст3 ГОСТ 535-88			
		l=780 3,75кг	2	Без черт	
	6	Уголок 63х63х5-В ГОСТ 8509-86 / Ст3 ГОСТ 535-88			
		l=729 3,5кг	1	Без черт	
	7	Уголок 63х63х5-В ГОСТ 8509-86 / Ст3 ГОСТ 535-88			
		l=376 1,81кг	1	Без черт	
	8	Уголок 63х63х5-В ГОСТ 8509-86 / Ст3 ГОСТ 535-88			
		l=350 1,6кг	1	Без черт	
	9	Болт М12х40.58	10	ГОСТ 7798-70	
	10	Гайка М12.5	10	ГОСТ 5915-70	
	11	Шайба 12 65Г	10	ГОСТ 6402-70	
	12	Гайка М20.5	16	ГОСТ 5915-70	
	13	Шайба 20 65Г	8	ГОСТ 6402-70	

Взам. инв. № | Подпись и дата | Инв. № подл.

1494-43 3-48

Лист 3

Формат А4