ТИПОВЫЕ СТРОИТЕЛЬНЫЕ КОНСТРУКЦИИ,

ИЗДЕЛИЯ И УЗЛЫ

СЕРИЯ 1.494-43
УСТАНОВКА И КРЕПЛЕНИЕ ВЕНТИЛЯТОРОВ К СТРОИТЕЛЬНЫМ КОНСТРУКЦИЯМ

ВЫПУСК I

УСТАНОВКА И КРЕПЛЕНИЕ ЦЕНТРОБЕЖНЫХ ВЕНТИЛЯТОРОВ В.Ц4-75 С ПРОМЕЖУТОЧНЫМИ ДИАМЕТРАМИ КОЛЕС РАБОЧИЕ ЧЕРТЕЖИ

25207
ЦЕНА
Отпускная цена
на момент реализации

gost.e-ecolog.ru

ТИПОВЫЕ СТРОИТЕЛЬНЫЕ КОНСТРУКЦИИ,

ИЗДЕЛИЯ И УЗЛЫ

СЕРИЯ 1.494-43
УСТАНОВКА И КРЕПЛЕНИЕ ВЕНТИЛЯТОРОВ К СТРОИТЕЛЬНЫМ КОНСТРУКЦИЯМ

ВЫПУСК 1

УСТАНОВКА И КРЕПЛЕНИЕ ЦЕНТРОБЕЖНЫХ ВЕНТИЛЯТОРОВ В.Ц4-75 С ПРОМЕЖУТОЧНЫМИ ДИАМЕТРАМИ КОЛЕС

РАБОЧИЕ ЧЕРТЕЖИ

РАЗРАБОТАНЫ ИНСТИТУТОМ
„ХАРЬКОВСКИЙ САНТЕХПРОЕКТ“

ГЛАВНЫЙ ИНЖЕНЕР ИНСТИТУТА В.А. СЛЮСАРЕВ
ГЛАВНЫЙ ИНЖЕНЕР ПРОЕКТА Л.И. ЛЕВОНТИН

УТВЕРЖДЕНЫ
ГПК НИИ „САНТЕХНИИПРОЕКТ“
ПРОТОКОЛ ОТ 19.09.91 г. № 26
ВВЕДЕНЫ В ДЕЙСТВИЕ С 01.03.92
ИНСТИТУТОМ „ХАРЬКОВСКИЙ САНТЕХПРОЕКТ“
ПРИКАЗ ОТ 27.09.91 г. № 72

Обозначение документа	Наименование	Стр.
1.494-43.1-ТО	Техническое описание	5
1.494-43.1-СМ	Ключ подбора кронштейнов	8
1.494-43.1-1	Кронштейн К-1 для установки вентилятора В.Ц4-75-2,5 на кирпичной стене, тип I.	10
1.494-43.1-2	Кронштейн К-2 для установки вентилятора В.Ц4-75-2,5 на панельной стене, тип I.	11
1.494-43.1-3	Кронштейн К-3 для установки вентилятора В.Ц4-75-2,5 на колонне, тип I, вариант 1	13
1.494-43.1-4	Кронштейн К-4 для установки вентилятора В.Ц4-75-2,5 на колонне, тип I, вариант 2.	14
1.494-43.1-5	Кронштейн К-5 для установки вентилятора В.Ц4-75-2,5 на кирпичной стене, тип II.	16
1.494-43.1-6	Кронштейн К-6 для установки вентилятора В.Ц4-75-2,5 на панельной стене, тип II	17
1.494-43.1-7	Кронштейн К-7 для установки вентилятора В.Ц4-75-2,5 на колонне, тип II, вариант 1.	19
1.494-43.1-8	Кронштейн К-8 для установки вентилятора В.Ц4-75-2,5 на колонне, тип II, вариант 2	20
1.494-43.1-9	Кронштейн К-9 для установки вентилятора В.Ц4-75-2,5 на кирпичной стене, тип III	22
1.494-43.1-10	Кронштейн К-10 для установки вентилятора В.Ц4-75-2,5 на панельной стене, тип III.	23
1.494-43.1-11	Кронштейн К-11 для установки вентилятора В.Ц4-75-2,5 на колонне тип III, вариант 1.	25
1.494-43.1-12	Кронштейн К-12 для установки вентилятора В.Ц4-75-2,5 на колонне тип III, вариант 2.	26
1.494-43.1-13	Кронштейн К-13 для установки вентилятора В.Ц4-75-3,15 на кирпичной стене тип I.	28
1.494-43.1-14	Кронштейн К-14 для установки вентилятора В.Ц4-75-3,15 на панельной стене тип I	29
1.494-43.1-15	Кронштейн К-15 для установки вентилятора В.Ц4-75-3,15 на колонне тип I, вариант 1.	31
1.494-43.1-16	Кронштейн К-16 для установки вентилятора В.Ц4-75-3,15 на колонне тип I, вариант 2	32
1.494-43.1-17	Кронштейн К-17 для установки вентилятора В.Ц4-75-3,15 на кирпичной стене, тип II.	34
1.494-43.1-18	Кронштейн К-18 для установки вентилятора В.Ц4-75-3,15 на панельной стене тип II.	35
1.494-43.1-19	Кронштейн К-19 для установки вентилятора В.Ц4-75-3,15 на колонне тип II, вариант 1.	37

		1.494-43.1	
Н.контр.	Амбрасс	Содержание	Стадия: Р; Лист: 1; Листов: 3
Нач.отд.	Григорьянц		Харьковский Сантехпроект
Нач.гр.	Себрякова		
Вед.инж.	Извекова		
Вед.инж.	Гончаренко		

Обозначение документа	Наименование	Стр.
1.494-43.1-20	Кронштейн К-20 для установки вентилятора В.Ц4-75-3,15 на колонне, тип II, вариант 2	38
1.494-43.1-21	Кронштейн К-21 для установки вентилятора В.Ц4-75-3.15 на кирпичной стене тип III.	40
1.494-43.1-22	Кронштейн К-22 для установки вентилятора В.Ц4-75-3.15 на панельной стене, тип III	41
1.494-43.1-23	Кронштейн К-23 для установки вентилятора В.Ц4-75-3,15 на колонне тип III, вариант 1.	43
1.494-43.1-24	Кронштейн К-24 для установки вентилятора В.Ц4-75-3,15 на колонне тип III, вариант 2	44
1.494-43.1-25	Кронштейн К-25 для установки вентилятора В.Ц4-75-4 на кирпичной стене тип I	46
1.494-43.1-26	Кронштейн К-26 для установки вентилятора В.Ц4-75-4 на панельной стене тип I	47
1.494-43.1-27	Кронштейн К-27 для установки вентилятора В.Ц4-75-4 на колонне тип I, вариант 1	49
1.494-43.1-28	Кронштейн К-28 для установки вентилятора В.Ц4-75-4 на колонне тип I, вариант 2	50
1.494-43.1-29	Кронштейн К-29 для установки вентилятора В.Ц4-75-4 на кирпичной стене тип II	52
1.494-43.1-30	Кронштейн К-30 для установки вентилятора В.Ц4-75-4 на панельной стене тип II	53

Обозначение документа	Наименование	Стр.
1.494-43.1-31	Кронштейн К-31 для установки вентилятора В.Ц4-75-4 на колонне тип II, вариант 1	55
1.494-43.1-32	Кронштейн К-32 для установки вентилятора В.Ц4-75-4 на колонне тип II, вариант 2	56
1.494-43.1-33	Кронштейн К-33 для установки вентилятора В.Ц4-75-4 на кирпичной стене тип III.	58
1.494-43.1-34	Кронштейн К-34 для установки вентилятора В.Ц4-75-4 на панельной стене тип III	59
1.494-43.1-35	Кронштейн К-35 для для установки вентилятора В.Ц 475-4 на колонне тип III, вариант 1	61
1.494-43.1-36	Кронштейн К-36 для установки вентилятора В.Ц4-75-4 на колонне тип III, вариант 2	62
1.494-43.1-37	Кронштейн К-37 для установки вентилятора В.Ц4-75-5 на кирпичной стене тип I	64
1.494-43.1-38	Кронштейн К-38 для установки вентилятора В.Ц4-75-5 на панельной стене тип I	65
1.494-43.1-39	Кронштейн К-39 для установки вентилятора В.Ц4-75-5 на колонне тип I, вариант 1	67
1.494-43.1-40	Кронштейн К-40 для установки вентилятора В.Ц4-75-5 на колонне тип I, вариант 2	68
1.494-43.1-41	Кронштейн К-41 для установки вентилятора В.Ц4-75-5 на кирпичной стене тип II	70

Обозначение документа	Наименование	Стр.
1.494-43.1-42	Кронштейн К-42 для установки вентилятора В.Ц4-75-5 на панельной стене тип II	71
1.494-43.1-43	Кронштейн К-43 для установки вентилятора В.Ц4-75-5 на колонне тип II, вариант 1	73
1.494-43.1-44	Кронштейн К-44 для установки вентилятора В.Ц4-75-5 на колонне тип II, вариант 2	74
1.494-43.1-45	Кронштейн К-45 для установки вентилятора В.Ц4-75-5 на кирпичной стене тип III	76
1.494-43.1-46	Кронштейн К-46 для установки вентилятора В.Ц4-75-5 на панельной стене тип III.	77
1.494-43.1-47	Кронштейн К-47 для установки вентилятора В.Ц4-75-5 на колонне тип III, вариант 1	79
1.494-43.1-48	Кронштейн К-48 для установки вентилятора В.Ц4-75-5 на колонне тип III, вариант 2	80
1.494-43.1-49	Кронштейн для установки вентилятора В.Ц4-75-6,3 на кирпичной стене тип I	82
1.494-43.1-50	Кронштейн для установки вентилятора В.Ц4-75-6,3 на панельной стене тип I	84
1.494-43.1-51	Кронштейн для установки вентилятора В.Ц4-75-6,3 на колонне тип I, вариант 1	86
1.494-43.1-52	Кронштейн для установки вентилятора В.Ц4-75-6,3 на колонне тип I, вариант 2	88
1.494-43.1-53	Кронштейн для установки вентилятора В.Ц4-75-6,3 на кирпичной стене тип II	90
1.494-43.1-54	Кронштейн для установки вентилятора В.Ц4-75-6,3 на панельной стене тип II	92
1.494-43.1-55	Кронштейн для установки вентилятора В.Ц4-75-6,3 на колонне тип II, вариант 1	94
1.494-43.1-56	Кронштейн для установки вентилятора В.Ц4-75-6,3 на колонне тип II, вариант 2	96
1.494-43.1-57	Кронштейн для установки вентилятора В.Ц4-75-6,3 на кирпичной стене тип III	98
1.494-43.1-58	Кронштейн для установки вентилятора В.Ц4-75-6,3 на панельной стене тип III	100
1.494-43.1-59	Кронштейн для установки вентилятора В.Ц4-75-6,3 на колонне тип III, вариант 1.	102
1.494-43.1-60	Кронштейн для установки вентилятора В.Ц4-75-6,3 на колонне тип III, вариант 2	104
1.494-43.1-61	Рама закладная	106
1.494-43.1-62	Рама закладная	110
1.494-43.1-63	Шпилька	114

1. Общая часть

В настоящей серии приведены рабочие чертежи кронштейнов для установки центробежных вентиляторов типа В.Ц4-75 №№2,5...6,3 с промежуточными диаметрами колес на кирпичных стенах толщиной не менее 380мм, панельных стенах толщиной 200,250 и 300мм. и высотой 1200 и 1800мм, железобетонных и металлических колоннах прямоугольного сечения размерами 300х300, 400х300, 500х300, 400х400, 500х400, 600х400, 800х400, 500х500, 600х500, 800х500, 900х400, 900х500мм, а также двухветвевых колоннах 1400х500мм.

2. Назначение и область применения

2.1 Рабочие чертежи предназначены для изготовления кронштейнов и установки вентиляторов В.Ц4-75 с виброизоляторами силами монтажно-заготовительных участков организаций, ведущих монтаж систем отопления и вентиляции на объектах строительства различных отраслей промышленного и сельскохозяйственного производства.

2.2 Температурно-влажностные условия в местах размещения вентиляторов:

— внутри производственных помещений - в соответствии с ГОСТ 12.1.005-88 „Общие санитарно-гигиенические требования к воздуху рабочей зоны";

В наружных установках - при температуре наружного воздуха не ниже минус 40°С и относительной влажности воздуха до 100% при температуре наружного воздуха не выше плюс 25°С.

2.3 Кронштейны разработаны для строительства зданий (сооружений) в районах с сейсмичностью не более 6 баллов.

Технические характеристики центробежных вентиляторов типа В.Ц4-75 с электродвигателями серии 4А приведены в „Руководстве по подбору центробежных вентиляторов (вентиляторных агрегатов) для санитарно-технических систем - АЗ-970" М. Сантехпроект, 1989г.

3. Конструктивные решения

3.1 Крепление кронштейнов для установки вентиляторов предусмотрено на ограждающих и несущих конструкциях:

1) на кирпичных стенах посредством установки в проемы стены с последующей заделкой бетоном класса В10;

2) на панельных стенах креплением к специальным рамам, установка которых на панелях производится с помощью шпилек, пропускаемых в продольных швах между панелями;

3) на железобетонных и металлических колоннах к закладным элементам в строительных конструкциях (вариант 1 - используется при строительстве новых объектов);

4) на железобетонных и металлических колоннах посредством шпилек в обхват колонны (вариант 2 - используется при реконструкции и техническом перевооружении объектов).

Согласовано:

Гл. спец. ОВ	Синайский	
Гл. спец. СО	Федоров	

Инв.№подл. | Подп. и дата | Взам. инв.№

ГИП	Левонтин			1.494-43.1-ТО	
Н.контр.	Амбрас				
Нач.отд.	Григорьянц			Техническое описание	Стадия: Р; Лист: 1; Листов: 3
Нач.гр.	Серюков				Харьковский Сантехпроект
Вед.инж.	Зверкова				
Вед.инж.	Гончаренко				

Таблица 1

Nсхемы	1	2	3	4
Место установки и способ крепления	На кирпичной стене - крепление в гнездах	На панельной стене (полосовой разрезки) - крепление в швах	К колонне вариант 1 - к закладным элементам	К колонне вариант 2 - в обхват колонны
Схема	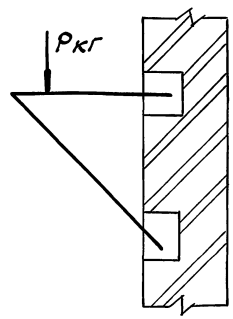	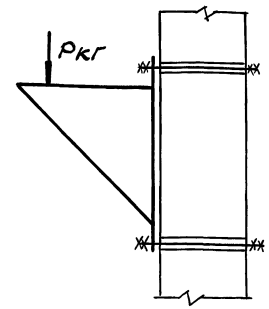	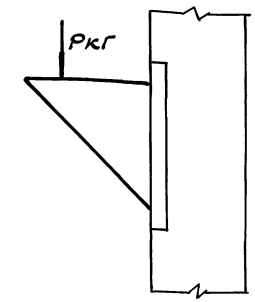	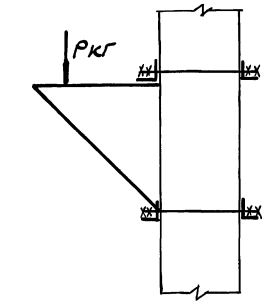
Марка кронштейна	К1; К5; К9; К13; К17; К21; К25; К29; К33; К37; К41; К45; К49; К50; К57; К58; К65; К66	К2; К6; К10; К14; К18; К22; К26; К30; К34; К38; К42; К46; К51; К52; К59; К60; К67; К68	К3; К7; К11; К15; К19; К23; К27; К31; К35; К39; К43; К47; К53; К54; К61; К62; К69; К70	К4; К8; К12; К16; К20; К24; К28; К32; К36; К40; К44; К48; К55; К57; К63; К64; К71; К72

Р - нагрузка от вентилятора

Схемы установки кронштейнов приведены в таблице 1.

3.2 Выбор длины шпилек производится по чертежу 1.494-43.1-63 в зависимости от толщины панели или размера колонны. Диаметр шпилек указан в чертежах кронштейнов.

3.3. В зависимости от расположения вентилятора относительно стены или колонны и от положения кожуха приняты 3 типа установки вентиляторов:

Тип I

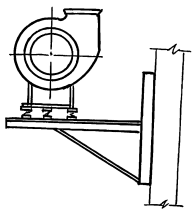

Тип II

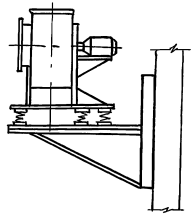

Тип III

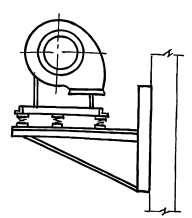

Тип I – для вентиляторов правого и левого вращения. Ось вала расположена параллельно стене (колонне).

Тип II – для вентиляторов правого и левого вращения. Ось вала расположена перпендикулярно стене (колонне).

Тип III – для вентиляторов правого и левого вращения с положением кожуха 180°. Ось вала расположена параллельно стене (колонне).

3.4 Кронштейны и закладные рамы свариваются ручной сваркой электродами Э-42А ГОСТ9467-75 сплошным швом. Размер катета не должен превышать толщины свариваемых элементов.

3.5 Антикоррозийное покрытие конструкций и средств крепления производится в соответствии с указаниями по сантехнической части проекта.

3.6 Разработка документации на установку закладных элементов в строительных изделиях и проверка прочности крепления кронштейнов в строительных конструкциях производится с учетом приведенных в таблице 2 данных и выполняется в строительной части проекта.

Таблица 2

Вентагрегат №	Констр. исп. по ГОСТ 5976-73	Частота вращения об/мин.	Виброизолятор Тип	Виброизолятор Количество	Динамическая нагрузка на один виброизолятор, Н.	Масса вентагрегата с виброизоляторами, кг.	Масса кронштейна
2,5	1	1400	Д038	5	0,5	26	см. N 1.494-43.1 см
		2800			0,24	37	"
3,15	1	1400	Д038	5	0,5	38	"
		2850			0,24	53	"
4	1	900	Д039	5	1,1	64	"
		1400			0,7	66	"
5	1	900	Д040	5	1,4	98	"
		1420			0,9	114	"
6,3	1	935	Д041	5	2,0	202	"
		1445			1,3	239	"

Инв. № подл. | Подп. и дата | Взам. инв. №

№ вент.	Тип уст-ки	Тип виброизол.	Марка кронштейна	Обозначение чертежа при установке: Схема 1 На кирпичной стене	Схема 2 На панельной стене	Схема 3 Наколонне вар. 1	Схема 4 Наколонне вар. 2	Масса кронштейна	Прим.
2,5	I	ДО-38	К1	1.494-43.1-1	—	—	—	17,0	
			К2	—	1.494-43.1-2	—	—	43,5	h=1200
								49,3	h=1800
			К3	—	—	1.494-43.1-3	—	19,5	
			К4	—	—	—	1.494-43.1-4	38,8	
	II		К5	1.494-43.1-5	—	—	—	17,0	
			К6	—	1.494-43.1-6	—	—	36,8	h=1200
								42,6	h=1800
			К7	—	—	1.494-43.1-7	—	18,4	
			К8	—	—	—	1.494-43.1-8	39,5	
	III		К9	1.494-43.1-9	—	—	—	17,0	
			К10	—	1.494-43.1-10	—	—	39,2	h=1200
								45,0	h=1800
			К11	—	—	1.494-43.1-11	—	19.0	
			К12	—	—	—	1.494-43.1-12	39,3	
3,15	I	ДО-38	К13	1.494-43.1-13	—	—	—	20,0	
			К14	—	1.494-43.1-14	—	—	46,7	h=1200
								52,5	h=1800
			К15	—	—	1.494-43.1-15	—	21.2	
			К16	—	—	—	1.494-43.1-16	41.6	
	II		К17	1.494-43.1-17	—	—	—	19.0	
			К18	—	1.494-43.1-18	—	—	42,0	h=1200
								47,8	h=1800
			К19	—	—	1.494-43.1-19	—	20,5	
			К20	—	—	—	1.494-43.1-20	42,2	

№ вент.	Тип уст-ки	Тип виброизол.	Марка кронштейна	Обозначение чертежа при установке: Схема 1 На кирпичной стене	Схема 2 На панельной стене	Схема 3 Наколонне вар. 1	Схема 4 Наколонне вар. 2	Масса кронштейна	Прим.
3,15	III	ДО-38	К21	1.494-43.1-21	—	—	—	19.4	
			К22	—	1.494-43.1-22	—	—	44.4	h=1200
								50,2	h=1800
			К23	—	—	1.494-43.1-23	—	21.0	
			К24	—	—	—	1.494-43.1-24	39.9	
4	I	ДО-39	К25	1.494-43.1-25	—	—	—	22,6	
			К26	—	1.494-43.1-26	—	—	53.6	h=1200
								59.4	h=1800
			К27	—	—	1.494-43.1-27	—	24,0	
			К28	—	—	—	1.494-43.1-28	44,3	
	II		К29	1.494-43.1-29	—	—	—	21.2	
			К30	—	1.494-43.1-30	—	—	43.6	h=1200
								49,4	h=1800
			К31	—	—	1.494-43.1-31	—	22,6	
			К32	—	—	—	1.494-43.1-32	45,8	
	III		К33	1.494-43.1-33	—	—	—	22,1	
			К34	—	1.494-43.1-34	—	—	47,1	h=1200
								53,0	h=1800
			К35	—	—	1.494-43.1-35	—	23,4	
			К36	—	—	—	1.494-43.1-36	43,6	

Н. контр.	Алибрас		1.494-43.1-СМ
Нач. отд.	Григорьянц		Ключ подбора кронштейнов
Нач. гр.	Севрюков		Стадия Р; Лист 1; Листов 2
Вед. инж.	Извекова		Харьковский Сантехпроект
Вед. инж.	Гончаренко		

№ вент	Тип уст-ки	Тип виброизолятора	Марка кронштейна	Обозначение чертежа при установке: Схема 1 На кирпичной стене	Схема 2 На панельной стене	Схема 3 На колонне вар. 1	Схема 4 На колонне вар. 2	Масса кронш.	Прим.
5	I	ДО-40	К37	1.494-43.1-37	—	—	—	23,0	
			К38	—	1.494-43.1-38	—	—	49,8	h=1200
								55,6	h=1800
			К39	—	—	1.494-43.1-39	—	24,5	
			К40	—	—	—	1.494-43.1-40	63,3	
	II		К41	1.494-43.1-41	—	—	—	22,7	
			К42	—	1.494-43.1-42	—	—	46,4	h=1200
								62,2	h=1800
			К43	—	—	1.494-43.1-43	—	24,1	
			К44	—	—	—	1.494-43.1-44	64,0	
	III		К45	1.494-43.1-45	—	—	—	24,2	
			К46	—	1.494-43.1-46	—	—	51,0	h=1200
								56,8	h=1800
			К47	—	—	1.494-43.1-47	—	25,6	
			К48	—	—	—	1.494-43.1-48	51,6	
6,3	I	ДО 40	К49	1.494-43.1-49	—	—	—	25,0	
			К50					26,5	
		ДО 40	К51	—	1.494-43.1-50	—	—	53,9	h=1200
								59,7	h=1800
		ДО 41	К52					55,5	h=120
								61,3	h=1800
		ДО 40	К53	—	—	1.494-43.1-51	—	26,3	
		ДО 41	К54					27,9	
		ДО 40	К55	—	—	—	1.494-43.1-52	66,5	
		ДО 41	К56					68,1	

Продолжение

№ вент	Тип уст-ки	Тип виброизолятора	Марка кронштейна	Обозначение чертежа при установке: Схема 1 На кирпичной стене	Схема 2 На панельной стене	Схема 3 На колонне вар. 1	Схема 4 На колонне вар. 2	Масса кронш.	Прим.
6,3	II	ДО 40	К57	1.494-43.1-53	—	—	—	26,2	
		ДО 41	К58					27,6	
		ДО 40	К59	—	1.494-43.1-54	—	—	49,7	h=1800
								55,5	h=1800
		ДО 41	К60					51,4	h=1200
								57,2	h=1800
	III	ДО 40	К61	—	—	1.494-43.1-55	—	27,7	
		ДО 41	К62					29,1	
		ДО 40	К63	—	—	—	1.494-43.1-56	69,2	
		ДО 41	К64					70,6	
		ДО 40	К65	1.494-43.1-57	—	—	—	26,5	
		ДО 41	К66					28,0	
		ДО 40	К67	—	1.494-43.1-58	—	—	53,4	h=1200
								59,2	h=1800
		ДО 41	К68					57,2	h=1200
								63,0	h=1800
		ДО 40	К69	—	—	1.494-43.1-59	—	27,5	
		ДО 41	К70					29,4	
		ДО 40	К71	—	—	—	1.494-43.1-60	68,2	
		ДО 41	К72					69,7	

Серия 1.494-43 Выпуск 1

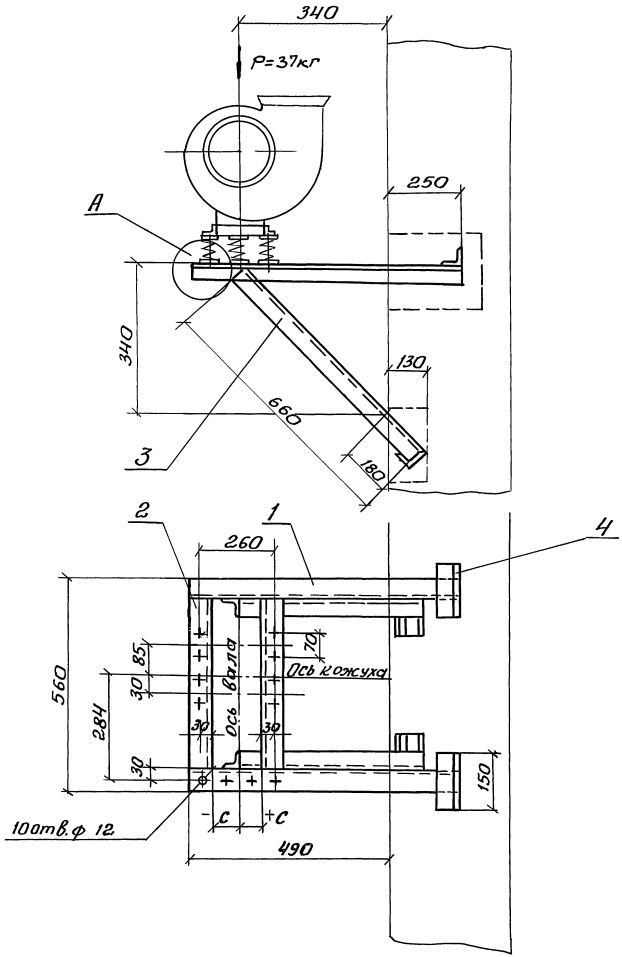

Марка	Тип вибро-изолятора	Тип электро-двигателя	-C (+C) мм					
			Левое вращение			Правое вращение		
			положение кожуха					
			0°;45°;315°	135°	90°;270°	0°;45°;315°	135°	90°;270°
К-1	ДО38	4АА50	-50	+50	0	+50	-50	0
		4АА56						
		4АА63						
		4А71						

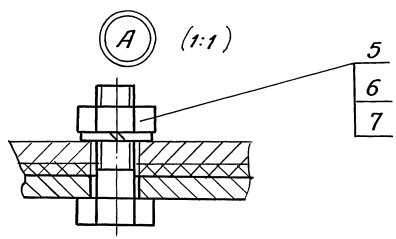

Спецификацию см. лист.2

Н.контр.	Амбрас			1.494-43.1-1			
Нач.отд.	Григорьянц			Кронштейн К-1 для установки вентилятора В-Ц4-75-2,5 на кирпичной стене тип I	Стадия	Масса	Масштаб
Нач.гр.	Севрюков				Р	17,0	1:10
Вед.инж.	Извекова				Лист1	Листов2	
Вед.инж.	Ганчаренко				Харьковский Сантехпроект		

Взам.инв.№ | Подп. и дата | Инв.№подл.

25207 11

Копировал: Надтоний

Формат А3

Серия 1.494-43 Выпуск 1

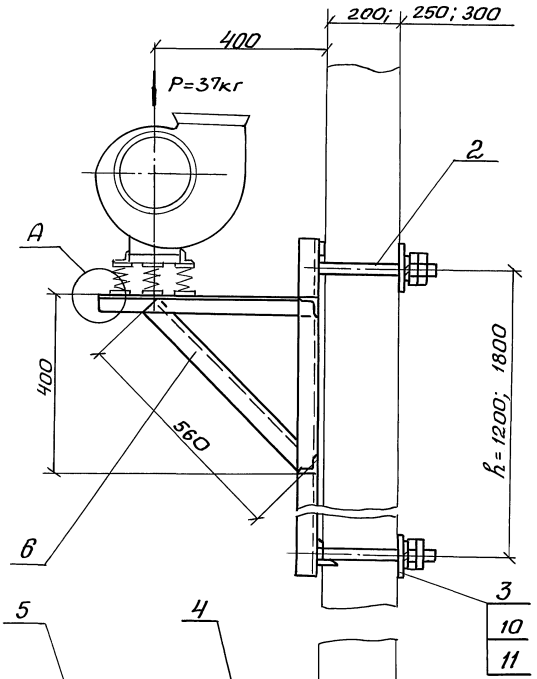

Марка	Тип виброизолятора	Тип электродвигателя	-С (+С) мм						h=1200	h=1800
			Левое вращение			Правое вращение				
			Положение кожуха							
			0°; 45°; 315°	135°	90°; 270°	0°; 45°; 315°	135°	90°; 270°		
К-2	ДО38	4АА 50	-50	+50	0	+50	-50	0	43,5	49,3
		4АА 56								
		4АА 63								
		4А 71								

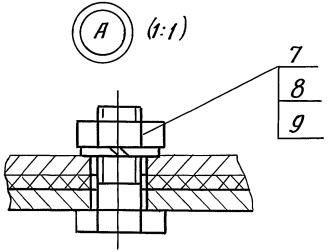

Деталь поз.3 (1:5)

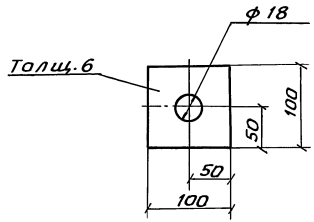

Спецификацию см. лист 2

Н.контр.	Амбрас		
Нач.отд.	Григорьянц		
Нач.гр.	Севрюков		
Вед.инж.	Извекова		
Вед.инж.	Ганчаренко		

1.494-43.1-2

Кронштейн К-2 для установки вентилятора В-Ц4-75-2,5 на панельной стене. Тип I

Стадия	Масса	Масштаб
Р	—	1:10
Лист 1	Листов 2	

Харьковский Сантехпроект

Инв.№ подл. | Подп. и дата | Взам. инв.№

25207 12

Копировал: Надточий Формат А3

Серия 1.494-43 Выпуск 1

Поз.	Наименование	Кол.	Обозначение документа	Примечание
1	Уголок Б-50×50×5 ГОСТ 8509-86			
	Ст3 ГОСТ 535-88			
	ℓ= 740; 2,79кг	2	без черт.	
2	Уголок Б-50×50×5 ГОСТ 8509-86			
	Ст3 ГОСТ 535-88			
	ℓ= 460; 1,73кг	2	без черт.	
3	Уголок Б-50×50×5 ГОСТ 8509-86			
	Ст3 ГОСТ 535-88			
	ℓ=660; 2,49кг	2	без черт.	
4	Уголок Б-50×50×5 ГОСТ 8509-86			
	Ст3 ГОСТ 535-88			
	ℓ= 150; 0,56кг	2	без черт.	
5	Болт М10×40.58	10	ГОСТ 7798-70	
6	Гайка М10.5	10	ГОСТ 5915-70	
7	Шайба 10.65 Г	10	ГОСТ 6402-70	

Взам. инв. №
Подп. и дата
Инв. № подл.

1.494-43.1-1 Лист 2

Копировал Формат А4

Поз.	Наименование	Кол	Обозначение документа	Примечание
1	Рама закладная	1	1.494-43.1-61	
	Рама закладная	1	1.494-43.1-62	
2	Шпилька	4	1.494-43.1-63	
3	Лист 6 ГОСТ 19903-74			
	Ст3 ГОСТ 14637-89			
	100×100 0,45кг	4	без черт	
4	Уголок Б-50×50×5 ГОСТ 8509-86			
	Ст3 ГОСТ 535-88			
	ℓ= 540; 2,03кг	2	без черт	
5	Уголок 50×50×5 ГОСТ 8509-86			
	Ст3 ГОСТ 535-88			
	ℓ= 488; 1,84кг	2	без черт.	
6	Уголок 50×50×5 ГОСТ 8509-86			
	Ст. 3 ГОСТ 535-88			
	ℓ= 560; 2,11кг	2	без черт.	
7	Болт М10×40,52	10	ГОСТ 7798-70	
8	Гайка М10,5	10	ГОСТ 5915-70	
9	Шайба 10,65Г	10	ГОСТ 6402-70	
10	Гайка М16.5	16	ГОСТ 5915-70	
11	Шайба 16,65Г	8	ГОСТ 6402-70	

Взам. инв. №
Подп. и дата
Инв. № подл.

1.494-43.1-2 Лист 2

25207 13

Копировал Надтачий Формат А4

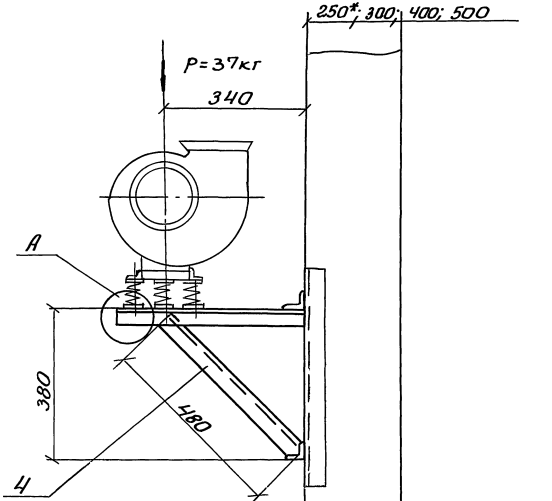

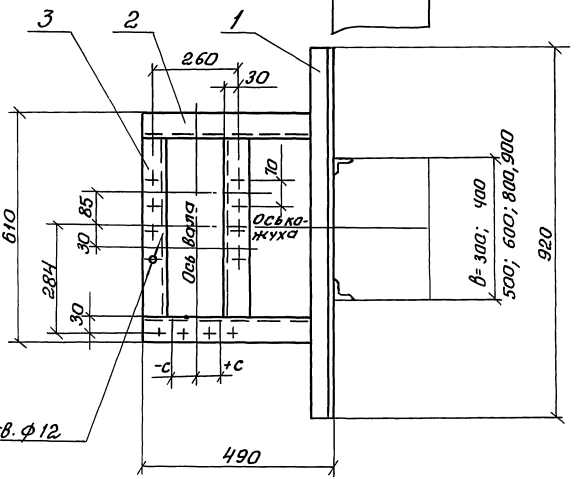

Марка	Тип вибро-изолятора	Тип электро-двигателя	-С(+С) мм					
			Левое вращение			Правое вращение		
			Положение кожуха					
			0°; 45°; 315°	135°	90°; 270°	0°; 45°; 315°	135°	90°; 270
К-3	ДО38	4АА50	-50	+50	0	+50	-50	0
		4АА56						
		4АА63						
		4А71						

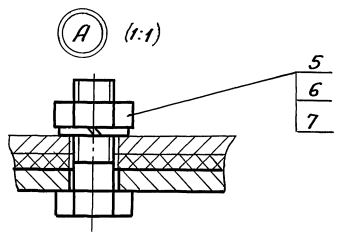

1.* Двухветвевая колонна.

2. Спецификацию см. лист 2

Н.контр.	Амбрас		
Нач.отд.	Григорьянц		
Нач.гр.	Севрюков		
Вед.инж	Извекова		
Вед.инж	Ганчаренко		

1.494.43.1-3

Кронштейн К-3 для установки вентилятора В-Ц4-75-2,5 на колонне, тип I, вариант 1.

Стадия	Масса	Масшт
Р	19,5	1:10
Лист 1	Листов 2	

Харьковский Сантехпроект

25207 14

Взам. инв.№ | Подп. и дата | Инв.№ подл.

Серия 1.494-43 Выпуск 1

Марка	Тип виброизолятора	Тип электродвигателя	Г мм при в 300	400	500	600	800	900	-С (+С) мм Левое вращение Положение кожуха 0°;45°;315°	135°	90°;270°	Правое вращение Положение кожуха 0°;45°;315°	135°	90°;270°
К-4	4038	4АА 50	370	470	570	670	870	970	-50	+50	0	+50	-50	0
		4АА 56												
		4АА 63												
		4А 71												

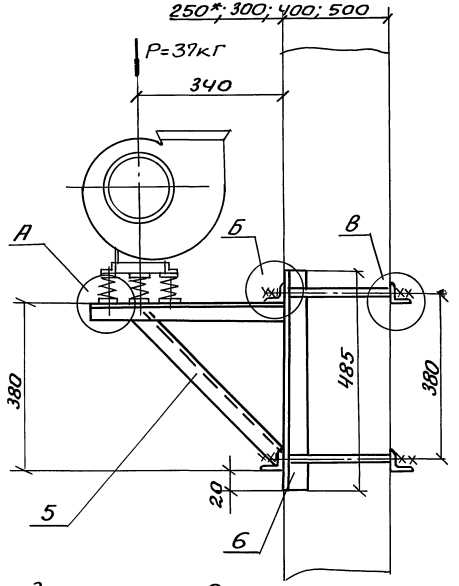

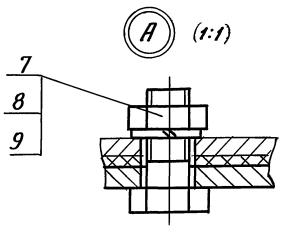

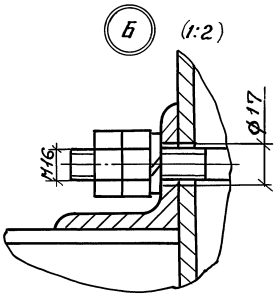

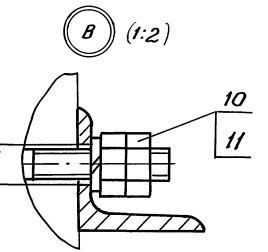

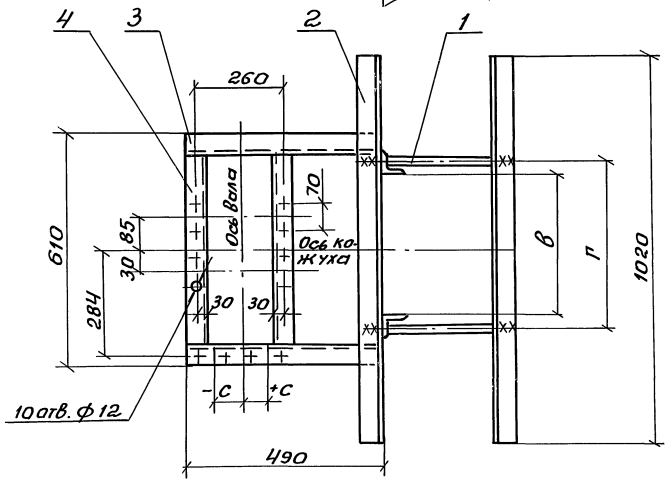

1.* Двухветвевая колонна

2. Спецификацию см. лист 2

Н.контр.	Амбрас		
Нач. отд.	Григорьянц		
Нач. гр.	Севрюков		
Вед. инж.	Извекова		
Вед. инж.	Ганчаренко		

1.494-43.1-4

Кронштейн К-4 для установки вентилятора В-Ц4-75-2,5Но4 колонне, Тип 1, Вариант 2

Стадия	Масса	Масшт
Р	38,8	1:10
Лист 1	Листов 2	

Харьковский Сантехпроект

Инв. № подл. | Подп. и дата | Взам. инв. №

25207 15

Копировал Надточий

Формат А3

Серия 1.494-43 Выпуск 1

Поз.	Наименование	кол.	Обозначение документа	Примечание
1	Уголок Б-50×50×5 ГОСТ 8509-86			
	Ст3 ГОСТ 535-88			
	ℓ=920; 3,4 кг	2	без черт.	
2	Уголок Б-50×50×5 ГОСТ 8509-86			
	Ст3 ГОСТ 535-88			
	ℓ=490; 1,88 кг	2	без черт.	
3	Уголок Б-50×50×5 ГОСТ 8509-86			
	Ст3 ГОСТ 535-88			
	ℓ=510; 1,9 кг	2	без черт.	
4	Уголок Б-50×50×5 ГОСТ 8509-86			
	Ст3 ГОСТ 535-88			
	ℓ=480; 1,8 кг	2	без черт.	
5	Болт М10×40.58	10	ГОСТ 7798-70	
6	Гайка М10.5	10	ГОСТ 5915-70	
7	Шайба 10.65Г	10	ГОСТ 6402-70	

Инв. № подл. | Подп. и дата | Взам. инв. №

1.494-43.1-3 Лист 2

Копировал Формат А4

Поз	Наименование	Кол.	Обозначение документа	Примечание
1	Шпилька	4	1.494-43.1-63	
2	Уголок Б-63×63×5 ГОСТ 8509-86			
	Ст3 ГОСТ 535-88			
	ℓ=1020; 4,9 кг	4	без черт.	
3	Уголок Б-50×50×5 ГОСТ 8509-86			
	Ст3 ГОСТ 535-88			
	ℓ=500; 1,88 кг	2	без черт.	
4	Уголок Б-50×50×5 ГОСТ 8509-86			
	Ст.3 ГОСТ 535-88			
	ℓ=510; 1,9 кг	2	без черт.	
5	Уголок Б-50×50×5 ГОСТ 8509-86			
	Ст.3 ГОСТ 5.35-88			
	ℓ=480; 1,8 кг	2	без черт.	
6	Уголок Б-63×63,5 ГОСТ 8509-86			
	Ст 3 ГОСТ 535-88			
	ℓ=430; 2,06 кг	2	без черт	
7	Болт М10×40.58	10	ГОСТ 7798-70	
8	Гайка М10.5	10	ГОСТ 5915-70	
9	Шайба 10,65Г	10	ГОСТ 6402-70	
10	Гайка М16.5	16	ГОСТ 5915-70	
11	Шайба 16,65Г	8	ГОСТ 6402-70	

Инв. № подл. | Подп. и дата | Взам. инв. №

1.494-43.1-4 Лист 2

25207 16

Серия 1.494-43 Выпуск 1

Марка	Тип виброизолятора	Тип электродвигателя	−C (+C) мм					
			Левое вращение			Правое вращение		
			Положение кожуха					
			0°; 45°; 315°	135°	90°; 270°	0°; 45°; 315°	135°	90°; 270°
К-5	ДО38	ЦАА 50 ЦАА 56 ЦАА63 ЦА 71	−50	+50	0	+50	−50	0

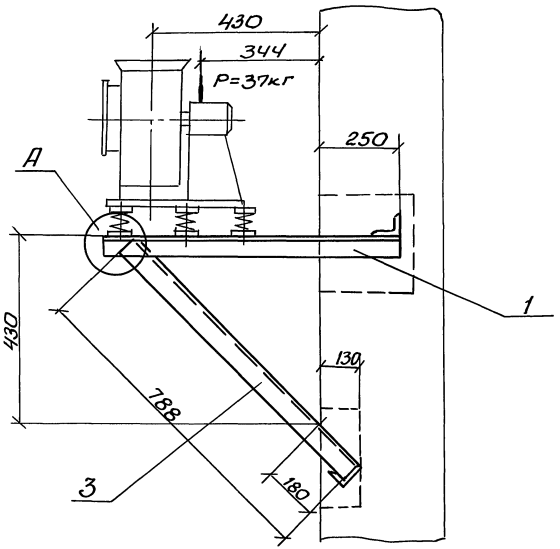

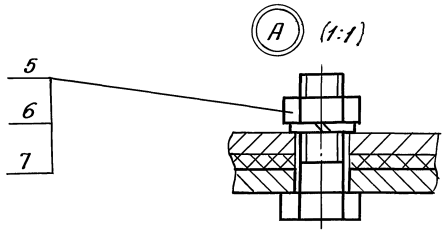

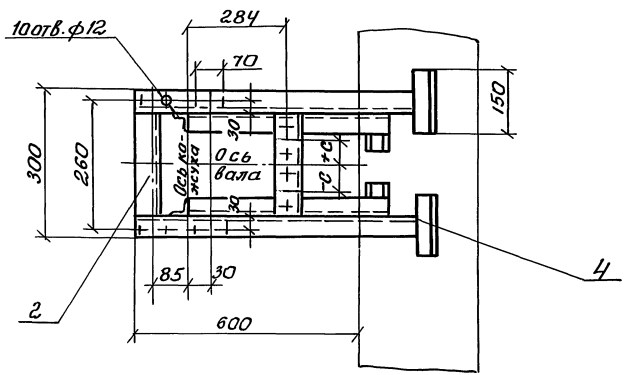

Спецификацию см. лист 2

Н. контр.	Амбрас		
Нач. отд.	Григорьянц		
Нач. гр.	Севрюков		
Вед. инж.	Извекова		
Вед. инж.	Гончаренко		

1.494-43.1-5

Кронштейн К-5 для установки вентилятора В-Ц4-75-2,5 на кирпичной стене, Тип II

Стадия	Масса	Масштаб
Р	17,0	1:10
Лист 1	Листов 2	

Харьковский Сантехпроект

Взам. инв. № | Подп. и дата | Инв. № подл.

25207 17

Формат А3

Серия 1.494-43 Выпуск 1

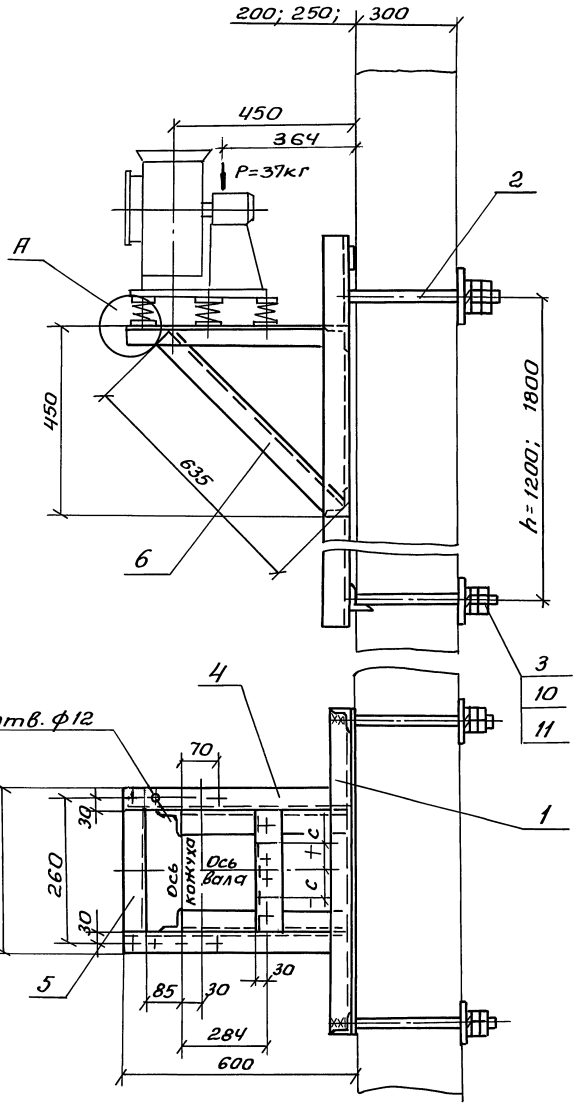

Марка	Тип вибро-изолятора	Тип электро-двигателя	-С (+С) мм: Левое вращение, Положение кожуха 0°; 45°; 315°	Левое вращение, 135°	Левое вращение, 90°; 270°	Правое вращение, 0°; 45°; 315°	Правое вращение, 135°	Правое вращение, 90°; 270°	Масса, кг: h=1200	Масса, кг: h=1800
К-6	Д038	4АА 50	-50	+50	0	+50	-50	0	36,8	42,6
		4АА 56								
		4АА 63								
		4А 71								

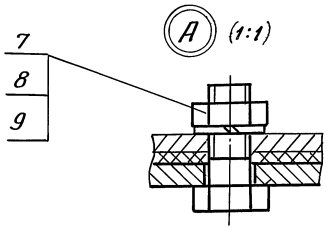

Деталь поз.3 (1:5)

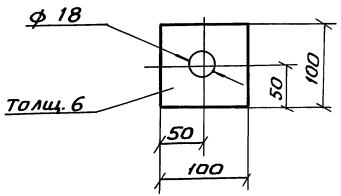

Спецификацию см. лист 2.

Н.контр.	Амбрас	
Нач.отд.	Григорьянц	
Нач.гр.	Севрюков	
Вед.инж.	Извекова	
Вед.инж.	Гончаренко	

1.494-43.1-6

Кронштейн К-6 для установки вентилятора В-Ц4-75-2,5 на панельной стене, тип II

Стадия	Масса	Масштаб
Р	-	1:10

Лист 1 | Листов 2

Харьковский Сантехпроект

Инв.№ подл. | Подп. и дата | Взам. инв.№

Копировал Надточий

Формат А3

Серия 1.494-43 Выпуск 1

поз.	Наименование	кол	Обозначение документа	Примечание
1	Уголок Б-50×50×5 ГОСТ 8509-86			
	Ст 3 ГОСТ 535-88			
	ℓ = 850; 3,21 кг	2	без черт.	
2	Уголок Б-50×50×5 ГОСТ 8509-86			
	Ст3 ГОСТ 535-88			
	ℓ = 200; 0,75 кг	2	без черт.	
3	Уголок Б-50×50×5 ГОСТ 8509-86			
	Ст3 ГОСТ 535-88			
	ℓ = 788; 3,0 кг	2	без черт.	
4	Уголок Б-50×50×5 ГОСТ 8509-88			
	Ст3 ГОСТ 535-88			
	ℓ = 150 0,56 кг	4	без черт.	
5	Болт М 10×40.58	10	ГОСТ 7798-70	
6	Гайка М10,5	10	ГОСТ 5915-70	
7	Шайба 10,65Г	10	ГОСТ 6402-70	

Инв. № подл. | Подп. и дата | Взам. инв. №

1.494-43.1-5 Лист 2

Копировал Формат А4

Поз.	Наименование	кол.	Обозначение документа	Примечание
1	Рама закладная	1	1.494-43.1-61	
	Рама закладная	1	1.494-43.1-62	
2	Шпилька	4	1.494-43.1-63	по проекту с м.ТО
3	Лист 6 ГОСТ 19903-74			
	Ст3 ГОСТ 14637-89			
	100×100; 0,45кг	4	без черт.	
4	Уголок Б-50×50×5 ГОСТ 8509-86			
	Ст3 ГОСТ 535-88			
	ℓ = 590; 2,22 кг	2	без черт.	
5	Уголок Б-50×50×5 ГОСТ 8509-86			
	Ст3 ГОСТ 535-88			
	ℓ = 200; 0,75 кг	2	без черт.	
6	Уголок Б50×50×5 ГОСТ 8509-86			
	Ст3 ГОСТ 535-88			
	ℓ = 635; 2,4 кг	2	без черт.	
7	Болт М10×40,58	10	ГОСТ 7798-70	
8	Гайка М10,5	10	ГОСТ 5915-70	
9	Шайба 10,65Г	10	ГОСТ 6402-70	
10	Гайка М16,5	16	ГОСТ 5915-70	
11	Шайба 16,65Г	8	ГОСТ 6402-70	

Инв. № подл. | Подп. и дата | Взам. инв. №

1.494-43.1-6 Лист 2

25207 19

Копировал Формат А4

Серия 1.494-43 Выпуск 1

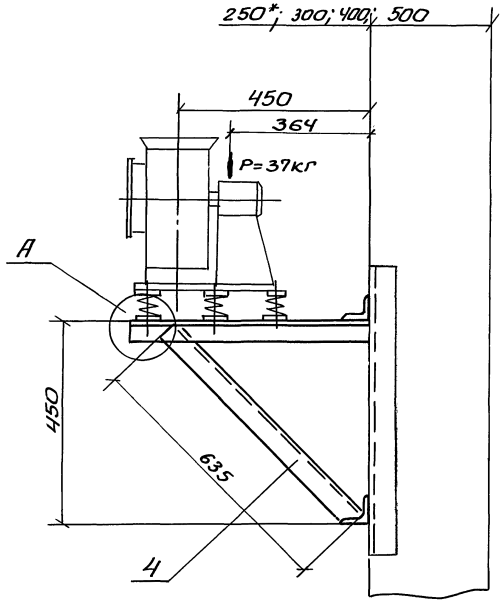

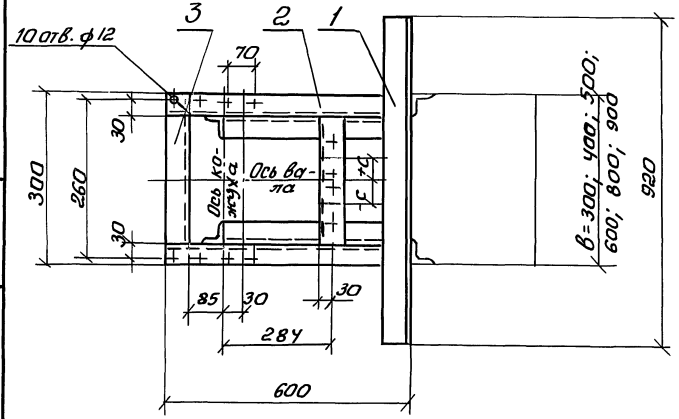

Марка	Тип вибро-изолятора	Тип электро-двигателя	−C (+C) мм: Левое вращение, Положение кожуха 0°, 45°, 315°	Левое вращение, 135°	Левое вращение, 90°, 270°	Правое вращение, 0°, 45°, 315°	Правое вращение, 135°	Правое вращение, 90°, 270°
К-7	ДО38	4АА 50	−50	+50	0	+50	−50	0
		4АА 56						
		4АА 63						
		4А 71						

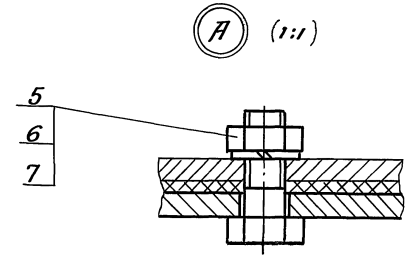

1* Двухветвевая колонна.

2. Спецификацию см. лист 2.

Н. контр.	Амбрас		
Нач. отд.	Григорьянц		
Нач. гр.	Севрюков		
Вед. инж.	Извекова		
Вед. инж.	Гончаренко		

1.494-43.1-7

Кронштейн К-7 для установки вентилятора В-Ц4-75-2,5 на колонне, тип 1. Вариант 1

Стадия	Масса	Масштаб
Р	18,4	1:10
Лист 1	Листов 2	

Харьковский Сантехпроект

25207 20

Взам. инв. № | Подп. и дата | Инв. № подл.

Серия 1.494-43 Выпуск 1

Марка	Тип вибро-изолятора	Тип электро-двигателя	Г мм при В: 300	400	500	600	800	900	-С (+С) мм Левое вращение, положение кожуха 0°; 45°; 315°	135°	90°; 270°	Правое вращение, положение кожуха 0°; 45°; 315°	135°	90°; 270°
К-8	АО 38	ЧАА 50	370	470	570	670	870	970	-50	+50	0	+50	-50	0
		ЧАА 56												
		ЧАА 63												
		ЧА 71												

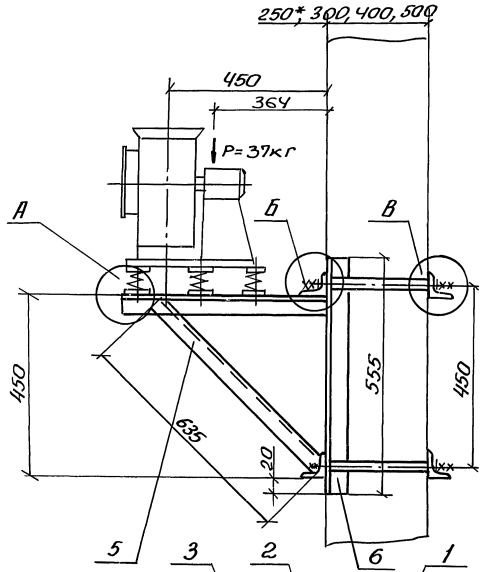

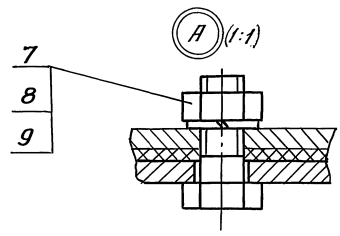

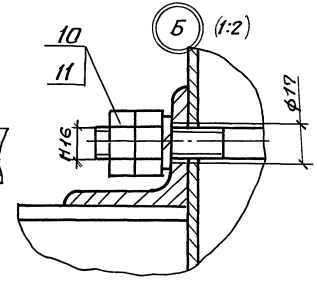

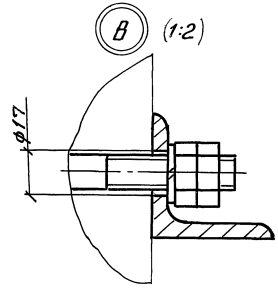

1* Двухветвевая колонна.

2. Спецификацию см. лист 2.

Н.контр.	Атарас		
Нач.отд.	Григорьянц		
Нач.гр.	Севрюков		
Вед.инж.	Узбекова		
Вед.инж.	Гончаренко		

1.494-43.1-8

Кронштейн К-8 для установки вентилятора В-Ц4-75-2,5 на колонне, тип II, вариант 2

Стадия	Масса	Масштаб
Р	39,5	1:10
Лист	Листов 2	

Харьковский Сантехпроект

Инв.№ подл. | Подп. и дата | Взам. инв.№

Поз.	Наименование	Кол.	Обозначение документа	Примечание
1	Уголок Б-50×50×5 ГОСТ 8509-86			
	Ст3 ГОСТ 535-88			
	ℓ=920; 3,4 кг	2	без черт	
2	Уголок Б-50×50×5 ГОСТ 8509-86			
	Ст3 ГОСТ 535-88			
	ℓ=600; 2,27 кг	2	без черт	
3	Уголок Б-50×50×5 ГОСТ 8509-86			
	Ст3 ГОСТ 535-88			
	ℓ=200; 0,75 кг	2	без черт	
4	Уголок Б-50×50×5 ГОСТ 8509-86			
	Ст3 ГОСТ 535-88			
	ℓ=635; 2,48 кг	2	без черт	
5	Болт М10×40.58	10	ГОСТ 7798-70	
6	Гайка М10,5	10	ГОСТ 5915-70	
7	Шайба 10,65Г	10	ГОСТ 6402-70	

Инв. № подл. | Подп. и дата | Взам. инв. №

1.494-43.1-7

Лист 2

Копировал Формат А4

Поз.	Наименование	Кол.	Обозначение документа	Примечание
1	Шпилька	4	1.494-43.1-63	по проекту ст то
2	Уголок Б 63×63×5 ГОСТ 8509-86			
	Ст3 ГОСТ 535-88			
	ℓ=1020; 4,9 кг	4	без черт.	
3	Уголок Б-50×50×5 ГОСТ 8509-86			
	Ст3 ГОСТ 535-88			
	ℓ=600; 2,27 кг	2	без черт.	
4	Уголок Б-50×50×5 ГОСТ 8509-86			
	Ст3 ГОСТ 535-88			
	ℓ=200; 0,75кг	2	без черт.	
5	Уголок Б 50×50×5 ГОСТ 8509-86			
	Ст3 ГОСТ 535-88			
	ℓ=635; 2,48кг	2	без черт.	
6	Уголок Б 63×63×5 ГОСТ 8509-86			
	Ст3 ГОСТ 535-88			
	ℓ=555; 2,7кг	2	без черт.	
7	Болт М10×40,58	10	ГОСТ 7798-70	
8	Гайка М10,5	10	ГОСТ 5915-70	
9	Шайба 10,65Г	10	ГОСТ 6402-70	
10	Гайка М16,5	16	ГОСТ 5915-70	
11	Шайба 16,65Г	8	ГОСТ 6402-70	

Инв. № подл. | Подп. и дата | Взам. инв. №

1.494-43.1-8

Лист 2

25207 22

Копировал Надточий Формат А4

Серия 1.494-43 Выпуск 1

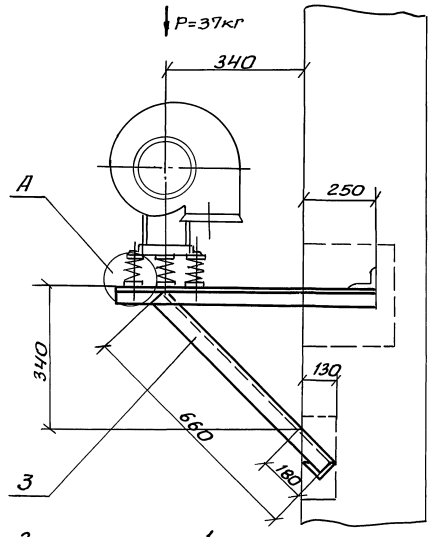

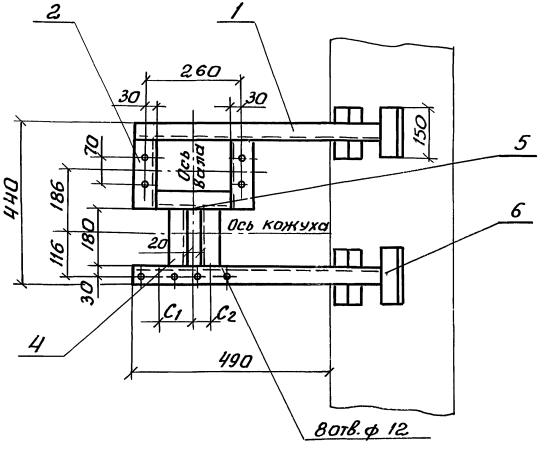

Марка	Тип вибро-изолятора	Тип электро-двигателя	C_1 мм		C_2 мм	
			Левое вращение	Правое вращение	Левое вращение	Правое вращение
			Положение кожуха			
			180°		180°	
К-9	ДО 38	4АА50 4АА56 4АА63 4А71	80	40	40	80

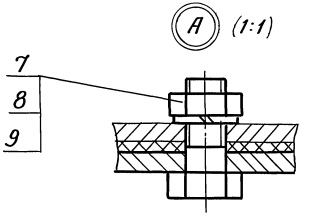

Спецификацию см. лист 2

Н.контр.	Атбрас	
Нач.отд.	Григорьянц	
Нач.гр.	Севрюков	
Вед.инж.	Извекова	
Вед.инж.	Гончаренко	

1.494-43.1-9

Кронштейн К-9 для установки вентилятора В-Ц4-75-2,5 на кирпичной стене Тип III

Стадия	Масса	Масштаб
Р	17,0	1:10
Лист 1	Листов 2	

Харьковский Сантехпроект

Инв.№ подл. | Подп. и дата | Взам. инв.№

Формат А3

Серия 1.494-43 Выпуск 1

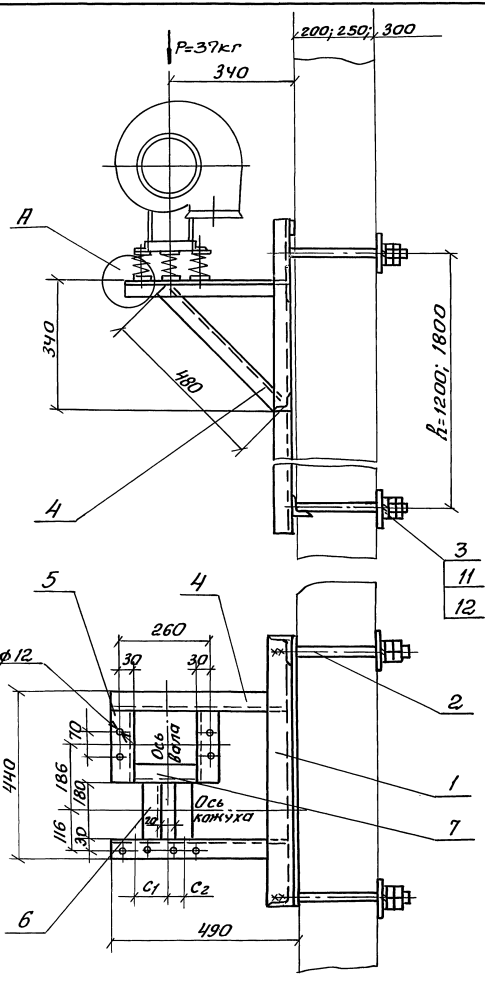

Марка	Тип виброизолятора	Тип электродвигателя	C_1 нн		C_2 нн		Масса, кг	
			левое вращение	правое вращение	левое вращение	правое вращение		
			Положение кожуха				h=1200	h=1800
			180°		180°			
К-10	ДОЗВ	ЧАА 50	80	40	40	80	39,2	45,0
		ЧАА 56						
		ЧАА 63						
		ЧА 71						

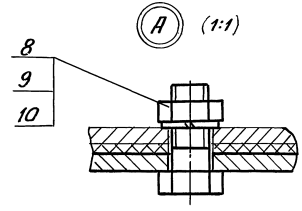

Деталь поз.3 (1:5)

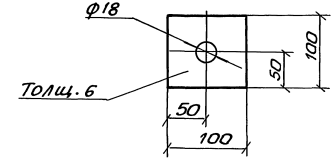

Спецификацию см. лист 2.

Н. контр.	Амбрас	
Нач. отд.	Григорьяна	
Нач. гр.	Севрюков	
Вед. инж.	Извекова	
Вед. инж.	Гончаренко	

1.494-43.1-10

Кронштейн К-10 для установки вентилятора В-Ц4-75-2,5 на панельной стене, Тип III

Стадия	Масса	Масшт.
Р	–	1:10
Лист	Листов 2	

Харьковский Сантехпроект

Инв. № подл. | Подп. и дата | Взам. инв. №

Серия 1.494-43 Выпуск 1

Поз.	Наименование	Кол.	Обозначение документа	Примечание
1	Уголок Б-50×50×5 ГОСТ 8509-86			
	В Ст3 ГОСТ 535-88			
	ℓ= 740; 2,8 кг	2	без черт.	
2	Уголок Б-50×50×5 ГОСТ 8509-86			
	В Ст3 ГОСТ 535-88			
	ℓ= 160; 0,6 кг	2	без черт.	
3	Уголок Б-50×50×5 ГОСТ 8509-86			
	В Ст3 ГОСТ 535-88			
	ℓ= 660; 2,5 кг	2	без черт.	
4	Уголок Б50×50×5 ГОСТ 8509-86			
	В Ст3 ГОСТ 535-88			
	ℓ=180; 0,7 кг	2	без черт.	
5	Уголок Б-50×50×5 ГОСТ 8509-86			
	В Ст3 ГОСТ 535-88			
	ℓ=200; 0,75 кг	1	без черт.	
6	Уголок Б-50×50×5 ГОСТ 8509-86			
	Ст3 ГОСТ 535-88			
	ℓ=150; 0,56 кг	4	без черт.	
7	Болт М 10×40,58	8	ГОСТ 7798-70	
8	Гайка М 10,5	8	ГОСТ 5915-70	
9	Шайба 10,65Г	8	ГОСТ 6402-70	

Инв. № подл. | Подп. и дата | Взам. инв. №

1.494-43.1-9 Лист 2

Поз.	Наименование	Кол.	Обозначение документа	Примечание
1	Рама закладная	1	1.494-43.1-61-02	для h=1200
	Рама закладная	1	1.494-43.1-62-02	для h=1800
2	Шпилька	4	1.494-43.1-63	по проекту см. ТО
3	Лист 6 ГОСТ 19903-74			
	Ст 3 ГОСТ 14637-89			
	100×100; 0,45кг	4	без черт.	
4	Уголок Б-50×50×5 ГОСТ 8509-86			
	Ст 3 ГОСТ 535-88			
	ℓ=480; 1,8 кг	4	без черт.	
5	Уголок Б-50×50×5 ГОСТ 8509-86			
	Ст. 3 ГОСТ 535-88			
	ℓ=160; 0,6 кг	2	без черт.	
6	Уголок Б-50×50×5 ГОСТ 8509-86			
	Ст.3 ГОСТ 535-88			
	ℓ=180; 0,68 кг	2	без черт.	
7	Уголок Б-50×50×5 ГОСТ 8509-86			
	Ст 3 ГОСТ 535-88			
	ℓ= 200; 0,75 кг	2	без черт.	
8	Болт М10×40,58	8	ГОСТ 7798-70	
9	Гайка М 10,5	8	ГОСТ 5915-70	
10	Шайба 10, 65Г	8	ГОСТ 6402-70	
11	Гайка М16,5	16	ГОСТ 5915-70	
12	Шайба 16.65Г	8	ГОСТ 6402-70	

Инв. № подл. | Подп. и дата | Взам. инв. №

1.494-43.1-10 Лист 2

Копировал Новочий Формат А4

Серия 1.494-43 Выпуск 1

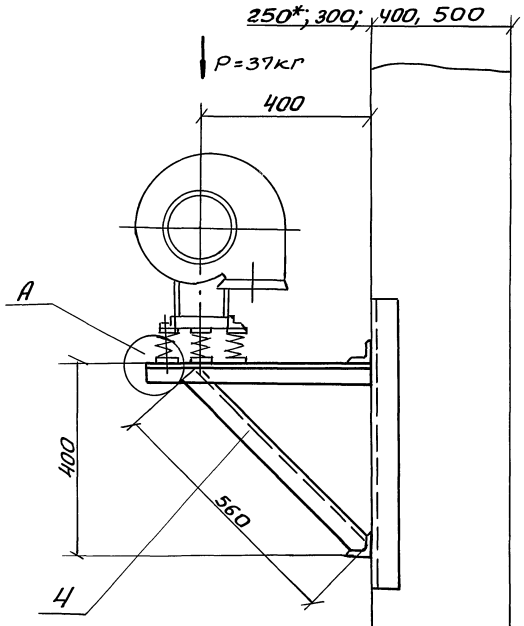

Марка	Тип вибро-изолятора	Тип электро-двигателя	C1 мм		C2 мм	
			левое вращение	правое вращение	левое вращение	правое вращение
			Положение кожуха			
			180°		180°	
К-11	Д 38	4АА 50	80	40	40	80
		4АА 56				
		4АА 63				
		4А71				

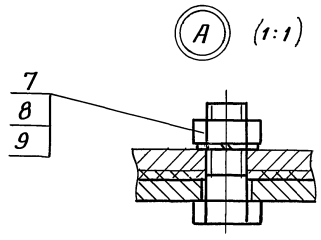

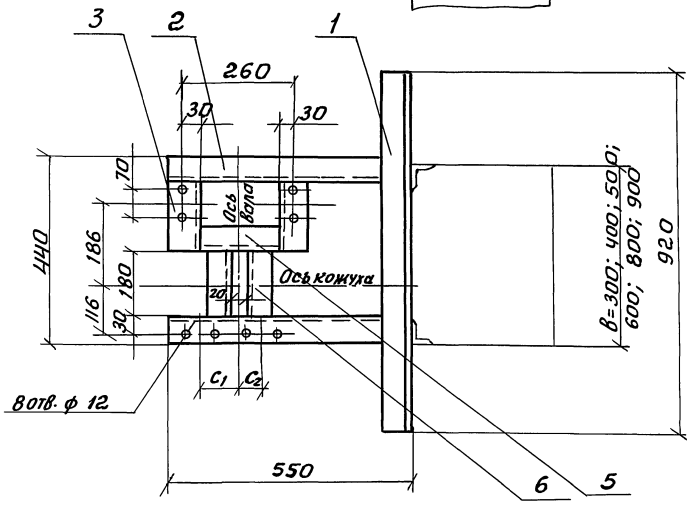

1.* Двухветвевая колонна.

2. Спецификацию см. лист 2.

Н. контр.	Амбрас	
Нач. отд.	Григорьянц	
Нач. гр.	Севрюков	
Вед. инж.	Извекова	
Вед. инж.	Гончаренко	

1.494-43.1-11

Кронштейн К-11 для установки вентилятора В-Ц Ч-75-2,5 на колонне тип Ш, Вариант 1

Стадия	Масса	Масштаб
Р	19,0	1:10
Лист 1	Листов 2	

Харьковский Сантехпроект

Инв. № подл. | Подп. и дата | Взам. инв. №

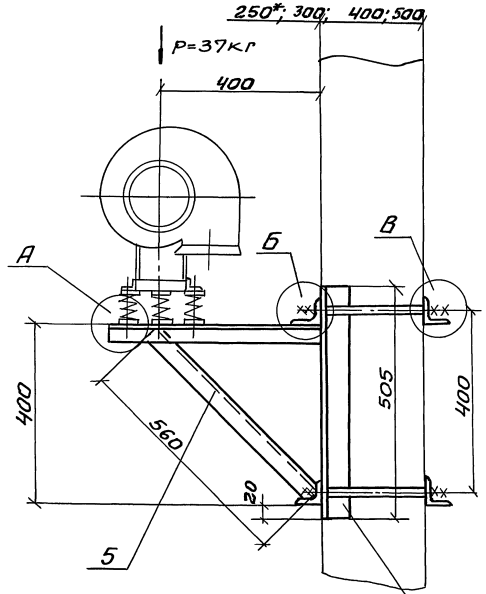

Марка	Тип вибро-изолятора	Тип электро-двигателя	Г мм при В 300	400	500	600	800	900	C_1 мм левое вращение	C_1 мм правое вращение	C_2 мм левое вращение	C_2 мм правое вращение
									положение кожуха 180°		180°	
К-12	ДО38	4АА50 4АА56 4АА63 4А71	370	470	570	670	870	970	80	40	40	80

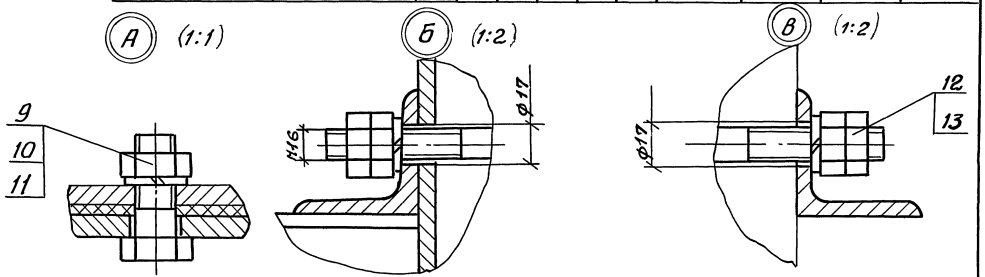

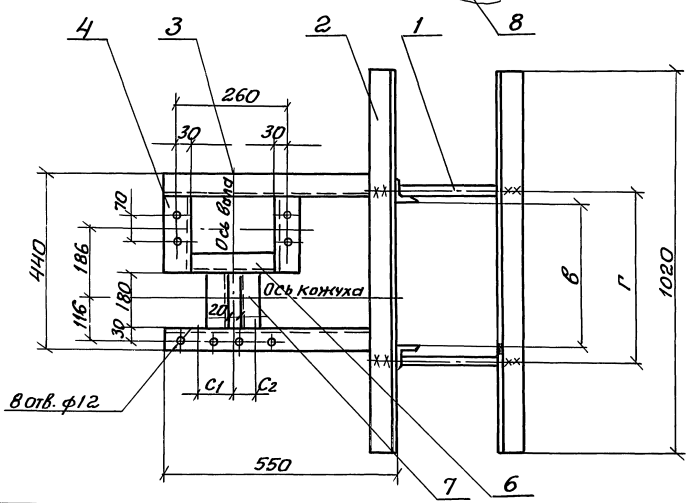

1.* Двухветвевая колонна.

2. Спецификацию см. лист 2.

Н. контр.	Амбрас	
Нач. отд.	Григорьянц	
Нач. гр.	Севрюков	
Вед. инж.	Извекова	
Вед. инж.	Ганчаренко	

1.494-43.1-12

Кронштейн К-12 для установки вентилятора В-Ц4-75-2,5 на колонне тип III, вариант 2

Стадия	Масса	Масшт.
Р	39,3	1:10
Лист 1	Листов 2	

Харьковский Сантехпроект

Инв. № подл. | Подп. и дата | Взам. инв. №

Серия 1.494-43 Выпуск 1

Поз.	Наименование	Кол.	Обозначение документа	Примечание
1	Уголок Б-50×50×5 ГОСТ 8509-86			
	Ст3 ГОСТ 535-88			
	ℓ= 920; 3,4 кг	2	без черт.	
2	Уголок Б-50×50×5 ГОСТ 8509-86			
	Ст3 ГОСТ 535-88			
	ℓ= 550; 2,07 кг	2	без черт.	
3	Уголок Б-50×50×5 ГОСТ 8509-86			
	Ст.3 ГОСТ 535-88			
	ℓ= 160; 0,6 кг	2	без черт.	
4	Уголок Б-50×50×5 ГОСТ 8509-86			
	Ст3 ГОСТ 535-88			
	ℓ=560; 2,1 кг	2	без черт.	
5	Уголок Б-50×50×5 ГОСТ 8509-86			
	Ст3 ГОСТ 535-88			
	ℓ= 200; 0,75 кг	1	без черт.	
6	Уголок Б-50×50×5 ГОСТ 8509-86			
	Ст3 ГОСТ 535-88			
	ℓ= 180; 0,7 кг	2	без черт.	
7	Болт М10×40.58	8	ГОСТ 7798-70	
8	Гайка М10.5	8	ГОСТ 5915-70	
9	Шайба 10.65Г	8	ГОСТ 6402-70	

Инв.№ подл. | Подп. и дата | Взам.инв.№

1.494-43.1-11

Лист 2

Копировал

Формат А4

Поз.	Наименование	Кол.	Обозначение документа	Примечание
1	Шпилька	4	1.494-43.1-63	по проекту см. ТО
2	Уголок Б-63×63×5 ГОСТ 8509-86			
	Ст3 ГОСТ 535-88			
	ℓ=1020; 4,9 кг	4	без черт.	
3	Уголок Б50×50×5 ГОСТ 8509-86			
	Ст3 ГОСТ 535-88			
	ℓ= 550; 2,1 кг	2	без черт.	
4	Уголок Б-50×50×5 ГОСТ 8509-86			
	Ст.3 ГОСТ 535-88			
	ℓ= 160; 0,6 кг	2	без черт	
5	Уголок Б-50×50×5 ГОСТ 8509-86			
	Ст3 ГОСТ 535-88			
	ℓ=560; 2,1 кг	2	без черт.	
6	Уголок Б-50×50×5 ГОСТ 8509-86			
	Ст3 ГОСТ 535-88			
	ℓ= 200; 0,75 кг	1	без черт	
7	Уголок Б-50×50×5 ГОСТ 8509-86			
	Ст3 ГОСТ 535-88			
	ℓ=180; 0,7 кг	2	без черт	
8	Уголок Б-63×63×5 ГОСТ 8509-86			
	Ст3 ГОСТ 535-86			
	ℓ=505; 2,45 кг	2	без черт.	
9	Болт М10×40, 58	8	ГОСТ 7798-70	
10	Гайка М10,5	8	ГОСТ 5915-70	
11	Шайба 10,65Г	8	ГОСТ 6402-70	
12	Гайка М16, 5	16	ГОСТ 5915-70	
13	Шайба 16. 65Г	8	ГОСТ 6402-70	

Инв.№ подл. | Подп. и дата | Взам.инв.№

1.494-43.1-12

Лист 2

25207 28

Копировал Набточий

Формат А4

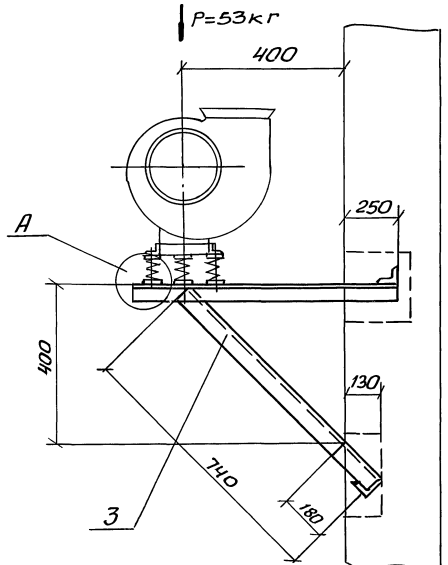

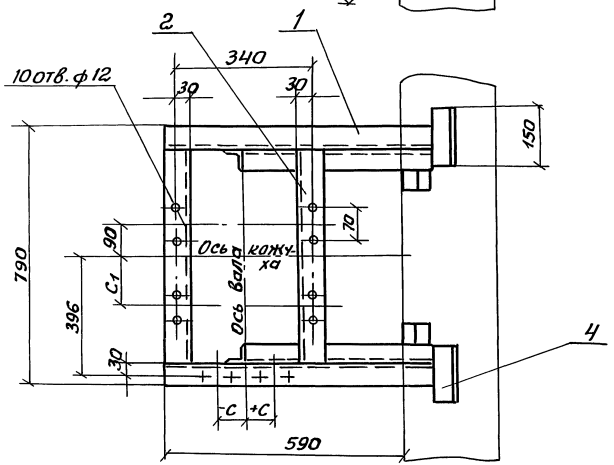

Марка	Тип виброизолятора	Тип электродвигателя	С1 мм	-С (+С) мм					
				Левое вращение			Правое вращение		
				положение кожуха					
				0°;45°;315°	135°	90°;270°	0°;45°;315°	135°	90°;270°
К-13	ДО 38	4АА56	92	-50	+50	0	+50	-50	0
		4АА63							
		4А71	192						
		4А80							

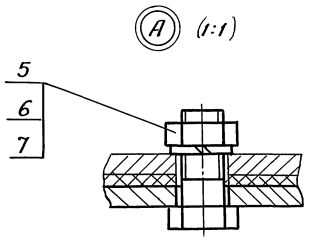

Спецификацию см. лист 2

Н.контр.	Амбрас	
Нач.отд.	Григорьянц	
Нач.гр.	Севрюков	
Вед.инж.	Узбекова	
Вед.инж.	Гончаренко	

1.494-43.1-13

Кронштейн К-13 для установки вентилятора В-Ц4-75-3,15 на кирпичной стене, тип I

Стадия	Масса	Масшт.
Р	20,0	1:10
Лист 1	Листов 2	

Харьковский Сантехпроект

Инв.№подл. | Подп. и дата | Взам.инв.№

Серия 1.494-43 Выпуск 1

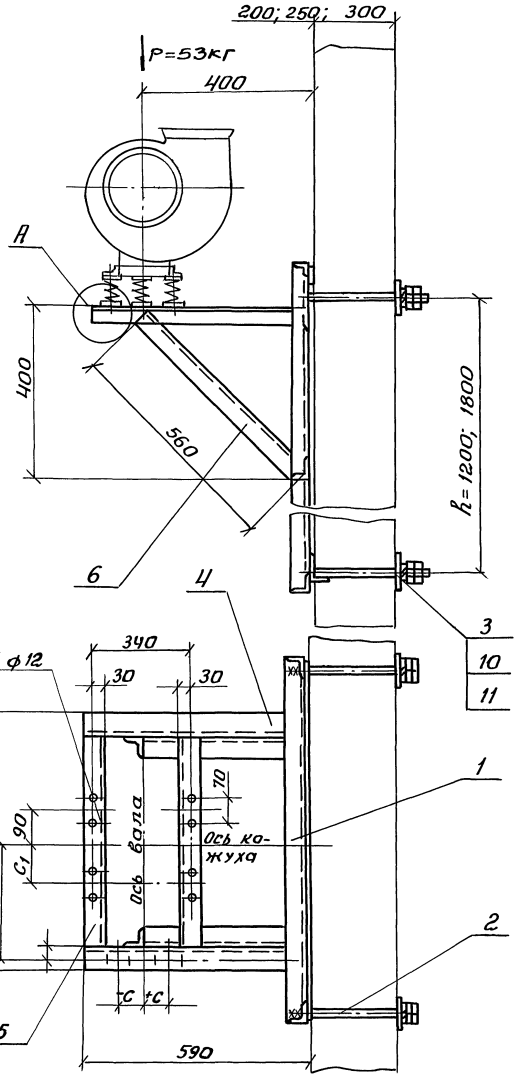

Марка	Тип виброизолятора	Тип электродвигателя	C_1, мм	−C (+C) мм: Левое вращение, Положение кожуха 0°;45°;315°	Левое вращение, 135°	Левое вращение, 90°;270°	Правое вращение, 0°;45°;315°	Правое вращение, 135°	Правое вращение, 90°;270°	Масса, кг: h=1200	Масса, кг: h=1800
К-14	ДО 38	4АА 56	92	−50	+50	0	+50	−50	0	46,7	52,5
		4АА 63									
		4А 71	192								
		4А 80									

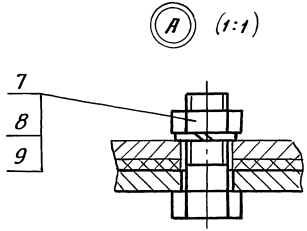

Деталь поз.3 (1:5)

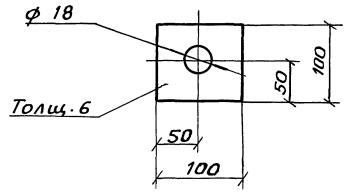

Спецификацию см. лист 2

Н.контр.	Амбрас		
Нач.отд.	Григорьянц		
Нач.гр.	Севрюков		
Вед.инж.	Извекова		
Вед.инж.	Гончаренко		

1.494-43.1-14

Кронштейн К-14 для установки вентилятора В-ЦЧ-75-3,15 на панельной стене, тип I

Стадия	Масса	Масшт.
Р	–	1:10
Лист 1	Листов 2	

Харьковский Сантехпроект

Инв. № подл. | Подп. и дата | Взам. инв. №

25207 30

Серия 1.494-43 Выпуск 1

Поз.	Наименование	Кол	Обозначение документа	Примечание
1	Уголок Б-50×50×5 ГОСТ 8509-86			
	Ст3 ГОСТ 535-88			
	ℓ=840; 3,17 кг	2	без черт.	
2	Уголок Б-50×50×5 ГОСТ 8509-86			
	Ст3 ГОСТ 535-88			
	ℓ=690; 2,6 кг	2	без черт.	
3	Уголок Б-50×50×5 ГОСТ 8509-86			
	Ст3 ГОСТ 535-88			
	ℓ=740; 2,8 кг	2	без черт.	
4	Уголок Б-50×50×5 ГОСТ 8509-86			
	Ст3 ГОСТ 535-88			
	ℓ=150; 0,56 кг	4	без черт	
5	Болт М10×40.58	10	ГОСТ 7798-70	
6	Гайка М10.5	10	ГОСТ 5915-70	
7	Шайба 10.65Г	10	ГОСТ 6402-70	

Инв. № подл. | Подп. и дата | Взам. инв. №

1.494-43.1-13 Лист 2

Поз.	Наименование	Кол.	Обозначение документа	Примечание
1	Рама закладная	1	1.494-43.1-61-03	для h=1200
	Рама закладная	1	1.494-43.1-62-03	для h=1800
2	Шпилька	4	1.494-43.1-63	По проекту см. ТО
3	Лист 6 ГОСТ 19903-74			
	Ст3 ГОСТ 14637-89			
	100×100; 0,47кг	4	без черт.	
4	Уголок Б-50×50×5 ГОСТ 8509-86			
	Ст3 ГОСТ 535-88			
	ℓ=580; 2,2 кг	2	без черт.	
5	Уголок Б-50×50×5 ГОСТ 8509-86			
	Ст3 ГОСТ 535-88			
	ℓ=690; 2,6 кг	2	без черт.	
6	Уголок Б-50×50×5 ГОСТ 8509-86			
	Ст3 ГОСТ 535-88			
	ℓ=560; 2,1 кг	2	без черт.	
7	Болт М10×40.58	10	ГОСТ 7798-70	
8	Гайка М10,5	10	ГОСТ 5915-70	
9	Шайба 10.65Г	10	ГОСТ 6402-70	
10	Гайка М16,5	16	ГОСТ 5915-70	
11	Шайба 16,65Г	8	ГОСТ 6402-70	

Инв. № подл. | Подп. и дата | Взам. инв. №

1.494-43.1-14 Лист 2

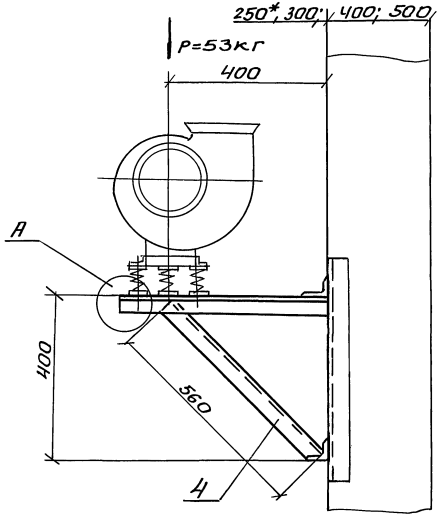

Марка	Тип виброизолятора	Тип электродвигателя	C_1 мм	-С (+С) мм					
				Левое вращение			Правое вращение		
				Положение кожуха					
				0°; 45°; 315°	135°	90°; 270°	0°; 45°; 315°	135°	90°; 270°
К-15	ДО38	4АА56	92	-50	+50	0	+50	-50	0
		4АА63							
		4А71	192						
		4А80							

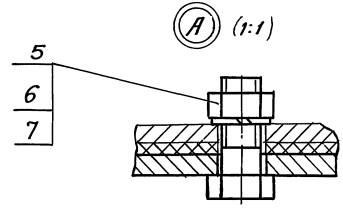

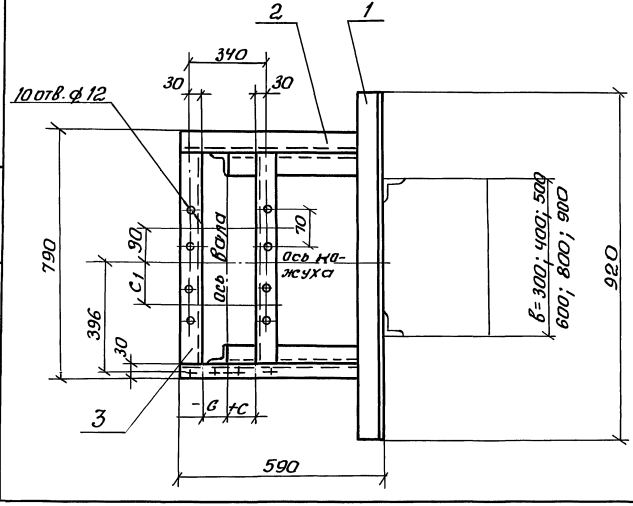

1.* Двухветвевая колонна

2. Спецификацию см. лист 2

Н.контр.	Амарас	
Нач.отд.	Григорьяни	
Нач.гр.	Севрюков	
Вед.инж.	Извекова	
Вед.инж.	Гончаренко	

1.494-43.1-15

Кронштейн К-15 для установки вентилятора В-Ц4-75-3,15 на колонне, типI, вариант 1

Стадия	Масса	Масштаб
Р	21,2	1:10
Лист 1	Листов 2	

Харьковский Сантехпроект

Взам. инв. № | Подп. и дата | Инв. № подл.

Серия 1.494-43 Выпуск 1

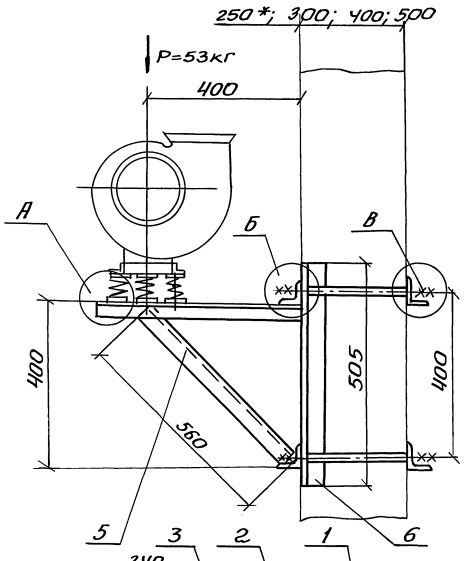

Марка	Тип виброизолятора	Тип электродвигателя	С1 мм	Г мм при В 300	400	500	600	800	900	−С (+С) мм Левое вращение, положение кожуха 0°; 45°; 315°	135°	90°; 270°	Правое вращение, положение кожуха 0°; 45°; 315°	135°	90°; 270°
К-16	ДО38	4АА 56	92	370	470	570	670	870	970	− 50	+50	0	+ 50	-50	0
		4АА 63													
		4А 71	192												
		4А 80													

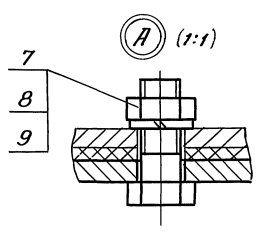

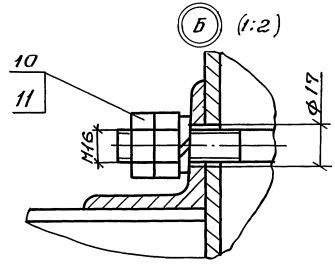

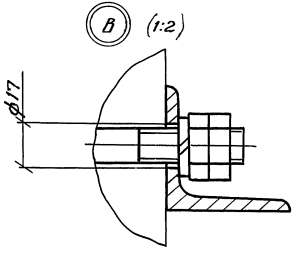

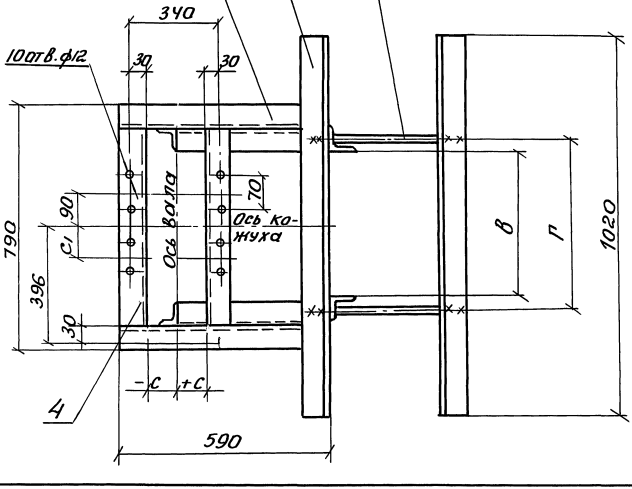

1. Двухветвевая колонна.
2. Спецификацию см. лист 2.

Н.контр.	Амарос		
Нач.отд.	Григорьянц		
Нач.гр.	Севрюков		
Ведущ.	Извекова		
Вед.инж.	Гончаренко		

1.494-43.1-16

Кронштейн К-16 для установки вентилятора В-Ц4-75-3,15 на колонне, тип I, вариант 2

Стадия	Масса	Масшт.
Р	41,6	1:10

Лист 1 | Листов 2

Харьковский Сантехпроект

Инв.№ подл. | Подп. и дата | Взам. инв.№

Серия 1.494-43 Выпуск 1

Поз.	Наименование	Кол.	Обозначение документа	Примечание
1	Уголок Б-50×50×5 ГОСТ 8509-86			
	Ст 3 ГОСТ 535-88			
	ℓ= 920; 3,47 кг	2	без черт.	
2	Уголок Б-50×50×5 ГОСТ 8509-86			
	Ст 3 ГОСТ 535-88			
	ℓ= 590; 2,22 кг	2	без черт.	
3	Уголок Б-50×50×5 ГОСТ 8509-86			
	Ст 3 ГОСТ 535-88			
	ℓ= 690; 2,6 кг	2	без черт.	
4	Уголок Б-50×50×5 ГОСТ 8509-86			
	Ст 3 ГОСТ 535-88			
	ℓ=560; 2,1 кг	2	без черт.	
5	Болт М10×40.58	10	ГОСТ 7798-70	
6	Гайка М 10,5	10	ГОСТ 5915-70	
7	Шайба 10.65Г	10	ГОСТ 6402-70	

Взам. инв. №
Подп. и дата
Инв. № подл.

1.494-43.1-15 Лист 2

Поз.	Наименование	Кол.	Обозначение документа	Примечание
1	Шпилька	4	1.494-43.1-63	По проекту ст. то
2	Уголок Б-63×63×5 ГОСТ 8509-86			
	Ст 3 ГОСТ 535-88			
	ℓ= 1020; 4,9 кг	4	без черт.	
3	Уголок Б-50×50×5 ГОСТ 8509-86			
	Ст 3 ГОСТ 535-88			
	ℓ= 590; 2,22 кг	2	без черт.	
4	Уголок Б-50×50×5 ГОСТ 8509-86			
	Ст 3 ГОСТ 535-88			
	ℓ= 690; 2,6 кг	2	без черт.	
5	Уголок Б-50×50×5 ГОСТ 8509-86			
	Ст.3 ГОСТ 535-88			
	ℓ=560; 2,1 кг	2	без черт.	
6	Уголок Б-63×63×5 ГОСТ 8509-86			
	Ст.3 ГОСТ 535-88			
	ℓ= 505; 2,4 кг	2	без черт.	
7	Болт М10×40.58	10	ГОСТ 7798-70	
8	Гайка М 10.5	10	ГОСТ 5915-70	
9	Шайба 10,65 Г	10	ГОСТ 6402-70	
10	Гайка М 16,5	16	ГОСТ 5915-70	
11	Шайба 16,65Г	8	ГОСТ 6402-70	

Взам. инв. №
Подп. и дата
Инв. № подл.

1.494-43.1-16 Лист 2

Копировал Надточий Формат А4

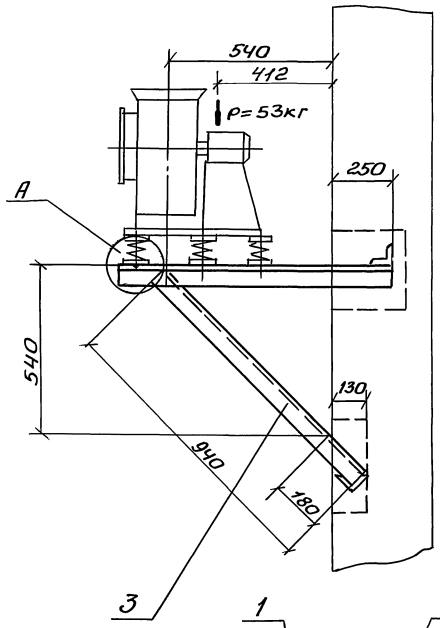

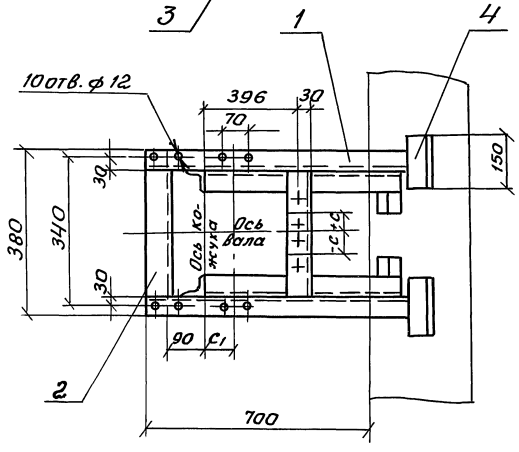

Марка	Тип виброизолятора	Тип электродвигателя	С1 мм	-С (+С) мм					
				Левое вращение			Правое вращение		
				Положение кожуха					
				0°, 45°, 315°	135°	90°, 270°	0°, 45°, 315°	135°	90°, 270°
К-17	ДО38	4АА 56	92	-50	+50	0	+50	-50	0
		4АА 63							
		4А 71	192						
		4А 80							

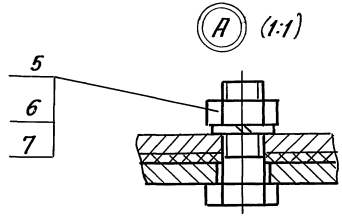

Спецификацию см. лист 2.

Н.контр	Амбрас	
Нач.отд.	Григорьянц	
Нач.гр.	Севрюков	
Вед.инж.	Извекова	
Вед.инж.	Гончаренко	

1.494-43.1-17

Кронштейн К-17 для установки вентилятора В-Ц4-75-3,15 на кирпичной стене, тип II

Стадия	Масса	Масшт.
Р	19.0	1:10
Лист 1	Листов 2	

Харьковский Сантехпроект

Взам. инв.№ | Подп. и дата | Инв.№ подл.

Серия 1.494-43 Выпуск 1

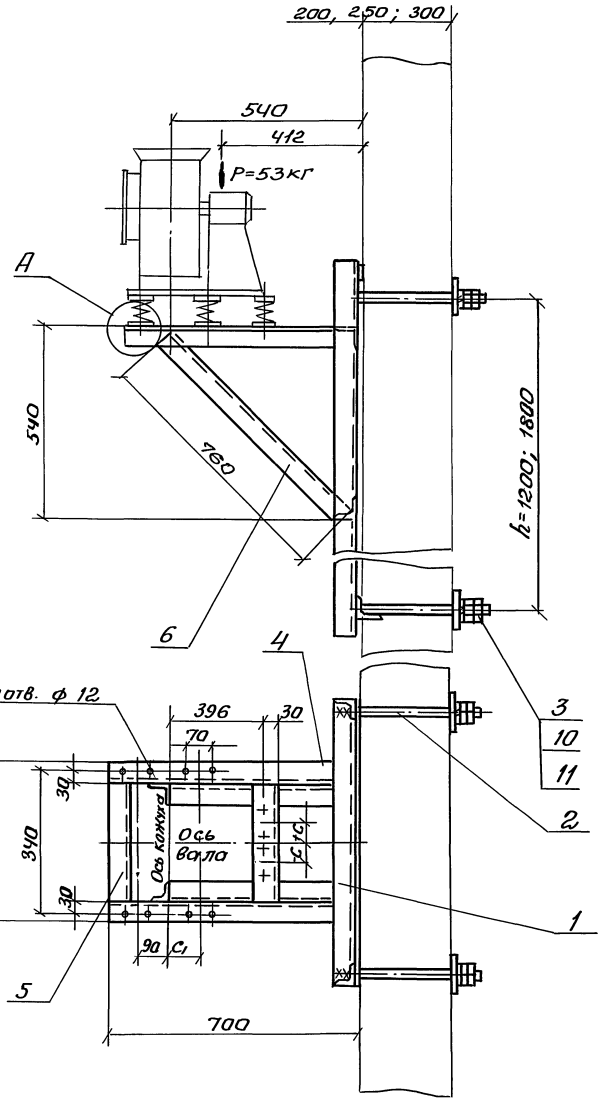

Марка	Тип вибро-изолятора	Тип электро-двигателя	C_1 мм	-С (+С) мм						Масса, кг	
				Левое вращение			Правое вращение				
				Положение кожуха							
				0°; 45°; 315°	135°	90°; 270°	0°; 45°; 315°	135°	90°; 270°	h=1200	h=1800
К-18	Д 0 38	4АА 56	92	-50	+50	0	+50	-50	0	42,0	47,8
		4АА 63									
		4А 71	192								
		4А 80									

А (1:1)

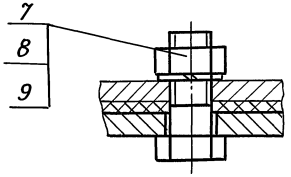

Деталь поз. 3 (1:5)

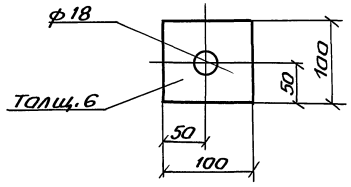

Спецификацию см. лист 2.

Н. контр.	Амбрас		
Нач. отд.	Григорьянц		
Нач. гр.	Севрюков		
Вед. инж.	Извекова		
Вед. инж.	Гончаренко		

1.494-43.1-18

Кронштейн К-18 для установки вентилятора В-Ц4-75-3,15 на панельной стене, тип II

Стадия	Масса	Масштаб
Р		1:10
Лист 1	Листов 2	

Харьковский Сантехпроект

Инв. № подл. | Подп. и дата | Взам. инв. №

Серия 1.494-43 Выпуск 1

Поз.	Наименование	Кол.	Обозначение документа	Примечание
1	Уголок Б-50×50×5 ГОСТ 8509-86			
	Ст3 ГОСТ 535-88			
	ℓ=950; 3,58 кг	2	без черт.	
2	Уголок Б-50×50×5 ГОСТ 8509-86			
	Ст3 ГОСТ 535-88			
	ℓ=280; 1,05 кг	2	без черт.	
3	Уголок Б-50×50×5 ГОСТ 8509-86			
	Ст.3 ГОСТ 535-88			
	ℓ=940; 3,5 кг	2	без черт.	
4	Уголок Б-50×50×5 ГОСТ 8509-86			
	Ст 3 ГОСТ 535-88			
	ℓ=150; 0,56 кг	4	без черт.	
5	Болт М 10×40.58	10	ГОСТ 7798-70	
6	Гайка М10.5	10	ГОСТ 5915-70	
7	Шайба 10,65Г	10	ГОСТ 6402-70	

Инв.№подл. | Подп. и дата | Взам.инв.№

1.494-43.1-17 Лист 2

Копировал Формат А4

Поз.	Наименование	Кол	Обозначение документа	Примечание
1	Рама закладная	1	1.494-43.1-61-10	для h=1200
	Рама закладная	1	1.494-43.1-62-10	для h=1800
2	Шпилька	4	1.494-43.1-63	по проекту см. ТО
3	Лист 6 ГОСТ 19903-74			
	Ст 3 ГОСТ 14637-89			
	100×100; 0,47кг	4	без черт.	
4	Уголок Б-50×50×5 ГОСТ 8509-86			
	Ст 3 ГОСТ 535-86			
	ℓ=690; 2,6 кг	2	без черт.	
5	Уголок Б-50×50×5 ГОСТ 8509-86			
	Ст3 ГОСТ 535-88			
	ℓ=280; 1,05 кг	2	без черт.	
6	Уголок Б-50×50×5 ГОСТ 8509-86			
	Ст3 ГОСТ 535-88			
	ℓ=760; 2,86кг	2	без черт.	
7	Болт М 10×40,58	10	ГОСТ 7798-70	
8	Гайка М 10.5	10	ГОСТ-5915-70	
9	Шайба 10,65Г	10	ГОСТ 6402-70	
10	Гайка М 16,5	16	ГОСТ 5915-70	
11	Шайба 16, 65Г	8	ГОСТ 6402-70	

Инв.№подл. | Подп. и дата | Взам.инв.№

1.494-43.1-18 Лист 2

Серия 1.494-43 Выпуск 1

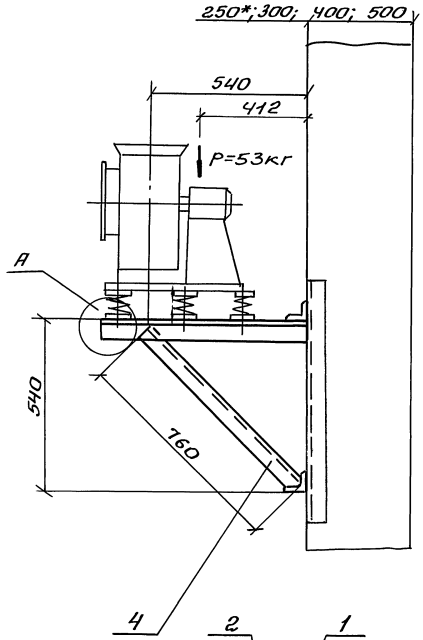

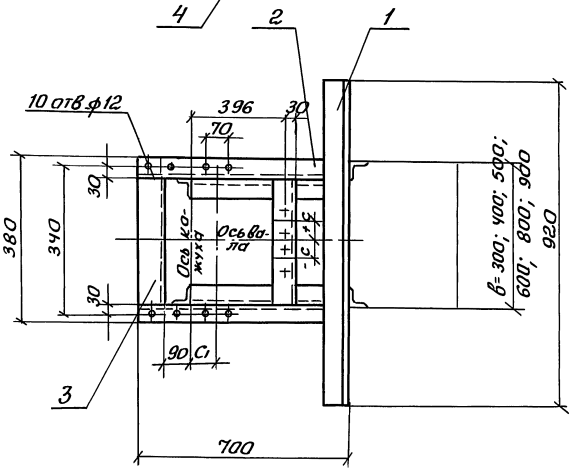

Марка	Тип вибро-изолятора	Тип электро-двигателя	С1 мм	-С (+С) мм					
				Левое вращение			Правое вращение		
				Положение кожуха					
				0°; 45°; 315°	135°	90°; 270°	0°; 45°; 315	135°	90°; 270°
К-19	Д 038	4АА 56	92	-50	+50	0	+50	-50	0
		4АА 63							
		4А 71	192						
		4А 80							

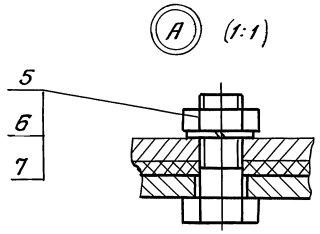

1.* Двухветвевая колонна.

2. Спецификацию см лист 2.

Н. контр.	Амбрас	
Нач. отд.	Григорьянц	
Нач. гр.	Севрюков	
Вед. инж	Извекова	
Вед. инж	Гончаренко	

1.494-43.1-19

Кронштейн К-19 для установки вентилятора В-Ц4-75-3,15 на колонне, тип II, вариант 1.

Стадия	Масса	Масштаб
Р	20.5	1:10
Лист 1	Листов 2	

Харьковский Сантехпроект

Инв. № подл. | Подп. и дата | Взам. инв. №

25207 38

Копировал Надточий

Формат А3

Серия 1.494-43 Выпуск 1

Марка	Тип вибро-изолятора	Тип электро двигателя	C_1 мм	Г мм при в 300	400	500	600	800	900	-С (+С) мм левое вращение положение кожуха 0°;45°;315°	135°	90°;270°	правое вращение положение кожуха 0°;45°;315°	135°	90°;270°
К-20	ДО 38	ЧАА 56	92	370	470	570	670	870	970	-50	+50	0	+50	-50	0
		ЧАА 63													
		ЧА 71	192												
		ЧА 80													

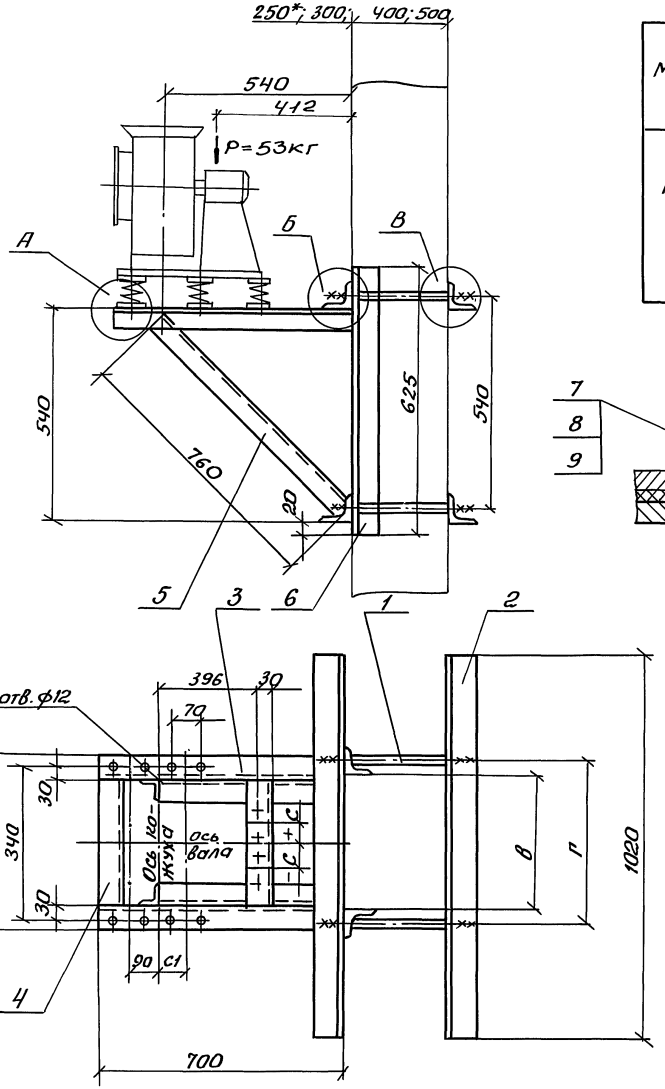

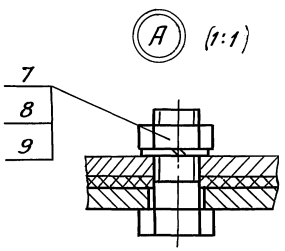

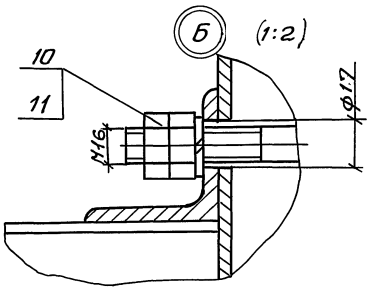

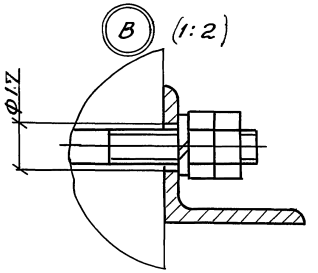

1.* Двухветвевая колонна.

2. Спецификацию см. лист 2.

Н.контр.	Атбрас		
Нач.отд.	Григорьянц		
Нач.гр.	Севрюков		
Вед.инж	Извекова		
Вед.инж	Гончаренко		

1.494-43.1-20

Кронштейн К-20 для установки вентилятора в-Ц4-75-3,15 на колонне, тип II, вариант 2

Стадия	Масса	Масшт.
Р	42,2	1:10
Лист 1	Листов 2	

Харьковский Сантехпроект

Взам. инв. № | Подп. и дата | Инв. № подл.

25207 39

Копировал Надточий

Формат А3

Серия 1.494-43 Выпуск 1

Поз.	Наименование	Кол.	Обозначение документа	Приме-чание
1	Уголок Б-50х50х5 ГОСТ 8509-86			
	Ст3 ГОСТ 535-88			
	ℓ = 920; 3,47 кг	2	без черт.	
2	Уголок Б-50х50х5 ГОСТ 8509-86			
	Ст3 ГОСТ 535-88			
	ℓ = 700; 2,64 кг	2	без черт.	
3	Уголок Б-50х50х5 ГОСТ 8509-86			
	Ст3 ГОСТ 535-88			
	ℓ = 280; 1,05 кг	2	без черт.	
4	Уголок Б-50х50х5 ГОСТ 8509-86			
	Ст3 ГОСТ 535-88			
	ℓ = 760; 2,86 кг	2	без черт.	
5	Болт М10х40.58	10	ГОСТ 7798-70	
6	Гайка М10,5	10	ГОСТ 5915-70	
7	Шайба 10,65 Г	10	ГОСТ 6402-70	

Инв. № подл. | Подп. и дата | Взам. инв. №

1.494-43.1-19 Лист 2

Копировал Формат А4

Поз.	Наименование	Кол	Обозначение документа	Приме-чание
1	Шпилька	4	1.494-43.1-63	по проекту см. ТО
2	Уголок Б-63х63х5 ГОСТ 8509-86			
	Ст3 ГОСТ 535-88			
	ℓ = 1020; 4,9 кг	4	без черт.	
3	Уголок Б-63х63х5 ГОСТ 8509-86			
	Ст3 ГОСТ 535-88			
	ℓ = 700, 2,64 кг	2	без черт.	
4	Уголок Б-50х50х5 ГОСТ 8509-86			
	Ст3 ГОСТ 535-88			
	ℓ = 280; 1,05 кг	2	без черт.	
5	Уголок Б-50х50х5 ГОСТ 8509-86			
	Ст3 ГОСТ 535-88			
	ℓ = 760; 2,86 кг	2	без черт.	
6	Уголок Б-63х63х5 ГОСТ 8509-86			
	Ст3 ГОСТ 535-88			
	ℓ = 625; 3,0 кг	2	без черт.	
7	Болт М10х40.58	10	ГОСТ 7798-70	
8	Гайка М10,5	10	ГОСТ 5915-70	
9	Шайба 10,65 Г	10	ГОСТ 6402-70	
10	Гайка М16,5	16	ГОСТ 5915-70	
11	Шайба 16,65 Г	8	ГОСТ 6402-70	

Инв. № подл. | Подп. и дата | Взам. инв. №

1.494-43.1-20 Лист 2

25207 40

Копировал Наатучий Формат А4

Серия 1.494-43 Выпуск 1

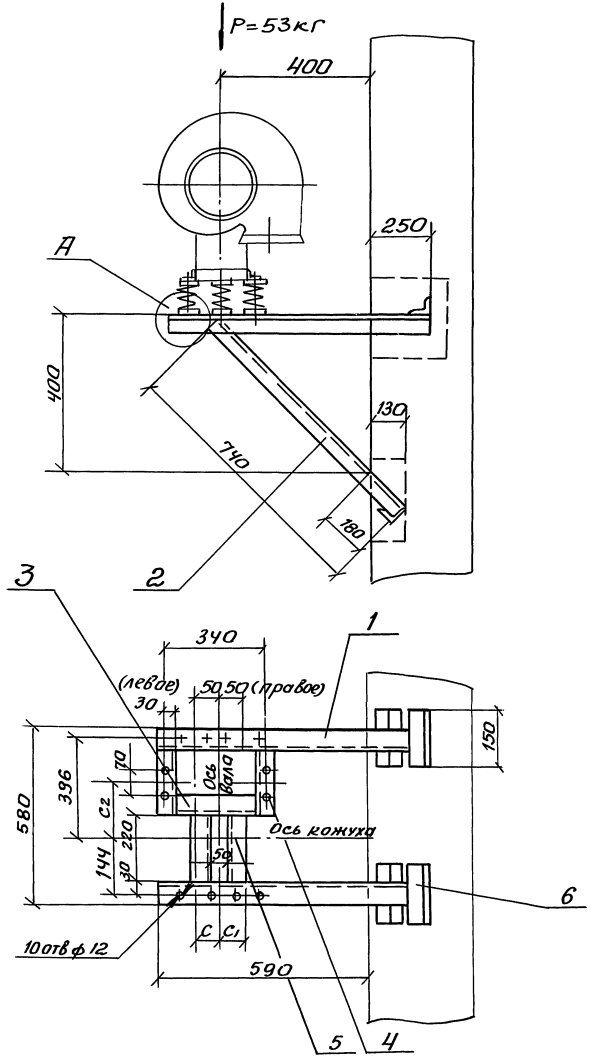

Марка	Тип виброизолятора	Тип электродвигателя	C_2 мм	C мм		C_1 мм	
				Левое вращен.	Правое вращение	Левое вращение	Правое вращение
К-21	ДО 38	4АА 56	304	110	70	70	110
		4АА63					
		4А 71	246		110	110	
		4А 80					

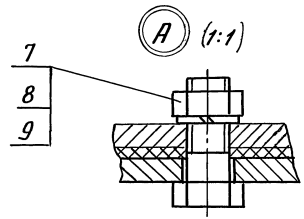

Спецификацию см. лист 2.

Н.контр.	Амбрас		
Нач.отд.	Григорьянц		
Нач.гр.	Севрюков		
Вед.инж.	Цзвекова		
Вед.инж.	Гончаренко		

1.494-43.1-21

Кронштейн К-21 для установки вентилятора В-Ц4-75-3,15 на кирпичной стене, Тип III

Стадия	Масса	Масштаб
Р	19,4	1:10

Лист 1 Листов 2

Харьковский Сантехпроект

Взам. инв. N | Подп. и дата | Инв. N подл.

Серия 1.494-43 Выпуск 1

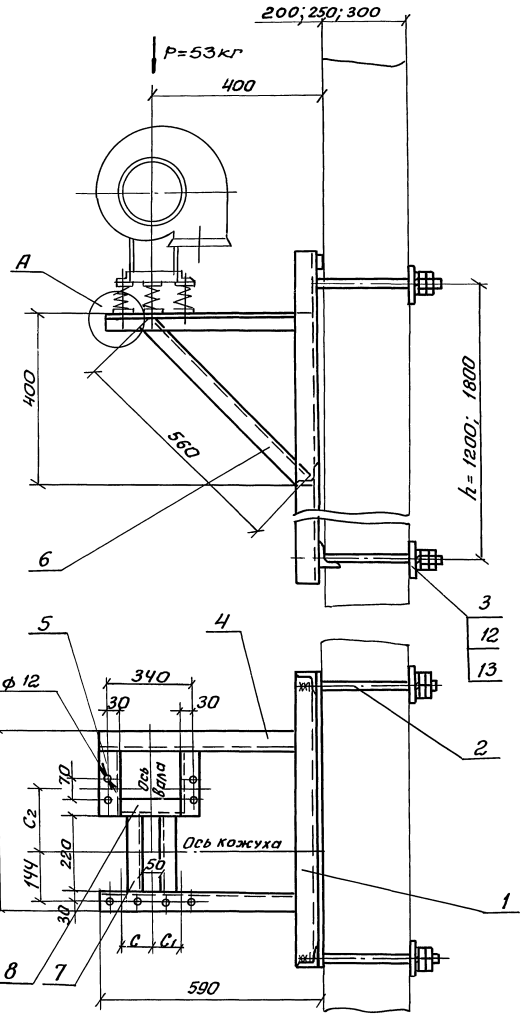

Марка	Тип виброизолятора	Тип электродвигателя	С2 мм	С мм		С1 мм		Масса, кг	
				Левое вращение	правое вращение	Левое вращение	правое вращение	h=1200	h=1800
К-22	ДО38	4АА 56	304	110	70	70	110	44,4	50,2
		4АА 63							
		4А 71	246		110	110			
		4А80							

А (1:1)

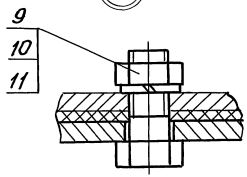

Деталь поз.3 (1:5)

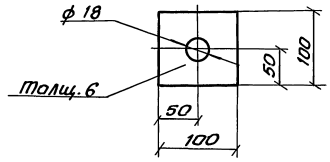

Спецификацию см лист 2.

Инв.№ подл.	Подп. и дата	Взам. инв.№	

Н. контр.	Амбрас		
Нач. отд.	Григорьянц		
Нач. гр.	Севрюков		
Вед. инж.	Извекова		
Вед. инж.	Гончаренко		

1.494-43.1-22

Кронштейн К-22 для установки вентилятора В-Ц4-75-3,15 на панельной стене, Тип III.

Стадия	Масса	Масшт.
Р	—	1:10
Лист 1	Листов 2	

Харьковский Сантехпроект

Копировал Надточий

Серия 1.494-43 Выпуск 1

Поз.	Наименование	Кол.	Обозначение документа	Примечание
1	Уголок Б-50х50х5 ГОСТ 8509-86			
	Ст3 ГОСТ 535-88			
	ℓ=840; 3,17 кг	2	без черт.	
2	Уголок Б-50х50х5 ГОСТ 8509-86			
	Ст3 ГОСТ 535-88			
	ℓ=740; 2,8 кг	2	без черт.	
3	Уголок Б-50х50х5 ГОСТ 8509-86			
	Ст3 ГОСТ 535-88			
	ℓ=280; 1,05 кг	1	без черт.	
4	Уголок Б-50х50х5 ГОСТ 8509-86			
	Ст3 ГОСТ 535-88			
	ℓ=260; 1,0 кг	2	без черт.	
5	Уголок Б-50х50х5 ГОСТ 8509-86			
	Ст3 ГОСТ 535-88			
	ℓ=220; 0,83 кг	2	без черт.	
6	Уголок Б-50х50х5 ГОСТ 8509-86			
	Ст3 ГОСТ 535-88			
	ℓ=150; 0,56 кг	4	без черт.	
7	Болт М10х40,58	10	ГОСТ 7798-70	
8	Гайка М10,5	10	ГОСТ 5915-70	
9	Шайба 10,65 Г	10	ГОСТ 6402-70	

Инв. N подл. | Подп. и дата | Взам. инв. N

1.494-43.1-21 Лист 2

Копировал Формат А4

Поз	Наименование	Кол.	Обозначение документа	Примечание
1	Рама закладная	1	1.494-43.1-61	для h=1200
	Рама закладная	1	1.494-43.1-62	для h=1800
2	Шпилька	4	1,494-43.1-63	по проекту см. ТО
3	Лист 6 ГОСТ 19903-74			
	Ст 3 ГОСТ 14637-89			
	100х100; 0,47 кг	4	без черт	
4	Уголок Б-50х50х5 ГОСТ 8509-86			
	Ст3 ГОСТ 535-88			
	ℓ=580; 2,2 кг	2	без черт	
5	Уголок Б-50х50х5 ГОСТ 8509-86			
	Ст3 ГОСТ 535-88			
	ℓ=260; 1,0 кг	2	без черт	
6	Уголок Б-50х50х5 ГОСТ 8509-86			
	Ст3 ГОСТ 535-88			
	ℓ=560; 2,1 кг.	2	без черт.	
7	Уголок Б-50х50х5 ГОСТ 8509-86			
	Ст3 ГОСТ 535-88			
	ℓ=220; 0,83 кг	2	без черт.	
8	Уголок Б-50х50х5 ГОСТ 8509-86			
	Ст3 ГОСТ 535-88			
	ℓ=280; 1,05 кг	1	без черт.	
9	Болт М10х40,58	8	ГОСТ 7798-70	
10	Гайка М10,5	8	ГОСТ 5915-70	
11	Шайба 10,65 Г	8	ГОСТ 6402-70	
12	Гайка М16,5	16	ГОСТ 5915-70	
13	Шайба 16,65 Г	8	ГОСТ 6402-70	

Инв. N подл. | Подп. и дата | Взам. инв. N

1.494-43.1-22 Лист 2

25207 43

Копировал Надточий Формат А4

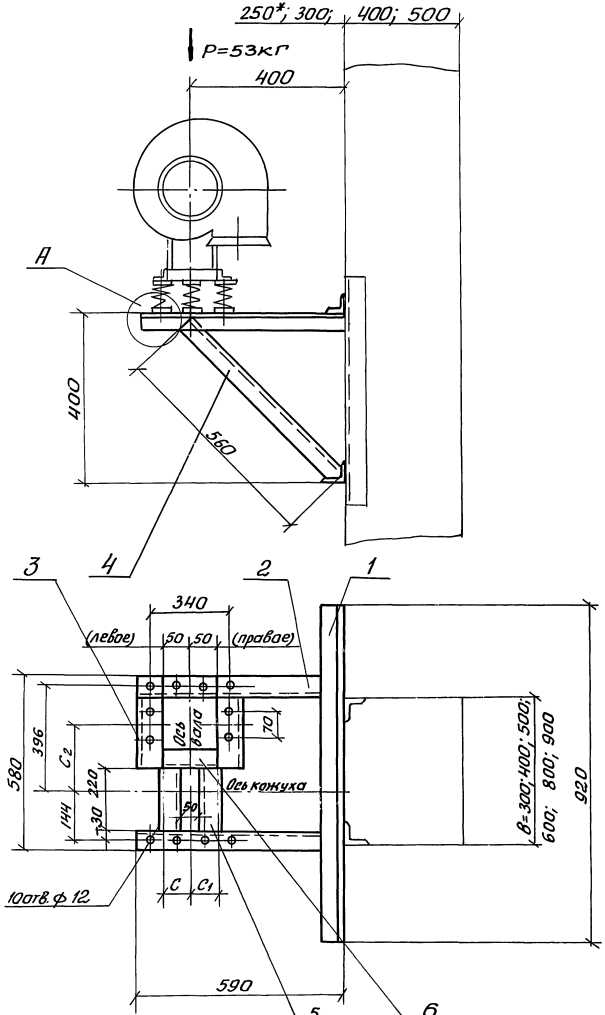

Марка	Тип вибро-изолятора	Тип электро-двигателя	C2 мм	C мм		C1 мм	
				Левого вращения	Правого вращения	Левого вращения	Правого вращения
К-23	ДО 38	4АА56	304	110	70	70	110
		4АА63					
		4А 71	246		110	110	
		4А80					

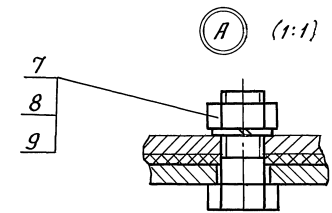

1.* Двухветвевая колонна.

2. Спецификацию см. лист 2.

Н.контр.	Амбрас		
Нач. отд.	Григорьянц		
Нач. гр.	Севрюков		
Вед. инж	Извекова		
Вед. инж	Гончаренко		

1.494-43.1-23

Кронштейн К-23 для установки вентилятора В-Ц4-75-3,15 на колонне Тип III, вариант 1.

Стадия	Масса	Масштаб
Р	21,0	1:10
Лист 1	Листов 2	

Харьковский Сантехпроект

Серия N 494-43 Выпуск 1

Инв. № подл. | Подп. и дата | Взам. инв. №

25207 44

Копировал Надточий

Формат А3

Серия 1.494-43 Выпуск 1

Марка	Тип вибро-изолятора	Тип электро-двигателя	Г мм при в 300	400	500	600	800	900	C_2 мм	С мм левое вращение	С мм правое вращен.	C_1 мм левое вращен.	C_1 мм правое вращен.
К-24	Д038	4АА56	370	470	570	670	870	970	304	110	70	70	110
		4АА63											
		4А71							246		110	110	
		4А80											

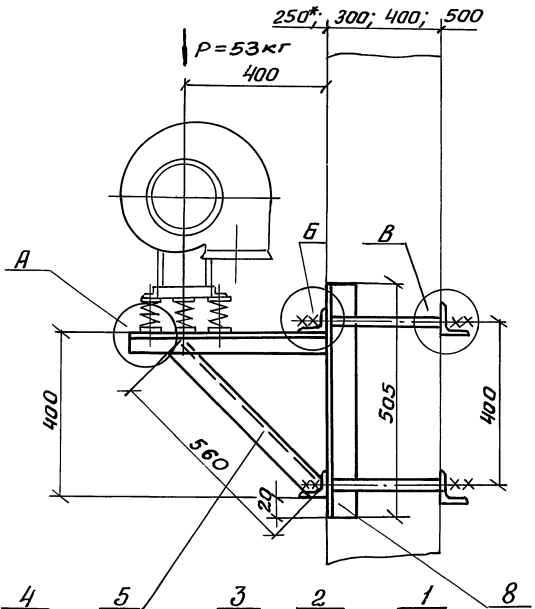

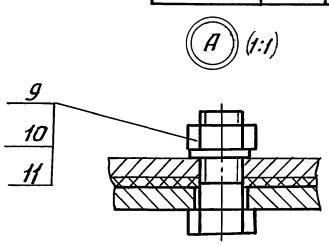

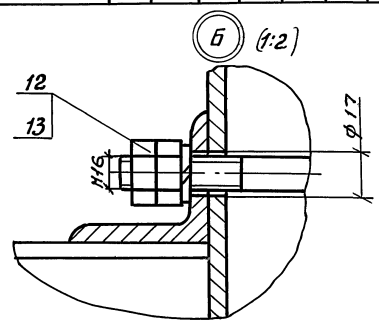

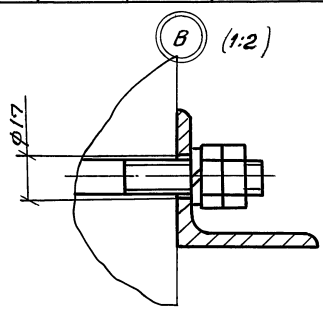

1. Двухветвевая колонна.
2. Спецификацию см. лист 2.

Н. контр.	Амбрас		
Нач. отд.	Григорьянц		
Нач. гр.	Севрюков		
Вед. инж.	Извекова		
Вед. инж.	Гончаренко		

1.494-43.1-24

Кронштейн К-24 для установки вентилятора ВЦ4-75-3,15 на колонне, тип III, вариант 2

Стадия	Масса	Масшт.
Р	39,9	1:10
Лист 1	Листов 2	

Харьковский Сантехпроект

Инв. № подл. | Подп. и дата | Взам. инв. №

25207 45

Копировал Надточий Формат А3

Серия 1.494-43 Выпуск 1

Поз.	Наименование	Кол.	Обозначение документа	Примечание
1	Уголок Б-50×50×5 ГОСТ 8509-86			
	Ст3 ГОСТ 535-88			
	ℓ=920; 3,47 кг	2	без черт.	
2	Уголок Б-50×50×5 ГОСТ 8509-86			
	Ст3 ГОСТ 535-88			
	ℓ=590; 2,22 кг	2	без. черт.	
3	Уголок Б-50×50×5 ГОСТ 8509-86			
	Ст3 ГОСТ 535-88			
	ℓ=260; 1,0 кг	2	без черт.	
4	Уголок Б-50×50×5 ГОСТ 8509-86			
	Ст3 ГОСТ 535-88			
	ℓ=560; 2,1 кг	2	без черт.	
5	Уголок Б-50×50×5 ГОСТ 8509-86			
	Ст3 ГОСТ 535-88			
	ℓ=220; 0,83 кг	2	без черт	
6	Уголок Б-50×50×5 ГОСТ 8509-86			
	Ст3 ГОСТ 535-88			
	ℓ=280; 1,05 кг	1	без черт	
7	Болт М10×40,58	10	ГОСТ 7798-70	
8	Гайка М10.5	10	ГОСТ 5915-70	
9	Шайба 10,65Г	10	ГОСТ 6402-70	

Инв. № подл. | Подп. и дата | Взам. инв. №

1.494-43.1-23 Лист 2

Поз.	Наименование	Кол.	Обозначение документа	Примечание
1	Шпилька	4	1.494-43.1-63	по проекту см. ТО
2	Уголок Б-63×63×5 ГОСТ 8509-86			
	Ст3 ГОСТ 535-88			
	ℓ=920; 4,42 кг	4	без черт.	
3	Уголок Б-50×50×5 ГОСТ 8509-86			
	Ст3 ГОСТ 535-88			
	ℓ=590; 2,22 кг	2	без черт.	
4	Уголок Б-50×50×5 ГОСТ 8509-86			
	Ст3 ГОСТ 535-88			
	ℓ=260; 1,0 кг	2	без черт.	
5	Уголок Б-50×50×5 ГОСТ 8509-86			
	Ст3 ГОСТ 535-88			
	ℓ=560; 2,1 кг	2	без черт.	
6	Уголок Б-50×50×5 ГОСТ 8509-86			
	Ст3 ГОСТ 535-88			
	ℓ=280; 1.05 кг	1	без черт.	
7	Уголок Б-50×50×5 ГОСТ 8509-86			
	Ст3 ГОСТ 535-88			
	ℓ=220; 0,83 кг	1	без черт.	
8	Уголок Б-63×63×5 ГОСТ 8509-86			
	Ст3 ГОСТ 535-88			
	ℓ=505; 2,4 кг	2	без черт.	
9	Болт М10×40,58	10	ГОСТ 7798-70	
10	Гайка М10.5	10	ГОСТ 5915-70	
11	Шайба 10,65Г	10	ГОСТ 6402-70	
12	Гайка М16.5	16	ГОСТ 5915-70	
13	Шайба 16,65Г	8	ГОСТ 6407-70	

Инв. № подл. | Подп. и дата | Взам. инв. №

1.494-43.1-24 Лист 2

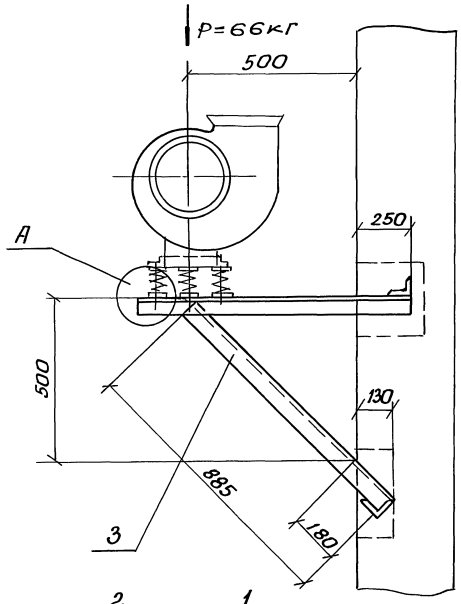

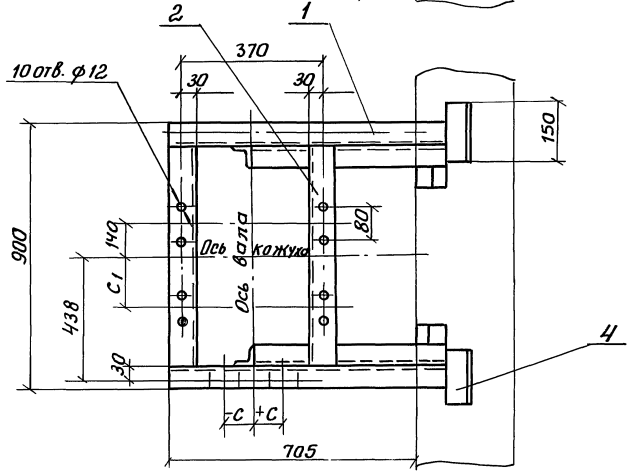

Марка	Тип виброизолятора	Тип электродвигателя	C_1 мм	−С (+0) мм					
				Левое вращение			Правое вращение		
				Положение кожуха					
				0°; 45°; 315°	135°	90°; 270°	0°; 45°; 315°	135°	90°; 270°
К-25	ДО 39	4АА 63	205	−50	+50	0	+50	−50	0
		4А 71							
		4А 80	230						

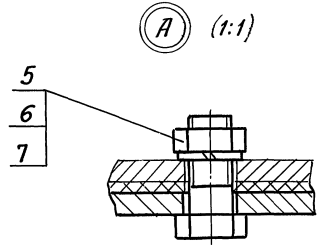

Спецификацию см. лист 2.

Н.контр.	Амбрас		
Нач. отд.	Григорьяны		
Нач. гр.	Севрюков		
Вед. инж.	Извекова		
Вед. инж.	Гончаренко		

1.494-43.1-25

Кронштейн К-25 для установки вентилятора В-Ц4-75-4 на кирпичной стене тип I

Стадия	Масса	Масштаб
Р	22.6	1:10
Лист 1	Листов 2	

Харьковский Сантехпроект

Инв.№ подл. | Подп. и дата | Взам. инв.№

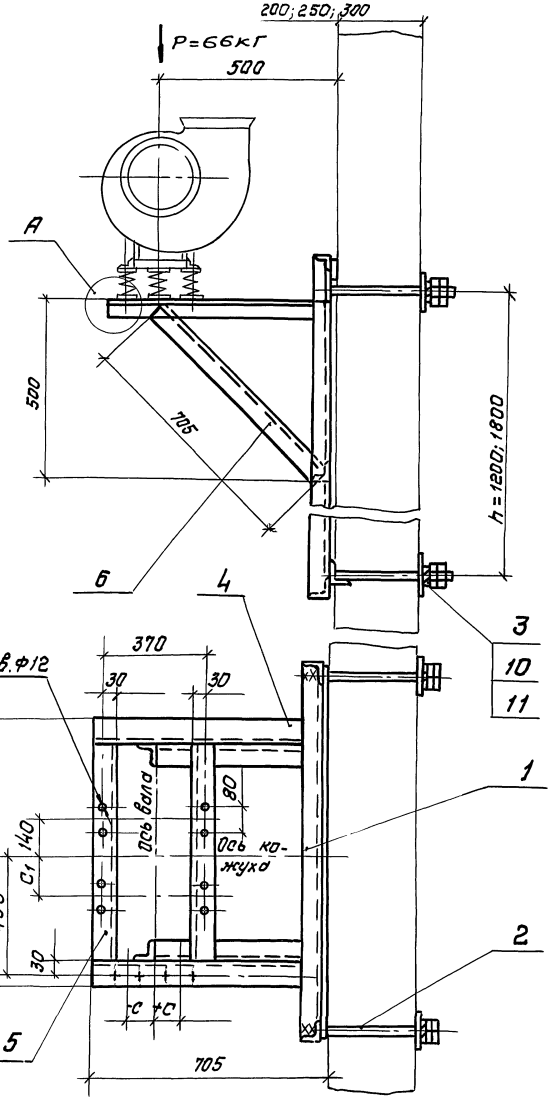

Марка	Тип виброизолятора	Тип электродвигателя	C_1 мм	-С (+С) мм мм						Масса кг	
				левое вращение			правое вращение				
				положение кожуха							
				0°45°315	135°	90°270°	0°45°315°	135°	90°270°	h=1200	h=1800
К-26	ДО 39	4АА63 / 4А71	205	-50	+50	0	+50	-50	0	53,6	59,4
		4А80	230								

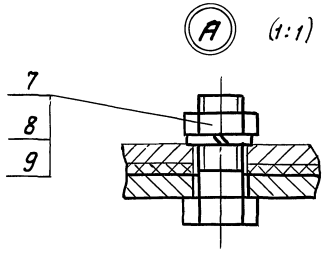

Деталь поз. 3 (1:5)

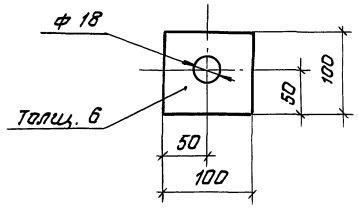

Спецификацию см. лист 2.

Н. контр.	Амбрас			1.494-43.1-26		
Нач. отд.	Григорьянц			Кронштейн К-26 для установки вентилятора В-ЦЧ-75-4 на панельной стене, тип I.	Стадия	Масса	Масштаб
Нач. гр.	Севрюков				Р	–	1:10
Вед. инж.	Узбекова				Лист 1	Листов 2	
Вед. инж.	Ганчоренко				Харьковский Сантехпроект		

Инв. № подл. | Подп. и дата | Взам. инв. №

25207 48

Копировал Южновец

Формат А3

Поз.	Наименование	Кол.	Обозначение документа	Примечание
1	Уголок Б-50×50×5 гост 8509-86			
	Ст3 гост 535-88			
	ℓ=955; 3,6 кг	2	без черт.	
2	Уголок Б-50×50×5 гост 8509-86			
	Ст3 гост 535-88			
	ℓ=800; 3,0 кг	2	без черт.	
3	Уголок Б-50×50×5 гост 8509-86			
	Ст3 гост 535-88			
	ℓ=885; 3,33 кг	2	без черт.	
4	Уголок Б-50×50×5 гост 8509-86			
	Ст3 гост 535-88			
	ℓ=150; 0,56 кг	4	без черт.	
5	Болт М10×40.58	10	гост 7798-70	
6	Гайка М10.5	10	гост 5915-70	
7	Шайба 10.65Г	10	гост 6402-70	

Серия 1.494-43 Выпуск 1

Инв.№ подл. | Подп. и дата | Взам. инв.№

1.494-43.1-25

Лист 2

Копировал Ухановец

Формат А4

Поз.	Наименование	Кол.	Обозначение документа	Примечание
1	Рама закладная	1	1.494-43.1-61-05	для h=1200
	Рама закладная	1	1.494-43.1-62-05	для h=1800
2	Шпилька	4	1.494-43.1-63	по проекту см. ТО
3	Лист б гост 19903-74			
	Ст3 гост 14637-89			
	100×100; 0,47 кг	4	без черт.	
4	Уголок Б-50×50×5 гост 8509-86			
	Ст3 гост 535-88			
	ℓ=695; 2,62 кг	2	без черт.	
5	Уголок Б-50×50×5 гост 8509-86			
	Ст3 гост 535-88			
	ℓ=800; 3,0 кг	2	без черт.	
6	Уголок Б-50×50×5 гост 8509-86			
	Ст3 гост 535-88			
	ℓ=705; 2,65 кг	2	без черт.	
7	Болт М10×40.58	10	гост 7798-70	
8	Гайка М10.5	10	гост 5915-70	
9	Шайба 10.65Г	10	гост 6402-70	
10	Гайка М16.5	16	гост 5915-70	
11	Шайба 16.65Г	8	гост 6402-70	

Инв.№ подл. | Подп. и дата | Взам. инв.№

1.494-43.1-26

Лист 2

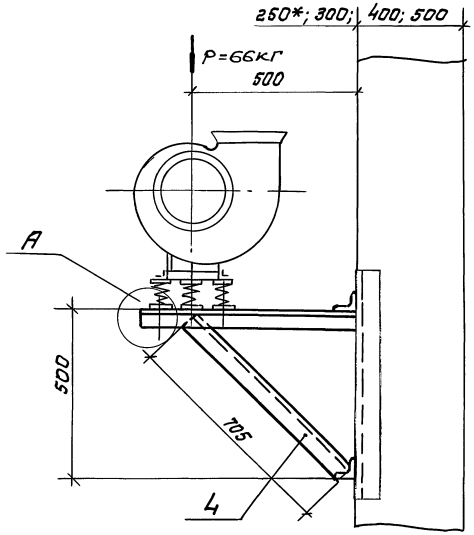

Марка	Тип вибро-изолятора	Тип электро-двигателя	C_1 мм	−C (+C) мм					
				левое вращение			правое вращение		
				положение кожуха					
				0°; 45°; 315°	135°	90°; 270°	0°; 45°; 315°	135°	90°; 270°
К-27	ДО 39	ЧАА 63	205	-50	+50	0	+50	-50	0
		ЧА 71							
		ЧА 80	230						

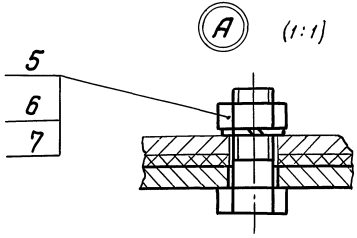

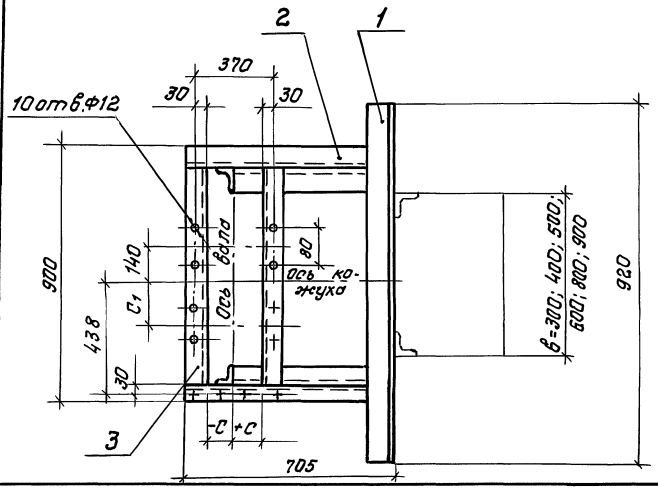

1.* Двухветвевая колонна.

2. Спецификацию см. лист 2.

Н. контр.	Амбрас		1.494-43.1-27			
Нач. отд.	Григорьянц		Кронштейн К-27 для установки вентилятора В-Ц4-75-4 на колонне, тип I, вариант 1.	Стадия	Масса	Масштаб
Нач. гр.	Севрюков			Р	24,0	1:15
Вед. инж.	Извекова			Лист 1	Листов 2	
Вед. инж.	Гончаренко			Харьковский Сантехпроект		

25207 50

Серия 1.494-43 Выпуск 1

Инв. № подл. | Подп. и дата | Взам. инв. №

Копировал Юхновец

формат А3

Серия 1.494-43 Выпуск 1

Марка	Тип вибро-изолятора	Тип электро двигателя	C_1	Г, мм. при в						-С (+С), мм левое вращение			правое вращение		
				300	400	500	600	800	900	Положение кожуха 0°;45°;315°	135°	90°;270°	0°;45°;315°	135°	90°;270°
К-28	40 39	4АА63	205	370	470	570	670	870	970	-50	+50	0	+50	-50	0
		4А71													
		4А80	230												

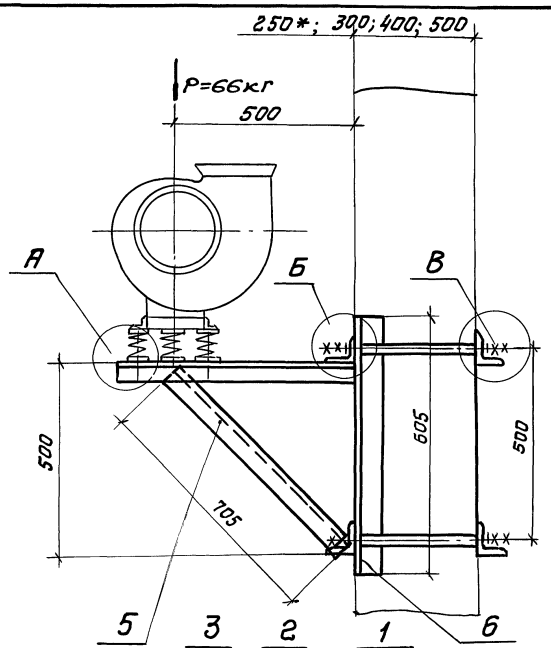

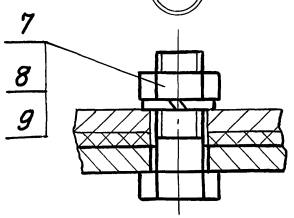

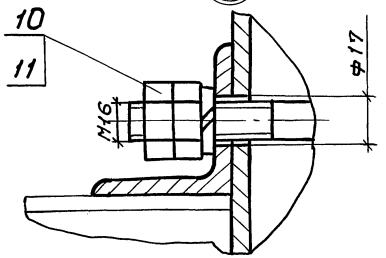

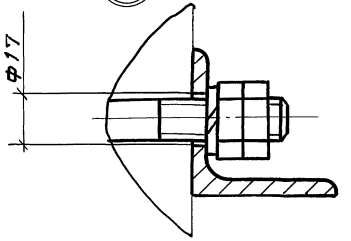

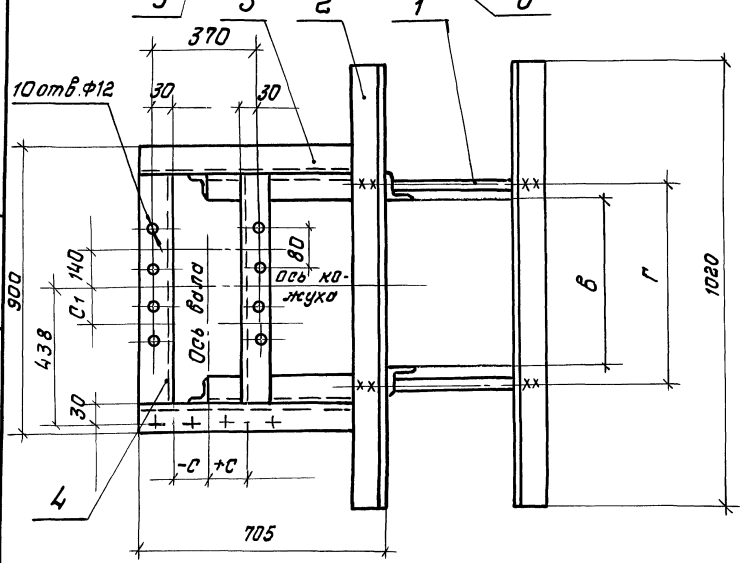

1.* Двухветвевая колонна

2. Спецификацию см. лист 2.

Н. контр.	Амброс		
Нач. отд.	Григорьянц		
Нач. гр.	Севрюков		
Вед. инж.	Извекова		
Вед. инж.	Гончаренко		

1.494-43.1-28

Кронштейн К-28 для установки вентилятора В-Ц4-75-4 на колонне, тип I, вариант I.

Стадия	Масса	Масштаб
Р	44,3	1:15
Лист 1	Листов 2	

Харьковский Сантехпроект

Взам. инв. № | Подп. и дата | Инв. № подл.

25207 51

Копировал

Формат А3

Поз.	Наименование	Кол.	Обозначение документа	Примечание
1	Уголок Б-50×50×5 гост 8509-86			
	Ст3 гост 535-88			
	ℓ=920; 3,47кг	2	без черт.	
2	Уголок Б-50×50×5 гост 8509-86			
	Ст3 гост 535-88			
	ℓ=700; 2,63кг	2	без черт.	
3	Уголок Б-50×50×5 гост 8509-86			
	Ст3 гост 535-88			
	ℓ=800; 3,0кг	2	без черт.	
4	Уголок Б-50×50×5 гост 8509-86			
	Ст3 гост 535-88			
	ℓ=705; 2,65кг	2	без черт.	
5	Болт М10×40.58	10	гост 7798-70	
6	Гайка М10.5	10	гост 5915-70	
7	Шайба 10.65Г	10	гост 6402-70	

Инв.№ подл. | Подп. и дата | Взам. инв.№

Копировал Юхновец Формат А4

Поз.	Наименование	Кол.	Обозначение документа	Примечание
1	Шпилька	4	1.494-43.1-63	по проекту ст.то
2	Уголок Б-63×63×5 гост 8509-86			
	Ст3 гост 535-88			
	ℓ=1020; 4,9кг	4	без черт.	
3	Уголок Б-50×50×5 гост 8509-86			
	Ст3 гост 535-88			
	ℓ=700; 2,63кг	2	без черт.	
4	Уголок Б-50×50×5 гост 8509-86			
	Ст3 гост 535-88			
	ℓ=800; 3,0кг	2	без черт.	
5	Уголок Б-50×50×5 гост 8509-86			
	Ст3 гост 535-88			
	ℓ=705; 2,65кг	2	без черт.	
6	Уголок Б-63×63×5 гост 8509-86			
	Ст3 гост 535-88			
	ℓ=605; 2,28кг	2	без черт.	
7	Болт М10×40.58	10	гост 7798-70	
8	Гайка М10.5	10	гост 5915-70	
9	Шайба 10.65Г	10	гост 6402-70	
10	Гайка М16.5	16	гост 5915-70	
11	Шайба 16.65Г	8	гост 6402-70	

Инв.№ подл. | Подп. и дата | Взам. инв.№

25207 52

Копировал Юхновец Формат А4

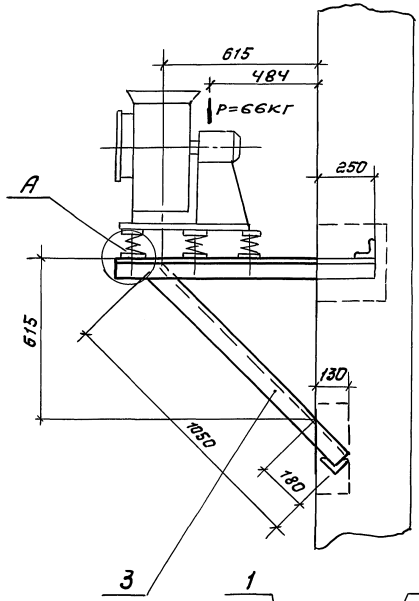

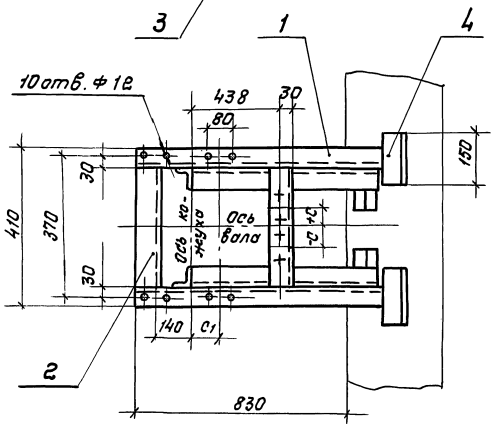

Марка	Тип вибро изолятора	Тип электродвигателя	C_1 мм	-C (+C) мм					
				левое вращение			правое вращение		
				Положение кожуха					
				0°, 45°, 315°	135°	90°, 270°	0°, 45°, 315°	135°	90°, 270°
К-29	4О 39	4АА63	205	-50	+50	0	+50	-50	0
		4А71							
		4А80	230						

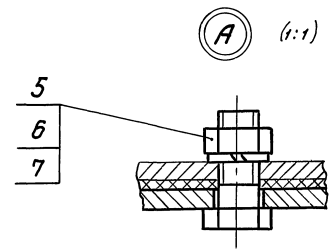

1. Спецификацию см. лист 2.

Н. контр.	Амбрас		
Нач. отд.	Григорьянц		
Нач. гр.	Севрюков		
Вед. инж.	Извекова		
Вед. инж.	Гончаренко		

1.494-43.1-29

Кронштейн К-29 для установки вентилятора В-Ц4-75-4 на кирпичной стене, тип II.

Стадия	Масса	Масштаб
Р	21,2	1:10
Лист 1	Листов 2	

Харьковский Сантехпроект

Инв. № подл. | Подп. и дата | Взам. инв. №

копировал Ихновец

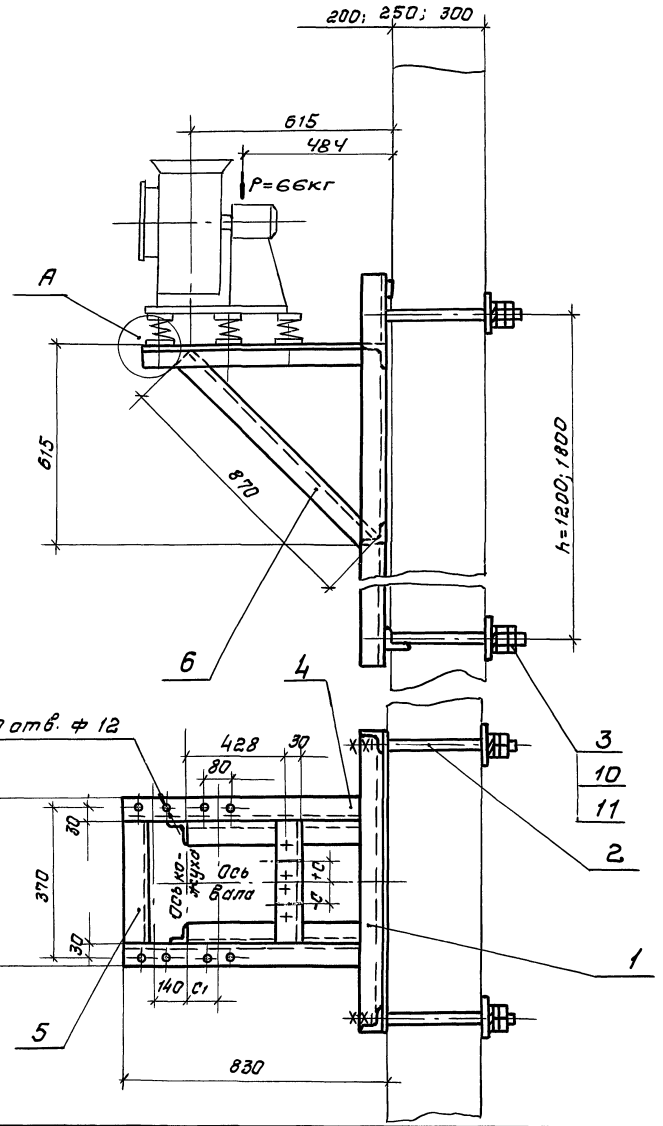

Марка	Тип виброизолятора	Тип электродвигателя	C_1 мм	-C (+C) мм						Масса, кг	
				левое вращение			правое вращение			h=1200	h=1800
				Положение кожуха							
				0°, 45°, 315°	135°	90°, 270°	0°, 45°, 315°	135°	90°, 270°		
К-30	ДО 39	4АА63	205	-50	+50	0	+50	-50	0	43,6	49,4
		4А71									
		4А80	230								

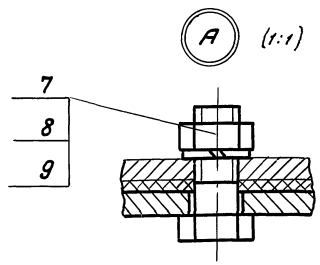

Деталь поз. 3 (1:5)

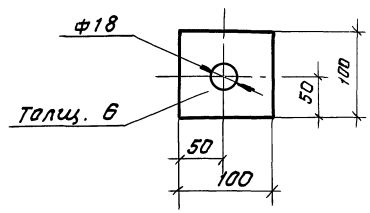

Спецификацию см. лист 2.

Н. контр.	Амбрас			1.494-43.1-30			
Нач. отд.	Григорьянц			Кронштейн К-30 для установки вентилятора В-ЦЧ-15-4 на панельной стене, тип II.	Стадия	Масса	Масштаб
Нач. гр.	Севрюков				Р	–	1:10
Вед. инж.	Извекова				Лист 1	Листов 2	
Вед. инж.	Гончаренко				Харьковский Сантехпроект		

25207 54

Серия 1.494-43 Выпуск 1

Инв. № подл. | Подп. и дата | Взам. инв. №

Копировал Юхновец

Серия 1.494-43 Выпуск 1

Поз.	Наименование	кол.	Обозначение документа	Примечание
1	Уголок Б-50×50×5 ГОСТ 8509-86			
	Ст3 ГОСТ 535-88			
	ℓ=1080; 4,07кг	2	без черт.	
2	Уголок Б-50×50×5 ГОСТ 8509-86			
	Ст3 ГОСТ 535-88			
	ℓ=310; 1,17кг	2	без черт.	
3	Уголок Б-50×50×5 ГОСТ 8509-86			
	Ст3 ГОСТ 53			
	ℓ=1050; 3,96кг	2	без черт.	
4	Уголок Б-50×50×5 ГОСТ 8509-86			
	Ст3 ГОСТ 535-88			
	ℓ=150; 0,56кг	4	без черт.	
5	Болт М10×40.58	10	ГОСТ 7798-70	
6	Гайка М10.5	10	ГОСТ 5915-70	
7	Шайба 10.65Г	10	ГОСТ 6402-70	

Инв.№ подл. | Подп. и дата | Взам. инв.№

1.494-43.1-29

Лист 2

Копировал Юхновец Формат А4

Поз.	Наименование	Кол.	Обозначение документа	Примечание
1	Рама закладная	1	1.494-43.1-61.06	для h=1200
	Рама закладная	1	1.494-43.1-62-06	для h=1800
2	Шпилька	4	1.494-43.1-63	по проекту см. ТО
3	Лист 6 ГОСТ 19903-74			
	Ст3 ГОСТ 14637-89			
	100×100; 0,47кг	4	без черт.	
4	Уголок Б-50×50×5 ГОСТ 8509-86			
	Ст3 ГОСТ 535-88			
	ℓ=820; 3,09кг	2	без черт.	
5	Уголок Б-50×50×5 ГОСТ 8509-86			
	Ст3 ГОСТ 535-88			
	ℓ=310; 1,17кг	2	без черт.	
6	Уголок Б-50×50×5 ГОСТ 8509-86			
	Ст3 ГОСТ 535-88			
	ℓ=870; 3,28кг	2	без черт.	
7	Болт М10×40.58	10	ГОСТ 7798-70	
8	Гайка М10.5	10	ГОСТ 5915-70	
9	Шайба 10.65Г	10	ГОСТ 6402-70	
10	Гайка М16.5	16	ГОСТ 5915-70	
11	Шайба 16.65Г	8	ГОСТ 6402-70	

Инв.№ подл. | Подп. и дата | Взам. инв.№

1.494-43.1-30

Лист 2

25207 55

Копировал Юхновец Формат А4

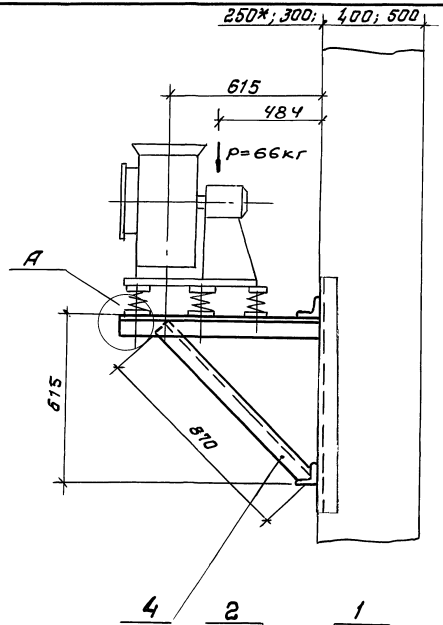

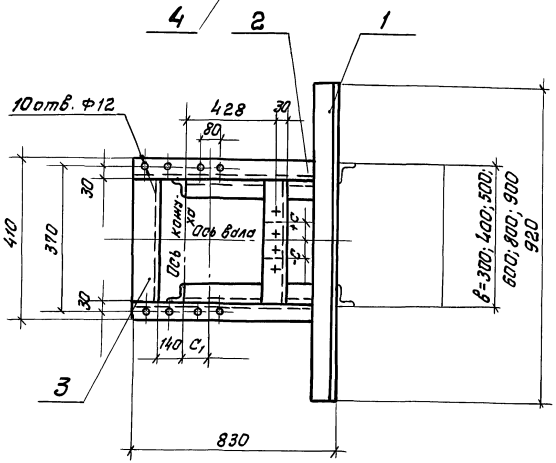

Марка	Тип виброизолятора	Тип электродвигателя	C_1 мм	-C (+C) мм					
				левое вращение			правое вращение		
				положение кожуха					
				0°; 45°; 315°	135°	90°; 270°	0°; 45°; 315°	135°	90°; 270°
К-31	40 39	4АА63	205	-50	+50	0	+50	-50	0
		4А71							
		4А80	230						

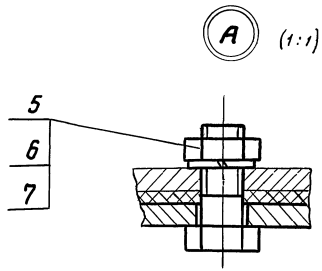

1.* Двухветвевая колонна

2. Спецификацию от. лист 2.

				1.494-43.1-31		
				Кронштейн К-31 для установки вентилятора В-Ц4-75-4 на колонне, тип II, вариант 1.	Стадия	Масса	Масштаб
					Р	22,6	1:10
					Лист 1	Листов 2	
Н. контр.	Атбрас				Харьковский Сантехпроект		
Нач. отд.	Григорьянц						
Нач. гр.	Севрюков						
Вед. инж.	Узбекова						
Вед. инж.	Тончаренко						

Инв. № подл. | Подп. и дата | Взам. инв. №

Копировал Южновец

Формат А3

Серия 1.494-43 Выпуск 1

Марка	Тип вибро-изолятора	Тип электро-двигателя	C1 мм	Г мм при в: 300	400	530	600	800	900	-с (+с) мм левое вращение, положение конуха: 0°;45°;315°	135°	90°;270°	правое вращение, положение конуха: 0°;45°;315°	135°	90°;270°
К-32	ДО 39	4АА63	205	370	470	570	670	870	970	-50	+50	0	+50	-50	0
		4А71													
		4А80	230												

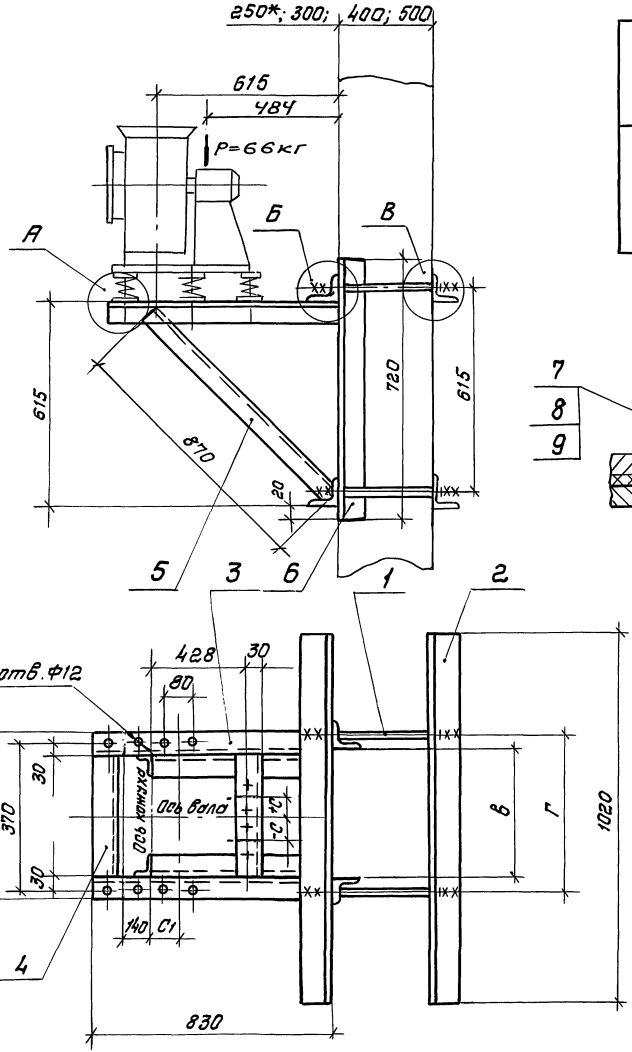

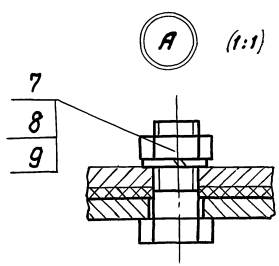

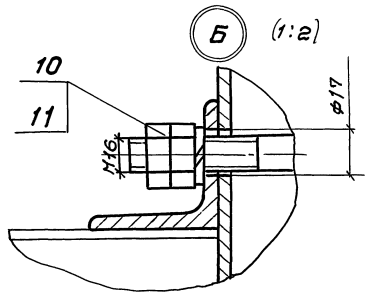

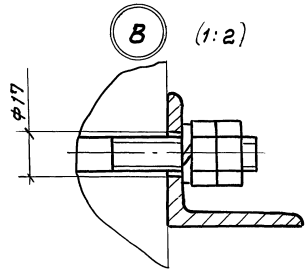

1. * Двухветвевая колонна.
2. Спецификацию см. лист 2.

Н. контр.	Амбрас		
Нач. отд.	Григорьянц		
Нач. гр.	Севрюков		
Вед. инж.	Извекова		
Вед. инж.	Гончаренко		

1.494-43.1-32

Кронштейн К-32 для установки вентилятора В-Ц4-75-4 на колонне, тип II, вариант II.

Стадия	Масса	Масштаб
Р	45,8	1:10
Лист 1	Листов 2	

Харьковский Сантехпроект

Взам. инв. № | Подп. и дата | Инв. № подл.

25207 57

Поз.	Наименование	Кол.	Обозначение документа	Примечание
1	Уголок Б-50×50×5 ГОСТ 8509-86			
	Ст3 ГОСТ 535-88			
	ℓ=920; 3,47кг	2	без черт.	
2	Уголок Б-50×50×5 ГОСТ 8509-86			
	Ст3 ГОСТ 535-88			
	ℓ=830; 3,13кг	2	без черт.	
3	Уголок Б-50×50×5 ГОСТ 8509-86			
	Ст3 ГОСТ 535-88			
	ℓ=310; 1,17кг	2	без черт.	
4	Уголок Б-50×50×5 ГОСТ 8509-86			
	Ст3 ГОСТ 535-88			
	ℓ=870; 3,28кг	2	без черт.	
5	Болт М10×40.58	10	ГОСТ 7798-70	
6	Гайка М10.5	10	ГОСТ 5915-70	
7	Шайба 10.65Г	10	ГОСТ 6402-70	

Инв. № подл. | Подп. и дата | Взам. инв. №

1.494-43.1-31 Лист 2

Копировал Юхновец Формат А4

Поз.	Наименование	Кол.	Обозначение документа	Примечание
1	Шпилька	4	1.494-43.1-63	по проекту см. 70
2	Уголок Б-63×63×5 ГОСТ 8509-86			
	Ст3 ГОСТ 535-88			
	ℓ=1020; 4,9кг	4	без черт.	
3	Уголок Б-50×50×5 ГОСТ 8509-86			
	Ст3 ГОСТ 535-88			
	ℓ=830 3,13кг	2	без черт.	
4	Уголок Б-50×50×5 ГОСТ 8509-86			
	Ст3 ГОСТ 535-88			
	ℓ=310; 1,17кг	2	без черт.	
5	Уголок Б-50×50×5 ГОСТ 8509-86			
	Ст3 ГОСТ 535-88			
	ℓ=870, 3,28кг	2	без черт.	
6	Уголок Б-63×63×5 ГОСТ 8509-86			
	Ст3 ГОСТ 535-88			
	ℓ=720; 3,46кг	2	без черт.	
7	Болт М10×40.58	10	ГОСТ 7798-70	
8	Гайка М10.5	10	ГОСТ 5915-70	
9	Шайба 10.65Г	10	ГОСТ 6402-70	
10	Гайка М16.5	16	ГОСТ 5915-70	
11	Шайба 16.65Г	8	ГОСТ 6402-70	

Инв. № подл. | Подп. и дата | Взам. инв. №

1.494-43.1-32 Лист 2

25207 58

Копировал Юхновец Формат А4

Серия 1.494-43 Выпуск 1

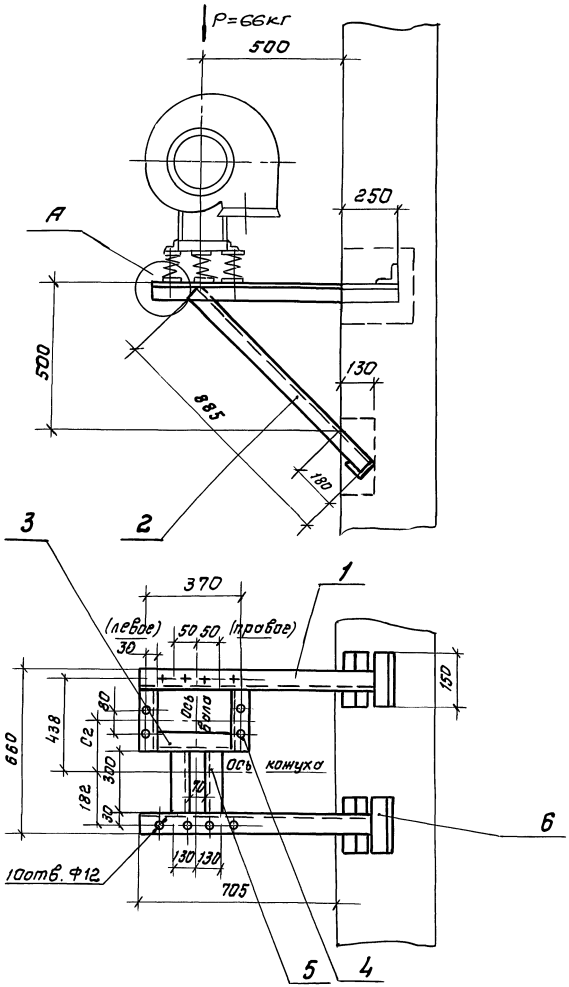

Марка	Тип виброизолятора	Тип электродвигателя	Cг мм
К-33	до 39	4АА63	248
		4А71	
		4А80	273

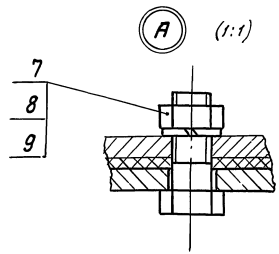

Спецификацию см. лист 2.

Н. контр.	Амбрас		
Нач. отд.	Григорьянц		
Нач. гр.	Севрюков		
Вед. инж.	Извекова		
Вед. инж.	Гончаренко		

1.494-43.1-33

Кронштейн К-33 для установки вентилятора В-ЦЧ-75-4 на кирпичной стене. Тип III.

Стадия	Масса	Масштаб
Р	22.1	1:10
Лист 1	Листов 2	

Харьковский Сантехпроект

Инв. № подл. | Подп. и дата | Взам. инв. №

25207 59

Копировал Юхновец

формат А3

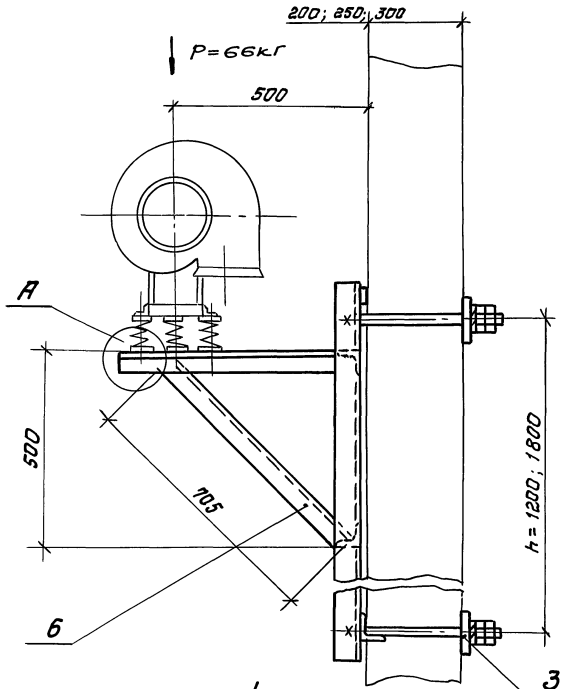

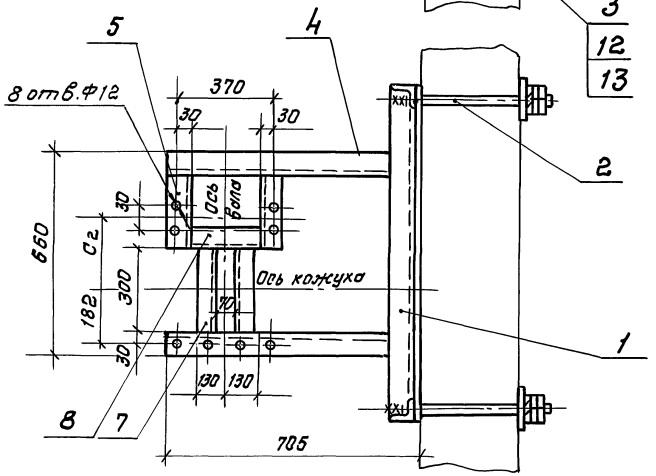

Марка	Тип виброизолятора	Тип электродвигателя	С2 мм	Масса кг h=1200	Масса кг h=1800
К-34	ДО 39	4АА63	248	47,1	53,0
		4А71			
		4А80	273		

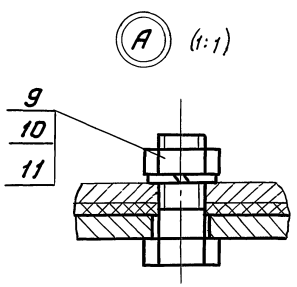

Деталь поз. 3 (1:5)

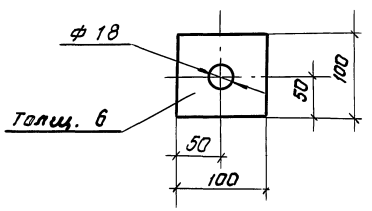

Спецификацию см. лист 2.

Н.контр.	Амбрас		
Нач. отд.	Григорьянц		
Нач. пр.	Северюхов		
Вед. инж.	Изверкова		
Вед. инж.	Гончаренко		

1.494-43.1-34

Кронштейн К-34 для установки вентилятора В-Ц4-75-4 на панельной стене, тип III.

Стадия	Масса	Масштаб
Р	–	1:10
Лист	Листов 1	

Харьковский Сантехпроект

25207 60

Копировал Южновец

Формат А3

Инв. № подл. | Подп. и дата | Взам. инв. №

Серия 1.494-43 Выпуск 1

Поз.	Наименование	Кол.	Обозначение документа	Примечание
1	Уголок Б-50×50×5 гост 8509-86			
	Ст3 гост 535-88			
	ℓ=955; 3,6кг	2	без черт.	
2	Уголок Б-50×50×5 гост 8509-86			
	Ст3 гост 535-88			
	ℓ=885; 3,34кг	2	без черт.	
3	Уголок Б-50×30×5; гост 8509-86			
	Ст3 гост 535-88			
	ℓ=310; 1,17кг	1	без черт.	
4	Уголок Б-50×50×5 гост 8509-86			
	Ст3 гост 535-88			
	ℓ=260; 1,0кг	2	без черт.	
5	Уголок Б-50×50×5 гост 8509-86			
	Ст. 3 гост 535-88			
	ℓ=300; 1,13кг	2	без черт.	
6	Уголок Б-50×50×5 гост 8509-86			
	Ст3 гост 535-88			
	ℓ=150; 0,56кг	4	без черт.	
7	Болт М10×40.58	10	гост 7798-70	
8	Гайка М10.5	10	гост 5915-70	
9	Шайба 10.65Г	10	гост 6402-70	

Инв.№ подл. | Подп. и дата | Взам. инв.№

1.494-43.1-33 Лист 2

Поз.	Наименование	Кол.	Обозначение документа	Примечание
1	Рама закладная	1	1.494-43.1-61	для h=1800
	Рама закладная	1	1.494-43.1-62	для h=1800
2	Шпилька	4	1.494-43.1-63	по проекту см. 70
3	Лист 6 гост 19903-74			
	Ст3 гост 14637-89			
	100×100; 0,47кг	4	без черт.	
4	Уголок Б-50×50×5 гост 8509-86			
	Ст3 гост 535-88			
	ℓ=695; 2,62кг	2	без черт.	
5	Уголок Б-50×50×5 гост 8509-86			
	Ст3 гост 535-88			
	ℓ=260; 1,0кг	2	без черт.	
6	Уголок Б-50×50×5 гост 8509-86			
	Ст3 гост 535-88			
	ℓ=705; 2,66кг	2	без черт.	
7	Уголок Б-50×60×5 гост 8509-86			
	Ст3 гост 535-88			
	ℓ=300; 1,13кг	2	без черт.	
8	Уголок Б-50×50×5 гост 8509-86			
	Ст3 гост 535			
	ℓ=310; 1,17кг	1	без черт.	
9	Болт М10×40.58	8	гост 7798-70	
10	Гайка М10.5	8	гост 5915-70	
11	Шайба 10.65Г	8	гост 6402-70	
12	Гайка М16.5	16	гост 5915-70	
13	Шайба 16.65Г	8	гост 6402-70	

Инв.№ подл. | Подп. и дата | Взам. инв.№

1.494-43.1-34 Лист 2

25207 61

Копировал Юхновец Формат А4

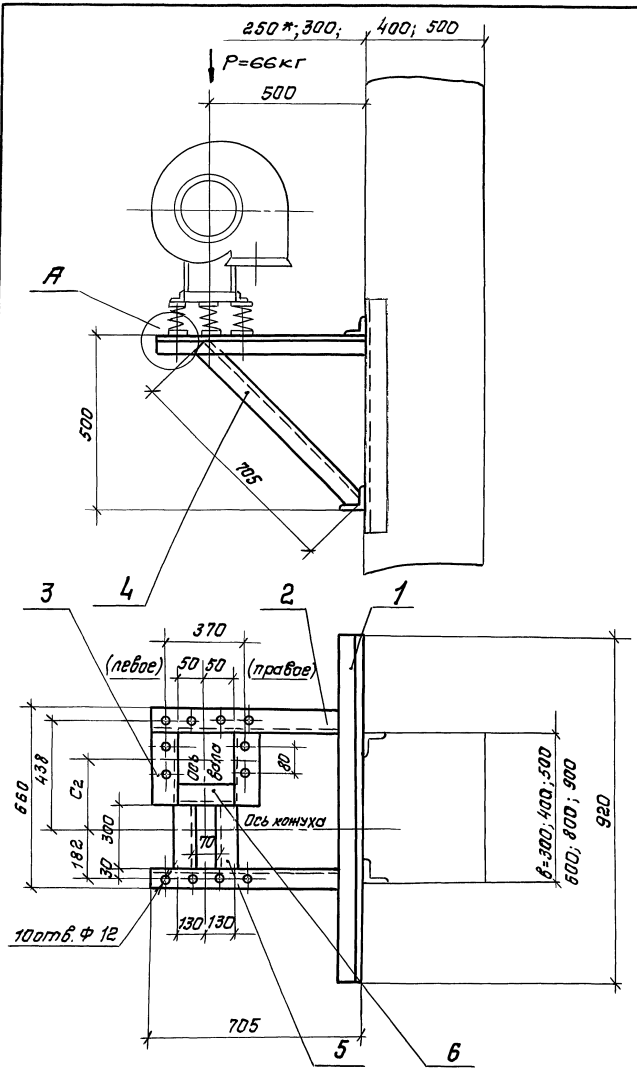

Марка	Тип вибро-возбудителя	Тип электро-двигателя	C2 мм
К-35	ВО 39	4АА63	248
		4А71	
		4А80	273

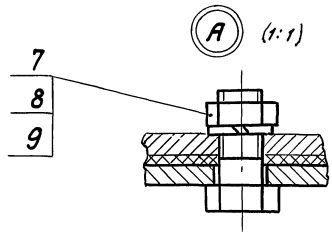

1. Двухветвевая колонна.
2. Спецификацию см. лист 2.

Н. контр.	Амбрас		
Нач. отд.	Григорьянц		
Нач. гр.	Севрюков		
Вед. инж.	Извекова		
Вед. инж.	Ончуренко		

1494-43.1-35

Кронштейн К-35 для установки вентилятора В-Ц4-75-4 на колонне, тип III, вариант 1.

Стадия	Масса	Масштаб
Р	23,4	1:10
Лист 1	Листов 2	

Харьковский Сантехпроект

25207 62

Копировал Южновец

Формат А3

Взам. инв. № | Подп. и дата | Инв. № подл.

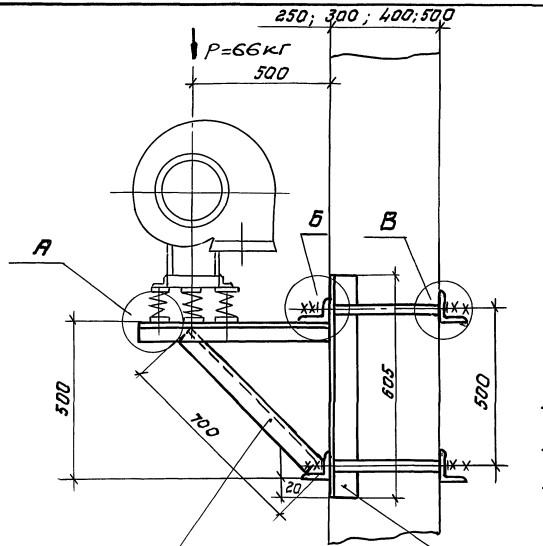

Марка	Тип виброизолятора	Тип электродвигателя	Г мм при В 300	400	500	600	800	900	С2 мм
К-36	ДО 39	4АА63	370	470	570	670	870	970	248
		4А71							273
		4А80							

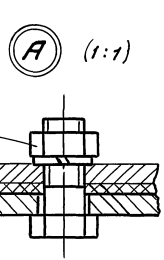

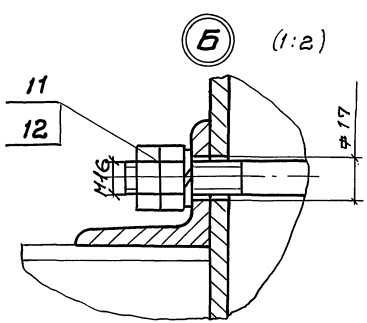

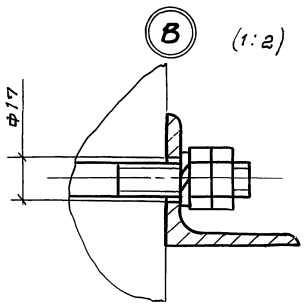

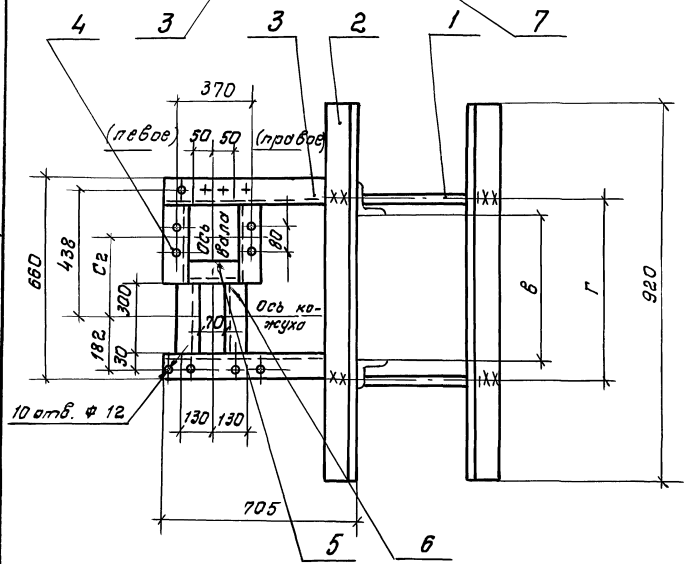

1.* Двухветвевая колонна.
2. Спецификацию см. лист 2.

Н.контр.	Амброс		
Нач.отд.	Григорьянц		
Нач. гр.	Севрюков		
Вед.инж.	Узбекова		
Вед. инж.	Гончаренко		

1.494-43.1-36

Кронштейн К-36 для установки вентилятора В-Ц4-75-4 на колонне, тип III, вариант 2.

Стадия	Масса	Масштаб
Р	43,6	1:15
Лист 1	Листов 2	

Харьковский Сантехпроект

Инв. № подл. | Подп. и дата | Взам. инв. №

25207 63

Копировал Южновец

Формат А3

Серия 1.494-43 Выпуск 1

Поз.	Наименование	Кол.	Обозначение документа	Примечание
1	Уголок Б-50×50×5 гост 8509-86			
	Ст3 гост 535-88			
	ℓ=920; 3,47кг	2	без черт.	
2	Уголок Б-50×50×5 гост 8509-86			
	Ст3 гост 535-88			
	ℓ=700; 2,63кг	2	без черт.	
3	Уголок Б-50×50×5 гост 8509-86			
	Ст3 гост 535-88			
	ℓ=260 1,0кг	2	без черт.	
4	Уголок Б-50×50×5 гост 8509-86			
	Ст3 гост 535-88			
	ℓ=705; 1,13кг	2	без черт.	
5	Уголок Б-50×50×5 гост 8509-86			
	Ст3 гост 535-88			
	ℓ=300; 1,13кг	2	без черт.	
6	Уголок Б-50×50×5 гост 8509-86			
	Ст3 гост 535-88			
	ℓ=310; 1,17кг	1	без черт.	
7	Болт М10×40.58	10	гост 7798-70	
8	Гайка М10.5	10	гост 5915-70	
9	Шайба 10.65Г	10	гост 6402-70	

Инв. № подл. | Подп. и дата | Взам. инв. №

1.494-43.1-35 Лист 2

Копировал Южновец Формат А4

Поз.	Наименование	Кол.	Обозначение документа	Примечание
1	Шпилька	4	1.494-43.1-63	по проекту см. ТО
2	Уголок Б-63×63×5 гост 8509-86			
	Ст3 гост 535-88			
	ℓ=920; 4,42кг	4	без черт.	
3	Уголок Б-50×50×5 гост 8509-86			
	Ст3 гост 535-88			
	ℓ=700; 2,63 кг	4	без черт.	
4	Уголок Б-50×50×5 гост 8509-86			
	Ст3 гост 535-88			
	ℓ=260; 1,0кг	2	без черт.	
5	Уголок Б-50×50×5 гост 8509-86			
	Ст3 гост 535-88			
	ℓ=310; 1,17кг	1	без черт.	
6	Уголок Б-50×50×5 гост 8509-86			
	Ст3 гост 535-88			
	ℓ=300; 1,13кг	2	без черт.	
7	Уголок Б-63×63×5 гост 8509-86			
	Ст3 гост 535-88			
	ℓ=605; 2,91кг	2	без черт.	
8	Болт М10×40.58	10	гост 7798-70	
9	Гайка М10.5	10	гост 5915-70	
10	Шайба 10.65Г	10	гост 6402-70	
11	Гайка М16.5	16	гост 5915-70	
12	Шайба 16.65Г	8	гост 6402-70	

Инв. № подл. | Подп. и дата | Взам. инв. №

1.494-43.1-36 Лист 2

25207 64

Копировал Южновец Формат А4

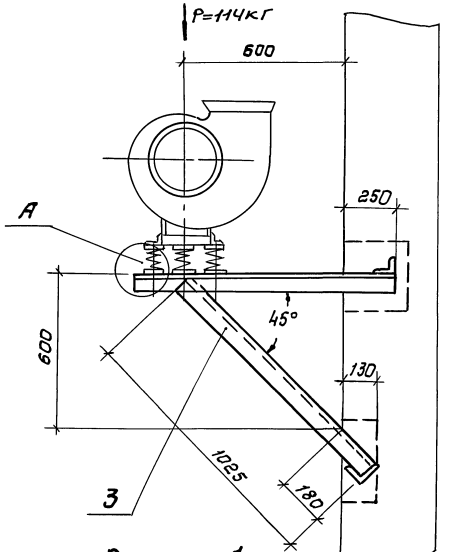

Марка	Тип виброизолятора	Тип электродвигателя	C1, мм	-C (+C) мм					
				левое вращение			правое вращение		
				положение кожуха					
				0°;45°;315°	135°	90°; 270°	0°;45°;315°	135°	90°; 270°
К-37	до 40	4А71	310	-100	+100	+ 40	+ 100	-100	- 40
		4А80	320						
		4А90	330						
		4А100	340						

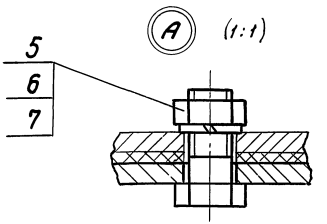

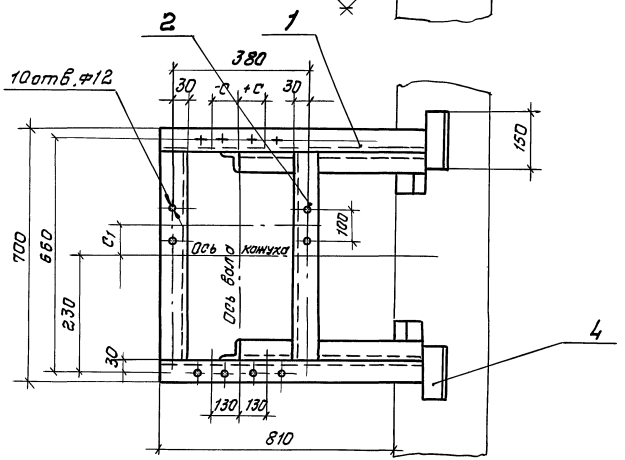

Спецификацию см. лист 2.

Н.контр.	Атарас		
Нач.отд.	Григорьянц		
Нач. гр.	Севрюхов		
Вед.инж.	Извехава		
Вед.инж.	Гончаренко		

1.494.-43.1-37

Кронштейн К-37 для установки вентилятора В-ЦЧ-75-5 на кирпичной стене. Тип I.

Стадия	Масса	Масштаб
Р	23,0	1:10
Лист 1	Листов: 2	

Харьковский Сантехпроект

25207 65

Копировал Жаковець

Формат А3

Взам.инв.№ | Подп. и дата | Инв.№ подл.

Серия 1.494-43 Выпуск 1

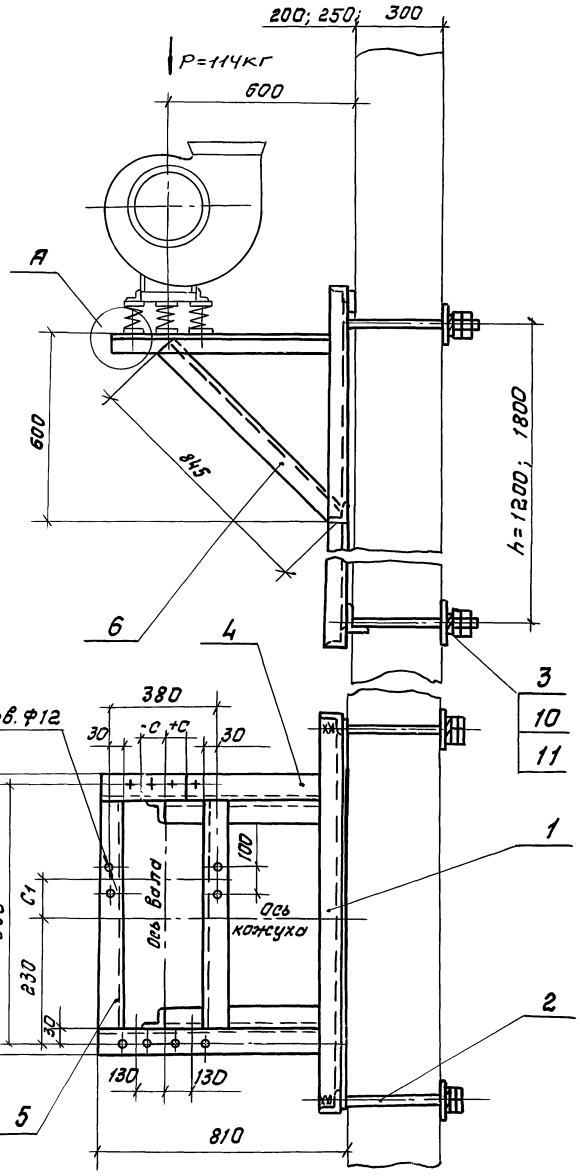

Марка	Тип вибро-изолятора	Тип электро-двигателя	C_1, мм	-C (+C) мм: левое вращение, положение консуха 0°; 45°; 315°	левое вращение, положение консуха 135°	левое вращение, положение консуха 90°; 270°	правое вращение, положение консуха 0°; 45°; 315°	правое вращение, положение консуха 135°	правое вращение, положение консуха 90°; 270°	Масса кг, h=1200	Масса кг, h=1800
К-38	До 40	4А71	310	-100	+100	+40	+100	-100	-40	49,8	55,6
		4А80	320								
		4А90	330								
		4А180	340								

А (1:1)

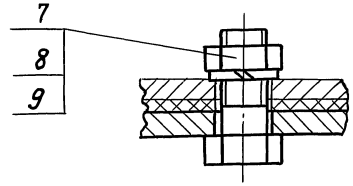

Деталь поз. 3 (1:5)

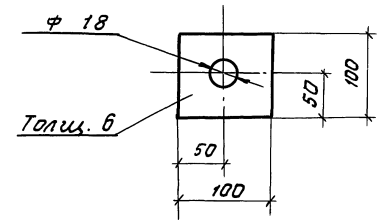

Спецификацию см. лист 2.

Н. контр.	Амброс		
Нач. отд.	Григорьянц		
Нач. гр.	Севрюков		
Вед. инж.	Извекова		
Вед. инж.	Гончоренко		

1.494-431-38

Кронштейн К-38 для установки вентилятора В-Ц4-75-5 на панельной стене, тип I.

Стадия	Масса	Масштаб
Р	–	1:10
Лист 1	Листов 2	

Харьковский Сантехпроект

Инв. № подл. | Подп. и дата | Взам. инв. №

25207 66

Копировал

Формат А3

Серия 1.494-43 Выпуск 1

Поз.	Наименование	Кол.	Обозначение документа	Примечание
1	Уголок Б-50×50×5 ГОСТ 8509-86			
	Ст3 ГОСТ 535-88			
	ℓ=1060; 4,0 кг	2	без черт.	
2	Уголок Б-50×50×5 ГОСТ 8509-86			
	Ст3 ГОСТ 535-88			
	ℓ=600; 2,26 кг	2	без черт.	
3	Уголок Б-50×50×5 ГОСТ 8509-86			
	Ст3 ГОСТ 535-88			
	ℓ=1025; 3,86 кг	2	без черт.	
4	Уголок Б-50×50×5 ГОСТ 8509-86			
	Ст3 ГОСТ 535-88			
	ℓ=150; 0,56 кг	4	без черт.	
5	Болт М10×40.58	10	ГОСТ 7798-70	
6	Гайка М10.5	10	ГОСТ 5915-70	
7	Шайба 10.65Г	10	ГОСТ 6402-70	

Инв.№ подл. | Подп. и дата | Взам. инв.№

1.494-43.1-37 Лист 2

Копировал Юхновец Формат А4

Поз.	Наименование	Кол.	Обозначение документа	Примечание
1	Рама закладная	1	1.494-43.1-61-08	для h=1200
	Рама закладная	1	1.494-43.1-62-08	для h=1800
2	Шпилька	4	1.494-43.1-63	по проекту см. ТО
3	Лист 6 ГОСТ 19903-74			
	Ст3 ГОСТ 14637-89			
	100×100; 0,47 кг	4	без черт.	
4	Уголок Б-50×50×5 ГОСТ 8509-86			
	Ст3 ГОСТ 535-88			
	ℓ=800; 3,01 кг	2	без черт.	
5	Уголок Б-50×50×5 ГОСТ 8509-86			
	Ст3; ГОСТ 535-88			
	ℓ=600; 2,26 кг	2	без черт.	
6	Уголок Б-50×50×5; ГОСТ 8509-86			
	Ст3 ГОСТ 535-88			
	ℓ=945; 3,18 кг	2	без черт.	
7	Болт М10×40.58	10	ГОСТ 7798-70	
8	Гайка М10.5	10	ГОСТ 5915-70	
9	Шайба 10.65Г	10	ГОСТ 6402-70	
10	Гайка М16.5	16	ГОСТ 5915-70	
11	Шайба 16.65Г	8	ГОСТ 6402-70	

Инв.№ подл. | Подп. и дата | Взам. инв.№

1.494-43.1-38 Лист 2

25207 67

Копировал Юхновец Формат А4

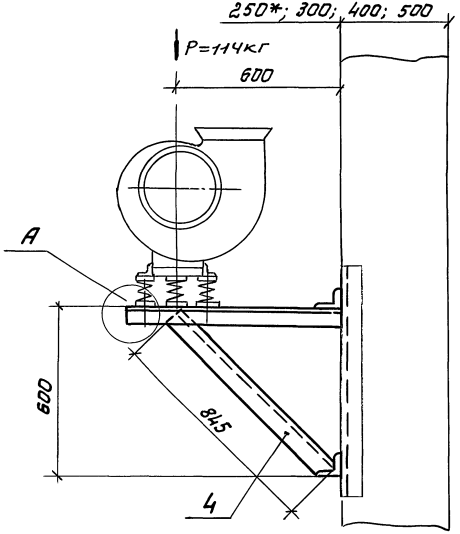

Марка	Тип виброизолятора	Тип электродвигателя	C_1 мм	−C (+C) мм					
				левое вращение			правое вращение		
				положение кожуха					
				0°;45°;315°	135°	90°;270°	0°;45°;315°	135°	90°;270°
К-39	ДО40	4А71	310	-100	+100	+40	+100	-100	-40
		4А80	320						
		4А90	330						
		4А100	340						

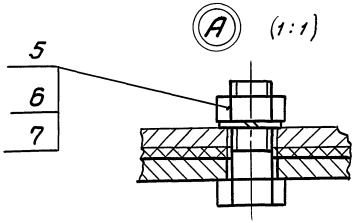

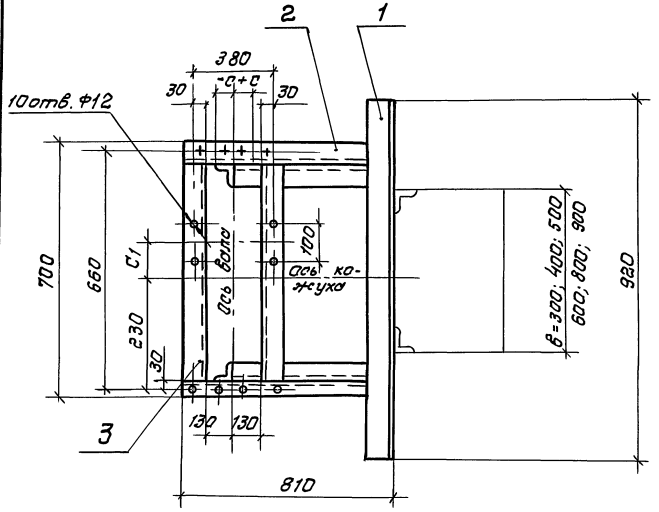

1.* Двухветвевая колонна.

2. Спецификацию см. лист 2.

				1.494-43.1-39			
				Кронштейн К-39 для установки вентилятора В-ЦЧ-75-5 на колонне тип I Вариант 1.	Стадия	Масса	Масштаб
					Р	24,5	1:10
					Лист 1	Листов 2	
Н. контр.	Амбрас				Харьковский Сантехпроект		
Нач. отд.	Григорьянц						
Нач. гр.	Севрюков						
Вед. инж.	Извекова						
Вед. инж.	Гончаренко						

Серия 1.494-43 Выпуск 1

Инв. № подл. | Подп. и дата | Взам. инв. №

25207 68

Копировал Юхнович

Формат А3

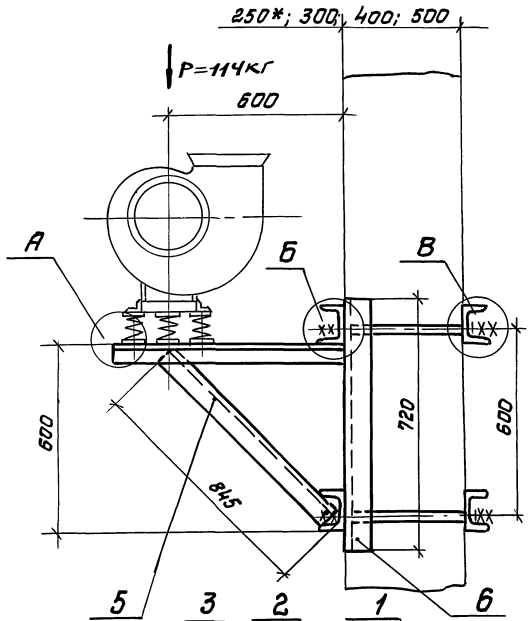

Марка	Тип виброизолятора	Тип электродвигателя	C_1, мм	Г, мм при в: 300	400	500	600	800	900	-с (+с) мм: левое вращение, положение кожуха 0°;45°;315°	135°	90°;270°	правое вращение, положение кожуха 0°;45°;315°	135°	90°;270°
К-40	40 40	4А71	310	380	480	580	680	880	980	-100	+100	+40	+100	-100	-40
		4А80	320												
		4А90	330												
		4А100	340												

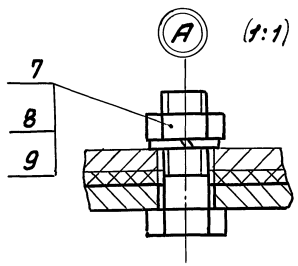

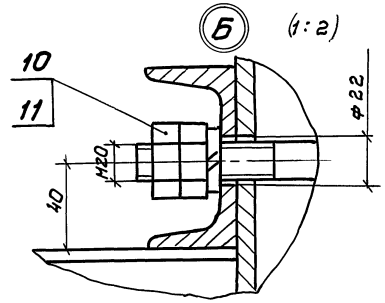

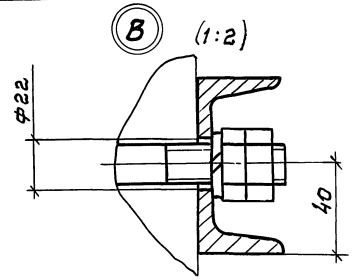

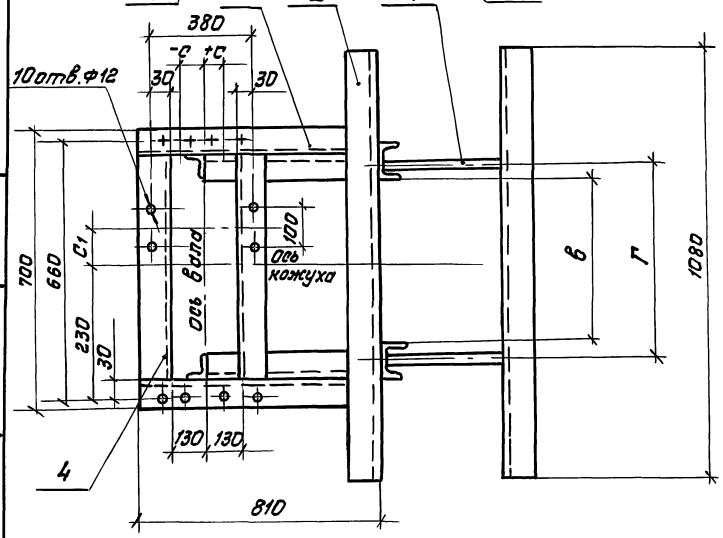

1. * Двухветвевая колонна.
2. Спецификацию см. лист 2.

Н. контр.	Амброс		
Нач. отд.	Григорьянц		
Нач. гр.	Севрюков		
Вед. инж.	Извекова		
Вед. инж.	Гончаренко		

1.494-43.1-40

Кронштейн К-40 для установки вентилятора В-Ц4-75-5 на колонне, тип I, вариант II.

Стадия	Масса	Масштаб
Р	63,3	1:10
Лист 1	Листов 2	

Харьковский Сантехпроект

Взам. инв. № | Подп. и дата | Инв. № подл.

25207 69

Копировал Юхновец

Формат А3

Серия 1.494-43 Выпуск 1

Поз.	Наименование	Кол.	Обозначение документа	Примечание
1	Уголок Б-50×50×5 ГОСТ 8509-86			
	Ст3 ГОСТ 535-88			
	ℓ=920; 3,47кг	2	без черт.	
2	Уголок Б-50×50×5 ГОСТ 8509-86			
	Ст3 ГОСТ 535-88			
	ℓ=810; 3,05кг	2	без черт.	
3	Уголок Б-50×50×5 ГОСТ 8509-86			
	Ст3 ГОСТ 535-88			
	ℓ=600; 2,26кг	2	без черт.	
4	Уголок Б-50×50×5 ГОСТ 8509-86			
	Ст3 ГОСТ 535-88			
	ℓ=845; 3,18кг	2	без черт.	
5	Болт М10×40.58	10	ГОСТ 7798-70	
6	Гайка М10.5	10	ГОСТ 5915-70	
7	Шайба 10.65Г	10	ГОСТ 6402-70	

Инв. N подл. | Подп. и дата | Взам. инв. N

1.494-43.1-39 | Лист 2

Копировал Юхновец | Формат А4

Поз.	Наименование	Кол.	Обозначение документа	Примечание
1	Шпилька	4	1.494-43.1-63	по проекту см. 70
2	Швеллер 8 ГОСТ 8240-89			
	Ст3 ГОСТ 535-88			
	ℓ=1080; 7,61кг	4	без черт.	
3	Уголок Б-50×50×5 ГОСТ 8509-86			
	Ст3 ГОСТ 535-88			
	ℓ=810; 3,05кг	2	без черт.	
4	Уголок Б-50×50×5 ГОСТ 8509-86			
	Ст3 ГОСТ 535-88			
	ℓ=600; 2,26кг	2	без черт.	
5	Уголок Б-50×50×5 ГОСТ 8509-86			
	Ст3 ГОСТ 535-88			
	ℓ=845; 3,18кг	2	без черт.	
6	Швеллер 8 ГОСТ 8240-89			
	Ст3 ГОСТ 535-88			
	ℓ=720; 5,07кг	2	без черт.	
7	Болт М10×40.58	10	ГОСТ 7798-70	
8	Гайка М10.5	10	ГОСТ 5915-70	
9	Шайба 10.65Г	10	ГОСТ 6402-70	
10	Гайка М20.5	16	ГОСТ 5915-70	
11	Шайба 20.65Г	8	ГОСТ 6402-70	

Инв. N подл. | Подп. и дата | Взам. инв. N

1.494-43.1-40 | Лист 2

25207 70

Копировал Юхновец | Формат А4

Серия 1.494-43 Выпуск 1

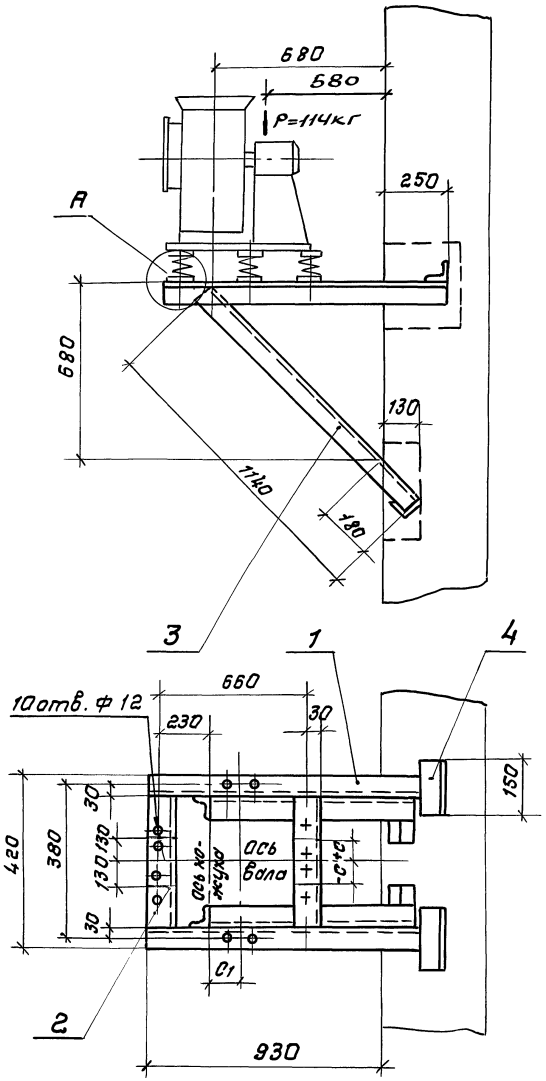

Марка	Тип вибро-изолятора	Тип электро-двигателя	C_1 мм	-c (+c) мм					
				левое вращение			правое вращение		
				положение кожуха					
				0°, 45°, 315°	135°	90°, 270°	0°, 45°, 315°	135°	90°, 270°
К-41	ДО 40	4А71	310	-100	+100	+40	+100	-100	-40
		4А80	320						
		4А90	330						
		4А100	340						

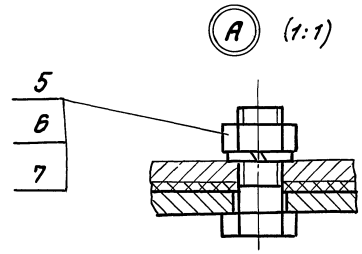

Спецификацию см. лист 2.

Н. контр.	Амбрас		
Нач. отд.	Григорьянц		
Нач. гр.	Севрюков		
Вед. инж.	Извекова		
Вед. инж.	Гончаренко		

1.494-43.1-41

Кронштейн К-41
для установки вентилятора В-ЦЧ-75-5 на кирпичной стене, тип II.

Стадия	Масса	Масштаб
Р	22,7	1:10

Лист 1 Листов 2

Харьковский Сантехпроект

Инв. № подл. | Подп. и дата | Взам. инв. №

25207 71

Копировал Юхновец

формат А3

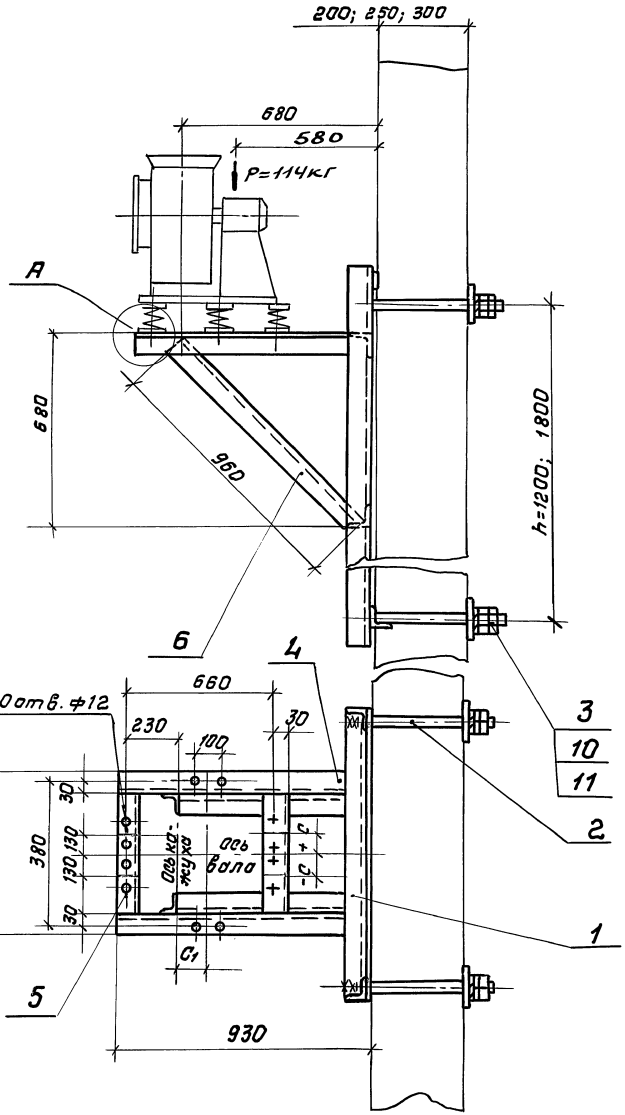

Марка	Тип вибро-изолятора	Тип электро-двигателя	C_1 мм	-C (+C) мм						Масса, кг	
				Левое вращение			Правое вращение			h=1200	h=1800
				Положение кожуха							
				0°, 45°, 315°	135°	90°, 270°	0°, 45°, 315°	135°	90°, 270°		
К-42	до 40	4АА71	310	-100	+100	+40	+100	-100	-40	46,4	62,2
		4А80	320								
		4А90	330								
		4А100	340								

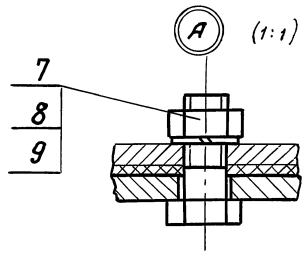

Деталь поз. 3 (1:5)

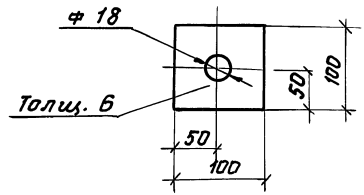

Спецификацию см. лист 2.

Н. контр.	Амбрас		
Нач. отд.	Григорьянц		
Нач. гр.	Севрюков		
Вед. инж.	Извекова		
Вед. инж.	Гончаренко		

1.494-43.1-42

Кронштейн К-42 для установки вентилятора В-Ц4-75-5 на панельной стене, тип II.

Стадия	Масса	Масштаб
Р	–	1:10

Лист 1 | Листов 2

Харьковский Сантехпроект

Выпуск 1

Серия 1.494-43

Взам. инв. №

Подп. и дата

Инв. № подл.

25207 72

Копир вал Юхновец

формат А3

Поз.	Наименование	Кол	Обозначение документа	Примечание
1	Уголок Б-50×50×5 ГОСТ 8509-86			
	Ст3 ГОСТ 535-88			
	ℓ=1180; 4,45кг	2	без черт.	
2	Уголок Б-50×50×5 ГОСТ 8509-86			
	Ст3 ГОСТ 535-88			
	ℓ=320; 1,2 кг	2	без черт.	
3	Уголок Б-50×50×5 ГОСТ 8509-86			
	Ст3 ГОСТ 535-88			
	ℓ=1140; 4,3кг	2	без черт.	
4	Уголок Б-50×50×5 ГОСТ 8509-86			
	Ст3 ГОСТ 535-88			
	ℓ=150; 0,56кг	4	без черт.	
5	Болт М10×40.58	10	ГОСТ 7798-70	
6	Гайка М10.5	10	ГОСТ 5915-70	
7	Шайба 10.65Г	10	ГОСТ 6402-70	

Инв.№ подл. | Подп. и дата | Взам.инв.№

1.494-43.1-41

Лист 2

Поз.	Наименование	Кол.	Обозначение документа	Примечание
1	Рама закладная	1	1.494-43.1-61-09	для h=1200
	Рама закладная	1	1.494-43.1-62-09	для h=1800
2	Шпилька	4	1.494-43.1-63	по проекту см. 10
3	Лист 6 ГОСТ 19903-74			
	Ст3 ГОСТ 14637-89			
	100×100; 0,47кг	4	без черт.	
4	Уголок Б-50×50×5 ГОСТ 8509-86			
	Ст3 ГОСТ 535-88			
	ℓ=920; 3,47кг	2	без черт.	
5	Уголок Б-50×50×5 ГОСТ 8509-86			
	Ст3 ГОСТ 535-88			
	ℓ=310; 1,17кг	2	без черт.	
6	Уголок Б-50×50×5 ГОСТ 8509-86			
	Ст3 ГОСТ 535-88			
	ℓ=960; 3,62кг	2	без черт.	
7	Болт М10×40.58	10	ГОСТ 7798-70	
8	Гайка М10.5	10	ГОСТ 5915-70	
9	Шайба 10.65Г	10	ГОСТ 6402-70	
10	Гайка М16.5	16	ГОСТ 5915-70	
11	Шайба 16.65Г	8	ГОСТ 6402-70	

Инв.№ подл. | Подп. и дата | Взам.инв.№

1.494-43.1-42

Лист 2

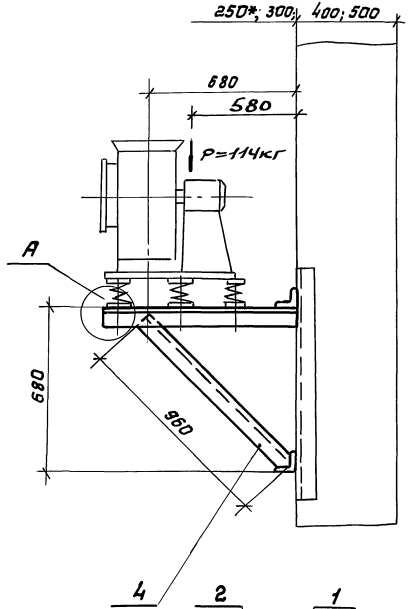

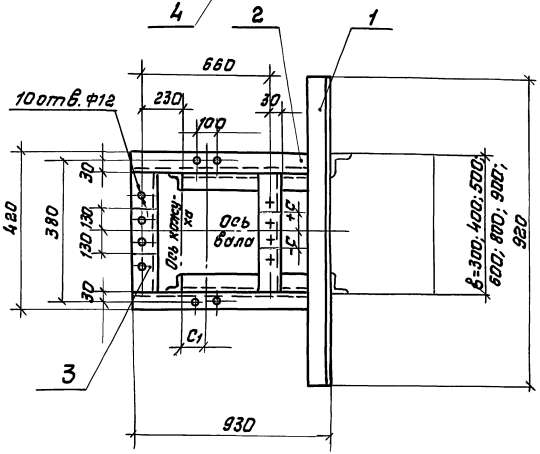

Марка	Тип вибро-изолятора	Тип электро-двигателя	C_1 мм	-C (+C) мм					
				левое вращение			правое вращение		
				Положение кожуха					
				0°; 45°; 315°	135°	90°; 270°	0°; 45°; 315°	135°	90°; 270°
К-43	40 40	4А71	310	-100	+100	+40	+100	-100	-40
		4А80	320						
		4А90	330						
		4А100	340						



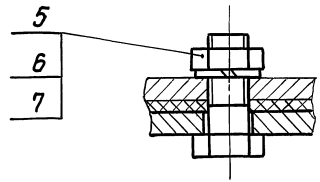

1. Двухветвевая колонна.
2. Спецификацию см. лист 2.

Н. контр.	Атбрас	
Нач. отд.	Григорьянц	
Нач. гр.	Севрюкова	
Вед. инж.	Извекова	
Вед. инж.	Гончаренко	

1.494-43.1-43

Кронштейн К-43 для установки вентилятора В-Ц4-75-5 на колонне, тип II, вариант 1.

Стадия	Масса	Масштаб
Р	24,1	1:10
Лист 1	Листов 2	

Харьковский Сантехпроект

25207 74

Инв. № подл. | Подп. и дата | Взам. инв. №

Копировал Южновец Формат А3

Серия 1.494-4.3 Выпуск 1

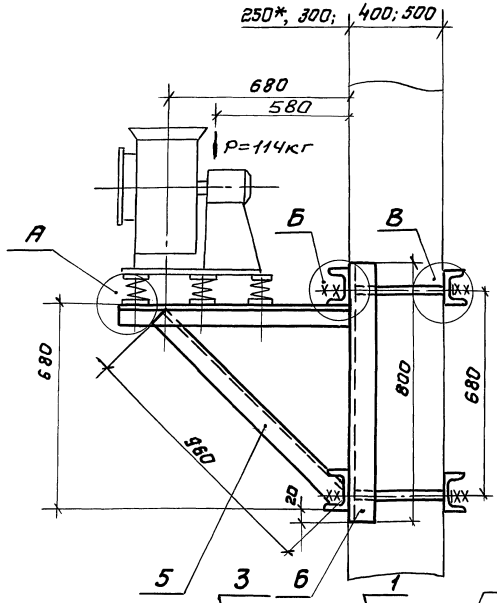

Марка	Тип виброизолятора	Тип электродвигателя	C1, мм	Г, мм при В: 300	400	500	600	800	900	-С (+С), мм левое вращение, положение кожуха: 0°;45°;315°	135°	90°;270°	правое вращение, положение кожуха: 0,45°;315°	135°	90°;270°
К-44	ДО 40	4АА56	310	380	480	580	680	880	980	-100	+100	+40	+100	-100	-40
		4АА63	320												
		4А71	330												
		4А80	340												

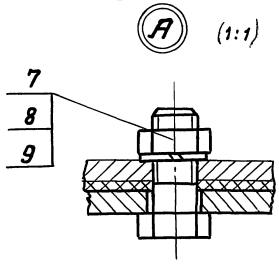

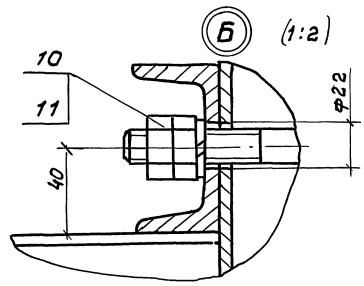

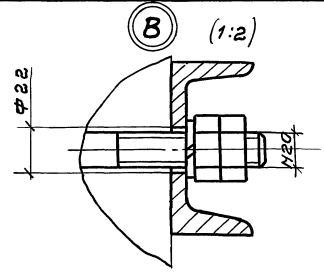

1. *Двухветвевая колонна
2. Спецификацию см. лист 2.

Н. контр.	Ятбрас		
Нач. отд.	Григорьянц		
Нач. гр.	Севрюков		
Вед. инж.	Извекова		
Вед. инж.	Гончаренко		

1.494-43.1-44

Кронштейн К-44 для установки вентилятора В-Ц4-75-5, на колонне, тип II, вариант II.

Стадия	Масса	Масштаб
Р	64,0	1:10
Лист 1	Листов 2	

Харьковский Сантехпроект

Взам. инв. № | Подп. и дата | Инв. № подл.

25207 75

копировал Юхновец

формат А3

Серия 1.494-43 Выпуск 1

Поз.	Наименование	Кол.	Обозначение документа	Примечание
1	Уголок Б-50×50×5 ГОСТ 8509-86			
	Ст3 ГОСТ 535-88			
	ℓ=920; 3,47 кг	2	без черт.	
2	Уголок Б-50×50×5 ГОСТ 8509-86			
	Ст3 ГОСТ 535-88			
	ℓ=930; 3,5 кг	2	без черт.	
3	Уголок Б-50×50×5 ГОСТ 8509-86			
	Ст3 ГОСТ 535-88			
	ℓ=310; 1,17 кг	2	без черт.	
4	Уголок Б-50×50×5 ГОСТ 8509-86			
	Ст3 ГОСТ 535-88			
	ℓ=960; 3,62 кг	2	без черт.	
5	Болт М10×40.58	10	ГОСТ 7798-70	
6	Гайка М10.5	10	ГОСТ 5915-70	
7	Шайба 10.65Г	10	ГОСТ 6402-70	

Инв.№ подл. | Подп. и дата | Взам.инв.№

1.494-43.1-43 Лист 2

Копировал Южновец Формат А4

Поз.	Наименование	Кол.	Обозначение документа	Примечание
1	Шпилька	4	1.494-43.1-63	по проекту ст.70
2	Швеллер 8 ГОСТ 8240-89			
	Ст3 ГОСТ 535-88			
	ℓ=1080; 7,61 кг	4	без черт.	
3	Уголок Б-50×50×5 ГОСТ 8509-86			
	Ст3 ГОСТ 535-88			
	ℓ=930; 3,5 кг	2	без черт.	
4	Уголок Б-50×50×5 ГОСТ 8509-86			
	Ст3 ГОСТ 535-88			
	ℓ=310; 1,17 кг	2	без черт.	
5	Уголок Б-50×50×5 ГОСТ 8509-86			
	Ст3 ГОСТ 535-88			
	ℓ=960; 3,62 кг	2	без черт.	
6	Швеллер 8 ГОСТ 8240-89			
	Ст3 ГОСТ 535-88			
	ℓ=800; 5,6 кг	2	без черт.	
7	Болт М10×40.58	10	ГОСТ 7798-70	
8	Гайка М10.5	10	ГОСТ 5915-70	
9	Шайба 10.65Г	10	ГОСТ 6407-70	
10	Гайка М20	16	ГОСТ 5915-70	
11	Шайба 20.65Г	8	ГОСТ 6402-70	

Инв.№ подл. | Подп. и дата | Взам.инв.№

1.494-43.1-44 Лист 2

25207 76

Копировал Южновец Формат А4

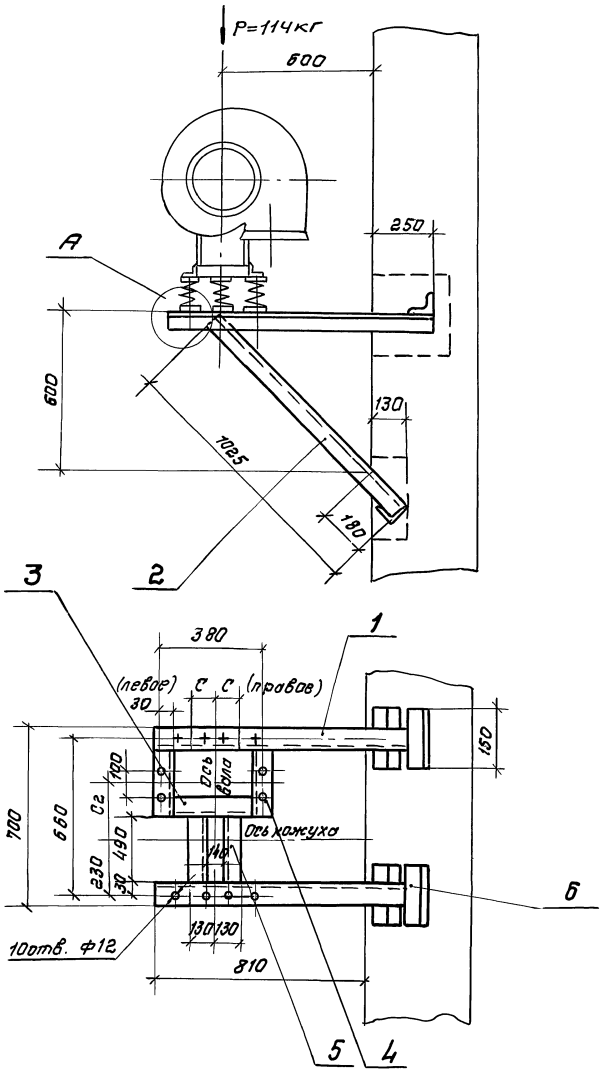

Марка	Тип вибро-изолятора	Тип электро-двигателя	С2 мм	С мм	
				левое вращение	правое вращение
С-45	30 40	4А71	310	100	100
		4А80	320		
		4А90	330		
		4А100	340		

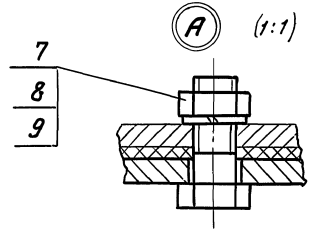

Спецификацию см. лист 2.

				1.494-43.1-45		
Н. контр.	Амбрас			Кронштейн К-45 для установки вентилятора В-Ц4-75-5 на кирпичной стене. Тип III.	Стадия	Масса	Масштаб
Нач. отд.	Григорьянц				Р	24.2	1:15
Нач. гр.	Севрюков				Лист 1	Листов 2	
Вед. инж.	Извекова				Харьковский Сантехпроект		
Вед. инж.	Гончаренко						

Взам. инв. N | Подп. и дата | Инв. № подл.

25207 77

Копировал Южновец

Формат А3

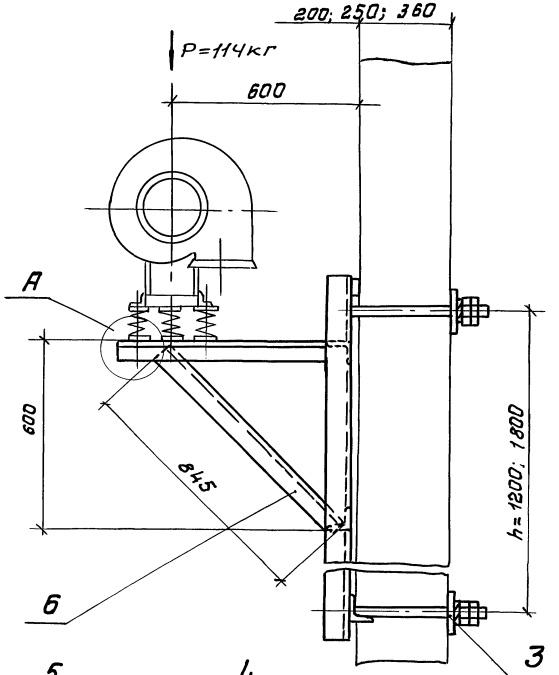

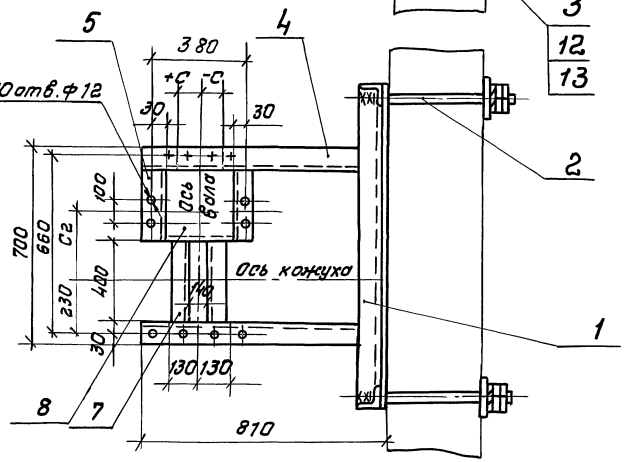

Марка	Тип вибро-изолятора	Тип электро-двигателя	С2 мм	+С(-С)мм: левое вращение	+С(-С)мм: правое вращение	Масса, кг: h=1200	Масса, кг: h=1800
К-46	40 40	4А71	310	+100	-100	51,0	56,8
		4А80	320				
		4А90	330				
		4А100	310				

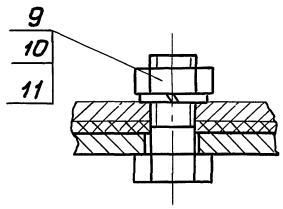

Ⓐ (1:1)

Деталь поз. 3 (1:5)

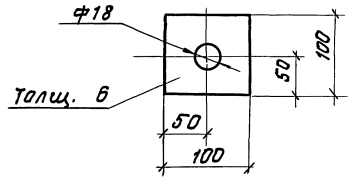

Спецификацию см. лист 2.

Н. контр.	Амброс		
Нач. отд.	Григорьянц		
Нач. гр.	Севрюков		
Вед. инж.	Извекова		
Вед. инж.	Гончаренко		

1.494-43.1-46

Кронштейн К-46 для установки вентилятора В-Ц4-75-5, на панельной стене, тип III.

Стадия	Масса	Масштаб
Р		1:15
Лист 1	Листов 2	

Харьковский Сантехпроект

25207 78

Копировал Юхновец

Формат А3

Инв. № подл. | Подп. и дата | Взам. инв. №

Поз.	Наименование	Кол.	Обозначение документа	Примечание
1	Рама закладная	1	1.494-43.1-61-08	для h = 1200
	Рама закладная	1	1.494-43.1-62-08	для h = 1800
2	Шпилька	4	1.494-43.1-63	по проекту ст. 70
3	Лист б гост 19903-74			
	Ст 3 гост 14637-89			
	100х100, 0,47кг	4	без черт.	
4	Уголок Б-50х50х5 гост 8509-86			
	Ст3 гост 535-88			
	ℓ=800; 3,0кг	2	без черт.	
5	Уголок Б-50х50х5 гост 8509-86			
	Ст3 гост 535-88			
	ℓ=200; 0,75кг	2	без черт.	
6	Уголок Б-50х50х5 гост 8509-86			
	Ст3 гост 535-88			
	ℓ=845; 3,18кг	2	без черт.	
7	Уголок Б-50х50х5 гост 8509-86			
	Ст3 гост 535-88			
	ℓ=400; 1,5кг	2	без черт.	
8	Уголок Б-50х50х5 гост 8509-86			
	Ст3 гост 535-88			
	ℓ=320; 1,2кг	1	без черт.	
9	Болт М10х40.58	10	гост 7798-70	
10	Гайка М10.5	10	гост 5915-70	
11	Шайба 10.65Г	10	гост 6402-70	
12	Гайка М16.5	16	гост 5915-70	
13	Шайба 18.65Г	8	гост 6402-70	

Инв.№ подл. | Подп. и дата | Взам.инв.№

1.494-43.1-46

Лист 2

25207 79

Копировал Кожновец Формат А4

Серия 1.494-43 Выпуск 1

Поз.	Наименование	Кол.	Обозначение документа	Примечание
1	Уголок Б-50х50х5 гост 8509-86			
	Ст3 гост 535-88			
	ℓ=1060; 4,0кг	2	без черт.	
2	Уголок Б-50х50х5 гост 8509-86			
	Ст3 гост 535-88			
	ℓ=1025; 3,86кг	2	без черт.	
3	Уголок Б-50х50х5 гост 8509-86			
	Ст3 гост 535-88			
	ℓ=320; 1,2кг	1	без черт.	
4	Уголок Б-50х50х5 гост 8509-86			
	Ст3 гост 535-88			
	ℓ=200; 0,75кг	2	без черт.	
5	Уголок Б-50х50х5 гост 8509-86			
	Ст3 гост 535-88			
	ℓ=400; 1,5кг	2	без черт.	
6	Уголок Б-50х50х5 гост 8509-86			
	Ст3 гост 535-88			
	ℓ=150; 0,56кг	4	без черт.	
7	Болт М10х40.58	10	гост 7798-70	
8	Гайка М10.5	10	гост 5915-70	
9	Шайба 10.65Г	10	гост 6402-70	

Инв.№ подл. | Подп. и дата | Взам.инв.№

1.494-43.1-45

Лист 2

Копировал Кожновец Формат А4

Серия 1.494-43 Выпуск 1

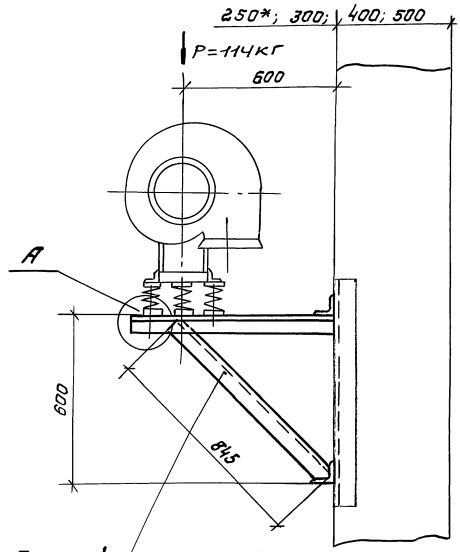

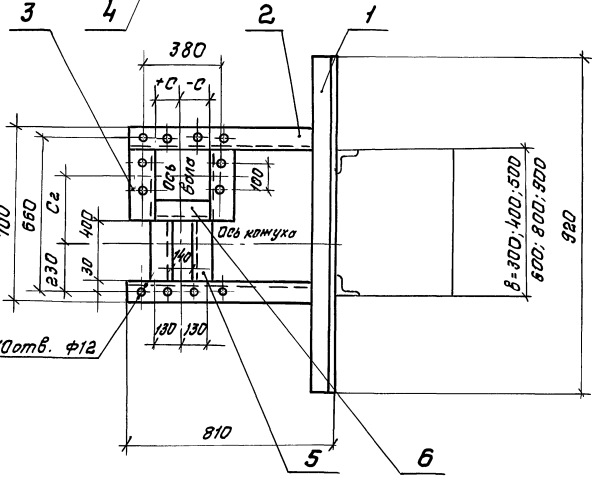

Марка	Тип виброизолятора	Тип электродвигателя	C2 мм	С мм	
				левого вращения	правого вращения
К-47	30 40	4АА56	310	+100	-100
		4АА633	320		
		4А71	330		
		4А80	340		

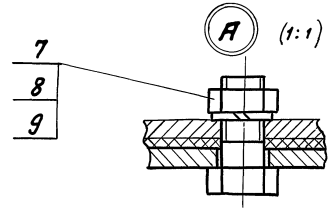

1.* Двухветвевая колонна.

2. Спецификацию см. лист 2.

Н.контр.	Амброс		
Нач. отд.	Григорьянц		
Нач. гр.	Севрюков		
Вед. инж.	Извекова		
Вед. инж.	Гончаренко		

1.494-43.1-47

Кронштейн К-47 для установки вентилятора В-Ц4-75-5 на колонне, тип III вариант 1.

Стадия	Масса	Масштаб
Р	25,6	1:15
Лист 1	Листов 2	

Харьковский Сантехпроект

25207 80

Копировал Южновец Формат А3

Инв.№ подл. | Подп. и дата | Взам. инв.№

Серия 1.494-43 Выпуск 1

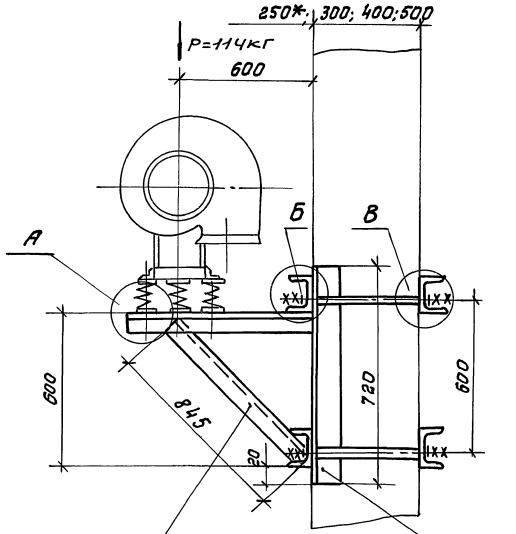

Марка	Тип виброизолятора	Тип электродвигателя	Г, мм при В: 300	400	500	600	800	900	С2	+С (-С), мм: левое вращение	правое вращение
К-48	ДО 40	4А71	380	480	580	680	880	980	310	+100	-100
		4А80							320		
		4А90							330		
		4А100							340		

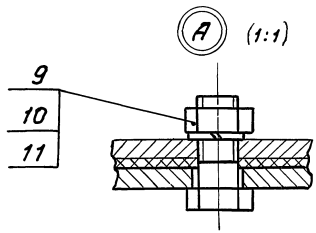

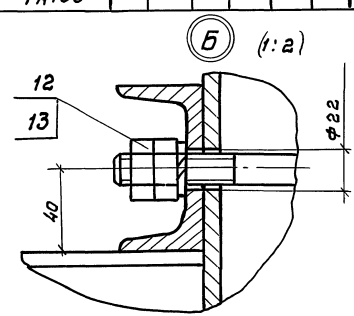

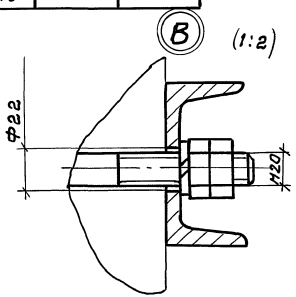

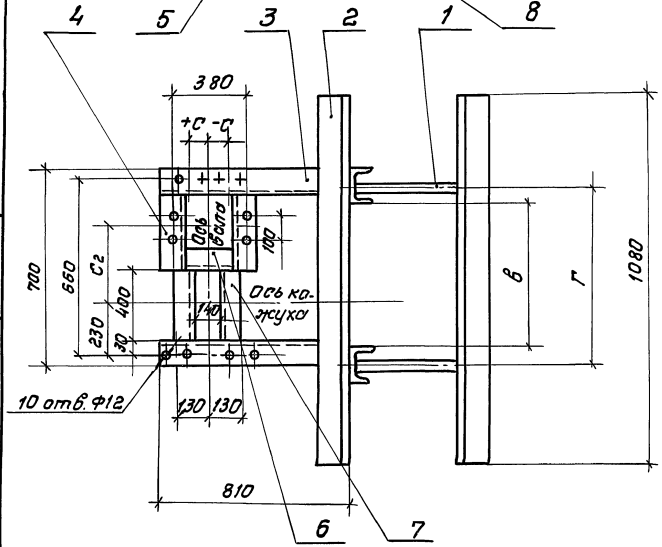

1.* Двухветвевая колонна.

2. Спецификацию см. лист 2.

Н. контр.	Амброс		
Нач. отд.	Григорьянц		
Нач. гр.	Севрюков		
Вед. инж.	Извекова		
Инж.	Гончаренко		

1.494-43.1-48

Кронштейн К-48 для установки вентилятора В-Ц4-75-5 на колонне, тип III, вариант II.

Стадия	Масса	Масштаб
Р	51,6	1:15
Лист 1	Листов 2	

Харьковский Сантехпроект

25207 81

Копировал Южнова

Формат А3

Инв. № подл. | Подп. и дата | Взам. инв. №

Поз	Наименование	Кол.	Обозначение документа	Примечание
1	Уголок Б-50×50×5 гост 8509-86			
	Ст3 гост 535-88			
	ℓ=920; 3,47кг	2	без черт.	
2	Уголок Б-50×50×5 гост 8509-86			
	Ст3 гост 535-88			
	ℓ=810; 3,04 кг	2	без черт.	
3	Уголок Б-50×50×5 гост 8509-86			
	Ст3 гост 535-88			
	ℓ=200; 0,75кг	2	без черт.	
4	Уголок Б-50×50×5 гост 8509-86			
	Ст3 гост 535-88			
	ℓ= 845; 3,18кг	2	без черт.	
5	Уголок Б-50×50×5 гост 8509-86			
	Ст3 гост 535-88			
	ℓ=400; 1,5кг	2	без черт.	
6	Уголок Б-50×50×5 гост 8509-86			
	Ст3 гост 535-88			
	ℓ=320; 1,2кг	1	без черт.	
7	Болт М10×40.58 гост 7798-70	10	гост 7798-70	
8	Гайка М10.5	10	гост 5915-70	
9	Шайба 10.65Г	10	гост 6402-70	

Серия 1.494-43 Выпуск 1

Взам. инв. № | Подп. и дата | Инв. № подл.

1.494-43.1-47 Лист 2

Поз.	Наименование	Кол.	Обозначение документа	Примечание
1	Шпилька	4	1.494-43.1-63	по проекту ст. 70
2	Швеллер 8 гост 8240-89			
	Ст.3 гост 535-88			
	ℓ=1080; 7.6кг	4	без черт.	
3	Уголок Б-50×50×5 гост 8509-86			
	Ст3 гост 535-88			
	ℓ=810; 3,05кг	2	без черт.	
4	Уголок Б-50×50×5 гост 8509-86			
	Ст3 гост 535-88			
	ℓ=200; 0,75кг	2	без черт.	
5	Уголок Б-50×50×5 гост 8509-86			
	Ст3 гост 535-88			
	ℓ=845; 3,18кг	2	без черт.	
6	Уголок Б-50×50×5 гост 8509-86			
	Ст3 гост 535-88			
	ℓ=320; 1,2кг	1	без черт.	
7	Уголок Б-50×50×5 гост 8509-86			
	Ст3 гост 535-88			
	ℓ=400; 1,5кг	2	без черт.	
8	Швеллер 8 гост 8240-89			
	Ст3 гост 535-88			
	ℓ=720; 5,04кг	2	без черт.	
9	Болт М10×40.58	10	гост 7798-70	
10	Гайка М10.5	10	гост 5915-70	
11	Шайба 10.65Г	10	гост 6402-70	
12	Гайка М 16.5	16	гост 5915-70	
13	Шайба 16.65Г	8	гост 6402-70	

Взам. инв. № | Подп. и дата | Инв. № подл.

1.494-43.1-48 Лист 2

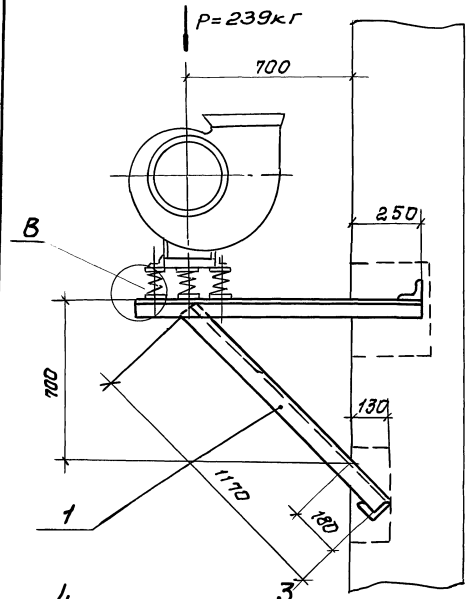

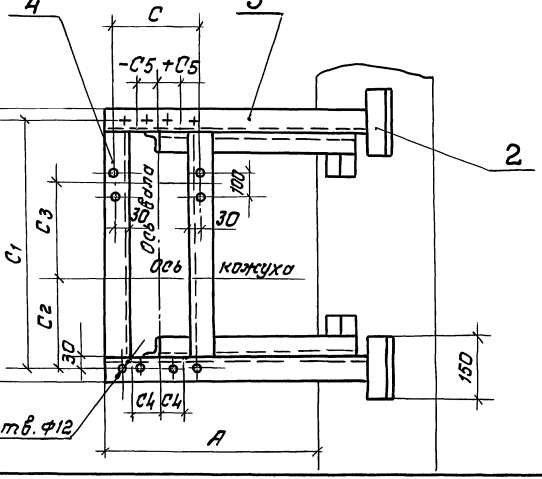

Марка	Тип вибро-изолятора	Тип электро-двигателя	А мм	Б мм	С мм	С1 мм	С2 мм	С3 мм	С4 мм	-С5 (+С5), мм: левое вращение, положение кожуха 0°;45°;315°	левое вращение, положение кожуха 135°	левое вращение, положение кожуха 90°;270°	правое вращение, положение кожуха 0°;45°;315°	правое вращение, положение кожуха 135°	правое вращение, положение кожуха 90°;270°	Масса кг
К-49	До 40	4А80	910	700	380	660	230	320	130							25,0
К-50	До 41	4А90	950	870	460	830	285	450	180	-120	+120	+50	+120	-120	-50	26,5
		4А100						470								
		4А112						490								
		4А132														

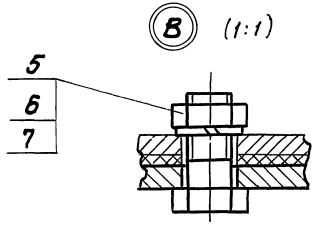

Спецификацию ст. лист 2 и 3.

				1.494-43.1-49	
				Кронштейн для установки вентилятора В-Ц4-75-6,3 на кирпичной стене, тип I.	Стадия: Р; Масса: –; Масштаб: 1:15; Лист 1; Листов 3
Н. контр.	Амбрас				Харьковский Сантехпроект
Нач. отд.	Григорьянц				
Нач. гр.	Севрюков				
Вед. инж.	Изверкова				
Вед. инж.	Гончаренко				

Взам. инв. № | Подп. и дата | Инв. № подл.

25207 83

Копировал Юхновец

Формат А3

Марка	Поз.	Наименование	Кол.	Обозначение документа	Примечание
К-49					
	1	Уголок Б-50×50×5 гост 8509-86			
		Ст3 гост 535-88			
		ℓ=1170; 4,4кг	2	без черт.	
	2	Уголок Б-50×50×5 гост 8509-86			
		Ст3 гост 535-88			
		ℓ=150; 0,56кг	4	без черт.	
	3	Уголок Б-50×50×5 гост 8509-86			
		Ст3 гост 535-88			
		ℓ=1160; 4,37кг	2	без черт.	
	4	Уголок Б-50×50×5 гост 8509-86			
		Ст3 гост 535-88			
		ℓ=600; 2,26кг	2	без черт.	
	5	Болт М10×40.58	10	гост 7798-70	
	6	Гайка М10.5	10	гост 5915-70	
	7	Шайба 10.65Г	10	гост 6402-70	
К-50					
	1	Уголок Б-50×50×5 гост 8509-86			
		Ст3 гост 535-88			
		ℓ=1170; 4,4кг	2	без черт.	
	2	Уголок Б-50×50×5 гост 8509-86			
		Ст3 гост 535-88			
		ℓ=150; 0,56кг	4	без черт.	
	3	Уголок Б-50×50×5 гост 8509-86			
		Ст3 гост 535-88			
		ℓ=1200; 4,52кг	2	без черт.	

Инв.№ подл. | Подп. и дата | Взам. инв.№

1.494-43.1-49

Лист 2

Копировал Юхновец

Формат А4

Марка	Поз.	Наименование	Кол.	Обозначение документа	Примечание
К-50	4	Уголок Б-50×50×5 гост 8509-86			
		Ст3 гост 535-88			
		ℓ=770; 2,9кг	2	без черт.	
	5	Болт М10×40.58	10	гост 7798-70	
	6	Гайка М10.5	10	гост 5915-70	
	7	Шайба 10.65Г	10	гост 6402-70	

Инв.№ подл. | Подп. и дата | Взам. инв.№

1.494-43.1-49

Лист 3

25207 84

Копировал Юхновец

Формат А4

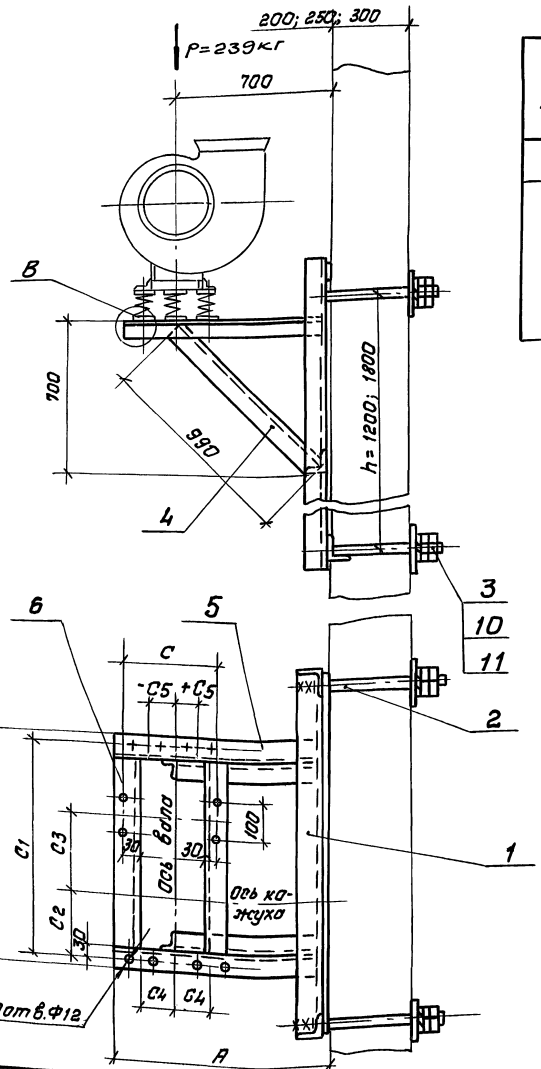

Марка	Тип вибро-изолятора	Тип электро-двигателя	А мм	Б мм	С мм	С1 мм	С2 мм	С3 мм	С4 мм	-С5 (+С5), мм: левое вращение, положение кожуха 0°, 45°, 315°	135°	90°, 270°	правое вращение, положение кожуха 0°, 45°, 315°	135°	90°, 270°	Масса, кг h=1200	h=1800
К-51	ДО40	4А80	910	700	380	660	230	320	130							53,9	59,7
К-52	ДО 41	4А90	950	870	460	830	285	450	180	-120	+120	+50	+120	-120	-50	55,5	61,3
		4А100															
		4А112						470									
		4А132						490									

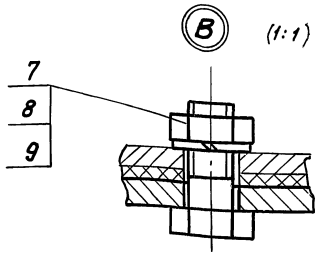

Деталь поз.3 (1:5)

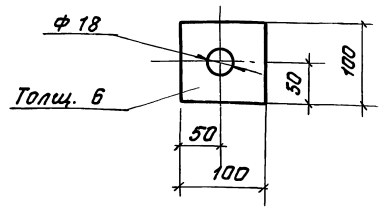

Спецификацию см. листы 2 и 3.

Н. контр.	Амбрас		
Нач. отд.	Григорьянц		
Нач. гр.	Севрюков		
Вед. инж.	Извекова		
Вед. инж.	Гончаренко		

1.494-43.1-50

Кронштейн для установки вентилятора В-ЦЧ-75-6,3 на панельной стене, тип I.

Стадия	Масса	Масштаб
Р	–	1:15

Лист 1 | Листов 3

Харьковский Сантехпроект

25207 85

Серия 1.494-43 Выпуск 1

Инв. № подл. | Подп. и дата | Взам. инв. №

Копировал Юхновец

формат А3

Серия 1.494-43 Выпуск-1

Марка	Поз.	Наименование	Кол.	Обозначение документа	Примечание
К-51	1	Рама закладная	1	1.494-43.1-61-10	для h=1200
		Рама закладная	1	1.494-43.1-62-10	для h=1800
	2	Шпилька	4	1.494-43.1-63	по проекту см.10
	3	Лист 6 ГОСТ 19903-74			
		Ст3 ГОСТ 14637-89			
		100×100; 0,47кг	4	без черт.	
	4	Уголок Б-50×50×5 ГОСТ 8509-86			
		Ст3 ГОСТ 535-88			
		ℓ=990; 3,7кг	2	без черт.	
	5	Уголок Б-50×50×5 ГОСТ 8509-86			
		Ст3 ГОСТ 535-88			
		ℓ=900; 3,39кг	2	без черт.	
	6	Уголок Б-50×50×5 ГОСТ 8509-86			
		Ст3 ГОСТ 535-88			
		ℓ=600; 2,26кг	2	без черт.	
	7	Болт М10×40.58	10	ГОСТ 7798-70	
	8	Гайка М10.5	10	ГОСТ 5915-70	
	9	Шайба 10.65Г	10	ГОСТ 6402-70	
	10	Гайка М16.5	16	ГОСТ 5915-70	
	11	Шайба 16.65Г	8	ГОСТ 6402-70	
К-52	1	Рама закладная	1	1.494-43.1-61-10	для h=1200
		Рама закладная	1	1.494-43.1-62-10	для h=1800
	2	Шпилька	4	1.494-43.1-63	по проекту см.10

Инв.№ подл. | Подп. и дата | Взам. инв.№

1.494-43.1-50 Лист 2

Копировал Ухновец Формат А4

Марка	Поз.	Наименование	Кол.	Обозначение документа	Примечание
К-52	3	Лист 6 ГОСТ 19903-74			
		Ст3 ГОСТ 14637-89			
		100×100; 0,47кг	4	без черт.	
	4	Уголок Б-50×50×5 ГОСТ 8509-86			
		Ст3 ГОСТ 535-88			
		ℓ=990; 3,7кг	2	без черт.	
	5	Уголок Б-50×50×5 ГОСТ 8509-86			
		Ст3 ГОСТ 535-88			
		ℓ=940; 3,54кг	2	без черт.	
	6	Уголок Б-50×50×5 ГОСТ 8509-86			
		Ст3 ГОСТ 535-88			
		ℓ=970; 2,9кг	2	без черт.	
	7	Болт М10×40.58	10	ГОСТ 7798-70	
	8	Гайка М10.5	10	ГОСТ 5915-70	
	9	Шайба 10.65Г	10	ГОСТ 6402-70	
	10	Гайка М16.5	10	ГОСТ 5915-70	
	11	Шайба 16.65Г	8	ГОСТ 6402-70	

Инв.№ подл. | Подп. и дата | Взам. инв.№

1.494-43.1-50 Лист 3

25207 86

Копировал Ухновец Формат А4

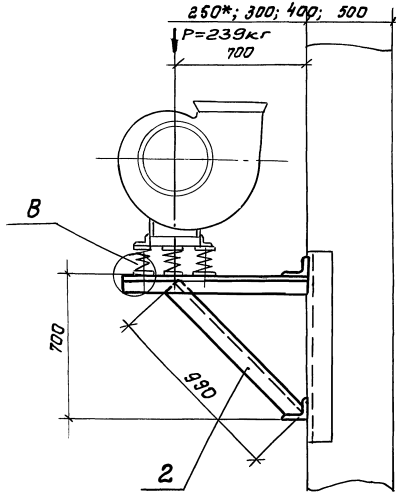

Марка	Тип вибро-изолятора	Тип электро-двигателя	А мм	Б мм	С мм	С1 мм	С2 мм	С3 мм	С4 мм	-С5 (+С5), мм: левое вращение, положение кожуха 0°;45°;315°	левое вращение, положение кожуха 135°	левое вращение, положение кожуха 90°;270°	правое вращение, положение кожуха 0°;45°;315°	правое вращение, положение кожуха 135°	правое вращение, положение кожуха 90°;270°	Масса, кг
К-53	до 40	4А80	910	700	380	660	230	320	130							26,3
К-54	до 41	4А90	950	870	460	830	285	450	180	-120	+120	+50	+120	-120	-50	27,9
		4А100														
		4А112						470								
		44132						490								

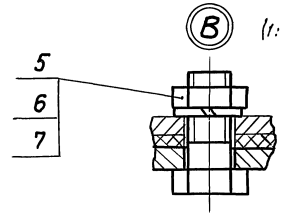

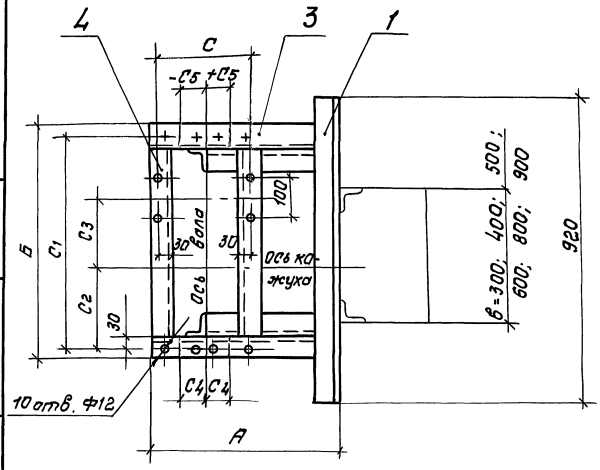

1.* Двухветвевая колонна.

2. Спецификацию см. листы 2 и 3.

Н. контр.	Амбрас		
Нач. отд.	Григорьян		
Нач. гр.	Севрюков		
Вед. инж.	Извекова		
Вед. инж.	Гончаренко		

1.494-43.1-51

Кронштейн для установки вентилятора В-Ц4-75-6,3 на колонне, тип 1, вариант 1.

Стадия	Масса	Масштаб
Р	—	1:15
Лист 1	Листов 3	

Харьковский Сантехпроект

Инв. № подл. | Подп. и дата | Взам. инв. №

25207 87

Копировал Южновец

Формат А3

Серия 1.494-43 Выпуск 1

Марка	Поз.	Наименование	Кол.	Обозначение документа	Примечание
К-53					
	1	Уголок Б-50×50×5 ГОСТ 8509-86			
		Ст3 ГОСТ 535-88			
		ℓ=920; 3,47кг	2	без черт.	
	2	Уголок Б-50×50×5 ГОСТ 8509-86			
		Ст.3 ГОСТ 535-88			
		ℓ=990; 3,7кг	2	без черт.	
	3	Уголок Б-50×50×5 ГОСТ 8509-86			
		Ст3 ГОСТ 535-88			
		ℓ=910, 3,43кг	2	без черт.	
	4	Уголок Б-50×50×5 ГОСТ 8509-86			
		Ст3 ГОСТ 535-88			
		ℓ=600, 2,26кг	2	без. черт.	
	5	Болт М10×40.58	10	ГОСТ 7798-70	
	6	Гайка М10,5	10	ГОСТ 5915-70	
	7	Шайба 10,65Г	10	ГОСТ 6402-70	
К-54					
	1	Уголок Б-50×50×5 ГОСТ 8509-86			
		Ст3 ГОСТ 535-88			
		ℓ=920, 3,47 кг	2	без черт.	
	2	Уголок Б-50×50×5 ГОСТ 8509-86			
		Ст.3 ГОСТ 535-88			
		ℓ=990, 3,7 кг	2	без черт.	
	3	Уголок Б-50×50×5 ГОСТ 8509-86			
		Ст3 ГОСТ 535-88			
		ℓ=950; 3,58 кг	2	без черт.	

Инв. № подл. | Подп. и дата | Взам. инв. №

1.494-43.1-51 Лист 2

Копировал Формат А4

Марка	Поз.	Наименование	Кол.	Обозначение документа	Примечание
К-54	4	Уголок Б-50×50×5 ГОСТ 8509-86			
		Ст3 ГОСТ 535-88			
		ℓ=770; 2,9кг	2	без черт.	
	5	Болт М10×40.58	10	ГОСТ 7798-70	
	6	Гайка М10,5	10	ГОСТ 5915-70	
	7	Шайба 10,65Г	10	ГОСТ 6402-70	

Инв. № подл. | Подп. и дата | Взам. инв. №

1.494-43.1-51 Лист 3

25207 88

Копировал Надточий Формат А4

Марка	Тип виброизолятора	Тип электродвигателя	А мм	Б мм	С мм	C_1 мм	C_2 мм	C_3 мм	C_4 мм	Г, мм при В: 300	400	500	600	800	900	-С5 (+С5), мм: Левое вращение, Положение кожуха: 0°;45°;315°	135°	90°;270°	Правое вращение, Положение кожуха: 0°;45°;315°	135°	90°;270°	Масса, кг
К-53	ДО40	4А80	910	700	380	660	230	320	130													66,5
К-56		4А90	950	870	460	830	285	450	180	380	480	580	680	880	980	-120	+120	+50	+120	120	-50	68,1
		4А100																				
		4А112						470														
		4А132						490														

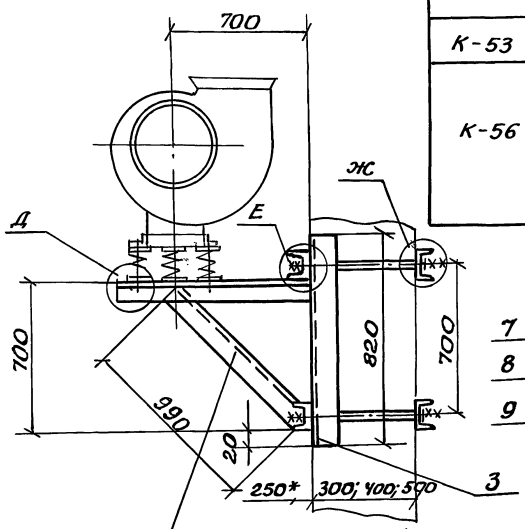

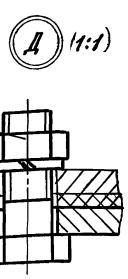

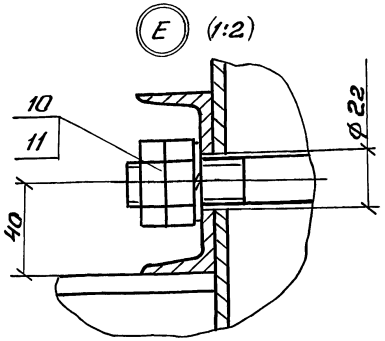

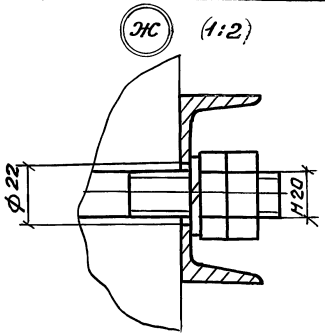

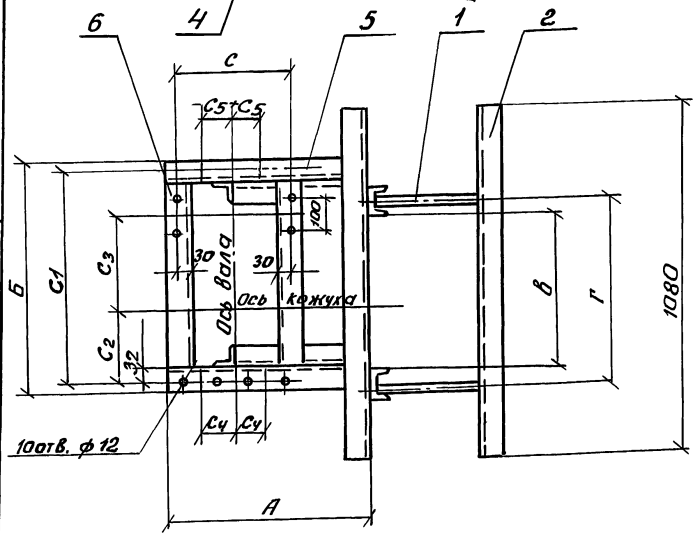

1. Двухветвевая колонна.
2. Спецификацию см. листы 2 и 3.

Н.контр	Амбрас		
Нач.отд.	Григорьянц		
Нач.гр.	Севрюков		
Вед.инж.	Извекова		
Вед.инж.	Гончаренко		

1.494-43.1-52

Кронштейн для установки вентилятора В-Ц4-75-6,3 на колонне, тип I, вариант 2

Стадия	Масса	Масштаб
Р	—	1:20
Лист 1	Листов 3	

Харьковский Сантехпроект

Взам. инв. № | Подп. и дата | Инв. № подл.

Копировал Нафточий

Формат А3

Марка	Поз.	Наименование	Кол	Обозначение документа	Примечание
К-55	1	Шпилька	4	1.494-43.1-63	По проекту ст.70
	2	Швеллер 8 ГОСТ 8240-89			
		Ст3 ГОСТ 535-88			
		ℓ=1080; 7,61кг	4	без черт.	
	3	Швеллер 8 ГОСТ 8240-89			
		Ст3 ГОСТ 535-88			
		ℓ=820; 5,78кг	2	без черт.	
	4	Уголок Б-50×50×5 ГОСТ 8509-86			
		Ст3 ГОСТ 535-88			
		ℓ=990; 3,7кг	2	без черт.	
	5	Уголок Б-50×50×5 ГОСТ 8509-86			
		Ст3 ГОСТ 535-88			
		ℓ=910, 3,43 кг.	2	без черт.	
	6	Уголок Б-50×50×5 ГОСТ 8509-86			
		Ст3 ГОСТ 535-88			
		ℓ=600, 2,26кг	2	без черт.	
	7	Болт М10×40,58	10	ГОСТ 7798-70	
	8	Гайка М 10,5	10	ГОСТ 5975-70	
	9	Шайба 10,65 г	10	ГОСТ 6402-70	
	10	Гайка М 20,5	16	ГОСТ 5915-70	
	11	Шайба 20,65 г	8	ГОСТ 6402-70	
К-56					
	1	Шпилька	4	1.494-43.1-63	По проекту ст.70
	2	Швеллер 8 ГОСТ 8240-89			
		Ст3 ГОСТ 535-88			
		ℓ=1080; 7,61 кг	4	без черт.	

Инв. № подл. | Подп. и дата | Взам. инв. №

1.494-43.1-52 Лист 2

Копировал Формат А4

Марка	Поз.	Наименование	Кол.	Обозначение документа	Примечание
К-56	3	Швеллер 8 ГОСТ 8240-89			
		Ст3 ГОСТ 535-88			
		ℓ=820; 5,78 кг	2	без черт.	
	4	Уголок Б-50×50×5 ГОСТ 8509-86			
		Ст3 ГОСТ 535-88			
		ℓ=990; 3,7 кг	2	без черт.	
	5	Уголок Б-50×50×5 ГОСТ 8509-86			
		Ст3 ГОСТ 535-88			
		ℓ=950; 3,58 кг	2	без черт.	
	6	Уголок Б-50×50×5 ГОСТ 8509-86			
		Ст3 ГОСТ 535-88			
		ℓ=770; 2,9 кг	2	без черт.	
	7	Болт М 10×40,58	10	ГОСТ 7798-70	
	8	Гайка М 10,5	10	ГОСТ 5915-70	
	9	Шайба 10,65 г	10	ГОСТ 6408-70	
	10	Гайка М 20,5	16	ГОСТ 5915-70	
	11	Шайба 20,65 г	8	ГОСТ 6402-70	

Инв. № подл. | Подп. и дата | Взам. инв. №

1.494-43.1-52 Лист 3

25207 90

Копировал Формат А4

Марка	Тип виброизолятора	Тип электродвигателя	A мм	Б мм	C мм	C_1 мм	C_2 мм	C_3 мм	C_4 мм	-C5 (+C5), мм: Левое вращение, Положение кожуха 0°; 45°; 315°	Левое вращение, 135°	Левое вращение, 90°; 270°	Правое вращение, 0°; 45°; 315°	Правое вращение, 135°	Правое вращение, 90°; 270°	Масса, кг
К-57	ДО40	4А80	420	1240	380	660	230	320	130							26,2
К-58	ДО41	4А90	500	1355	460	230	285	450	180	-120	+120	+50	+120	-120	-50	27,6
		4А100														
		4А112						470								
		4А132						490								

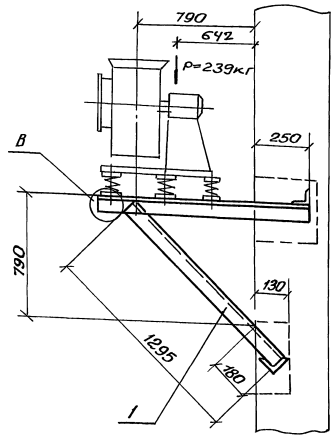

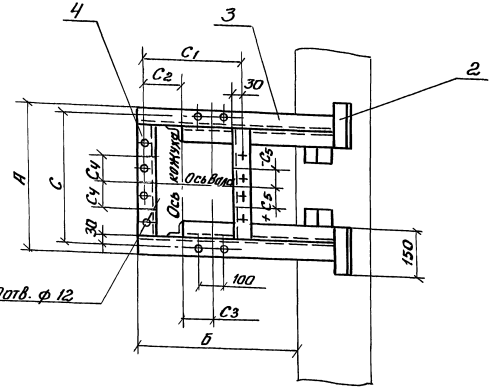

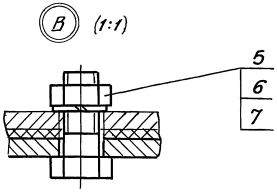

Спецификацию см. листы 2 и 3.

		1.494-43.1-53	
Кронштейн для установки вентилятора В-Ц4-75-6,3 на кирпичной стене, тип II		Стадия	Масса	Масшт.
		Р	–	1:20
		Лист 1	Листов 3	
Н.контр. Амарас		Харьковский Сантехпроект		
Нач.отд. Григорьянц				
Нач.гр. Севрюков				
Вед.инж. Узвекова				
Вед.инж. Гончаренко				

Копировал Наточий Формат А3

Инв.№подл. | Подп. и дата | Взам.инв.№

Серия 1.494-43 Выпуск 1

Марка	Поз.	Наименование	Кол.	Обозначение документа	Примечание
К-57					
	1	Уголок Б-50×50×5 ГОСТ 8509-86			
		Ст3 ГОСТ 535-88			
		ℓ=1295; 4,88 кг	2	без черт.	
	2	Уголок Б-50×50×5 ГОСТ 8509-86			
		Ст3 ГОСТ 535-88			
		ℓ=15,0; 0,56 кг	4	без черт.	
	3	Уголок Б-50×50×5 ГОСТ 8509-86			
		Ст3 ГОСТ 535-88			
		ℓ=1490; 5,62 кг	2	без черт.	
	4	Уголок Б-50×50×5, ГОСТ 8509-86			
		Ст3 ГОСТ 535-88			
		ℓ=320; 1,2 кг	2	без черт.	
	5	Болт М10×40,58	10	ГОСТ 7798-70	
	6	Гайка М10,5	10	ГОСТ 5915-70	
	7	Шайба 10,65 Г	10	ГОСТ 6402-70	
К-58					
	1	Уголок Б-50×50×5 ГОСТ 8509-86			
		Ст3 ГОСТ 535-88			
		ℓ=1295; 4,88 кг	2	без черт.	
	2	Уголок Б=50×50×5 ГОСТ 8509-86			
		Ст3 ГОСТ 535-88			
		ℓ=150; 0,56 кг	4	без. черт.	
	3	Уголок Б=50×50×5 ГОСТ 8509-86			
		Ст3 ГОСТ 535-88			
		ℓ=1605; 6,05 кг	2	без черт	

Инв. № подл. | Подп. и дата | Взам. инв. №

1.494-43.1-53 Лист 2

Формат А4

Марка	Поз	Наименование	Кол.	Обозначение документа	Примечание
К-58	4	Уголок Б-50×50×5 ГОСТ 8509-86			
		Ст3 ГОСТ 535-88			
		ℓ=400; 1,5 кг	2	без черт.	
	5	Болт М10×40,58	10	ГОСТ 7798-70	
	6	Гайка М10,5	10	ГОСТ 5915-70	
	7	Шайба 10,65 Г	10	ГОСТ 6402-70	

Инв. № подл. | Подп. и дата | Взам. инв. №

1.494-431-53 Лист 3

25207 92

Копировал Надточий Формат А4

Серия 1.494-43 Выпуск 1

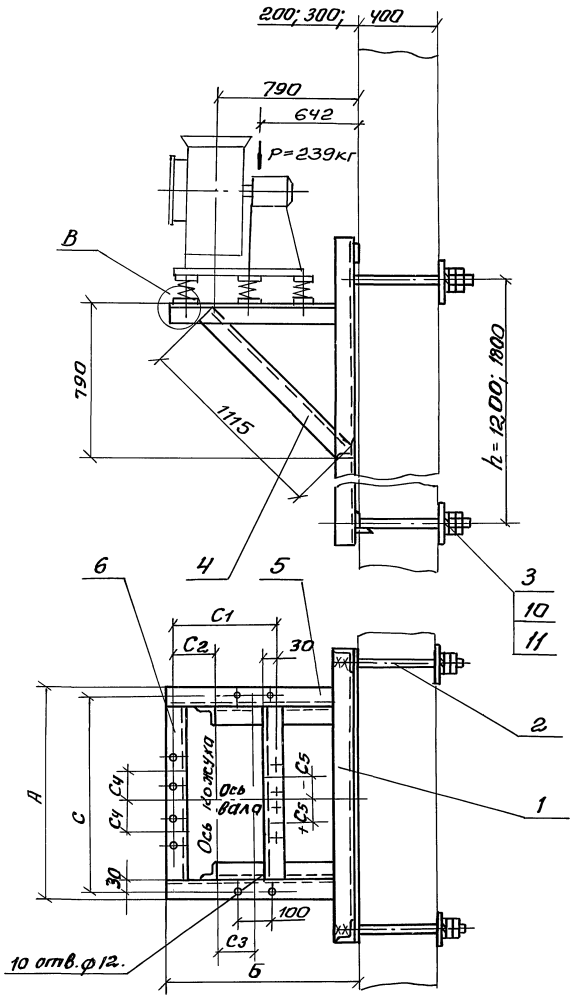

Марка	Тип вибро-изолятора	Тип электро-двигателя	А мм	Б мм	С мм	C_1 мм	C_2 мм	C_3 мм	C_4 мм	$-C_5$ (+C_5), мм: левое вращение, положение кожуха 0°, 45°, 315°	левое вращение, положение кожуха 135°	правое вращение, положение кожуха 90°, 270°	правое вращение, положение кожуха 0°, 45°, 315°	правое вращение, положение кожуха 135°	правое вращение, положение кожуха 90°, 270°	Масса, кг: h=1200	Масса, кг: h=1800
К-59	до 40	4А 80	420	1240	380	660	230	320	130							49,7	55,5
К-60	до 41	4А 90	500	1355	460	830	285	450	180	-120	+120	+50	+120	-120	-50	51,4	57,2
		4А 100															
		4А 112						470									
		4А 132						490									

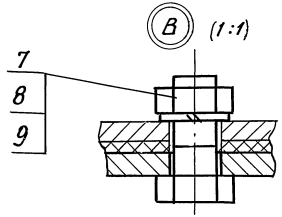

Деталь поз.3 (1:5)

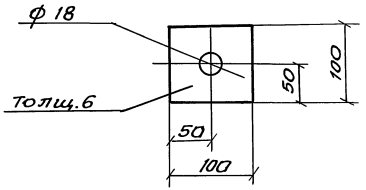

Спецификацию см. листы 2 и 3

Н.контр	Амбрас		
Нач.отд.	Григорьянц		
Нач.гр.	Севрюков		
Вед.инж.	Извекова		
Вед.инж.	Гончаренко		

1.494-43.1-54

Кронштейн для установки вентилятора В-Ц4-75-6,3 на панельной стене, тип II

Стадия	Масса	Масштаб
Р	—	1:20
Лист 1	Листов 3	

Харьковский Сантехпроект

25207 93

Инв.№подл. | Подп. и дата | Взам. инв.№

Копировал Надточий

Формат А3

Серия 1.494-43 Выпуск 1

Марка	Поз.	Наименование	Кол.	Обозначение документа	Примечание
К-59	1	Рама закладная	1	1,494-43,1-61-11	для h=1200
		Рама закладная	1	1,494-43,1-62-11	для h=1800
	2	Шпилька	4	1,494-43,1-63	по проекту см. ТО
	3	Лист 6 ГОСТ 19903-74			
		Ст.3 ГОСТ 14637-89			
		100×100; 0,47 кг	4	без черт.	
	4	Уголок Б-50×50×5 ГОСТ 8509-86			
		Ст3 ГОСТ 535-88			
		ℓ= 1115; 4,2 кг	2	без черт.	
	5	Уголок Б-50×50×5 ГОСТ 8509-86			
		Ст3 ГОСТ 535-88			
		ℓ=1230; 4,64 кг	2	без черт.	
	6	Уголок Б-50×50×5 ГОСТ 8509-86			
		Ст.3 ГОСТ 535-88			
		ℓ= 320; 1,2 кг	2	без черт.	
	7	Болт М10×40.58	10	ГОСТ 7798-70	
	8	Гайка М10,5	10	ГОСТ 5915-70	
	9	Шайба 10,65Г	10	ГОСТ 6402-70	
	10	Гайка М16,5	16	ГОСТ 5915-70	
	11	Шайба 16,65Г	8	ГОСТ 6402-70	
К-60	1	Рама закладная	1	1,494-43,1-61-11	для h=1200
		Рама закладная	1	1,494-43,1-62-11	для h=1800
	2	Шпилька	4	1,494-43,1-63	по проекту см. ТО

Инв.№подл. | Подп. и дата | Взам.инв.№

1.494-43.1-54 Лист 2

Копировал Формат А4

Марка	Поз.	Наименование	Кол.	Обозначение документа	Примечание
К-60	3	Лист 6 ГОСТ 19903-74			
		Ст.3 ГОСТ 14637-89			
		100×100; 0,47 кг	4	без черт.	
	4	Уголок Б-50×50×5 ГОСТ 8509-86			
		Ст3 ГОСТ 535-88			
		ℓ= 1115; 4,2 кг	2	без черт.	
	5	Уголок Б-50×50×5 ГОСТ 8509-86			
		Ст.3 ГОСТ 535-88			
		ℓ= 1345; 5,18 кг	2	без черт.	
	6	Уголок Б-50×50×5 ГОСТ 8509-86			
		Ст.3 ГОСТ 535-88			
		ℓ=400; 1,5 кг	2	без черт.	
	7	Болт М10×40.58	10	ГОСТ 7798-70	
	8	Гайка М10.5	10	ГОСТ 5915-70	
	9	Шайба 10,65Г	10	ГОСТ 6402-70	
	10	Гайка М16,5	16	ГОСТ 5915-70	
	11	Шайба 16.65Г	8	ГОСТ 6402-70	

Инв.№подл. | Подп. и дата | Взам.инв.№

1.494-43.1-54 Лист 3

25207 94

Копировал Надточий Формат А4

Серия 1.494-43 Выпуск 1

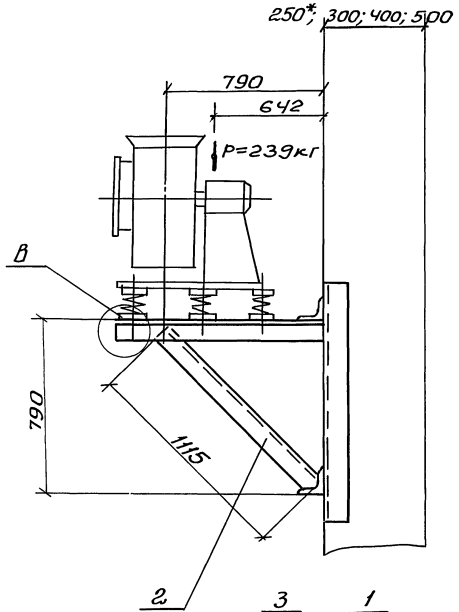

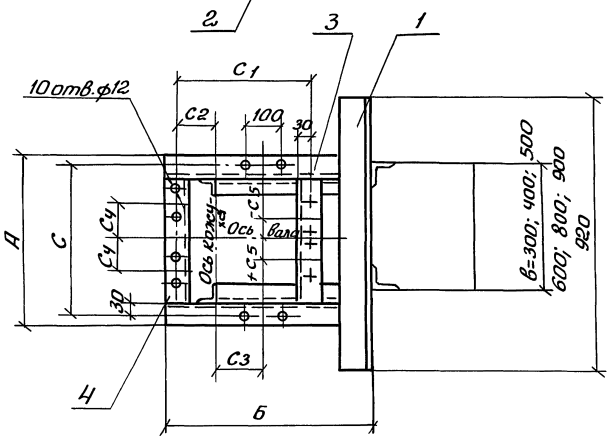

Марка	Тип вибро-изолятора	Тип электро-двигателя	А мм	Б мм	С мм	C_1 мм	C_2 мм	C_3 мм	C_4 мм	-С5 (+С5), мм: Левое вращение, Положение кожуха 0°; 45°; 315°	Левое вращение, 135°	Левое вращение, 90°; 270°	Правое вращение, 0°; 45°; 315°	Правое вращение, 135°	Правое вращение, 90°; 270°	Масса, кг
К-61	ДО40	4А 80	420	1240	380	660	230	320	130							27,7
К-62	ДО41	4А 90	500	1355	460	830	285	450	180	-120	+120	+50	+120	-120	-50	29,1
		4А 100														
		4А 112						470								
		4А 132						490								

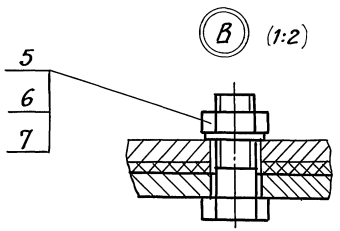

1. Двухветвевая колонна.
2. Спецификацию см. листы 2 и 3.

Н.контр.	Амбрас				
Нач.отд.	Григорьянц				
Нач.гр.	Севрюков				
Вед.инж.	Извекова				
Вед.инж.	Гончаренко				

1.494-43.1-55

Кронштейн для установки вентилятора В-Ц4-75-6,3 на колонне. Тип II, вариант 1

Стадия	Масса	Масшт.
Р	—	1:20
Лист 1	Листов 3	

Харьковский Сантехпроект

Инв. № подл. | Подп. и дата | Взам. инв. №

25207 95

Копировал Надточий

Формат А3

Серия 1.494-43 Выпуск 1

Марка	Поз.	Наименование	Кол	Обозначение документа	Примечание
К-61					
	1	Уголок Б-50×50×5 ГОСТ 8509-86			
		Ст3 ГОСТ 535-88			
		ℓ=920; 3,47 кг	2	без черт.	
	2	Уголок Б-50×50×5 ГОСТ 8509-86			
		Ст3 ГОСТ 535-88			
		ℓ=1115; 4,2 кг	2	без черт.	
	3	Уголок Б-50×50×5 ГОСТ 8509-86			
		Ст3 ГОСТ 535-88			
		ℓ=1240; 4,67 кг	2	без черт.	
	4	Уголок Б-50×50×5 ГОСТ 8509			
		Ст.3 ГОСТ 535-88			
		ℓ=320 1,2 кг	2	без черт.	
	5	Болт М10×40,58	10	ГОСТ 7798-70	
	6	Гайка, М10,5	10	ГОСТ 5915-70	
	7	Шайба 10.65Г	10	ГОСТ 6402-70	
К-62					
	1	Уголок Б-50×50×5 ГОСТ 8509-86			
		Ст3 ГОСТ 535-88			
		ℓ=920; 3,47 кг	2	без черт.	
	2	Уголок Б-50×50×5 ГОСТ 8509-86			
		Ст3 ГОСТ 535-88			
		ℓ=1115; 4,2 кг	2	без черт.	
	3	Уголок Б-50×50×5 ГОСТ 8509-86			
		Ст.3 ГОСТ 535-88			
		ℓ=1355; 5,1 кг	2	без черт.	

Инв. № подл. | Подп. и дата | Взам. инв. №

1.494-43.1-55 Лист 2

Копировал Формат А4

Марка	Поз.	Наименование	Кол	Обозначение документа	Примечание
К-62					
	4	Уголок Б-50×50×5 ГОСТ 8509-86			
		Ст.3 ГОСТ 535-28			
		ℓ=400; 1,5 кг	2	без черт.	
	5	Болт М10×40,58	10	ГОСТ 7798-70	
	6	Гайка М10,5	10	ГОСТ 5915-70	
	7	Шайба 10,65 Г	10	ГОСТ 6402-70	

Инв. № подл. | Подп. и дата | Взам. инв. №

1.494-43.1-55 Лист 3

25207 96

Копировал Надточий Формат А4

Серия 1.494-43 выпуск 1

Марка	Тип вибро-изолятора	Тип электро-двигателя	А мм	Б мм	С мм	C_1 мм	C_2 мм	C_3 мм	C_4 мм	Г, мм при в 300	400	500	600	800	900	$-C_5$ ($+C_5$), мм Левое вращение положение кожуха 0°,45°,315°	135°	90°,270°	Правое вращение положение кожуха 0°,45°,315°	135°	90°,270°	Масса, кг
К-63	Д046	4А80	420	1240	380	660	230	320	130	380	480	580	680	880	980	-120	+120	+50	+120	-120	-50	69,2
К-64	Д041	4А90	500	1355	460	830	285	450	180	380	480	580	680	880	980	-120	+120	+50	+120	-120	-50	70,6
		4А100						450														
		4А112						470														
		4А132						490														

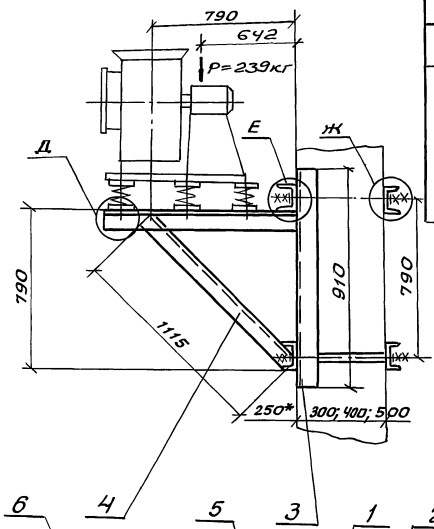

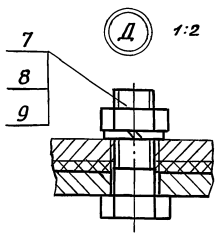

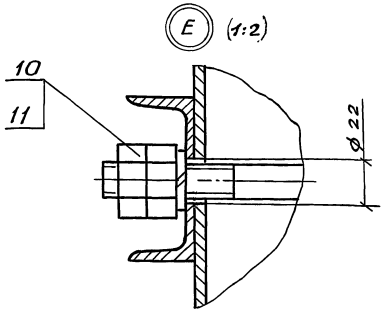

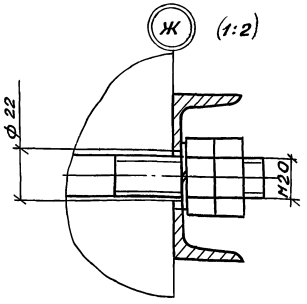

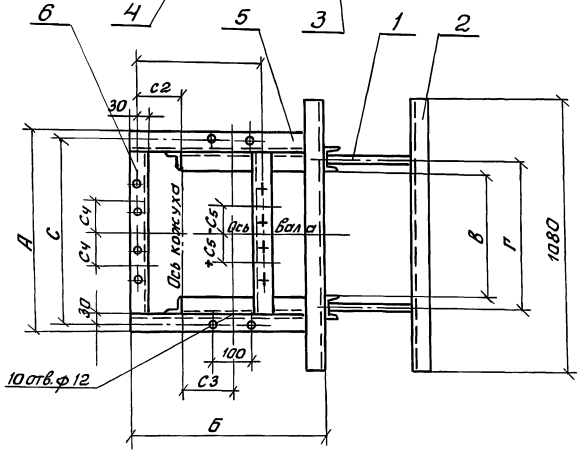

1.* Двухветвевая колонна.
2. Спецификацию см. листы 2 и 3.

Н.контр.	Амбрас		
Нач.отд.	Григарьянц		
Нач.гр.	Севрюков		
Вед.инж.	Извекова		
Вед.инж.	Гончаренко		

1.494-43.1-56

Кронштейн для установки вентилятора В-Ц4-75-6,3 на колонне, тип II, вариант 2

Стадия	Масса	Масшт.
Р	—	1:20
Лист 1	Листов 3	

Харьковский Сантехпроект

Инв.№ подл. | Подп. и дата | Взам. инв.№

25207 97

Копировал Надточий

Формат А3

Серия 1.494-43 Выпуск 1

Марка	Поз.	Наименование	Кол.	Обозначение документа	Примечание
К-63	1	Шпилька	4	1.494-43.1-63	по проекту см. ТО
	2	Швеллер 8 ГОСТ 8240-89			
		Ст3 ГОСТ 535-88			
		ℓ= 1080; 7,61 кг	4	без черт.	
	3	Швеллер 8 ГОСТ 8240-89			
		Ст3 ГОСТ 535-82			
		ℓ= 910; 6,41 кг	2	без черт.	
	4	Уголок Б-50×50×5 ГОСТ 8509-86			
		Ст3 ГОСТ 535-88			
		ℓ= 1115; 4,2 кг	2	без черт	
	5	Уголок Б-50×50×5 ГОСТ 8509-86			
		Ст3 ГОСТ 535-88			
		ℓ= 1240; 4,67 кг	2	без черт.	
	6	Уголок Б-50×50×5 ГОСТ 8509-86			
		Ст3 ГОСТ 535-88			
		ℓ=320; 1,2 кг	2	без черт.	
	7	Болт М10×40.58	10	ГОСТ 7798-70	
	8	Гайка М10.5	10	ГОСТ 5915-70	
	9	Шайба 10.65Г	10	ГОСТ 6402-70	
	10	Гайка М20.5	16	ГОСТ 5915-70	
	11	Шайба 20.65Г	8	ГОСТ 6402-70	
К-64	1	Шпилька	4	1.494-43.1-63	По проекту см. ТО
	2	Швеллер 8 ГОСТ 8240-89			
		Ст3 ГОСТ 535-88			
		ℓ= 1080; 7,61 кг	4	без черт.	

Взам. инв.№ | Подп. и дата | Инв. № подл.

1.494-43.1-56 Лист 2

Марка	Поз.	Наименование	Кол.	Обозначение документа	Примечание
К-64	3	Швеллер 8 ГОСТ 8240-89			
		Ст3 ГОСТ 535-88			
		ℓ= 910; 6,41 кг	2	без черт	
	4	Уголок Б-50×50×5 ГОСТ 8509-86			
		Ст3 ГОСТ 535-88			
		ℓ= 1115; 4,2 кг	2	без черт	
	5	Уголок Б-50×50×5 ГОСТ 8509-86			
		Ст3 ГОСТ 535-88			
		ℓ= 1355; 5,1 кг	2	без черт	
	6	Уголок Б-50×50×5 ГОСТ 8509-86			
		Ст3 ГОСТ 535-88			
		ℓ= 400; 1,5 кг	2	без черт	
	7	Болт М10×40,58	10	ГОСТ 7798-70	
	8	Гайка М10.5	10	ГОСТ 5915-70	
	9	Шайба 10,65Г	10	ГОСТ 6402-70	
	10	Гайка М20,5	16	ГОСТ 5915-70	
	11	Шайба 20,65Г	8	ГОСТ 6402-70	

Взам. инв.№ | Подп. и дата | Инв. № подл.

1.494-43.1-56 Лист 3

Копировал | Формат А4
Копировал Надточий | Формат А4

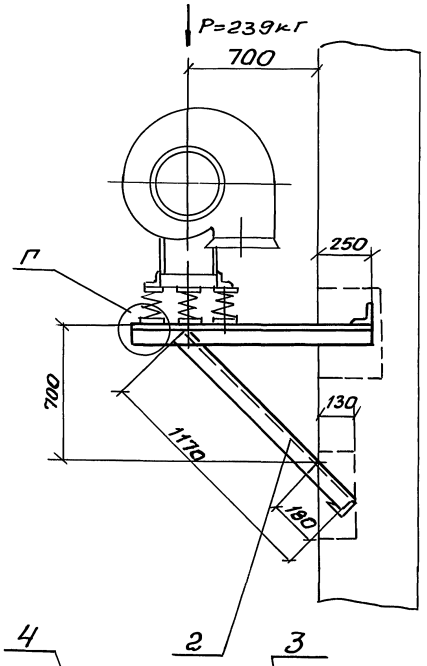

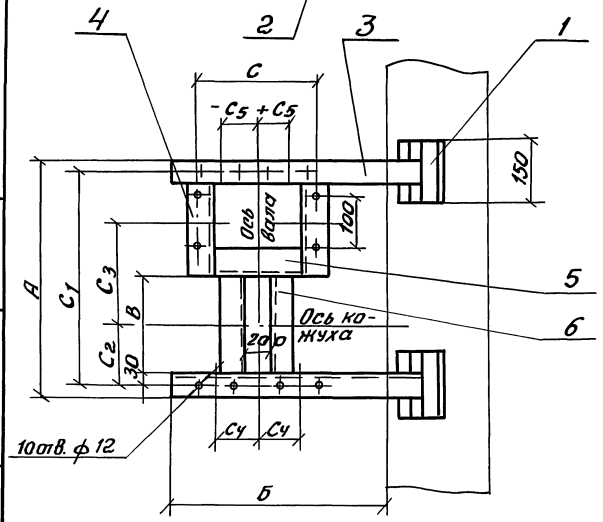

Марка	Тип вибро-изолятора	Тип электро-двигателя	А мм	Б мм	В мм	С мм	С1 мм	С2 мм	С3 мм	С4 мм	-С5 (+С5), мм: правого вращения	-С5 (+С5), мм: левого вращения	Масса, кг
К-65	ДО40	4А 80	700	910	450	380	660	230	320	130			26,5
К-66	ДО41	4А 90	870	950	500	400	830	285	450	180	-120	+120	28,0
		4А 100											
		4А 112							470				
		4А 132							490				

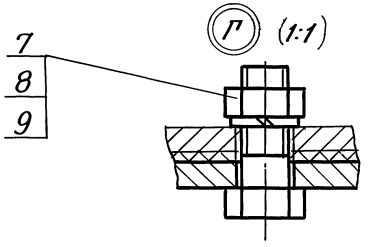

Спецификацию см. листы 2 и 3

Н. контр.	Амбрас		
Нач. отд.	Григорьянц		
Нач. гр.	Севрюков		
Вед. инж.	Извекова		
Вед. инж.	Ганчаренко		

1.494-43.1-57

Кронштейн для установки вентилятора В-Ц4-75-6,3 на кирпичной стене. Тип III

Стадия	Масса	Масштаб
Р	–	1:20
Лист 1	Листов 3	

Харьковский Сантехпроект

Взам. инв. № | Подп. и дата | Инв. № подл.

Серия 1.494-43 Выпуск 1

Марка	Поз.	Наименование	Кол	Обозначение документа	Примечание
К-65					
	1	Уголок Б-50×50×5 ГОСТ 8509-86			
		Ст3 ГОСТ 535-88			
		ℓ = 150; 0,56 кг	4	без черт.	
	2	Уголок Б-50×50×5 ГОСТ 8509-86			
		Ст3 ГОСТ 535-88			
		ℓ = 1170; 4,4 кг	2	без черт.	
	3	Уголок Б-50×50×5 ГОСТ 8509-86			
		Ст3 ГОСТ 535-88			
		ℓ = 1160; 4,37 кг	2	без. черт.	
	4	Уголок Б-50×50×5 ГОСТ 8509-86			
		Ст3 ГОСТ 535-88			
		ℓ = 150; 0,56 кг	2	без черт.	
	5	Уголок Б-50×50×5 ГОСТ 8509-86			
		Ст3 ГОСТ 535-88			
		ℓ = 320; 1,2 кг	1	без черт.	
	6	Уголок Б-50×50×5 ГОСТ 8509-86			
		Ст3 ГОСТ 535-88			
		ℓ = 450; 1,7 кг	2	без черт.	
	7 8	Болт М10×40.58	10	ГОСТ 7798-70	
	8 9	Гайка М10,5	10	ГОСТ 5915-70	
	9 10	Шайба 10,65Г	10	ГОСТ 6402-70	
К-66					
	1	Уголок Б-50×50×5 ГОСТ 8509-86			
		Ст3 ГОСТ 535-88			
		ℓ = 150; 0,56 кг	4	без черт.	

Инв. № подл. | Подп. и дата | Взам. инв. №

1.494-43.1-57 Лист 2

Копировал Формат А4

Марка	Поз.	Наименование	Кол.	Обозначение документа	Примечание
К-66					
	2	Уголок Б-50×50×5 ГОСТ 8509-86			
		Ст3 ГОСТ 535-88			
		ℓ = 1170; 4,4 кг	2	без черт.	
	3	Уголок Б-50×50×5 ГОСТ 8509-86			
		Ст.3 ГОСТ 535-88			
		ℓ = 1200; 4,52 кг	2	без черт.	
	4	Уголок Б-50×50×5 ГОСТ 8509-86			
		Ст3 ГОСТ 535-88			
		ℓ = 270; 1,02 кг	2	без черт.	
	5	Уголок Б-50×50×5 ГОСТ 8509-86			
		Ст3 ГОСТ 535-88			
		ℓ = 400; 1,5 кг	1	без черт.	
	6	Уголок Б-50×50×5 ГОСТ 8509-86			
		Ст3 ГОСТ 535-88			
		ℓ = 500; 1,9 кг	2	без черт.	
	87	Болт М10×40.58	10	ГОСТ 7798-70	
	98	Гайка М10,5	10	ГОСТ 5915-70	
	109	Шайба 10.65Г	10	ГОСТ 6402-70	

Инв. № подл. | Подп. и дата | Взам. инв. №

1.494-43.1-57 Лист 3

25207 100

Копировал Надточий Формат А4

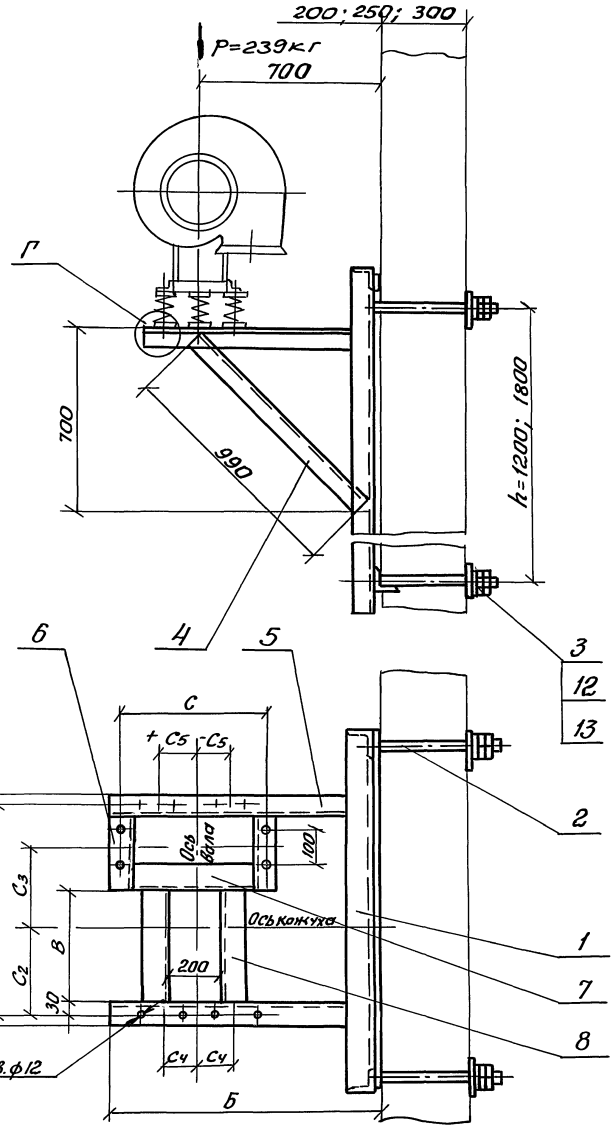

Марка	Тип вибро-изолятора	Тип электро-двигателя	А мм	Б мм	В мм	С мм	C_1 мм	C_2 мм	C_3 мм	$C_ч$ мм	+C_5 (-C_5) мм		Масса, кг	
											левое вращ.	правое вращ.	h=1200	h=1800
К-67	ДО40	4А80	700	910	450	380	660	230	320	130	+120	-120	53,4	59,2
К-68	ДО41	4А90	870	950	500	460	830	285	450	180			57,2	63,0
		4А100							470					
		4А112							490					
		4А132												

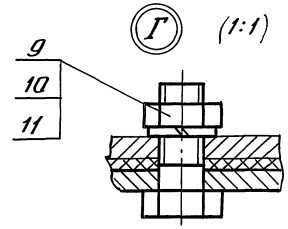

Деталь поз.3 (1:5)

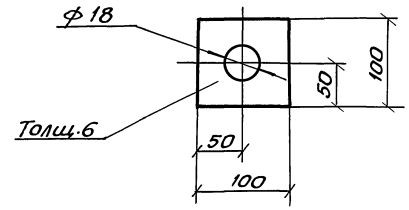

Спецификацию см. листы 2 и 3.

Н.контр.	Амбрас		
Нач.отд.	Григорьянц		
Нач.гр.	Севрюков		
Вед.инж	Извекова		
Вед.инж	Гончаренко		

1.494-43.1-58

Кронштейн для установки вентилятора В-Ц4-75-6,3 на панельной стене, тип III

Стадия	Масса	Масштаб
Р	–	1:20

Лист 1 Листов 3

Харьковский Сантехпроект

Инв.№подл. | Подп. и дата | Взам.инв.№

Марка	Поз.	Наименование	Кол.	Обозначение документа	Примечание
К-67	1	Рама закладная	1	1.494-43.1-61-12	для h=1200
		Рама закладная	1	1.494-43.1-62-12	для h=1800
	2	Шпилька	4	1.494-43.1-63	по проекту см.70
	3	Лист 6 ГОСТ 19903-74			
		Ст3 ГОСТ 14637-89			
		100×100; 0,47кг	4	без черт.	
	4	Уголок Б-50×50×5 ГОСТ 8509-86			
		Ст3 ГОСТ 535-88			
		ℓ=990; 3,73кг	2	без черт.	
	5	Уголок Б-50×50×5 ГОСТ 8509-86			
		Ст3 ГОСТ 535-88			
		ℓ=900; 3,4кг	2	без черт.	
	6	Уголок Б-50×50×5 ГОСТ 8509-86			
		Ст3 ГОСТ 535-88			
		ℓ=150; 0,56кг	2	без черт.	
	7	Уголок Б-50×50×5 ГОСТ 8509-86			
		Ст3 ГОСТ 535-88			
		ℓ=320; 1,2кг	1	без черт.	
	8	Уголок Б-50×50×5 ГОСТ 8509-86			
		Ст3 ГОСТ 535-88			
		ℓ=450; 1,7кг	2	без ч	
	9	Болт М10×40.58	10	ГОСТ 7798-70	
	10	Гайка М10.5	10	ГОСТ 5915-70	
	11	Шайба 10.65Г	10	ГОСТ 6402-70	
	12	Гайка М16.5	16	ГОСТ 5915-70	
	13	Шайба 16.65Г	8	ГОСТ 6402-70	

Серия 1.494-43 Выпуск 1

Инв.№ подл. | Подп. и дата | Взам.инв.№

1.494-43.1-58

Лист 2

Копировал Южновец

Формат А4

Марка	Поз.	Наименование	Кол.	Обозначение документа	Примечание
К-68	1	Рама закладная	1	1.494-43.1-61-10	для h=1200
		Рама закладная	1	1.494-43.1-62-10	для h=1800
	2	Шпилька	4	1.494-43.1-63	по проекту см.70
	3	Лист 6 ГОСТ 19903-74			
		Ст3 ГОСТ 14637-89			
		100×100; 0,47кг	4	без черт.	
	4	Уголок Б-50×50×5 ГОСТ 8509-86			
		Ст3 ГОСТ 535-88			
		ℓ=990; 3,73кг	2	без черт.	
	5	Уголок Б-50×50×5 ГОСТ 8509-86			
		Ст3 ГОСТ 535-88			
		ℓ=940; 3,54кг	2	без черт.	
	6	Уголок Б-50×50×5 ГОСТ 8509-86			
		Ст3 ГОСТ 535-88			
		ℓ=270; 1,02кг	2	без черт.	
	7	Уголок Б-50×50×5 ГОСТ 8509-86			
		Ст3 ГОСТ 535-88			
		ℓ=400; 1,5кг	1	без черт.	
	8	Уголок Б-50×50×5 ГОСТ 8509-86			
		Ст3 ГОСТ 535-88			
		ℓ=500; 1,9кг	2	без черт.	
	9	Болт М10×40.58	10	ГОСТ 7798-70	
	10	Гайка М10.5	10	ГОСТ 5915-70	
	11	Шайба 10.65Г	10	ГОСТ 6402-70	
	12	Гайка М16.5	16	ГОСТ 5915-70	
	13	Шайба 16.65Г	8	ГОСТ 6402-70	

Инв.№ подл. | Подп. и дата | Взам.инв.№

1.494-43.1-58

Лист 3

25207 102

Серия 1.494-43 Выпуск 1

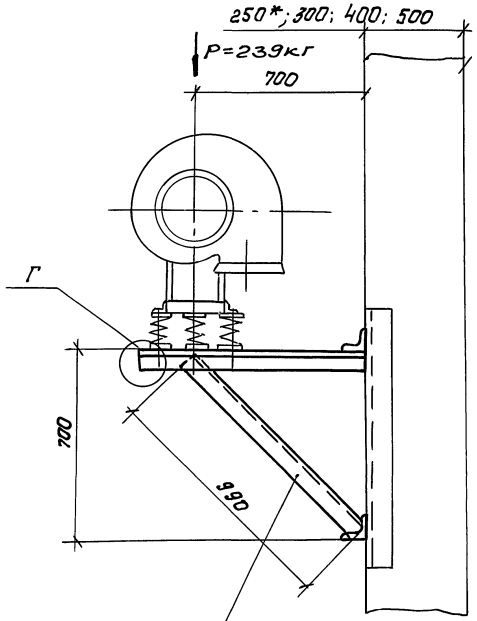

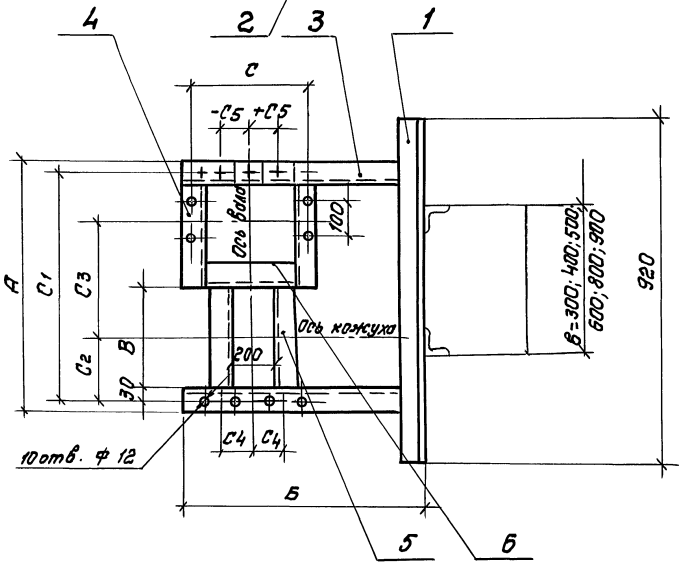

Марка	Тип виброизолятора	Тип электродвигателя	A мм	Б мм	B мм	C мм	C1 мм	C2 мм	C3 мм	C4 мм	+C5 (-C5) левое	+C5 (-C5) правое	Масса, кг
К-69	ДО40	4А80	700	910	450	380	660	230	320	130			27,5
К-70	ДО41	4А90	870	950	500	460	830	285	450	180	+120	-120	29,4
		4А100											
		4А112							470				
		4А132							490				

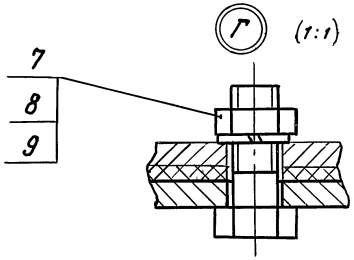

1. Двухветвевая колонна
2. Спецификацию см. листы 2 и 3.

Н.контр.	Амброз		
Нач.отд.	Григорьянц		
Нач. гр.	Севрюков		
Вед.инж.	Извекова		
Вед.инж.	Гончаренко		

1.494-43.1-59

Кронштейн для установки вентилятора В-Ц4-75-6,3 на колонне, тип III, вариант 1.

Стадия	Масса	Масштаб
Р	-	1:20
Лист 1	Листов 3	

Харьковский Сантехпроект

25207 103

Копировал Юхновец

Формат А3

Инв. № подл. | Подп. и дата | Взам. инв. №

Серия 1.494-43 Выпуск 1

Марка	Поз.	Наименование	Кол.	Обозначение документа	Примечание
К-69					
	1	Уголок Б-50×50×5 гост 8509-86			
		Ст3 гост 535-88			
		ℓ=920; 3,47кг	2		без черт.
	2	Уголок Б-50×50×5 гост 8509-86			
		Ст3 гост 535-88			
		ℓ=990; 3,73кг	2		без черт.
	3	Уголок Б-50×50×5 гост 8509-86			
		Ст3 гост 535-88			
		ℓ=910; 3,43кг	2		без черт.
	4	Уголок Б-50×50×5 гост 8509-86			
		Ст3 гост 535-88			
		ℓ=150; 0,56кг	2		без черт.
	5	Уголок Б-50×50×5 гост 8509-86			
		Ст3 гост 535-88			
		ℓ=450; 1,7кг	2		без черт.
	6	Уголок Б-50×50×5 гост 8509-86			
		Ст3 гост 535-88			
		ℓ=320; 1,2кг	1		без черт.
	7	Болт М10×40.58	10		гост 7798-70
	8	Гайка М10.5	10		гост 5915-70
	9	Шайба 10.65Г	10		гост 6402-70
К-70					
	1	Уголок Б-50×50×5 гост 8509-86			
		Ст3 гост 535-88			
		ℓ=920; 3,47кг	2		без черт.

Взам. инв. № | Подп. и дата | Инв. № подл.

1.494-43.1-59 Лист 2

Копировал Юхновец формат А4

Марка	Поз.	Наименование	Кол.	Обозначение документа	Примечание
К-70					
	2	Уголок Б 50×50×5 гост 8509-86			
		Ст3 гост 535-88			
		ℓ=990; 3,73кг	2		без черт.
	3	Уголок Б-50×50×5 гост 8509-86			
		Ст3 гост 535-88			
		ℓ=950; 3,58кг	2		без черт.
	4	Уголок Б-50×50×6 гост 8509-86			
		Ст3 гост 535-88			
		ℓ=270; 1,02кг	2		без черт.
	5	Уголок Б-50×50×5 гост 8509-86			
		Ст3 гост 535-88			
		ℓ=500; 1,9кг	2		без черт.
	6	Уголок Б-50×50×5 гост 8509-86			
		Ст3 гост 535-88			
		ℓ=400; 1,5кг	1		без черт.
	7	Болт М10×40.58	10		гост 7798-70
	8	Гайка М10.5	10		гост 5915-70
	9	Шайба 10.65Г	10		гост 6402-70

Взам. инв. № | Подп. и дата | Инв. № подл.

1.494-43.1-59 Лист 3

25207 104

Копировал Юхновец формат А4

Серия 1.494-43 Выпуск 1

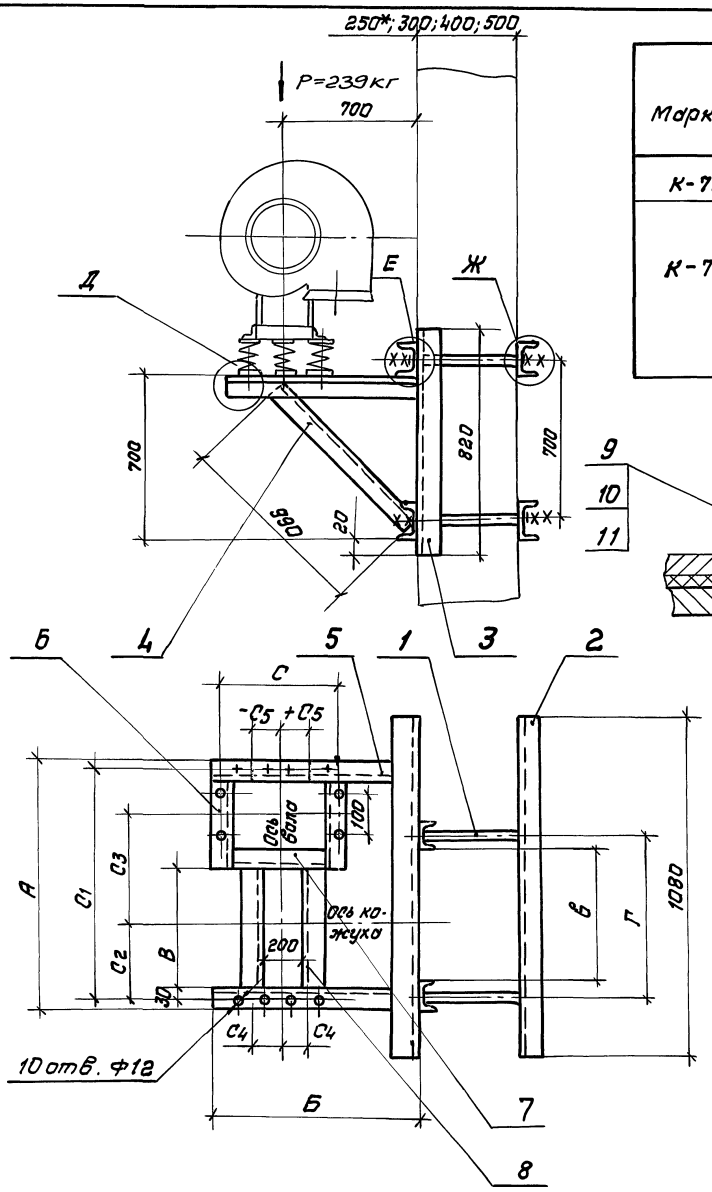

Марка	Тип вибро-изолятора	Тип электро-двигателя	А мм	Б мм	В мм	С мм	С1 мм	С2 мм	С3 мм	С4 мм	+С5 (-С5) левое вращ.	+С5 (-С5) правое вращ.	Г, мм при в 300	400	500	600	800	900	Масса, кг
К-71	ДО40	4А80	700	910	450	380	660	230	320	130									68,2
К-72	ДО41	4А90	870	950	500	460	830	285	450	180	+120	-120	380	480	580	680	880	980	69,7
		4А100																	
		4А112							470										
		4А132							490										

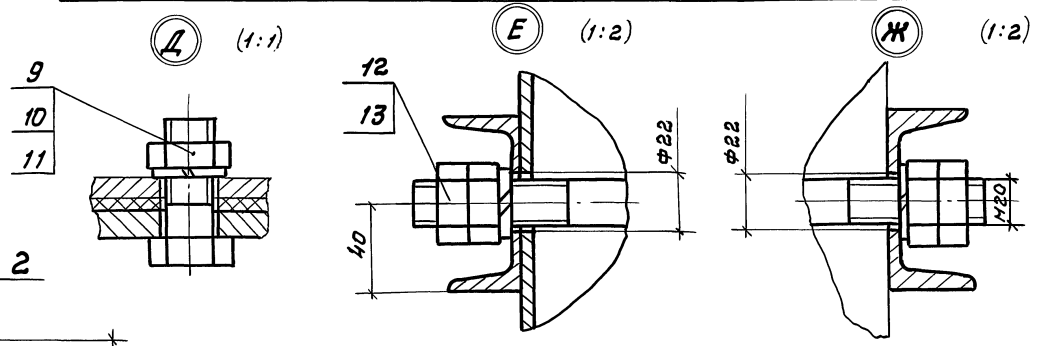

1. Двухветвевая колонна.
2. Спецификацию см. листы 2 и 3.

Н. контр.	Ямбрас		
Нач. отд.	Григорьянц		
Нач. гр.	Севрюков		
Вед. инж.	Извекова		
Вед. инж.	Гончаренко		

1.494-43.1-60

Кронштейн для установки вентилятора В-ЦЧ-75-6,3 на колонне, тип III, вариант II.

Стадия	Масса	Масштаб
Р	–	1:20

Лист 1 Листов 3

Харьковский Сантехпроект

Инв. № подл. | Подп. и дата | Взам. инв. №

25207 105

Копировал Юхновец

формат А3

Марка	Поз.	Наименование	Кол.	Обозначение документа	Примечание
К-71	1	Шпилька	4	1.494-43.1-63	по проекту см. ТО
	2	Швеллер 8 ГОСТ 8240-89			
		Ст.3 ГОСТ 535-88			
		ℓ=1080; 7,61кг	4	без черт.	
	3	Швеллер 8 ГОСТ 8240-89			
		Ст3 ГОСТ 535-88			
		ℓ=820; 5,78кг	2	без черт.	
	4	Уголок Б-50×50×5 ГОСТ 8509-86			
		Ст3 ГОСТ 535-88			
		ℓ=990; 3,73кг	2	без черт.	
	5	Уголок Б-50×50×5 ГОСТ 8509-86			
		Ст3 ГОСТ 535-88			
		ℓ=910; 3,43 кг	2	без черт.	
	6	Уголок Б-50×50×5 ГОСТ 8509-86			
		Ст3 ГОСТ 535-88			
		ℓ=150; 0,56кг	2	без черт.	
	7	Уголок Б-50×50×5 ГОСТ 8509-86			
		Ст3 ГОСТ 535-88			
		ℓ=320; 1,2кг	1	без черт.	
	8	Уголок Б-50×50×5 ГОСТ 8509-86			
		Ст3 ГОСТ 535-88			
		ℓ=450; 1,7кг	2	без черт.	
	9	Болт М10×40.58	10	ГОСТ 7798-70	
	10	Гайка М10.5	10	ГОСТ 5915-70	
	11	Шайба 10.65Г	10	ГОСТ 6402-70	
	12	Гайка М20.5	16	ГОСТ 5915-70	
	13	Шайба 20.65Г	8	ГОСТ 6402-70	

Серия 1.494-43 Выпуск 1

Инв.№ подл. | Подп. и дата | Взам. инв.№

1.494-43.1-60 Лист 2

Копировал Юхновец Формат А4

Марка	Поз.	Наименование	Кол.	Обозначение документа	Примечание
К-72	1	Шпилька	4	1.494-43.1-63	по проекту см. ТО
	2	Швеллер 8 ГОСТ 8240-89			
		Ст3 ГОСТ 535-88			
		ℓ=1080; 7,61кг	4	без черт.	
	3	Швеллер 8 ГОСТ 8240-89			
		Ст3 ГОСТ 535-88			
		ℓ=820; 5,78кг	2	без черт.	
	4	Уголок Б-50×50×5 ГОСТ 8509-86			
		Ст3 ГОСТ 535-88			
		ℓ=990; 3,73кг	2	без черт.	
	5	Уголок Б-50×50×5 ГОСТ 8509-86			
		Ст3 ГОСТ 535-88			
		ℓ=950; 3,58кг	2	без черт.	
	6	Уголок Б-50×50×5 ГОСТ 8509-86			
		Ст.3 ГОСТ 535-88			
		ℓ=270; 1,02кг	2	без черт.	
	7	Уголок Б-50×50×5 ГОСТ 8509-86			
		Ст3 ГОСТ 535-88			
		ℓ=400; 1,5кг	1	без черт.	
	8	Уголок Б-50×50×5 ГОСТ 8509-86			
		Ст3 ГОСТ 535-88			
		ℓ=500; 1,9кг	2	без черт.	
	9	Болт М10×40.58	10	ГОСТ 7798-70	
	10	Гайка М10.5	10	ГОСТ 5915-70	
	11	Шайба 10.65Г	10	ГОСТ 6402-70	
	12	Гайка М20.5	16	ГОСТ 5915-70	
	13	Шайба 20.65Г	8	ГОСТ 6402-70	

Инв.№ подл. | Подп. и дата | Взам. инв.№

1.494-43.1-60 Лист 3

25207 106

Копировал Юхновец Формат А4

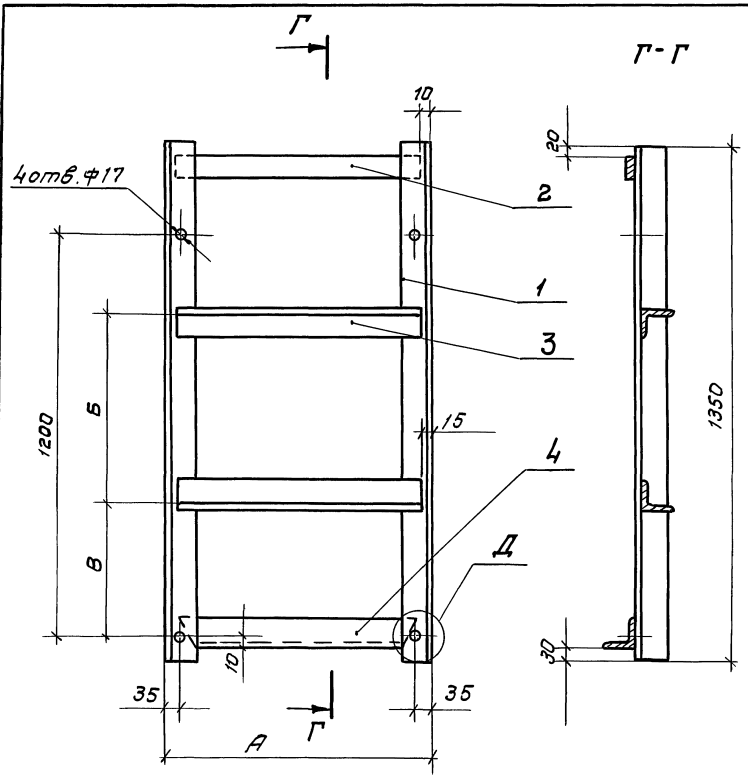

Обозначение	А мм	Б мм	В мм	Масса, кг
1.494-43.1-61	800	390	400	26,2
-01	500	440	380	21,1
-02	650	330	430	23,6
-03	890	390	400	27,7
-04	650	530	330	23,6
-05	1140	490	350	32,0
-06	620	605	300	23,1
-07	900	490	350	27,9
-08	900	590	300	27,9
-09	700	670	260	24,5
-10	1050	690	250	30,2
-11	700	780	210	24,5
-12	900	690	250	27,5

Спецификацию ст. л.л. 2÷7

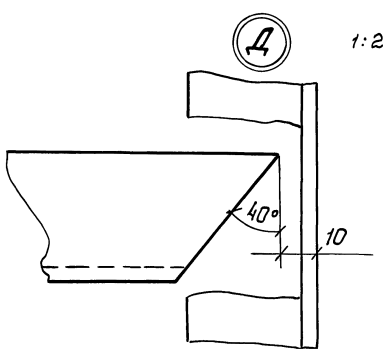

Инв.№ подл. | Подп. и дата | Взам. инв.№

Н. контр	Атбрас		
Нач.отд.	Григорьяны		
Нач. гр.	Себроков		
Вед.инж.	Извекова		
Вед.инж.	Гончаренко		

1.494-43.1-61

Рама закладная.

Стадия	Масса	Масштаб
Р	–	–
Лист 1	Листов 7	

Харьковский Сантехпроект

25207 107

Копировал Южновец

Формат А3

Обозначение	Поз.	Наименование	Кол.	Примеч.
1.494-43.1-61	1	Уголок Б-63×63×5 гост 8509-86		
		Ст3 гост 535-88		
		ℓ= 1350; 6,5 кг	2	без черт.
	2	Полоса 5×65 гост 103-76		
		Ст3 гост 535-88		
		ℓ=780; 2,0кг	1	без черт.
	3	Уголок Б-63×63×5 гост8509-86		
		Ст3 гост 535-88		
		ℓ=770; 3,7кг	2	без черт.
	4	Уголок Б-63×63×5 гост8509-86		
		Ст3 гост 535-88		
		ℓ=780; 3,75кг	1	без черт.
1.494-43.1-61-01	1	Уголок Б-63×63×5 гост8509-86		
		Ст.3 гост 535-88		
		ℓ=1350; 6,5кг	2	без черт.
	2	Полоса 5×65 гост 103-76		
		Ст3 гост 535-88		
		ℓ=480; 1,22кг	1	без черт.
	3	Уголок Б-63×63×5 гост8509-86		
		Ст3 гост 535-88		
		ℓ=470; 2,26кг	2	без черт.
	4	Уголок Б-63×63×5 гост8509-86		
		Ст3 гост 535-88		
		ℓ=480; 2,3кг	1	без черт.
1.494-43.1-61-02	1	Уголок Б-63×63×5 гост8509-86		
		Ст3 гост 535-88		
		ℓ=1350; 6,5кг	2	без черт.

Инв. № подл. | Подп. и дата | Взам. инв. №

Копировал Юхновец Формат А4

Обозначение	Поз.	Наименование	Кол.	Прим.
1.494-43.1-61-02	2	Полоса 5×65 гост 103-76		
		Ст 3 гост 535-88		
		ℓ = 630; 1,6 кг	1	без черт.
	3	Уголок Б-63×63×5 гост 8509-86		
		Ст3 гост 535-88		
		ℓ = 620 3,0 кг.	2	без черт.
	4	Уголок Б-63×63×5 гост 8509-86		
		Ст3 гост 535-88		
		ℓ = 630; 3,03 кг	1	без черт.
1.494-43.1-61-03	1	Уголок Б-63×63×5 гост 8509-86		
		Ст.3 гост 535-88		
		ℓ=1350; 6,5 кг	2	без черт.
	2	Полоса 5×65 гост 103-76		
		Ст3 гост 535-88		
		ℓ= 870; 2,22 кг	1	без черт.
	3	Уголок Б-63×63×5 гост8509-86		
		Ст3 гост 535-88		
		ℓ=860; 4,13кг	2	без черт.
	4	Уголок Б-63×63×5 гост 8509-86		
		Ст3 гост 535-88		
		ℓ=870; 4,18кг	1	без черт.
1.494-43.1-61-04	1	Уголок Б-63×63×5 гост 8509-86		
		Ст3 гост 535-88		
		ℓ=1350; 6,5кг	2	без черт.
	2	Полоса 5×65 гост 103-76		
		Ст.3 гост 535-88		
		ℓ=630; 1,6кг	1	без черт.

Инв. № подл. | Подп. и дата | Взам. инв. №

Копировал Юхновец Формат А4

Обозначение	Поз.	Наименование	Кол.	Прим.
1.494-43.1-61-04	3	Уголок Б-63×63×5 ГОСТ 8509-86		
		Ст3 ГОСТ 535-88		
		ℓ = 620; 3,0кг	2	без черт.
	4	Уголок Б-63×63×5 ГОСТ 8509-86		
		Ст3 ГОСТ 535-88		
		ℓ = 630; 3,03кг	1	без черт.
1.494-43.1-61-05	1	Уголок Б-63×63×5 ГОСТ 8509-86		
		Ст3 ГОСТ 535-88		
		ℓ = 1350; 6,5кг	2	без черт.
	2	Полоса 5×65 ГОСТ 103-76		
		Ст3 ГОСТ 535-88		
		ℓ = 1120; 2,85кг	1	без черт.
	3	Уголок Б-63×63×5 ГОСТ 8509-86		
		Ст3 ГОСТ 535-88		
		ℓ = 1110; 5,34кг	2	без черт.
	4	Уголок Б-63×63×5 ГОСТ 8509-86		
		Ст3 ГОСТ 535-88		
		ℓ = 1120; 5,39кг	1	без черт.
1.494-43.1-61-06	1	Уголок Б-63×63×5 ГОСТ 8509-86		
		Ст3 ГОСТ 535-88		
		ℓ = 1350; 6,5кг	2	без черт.
	2	Полоса 5×65 ГОСТ 103-76		
		Ст3 ГОСТ 535-88		
		ℓ = 600	1	без черт.
	3	Уголок Б-63×63×5 ГОСТ 8509-86		
		Ст3 ГОСТ 535-88		
		ℓ = 590; 2,84кг	2	без черт.

Инв. № подл. | Подп. и дата | Взам. инв. №

1.494-43.1-61 Лист 4

Копировал Формат А4

Обозначение	Поз.	Наименование	Кол.	Прим.
1.494-43.1-61-06	4	Уголок Б-63×63×5 ГОСТ 8509-86		
		Ст3 ГОСТ 535-88		
		ℓ = 600; 2,9кг	1	без черт.
1.494-43.1-61-07	1	Уголок Б-63×63×5 ГОСТ 8509-86		
		Ст3 ГОСТ 535-88		
		ℓ = 1350; 6,5кг	2	без черт.
	2	Полоса 5×65 ГОСТ 103-76		
		Ст3 ГОСТ 535-88		
		ℓ = 880; 2,24кг	1	без черт.
	3	Уголок Б-63×63×5 ГОСТ 8509-86		
		Ст.3 ГОСТ 535-88		
		ℓ = 870; 4,18кг	2	без черт.
	4	Уголок Б-63×63×5 ГОСТ 8509-86		
		Ст3 ГОСТ 535-88		
		ℓ = 880; 4,23кг	1	без черт.
1.494-43.1-61-08	1	Уголок Б-63×63×5 ГОСТ 8509-86		
		Ст3 ГОСТ 535-88		
		ℓ = 1350; 6,5кг	2	без черт.
	2	Полоса 5×65 ГОСТ 103-76		
		Ст3 ГОСТ 535-88		
		ℓ = 880; 2,24кг	1	без черт.
	3	Уголок Б-63×63×5 ГОСТ 8509-86		
		Ст.3 ГОСТ 535-88		
		ℓ = 870; 4,18кг	2	без черт.
	4	Уголок Б-63×63×5 ГОСТ 8509-86		
		Ст3 ГОСТ 535-88		
		ℓ = 880; 4,23кг	1	без черт.

Инв. № подл. | Подп. и дата | Взам. инв. №

1.494-43.1-61 Лист 5

Копировал Южновец Формат А4

Обозначение	Поз.	Наименование	Кол.	Примеч.
1.494.-43.1-61-09	1	Уголок Б-63×63×5 ГОСТ 8509-86		
		Ст3 ГОСТ 535-88		
		ℓ=1350; 6,5 кг	2	без черт.
	2	Полоса 5×65 ГОСТ 103-76		
		Ст3 ГОСТ 535-88		
		ℓ=680; 1,73 кг	1	без черт.
	3	Уголок Б-63×63×5 ГОСТ 8509-86		
		Ст3 ГОСТ 535-88		
		ℓ=670; 3,22 кг	2	без черт.
	4	Уголок Б-63×63×5 ГОСТ 8509-86		
		Ст3 ГОСТ 535-88		
		ℓ=680; 3,27 кг	1	без черт.
1.494-43.1-61-10	1	Уголок Б-63×63×5 ГОСТ 8509-86		
		Ст3 ГОСТ 535-88		
		ℓ=1350; 6,5 кг	2	без черт.
	2	Полоса 5×65 ГОСТ 103-76		
		Ст3 ГОСТ 535-88		
		ℓ=1030; 2,62 кг	1	без черт.
	3	Уголок Б-63×63×5 ГОСТ 8509-86		
		Ст3 ГОСТ 535-88		
		ℓ=1020; 4,83 кг	2	без черт.
	4	Уголок Б-63×63×5 ГОСТ 8509-86		
		Ст3 ГОСТ 535-88		
		ℓ=1030; 4,88 кг	1	без черт.
1.494-43.1-61-11	1	Уголок Б-63×63×5 ГОСТ 8509-86		
		Ст3 ГОСТ 535-88		
		ℓ=1350; 6,5 кг	2	без черт.

Инв. № подл. | Подп. и дата | Взам. инв. №

Копировал Юхновец Формат А4

Обозначение	Поз.	Наименование	Кол.	Прим.
1.494-43.1-61-11	2	Полоса 5×65 ГОСТ 103-76		
		Ст3 ГОСТ 535-88		
		ℓ=680; 1,73 кг	1	без черт.
	3	Уголок Б-63×63×5 ГОСТ 8509-86		
		Ст3 ГОСТ 535-88		
		ℓ=670; 3,22 кг	2	без черт.
	4	Уголок Б-63×63×5 ГОСТ 8509-86		
		Ст3 ГОСТ 535-88		
		ℓ=680 3,27 кг	1	без черт.
1.494-43.1-61-12	1	Уголок Б-63×63×5 ГОСТ 8509-86		
		Ст3 ГОСТ 535-89		
		ℓ=1350; 6,5 кг	2	без черт.
	2	Полоса 5×65 ГОСТ 103-76		
		Ст3 ГОСТ 535-88		
		ℓ=880; 2,24 кг	1	без черт.
	3	Уголок Б-63×63×5 ГОСТ 8509-86		
		Ст3 ГОСТ 535-88		
		ℓ=870; 4,18 кг	2	без черт.
	4	Уголок Б-63×63×5 ГОСТ 8509-86		
		Ст3 ГОСТ 535-88		
		ℓ=880; 4,23 кг	1	без черт.

Инв. № подл. | Подп. и дата | Взам. инв. №

Копировал Юхновец Формат А4

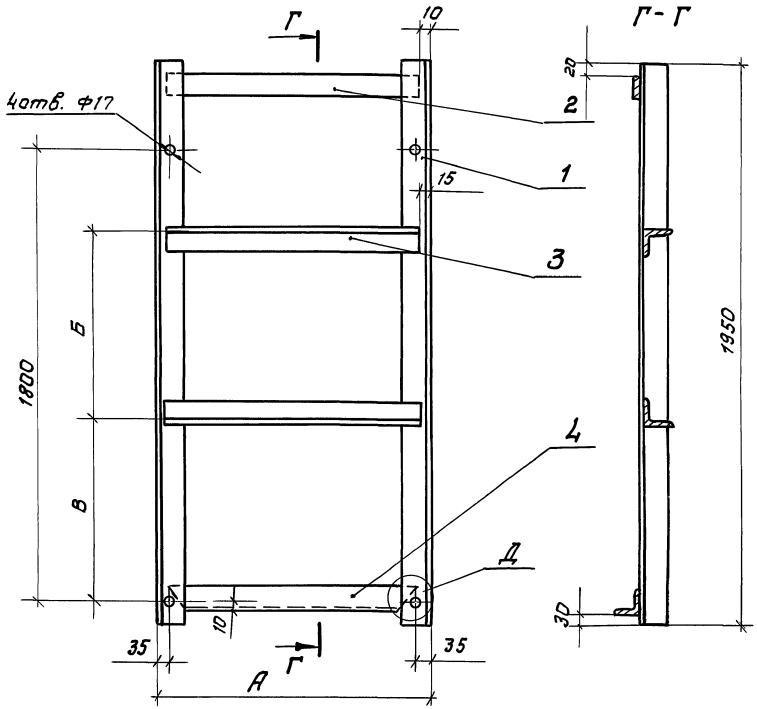

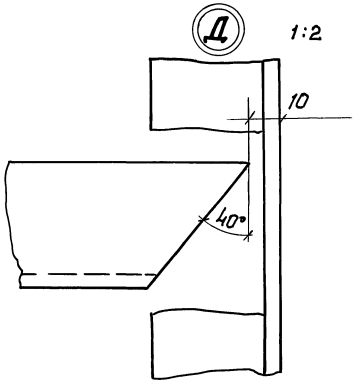

Обозначение	А мм	Б мм	В мм	Масса кг
1.494-43.1-62	800	390	700	32,0
-01	500	440	680	26,9
-02	650	330	730	29,4
-03	890	390	700	33,5
-04	650	530	630	29,4
-05	1140	490	650	37,8
-06	620	605	600	28,9
-07	900	490	650	33,7
-08	900	590	600	33,7
-09	700	670	560	30.3
-10	1050	690	550	36.0
-11	700	780	510	30.3
-12	900	690	550	33,7

Спецификацию см. л.л. 2÷7.

Н.контр.	Амбрас	
Нач.отд.	Григорьянц	
Нач. ар.	Севрюков	
Вед.инж.	Извекова	
Вед.инж.	Савченко	

1.494-43.1-62

Рама закладная.

Стадия	Масса	Масштаб
Р	—	—
Лист 1	Листов 3	

Харьковский Сантехпроект

Инв.№ подл. | Подп. и дата | Взам. инв.№

Копировал Южнобец Формат А3

Обозначение	Поз.	Наименование	Кол.	Примеч.
1.494-43.1-62	1	Уголок Б-63×63×5 гост 8509-86		
		Ст3 гост 535-88		
		ℓ=1950; 9,4кг	2	без черт
	2	Полоса 5×65 гост 103-76		
		Ст3 гост 535-88		
		ℓ=780; 2,0кг	1	без черт.
	3	Уголок Б-63×63×5 гост 8509-86		
		Ст3 гост 535-88		
		ℓ=770; 3,7кг	2	без черт
	4	Уголок Б-63×63×5; гост 8509-86		
		Ст3 гост 535-88		
		ℓ=780; 3,75кг	1	без черт.
1.494-43.1-62-01	1	Уголок Б-63×63×5 гост 8509-86		
		Ст3 гост 535-88		
		ℓ=1950; 9,4кг	2	без черт.
	2	полоса 5×65 гост 103-76		
		Ст3 гост 535-88		
		ℓ=480; 1,22кг	1	без черт.
	3	Уголок Б-63×63×5 гост 8509-86		
		Ст3 гост 535-88		
		ℓ=470; 2,26кг	2	без черт
	4	Уголок Б-63×63×5 гост 8509-86		
		Ст3 гост 535-88		
		ℓ=480; 2,3кг	1	без черт.
1.494-43.1-62-02	1	Уголок Б-63×63×5 гост 8509-86		
		Ст3 гост 535-88		
		ℓ=1950; 9,4кг	2	без черт.

Инв.№ подл. | Подп. и дата | Взам. инв.№

1.494-43.1-62 Лист 2

Копировал Южновец Формат А4

Обозначение	Поз.	Наименование	Кол.	Прим.
1.494-43.1-62-02	2	Полоса 5×65 гост 103-76		
		Ст3 гост 535-88		
		ℓ=630; 1,6кг	1	без черт.
	3	Уголок Б-63×63×5 гост 8509-86		
		Ст3 гост 535-88		
		ℓ=620; 3,0кг	2	без черт.
	4	Уголок Б-63×63×5 гост 8509-86		
		Ст3 гост 535-88		
		ℓ=630 3,03кг	1	без черт
1.494-43.1-62-03	1	Уголок Б-63×63×5 гост 8509-86		
		Ст3 гост 535-88		
		ℓ=1950; 9,4кг	2	без черт.
	2	полоса 5×65 гост 103-76		
		Ст3 гост 535-88		
		ℓ=870; 2,22кг	1	без черт.
	3	Уголок Б-63×63×5 гост 8509-86		
		Ст3 гост 535-88		
		ℓ=860; 4,13кг	2	без черт
	4	Уголок Б-63×63×5 гост 8509-86		
		Ст3 гост 535-88		
		ℓ=870; 4,18кг	1	без черт.
1.494-43.1-62-04	1	Уголок Б-63×63×5 гост 8509-86		
		Ст3 гост 535-88		
		ℓ=1950; 9,4кг	2	без черт.
	2	Полоса 5×65 гост 103-76		
		Ст3 гост 535-88		
		ℓ=630; 1,6кг	1	без черт.

Инв.№ подл. | Подп. и дата | Взам. инв.№

1.494-43.1-62 Лист 3

Копировал Южновец Формат А4

Серия 1.494-43 Выпуск 1

Обозначение	Поз.	Наименование	Кол.	Примеч.
1.494-43.1-62-04	3	Уголок Б-63×63×5 ГОСТ 8509-86		
		Ст3 ГОСТ 535-88		
		ℓ=620; 3,0кг	2	без черт.
	4	Уголок Б-63×63×5 ГОСТ 8509-86		
		Ст3 ГОСТ 535-88		
		ℓ=630; 3,03кг	1	без черт.
1.494-43.1-62-05	1	Уголок Б-63×63×5 ГОСТ 8509-86		
		Ст3 ГОСТ 535-88		
		ℓ=1950; 9,4кг	2	без черт.
	2	Полоса 5×65 ГОСТ 103-76		
		Ст3 ГОСТ 535-88		
		ℓ=1120; 2,85кг	1	без черт.
	3	Уголок Б-63×63×5 ГОСТ 8509-86		
		Ст3 ГОСТ 535-88		
		ℓ=1110; 5,34кг	2	без черт.
	4	Уголок Б-63×63×5 ГОСТ 8509-86		
		Ст3 ГОСТ 535-88		
		ℓ=1120; 5,39кг	1	без черт.
1.494-43.1-62-06	1	Уголок Б-63×63×5 ГОСТ 8509-86		
		Ст3 ГОСТ 535-88		
		ℓ=1950; 9,4кг	2	без черт.
	2	Полоса 5×65 ГОСТ 103-76		
		Ст3 ГОСТ 535-88		
		ℓ=600; 1,53кг	1	без черт.
	3	Уголок Б-63×63×5 ГОСТ 8509-86		
		Ст3 ГОСТ 535-88		
		ℓ=590 2,84кг	2	без черт.

Инв.№ подл. | Подп. и дата | Взам. инв.№

1.494-43.1-62 Лист 4

Копировал Ихновец формат А4

Обозначение	Поз.	Наименование	Кол.	Примеч.
1.494-43.1-62-06	4	Уголок Б-63×63×5 ГОСТ 8509-86		
		Ст3 ГОСТ 535-88		
		ℓ=600; 2,87кг	1	без черт.
1.494-43.1-62-07	1	Уголок Б-63×63×5 ГОСТ 8509-86		
		Ст3 ГОСТ 535-88		
		ℓ=1950; 9,4кг	2	без черт.
	2	Полоса 5×65 ГОСТ 103-76		
		Ст3 ГОСТ 535-88		
		ℓ=880; 2,24кг	1	без черт.
	3	Уголок Б-63×63×5 ГОСТ 8509-86		
		Ст3 ГОСТ 535-88		
		ℓ=870; 4,18кг	2	без черт.
	4	Уголок Б-63×63×5 ГОСТ 8509-86		
		Ст3 ГОСТ 535-88		
		ℓ=880; 4,23кг	1	без черт.
1.494-43.1-62-08	1	Уголок Б-63×63×5 ГОСТ 8509-86		
		Ст3 ГОСТ 535-88		
		ℓ=1950; 9,4кг	2	без черт.
	2	Полоса 5×65 ГОСТ 103-76		
		Ст3 ГОСТ 535-88		
		ℓ=880; 2,24кг	1	без черт.
	3	Уголок Б-63×63×5 ГОСТ 8509-86		
		Ст3 ГОСТ 535-88		
		ℓ=870; 4,18кг	2	без черт.
	4	Уголок Б-63×63×5 ГОСТ 8509-86		
		Ст3 ГОСТ 535-88		
		ℓ=880 4,23кг	1	без черт.

Инв.№ подл. | Подп. и дата | Взам. инв.№

1.494-43.1-62 Лист 5

Серия 1.494-43 Выпуск 1

Обозначение	Поз.	Наименование	Кол.	Примеч.
1.494-43.1-62-09	1	Уголок Б-63×63×5 гост 8509-86		
		Ст3 гост 535-88		
		ℓ=1950; 9,4 кг	2	без черт.
	2	полоса 5×65 гост 103-76		
		Ст3 гост 535-88		
		ℓ=680; 1,73кг	1	без черт.
	3	Уголок Б-63×63×5 гост 8509-86		
		Ст3 гост 535-88		
		ℓ=670; 3,22кг	2	без черт.
	4	Уголок Б-63×63×5 гост 8509-86		
		Ст3 гост 535-88		
		ℓ=680; 3,27кг	1	без черт.
1.494-43.1-62-10	1	Уголок Б-63×63×5 гост 8509-86		
		Ст3 гост 535-88		
		ℓ=1950; 9,4кг	2	без черт.
	2	полоса 5×65 гост 103-76		
		Ст3 гост 535-88		
		ℓ=1030; 2,62кг	1	без черт.
	3	Уголок Б-63×63×5 гост 8509-86		
		Ст3 гост 535-88		
		ℓ=1020; 4,83кг	2	без черт.
	4	Уголок Б-63×63×5 гост 8509-86		
		Ст3 гост 535-88		
		ℓ=1030; 4,88кг	1	без черт.
1.494-43.1-62-11	1	Уголок Б-63×63×5 гост 8509-86		
		Ст3 гост 535-88		
		ℓ=1950; 9,4кг	2	без черт.

Инв. № подл. | Подп. и дата | Взам. инв. №

Копировал Формат А4

Обозначение	Поз.	Наименование	Кол.	Прим.
1.494-43.1-62-11	2	Полоса 5×65 гост 103-76		
		Ст3 гост 535-88		
		ℓ=680; 1,73кг	1	без черт.
	3	Уголок Б-63×63×5 гост 8509-86		
		Ст3 гост 535-88		
		ℓ=670; 3,22кг	2	без черт.
	4	Уголок Б-63×63×5 гост 8509-86		
		Ст3 гост 535-88		
		ℓ=680; 3,27кг	1	без черт.
1.494-43.1-62-12	1	Уголок Б-63×63×5 гост 8509-86		
		Ст3 гост 535-88		
		ℓ=1950; 9,4кг	2	без черт.
	2	полоса 5×65 гост 103-76		
		Ст3 гост 535-88		
		ℓ=880; 2,24кг	1	без черт.
	3	Уголок Б-63×63×5 гост 8509-86		
		Ст3 гост 535-88		
		ℓ=870; 4,18кг	2	без черт.
	4	Уголок Б-63×63×5 гост 8509-86		
		Ст3 гост 535-88		
		ℓ=880 4,23кг	1	без черт.

Инв. № подл. | Подп. и дата | Взам. инв. №

Копировал Формат А4

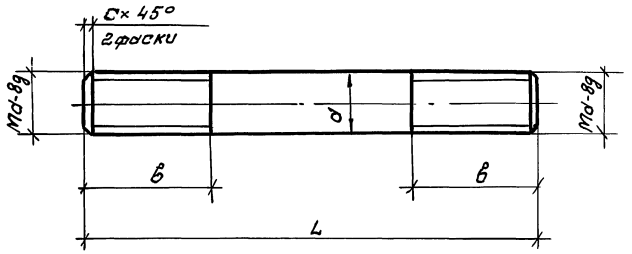

Обозначение	Толщина панелей	Размер колонны	L мм	d мм	в мм	c мм	Масса, кг
1.494-43.1-63	200	—	300	16	65	2,0	0,48
-01	250		350				0,56
-02	300		400				0,64
-03	—	250	350	16	55	2,5	0,56
-04			360	20	60		0,89
-05		300	400	16	55	2,0	0,64
-06			410	20	60	2,5	1,01
-07		400	500	16	55	2,0	0,8
-08			510	20	60	2,5	1,26
-09		500	600	16	55	2,0	0,96
-10			610	20	60	2,5	1,5

Взам. инв. №

Подп. и дата

Инв. № подл.

Н. контр.	Амбрас	
Нач. отд.	Григорьянц	
Нач. гр.	Севрюков	
Вед. инж.	Извекова	
Вед. инж.	Гончаренко	

1.494-43.1-63

Шпилька

Стадия	Масса	Масштаб
Р	—	—
Лист	Листов 1	

Круг $\frac{d\ \text{ГОСТ}\ 2590\text{-}88}{\text{Ст3 ГОСТ}\ 535\text{-}88}$

Харьковский Сантехпроект

25207

формат А4

gost.e-ecolog.ru