СЕРИЯ 1.469.1-11

ЖЕЛЕЗОБЕТОННЫЕ КОНСТРУКЦИИ ПОКРЫТИЙ ОДНОЭТАЖНЫХ ПРОИЗВОДСТВЕННЫХ ЗДАНИЙ С КРЫШНЫМИ ВЕНТИЛЯТОРАМИ, УСТАНАВЛИВАЕМЫМИ НА ЖЕЛЕЗОБЕТОННЫЕ СТАКАНЫ

ВЫПУСК 1

УЗЛЫ УСТАНОВКИ ВЕНТИЛЯТОРОВ. КОМПЛЕКТУЮЩИЕ ИЗДЕЛИЯ.

РАБОЧИЕ ЧЕРТЕЖИ

25064-02
ЦЕНА 2-17

gost.e-ecolog.ru

ЦЕНТРАЛЬНЫЙ ИНСТИТУТ ТИПОВОГО ПРОЕКТИРОВАНИЯ
ГОССТРОЯ СССР

Москва, А-445, Смольная ул., 22

Сдано в печать X 1991 года

Заказ № 8073 Тираж 4610 экз.

ТИПОВЫЕ СТРОИТЕЛЬНЫЕ КОНСТРУКЦИИ, ИЗДЕЛИЯ И УЗЛЫ

СЕРИЯ 1.469.1-11

ЖЕЛЕЗОБЕТОННЫЕ КОНСТРУКЦИИ ПОКРЫТИЙ ОДНОЭТАЖНЫХ ПРОИЗВОДСТВЕННЫХ ЗДАНИЙ С КРЫШНЫМИ ВЕНТИЛЯТОРАМИ, УСТАНАВЛИВАЕМЫМИ НА ЖЕЛЕЗОБЕТОННЫЕ СТАКАНЫ

ВЫПУСК 1

УЗЛЫ УСТАНОВКИ ВЕНТИЛЯТОРОВ. КОМПЛЕКТУЮЩИЕ ИЗДЕЛИЯ.

РАБОЧИЕ ЧЕРТЕЖИ

РАЗРАБОТАНЫ:

ГПКНИИ СантехНИИпроект ГОССТРОЯ СССР

ГЛАВНЫЙ ИНЖЕНЕР ИНСТИТУТА Л.А.СТЕПАНОВ

ГЛАВНЫЙ ИНЖЕНЕР ПРОЕКТА В.А.СПИВАК

УТВЕРЖДЕНЫ

Главпроектом ГОССТРОЯ СССР

Техническое задание от 08.10.90г.

ВВЕДЕНЫ в действие с 01.01.92г. приказом ЦНИИпромзданий. от 14 июня 1991 г. № 60.

© АПП ЦИТП.1991г.

Обозначение	Наименование	Стр.
А1Б 092.000ТТ	Установка вентиляторов ВКР и ВКО Технические требования	5
А1Б 092.000	Установка радиального вентилятора ВКР №4	8
А1Б 092.000СБ	Установка радиального вентилятора ВКР №4	10
А1Б 093.000	Установка радиального вентилятора ВКР №5	11
А1Б 093.000СБ	Установка радиального вентилятора ВКР №5	13
А1Б 094.000	Установка радиального вентилятора ВКР №6,3	14
А1Б 094.000СБ	Установка радиального вентилятора ВКР №6,3	16
А1Б 095.000	Установка радиального вентилятора ВКР №8	17
А1Б 095.000СБ	Установка радиального вентилятора ВКР №8	19
А1Б 096.000	Установка радиального вентилятора ВКР №12,5	20

Изм.	Лист	№ докум.	Подп.	Дата
Разраб.		Чебоксаров		
Пров.		Фрадкин		
Нач.гр.		Фрадкин		
Н.контр.		Литвак		
Утв.		Спивак		

1.469.1-11

СОДЕРЖАНИЕ

Лит.	Лист	Листов
И	1	3

САНТЕХНИИПРОЕКТ

Обозначение	Наименование	Стр.
А1Б 096.000 СБ	Установка радиального вентилятора ВКР №12,5	22
А1Б 097.000	Установка осевого вентилятора ВКО №4	23
А1Б 097.000 СБ	Установка осевого вентилятора ВКО №4	25
А1Б 098.000	Установка осевого вентилятора ВКО №5	26
А1Б 098.000СБ	Установка осевого вентилятора ВКО №5	28
А1Б 099.000	Установка осевого вентилятора ВКО № 6,3	29
А1Б 099.000СБ	Установка осевого вентилятора ВКО № 6,3	31
А1Б 092.010	Поддон к стакану ф 700	32
А1Б 092.010СБ	Поддон к стакану ф 700	33
А1Б 092.020	Днище	34
А1Б 092.020СБ	Днище	35
А1Б 092.011	Тяга	36
А1Б 092.021	Лапка	37
А1Б 092.022	Конус	38
А1Б 095.010	Поддон к стакану ф 1000	39
А1Б 095.010СБ	Поддон к стакану ф 1000	40

Обозначение	Наименование	Стр
А1Б 095. 020	Днище	41
А1Б 095.020СБ	Днище	42
А1Б 095. 011	Тяга	43
А1Б 095.021	Лапка	44
А1Б 095.022	Конус	45
А1Б 096.010	Поддон к стакану Ф1450	46
А1Б 096.010СБ	Поддон к стакану Ф 1450	47
А1Б 096. 020	Днище	48
А1Б 096. 020СБ	Днище	49
А1Б 096. 021	Конус	50
А1Б 092. 001	Прокладка	51
А1Б 092. 002	Шайба	52
А1Б 092. 003	Шайба	53
А1Б 095. 001	Прокладка	54
А1Б 096. 001	Прокладка	55

1. В настоящем выпуске приведены чертежи установки крышных радиальных и осевых вентиляторов на железобетонных конструкциях покрытий одноэтажных производственных зданий.

2. Вентиляторы устанавливаются на железобетонные стаканы диаметром 700, 1000 и 1450 мм по серии 1.494-24

3. Указания по применению типовых железобетонных конструкций в покрытиях зданий содержатся в выпуске 0 В этом же выпуске приведены динамические нагрузки от крышных вентиляторов.

4. Технические характеристики крышных вентиляторов, рекомендации по их применению приводятся в „Рекомендациях по применению, установке и эксплуатации крышных вентиляторов" (серия А3-927, Сантехпроект Госстроя СССР, 1985)

5. Требования к материалам

5.1 Листовой и профильный прокат для деталей должен соответствовать требованиям, установленным в государственных стандартах.

Серия 1.469.1-11. Вып. 1

Инв. № подл. | Подп. и дата | Взам. инв. № | Инв. № дубл. | Подп. и дата

Изм	Лист	№ докум.	Подп.	Дата
Разраб.		Чебоксарова		
Пров.		Фрадкин		
Нач. гр.		Фрадкин		
Н. контр.		Литвак		

А1Б 092.000ТТ

Установка вентиляторов ВКР и ВКО
Технические требования

Лит.	Лист	Листов
И	1	3

САНТЕХНИИПРОЕКТ

5.2. Трещины на деталях не допускаются Допускается подварка их с последующей зачисткой шва на деталях

6. Требования к покрытиям

6.1 Узлы и детали должны иметь защитные лакокрасочные покрытия, соответствующие условиям эксплуатации.

6.2 Подготовка поверхности перед нанесением лакокрасочного покрытия по ГОСТ 9.402-80

6.3 Применяемые в производстве лакокрасочные материалы, растворители,, сикативы, а также вспомогательные материалы должны соответствовать требованиям, установленным на них государственными стандартами и техническими условиями

7. Требования безопасности

7.1 Вентилятор должен быть заземлен до подключения его к источнику питания в соответствии с требованиями „Правил устройства электроустановок" глава 1-7 „Заземление, защитные меры электробезопасности" и ГОСТ 12.1.030-81

7.2 Значение сопротивления между заземляющим болтом и каждой доступной прикосновению металлической токоведущей частью изделия, которая может оказаться под напряжением, не должно превышать 0,1 Ом по ГОСТ 12.2.007.0-75

Формат	Зона	Поз.	Обозначение	Наименование	Кол.	Примечание
				Документация		
А4			А1Б 092.000 СБ	Сборочный чертеж		
А4			А1Б 092.000 ТТ	Установка вентилято-		
				ров ВКР и ВКО		
				Технические требования		
				Сборочные единицы		
А4		1	А1Б 092.010	Поддон к стакану		
				Ф700	1	
				Детали		
А4		2	А1Б 092. 001	Прокладка	1	
А4		3	А1Б 092. 002	Шайба	4	
А4		4	А1Б 092. 003	Шайба	8	
				Стандартные изделия		
		5		Болт М12-6g х 100.36		
				ГОСТ 7798-70	4	
		6		Гайка М12-6Н.4		
				ГОСТ 5915-70	24	

Серия 1.469.1-11 Вып. 1

Инв. № подл. | Подп. и дата | Инв. № дубл. | Взам. инв. № | Подп. и дата

Изм.	Лист	№ докум.	Подп.	Дата
Разраб		Чебоксарова		
Пров.		Фрадкин		
Нач. гр.		Фрадкин		
Н. контр		Литвак		
Утв		Спивак		

А1Б 092. 000

Установка радиального вентилятора ВКР №4

Лит.	Лист	Листов
И	1	2

САНТЕХНИИПРОЕКТ

Формат	Зона	Поз.	Обозначение	Наименование	Кол.	Примечание
				Прочие изделия		
		7		Вентилятор крышный радиальный ВКР 4.00.01АУ1 ТУ 22-115-04-87	1	

Серия 1.469.1-11 Вып.1

Подп. и дата | Инв. № дубл | Взам. инв. № | Подп. и дата | Инв. № подл.

АТБ 092.000СБ

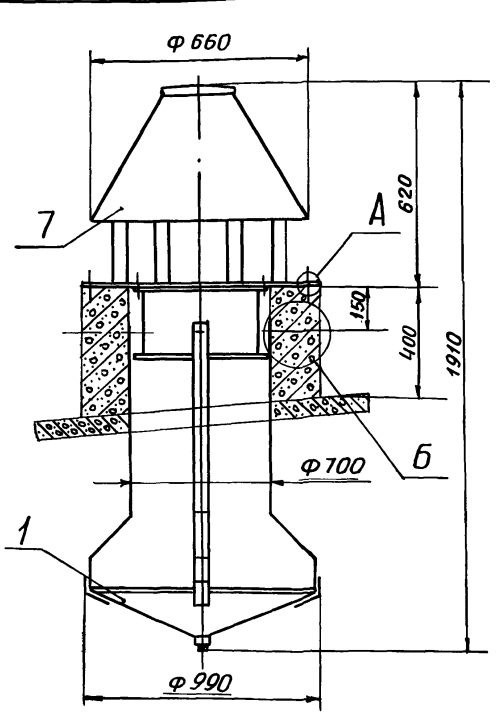

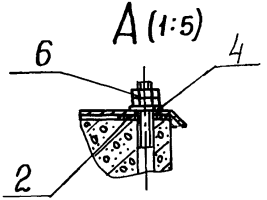

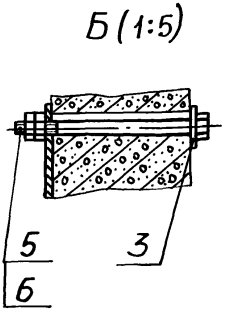

Размеры для справок

Изм.	Лист	№ докум.	Подп.	Дата
Разраб.		Чебоксаров		
Пров.		Фрадкин		
Нач. гр.		Фрадкин		
Гл. спец.		Грановский		
Н. контр.		Литвак		
Утв.		Спивак		

АТБ 092.000СБ

Установка радиального вентилятора ВКР №4

Лит.	Масса	Масштаб
Н	100	1:15
Лист	Листов 1	

САНТЕХНИИПРОЕКТ

Серия 1.469.1-11 Вып. 1

Формат	Зона	Поз.	Обозначение	Наименование	Кол.	Примечание
				Документация		
А4			А1Б 092.000ТТ	Установка вентиляторов ВКР и ВКО		
				Технические требован.		
А4			А1Б 093.000СБ	Сборочный чертеж		
				Сборочные единицы		
А4		1	А1Б 092.010	Поддон к стакану ф700	1	
				Детали		
А4		2	А1Б 092.001	Прокладко	1	
А4		3	А1Б 092.002	Шайба	4	
А4		4	А1Б 092.003	Шайба	8	
				Стандартные изделия		
		5		Болт М12-6g х100.36 ГОСТ 7798-70	4	
		6		Гайка М12-6Н.4 ГОСТ 5915-70	24	

Инв. № подл. | Подп. и дата | Взам. инв. № | Инв. № дубл. | Подп. и дата

Изм.	Лист	№ докум.	Подп.	Дата
Разраб.		Чебоксарова		
Пров.		Фрадкин		
Нач. гр.		Фрадкин		
Н. контр.		Литвак		
Утв.		Сливак		

А1Б 093.000

Установка радиального вентилятора ВКР№5

Лит.	Лист	Листов
И	1	2

САНТЕХНИИПРОЕКТ

Формат	Зона	поз.	Обозначение	Наименование	Кол.	Примечание
				Прочие изделия		
		7		Вентилятор крыш-		
				ный радиальный		
				ВКР 5.00.01АУ1		
				ТУ 22-115-04-87	1	

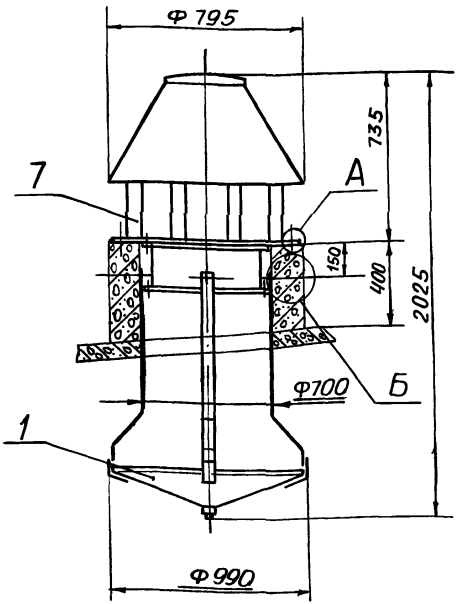

А (1:5)

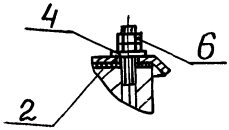

Б (1:5)

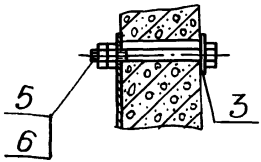

Размеры для справок

Серия 1.469.1-11 Вып.1

Взам инв № | Инв № дубл | Подп и дата | Инв № подл | Подп и дата

			АТБ 093.000СБ		
Изм	Лист	№ докум.	Установка радиального вентилятора ВКР №5	Лит.	Масса / Масштаб
Разраб		Чебоксаров		И	125 / 1:20
Пров.		Фрадкин		Лист	Листов 1
Нач гр		Фрадкин		САНТЕХНИИПРОЕКТ	
Гл. спец		Грановский			
Н.контр		Литвак			

Формат	Зона	Поз.	Обозначение	Наименование	Кол.	Примечание
				Документация		
А4			А1Б 092.000ТТ	Установка вентиля-		
				торов ВКРи ВКО		
				Технические требов.		
А4			А1Б 094.000СБ	Сборочный чертеж		
				Сборочные единицы		
А4		1	А1Б 092.010	Поддон к стакану		
				Ф700	1	
				Детали		
А4		2	А1Б 092.001	Прокладка	1	
А4		3	А1Б 092.002	Шайба	4	
А4		4	А1Б 092.003	Шайба	8	
				Стандартные изделия		
		5		Болт М12-6g×100.36		
				ГОСТ 7798-70	4	
		6		Гайка М12-6Н.4		
				ГОСТ 5915-70	24	

Серия 1.469.1-11 Вып.1

Инв.№ подл. | Подп. и дата | Взам.инв.№ | Инв.№ дубл. | Подп. и дата

Изм	Лист	№ докум.	Подп.	Дата
Разраб.		Чебоксарова		
Пров.		Фрадкин		
Нач.гр.		Фрадкин		
Н.контр.		Сливак		
Утв.		Сливак		

А1Б 094.000

Установка радиального вентилятора ВКРN6,3

Лит.	Лист	Листов
И	1	2

САНТЕХНИИПРОЕКТ

Формат	Зона	Поз.	Обозначение	Наименование	Кол	Примечание
				Прочие изделия		
		7		Вентилятор крышный радиальный		
				ВКР 6,3.00.01АУ1		
				ТУ22-115-04-87	1	

Серия 1.469.1-11 Вып. 1

Инв. № подл. | Подп. и дата | Взам. инв. № | Инв. № дубл. | Подп. и дата

Изм. Лист № докум. Подп. Дата

А1Б094.000

Лист 2

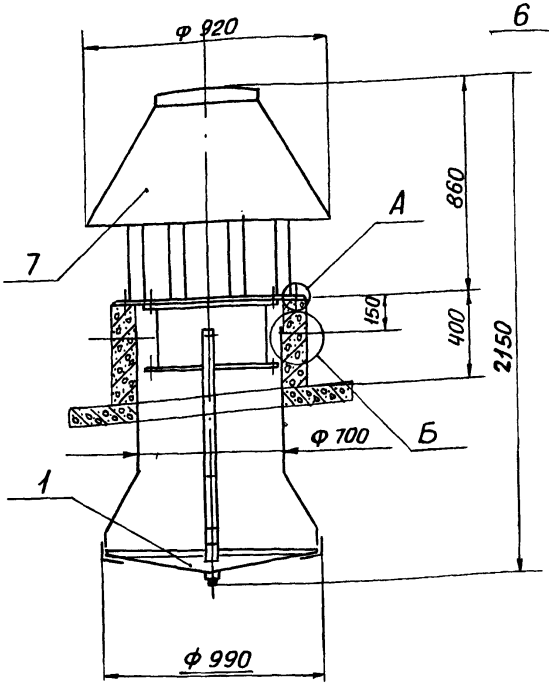

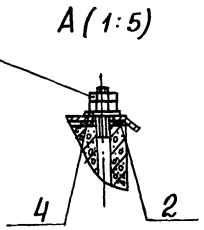

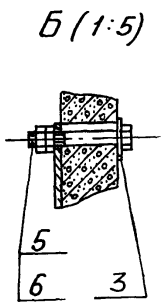

РАЗМЕРЫ ДЛЯ СПРАВОК

					А1Б 094.000СБ		
Изм.	Лист	№ докум.	Подп.	Дата	Установка радиального вентилятора ВКР №6,3	Лит.	Масса / Масштаб
Разраб.		Чебоксаров				И	187 / 1:20
Пров.		Фрадкин				Лист	Листов 1
Нач. гр.		Фрадкин					
Гл. спец.		Грановский				САНТЕХНИИПРОЕКТ	
Н. контр.		Литвак					
Утв.		Сливак					

Формат	Зона	Поз.	Обозначение	Наименование	Кол.	Примечание
				Документация		
А4			А1Б 092.000ТТ	Установка вентилято-		
				ров ВКР и ВКО		
				Технические требован.		
А4			А1Б 095.000СБ	Сборочный чертеж		
				Сборочные единицы		
А4		1	А1Б 095.010	Поддон к стакану		
				ф 1000	1	
				Детали		
А4		2	А1Б 092.002	Шайба	4	
А4		3	А1Б 092.003	Шайба	8	
А4		4	А1Б 095 001	Прокладка	1	
				Стандартные изделия		
		5		Болт М12-6g×100.36		
				ГОСТ 7798-70	4	
		6		Гайка М12-6Н.4		
				ГОСТ 5915-70	24	

Серия 1.469.1-11 Вып.1

Инв.№подл. | Подп. и дата | Взам.инв.№ | Инв.№дубл. | Подп. и дата

Изм.	Лист	№ докум.	Подп.	Дата
Разраб.		Чебоксарова		
Пров.		Фрадкин		
Нач. гр.		Фрадкин		
Н. контр.		Литвак		

А1Б 095.000

Установка радиального вентилятора ВКР №8

Лит	Лист	Листов
И	1	2

САНТЕХНИИПРОЕКТ

Формат	Зона	Поз	Обозначение	Наименование	Кол.	Примечание
				Прочие изделия		
		7		Вентилятор крышный		
				радиальный		
				ВКР 8,00-01АУ1, 50Гц		
				ТУ22-11-2-89	1	

А1Б 095.000СБ

Серия 1.469.1-11 Вып. 1

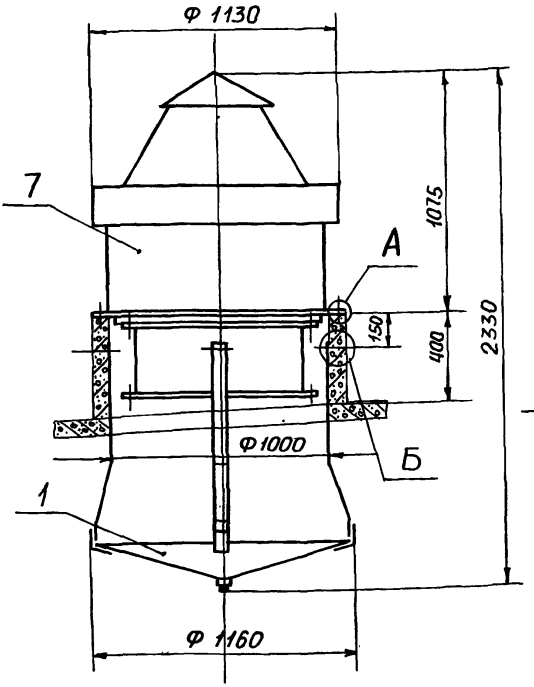

А (1:5)

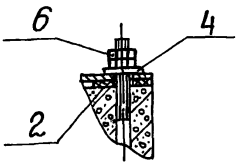

Б (1:5)

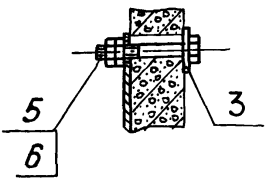

Размеры для справок

Изм	Лист	№ докум.	Подп.	Дата
Разраб.		Чебоксаров		
Пров.		Фрадкин		
Нач.гр.		Фрадкин		
Гл спец.		Грановский		
Н. контр.		Литвак		
Утв.		Спивак		

А1Б 095.000СБ

Установка радиального вентилятора ВКР №8

Лит.	Масса	Масштаб
И	388	1:20
Лист	Листов 1	

САНТЕХНИИПРОЕКТ

Инв. № подл. | Подп. и дата | Взам. инв. № | Инв. № дубл. | Подп. и дата

Серия 1.469.1-11 Вып. 1

Формат	Зона	Поз.	Обозначение	Наименование	Кол.	Примечание
				Документация		
А4			А1Б 092.000ТТ	Установка вентиля-		
				торов ВКР и ВКО		
				Технические требован.		
А4			А1Б 096.000СБ	Сборочный чертеж		
				Сборочные единицы		
А4		1	А1Б 096.010	Поддон к стакану		
				ф 1450	1	
				Детали		
А4		2	А1Б 092.002	Шайба	4	
А4		3	А1Б 092.003	Шайба	8	
А4		4	А1Б 096.001	Прокладка	1	
				Стандартные изделия		
		5		Болт М12-6g×100.36		
				ГОСТ 7798-70	4	
		6		Гайка М12-6Н.4		
				ГОСТ 5915-70	24	

Изм	Лист	№ докум.	Подп.	Дата
Разраб.		Чебоксарова		
Пров.		Фрадкин		
Нач.гр		Фрадкин		
Н.контр		Литва		
Утв		Сливак		

А1Б 096.000

Установка радиального вентилятора ЗКР № 12,5

Лит.	Лист	Листов
И	1	2

САНТЕХНИИПРОЕКТ

Формат	Зона	Поз.	Обозначение	Наименование	Кол	Примечание
				Прочие изделия		
		7		*Вентилятор крышный*		
				радиальный		
				ВКР 12.50-01А.У1, 50Гц		
				ТУ 22-11-2-89	*1*	

АТП 096.000СБ

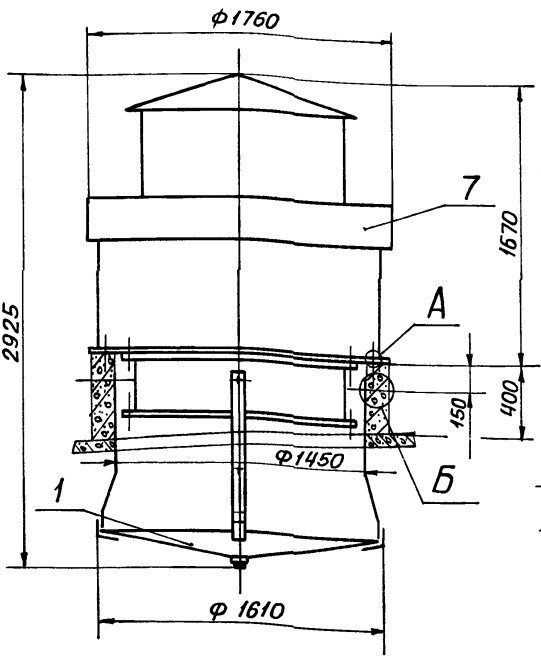

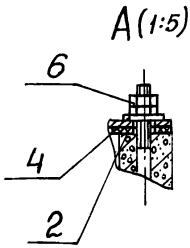

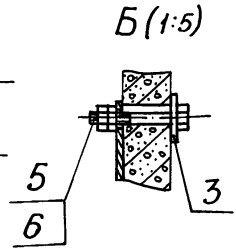

Размеры для справок

					АТП 096.000СБ		
Изм.	Лист	№ докум.	Подп.	Дата	Установка радиального вентилятора ВКР №12,5	Лит.	Масса	Масштаб
Разраб.		Чебоксаров				И	745	1:25
Пров.		Фрадкин				Лист	Листов 1	
Нач.гр.		Фрадкин						
Гл. спец.		Грановский						
Н. контр.		Литвак				САНТЕХНИИПРОЕКТ		
Утв.		Спивак						

Формат	Зона	Поз	Обозначение	Наименование	Кол.	Примечание
				Документация		
А4			А1Б 092.000ТТ	Установка вентиляторов ВКР и ВКО		
				Технические требования		
А4			А1Б 097.000 СБ	Сборочный чертеж		
				Сборочные единицы		
А4		1	А1Б 092.010	Поддон к стакану Ф700	1	
				Детали		
А4		2	А1Б 092.001	Прокладка	1	
А4		3	А1Б 092.002	Шайба	4	
А4		4	А1Б 092.003	Шайба	8	
				Стандартные изделия		
		5		Болт М12-6g×100.36		
				ГОСТ 7798-70	4	
		6		Гайка М12-6Н.4		
				ГОСТ 5915-70	24	

Изм	Лист	№ докум.	Подп.	Дата
Разраб		Чебоксарова		
Пров.		Фрадкин		
Нач. гр.		Фрадкин		
Н. контр		Литвак		
ГИП		Свирак		

А1Б 097.000

Установка осевого вентилятора ВКО№4

Лит.	Лист	Листов
И	1	2

САНТЕХНИИПРОЕКТ

Формат	Зона	Поз	Обозначение	Наименование	Кол.	Примечание
				Прочие изделия		
		7		Вентилятор крышный осевой		
				ВКО 4.00-01У1		
				380в 50Гц		
				ТУ22-016-1-89	1	

Серия 1.469.1-11 Вып.1

А1Б 097.0005

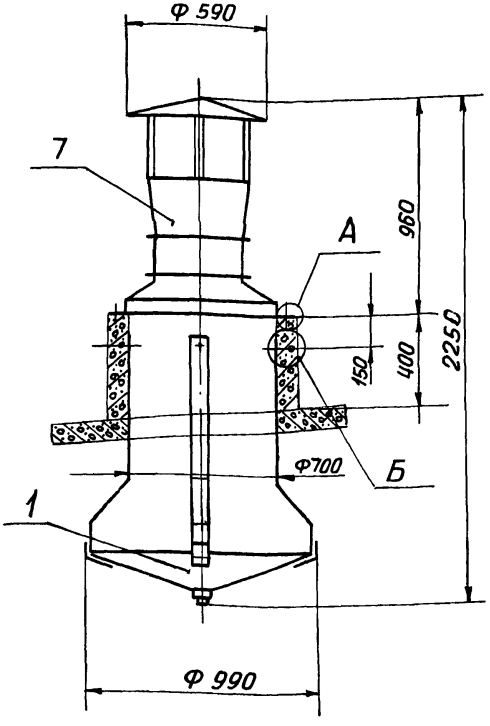

А (1:5)

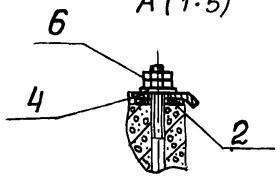

Б (1:5)

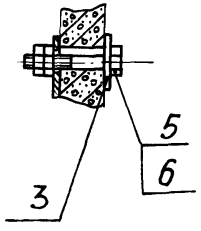

РАЗМЕРЫ ДЛЯ СПРАВОК

Серия 1.469.1-11 Вып.1

Инв. № подл. | Подп. и дата | Взам. инв. № | Инв. № дубл. | Подп. и дата

Изм	Лист	№ докум.	Подп.	Дата
Разраб.		Чебоксаров		
Пров.		Фрадкин		
Нач. гр.		Фрадкин		
Гл. спец.		Грановский		
Н. контр.		Литвак		

А1Б 097.000СБ

Установка осевого вентилятора ВКО №4

Лит.	Масса	Масштаб
И	73	1:20
Лист	Листов 1	

САНТЕХНИИПРОЕКТ

Формат	Зона	Поз.	Обозначение	Наименование	Кол.	Примечание
				Документация		
А4			А1Б 092.000ТТ	Установка вентиляторов ВКР и ВКО Технические требов.		
А4			А1Б 098.000СБ	Сборочный чертеж		
				Сборочные единицы		
А4		1	А1Б 092.010	Поддон к стакану ф700	1	
				Детали		
А4		2	А1Б 092.001	Прокладка	1	
А4		3	А1Б 092.002	Шайба	4	
А4		4	А1Б 092.003	Шайба	8	
				Стандартные изделия		
		5		Болт М12-6g х100.36 ГОСТ 7798-70	4	
		6		Гайка М12-6Н.4 ГОСТ 5915-70	24	

Нам.	Лист	№ докум.	Подп.	Дата
Разраб.		Чебоксарова		
Пров.		Фрадкин		
Нач. гр.		Фрадкин		
Н. контр.		Литвак		
Утв.		Сливак		

А1Б 098.000

Установка осевого вентилятора ВКО №5

Лит.	Лист	Листов
И	1	2

САНТЕХНИИПРОЕКТ

Формат	Зона	Поз.	Обозначение	Наименование	Кол.	Приме-чание
				Прочие изделия		
		7		Вентилятор крыш-ный осевой ВКО 5.00-01У1 380В 50Гц ТУ 22-016-1-89	1	

Серия 1.469.1-11 Вып. 1

Инв. № подл. | Подп. и дата | Взам. инв. № | Инв. № дубл. | Подп. и дата

А1Б 098.000СБ

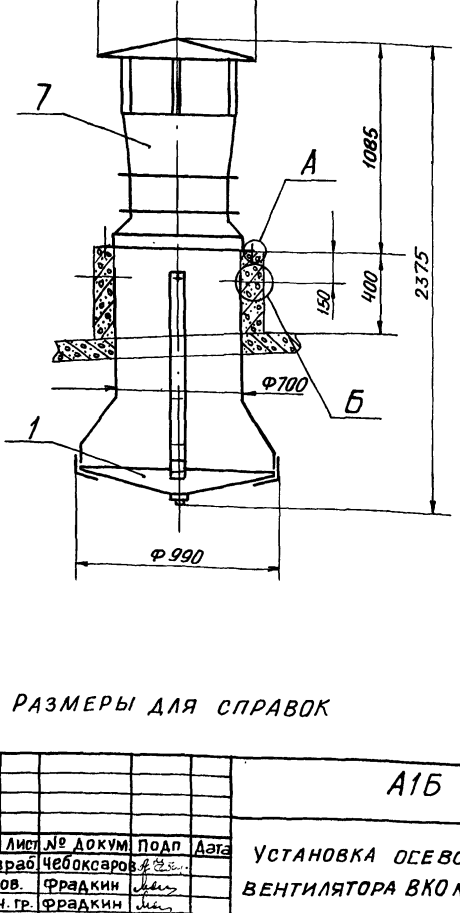

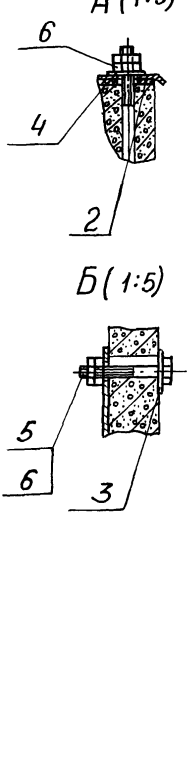

РАЗМЕРЫ ДЛЯ СПРАВОК

					А1Б 098.000СБ			
Изм	Лист	№ докум	Подп	Дата	УСТАНОВКА ОСЕВОГО ВЕНТИЛЯТОРА ВКО №5	Лит.	Масса	Масштаб
Разраб		Чебоксаров				И	90	1:20
Пров.		Фрадкин				Лист	Листов 1	
Нач. гр.		Фрадкин						
Гл спец		Грановский				САНТЕХНИИПРОЕКТ		
Н. контр		Литва						
Утв		Спивак						

Формат	Зона	Поз	Обозначение	Наименование	Кол.	Примечание
				Документация		
А4			А1Б 092.000ТТ	Установка вентиля-		
				торов ВКР и ВКО		
				Технические требован.		
А4			А1Б 099.000СБ	Сборочный чертеж		
				Сборочные единицы		
А4		1	А1Б 092.010	Поддон к стакану		
				ф 700	1	
				Детали		
А4		2	А1Б 092.001	Прокладка	1	
А4		3	А1Б 092.002	Шайба	4	
А4		4	А1Б 092.003	Шайба	8	
				Стандартные изделия		
		5		Болт М12-6gх100.36		
				ГОСТ 7798-70	4	
		6		Гайка М12-6Н.4		
				ГОСТ 5915-70	24	

Серия 1.469.1-11 Вып. 1

Изм.	Лист	№ докум.	Подп.	Дата
Разраб.		Чебоксарова		
Пров.		Фрадкин		
Нач.гр.		Фрадкин		
Н. контр.		Литвак		
Утв.		Слиняк		

А1Б 099.000

Установка осевого вентилятора ВКО № 6,3.

Лит.	Лист	Листов
И	1	2

САНТЕХНИИПРОЕКТ

Форм.	Зон.	По	Обозначение	Наименование	Кол.	Приме-чание
				Прочие изделия		
		7		Вентилятор крыш-		
				ный осевой		
				ВКО 6,3.00-0141		
				380В 50Гц		
				ТУ 22-016-1-89	1	

АТБ 099.000СБ

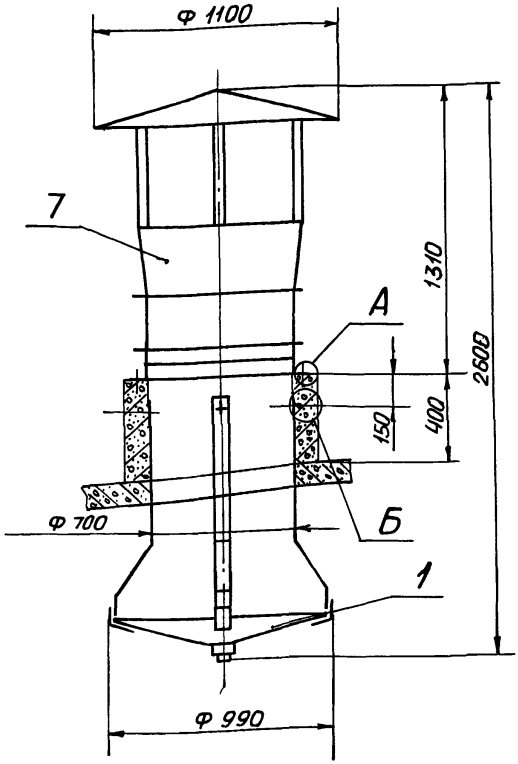

А (1:5)

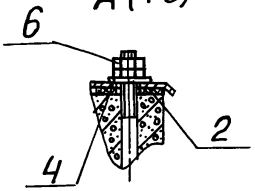

Б (1:5)

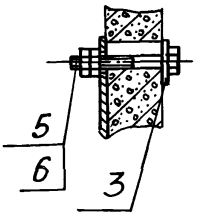

РАЗМЕРЫ ДЛЯ СПРАВОК

Изм	Лист	№ докум.	Подп.	Дата
Разраб.		Чебоксаров		
Пров.		Фрадкин		
Нач. гр.		Фрадкин		
Гл. спец.		Грановский		
Н. контр.		Литвак		
ГИП		Сливак		

АТБ 099.000СБ

Установка осевого вентилятора ВКО №6,3

Лит.	Масса	Масштаб
И	113	1:20
Лист	Листов 1	

САНТЕХНИИПРОЕКТ

Серия 1.469.1-11 Вып.1

Инв. № подл. | Подп. и дата | Взам. инв. № | Инв. № дубл. | Подп. и дата

Формат	Зона	Поз.	Обозначение	Наименование	Кол	Примечание
				Документация		
А4			А1Б 092.010СБ	сборочный чертеж		
				Сборочные единицы		
А4		1	А1Б 092.020	Днище	1	
				Детали		
А4		2	А1Б 092.011	Тяга	4	
				Стандартные изделия		
		3		Болт М10-6g×30.36 ГОСТ 7798-70	4	
		4		Гайка М10-6Н.4 ГОСТ 5915-70	8	
		5		Пробка 50 ГОСТ 8963-75	1	

Серия 1.469.1-11 Вып. 1

Подп. и дата | Инв. № дубл. | Взам. инв. № | Подп. и дата | Инв. № подл.

Изм	Лист	№ докум.	Подп.	Дата
Разраб		Чебоксарова		
Пров.		Фрадкин		
Нач. гр.		Фрадкин		
Н. контр.		Литвак		
Утв.		Спивак		

А1Б 092.010

Поддон к стакану Ф700

Лит.	Лист	Листов
И		1

САНТЕХНИИПРОЕКТ

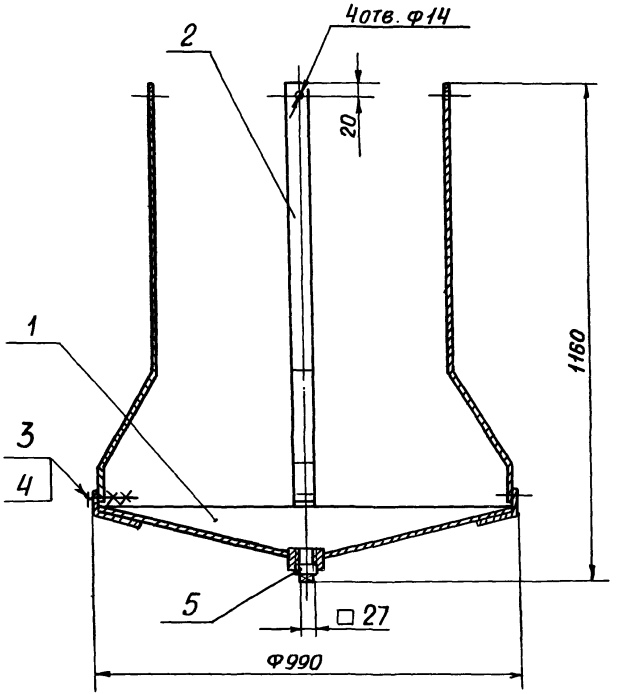

Размеры для справок

Изм	Лист	№ докум.	Подп.	Дата	
Разраб.		Чебоксаров			
Пров.		Фрадкин			
Нач. гр.		Фрадкин			
Гл. спец.		Грановский			
Н. контр.		Литвак			
		Сливак			

АТБ 092.010СБ

Поддон к стакану Ф 700

Лит.	Масса	Масштаб
И	22,2	1:10
Лист	Листов 1	

САНТЕХНИИПРОЕКТ

Инв. № подл. | Подп. и дата | Взам. инв. № | Инв. № дубл. | Подп. и дата

Формат	Зона	Поз.	Обозначение	Наименование	Кол.	Примечание
				Документация		
А4			А1Б 092. 020СБ	Сборочный чертеж		
				Детали		
А4		1	А1Б 092. 021	Лапка	4	
А4		2	А1Б 092. 022	Конус	1	
				Стандартные изделия		
		3		Муфта 50		
				ГОСТ 8966-75	1	

Изм	Лист	№ докум	Подп.	Дата
Разраб		Чебоксаров		
Пров.		Фрадкин		
Нач. гр.		Фрадкин		
Н.контр.		Литвак		

А1Б 092. 020

Днище

Лит.	Лист	Листов
И		1

САНТЕХНИИПРОЕКТ

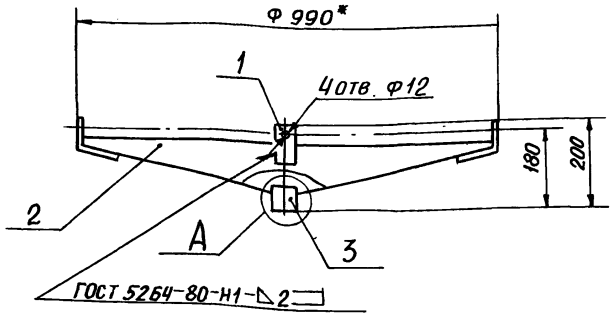

А (1:2)

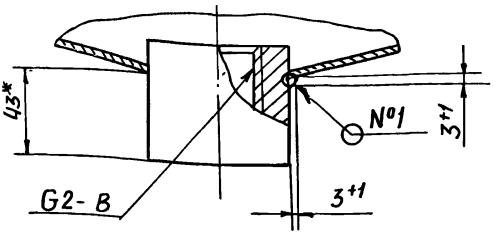

1. Размеры, кроме обозначенных знаком *, для справок
2. h14; $\pm\frac{t2}{2}$
3. Сварный шов №1- сварка ручная дуговая

Изм	Лист	№ докум.	Подп.	Дата
Разраб		Чебоксаров		
Пров.		Фрадкин		
Нач.гр		Фрадкин		
Гл спец		Грановский		
Н.контр		Литвак		
Утв		Спивак		

АТБ 092.020СБ

Днище

Лит.	Масса	Масштаб
И	13,5	1:10
Лист	Листов 1	

САНТЕХНИИПРОЕКТ

Инв.№подл. | Подп. и дата | Взам.инв.№ | Инв.№ дубл. | Подп. и дата

50 √(√)

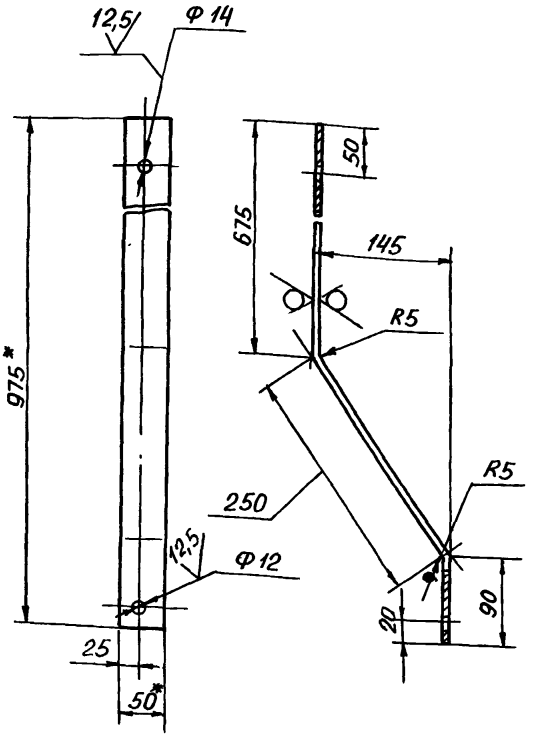

1.* Размеры для справок

2. H14; h14; $\pm \frac{t_2}{2}$

					А1Б 092.011			
Изм	Лист	№ докум.	Подп.	Дата				
Разраб.		Чебоксарова			Тяга	Лит.	Масса	Масштаб
Пров.		Фрадкин				И	2,0	1:5
Нач. гр.		Фрадкин						
Гл. спец.		Грановский				Лист	Листов 1	
Н. контр.					Полоса 5×50 ГОСТ 103-76 / Ст 3 ГОСТ 535-88	САНТЕХНИИПРОЕКТ		
Утв.								

А1Б 092.021

СЕРИЯ 1.469.1-11 вып. 1

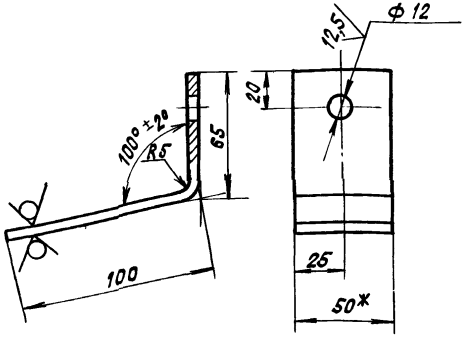

1.* РАЗМЕР ДЛЯ СПРАВОК.

2. H14; h14; $\pm \frac{t2}{2}$

ИЗМ.	ЛИСТ	№ ДОКУМ.	ПОДП.	ДАТА	А1Б 092.021			
РАЗРАБ.		ЧЕБОКСАРОВА			ЛАПКА	ЛИТ.	МАССА	МАСШТАБ
ПРОВ.		ФРАДКИН				И	0,33	1:2
НАЧ.ГР.		ФРАДКИН				ЛИСТ	ЛИСТОВ 1	
ГЛ.СПЕЦ.		ГРАНОВСКИЙ						
Н.КОНТР.		ЛИТВАК			Полоса 5×50 ГОСТ 103-76	САНТЕХНИИПРОЕКТ		
УТВ.		СПИВАК			Ст 3 ГОСТ 535-88			

ИНВ. № ПОДЛ. | ПОДП. И ДАТА | ВЗАМ. ИНВ. № | ИНВ. № ДУБЛ. | ПОДП. И ДАТА

АІБ 092.022

50 (✓)

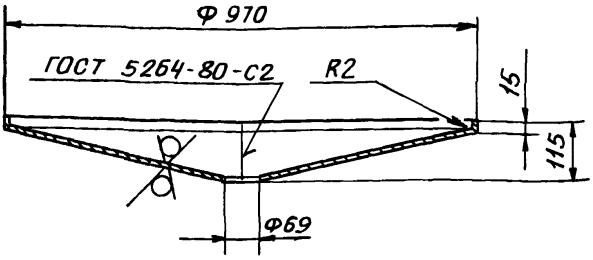

Серия 1.469.1-11 Вып. 1

Неуказанные предельные отклонения размеров: H14; h14; $\pm\frac{t_2}{2}$

Изм	Лист	№ докум.	Подп.	Дата
Разраб.		Чебоксарова		
Пров.		Фрадкин		
Нач. гр.		Фрадкин		
Гл. спец.		Грановский		
Н. контр.		Литвак		
Утв.		Спивак		

АІБ 092.022

Конус

Лит.	Масса	Масштаб
И	12,0	1:10
Лист	Листов 1	

Лист К 2 ГОСТ 19903-74 / ОК 36 ОВ ГОСТ 16523-89

САНТЕХНИИПРОЕКТ

Инв. № подл. | Подп. и дата | Взам. инв. № | Инв. № дубл. | Подп. и дата

Формат	Зона	поз.	Обозначение	Наименование	Кол.	Приме чание
				Документация		
А4			А1Б 095.010СБ	Сборочный чертеж		
				Сборочные единицы		
А4		1	А1Б 095.020	Днище	1	
				Детали		
А4		2	А1Б 095.011	Тяга	4	
				Стандартные изделия		
		3		Болт М10-6g×30.36 ГОСТ 7798-70	4	
		4		Гайка М10-6Н.4 ГОСТ 5915-70	8	
		5		Пробка 50 ГОСТ 8963-75	1	

Серия 1.469.1 Вып. 1

Подп. и дата | Инв. № дубл. | Взам. инв. № | Подп. и дата | Инв. № подл.

Изм	Лист	№ докум	Подп.	Дата
Разраб.		Чебоксарова		
Пров.		Фрадкин		
Нач. гр.		Фрадкин		
Н. контр		Литвак		

А1Б 095.010

Поддон к стакану Ф 1000

Лит.	Лист	Листов
И		1

САНТЕХНИИПРОЕКТ

АІБ 095.010СБ

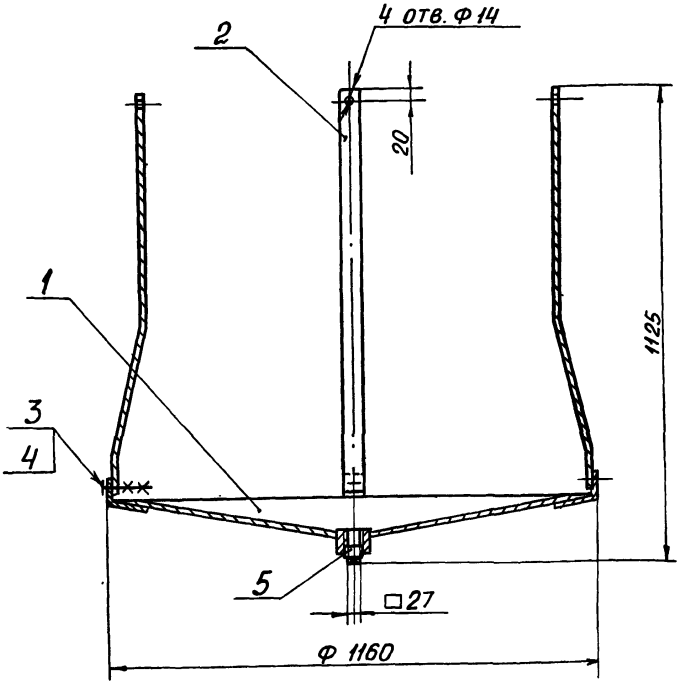

РАЗМЕРЫ ДЛЯ СПРАВОК

Изм.	Лист	№ докум	Подп	Дата
Разраб.		Чебоксарова		
Пров.		Фрадкин		
Нач. гр.		Фрадкин		
Гл. спец		Грановский		
Н. контр		Литвак		
Утв		Спивак		

АІБ 095.010СБ

Поддон к стакану Ф 1000

Лит.	Масса	Масшт.
И	26	1:10
Лист	Листов 1	

САНТЕХНИИПРОЕКТ

Формат	Зона	Поз.	Обозначение	Наименование	Кол	Примечание
				Документация		
А4			А1Б 095.020СБ	Сборочный чертеж		
				Детали		
А4		1	А1Б 095.021	Лапка	4	
А4		2	А1Б 095.022	Конус	1	
				Стандартные изделия		
		3		Муфта 50		
				ГОСТ 8966-75	1	

Серия 1.469.1-11 Вып. 1

Инв. №подл. | Подп. и дата | Взам. инв. № | Инв. № дубл. | Подп. и дата

Изм	Лист	№ докум.	Подп.	Дата
Разраб.		Чебоксарова		
Пров.		Фрадкин		
Нач. гр.		Фрадкин		
Н. контр.		Литвак		

А1Б 095.020

Днище

Лит.	Лист	Листов
И		1

САНТЕХНИИПРОЕКТ

АТБ 095.020СБ

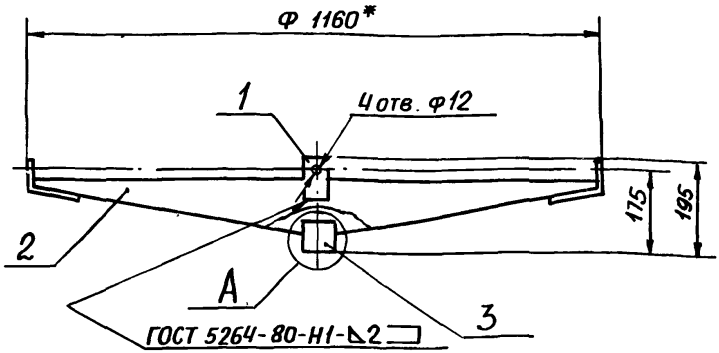

А(1:2)

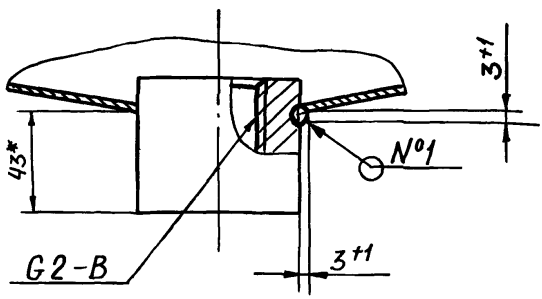

1. Размеры, кроме обозначенных знаком*, для справок.
2. h14; $\pm\frac{t2}{2}$
3. Сварный шов №1- сварка ручная, дуговая

Изм.	Лист	№ докум	Подп.	Дата
Разраб.		Чебоксаров		
Пров.		Фрадкин		
Нач. гр.		Фрадкин		
Гл. спец.		Грановский		
Контр.		Литвак		
Утв.		Сливак		

АТБ 095.020СБ

Днище

Лит.	Масса	Масштаб
И	18,1	1:10
Лист	Листов 1	

САНТЕХНИИПРОЕКТ

А1Б 095.011

50 (✓)

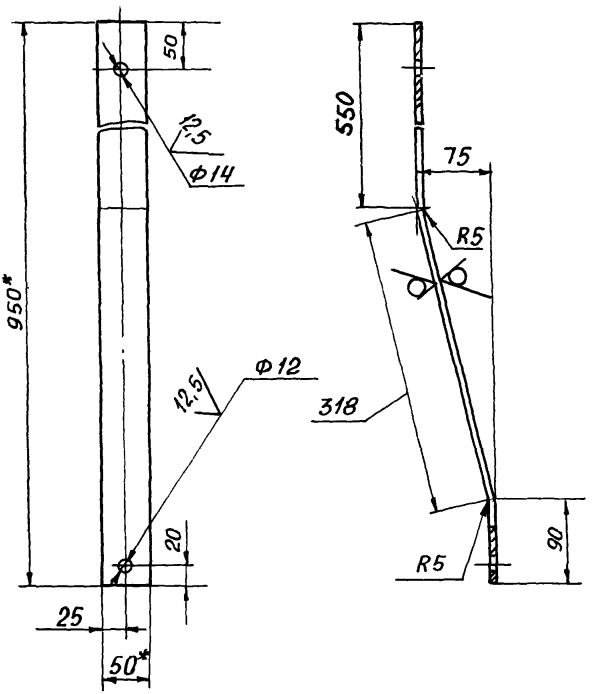

1.* РАЗМЕРЫ ДЛЯ СПРАВОК

2. H14; h14; $\pm \frac{t_2}{2}$

Серия 1.469.1-1 Вып. 1

Изм.	Лист	№ докум.	Подп.	Дата
Разраб		Чебоксарова	Чебок.	
Пров.		Фрадкин		
Рук. гр.		Фрадкин		
Гл. спец.		Грановский		
Н. контр		Литвак		
Утв		Сливак		

А1Б 095.011

ТЯГА

Лит.	Масса	Масштаб
И	1,9	1:5

Лист | Листов 1

Полоса $\frac{5 \times 50 \text{ ГОСТ } 103\text{-}76}{\text{Ст. } 3 \text{ ГОСТ } 535\text{-}88}$

САНТЕХНИИПРОЕКТ

Подп. и дата | Инв № дубл. | Взам. инв. № | Подп. и дата | Инв. № подл.

АІБ 095.021

50 (V)

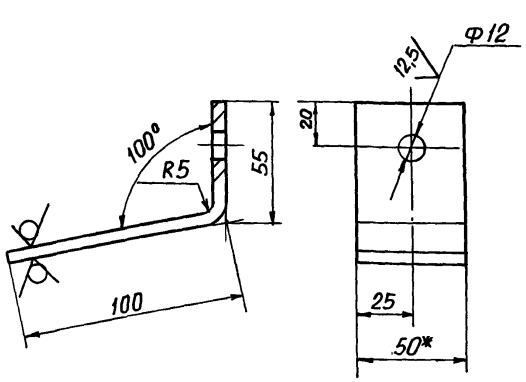

1.* Размер для справок

2. H14; h14; ± $\frac{t_2}{2}$

					А1Б 095.021	
Изм.	Лист	№ докум	Подп	Дата		
Разраб.		Чебоксарова			Лапка	Лит. И; Масса 0,3; Масштаб 1:2
Пров.		Фрадкин				Лист; Листов 1
Рук. гр.		Фрадкин				
Гл. спец.		Грановский			Полоса 5×50 ГОСТ 103-76 / Ст.3 ГОСТ 535-88	САНТЕХНИИПРОЕКТ
Н. контр.		Литвак				
Утв.		Спивак				

$\sqrt{}^{50}$ $(\sqrt{})$

Неуказанные предельные отклонения размеров: H14; h14

					А1Б 095.022		
Изм.	Лист	№ докум.	Подп	Дата	Конус	Лит. / Масса / Масштаб	
Разраб.		Чебоксарова				И / 16,5 / 1:10	
Пров.		Фрадкин				Лист / Листов 1	
Нач. гр.		Фрадкин					
Гл. спец		Грановский					
Н. контр.		Литвак			Лист Г/К 2 ГОСТ 19903-74 / ОК360В ГОСТ 1652-89	САНТЕХНИИПРОЕКТ	
Утв.		Сливак					

Форма	Зона	Поз.	Обозначение	Наименование	Кол.	Примечание
				Документация		
А4			А1Б 096.010 СБ	Сборочный чертеж		
				Сборочные единицы		
А4		1	А1Б 096.020	Днище	1	
				Детали		
А4		2	А1Б 096.011	Тяга	4	
				Стандартные изделия		
		3		Болт М10-6g×30.35		
				ГОСТ 7798-70	4	
		4		Гайка М10-6Н.4		
				ГОСТ 5915-70	8	
		5		Пробка 50		
				ГОСТ 8963-75	1	

Серия 1.469.1-11 Вып. 1

Подп. и дата | Инв. № дубл. | Взам. инв. № | Подп. и дата | Инв. № подл.

Изм	Лист	№ докум.	Подп.	Дата
Раз раб.		Чебоксарова		
Пров.		Фрадкин		
Нач. гр.		Фрадкин		
Н. контр.		Литвак		

А1Б 096 010

Поддон к стакану ф 1450

Лит.	Лист	Листов
И		1

САНТЕХНИИПРОЕКТ

РАЗМЕРЫ ДЛЯ СПРАВОК

Изм	Лист	№ докум	Подп	Дата
Разраб		Чебоксаров		
Пров.		Фрадкин		
Нач. гр.		Фрадкин		
Гл. спец		Грановский		
Н. контр.		Литвак		

А1Б 096.010СБ

ПОДДОН К СТАКАНУ Ф 1450

Лит.	Масса	Масштаб
И	41	1:15
Лист	Листов 1	

САНТЕХНИИПРОЕКТ

Серия 1.469.1-11 Вып.1

Формат	Зона	Поз.	Обозначение	Наименование	Кол.	Примечание
				Документация		
А4			А1Б 096.020СБ	Сборочный чертеж		
				Детали		
А4		1	А1Б 095.021	Лапка	4	
А4		2	А1Б 096.021	Конус	1	
				Стандартные изделия		
		3		Муфта 50		
				ГОСТ 8966-75	1	

Подп. и дата | Инв. № дубл. | Взам. инв. № | Подп. и дата | Инв. № подл.

Изм	Лист	№ докум.	Подп.	Дата
Разраб.		Чебоксаров		
Пров.		Фрадкин		
Нач. гр.		Фрадкин		
Н. контр.		Литвак		
Утв.		Спивак		

А1Б 096.020

Днище

Лит.	Лист	Листов
И		1

САНТЕХНИИПРОЕКТ

АТП 096.020СБ

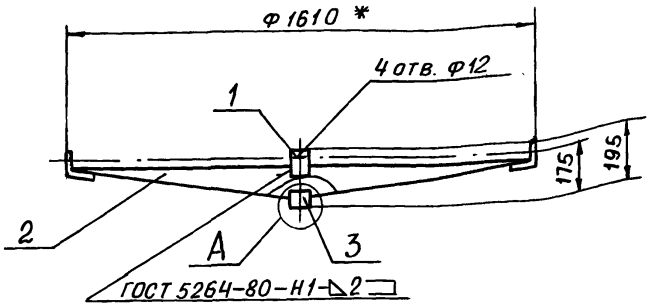

А (1:2)

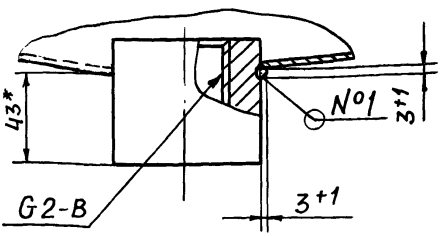

1. Размеры, кроме обозначенных знаком *, для справок
2. h 14; $\pm\frac{t_2}{2}$
3. Сварный шов №1 – сварка ручная, дуговая

Изм	Лист	№ докум.	Подп.	Дата
Разраб.		Чебоксаров		
Пров.		Фрадкин		
Нач. гр.		Фрадкин		
Гл. спец.		Грановский		
Н. контр		Литвак		
Утв.		Спивак		

АТП 096.020СБ

Днище

Лит.	Масса	Масштаб
И	33	1:15
Лист	Листов 1	

САНТЕХНИИПРОЕКТ

А1Б 096.021

50/(√)

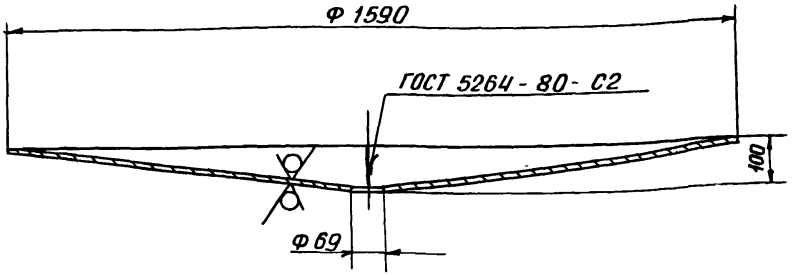

Серия 1.469.1-11 Вып. 1

Подп. и дата | Инв. № дубл. | Взам. инв. № | Подп. и дата | Инв № подл.

НЕУКАЗАННЫЕ ПРЕДЕЛЬНЫЕ ОТКЛОНЕНИЯ РАЗМЕРОВ: Н14; h14

					А1Б 096.021			
Изм	Лист	№ докум.	Подп.	Дата	Конус	Лит.	Масса	Масштаб
Разраб.		Чебоксарова	Чебок.			И	31,5	1:10
Пров.		Фрадкин				Лист	Листов 1	
Нач. гр.		Фрадкин						
Гл. спец		Грановский			Лист г/к 2 ГОСТ 19903-74 / ОК3608 ГОСТ 16523-89	САНТЕХНИИПРОЕКТ		
Н. контр.		Литвак						
Утв.		Спивак						

АІБ 092.001

Серия 1.469.1-11, вып.1

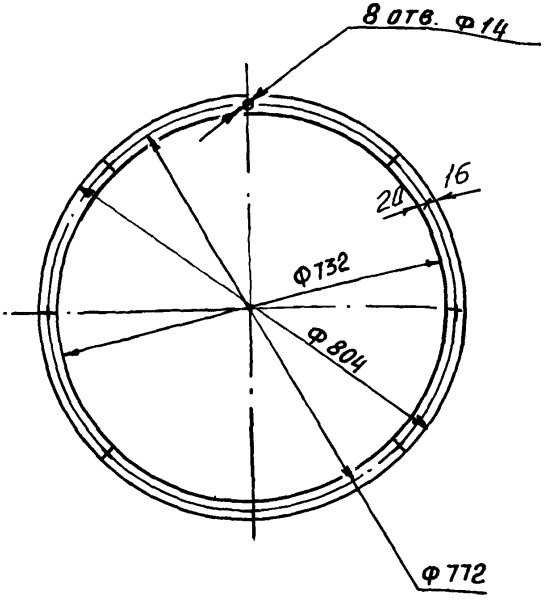

Инв. № подл.	Подп. и дата	Взам. инв. №	Инв. № дубл.	Подп. и дата

Изм.	Лист	№ докум.	Подп.	Дата
Разраб.		Чебоксарова		
Пров.		Фрадкин		
Нач. гр.		Фрадкин		
Гл. спец.		Грановский		
Н. контр.		Литвак		

АІБ 092.001

ПРОКЛАДКА

Лит.	Масса	Масштаб
И	0,75	1:10
Лист	Листов 1	

ПЛАСТИНА I, лист, ТМКШ-М-5 ГОСТ 7338-77

САНТЕХНИИПРОЕКТ

50 √(√)

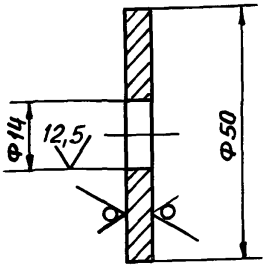

НЕУКАЗАННЫЕ ПРЕДЕЛЬНЫЕ ОТКЛОНЕНИЯ РАЗМЕРОВ: H14; h14

Изм.	Лист	№ докум.	Подп.	Дата
Разраб.		Чебоксарова		
Пров.		Фрадкин		
Нач.гр.		Фрадкин		
Гл.спец		Грановский		
Н. контр.		Литвак		

А1Б 092. 002

ШАЙБА

Лит.	Масса	Масштаб
И	0,08	1:1

Лист	Листов 1

Лист 6 ГОСТ 19903-74
Ст.3 ГОСТ 14637-89

САНТЕХНИИПРОЕКТ

50 √(√)

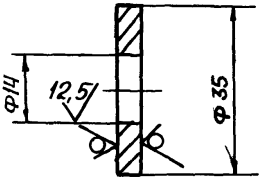

Неуказанные предельные отклонения размеров: H14; h14

					А1Б. 092. 003		
Изм	Лист	№ докум.	Подп.	Дата			
Разраб.		Чебоксарова			Шайба	Лит: И	Масса: 0,03
Пров.		Фрадкин				Масштаб: 1:1	
Нач.гр.		Фрадкин				Лист	Листов 1
Гл.спец		Грановский					
Н. контр.		Литвак			Лист 5 ГОСТ 19903-74 / Ст 3 ГОСТ 14637-89	САНТЕХНИИПРОЕКТ	
Утв.							

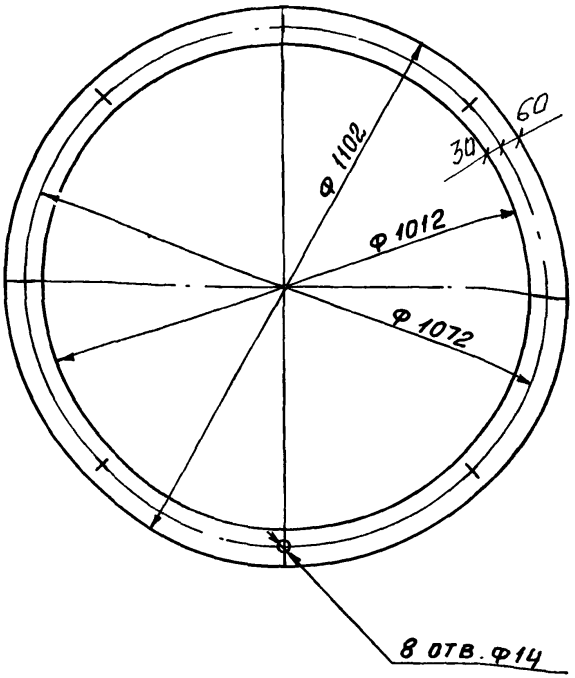

Изм	Лист	№ докум.	Подп.	Дата
Разраб.		Чебоксарова		
Пров.		Фрадкин		
Нач. гр.		Фрадкин		
Гл. спец.		Грановский		
Н. контр.		Литвак		

А1Б 095.001

ПРОКЛАДКА

Лит.	Масса	Масштаб
И	1,3	1:10
Лист	Листов 1	

ПЛАСТИНА I, ЛИСТ, ТМКЩ-М-5 ГОСТ 7338-77

САНТЕХНИИПРОЕКТ

Инв. № подл. | Подп. и дата | Взам. инв. № | Инв. № дубл. | Подп. и дата

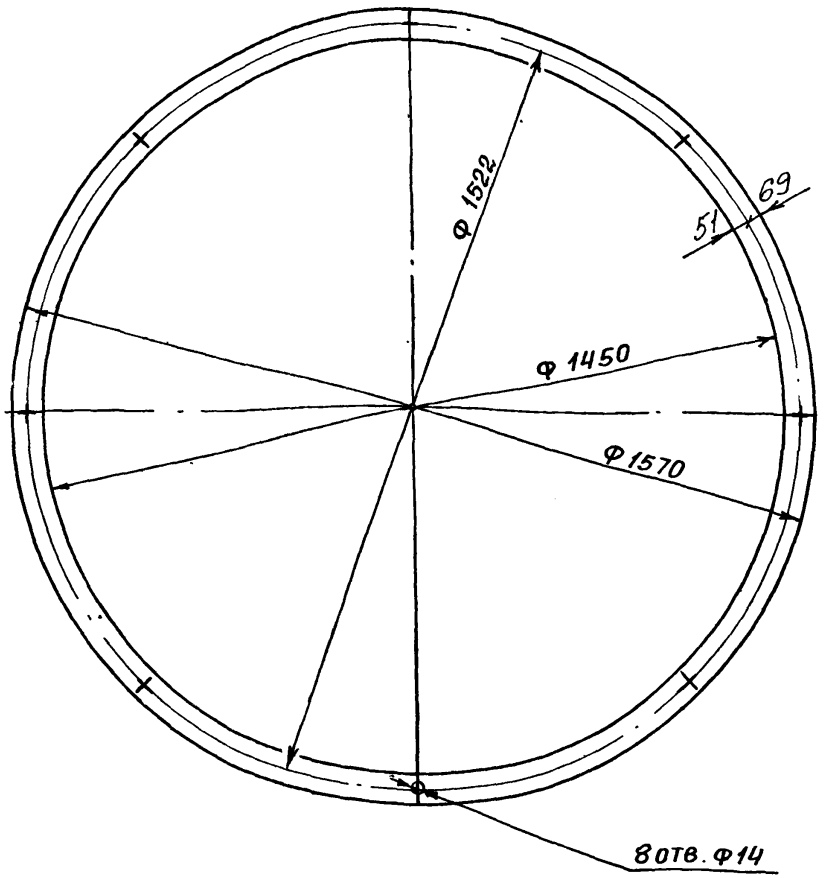

Изм.	Лист	№ докум.	Подп.	Дата
Разраб.				
Пров.	Фрадкин			
Нач. гр.	Фрадкин			
Гл. спец.	Грановский			
Н. контр.	Литвак			
Утв.	Спивак			

А1Б 096.001

Прокладка

Лит.	Масса	Масштаб
И	2,5	1:10
Лист	Листов 1	

Пластина I, лист, ТМКЩ-М-5 ГОСТ 7338-77

САНТЕХНИИПРОЕКТ

Подп. и дата | Инв. № подл. | Взам. инв. № | Инв. № дубл. | Подп. и дата

gost.e-ecolog.ru