ТИПОВЫЕ КОНСТРУКЦИИ, ИЗДЕЛИЯ И УЗЛЫ ЗДАНИЙ И СООРУЖЕНИЙ

СЕРИЯ 1.169.1-2с

ЖЕЛЕЗОБЕТОННЫЕ ИЗДЕЛИЯ БЕЗРУЛОННЫХ КРЫШ КРУПНОПАНЕЛЬНЫХ ЖИЛЫХ ЗДАНИЙ ДЛЯ СТРОИТЕЛЬСТВА В IV КЛИМАТИЧЕСКОМ РАЙОНЕ В УСЛОВИЯХ СЕЙСМИЧНОСТИ 7, 8 и 9 БАЛЛОВ

ВЫПУСК 3

АРМАТУРНЫЕ И ЗАКЛАДНЫЕ ИЗДЕЛИЯ

РАБОЧИЕ ЧЕРТЕЖИ

gost.e-ecolog.ru

ТИПОВЫЕ КОНСТРУКЦИИ, ИЗДЕЛИЯ И УЗЛЫ ЗДАНИЙ И СООРУЖЕНИЙ

СЕРИЯ 1.169.1-2с

ЖЕЛЕЗОБЕТОННЫЕ ИЗДЕЛИЯ БЕЗРУЛОННЫХ КРЫШ КРУПНОПАНЕЛЬНЫХ ЖИЛЫХ ЗДАНИЙ ДЛЯ СТРОИТЕЛЬСТВА В IV КЛИМАТИЧЕСКОМ РАЙОНЕ В УСЛОВИЯХ СЕЙСМИЧНОСТИ 7, 8 и 9 БАЛЛОВ

ВЫПУСК 3

АРМАТУРНЫЕ И ЗАКЛАДНЫЕ ИЗДЕЛИЯ

РАБОЧИЕ ЧЕРТЕЖИ

Гл инж института А.А. Мухамедшин
Нач. АПМ-3 Р.К. Янбулатов
Гл. спец. АПМ-3 Н.Х. Каримова
Гл инж проекта З.К. Ташпулатов
Зав отделом технологии индустриального домостроения К.Т.Н. У.Ф. Фазылов
Ст научный сотрудник Ю.Ф. Шум

УТВЕРЖДЕНЫ И ВВЕДЕНЫ В ДЕЙСТВИЕ ГОСГРАЖДАНСТРОЕМ с 15.02.87
ПРИКАЗ №22 ОТ 03.02.87

Обозначение	Наименование	Стр.
1.169.1-2с.3-0100	Каркас кр 1... кр 14	5
1.169.1-2с.3-0100СБ	Каркас кр 1... кр 14	
	Сборочный чертеж	7
1.169.1-2с.3-0200	Каркас кр 15... кр 28	8
1.169.1-2с.3-0200СБ	Каркас кр 15... кр 28	
	Сборочный чертеж	9
1.169.1-2с.3-0300	Каркас кр 29... кр 36	10
1.169.1-2с.3-0300СБ	Каркас кр 29... кр 36	
	Сборочный чертеж	10
1.169.1-2с.3-0400	Каркас кр 37... кр 41	11
1.169.1-2с.3-0400СБ	Каркас кр 37... кр 41	
	Сборочный чертеж	11
1.169.1-2с.3-0500	Каркас кр 42... кр 47	12
1.169.1-2с.3-0500СБ	Каркас кр 42... кр 47	
	Сборочный чертеж	12
1.169.1-2с.3-0600	Каркас кр 48... кр 57	13
1.169.1-2с.3-0600СБ	Каркас кр 48... кр 57	
	Сборочный чертеж	15
1.169.1-2с.3-0700	Каркас кр 58... кр 65	16
1.169.1-2с.3-0700СБ	Каркас кр 58... кр 65	
	Сборочный чертеж	17
1.169.1-2с.3-0800	Каркас кр 66... кр 71	18
1.169.1-2с.3-0800СБ	Каркас кр 66... кр 71	

Обозначение	Наименование	Стр.
	Сборочный чертеж	20
1.169.1-2с.3-0900	Каркас кр 72... кр 75	21
1.169.1-2с.3-0900СБ	Каркас кр 72... кр 75	
	Сборочный чертеж	21
1.169.1-2с.3-1000	Каркас кр 76... кр 78	22
1.169.1-2с.3-1000СБ	Каркас кр 76... кр 78	
	Сборочный чертеж	22
1.169.1-2с.3-1100	Каркас кр 79, кр 80	23
1.169.1-2с.3-1100СБ	Каркас кр 79, кр 80	
	Сборочный чертеж	23
1.169.1-2с.3-1200	Каркас кр 81... кр 84	24
1.169.1-2с.3-1200СБ	Каркас кр 81... кр 84	
	Сборочный чертеж	24
1.169.1-2с.3-1300	Каркас кр 85... кр 89	25
1.169.1-2с.3-1300СБ	Каркас кр 85... кр 89	
	Сборочный чертеж	25
1.169.1-2с.3-1400	Каркас кр 90... кр 93	26
1.169.1-2с.3-1400СБ	Каркас кр 90... кр 93	
	Сборочный чертеж	26
1.169.1-2с.3-1500	Сетка ср 1... ср 15	27
1.169.1-2с.3-1500СБ	Сетка ср 1... ср 15	
	Сборочный чертеж	28
1.169.1-2с.3-1600	Сетка ср 16... ср 23	29
1.169.1-2с.3-1600СБ	Сетка ср 16... ср 23	
	Сборочный чертеж	29

Н. контр.	Умрихин		1.169.1-2с.3-0000
Нач. отд.	Яндуматов		
Гл. спец.	Каримова		Содержание
ГИП	Ташпулатов		
Рук. гр.	Жуков		
Ведущ. инж.	Шарова		

Стадия	Лист	Листов
Р	1	3

Таш ЗНИИЭП

Обозначение	Наименование	Стр.
1.169.1-2с.3-1700	Сетка СР 24... СР 27	30
1.169.1-2с.3-1700 СБ	Сетка СР 24... СР 27	
	Сборочный чертеж	30
1.169.1-2с.3-1800	Сетка СР 28, СР 29	31
1.169.1-2с.3-1800 СБ	Сетка СР 28, СР 29	
	Сборочный чертеж	31
1.169.1-2с.3-1900	Сетка СР 30... СР 43	32
1.169.1-2с.3-1900 СБ	Сетка СР 30... СР 43	
	Сборочный чертеж	34
1.169.1-2с.3-2000	Сетка СР 44... СР 51	35
1.169.1-2с.3-2000 СБ	Сетка СР 44... СР 51	
	Сборочный чертеж	36
1.169.1-2с.3-2100	Сетка СР 52... СР 55	37
1.169.1-2с.3-2100 СБ	Сетка СР 52... СР 55	
	Сборочный чертеж	37
1.169.1-2с.3-2200	Сетка СР 56... СР 69	38
1.169.1-2с.3-2200 СБ	Сетка СР 56... СР 69	
	Сборочный чертеж	40
1.169.1-2с.3-2300	Сетка СР 70... СР 76	41
1.169.1-2с.3-2300 СБ	Сетка СР 70... СР 76	
	Сборочный чертеж	41
1.169.1-2с.3-2400	Анкер АР-1, АР-2	42
1.169.1-2с.3-2400 СБ	Анкер АР-1, АР-2	
	Сборочный чертеж	42
1.169.1-2с.3-2500	Анкер АР-3	43
1.169.1-2с.3-2600	Анкер АР 4	43
1.169.1-2с.3-2700	Изделие закладное МР1	44
1.169.1-2с.3-2800	Изделие закладное МР2	44
1.169.1-2с.3-2900	Изделие закладное МР3	45
1.169.1-2с.3-3000	Изделие закладное МР4	45
1.169.1-2с.3-3100	Изделие закладное МР5	46
1.169.1-2с.3-3200	Изделие закладное МР6	46
1.169.1-2с.3-3300	Изделие закладное МР7	47
1.169.1-2с.3-3400	Изделие закладное МР8	47
1.169.1-2с.3-3500	Изделие закладое МР9	48
1.169.1-2с.3-3600	Изделие закладное МР10	48
1.169.1-2с.3-3700	Изделие закладное МР11	49
1.169.1-2с.3-3700 СБ	Изделие закладное МР11	
	Сборочный чертеж	49
1.169.1-2с.3-3800	Изделие закладное МР12	50
1.169.1-2с.3-3900	Изделие закладное МР13	50
1.169.1-2с.3-4000	Изделие закладное МР14... МР16	51
1.169.1-2с.3-4000 СБ	Изделие закладное МР14... МР16	
	Сборочный чертеж	51
1.169.1-2с.3-4100	Изделие закладное МР17, МР18	52
1.169.1-2с.3-4100 СБ	Изделие закладное МР17, МР18	
	Сборочный чертеж	52
1.169.1-2с.3-4200	Изделие закладное МР19; МР20	53
1.169.1-2с.3-4200 СБ	Изделие закладное МР19; МР20	
	Сборочный чертеж	53

Обозначение	Наименование	Стр.
1.169.1-2с.3-4300	Петля строповочная МП1...МП5	54
1.169.1-2с.3-4400	Петля строповочная МП6	54
1.169.1-2с.3-4500	Монтажная петля МП7	55
1.169.1-2с.3-4600	Монтажная петля МП8...М10	55
1.169.1-2с.3-4700	Монтажная петля МП11...МП13	56
1.169.1-2с.3-4800	Гнутый стержень ГС1...ГС3	56
1.169.1-2с.3-4900	Гнутый стержень ГС4...ГС6	57
1.169.1-2с.3-5000	Монтажная петля МП14	57
1.169.1-2с.3-5100	Гнутый стержень ГС7	58

Обозначение	Наименование	Стр.

Формат	Зона	Поз.	Обозначение	Наименование	Кол. на исполн. 1.169.1-2с.3-0100-																Масса, ед. кг.
					—	-01	-02	-03	-04	-05	-06	-07	-08	-09	-10	-11	-12	-13				
				Документация																	
А3			1.169.1-2с.3-0100СБ	Сборочный чертеж	X	X	X	X	X	X	X	X	X	X	X	X	X	X				
А3			1.169.1-2с.0-00ТО	Техническое описание	X	X	X	X	X	X	X	X	X	X	X	X	X	X				
				Детали																	
Бч		1	1.169.1-2с.3-0101	ФБАI, ГОСТ5781-82, ℓ=300	38	34	30	24	12	10	8											0,067
Бч		5	1.169.1-2с.3-0102	ℓ=260								12	10	8								0,058
Бч		6	1.169.1-2с.3-0103	ℓ=80											4	13	10	7				0,018
Бч		4	1.169.1-2с.3-0104	ФбАIII, ГОСТ5781-82, ℓ=1760					3			2										0,391
Бч		4	1.169.1-2с.3-0105	ℓ=1460						3			2									0,324
Бч		9	1.169.1-2с.3-0106	ℓ=1420												1						0,315
Бч		4	1.169.1-2с.3-0107	ℓ=1160							3			2								0,258
Бч		9	1.169.1-2с.3-0108	ℓ=1120													1					0,249
Бч		9	1.169.1-2с.3-0109	ℓ=820														1				0,182
Бч		7	1.169.1-2с.3-0110	ℓ=330											1							0,067
Бч		2	1.169.1-2с.3-0111	ФбАIII, ГОСТ5781-82, ℓ=5640	1																	2,228
Бч		2	1.169.1-2с.3-0112	ℓ=5030		1																1,987
Бч		2	1.169.1-2с.3-0113	ℓ=4360			1															1,722
Бч		2	1.169.1-2с.3-0114	ℓ=3460				1														1,367
Бч		9	1.169.1-2с.3-0115	ℓ=1420												1						0,561

Марки	КР1	КР2	КР3	КР4	КР5	КР6	КР7	КР8	КР9	КР10	КР11	КР12	КР13	КР14

Н.контр.	Умрихин	
Нач.отд.	Янбулатов	
Гл.спец.	Каримова	
ГИП	Ташпулатов	
Рук.гр.	Этуков	
Вед.инж.	Шарова	

1.169.1-2с.3-0100

Каркас КР1...КР14

Стадия	Лист	Листов
Р	1	2

Таш ЗНИИЭП

Продолжение

Формат	Зона	Поз.	Обозначение	Наименование	Кол. на исполн. 1.169.1-2с.3-0100																	Масса, ед, кг.
					—	-01	-02	-03	-04	-05	-06	-07	-08	-09	-10	-11	-12	-13					
БЧ		10	1.169.1-2с.3-0116	ф8AIII, ГОСТ5781-82, ℓ=1120													1					0,442
БЧ		10	1.169.1-2с.3-0117	ℓ=820														1				0,324
БЧ		8	1.169.1-2с.3-0118	ℓ=490											1							0,194
БЧ		3	1.169.1-2с.3-0119	ф16AIII, ГОСТ5781-82, ℓ=5640	1																	8,90
БЧ		3	1.169.1-2с.3-0120	ℓ=5030		1																7,937
БЧ		3	1.169.1-2с.3-0121	ℓ=4360			1															6,88
БЧ		3	1.169.1-2с.3-0122	ℓ=3460				1														5,46

Марки	КР1	КР2	КР3	КР4	КР5	КР6	КР7	КР8	КР9	КР10	КР11	КР12	КР13	КР14

Рис. 1

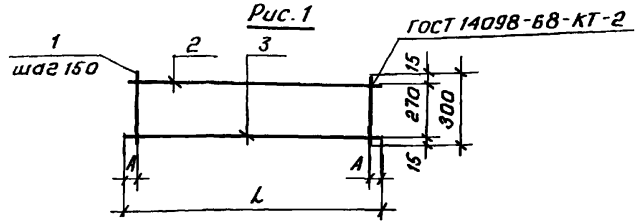

Рис. 2

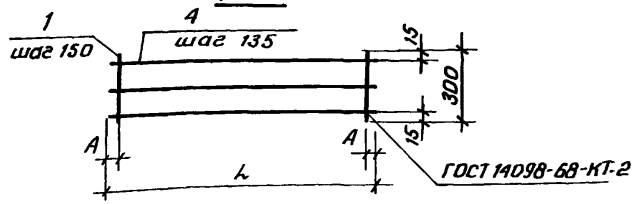

Рис. 3

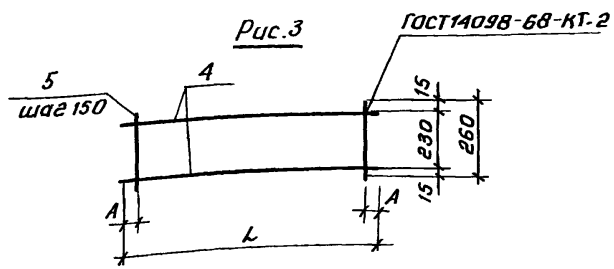

Рис. 4

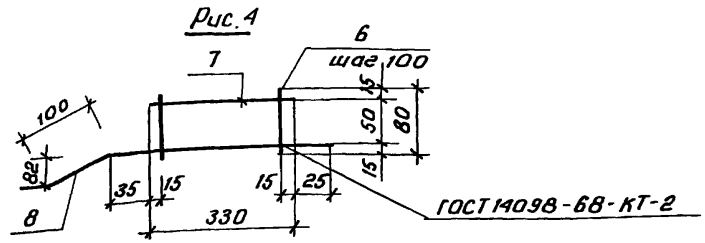

Рис. 5

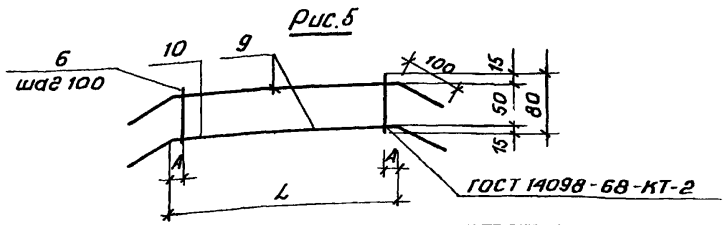

Обозначение	Марка	Рис.	Размеры, мм.		Масса, кг.
			L	A	
1.169.1-2с.3-0100	КР1	1	5640	45	13,68
-01	КР2	1	5030	40	12,20
-02	КР3	1	4360	20	10,61
-03	КР4	1	3460	20	8,43
-04	КР5	2	1760	55	1,97
-05	КР6	2	1460	55	1,64
-06	КР7	2	1160	55	1,31
-07	КР8	3	1760	65	1,48
-08	КР9	3	1460	55	1,23
-09	КР10	3	1160	55	0,98
-10	КР11	4	—	—	0,33
-11	КР12	5	1220	10	1,11
-12	КР13	5	920	10	0,87
-13	КР14	5	620	10	0,63

Н. контр.	Умрихин	
Нач. отд.	Янбулатов	
Гл. спец.	Каримова	
ГИП	Таштулатов	
Рук. гр.	Жуков	
Вед. инж.	Шарова	

1.169.1-2с.3-0100 СБ

Каркас КР1...КР14

Сборочный чертеж.

Стадия	Масса	Масштаб
Р	см. табл.	
Лист	Листов 1	

ТашЗНИИЭП

Формат	Зона	Поз.	Обозначение	Наименование	Кол. на исполн. 1.169.1-2с.3-0200-																Масса ед.кг.
					—	-01	-02	-03	-04	-05	-06	-07	-08	-09	-10	-11	-12	-13				
				Документация																	
А3			1.169.1-2с.3-0200 СБ	Сборочный чертеж	X	X	X	X	X	X	X	X	X	X	X	X	X	X				
А3			1.169.1-2с.0-00ТО	Техническое описание	X	X	X	X	X	X	X	X	X	X	X	X	X	X				
				Детали																	
БЧ		2	1.169.1-2с.3-0201	ф4ВрI, ГОСТ6727-80, ℓ=320														2			0,029
БЧ		2	1.169.1-2с.3-0202	ℓ=1060	2																0,095
БЧ		2	1.169.1-2с.3-0203	ℓ=760		2															0,068
БЧ		2	1.169.1-2с.3-0204	ℓ=360			2														0,032
БЧ		2	1.169.1-2с.3-0205	ℓ=270				2													0,024
БЧ		2	1.169.1-2с.3-0206	ℓ=1020					2												0,092
БЧ		2	1.169.1-2с.3-0207	ℓ=2340						2											0,21
БЧ		2	1.169.1-2с.3-0208	ℓ=1400							2										0,126
БЧ		2	1.169.1-2с.3-0209	ℓ=230								2									0,021
БЧ		2	1.169.1-2с.3-0210	ℓ=1310									2								0,118
БЧ		2	1.169.1-2с.3-0211	ℓ=1350										2							0,122
БЧ		2	1.169.1-2с.3-0212	ℓ=2240											2						0,202
БЧ		2	1.169.1-2с.3-0213	ℓ=820												2					0,074
БЧ		2	1.169.1-2с.3-0214	ℓ=860													2				0,077
БЧ		1	1.169.1-2с.3-0215	ℓ=110	11	8	4	3	11	24	14	3	14	14	23	9	9	4			0,01

Марка	КР15	КР16	КР17	КР18	КР19	КР20	КР21	КР22	КР23	КР24	КР25	КР26	КР27	КР28

Н. контр.	Умрихин	
Нач. отд.	Янбулатов	
Гл. спец.	Каримова	
ГИП	Таштуматов	
Рук. гр.	Жуков	
Вед. инж.	Шарова	

1.169.1-2с.3-0200

Каркас КР15... КР28

Стадия	Лист	Листов
Р		1

ТашЗНИИЭП

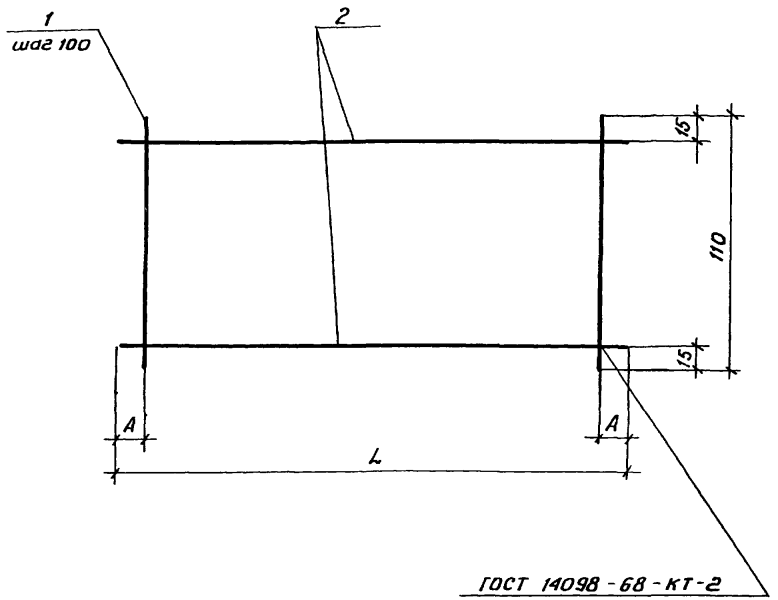

Обозначение	Марка	Размеры, мм		Масса, кг.
		L	A	
1.169.1-2с.3-0200	КР15	1060	30	0,30
-01	КР16	760	30	0,22
-02	КР17	360	30	0,104
-03	КР18	270	35	0,08
-04	КР19	1020	10	0,29
-05	КР20	2340	20	0,66
-06	КР21	1400	50	0,39
-07	КР22	230	15	0,07
-08	КР23	1310	5	0,376
-09	КР24	1350	25	0,383
-10	КР25	2240	20	0,63
-11	КР26	820	10	0,24
-12	КР27	860	30	0,24
-13	КР28	320	10	0,10

			1.169.1-2с.3-0200 СБ
Н.контр.	Умрихин		Каркас КР15... КР28 Сборочный чертеж
Нач.отд.	Янбулатов		
Гл.спец.	Каримова		
ГИП	Ташпулатов		
Рук.гр.	Жуков		
Вед.инж.	Шарова		

Стадия	Масса	Масштаб
Р	см. табл.	
Лист	Листов 1	

ТашЗНИИЭП

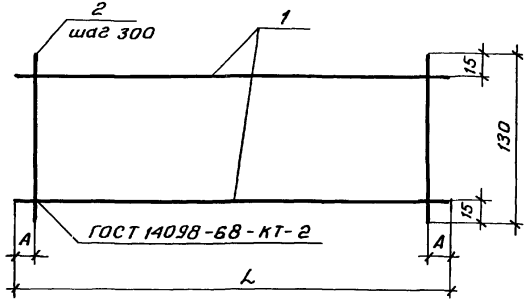

Обозначение	Марка	Размеры, мм L	Размеры, мм A	Масса, кг
1.169.1-2с.3-0300	КР29	5640	120	3,05
-01	КР30	5030	115	2,73
-02	КР31	4360	80	5,81
-03	КР32	3460	80	4,61
-04	КР33	980	40	0,55
-05	КР34	3770	85	5,04
-06	КР35	3170	85	4,24
-07	КР36	3560	130	4,75

Инв.№подл.	Подпись и дата	Взам.инв.№	

Н. контр.	Умрихин	
Нач.отд	Янбулатов	
Гл.спец.	Каритова	
ГИП	Ташпулатов	
Рук.гр.	Жуков	
Вед.инж.	Шарова	

1.169.1-2с.3-0300 СБ

Каркас КР29...КР36
Сборочный чертеж

Стадия	Масса	Масштаб
Р	см. табл.	
Лист	Листов 1	

ТашЗНИИЭП

Формат	Зона	Поз.	Обозначение	Наименование	Кол. на испол. 1.169.1-2с.3-0300- -01	-02	-03	-04	-05	-06	-07	Примечание
				Документация								
А3			1.169.1-2с.0-0070	Техническое описание	X	X	X	X	X	X	X	
				Детали								Масса ед.кг.
6А		1	1.169.1-2с.3-0301	ф6АI, ГОСТ5781-82, ℓ=5640	2							1,25
6А		1	1.169.1-2с.3-0302	ℓ=5030		2						1,12
6А		1	1.169.1-2с.3-0303	ℓ=980				2				0,22
6А		1	1.169.1-2с.3-0304	ф10АIII, ГОСТ5781-82, ℓ=4360		2						2,69
6А		1	1.169.1-2с.3-0305	ℓ=3460			2					2,13
6А		1	1.169.1-2с.3-0306	ℓ=3770					2			2,33
6А		1	1.169.1-2с.3-0307	ℓ=3170						2		1,96
6А		1	1.169.1-2с.3-0308	ℓ=3560							2	2,20
6А		2	1.169.1-2с.3-0309	ф6АI, ГОСТ5781-82, ℓ=130	19	17	15	12	4	13	11	12	0,029

Н. контр.	Умрихин	
Нач.отд	Янбулатов	
Гл.спец.	Каритова	
ГИП	Ташпулатов	
Рук.гр.	Жуков	
Вед.инж.	Шарова	

1.169.1-2с.3-0300

Каркас КР29...КР36

Стадия	Лист	Листов
Р		1

ТашЗНИИЭП

Формат	Зона	Поз.	Обозначение	Наименование	Кол на испол. 1.169.1-2с.3-0400-					Масса ед.кг.	Примечание
					—	-01	-02	-03	-04		
				Документация							
А3			1.169.1-2с.0-00ТО	Техническое описание	X	X	X	X			
				Детали							
Б4		1	1.169.1-2с.3-0401	ФВА-III, ГОСТ5781-82, ℓ=6580	2					2,60	
Б4		1	1.169.1-2с.3-0402	ℓ=5980		2				2,36	
Б4		1	1.169.1-2с.3-0403	ℓ=3580			2			1,41	
Б4		1	1.169.1-2с.3-0404	ℓ=2980				2		1,18	
Б4		3	1.169.1-2с.3-0405	ФбАI, ГОСТ5781-82, ℓ=1280					2	0,284	
Б4		2	1.169.1-2с.3-0406	ℓ=510	44	40	24	20		0,113	
Б4		4	1.169.1-2с.3-0407	ℓ=360					9	0,08	

1.169.1-2с.3-0400

Н.контр.	Умрихин	
Нач.отд	Янбулатов	
Гл.спец	Каримова	
ГИП	Ташпулатов	
Рук.гр.	Жуков	
Вед.инж	Шарова	

Каркас КР37... КР41

Стадия	Лист	Листов
Р		1

ТашЗНИИЭП

Рис. 1

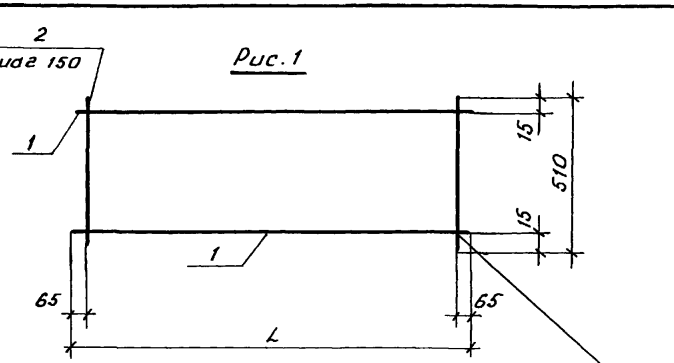

Рис. 2

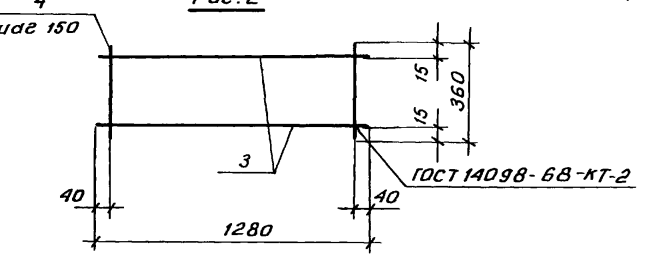

Обозначение	Марка	Рис.	Размеры мм. L	Масса, кг.
1.169.1-2с.3-0400	КР37	1	6580	10,18
-01	КР38	1	5980	9,24
-02	КР39	1	3580	5,53
-03	КР40	1	2980	4,62
-04	КР41	2	—	1,29

Инв.№подл. | Подпись и дата | Взам.инв.№

1.169.1-2с.3-0400СБ

Н.контр.	Умрихин	
Нач.отд	Янбулатов	
Гл.спец.	Каримова	
ГИП	Ташпулатов	
Рук.гр.	Жуков	
Вед.инж	Шарова	

Каркас КР37... КР41
Сборочный чертеж

Стадия	Масса	Масштаб
Р	см. табл.	
Лист	Листов 1	

ТашЗНИИЭП

Формат	Поз.	Обозначение	Наименование	Кол. на испол. 1.169.1-2с.3-0500-										Примечание
				—	-01	-02	-03	-04	-05					
			Документация											
А3		1.169.1-2с.0-0070	Техническое описание	X	X	X	X	X	X					
			Детали											Масса ед. кг.
Бч	1	1.169.1-2с.3-0501	ф12AIII, ГОСТ5781-82, ℓ=2960				2							2,63
Бч	1	1.169.1-2с.3-0502	ℓ=3560					2						3,16
Бч	1	1.169.1-2с.3-0503	ф10AIII, ГОСТ5781-82, ℓ=2760			3			2					1,70
Бч	1	1.169.1-2с.3-0503	ф8AIII, ГОСТ5781-82, ℓ=2960	3										1,17
Бч	1	1.169.1-2с.3-0504	ℓ=3560		3									1,41
Бч	1	1.169.1-2с.3-0505	ф6AI, ГОСТ5781-82, ℓ=90						19					0,02
Бч	1	1.169.1-2с.3-0506	ℓ=130				20	24						0,03
Бч	2	1.169.1-2с.3-0507	ℓ=200			19								0,04
Бч	2	1.169.1-2с.3-0508	ℓ=410	20	24									0,09

Н. контр.	Умрихин	1.169.1-2с.3-0500	
Нач. отд.	Янбулатов		
Гл. спец.	Каримова	Каркас КР42... КР47	Стадия: Р; Лист: ; Листов: 1
ГИП	Ташпулатов		ТашЗНИИЭП
Рук. гр.	Жуков		
Ст. инж.	Зырянов		

Инв. № подл. | Подпись и дата | Взам. инв. №

Обозначение	Марка	Рис.	Размеры, мм. ℓ	H	a	в	c	d	Масса, кг.
1.169.1-2с.3-0500 -01	КР42	1	2960	410	190	190	55	15	5,31
-01	КР43	1	3560	410	190	190	55	15	6,39
-02	КР44	1	2760	200	100	80	30	10	5,86
-03	КР45	2	2960	130	100	—	55	15	5,86
-04	КР46	2	3560	130	100	—	55	15	7,04
-05	КР47	2	2760	90	60	—	30	15	3,78

Рис. 1

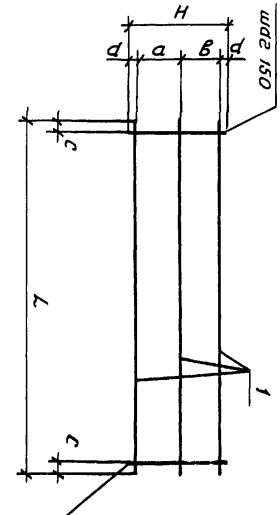

Рис. 2

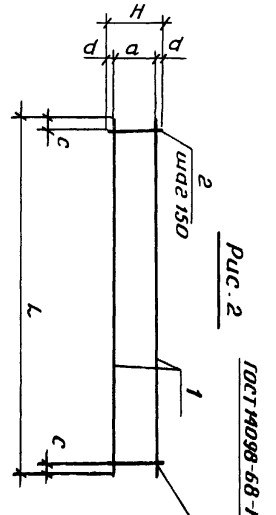

ГОСТ 14098-68-КТ-2

Н. контр.	Умрихин	1.169.1-2с.3-0500 СБ	
Нач. отд.	Янбулатов		
Гл. спец.	Каримова	Каркас КР42... КР47 Сборочный чертеж	Стадия: Р; Лист: ; Листов: 1
ГИП	Ташпулатов		ТашЗНИИЭП
Рук. гр.	Жуков		
Ст. инж.	Зырянов		

Формат	Зона	Поз.	Обозначение	Наименование	Кол. на исполн. 1.169.1-2с.3-0600-										Примечание
					—	-01	-02	-03	-04	-05	-06	-07	-08	-09	
				Документация											
А3			1.169.1-2с.3-0600СБ	Сборочный чертеж	×	×	×	×	×	×	×	×	×	×	
А3			1.169.1-2с.0-00ТО	Техническое описание	×	×	×	×	×	×	×	×	×	×	
				Детали											
															Масса кг
БЧ		1	1.169.1-2с.3-0601	ф12AIII, ГОСТ5781-82, ℓ=3580	1										3,18
БЧ		1	1.169.1-2с.3-0602	ℓ=2980		1									2,65
БЧ		2	1.169.1-2с.3-0603	ф6AIII, ГОСТ5781-82, ℓ=3580	1										0,79
БЧ		2	1.169.1-2с.3-0604	ℓ=2980		1									0,66
БЧ		1	1.169.1-2с.3-0605	ф8AI, ГОСТ5781-82, ℓ=3320									2		1,31
БЧ		1	1.169.1-2с.3-0606	ℓ=2720										2	1,07
БЧ		1	1.169.1-2с.3-0607	ф5ВрI, ГОСТ6727-80, ℓ=5570					2						0,77
БЧ		1	1.169.1-2с.3-0608	ℓ=4980			3	2							0,69
БЧ		1	1.169.1-2с.3-0609	ℓ=3320							3				0,46
БЧ		1	1.169.1-2с.3-0610	ℓ=2720								3			0,38
БЧ		1	1.169.1-2с.3-0611	ℓ=2540						2					0,35
БЧ		3	1.169.1-2с.3-0612	ℓ=1630						1					0,23

Марка	КР48	КР49	КР50	КР51	КР52	КР53	КР54	КР55	КР56	КР57

Н. контр.	Умрихин	
Нач. отд.	Янбулатов	
Гл. спец.	Каримова	
ГИП	Ташпулатов	
Рук. гр.	Жуков	
Вед. инж.	Шарова	

1.169.1-2с.3-0600

Каркас КР48 ... КР57

Стадия	Лист	Листов
Р	1	2

ТашЗНИИЭП

Продолжение

Формат	Зона	Поз.	Обозначение	Наименование	Кол. на исполн. 1.169.1-2с.3-0600 —	-01	-02	-03	-04	-05	-06	-07	-08	-09	Примечание
БЧ		3	1.169.1-2с.3-0613	ф5ВрI, ГОСТ6727-80, ℓ=360	21	17									0,05
БЧ		2	1.169.1-2с.3-0614	ℓ=260			17	17		5	11	9	11	9	0,02
БЧ		2	1.169.1-2с.3-0615	ф4ВрI, ГОСТ6727-80, ℓ=160					19						0,01
БЧ		4	1.169.1-2с.3-0616	ℓ=140						3					0,01
БЧ		4	1.169.1-2с.3-0617	-50х6, ГОСТ380-71, ℓ=80	2	2									0,190

Марка	КР 48	КР 49	КР 50	КР 51	КР 52	КР 53	КР 54	КР 55	КР 56	КР 57

ГОСТ 14098-68 -КТ-2

Рис.1

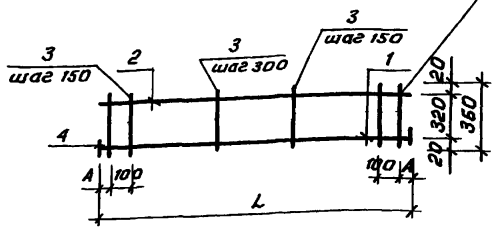

Рис.2

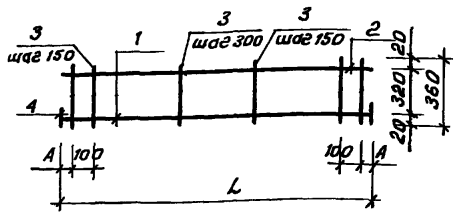

Рис.3

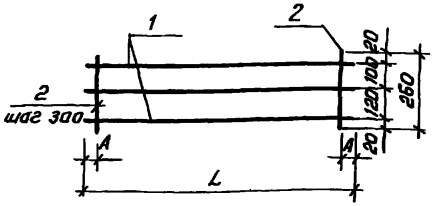

Рис.4

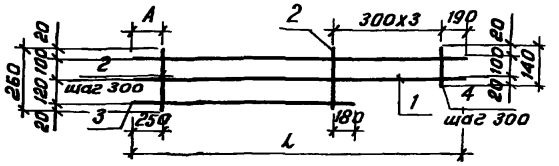

Рис.5

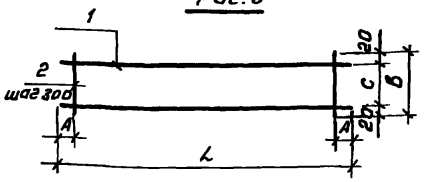

Обозначение	Марка	Рис.	Размеры, мм.				Масса, кг.
			А	В	С	L	
1.169.1-2с.3-0600	КР48	1	40	—	—	3580	5,40
-01	КР49	2	40	—	—	2980	4,54
-02	КР50	3	90	—	—	4980	2,41
-03	КР51	5	90	260	220	4980	1,72
-04	КР52	5	85	160	120	5570	1,73
-05	КР53	4	250	—	—	2540	1,06
-06	КР54	3	160	—	—	3320	1,60
-07	КР55	3	160	—	—	2720	1,32
-08	КР56	5	160	260	220	3320	2,84
-09	КР57	5	160	260	220	2720	2,32

Н.контр.	Умрихин	
Нач.отд.	Янбулатов	
Гл.спец.	Каримова	
ГИП	Ташпулатов	
Рук.гр.	Жуков	
Вед.инж.	Шарова	

1.169.1-2с.3-0600 СБ

Каркас КР48...КР57 Сборочный чертеж.

Стадия	Масса	Масштаб
Р	см. табл.	
Лист	Листов 1	

ТашЗНИИЭП

Формат	Зона	Поз.	Обозначение	Наименование	Кол. на исполн. 1.169.1-2с.3-0700 —	-01	-02	-03	-04	-05	-06	-07	Примечание
				Документация									
А3			1.169.1-2с.3-0700СБ	Сборочный чертеж	X	X	X	X	X	X	X	X	
А3			1.169.1-2с.0-00ТО	Техническое описание	X	X	X	X	X	X	X	X	
				Детали									
													Масса, кг.
БЧ		2	1.169.1-2с.3-0701	ф12AIII, ГОСТ5781-82, ℓ=1230		1				1			1,09
БЧ		1	1.169.1-2с.3-0702	ф8AI, ГОСТ5781-82, ℓ=1230	2	1	1						0,49
БЧ		3	1.169.1-2с.3-0703	ℓ=1165		1							0,46
БЧ		1	1.169.1-2с.3-0704	ℓ=1080						1			0,43
БЧ		3	1.169.1-2с.3-0705	ℓ=940			1			1			0,37
БЧ		4	1.169.1-2с.3-0706	ℓ=260		4				4			0,06
БЧ		1	1.169.1-2с.3-0707	ф5BpI, ГОСТ6727-80; ℓ=3320								3	0,46
БЧ		1	1.169.1-2с.3-0708	ℓ=2720							3		0,38
БЧ		1	1.169.1-2с.3-0709	ф4BpI, ГОСТ6727-80, ℓ=1230				2	1				0,11
БЧ		3	1.169.1-2с.3-0710	ℓ=940					1				0,08
БЧ		2	1.169.1-2с.3-0711	ℓ=260	4		4	4	4				0,02
БЧ		2	1.699.1-2с.3-0712	ℓ=220							10	12	0,02

Марка	КР58	КР59	КР60	КР61	КР62	КР63	КР64	КР65

Н. контр.	Умрихин	
Нач. отд.	Янбулатов	
Гл. спец.	Каримова	
ГИП	Ташпулатов	
Рук. гр.	Жуков	
Инж.	Дмитриева	

1.169.1-2с.3-0700

Каркас КР58...КР65

Стадия	Лист	Листов
Р		1

ТашЗНИИЭП

Рис. 1

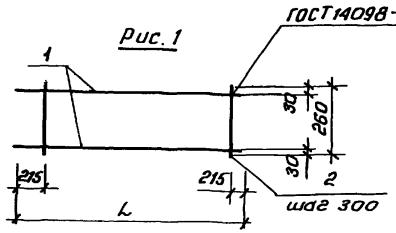

Рис. 2

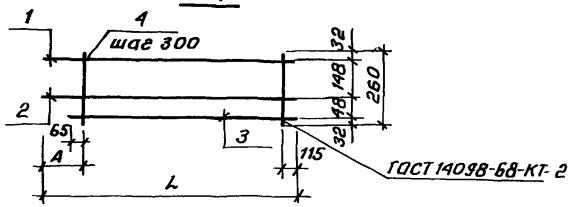

Рис. 3

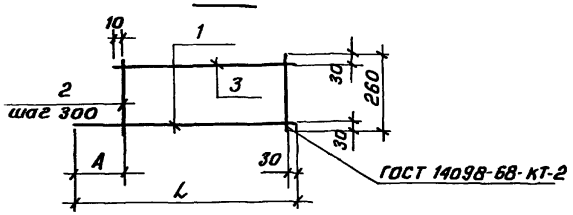

Рис. 4

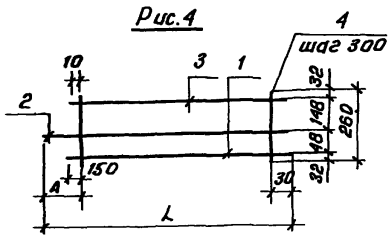

Рис. 5

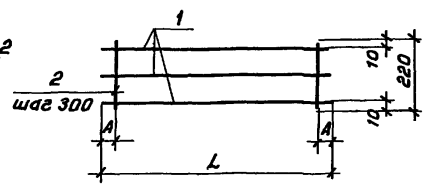

Обозначение	Марка	Рис.	Размеры, мм		Масса ед. кг.
			A	L	
1.169.1-2с.3-0700-	КР58	1	215	1230	1,06
-01	КР59	2	215	1230	2,28
-02	КР60	3	300	1230	0,94
-03	КР61	1	215	1230	0,30
-04	КР62	3	300	1230	0,27
-05	КР63	4	300	1230	2,13
-06	КР64	5	10	2720	1,34
-07	КР65	5	10	3320	1,62

Н.контр.	Умрихин		1.169.1-2с.3-0700 СБ
Нач.отд.	Янбулатов		
Гл.спец.	Каримова		Каркас КР58...КР65 Сборочный чертеж.
ГИП	Ташпулатов		
Рук.гр.	Эсуков		
Инж.	Дмитриева		

Стадия	Масса	Масштаб
Р	см. табл.	
Лист	Листов 1	

ТашЗНИИЭП

Инв.№подл. | Подпись и дата | Взам.инв.№

Формат	Зона	Поз.	Обозначение	Наименование	Кол. на исполн. 1.169.1-2с.3-08 —	-01	-02	-03	-04	-05	Примечание
				Документация							
А3			1.169.1-2с.3-0800 СБ	Сборочный чертеж	X	X	X	X	X	X	
А3			1.169.1-2с.0-00ТО	Техническое описание	X	X	X	X	X	X	
				Детали							
											Масса ед. кг.
БЧ		1	1.169.1-2с.3-0801	ф6AI, ГОСТ5781-82, ℓ=2940			2	2			0,65
БЧ		1	1.169.1-2с.3-0802	ℓ=2820	2	2					0,63
БЧ		3	1.169.1-2с.3-0803	ℓ=330	7	5	8				0,07
БЧ		3	1.169.1-2с.3-0804	ℓ=270				8			0,06
БЧ		4	1.169.1-2с.3-0805	ℓ=170	4	6	3				0,04
БЧ		4	1.169.1-2с.3-0806	ℓ=110				3			0,02
БЧ		1	1.169.1-2с.3-0807	ф8AI, ГОСТ5781-82, ℓ=2020					2	1	0,80
БЧ		2	1.169.1-2с.3-0808	ℓ=1990			2	2			0,79
БЧ		2	1.169.1-2с.3-0809	ℓ=1720						1	0,68
БЧ		2	1.169.1-2с.3-0810	ℓ=1620	2						0,64
БЧ		2	1.169.1-2с.3-0811	ℓ=1120		2					0,44
БЧ		5	1.169.1-2с.3-0812	ℓ=450						1	0,18

Марка	КР66	КР67	КР68	КР69	КР70	КР71

Н.контр.	Умрихин	
Нач.отд.	Янбулатов	
Гл.спец.	Каримова	
ГИП	Хашпулатов	
Рук.гр.	Жуков	
Вед.инж.	Шарова	

1.169.1-2с.3-0800

Каркас КР66...КР71
Сборочный чертеж

Стадия	Лист	Листов
Р	1	2

ТашЗНИИЭП

Продолжение

Формат	Зона	Поз.	Обозначение	Наименование	Кол. на исполн. 1.169.1-2с.3-0800- —	-01	-02	-03	-04	-05													Примечание
Б4		2	1.169.1-2с.3-0813	ФАВрI, ГОСТ6727-80, ℓ=260					6														0,023
Б4		3	1.169.1-2с.3-0814	ℓ=260						6													0,023
Б4		4	1.169.1-2с.3-0815	ℓ=220						1													0,02

Марка	КР 66	КР 67	КР 68	КР 69	КР 70	КР 71															

Формат	Зона	Поз.	Обозначение	Наименование	Кол.	Примечание
				Документация		
А3			1.169.1-2с.0-00ТО	Техническое описание		
				Переменные данные		
				для исполнений:		
				1.169.1-2с.3-0900		КР 72
				Детали		
БЧ		1	1.169.1-2с.3-0901	ф8AI, ГОСТ5781-82, ℓ=1890	2	0,75
БЧ		2	1.169.1-2с.3-0902	ф5ВрI, ГОСТ6727-80, ℓ=150	8	0,02
				1.169.1-2с.3-0900-01		КР 73
				Детали		
БЧ		1	1.169.1-2с.3-0903	ф10AI, ГОСТ5781-82, ℓ=1880	2	1,16
БЧ		2	1.169.1-2с.3-0902	ф5ВрI, ГОСТ6727-80, ℓ=150	10	0,02
				1.169.1-2с.3-0900-02		КР 74
				Детали		
БЧ		1	1.169.1-2с.3-0904	ф10AI, ГОСТ5781-82, ℓ=1280	2	0,79
БЧ		2	1.169.1-2с.3-0902	ф5ВрI, ГОСТ6727-80, ℓ=150	7	0,02
				1.169.1-2с.3-0900-03		КР 75
				Детали		
БЧ		1	1.169.1-2с.3-0905	ф8AI, ГОСТ5781-82, ℓ=1170	2	0,46
БЧ		2	1.169.1-2с.3-0902	ф5ВрI, ГОСТ6727-80, ℓ=150	6	0,02

Н. контр.	Умрихин		1.169.1-2с.3-0900
Нач. отд.	Янбулатов		
Гл. спец.	Каримова		Каркас КР 72 ... КР 75
ГИП	Ташпулатов		Стадия: Р; Лист: ; Листов: 1
Рук. гр.	Эсуков		ТашЗНИИЭП
Вед. инж.	Шарова		

ГОСТ 14098-68-КТ-2

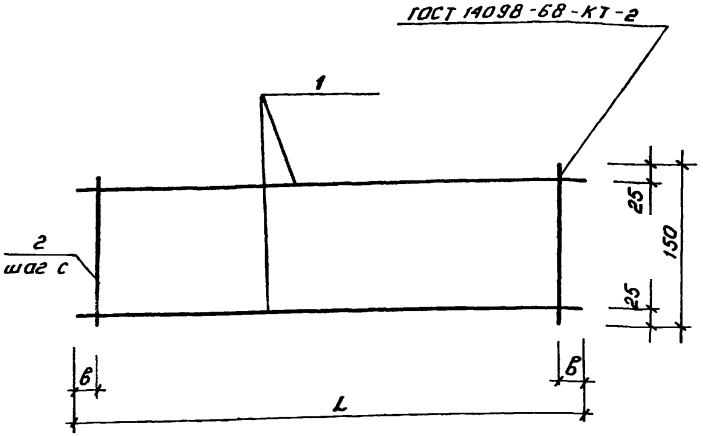

Обозначение	Марка	Размеры, мм. L	C	B	Масса, кг.
1.169.1-2с.3-0900	КР 72	1890	300	45	1,66
-01	КР 73	1880	200	40	2,52
-02	КР 74	1280	200	40	1,72
-03	КР 75	1170	200	40	1,04

Н. контр.	Умрихин		1.169.1-2с.3-0900 СБ
Нач. отд.	Янбулатов		
Гл. спец.	Каримова		Каркас КР 72...КР 75 Сборочный чертеж.
ГИП	Ташпулатов		Стадия: Р; Масса: см. табл.; Масштаб:
Рук. гр	Эсуков		Лист; Листов 1
Вед. инж.	Шарова		ТашЗНИИЭП

Инв. № подл. | Подпись и дата | Взам. инв. №

Рис.1

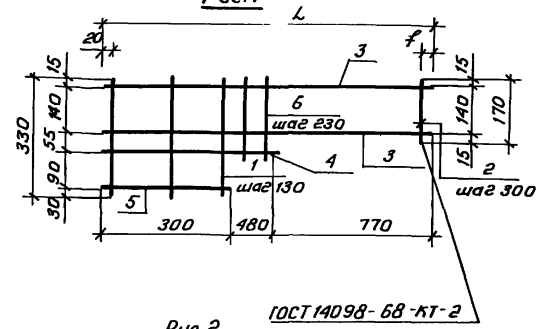

ГОСТ 14098-68-КТ-2

Рис.2

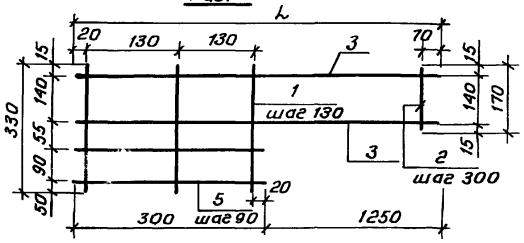

Обозначение	Марка	Рис.	Размеры, мм. L	Размеры, мм. C	Масса кг.
1.169.1-2с.3-1000	КР76	1	1550	300	1,56
-01	КР77	1	1550	300	2,17
-02	КР78	2	1550	300	1,29

Инв.№ подл. | Подпись и дата | Взам.инв.№

Н.контр.	Умрихин	
Нач.отд.	Янбулатов	
Гл.спец.	Каримова	
ГИП	Ташпулатов	
Рук.гр.	Жуков	
Инж.	Дмитриева	

1.169.1-2с.3-1000 СБ

Каркас КР76... КР78
Сборочный чертеж

Стадия	Масса	Масштаб
Р	см. табл.	
Лист	Листов 1	

ТашЗНИИЭП

Обозначение	Наименование	Кол. на испол. - 1.169.1-2с.3-1000- —	-01	-02	Примечание
	Документация				
1.169.1-2с.0-0070	Техническое описание		X	X	
	Детали				Масса ед.кг.
1	1.169.1-2с.3-1001 Ф6АI, ГОСТ5781-82, ℓ=330	3	2	3	0,07
2	1.169.1-2с.3-1002 ℓ=170	3	3	4	0,04
3	1.169.1-2с.3-1003 ℓ=1550	2	2	2	0,34
6	1.169.1-2с.3-1004 ℓ=250	2	3		0,06
4	1.169.1-2с.3-1005 Ф8АI, ГОСТ5781-82, ℓ=780	1	1		0,31
5	1.169.1-2с.3-1006 ℓ=300	1		2	0,12
5	1.169.1-2с.3-1007 Ф20АIII, ГОСТ5781-82, ℓ=300		1		0,74

1.169.1-2с.3-1000

Каркас КР76...КР78

Н.контр.	Умрихин	
Нач.отд.	Янбулатов	
Гл.спец.	Каримова	
ГИП	Ташпулатов	
Рук.гр.	Жуков	
Инж.	Дмитриева	

Стадия	Лист	Листов
Р		1

ТашЗНИИЭП

Формат | Зона | Поз.

Формат	Зона	Поз.	Обозначение	Наименование	Кол.	Примечание
				Документация		
А3			1.169.1-2с.0-00ТО	Техническое описание		
				Переменные данные для исполнений:		
				1.169.1-2с.3-1100		кр79
				Детали		
БЧ		2	1.169.1-2с.3-1101	ф6AI, ГОСТ5781-82, ℓ=4100	2	0,91
БЧ		1	1.169.1-2с.3-1102	ф5ВрI, ГОСТ6727-80, ℓ=510	20	0,07
БЧ		3	1.169.1-2с.3-1103	ф4ВрI, ГОСТ6727-80, ℓ=2650	2	0,24
				1.169.1-2с.3-1100-01		кр80
				Детали		
БЧ		2	1.169.1-2с.3-1104	ф6AI, ГОСТ5781-82, ℓ=2650	2	0,59
БЧ		1	1.169.1-2с.3-1102	ф5ВрI, ГОСТ6727-80, ℓ=510	9	0,07
БЧ		3	1.169.1-2с.3-1103	ф4ВрI, ГОСТ6727-80, ℓ=2650	2	0,24

Н.контр.	Умрихин	
Нач.отд.	Янбулатов	
Гл.спец.	Каримова	
ГИП	Ташпулатов	
Рук.гр.	Жуков	
Вед.инж.	Шарова	

1.169.1-2с.3-1100

Каркасы кр79...кр80

Стадия	Лист	Листов
Р		1

ТашЗНИИЭП

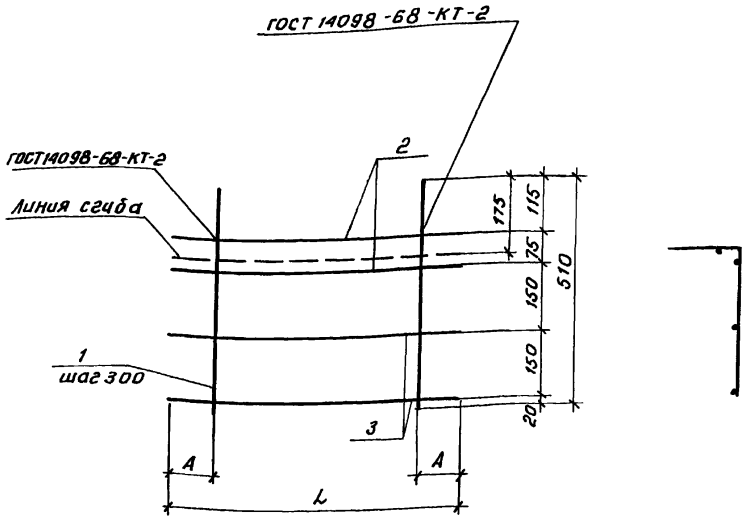

Обозначение	Марка	Размеры, мм.			Масса, кг.
		L	A	C	
1.169.1-2с.3-1100	кр79	4100	100	300	3,70
-01	кр80	2650	125	300	2,29

Инв.№ подл. | Подпись и дата | Взам.инв.№

Н.контр.	Умрихин	
Нач.отд.	Янбулатов	
Гл.спец.	Каримова	
ГИП	Ташпулатов	
Рук.гр.	Жуков	
Инж.	Дмитриева	

1.169.1-2с.3-1100 СБ

Каркас кр79...кр80 сборочный чертеж.

Стадия	Масса	Масштаб
Р	см. табл.	
Лист	Листов 1	

ТашЗНИИЭП

Формат	Зона	Поз.	Обозначение	Наименование	Кол.	Примечание
				Документация		
А3			1.169.1-2с.0-00ТО	Техническое описание		
				Переменные данные для исполнений:		
				1.169.1-2с.3-1200		КР81
				Детали		
БЧ		1	1.169.1-2с.3-1201	ф5Вр-I, ГОСТ 6727-80, ℓ=5590	4	0,78
БЧ		2	1.169.1-2с.3-1202	ф5ВрI, ГОСТ 6727-80, ℓ=290	19	0,04
				1.169.1-2с 3-1200-01		КР82
				Детали		
БЧ		1	1.169.1-2с.3-1203	ф5ВрI, ГОСТ 6727-80, ℓ=4100	4	0,57
БЧ		2	1.169.1-2с.3-1202	ф5ВрI, ГОСТ 6727-80, ℓ=290	14	0,04
				Детали		
				1.169.1-2с.3-1200-02		КР83
БЧ		1	1.169.1-2с.3-1204	ф5ВрI, ГОСТ 6727-80, ℓ=2970	4	0,41
БЧ		2	1.169.1-2с.3-1202	ф5ВрI, ГОСТ 6727-80, ℓ=290	10	0,04
				Детали		
				1.169.1-2с.3-1200-03		КР84
БЧ		1	1.169.1-2с.3-1206	ф5ВрI, ГОСТ 6727-80, ℓ=2650	2	0,37
БЧ		2	1.169.1-2с.3-1202	ф5ВрI, ГОСТ 6727-80, ℓ=160	9	0,02

Н. контр.	Умрихин	1.169.1-2с.3-1200	
Нач. отд.	Янбулатов		
Гл. спец.	Каримова	Каркас КР81... КР84	Стадия: Р; Лист: ; Листов: 1
ГИП	Ташпулатов		Таш ЗНИИ ЭП
Рук. гр.	Жуков		
Инж.	Дмитриева		

Рис. 1

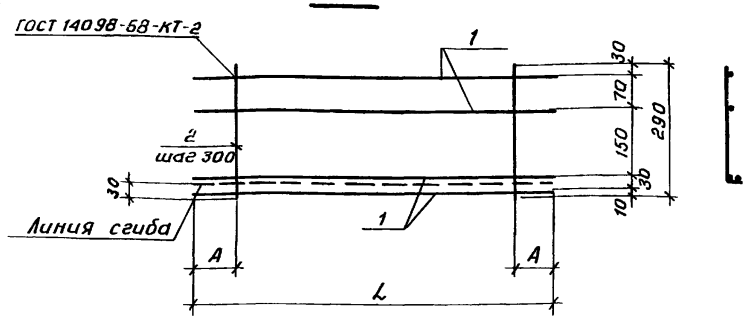

Рис. 2

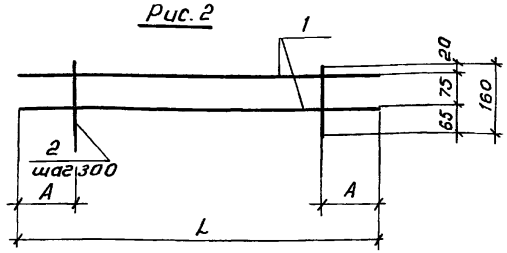

Обозначение	Марка	Рис.	Размеры, мм. ℓ	Размеры, мм. A	Масса, кг.
1.169.1-2с.3-1200	КР 81	1	5590	95	3,88
-01	КР82	1	4100	100	2,84
-02	КР83	1	2970	135	2,04
-03	КР84	2	2650	125	0,92

Инв. № подл. | Подпись и дата | Взам. инв. №

Н. контр.	Умрихин	1.169.1-2с 3-1200 СБ	
Нач. отд.	Янбулатов		
Гл. спец.	Каримова	Каркас КР81... КР84 Сборочный чертеж.	Стадия: Р; Масса: см. табл.; Масштаб:
ГИП	Ташпулатов		Лист: ; Листов: 1
Рук. гр.	Жуков		Таш ЗНИИ ЭП
Ст. инж.	Сулаймановой		

Рис 1

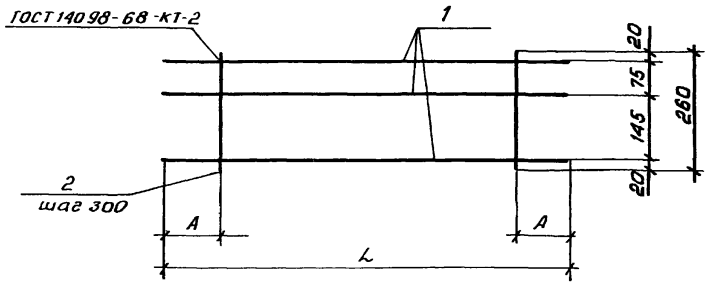

Рис. 2

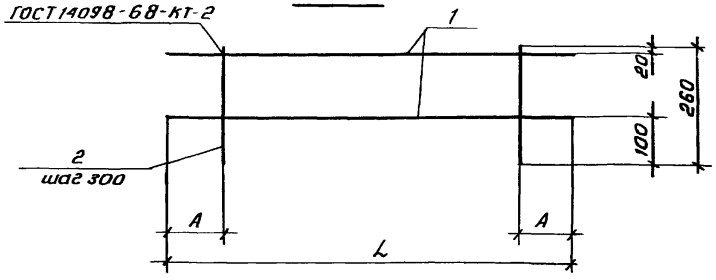

Обозначение	Марка	Рис	Размеры, мм. L	Размеры, мм. A	Масса, кг.
1.169.1-2с.3-1300	КР 85	1	4940	70	4,32
-01	КР 86	1	4080	90	3,57
-02	КР 87	1	2650	125	2,31
-03	КР 88	2	4420	110	2,86
-04	КР 89	2	2650	125	1,72

Взам. инв. №		
Подпись и дата		
Инв. № подл.		
Н. контр.	Умрихин	
Нач. отд.	Янбулатов	
Гл. спец.	Каримова	
ГИП	Ташпулатов	
Рук. гр.	Жуков	
Ст. инж.	Сулаймонов	

1.169.1-2с.3-1300СБ

Каркас КР85... КР89
Сборочный чертеж

Стадия	Масса	Масштаб
Р	см. табл.	
Лист	Листов 1	

Таш ЗНИИЭП

Обозначение	Наименование	Кол. на испол. 1.169.1-2с.3-1300-					Примечание
		—	-01	-02	-03	-04	
	Документация						
1.169.1-2с.0-0070	Техническое описание	X	X	X	X	X	
	Детали						Масса ед. кг.
1.169.1-2с.3-1301	ФБАI, ГОСТ 5781-82, ℓ=4940	3					1,10
1.169.1-2с.3-1302	ℓ=4080		3				0,91
1.169.1-2с.3-1303	ℓ=2650			3		2	0,59
1.169.1-2с.3-1304	ℓ=4420				2		0,98
1.169.1-2с.3-1305	ℓ=260	17	14	9	15	9	0,06

Формат	Зона	Поз.
А3		
		1
		2
		3
		4
		5

1.169.1-2с.3-1300

Каркас КР85 ... КР89

Стадия	Лист	Листов
Р		1

Таш ЗНИИЭП

Н. контр.	Умрихин	
Нач. отд.	Янбулатов	
Гл. спец.	Каримова	
ГИП	Ташпулатов	
Рук. гр.	Жуков	
Ст. инж.	Сулаймонов	

Обозначение	Наименование	Кол. на испол. 1.169.1-2с.3-1400-				Примечание
		—	-01	-02	-03	
	Документация					
1.169.1-2с.0-0070	Техническое описание	X	X	X	X	
	Детали					Масса ед.кг
1.169.1-2с.3-1401	ф6 А I, ГОСТ 5781-82, ℓ=2950	1	1			0,65
1.169.1-2с.3-1402	ℓ=1250	1				0,28
1.169.1-2с.3-1403	ℓ=260	7	4			0,06
1.169.1-2с.3-1404	ℓ=105	3	6			0,02
1.169.1-2с.3-1405	ℓ=2000	1				0,44
1.169.1-2с.3-1406	ℓ=2090		1			0,46
1.169.1-2с.3-1407	ℓ=1160		1			0,26
1.169.1-2с.3-1408	ℓ=1580			1	2	0,35
1.169.1-2с.3-1409	ℓ=1060			1		0,24
1.169.1-2с.3-1410	ℓ=185			3		0,04
1.169.1-2с.3-1411	ℓ=105			3	6	0,02
1.169.1-2с.3-1412	ℓ=820			1		0,18

1.169.1-2с.3-1400

Каркас КР90...КР93

Стадия	Лист	Листов	
Р		1	

ТашЗНИИЭП

Н.контр.	Умрихин	
Нач.отд.	Янбулатов	
Гл.спец.	Каримова	
Гип	Ташпулатов	
Рук.гр.	Жуков	
Разраб.	Сулайманова	

Инв.№подл. | Подпись и дата | Взам.инв.№

Рис. 1

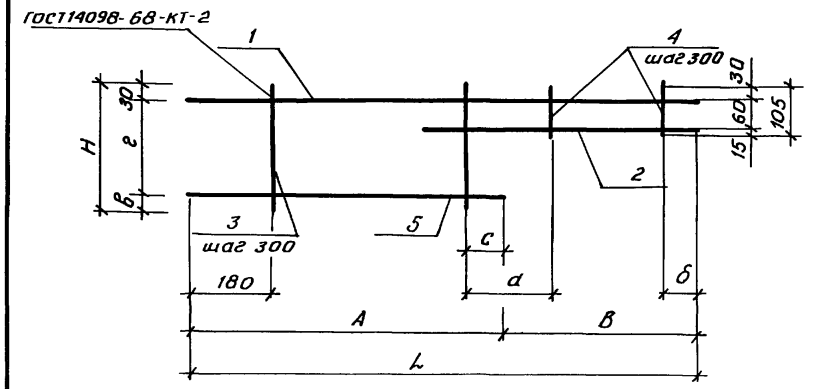

Рис. 2

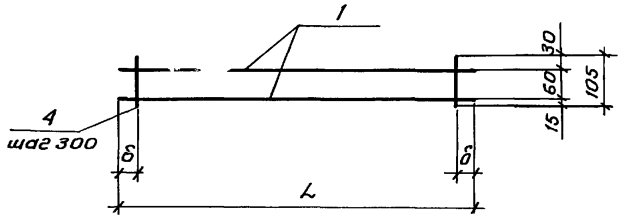

Обозначение	Марка	Рис.	Размеры, мм.									Масса, кг.
			L	A	B	H	a	б	в	г	с	
1.169.1-2с.3-1400-	КР90	1	2950	2000	950	260	300	70	30	200	80	1,85
-01	КР91	1	2950	1160	1790	260	300	70	30	200	20	1,73
-02	КР92	1	1580	820	760	185	180	20	15	140	40	0,95
-03	КР93	2	1580	—	—	—	—	40	—	—	—	0,82

1.169.1-2с.3-1400 СБ

Каркас КР90...КР93
Сборочный чертеж

Стадия	Масса	Масштаб
Р	см. табл.	
Лист	Листов 1	

Н.контр.	Умрихин	
Нач.отд.	Янбулатов	
Гл.спец.	Каримова	
Гип	Ташпулатов	
Рук.гр.	Жуков	
Разраб.	Сулайманова	

ТашЗНИИЭП

Формат	Зона	Поз.	Обозначение	Наименование	Кол. на исполнителя 1.169.1-2с.3-1500-																	Примечание
					—	-01	-02	-03	-04	-05	-06	-07	-08	-09	-10	-11	-12	-13	-14				
				Документация																		
А3			1.169.1-2с.3-1500СБ	Сборочный чертеж	X	X	X	X	X	X	X	X	X	X	X	X	X	X	X				
А3			1.169.1-2с.0-00ТО	Техническое описание	X	X	X	X	X	X	X	X	X	X	X	X	X	X	X				
				Детали																			Масса ед, кг
БЧ		1	1.169.1-2с.3-1501	ф4ВрI, ГОСТ6727-80, ℓ=5640								13	16	19	2								0,51
БЧ		1	1.169.1-2с.3-1502	ℓ=5030	13	16	19									2							0,45
БЧ		1	1.169.1-2с.3-1503	ℓ=4360				16	13								2						0,39
БЧ		1	1.169.1-2с.3-1504	ℓ=3460						16	13							2					0,31
БЧ		2	1.169.1-2с.3-1505	ℓ=1240	51				44		35	57											0,11
БЧ		2	1.169.1-2с.3-1506	ℓ=1540		51		44		35			57										0,14
БЧ		2	1.169.1-2с.3-1507	ℓ=1840			51							57									0,166
БЧ		2	1.169.1-2с.3-1508	ℓ=180											38	34	29	23					0,016
БЧ		3	1.169.1-2с.3-1509	ℓ=860															18				0,077

Марки	СР1	СР2	СР3	СР4	СР5	СР6	СР7	СР8	СР9	СР10	СР11	СР12	СР13	СР14	СР15

Н.контр.	Умрихин		1.169.1-2с.3-1500
Нач.отд.	Янбулатов		
Гл.спец.	Каримова		Стадия: Р; Лист: ; Листов: 1
ГИП	Ташпулатов		Сетка СР1... СР15
Рук.гр.	Жуков		ТашЗНИИЭП
Вед.инж.	Шарова		

Рис. 1

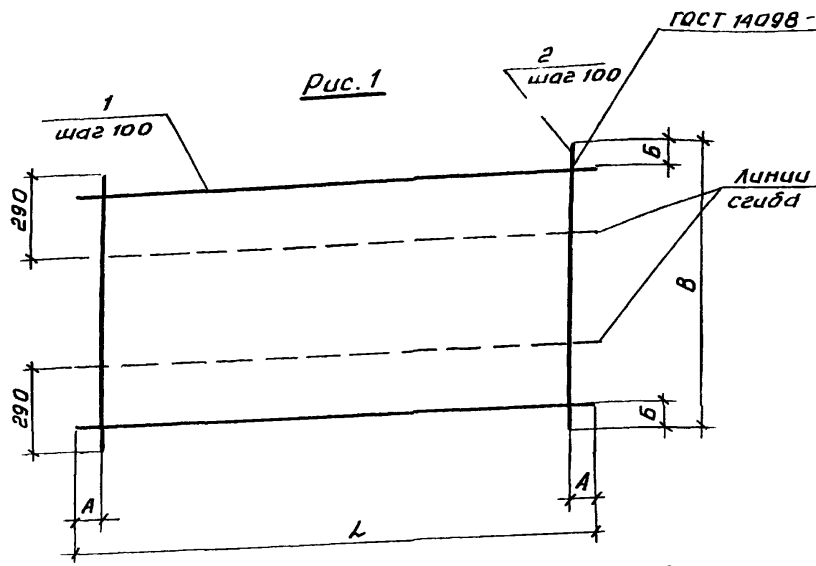

Рис. 2

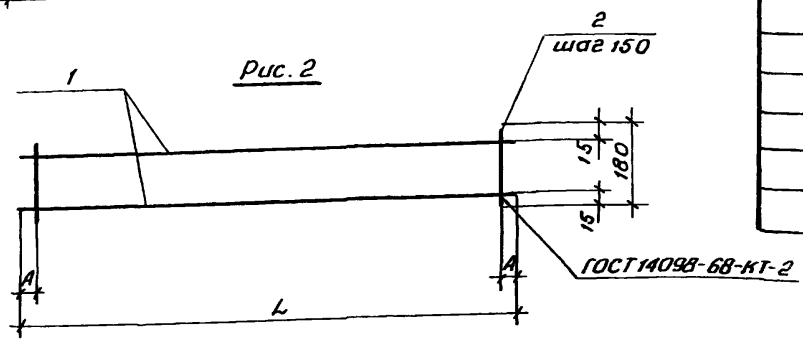

Рис. 3

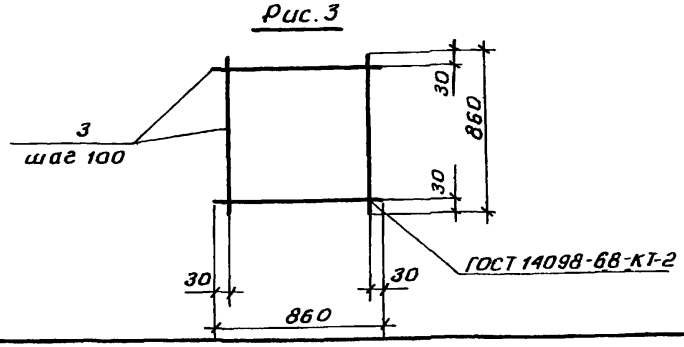

Обозначение	Марка	Рис.	Размеры, мм.				Масса, кг.
			L	А	В	Б	
1.169.1-2с.3-1500	СР1	1	5030	15	1240	20	11,46
-01	СР2	1	5030	15	1540	20	14,34
-02	СР3	1	5030	15	1840	20	17,02
-03	СР4	1	4360	25	1540	20	12,40
-04	СР5	1	4360	25	1240	20	11,23
-05	СР6	1	3460	25	1540	20	9,86
-06	СР7	1	3460	25	1240	20	7,88
-07	СР8	1	5640	20	1240	20	12,9
-08	СР9	1	5640	20	1540	20	16,14
-09	СР10	1	5640	20	1840	20	19,15
-10	СР11	2	5640	45	—	—	1,63
-11	СР12	2	5030	40	—	—	1,44
-12	СР13	2	4360	75	—	—	1,24
-13	СР14	2	3460	75	—	—	0,99
-14	СР15	3	—	—	—	—	1,39

Н.контр.	Умрихин	
Нач.отд.	Янбулатов	
Гл.спец.	Каримова	
ГИП	Ташпулатов	
Рук.гр.	Жуков	
Вед.инж.	Шарова	

1.169.1-2с.3-1500 СБ

Сетка СР1... СР15
Сборочный чертеж.

Стадия	Масса	Масштаб
Р	см. табл.	
Лист	Листов 1	

ТашЗНИИЭП

Формат	Зона	Поз.	Обозначение	Наименование	Кол. на исполн. 1.169.1-2с.3-1600 —									Примечание
					—	-01	-02	-03	-04	-05	-06	-07		
				Документация										
А3			1.169.1-2с.0-00ТО	Техническое описание	X	X	X	X	X	X	X	X		
				Детали										Масса ед.кг.
БЧ		1	1.169.1-2с.3-1601	ф4ВрI, ГОСТ6727-80, ℓ=5640	4									0,51
БЧ		1	1.169.1-2с.3-1602	ℓ=5030		4								0,45
БЧ		1	1.169.1-2с.3-1603	ℓ=4360			4							0,39
БЧ		1	1.169.1-2с.3-1604	ℓ=3460				4						0,31
БЧ		1	1.169.1-2с.3-1605	ℓ=980					4					0,09
БЧ		3	1.169.1-2с.3-1606	ℓ=3770						17				0,34
БЧ		3	1.169.1-2с.3-1607	ℓ=3170							17			0,29
БЧ		3	1.169.1-2с.3-1608	ℓ=3560								17		0,32
БЧ		2	1.169.1-2с.3-1609	ℓ=320	57	51	44	35	10					0,03
БЧ		4	1.169.1-2с.3-1610	ℓ=1680						38	32	36		0,15

Н.контр.	Умрихин	
Нач.отд.	Янбулатов	
Гл.спец.	Каримова	
ГИП	Ташпулатов	
Рук.гр.	Жуков	
Вед.инж.	Шарова	

1.169.1-2с.3-1600

Сетка СР 16 ... СР 23

Стадия	Лист	Листов
Р		1

ТашЗНИИЭП

Рис. 1

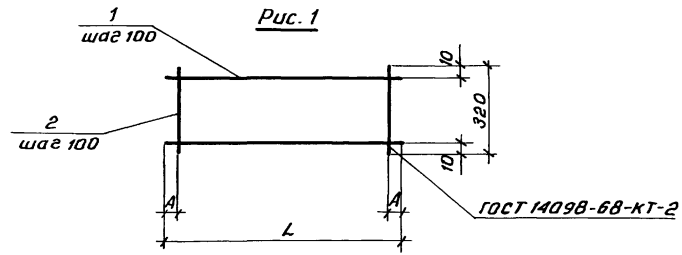

Рис. 2

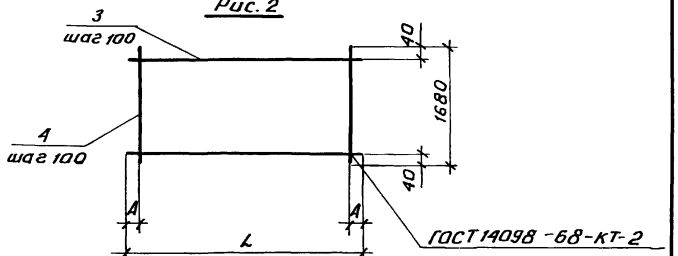

Обозначение	Марка	Рис.	Размеры, мм. L	Размеры, мм. A	Масса, кг.
1.169.1-2с.3-1600	СР16	1	5640	20	3,75
-01	СР17	1	5030	15	3,33
-02	СР18	1	4360	30	2,88
-03	СР19	1	3460	30	2,29
-04	СР20	1	980	40	0,66
-05	СР21	2	3770	35	11,48
-06	СР22	2	3170	35	9,73
-07	СР23	2	3560	30	10,84

Н.контр.	Умрихин	
Нач.отд.	Янбулатов	
Гл.спец.	Каримова	
ГИП	Ташпулатов	
Рук.гр.	Жуков	
Вед.инж.	Шарова	

Инв.№подл. | Подпись и дата | Взам.инв.№

1.169.1-2с.3-1600 СБ

Сетка СР 16 ... СР 23
Сборочный чертеж

Стадия	Масса	Масштаб
Р	см. табл.	

Лист | Листов 1

ТашЗНИИЭП

Формат	Зона	Поз.	Обозначение	Наименование	Кол.	Примечание
				Документация		
А3			1.169.1-2с.0-0070	Техническое описание		
				Переменные данные		
				для исполнений:		
				1 169.1-2с.3-1700		СР24
				Детали		
		1	1.169.1-2с.3-1701	ф4ВрI, ГОСТ6727-80, ℓ=6580	9	0,59
БЧ		2	1 169.1-2с.3-1702	ф4ВрI, ГОСТ6727-80, ℓ=1280	44	0,12
				1.169.1-2с.3-1700-01		СР25
				Детали		
БЧ		1	1 169 1-2с.3-1703	ф4ВрI, ГОСТ6727-80, ℓ=5960	9	0,54
БЧ		2	1 169 1-2с.3-1702	ф4Вр-I, ГОСТ6728-80, ℓ=1250	40	0,12
				1 169 1-2с.3-1700-02		СР26
				Детали		
БЧ		1	1.169.1-2с.3-1704	ф4ВрI, ГОСТ6727-80, ℓ=3580	9	0,32
БЧ		2	1 169.1-2с.3-1702	ф4ВрI, ГОСТ6727-80, ℓ=1280	24	0,12
				1.169.1-2с.3-1700-03		СР27
				Детали		
БЧ		1	1.169.1-2с.3-1705	ф4ВрI, ГОСТ6727-80, ℓ=2980	9	0,27
БЧ		2	1.169.1-2с.3-1702	ф4ВрI, ГОСТ6727-80, ℓ=1280	20	0,12

Н.контр.	Умрихин		1.169.1-2с.3-1700
Нач.отд.	Янбулатов		Сетка СР24...СР27 — Стадия: Р; Лист: ; Листов: 1
Гл.спец.	Каримова		ТашЗНИИЭП
ГИП	Ташпулатов		
Рук.гр.	Жуков		
Вед.инж.	Шарова		

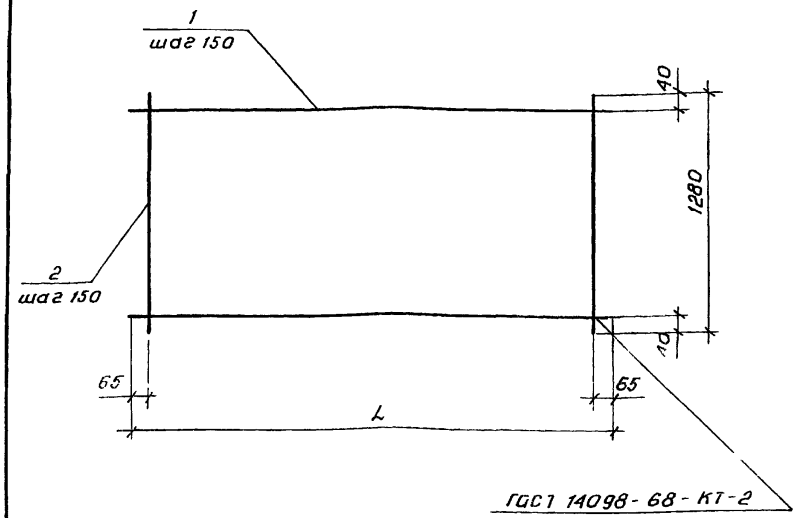

Обозначение	Марка	Размеры, мм L	Масса, кг.
1.169.1-2с.3-1700	СР24	6580	10,59
-01	СР25	5960	9,66
-02	СР26	3580	5,76
-03	СР27	2980	4,83

Инв.№ подл. | Подпись и дата | Взам.инв.№

Н.контр.	Умрихин		1.169.1-2с.3-1700 СБ
Нач.отд.	Янбулатов		Сетка СР24...СР27 Сборочный чертеж — Стадия: Р; Масса: см. табл.; Масштаб: ; Лист: ; Листов: 1
Гл.спец.	Каримова		ТашЗНИИЭП
ГИП	Ташпулатов		
Рук.гр.	Жуков		
Вед.инж.	Шарова		

Формат	Зона	Поз.	Обозначение	Наименование	Кол.	Примечание
				Документация		
А3			1.169.1-2с.0-0070	Техническое описание		
				Переменные данные		
				для исполнений:		
				1.169.1-2с.3-1800		СР28
				Детали		
БЧ		1	1.169.1-2с.3-1801	ф4ВрI, ГОСТ6727-80, ℓ=2960	19	0,266
БЧ		2	1.169.1-2с.3-1802	ф4ВрI, ГОСТ6727-80, ℓ=2760	30	0,248
				1.169.1-2с.3-1800-01		СР29
				Детали		
БЧ		1	1.169.1-2с.3-1803	ф4ВрI, ГОСТ6727-80, ℓ=3560	19	0,320
БЧ		2	1.169.1-2с.3-1802	ф4ВрI, ГОСТ6727-80, ℓ=2760	36	0,248

Н.контр.	Умрихин	1.169.1-2с 3-1800	
Нач.отд.	Янбулатов		
Гл.спец.	Каримова	Сетка СР28...СР29	Стадия: Р; Лист: ; Листов: 1
ГИП	Ташпулатов		
Рук.гр.	Жуков		Таш ЗНИИЭП
Вед.инж.	Шарова		

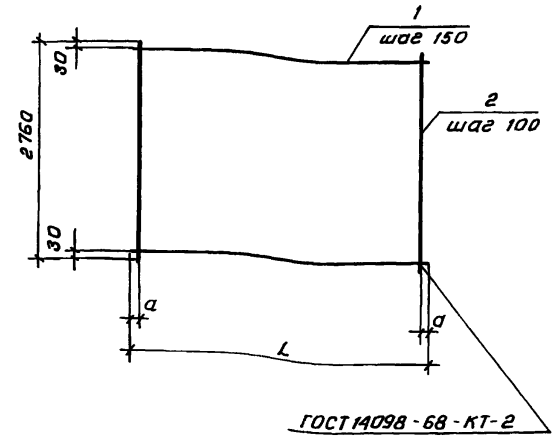

Обозначение		Размеры мм. L	Размеры мм. a	Масса, кг.
1.169.1-2с.3-1800	СР28	2960	30	12,41
-01	СР29	3560	30	15,01

Инв.№подл. | Подпись и дата | Взам.инв.№

Н.контр.	Умрихин	1.169.1-2с.3-1800 СБ		
Нач.отд.	Янбулатов			
Гл.спец.	Каримова	Сетка СР28...СР29 Сборочный чертеж	Стадия: Р; Масса: см. табл.; Масштаб:	
ГИП	Ташпулатов		Лист: ; Листов: 1	
Рук.гр.	Жуков		Таш ЗНИИЭП	
Ст.инж.	Зырянов			

Формат	Зона	Поз.	Обозначение	Наименование	Кол. на исполн. 1.169.1-2с.3-1900 —	-01	-02	-03	-04	-05	-06	-07	-08	-09	-10	-11	-12	-13	Примечание
				Документация															
А3			1.169.1-2с.3-1900СБ	Сборочный чертеж	X	X	X	X	X	X	X	X	X	X	X	X	X	X	
А4			1.169.1-2с.0-0070	Техническое описание	X	X	X	X	X	X	X	X	X	X	X	X	X	X	
				Детали															
																			Масса ед, кг.
БЧ		1	1.169.1-2с.3-1901	ф3ВрI, ГОСТ6727-80, ℓ=5710										2					0,29
БЧ		1	1.169.1-2с.3-1902	ℓ=3560											2				0,18
БЧ		1	1.169.1-2с.3-1903	ℓ=2960												2			0,15
БЧ		2	1.169.1-2с.3-1904	ℓ=600										58	36	30			0,03
БЧ		2	1.169.1-2с.3-1905	4ф ВрI, ГОСТ6727-80, ℓ=2530									12						0,23
БЧ		1	1.169.1-2с.3-1906	ℓ=1300									26						0,12
БЧ		1	1.169.1-2с.3-1907	5ф ВрI, ГОСТ6727-80, ℓ=3090					8										0,43
БЧ		1	1.169.1-2с.3-1908	ℓ=2580													7		0,36
БЧ		2	1.169.1-2с.3-1909	ℓ=2420						12									0,34
БЧ		1	1.169.1-2с.3-1910	ℓ=2360			7												0,33
БЧ		1	1.169.1-2с.3-1911	ℓ=1860	7						5								0,26
БЧ		1	1.169.1-2с.3-1912	ℓ=1840														7	0,26
БЧ		1	1.169.1-2с.3-1913	ℓ=1680						17									0,23
БЧ		2	1.169.1-2с.3-1914	ℓ=1680				11											0,23

Марка	СР30	СР31	СР32	СР33	СР34	СР35	СР36	СР37	СР38	СР39	СР40	СР41	СР42	СР43

Н.контр.	Умрихин	
Нач.отд.	Янбулатов	
Гл.спец.	Каримова	
ГИП	Ташпулатов	
Рук.гр.	Жуков	
Вед.инж.	Шарова	

1.169.1-2с.3-1900

Сетка СР30... СР43

Стадия	Лист	Листов
Р	1	2

ТашЗНИИЭП

Продолжение

Формат	Зона	Поз.	Обозначение	Наименование	Кол. на испол. 1.169.1-2с.3-1900-																Примечание
					—	-01	-02	-03	-04	-05	-06	-07	-08	-09	-10	-11	-12	-13				
БЧ		1	1.169.1-2с.3-1915	5ФВрI, ГОСТ6727-80, ℓ=1610		8		12														0,22
БЧ		1	1.169.1-2с.3-1916	ℓ=1280								8										0,18
БЧ		2	1.169.1-2с.3-1917	ℓ=1240														10				0,17
БЧ		2	1.169.1-2с.3-1918	ℓ=1180		11						9										0,16
БЧ		2	1.169.1-2с.3-1918	ℓ=1080					21													0,15
БЧ		2	1.169.1-2с.3-1919	ℓ=1010	13		16															0,14
БЧ		2	1.169.1-2с.3-1920	ℓ=680							13						26					0,09
БЧ		2	1.169.1-2с.3-1921																			

Марка	СР30	СР31	СР32	СР33	СР34	СР35	СР36	СР37	СР38	СР39	СР40	СР41	СР42	СР43					

Обозначение	Марка	Рис.	Размеры, мм					Масса, кг.
			A	B	C	L	b	
1.169.1-2с.3-1900	СР30	1	30	1010	150	1860	55	3,64
-01	СР31	3	55	1180	150	1610	65	3,52
-02	СР32	1	55	1010	150	2360	55	4,55
-03	СР33	3	55	1680	150	1610	15	5,17
-04	СР34	1	45	1080	150	3090	15	6,59
-05	СР35	1	15	2420	150	1680	10	7,99
-06	СР36	3	30	680	150	1860	40	2,47
-07	СР37	3	40	1180	150	1280	65	2,88
-08	СР38	2	150	2530	100	1300	15	5,88
-09	СР39	4	55	—	—	5710	—	2,32
-10	СР40	4	30	—	—	3560	—	1,44
-11	СР41	4	30	—	—	2960	—	1,20
-12	СР42	5	40	680	100	2580	60	4,86
-13	СР43	5	20	1240	200	1840	20	3,52

Рис. 1

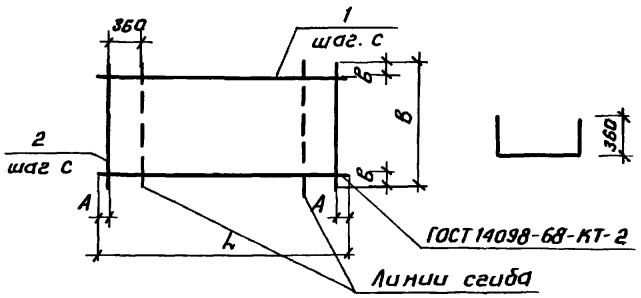

Рис. 2

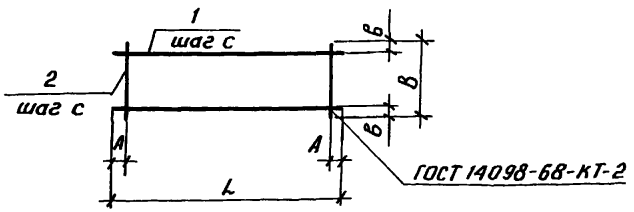

Рис. 3

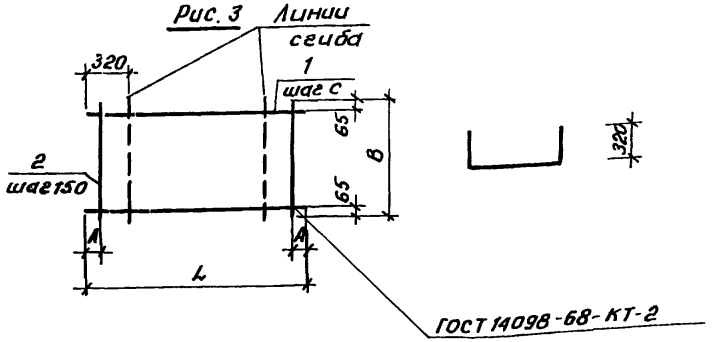

Рис. 4

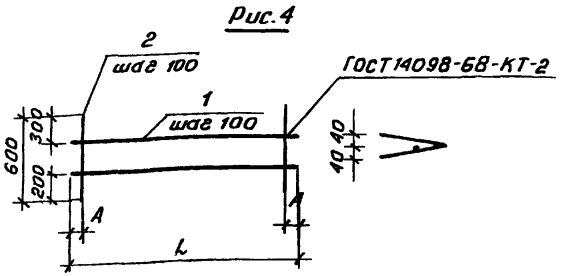

Рис. 5

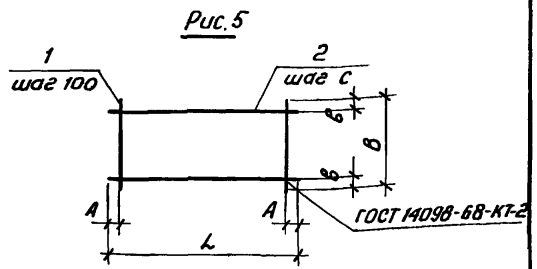

Н.контр.	Умрихин		
Нач.отд.	Янбулатов		
Гл.спец.	Каримова		
ГИП	Ташпулатов		
Рук.гр.	Жуков		
Вед.инж.	Шарова		

1.169.1-2с.3-1900 СБ

Сетка СР30... СР43
Сборочный чертеж

Стадия	Масса	Масштаб
Р	см. табл.	
Лист	Листов 1	

ТашЗНИИЭП

Формат	Зона	Поз.	Обозначение	Наименование	Кол. на исполн. 1.169.1-2с.3-2000 —								Примечание
					—	-01	-02	-03	-04	-05	-06	-07	
				Документация									
А3			1.169.1-2с.3-2000СБ	Сборочный чертеж	X	X	X	X	X	X	X	X	
А3			1.169.1-2с.0-00ТО	Техническое описание	X	X	X	X	X	X	X	X	
				Детали									
													Масса ед.кг
Бч		2	1.169.1-2с.3-2001	ф3ВрI, ГОСТ6727-80, ℓ=5660	21								0,29
Бч		2	1.169.1-2с.3-2002	ℓ=4600			31						0,23
Бч		1	1.169.1-2с.3-2003	ℓ=3050	38								0,16
Бч		2	1.169.1-2с.3-2004	ℓ=2960		11						20	0,15
Бч		2	1.169.1-2с.3-2005	ℓ=2790						6			0,14
Бч		1	1.169.1-2с.3-2006	ℓ=1540			11						0,08
Бч		1	1.169.1-2с.3-2007	ℓ=1510		20							0,08
Бч		2	1.169.1-2с.3-2008	ℓ=1000				2					0,05
Бч		3	1.169.1-2с.3-2009	ℓ=1000							3		0,05
Бч		1	1.169.1-2с.3-2010	ℓ=530						19			0,03
Бч		1	1.169.1-2с.3-2011	ℓ=170				7					0,01
Бч		4	1.169.1-2с.3-2012	ℓ=150							19		0,01
Бч		1	1.169.1-2с.3-2013	ℓ=2930								20	0,15
Бч		2	1.169.1-2с.3-2014	ф6АI, ГОСТ5781-82, ℓ=2790					6				0,62
Бч		1	1.169.1-2с.3-2015	ℓ=780					19				0,17
				Марка	СР44	СР45	СР46	СР47	СР48	СР49	СР50	СР51	

Н.контр.	Умрихин	
Нач.отд.	Янбулатов	
Гл.спец.	Каримова	
ГИП	Ташпулатов	
Рук.гр.	Ткуков	
Ведущ.инж.	Шарова	

1.169.1-2с.3-2000

Сетка СР44... СР51

Стадия	Лист	Листов
Р	1	2

ТашЗНИИЭП

Рис. 1

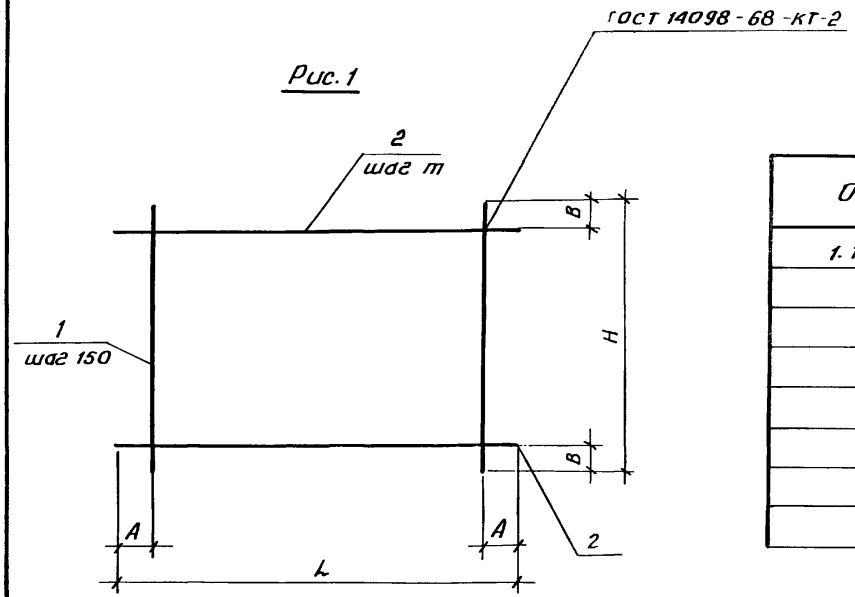

Обозначение	Марка	Рис.	Размеры, мм					Масса, кг.
			L	H	A	B	m	
1.169.1-2с.3-2000	СР44	1	5650	3050	50	25	150	12,17
-01	СР45	1	2960	1510	55	20	150	3,25
-02	СР46	1	4600	1540	50	20	150	8,01
-03	СР47	1	1000	170	50	10	150	0,17
-04	СР48	1	2790	780	45	15	150	5,95
-05	СР49	1	2790	530	45	15	100	1,41
-06	СР50	2	—	—	—	—	—	0,34
-07	СР51	1	2960	2930	55	40	150	6,00

Рис. 2

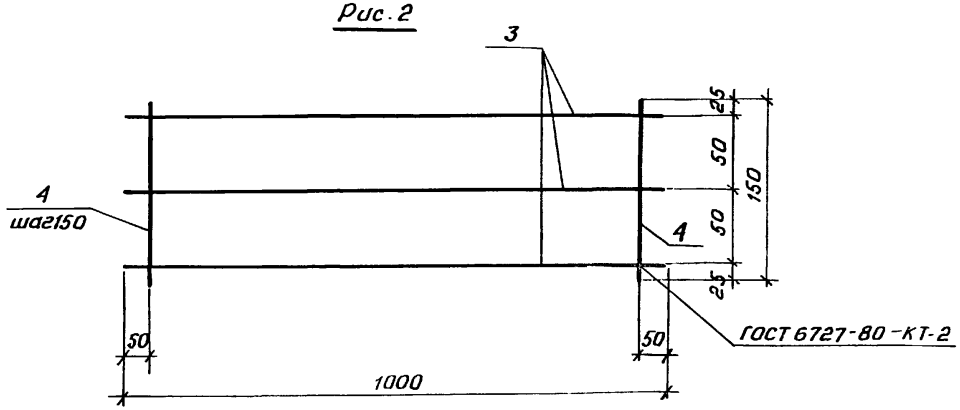

Н. контр.	Умрихин		1.169.1-2с.3-2000 СБ
Нач. отд.	Янбулатов		Сетка СР44... СР51 Сборочный чертеж
Гл. спец.	Каримова		Стадия: Р; Масса: см. табл.; Масштаб:
ГИП	Ташпулатов		Лист; Листов 1
Рук. гр.	Жуков		ТашЗНИИ ЭП
Вед. инж.	Шарова		

Формат	Зона	Поз.	Обозначение	Наименование	Кол.	Примечание
				Документация		
А3			1.169-1-2с.0-0070	Техническое описание		
				Переменные данные для исполнений:		
				1.169.1-2с.3-2100		СР52
				Детали		
Бч		1	1.169.1-2с.3-2101	ф3ВрI, ГОСТ6727-80, ℓ=2960	3	0,15
Бч		2	1.169.1-2с.3-2102	ф3ВрI, ГОСТ6727-80, ℓ=280	20	0,01
				1.169.1-2с.3-2100-01		СР53
				Детали		
Бч		1	1.169.1-2с.3-2103	ф3ВрI, ГОСТ6727-80, ℓ=4600	3	0,23
Бч		2	1.169.1-2с.3-2102	ф3ВрI, ГОСТ6727-80, ℓ=280	31	0,01
				1.169.1-2с.3-2100-02		СР54
				Детали		
Бч		1	1.169.1-2с.3-2104	ф3ВрI, ГОСТ6727-80, ℓ=5600	3	0,29
Бч		2	1.169.1-2с.3-2102	ф3ВрI, ГОСТ6727-80, ℓ=280	38	0,01
				1.169.1-2с.3-2100-03		СР55
				Детали		
Бч		3	1.169.1-2с.3-2105	ф6АI, ГОСТ5781-82, ℓ=2850	6	0,63
Бч		4	1.169.1-2с.3-2106	ф6АI, ГОСТ5781-82, ℓ=900	19	0,20

Н.контр.	Умрихин		1.169.1-2с.3-2100
Нач.отд.	Янбулатов		
Гл.спец.	Каримова		Стадия: Р; Лист: ; Листов: 1
ГИП	Ташпулатов		Сетка СР52...СР55
Рук.гр.	Жуков		Таш ЗНИИЭП
Вед.инж.	Шарова		

ГОСТ 14098-68-КТ-2 Рис.1

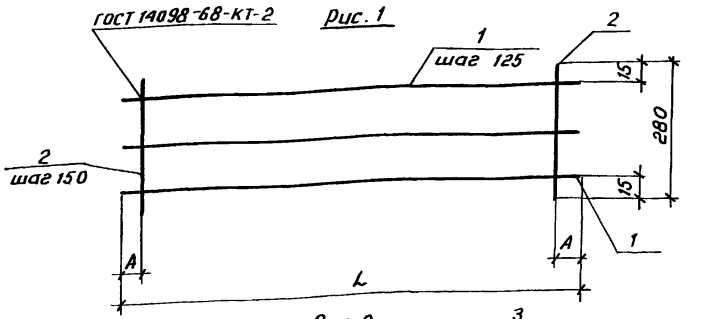

Рис.2

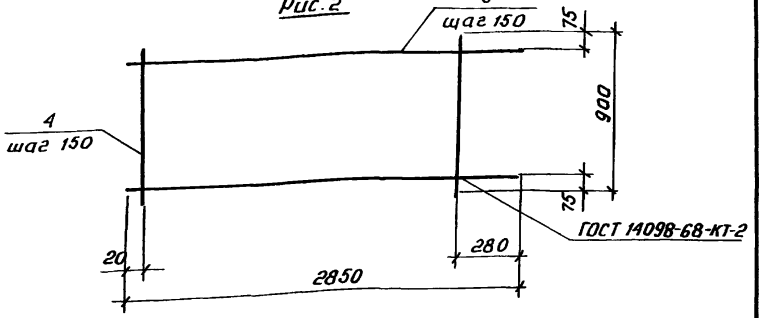

Обозначение	Марка	Рис.	Размеры мм. L	Размеры мм. A	Масса ед.кг.
1.169.1-2с.3-2100	СР52	1	2960	55	0,65
-01	СР53	1	4600	55	1,00
-02	СР54	1	5650	50	1,25
-03	СР55	2	—	—	7,58

Н.контр.	Умрихин		1.169.1-2с.3-2100 СБ
Нач.отд.	Янбулатов		
Гл.спец.	Каримова		Стадия: Р; Масса: см. табл.; Масштаб:
ГИП	Ташпулатов		Сетка СР52...СР55 Сборочный чертеж
Рук.гр.	Жуков		Лист; Листов 1
Вед.инж.	Шарова		Таш ЗНИИЭП

Инв.№подл. | Подпись и дата | Взам.инв.№

Формат	Зона	Поз.	Обозначение	Наименование	Кол. на исполн. 1.169.1-2с.3-2200														Примечание
					—	-01	-02	-03	-04	-05	-06	-07	-08	-09	-10	-11	-12	-13	
				Документация															
А3			1.169.1-2с.3-2200СБ	Сборочный чертеж	×	×	×	×	×	×	×	×	×	×	×	×	×	×	
А3			1.169.1-2с.0-0070	Техническое описание	×	×	×	×	×	×	×	×	×	×	×	×	×	×	
				Детали															
																			Масса ед, кг
БЧ		2	1.169.1-2с.3-2201	ф3 ВрI, ГОСТ6727-80, ℓ=60					10										0,003
БЧ		1	1.169.1-2с.3-2202	ф4 ВрI, ГОСТ6727-80, ℓ=4940		10													0,44
БЧ		1	1.169.1-2с.3-2203	ℓ=4100													8		0,37
БЧ		1	1.169.1-2с.3-2204	ℓ=2980							15		12	3	8				0,27
БЧ		1	1.169.1-2с.3-2205	ℓ=2900	15														0,26
БЧ		1	1.169.1-2с.3-2206	ℓ=2670								10				4			0,24
БЧ		2	1.169.1-2с.3-2207	ℓ=650			28												0,06
БЧ		1	1.169.1-2с.3-2208	ℓ=510					2										0,05
БЧ		2	1.169.1-2с.3-2209	ℓ=420				28											0,04
БЧ		2	1.169.1-2с.3-2210	ℓ=120						10									0,01
БЧ		2	1.169.1-2с.3-2211	ф5 ВрI, ГОСТ6727-80, ℓ=2970	15						15								0,41
БЧ		1	1.169.1-2с.3-2212	ℓ=2800			5	3											0,39
БЧ		1	1.169.1-2с.3-2213	ℓ=2580														9	0,36
БЧ		2	1.169.1-2с.3-2214	ℓ=2240									15						0,31

Марка	СР56	СР57	СР58	СР59	СР60	СР61	СР62	СР63	СР64	СР65	СР66	СР67	СР68	СР69

Н. контр.	Умрихин		1.169.1-2с.3-2200
Нач. отд.	Янбулатов		
Гл. спец.	Каримова		Сетка СР56... СР69
ГИП	Кашпулатов		Стадия: Р; Лист: 1; Листов: 2
Рук. гр.	Жуков		ТашЗНИИЭП
Вед. инж.	Шарова		

Продолжение

Формат	Зона	Поз.	Обозначение	Наименование	Кол. на исполн. 1.169.1-2с.3-2200 –	-01	-02	-03	-04	-05	-06	-07	-08	-09	-10	-11	-12	-13					Примечание
Б4		2	1.169.1-2с.3-2215	ф5ВрI, ГОСТ6727-8, ℓ=2030		25																	0,28
Б4		2	1.169.1-2с.3-2216	ℓ=2000								14											0,28
Б4		2	1.169.1-2с.3-2217	ℓ=1580											15		21						0,22
Б4		1	1.169.1-2с.3-2218	ℓ=950						2													0,13
Б4		2	1.169.1-2с.3-2219	ℓ=840														26					0,117
Б4		2	1.169.1-2с.3-2220	ℓ=810												14							0,11
Б4		2	1.169.1-2с.3-2221	ℓ=720										15									0,10

Марка	СР56	СР57	СР58	СР59	СР60	СР61	СР62	СР63	СР64	СР65	СР66	СР67	СР68	СР69					

Рис. 1

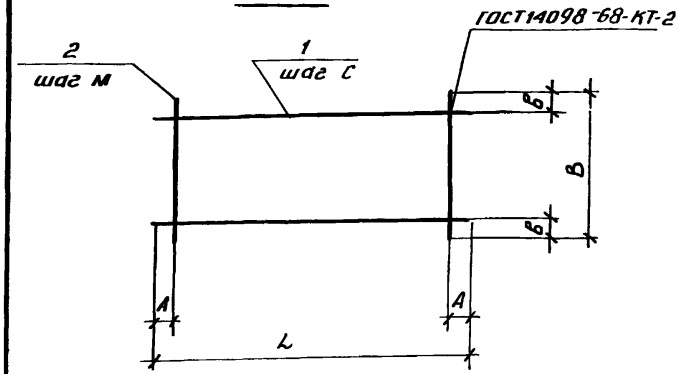

Рис. 2

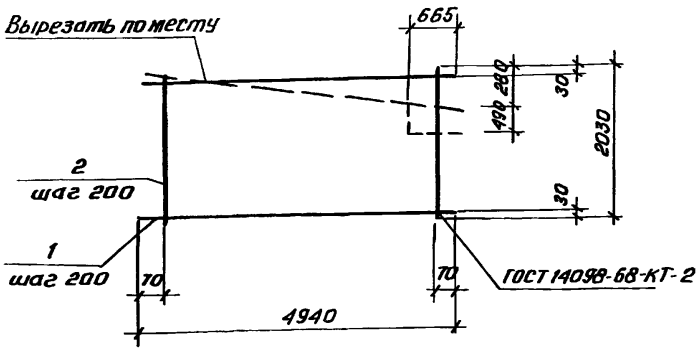

Рис. 3

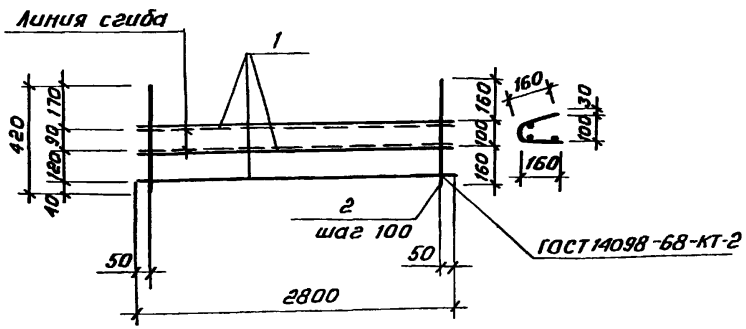

Обозначение	Марка	Рис.	Размеры, мм.							Масса, кг.
			A	M	C	L	B	C	B	
1.169.1-2с.3-2200	СР56	1	50	200	200	2900	85	200	2974	10,05
-01	СР57	2	—	—	—	—	—	—	—	11,40
-02	СР58	1	50	100	100	2800	50	100	650	3,63
-03	СР59	3	—	—	—	—	—	—	—	2,29
-04	СР60	1	30	50	40	510	10	40	60	0,13
-05	СР61	1	25	100	50	950	20	50	120	0,36
-06	СР62	1	90	200	200	2980	85	200	2970	10,20
-07	СР63	1	35	200	200	2670	100	200	2000	6,32
-08	СР64	1	90	200	200	2980	20	200	2240	7,89
-09	СР65	1	90	200	200	2980	60	200	720	2,31
-10	СР66	1	90	200	200	2980	90	200	1580	5,46
-11	СР67	1	35	200	200	2670	100	200	810	2,50
-12	СР68	1	50	200	200	4100	90	200	1580	7,58
-13	СР69	1	40	100	100	2580	20	100	840	6,28

Н.контр.	Умрихин	
Нач.отд.	Янбулатов	
Гл.спец.	Каримова	
ГИП	Ташпулатов	
Рук.гр.	Жуков	
Ст.инж.	Сулайманова	

1.169.1-2с.3-2200 СБ

Сетка СР56... СР69
Сборочный чертеж

Стадия	Масса	Масштаб
Р	см. табл.	
Лист	Листов 1	

ТашЗНИИЭП

Формат	Зона	Поз.	Обозначение	Наименование	Кол. на испол. 1.169.1-2с.3-2300- -01	-02	-03	-04	-05	-06	Примечание
				Документация							
А3			1.169.1-2с.0-0070	Техническое описание	—	X	X	X	X	X	
				Детали							Масса ед.кг.
Б4		1	1.169.1-2с.3-2301	ф58вI, ГОСТ6727-80, ℓ=2160	6	6					0,30
Б4		1	1.169.1-2с.3-2302	ℓ=1560		10					0,22
Б4		1	1.169.1-2с.3-2303	ℓ=1480			10				0,21
Б4		1	1.169.1-2с.3-2304	ℓ=1960				7			0,27
Б4		1	1.169.1-2с.3-2305	ℓ=1520					9		0,21
Б4		2	1.169.1-2с.3-2306	ℓ=1660						7	0,23
Б4		1	1.169.1-2с.3-2307	ф48вI, ГОСТ6727-80, ℓ=880	14						0,08
Б4		2	1.169.1-2с.3-2308	ℓ=1480		11	10				0,13
Б4		2	1.169.1-2с.3-2309	ℓ=800		14					0,07
Б4		2	1.169.1-2с.3-2310	ℓ=840				13			0,08
Б4		2		ℓ=1280					10		0,12
Б4		2		ℓ=980						11	0,09

1.169.1-2с.3-2300

Сетка СР70 ... СР76

Н.контр.	Умрихин	Стадия	Лист	Листов
Нач.отд.	Янбулатов	Р		1
Гл.спец.	Каримова			
ГИП	Ташпулатов			
Рук.гр.	Жуков			
Вед.инж.	Шарова	ТашЗНИИЭП		

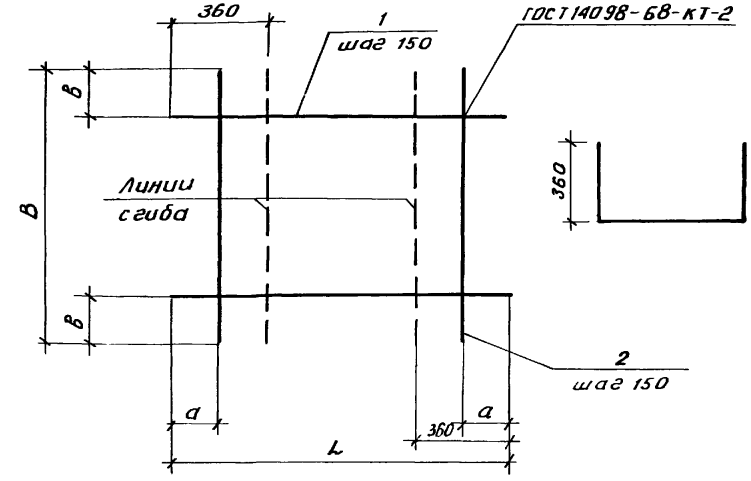

Обозначение	Марка	Размеры, мм. L	B	a	в	Масса, кг.
1.169.1-2с.3-2300	СР 70	2160	880	105	65	2,92
-01	СР71	1560	1480	30	65	3,63
-02	СР72	2160	800	105	25	2,78
-03	СР73	1480	1480	65	65	3,40
-04	СР74	1960	840	80	20	2,93
-05	СР75	1520	1280	85	40	3,09
-06	СР76	1660	980	80	40	2,60

Инв.№ подл. | Подпись и дата | Взам.инв.№

1.169.1-2с.3-2300 СБ

Н.контр.	Умрихин	Сетка СР70 ... СР76	Стадия: Р; Масса: см. табл.; Масштаб:
Нач.отд.	Янбулатов	Сборочный чертеж	Лист; Листов 1
Гл.спец.	Каримова		
ГИП	Ташпулатов		ТашЗНИИЭП
Рук.гр.	Жуков		
Вед.инж.	Шарова		

Формат	Зона	Поз.	Обозначение	Наименование	Кол. на испол. 1.169.1-2с.3-2400 -01	Примечание
				Документация		
А3			1.169.1-2с.3-2400СБ	Сборочный чертеж	1	
А3			1.169.1-2с.0-0070	Техническое описание	1	
				Детали		Масса ед. кг.
БЧ		1	1.169.1-2с.3-2401	Ф12АI, ГОСТ5781-82, ℓ=1480	1	1,31
БЧ		1	1.169.1-2с.3-2402	ℓ=1360	1	1,30
БЧ		2	1.169.1-2с.3-2403	Ф6А, ГОСТ5781-82, ℓ=120	2	0,03
БЧ		2	1.169.1-2с.3-2404	ℓ=300	2	0,07

1.169.1-2с.3-2400

Н.контр.	Умрихин		Стадия	Лист	Листов
Нач.отд.	Янбулатов		Р		1
Гл.спец.	Каримова				
ГИП	Ташпулатов		Анкер АР1, АР2	Таш ЗНИИЭП
Рук.гр.	Жуков			
Рук.гр.	Вайсман			

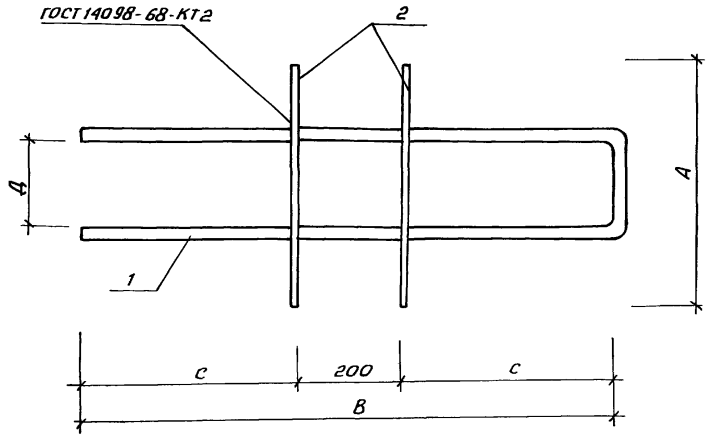

Обозначение	Марка	Размеры, мм. А	В	С	Д	Масса, кг.
1.169.1-2с.3-2400-	АР1	120	700	250	80	1,37
-01	АР2	300	600	200	160	1,44

Инв.№ подл. | Подпись и дата | Взам.инв.№

1.169.1-2с.3-2400 СБ

Н.контр.	Умрихин	Анкер АР1, АР2 Сборочный чертеж	Стадия	Масса	Масштаб
Нач.отд	Янбулатов		Р	см. табл.	
Гл.спец	Каримова		Лист	Листов 1
ГИП	Ташпулатов			
Рук.гр.	Жуков		Таш ЗНИИЭП	
Рук.гр.	Вайсман			

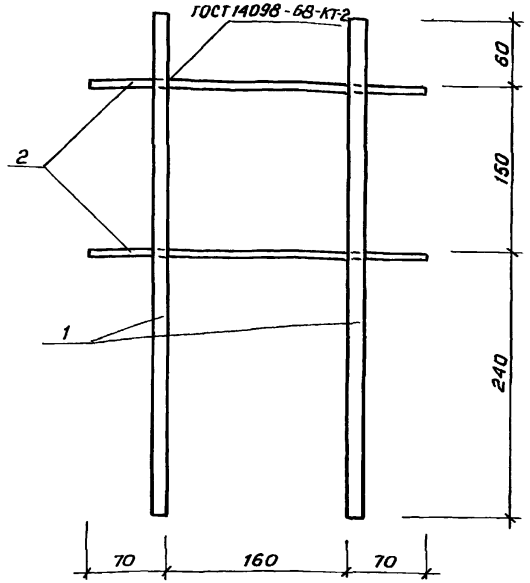

Формат	Зона	Поз.	Обозначение	Наименование	Кол.	Примеч.
				Документация		
А3			1.169.1-2с.0-ООТО	Техническое описание		
				Детали		Масса ед. кг.
БЧ		1	1.169.1-2с.3-2501	ф12АI, ГОСТ5781-82, ℓ=450	2	0,40
БЧ		2	1.169.1-2с.3-2502	ф6АI, ГОСТ5781-82, ℓ=300	2	0,07

1.169.1-2с.3-2500

Анкер АР 3	Стадия	Масса	Масштаб
	Р	0,94	
	Лист	Листов 1	
	ТашЗНИИЭП		

Н.контр.	Умрихин	
Нач.отд.	Янбулатов	
Гл.спец.	Каримова	
ГИП	Ташпулатов	
Рук.гр.	Жуков	
Рук.гр.	Вайсман	

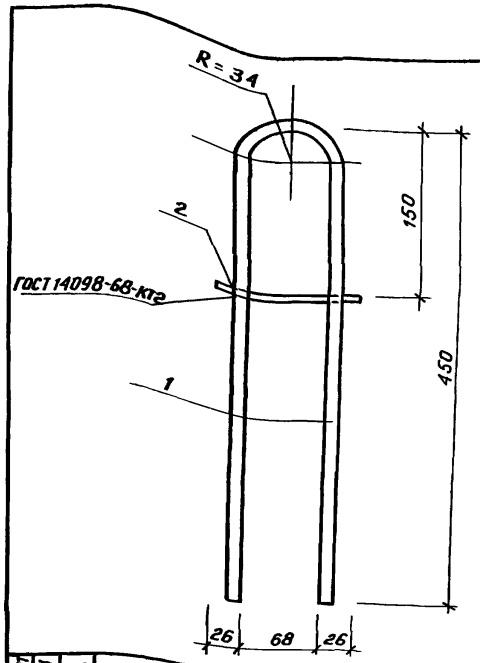

Формат	Зона	Поз.	Обозначение	Наименование	Кол.	Примеч.
				Документация		
А3			1.169.1-2с.0-ООТО	Техническое описание		
				Детали		Масса ед. кг.
БЧ		1	1.169.1-2с.3-2601	ф12АI, ГОСТ5781-82, ℓ=950	1	0,84
БЧ		2	1.169.1-2с.3-2602	ф6АI, ГОСТ5781-82, ℓ=120	1	0,03

Инв.№ подл. | Подпись и дата | Взам.инв.№

1.169.1-2с.3-2600

Анкер АР 4	Стадия	Масса	Масштаб
	Р	0,87	
	Лист	Листов 1	
	ТашЗНИИЭП		

Н.контр.	Умрихин
Нач.отд.	Янбулатов
Гл.спец.	Каримова
ГИП	Ташпулатов
Рук.гр.	Жуков
Рук.гр.	Вайсман

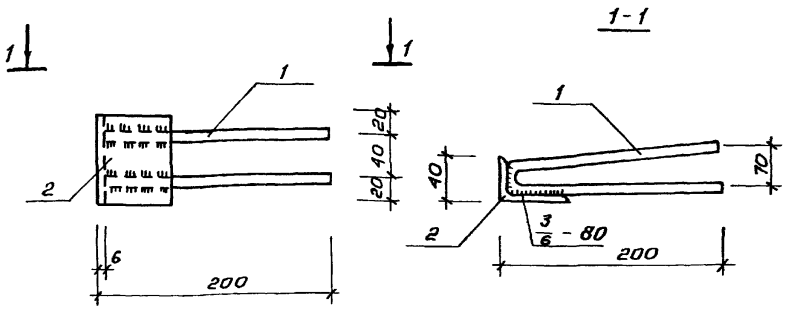

Формат	Зона	Поз.	Обозначение	Наименование	Кол.	Примеч.
				Документация		
А3			1.169.1-2с.0-00ТО	Техническое описание		
				Детали		Масса ед. кг.
БЧ		1	1.169.1-2с.3-2701	ф10 А I, ГОСТ 5781-82, ℓ=430	2	0,27
БЧ		2	1.169.1-2с.3-2702	L63х40х5, ГОСТ 8510-72*, ℓ=80	1	0,37

1.169 1-2с.3-2700

Н. контр.	Умрихин		Изделие закладное МР 1	Стадия	Масса	Масштаб
Нач. отд.	Янбулатов			Р	0,91	
Гл. спец.	Каримова			Лист	Листов 1	
Гип	Ташпулатов					
Рук. гр.	Жуков			ТашЗНИИЭП		
Вед. инж.	Шарова					

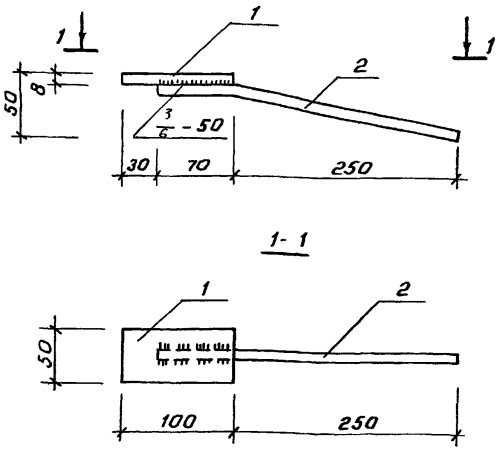

Формат	Зона	Поз.	Обозначение	Наименование	Кол.	Примеч.
				Документация		
А3			1.169.1-2с.0-00ТО	Техническое описание		
				Детали		Масса ед. кг.
БЧ		1	1.169.1-2с.3-2801	-50х8, ГОСТ 103-76*, ℓ=100	1	0,31
БЧ		2	1.169.1-2с.3-2802	ф10А III, ГОСТ 5781-82, ℓ=320	1	0,20

1.169.1-2с.3-2800

Н. контр.	Умрихин		Изделие закладное МР 2	Стадия	Масса	Масштаб
Нач. отд.	Янбулатов			Р	0,51	
Гл. спец.	Каримова			Лист	Листов 1	
Гип	Ташпулатов					
Рук. гр.	Жуков			ТашЗНИИЭП		
Вед. инж.	Шарова					

Взам. инв. N | Подпись и дата | Инв. № подл.

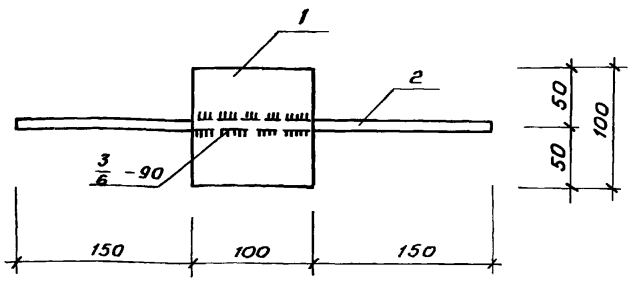

Формат	Зона	Поз.	Обозначение	Наименование	Кол.	Примеч.
				Документация		
А3			1.169.1-2с.0-0070	Техническое описание		
				Детали		Масса ед. кг
Б4		1	1.169.1-2с.3-2901	-100х8, ГОСТ 103-76*, l=100	1	0,63
Б4		2	1.169.1-2с.3-2902	ф10А III, ГОСТ 5781-82, l=400	1	0,25

Н. контр.	Умрихин	1.169.1-2с.3-2900	
Нач. отд.	Янбулатов	Изделие закладное МР3	Стадия: Р; Масса: 0,88; Масштаб:
Гл. спец.	Каримова		Лист; Листов 1
ГИП	Ташпулатов		
Рук. гр.	Жуков	Ташзниицэп	
Рук. гр.	Вайсман		

Инв. № подл. | Подпись и дата | Взам. инв. №

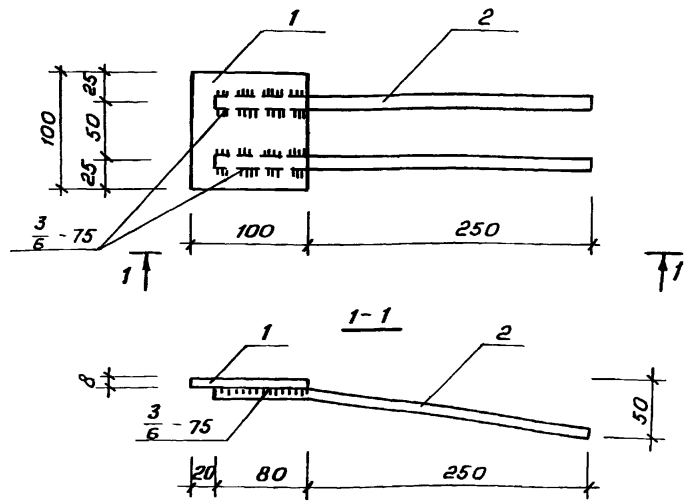

Формат	Зона	Поз.	Обозначение	Наименование	Кол.	Примечан
				Документация		
А3			1.169.1-2с.0-0070	Техническое описание		
				Детали		Масса ед. кг.
Б4		1	1.169.1-2с.3-3001	-100х8, ГОСТ 103-76*, l=100	1	0,63
Б4		2	1.169.1-2с.3-3002	ф10А III, ГОСТ 5781-82, l=320	2	0,20

Н. контр.	Умрихин	1.169.1-2с.3-3000	
Нач. отд.	Янбулатов	Изделие закладное МР4	Стадия: Р; Масса: 1,03; Масштаб:
Гл. спец.	Каримова		Лист; Листов 1
ГИП	Ташпулатов		
Рук. гр.	Жуков	Ташзниицэп	
Рук. гр.	Вайсман		

Инв. № подл. | Подпись и дата | Взам. инв. №

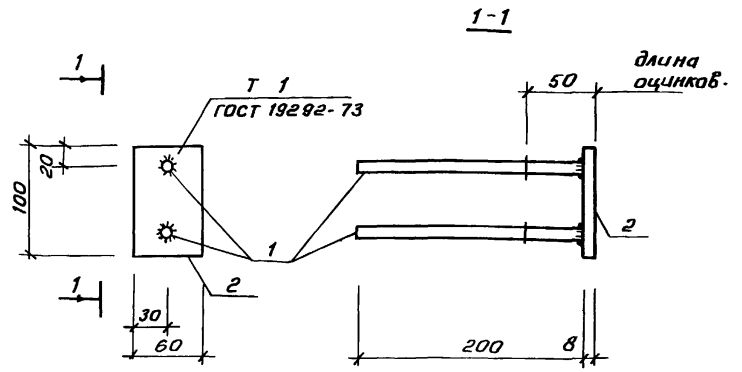

Формат	Зона	Поз.	Обозначение	Наименование	Кол.	Примеч.
				Документация		
А3			1.169.1-2с.0-00ТО	Техническое описание		
				Детали		Масса ед. кг.
БЧ		1	1.169.1-2с.3-3101	ф10А III, ГОСТ5781-82, ℓ=200	2	0,123
БЧ		2	1.169.1-2с.3-3102	-100х8, ГОСТ103-76*, ℓ=60	1	0,377

Н.контр.	Умрихин		1.169.1-2с.3-3100
Нач.отд.	Янбулатов		Изделие закладное МР 5
Гл.спец.	Каримова		Стадия: Р; Масса: 0,623; Масштаб:
ГИП	Ташпулатов		Лист; Листов 1
Рук.гр.	Жуков		ТашЗНИИЭП
Ст.инж.	Зырянов		

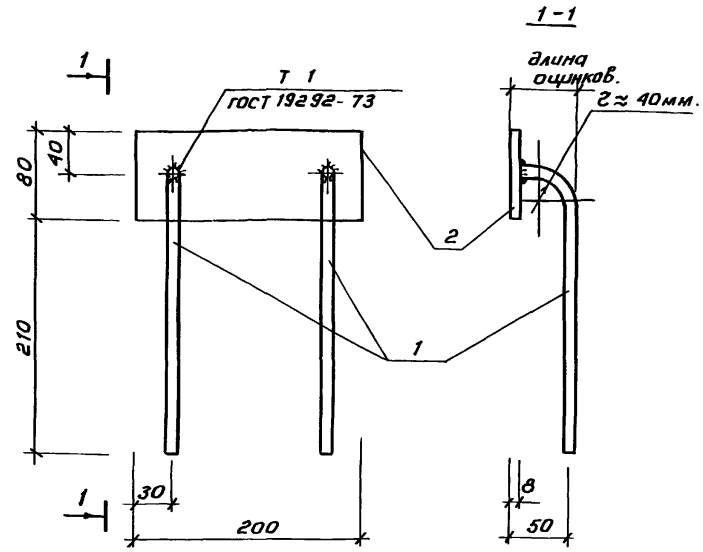

Формат	Зона	Поз.	Обозначение	Наименование	Кол.	Примеч.
				Документация		
А3			1.169.1-2с.0-00ТО	Техническое описание		
				Детали		Масса ед. кг.
БЧ		1	1.169.1-2с.3-3201	ф10А III, ГОСТ5781-82, ℓ=210	2	0,167
БЧ		2	1.169.1-2с.3-3202	-200х8, ГОСТ103-76*, ℓ=80	1	1,005

Н.контр.	Умрихин		1.169.1-2с.3-3200
Нач.отд.	Янбулатов		Изделие закладное МР 6
Гл.спец.	Каримова		Стадия: Р; Масса: 1,34; Масштаб:
ГИП	Ташпулатов		Лист; Листов 1
Рук.гр.	Жуков		ТашЗНИИЭП
Ст.инж.	Зырянов		

Инв.№ подл. | Подпись и дата | Взам.инв.№

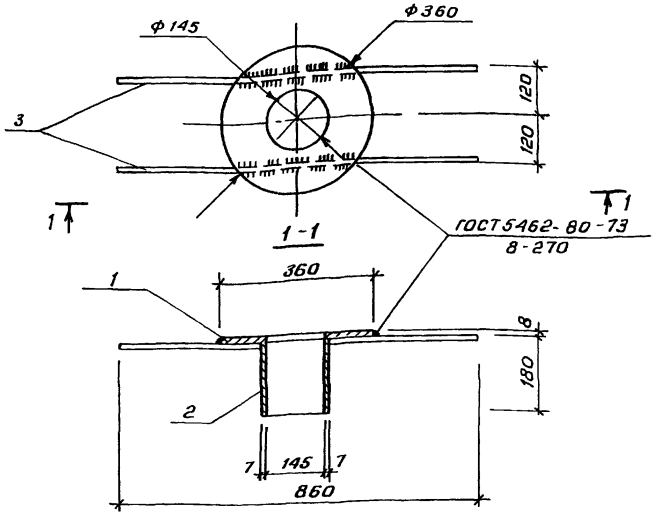

Формат	Зона	Поз.	Обозначение	Наименование	Кол.	Примеч.
				Документация		
А3			1.169.1-2с.0-00ТО	Техническое описание		
				Детали		Масса ед. кг
БЧ		1	1.169.1-2с.3-3301	360х8, ГОСТ 103-76*, ℓ=360	1	8,14
БЧ		2	1.169.1-2с.3-3302	Труба $d_н$=159, d=7 ГОСТ 8732-78	1	4,73
БЧ		3	1.169.1-2с.3-3303	ф10 AI, ГОСТ 5781-82, ℓ=860	2	1,06

		1.169.1-2с.3-3300	
Изделие закладное МР 7	Стадия	Масса	Масштаб
	Р	14,99	
	Лист	Листов 1	
	ТашЗНИИЭП		

Н.контр.	Умрихин	
Нач.отд.	Янбулатов	
Гл.спец.	Каримова	
ГИП	Ташпулатов	
Рук.гр.	Жуков	
Вед.инж.	Шарова	

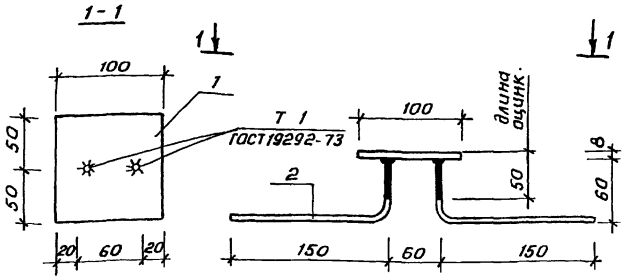

Формат	Зона	Поз.	Обозначение	Наименование	Кол.	Примеч.
				Документация		
А3			1.169.1-2с.0-00ТО	Техническое описание		
				Детали		Масса ед. кг
БЧ		1	1.169.1-2с.3-3401	-100х8, ГОСТ 103-76*, ℓ=100	1	0,63
БЧ		2	1.169.1-2с.3-3402	ф10 AIII, ГОСТ 5781-82, ℓ=210	2	0,13

		1.169.1-2с.3-3400	
Изделие закладное МР 8	Стадия	Масса	Масштаб
	Р	0,89	
	Лист	Листов 1	
	ТашЗНИИЭП		

Н.контр.	Умрихин	
Нач.отд.	Янбулатов	
Гл.спец.	Каримова	
ГИП	Ташпулатов	
Рук.гр.	Жуков	
Вед.инж.	Шарова	

Инв.№подл. | Подпись и дата | Взам.инв.№

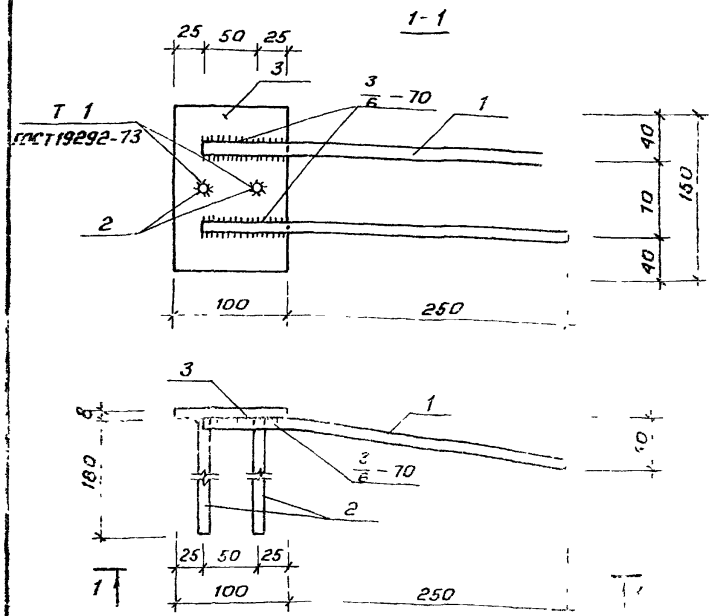

Формат	Зона	Поз.	Обозначение	Наименование	Кол.	Примеч.
				Документация		
А4			1.169.1-2с.0-00ТО	Техническое описание		
				Детали		Масса ед. кг.
Б4		1	1.169.1-2с.3-3501	ф10 AIII, ГОСТ 5781-82, ℓ=320	2	0,20
Б4		2	1.169.1-2с.3-3502	ф10 AIII, ГОСТ 5781-82, ℓ=180	2	0,11
Б4		3	1.169.1-2с.3-3503	-100х8, ГОСТ 103-76*, ℓ=150	1	0,94

			1.169.1-2с.3-3500	
Н.контр.	Умрихин		Изделие закладное МР 9	Стадия: Р; Масса: 1,56; Масштаб:
Нач.отд.	Янбулатов			Лист; Листов 1
Гл.спец.	Каримова			
ГИП	Ташпулатов			ТашЗНИИЭП
Рук.гр.	Жуков			
Вед.инж.	Шарова			

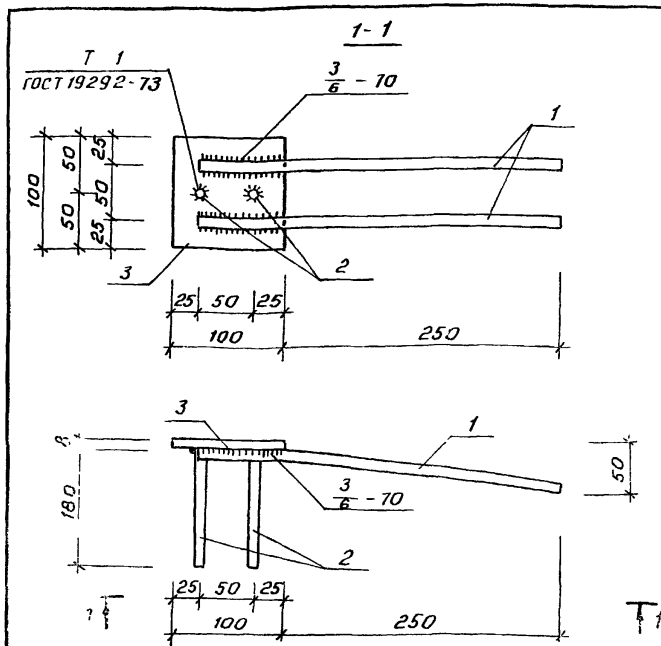

Формат	Зона	Поз.	Обозначение	Наименование	Кол.	Примеч.
				Документация		
А3			1.169.1-2с.0-00ТО	Техническое описание		
				Детали		Масса ед. кг.
Б4		1	1.169.1-2с.3-3601	ф10 AIII, ГОСТ 5781-82, ℓ=320	2	0,20
Б4		2	1.169.1-2с.3-3602	ф10 AIII, ГОСТ 5781-82, ℓ=180	2	0,11
Б4		3	1.169.1-2с.3-3603	-100х8, ГОСТ 103-76*, ℓ=100	1	0,63

			1.169.1-2с.3-3600	
Н.контр.	Умрихин		Изделие закладное МР 10	Стадия: Р; Масса: 1,25; Масштаб:
Нач.отд.	Янбулатов			Лист; Листов 1
Гл.спец.	Каримова			
ГИП	Ташпулатов			ТашЗНИИЭП
Рук.гр.	Жуков			
Вед.инж.	Шарова			

Инв.№ подл. | Подпись и дата | Взам.инв.№

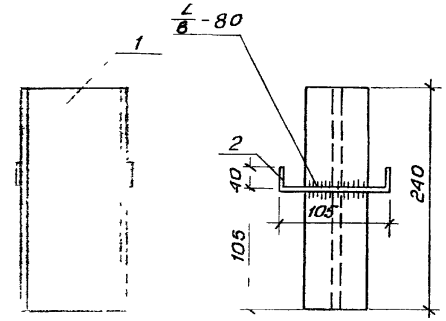

Инв.№подл.	Подпись и дата	Взам.инв.№

Н.контр.	Умрихин	
Нач.отд.	Янбулатов	
Гл.спец.	Каримова	
ГИП	Ташпулатов	
Рук.гр.	Жуков	
Инж.	Дмитриева	

1.169.1-2с.3-3700 СБ

Изделие закладное мр11
Сборочный чертеж

Стадия	Масса	Масштаб
Р	2,43	
Лист	Листов 1	

ф8АI, ГОСТ 5781-82
е=240 мм

ТашЗНИИЭП

21979 50

Инв.№подл.	Подпись и дата	Взам.инв.№

Формат	Зона	Поз.	Обозначение	Наименование	Кол. на испол. 1.169.1-2с.3-3700-	Примечание
				Документация	—	
А3			1.169.1-2с.3-3700 СБ	Сборочный чертеж	X	
А3			1.169.1-2с.0-0070	Техническое описание	X	
				Детали		Масса, ед кг
Б4		2	1.169.1-2с.3-3701	ф8АI, ГОСТ 5781-82, е=185	2	0,08
Б4		1	1.169.1-2с.3-3702	I×10, ГОСТ 8239-72, е=240	1	2,27

Н.контр.	Умрихин		
Нач.отд.	Янбулатов		
Гл.спец.	Каримова		
ГИП	Ташпулатов		
Рук.гр.	Жуков		
Инж.	Дмитриева		

1.169.1-2с.3-3700

Изделие закладное мр11
Сборочный чертеж

Стадия	Масса	Масштаб
Р	2,43	
Лист	Листов 1	

ТашЗНИИЭП

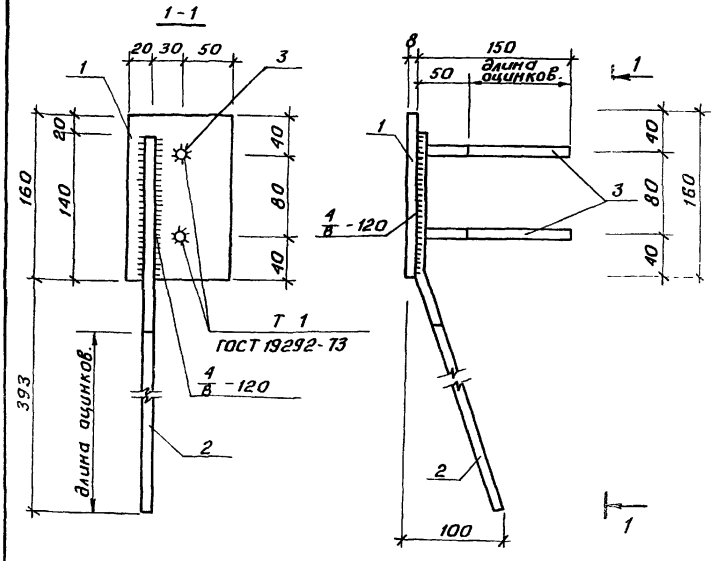

Формат	Зона	Поз.	Обозначение	Наименование	Кол.	Примеч.
				Документация		
А3			1.169.1-2с.0-00ТО	Техническое описание		
				Детали		Масса ед. кг.
Б4		1	1.169.1-2с.3-3801	-100х8, ГОСТ 103-76*, ℓ=160	1	1,00
Б4		2	1.169.1-2с.3-3802	Ф12А III, ГОСТ 5781-82, ℓ=520	1	0,46
Б4		3	1.169.1-2с.3-3803	Ф12А III, ГОСТ 5781-82, ℓ=150	2	0,133

1.169.1-2с.3-3800

Н.контр.	Умрихин	
Нач.отд.	Янбулатов	
Гл.спец.	Каримова	
ГИП	Ташпулатов	
Рук.гр.	Жуков	
Вед.инж.	Шарова	

Изделие закладное МР 12

Стадия	Масса	Масштаб
Р	1,73	
Лист	Листов 1	

ТашЗНИИЭП

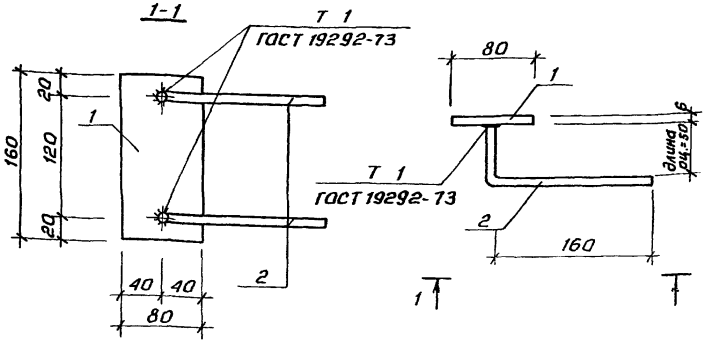

Формат	Зона	Поз.	Обозначение	Наименование	Кол.	Примеч.
				Документация		
А3			1.169.1-2с.0-00ТО	Техническое описание		
				Детали		Масса ед. кг.
Б4		1	1.169.1-2с.3-3901	-80х6, ГОСТ 103-76*; ℓ=160	1	0,60
Б4		2	1.169.1-2с.3-3902	Ф10А III, ГОСТ 5781-82; ℓ=210	2	0,13

1.169.1-2с.3-3900

Н.контр.	Умрихин	
Нач.отд.	Янбулатов	
Гл.спец.	Каримова	
ГИП	Ташпулатов	
Рук.гр.	Жуков	
Вед.инж.	Шарова	

Изделие закладное МР 13

Стадия	Масса	Масштаб
Р	0,86	
Лист	Листов 1	

ТашЗНИИ

Инв. № подл. | Подпись и дата

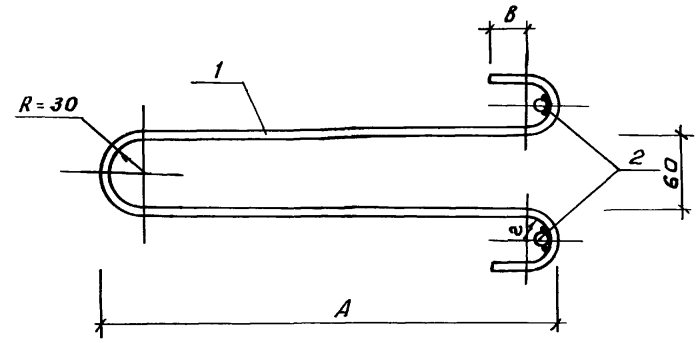

Обозначение	Марка	Размеры, мм. А	В	г	Масса, кг.
1.169.1-2с.3-4000	МР14	1020	50	30	2,99
-01	МР15	730	30	20	1,27
-02	МР16	1420	50	30	6,22

Инв.№подл. / Подпись и дата / Взам.инв.№		
Н.контр.	Умрихин	
Нач.отд.	Янбулатов	
Гл.спец.	Каримова	
ГИП	Ташпулатов	
Рук.гр.	Жуков	
Вед.инж.	Шарова	

1.169.1-2с.3-4000СБ

Изделие закладное МР14... МР16 Сборочный чертеж

Стадия	Масса	Масштаб
Р	см. табл.	
Лист	Листов 1	

Таш. НИИЭП

Формат	Зона	Поз.	Обозначение	Наименование	Кол на испол. -01	Кол на испол. -02	Примечание
				Документация			
А3			1.169.1-2с.3-4000 СБ	Сборочный чертеж	Х	Х	
А3			1.169.1-2с.0-0010	Техническое описание	Х	Х	
				Детали			Масса ед. кг.
				Стержень отд. ГОСТ5781-82			
Б4		1	1.169.1-2с.3-4001	ф14АI, ГОСТ5781-82, ℓ=2250	1		2,72
Б4		1	1.169.1-2с.3-4002	ф10АI, ГОСТ5781-82, ℓ=1630	1		1,00
Б4		1	1.169.1-2с.3-4003	ф18АI, ГОСТ5781-82, ℓ=2980		1	5,95
Б4		2	1.169.1-2с.3-4004	ф12АIII, ГОСТ5781-82, ℓ=150	2	2	0,135

		1.169.1-2с.3-4000
Н.контр.	Умрихин	
Нач.отд.	Янбулатов	Изделие закладное МР14... МР16
Гл.спец.	Каримова	
ГИП	Ташпулатов	
Рук.гр.	Жуков	
Разраб.	Шарова	

Стадия	Лист	Листов
Р		1

Таш ЗНИИ ЭП

Формат	Зона	Поз.	Обозначение	Наименование	Кол. на исполн. 1.169.1-2с.3-4100 —	Кол. на исполн. 1.169.1-2с.3-4100 -01	Примечание
				Документация			
А3			1.169.1-2с.3-4100СБ	Сборочный чертеж	X	X	
А3			1.169.1-2с.0-00ТО	Техническое описание	X	X	
				Детали			Масса ед. кг.
Бч		2	1.169.1-2с.3-4101	Ф10 AIII, ГОСТ 5781-82, ℓ=300	4		0,19
Бч		2	1.169.1-2с.3-4102	Ф12 AIII, ГОСТ 5781-82, ℓ=350		4	0,31
Бч		1	1.169.1-2с.3-4103	-120х8 ГОСТ 103-76* ℓ=150	1		1,13
Бч		1	1.169.1-2с.3-4104	-120х8 ГОСТ 103-76* ℓ=200		1	1,51

Н. контр.	Умрихин		1.169.1-2с.3-4100
Нач. отд.	Янбулатов		
Гл. спец.	Каримова		Изделие закладное МР17, МР18
ГИП	Ташпулатов		Стадия: Р; Лист: ; Листов: 1
Рук. гр.	Жуков		
Инж.	Дмитриева		ТашЗНИИЭП

инв. № подл.	Подпись и дата	Взам. инв. №

Н. контр.	Умрихин	
Нач. отд.	Янбулатов	
Гл. спец.	Каримова	
ГИП	Ташпулатов	
Рук. гр.	Жуков	
Инж.	Дмитриева	

1.169.1-2с.3-4100СБ

Изделие закладное МР17, МР18
Сборочный чертеж

ТашЗНИИЭП

Стадия	Масса	Масштаб
Р	см. табл.	
Лист	Листов 1	

Обозначение	Марка	ℓ	H	A	B	K	m	c	Масса, кг.
1.169.1-2с.3-4100 -01	МР17	300	150	80	120	80	20	30	1,89
	МР18	350	200	120	120	80	20	40	2,75

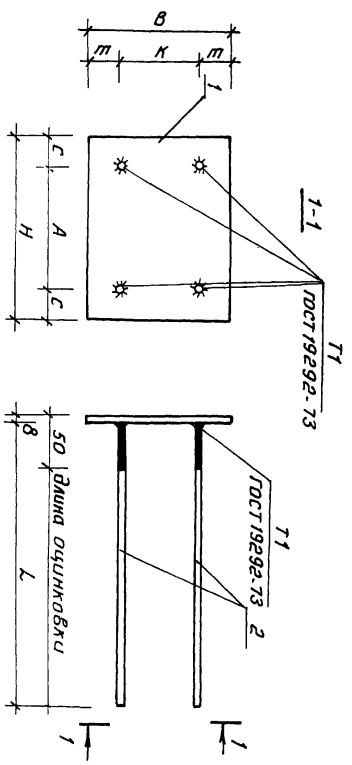

Обозначение	Наименование	Кол. на испол. 1.169.1-2с.3-4200- —	-01	Примечание
	Документация			
1.169.1-2с.3-4200СБ	Сборочный чертеж	X	X	
1.169.1-2с.0-0070	Техническое описание	X	X	
	Детали			Масса ед. кг.
1.169.1-2с.3-4201	ФЮАI, ГОСТ 5781-82, ℓ=460	1	1	0,29
1.169.1-2с.3-4202	-100х8, ГОСТ 103-76*, ℓ=160	1		1,01
1.169.1-2с.3-4203	-80х8, ГОСТ 103-76*, ℓ=100		1	0,50

Н.контр.	Умрихин		
Нач.отд.	Янбулатов		
Гл.спец.	Каримова		
ГИП	Ташпулатов		
Рук.гр.	Жуков		
Вед.инж.	Шарова		

1.169.1-2с.3-4200

Изделие закладное МР 19, МР 20

Стадия	Лист	Листов
Р		1

ТашЗНИИЭП

Инв.№подл. | Подпись и дата | Взам.инв.№

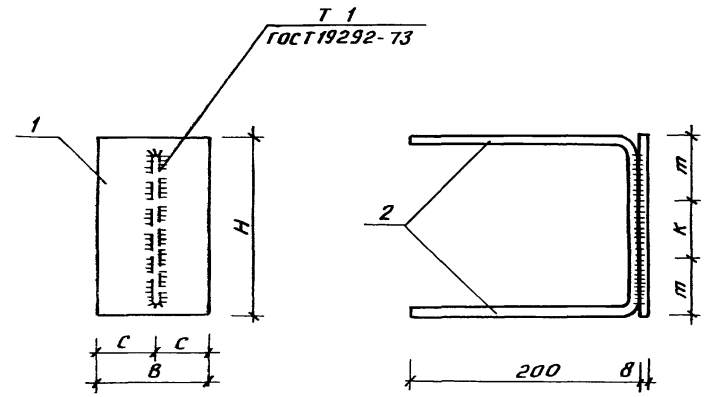

Обозначение	Марка	Размеры, мм B	C	H	m	K	Масса, кг.
1.169.1-2с.3-4200	МР19	100	50	160	50	60	1,30
-01	МР20	80	40	100	20	60	0,79

Н.контр.	Умрихин	
Нач.отд.	Янбулатов	
Гл.спец.	Каритова	
ГИП	Ташпулатов	
Рук.гр.	Жуков	
Вед.инж.	Шарова	

1.169.1-2с.3-4200 СБ

Изделие закладное МР 19, МР 20 Сборочный чертеж

Стадия	Масса	Масштаб
Р	см. табл.	
Лист	Листов 1	

ТашЗНИИЭП

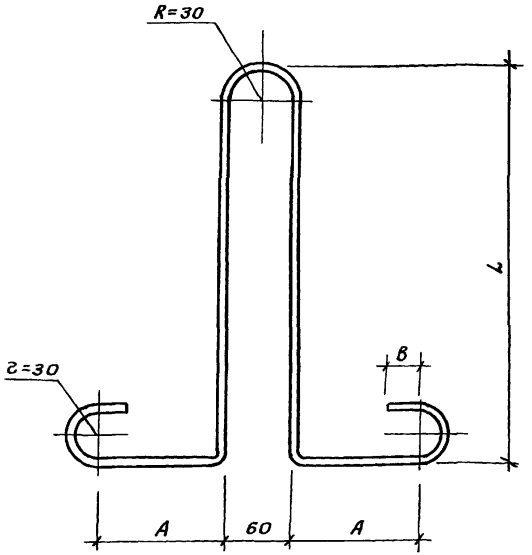

Обозначение	Марка	Сечение	Размеры, мм. A	B	C	L	Длина, мм	Масса, кг
1.169.1-2с.3-4300	МП1	ф8АI	75	30	20	280	850	0,34
-01	МП2	ф10АI	75	30	20	330	950	0,59
-02	МП3	ф12АI	75	30	20	410	1100	0,98
-03	МП4	ф14АI	115	50	30	450	1350	1,63
-04	МП5	ф16АI	115	50	30	500	1450	2,29

Н.контр.	Умрихин	
Нач.отд.	Янбулатов	
Гл.спец.	Каримова	
ГИП	Ташпулатов	
Рук.гр.	Жуков	
Вед.инж.	Шарова	

1.169.1-2с.3-4300

Петля строповочная МП1... МП5

Стадия	Масса	Масштаб
Р	см. табл.	
Лист	Листов 1	

ТашЗНИИЭП

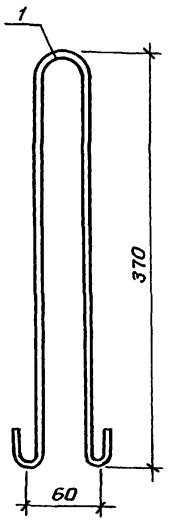

Н.контр.	Умрихин	
Нач.отд.	Янбулатов	
Гл.спец.	Каримова	
ГИП	Ташпулатов	
Рук.гр.	Жуков	
Вед.инж.	Шарова	

1.169.1-2с.3-4400

Петля строповочная МП 6

Стадия	Масса	Масштаб
Р	0,67	
Лист	Листов 1	

Ф 10 А-I, ГОСТ 5781-82
ℓ = 930 мм

ТашЗНИИЭП

Инв.№ подл. | Подпись и дата | Взам.инв.№

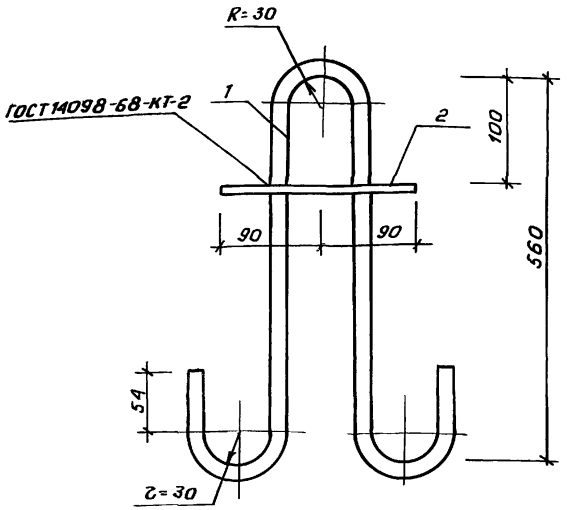

Формат	Зона	Поз.	Обозначение	Наименование	Кол.	Примечание
				Документация		
А3			1.169.1-2с.0-0070	Техническое описание		
				Детали		Масса ед. кг.
Б4		1	1.169.1-2с.3-4501	ф16АI, ГОСТ 5781-82, ℓ=1300	1	2,05
Б4		2	1.169.1-2с.3-4502	ф6АI, ГОСТ 5781-82, ℓ=180	1	0,04

Н.контр.	Умрихин	1.169.1-2с.3-4500	
Нач.отд.	Янбулатов	Монтажная петля мп7	Стадия: Р; Масса: 2,09; Масштаб:
Гл.спец.	Каримова		Лист; Листов 1
ГИП	Ташпулатов		ТашЗНИИЭП
Рук.гр.	Жуков		
Рук.гр.	Вайсман		

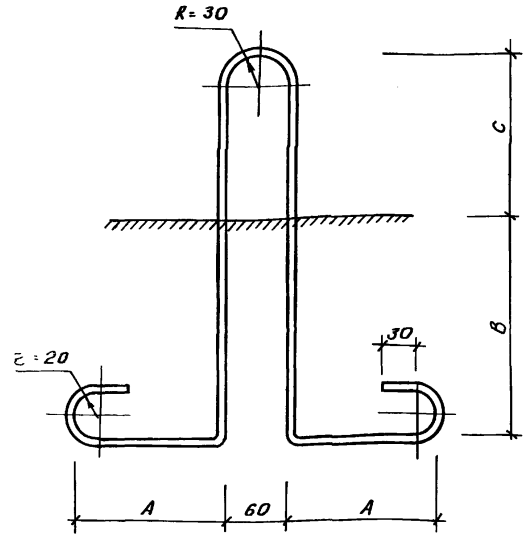

Обозначение	Марка	Сечение	Размеры, мм. A	B	C	Длина мм.	Масса кг.
1.169.1-2с.3-4600	мп8	ф12АI	150	280	80	1250	1,1
-01	мп9	ф10АI	100	280	70	1150	0,71
-02	мп10	ф8АI	150	200	70	860	0,34

Н.контр.	Умрихин	1.169.1-2с.3-4600	
Нач.отд.	Янбулатов	Монтажная петля мп8 ... мп10	Стадия: Р; Масса: см. табл.; Масштаб:
Гл.спец.	Каримова		Лист; Листов 1
ГИП	Ташпулатов		ТашЗНИИЭП
Рук.гр.	Жуков		
Рук.гр.	Вайсман		

Инв.№ подл. | Подпись и дата | Взам. инв.№

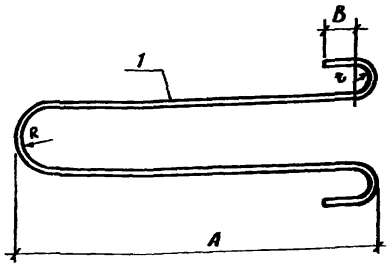

Обозначение	Марка	Сечение	Размеры, мм. A	B	R	r	Длина мм.	Масса, кг.
1.169.1-2с.3-4700	МП11	ф8АI	265	30	30	20	810	0,32
-01	МП12	ф14АI	720	50	30	50	1700	2,05
-02	МП13	ф16АI	800	50	30	50	1900	3,00

		1.169.1-2с.3-4700	
Монтажная петля МП 11... МП 13	Стадия: Р	Масса: см. табл.	Масштаб:
	Лист:	Листов 1	
Стержни класса А-I ГОСТ 5781-82	ТашЗНИИЭП		

Н. контр.	Умрихин	
Нач. отд.	Янбулатов	
Гл. спец.	Каримова	
ГИП	Ташпулатов	
Рук. гр.	Жуков	
Ведущ. инж.	Вайсман	

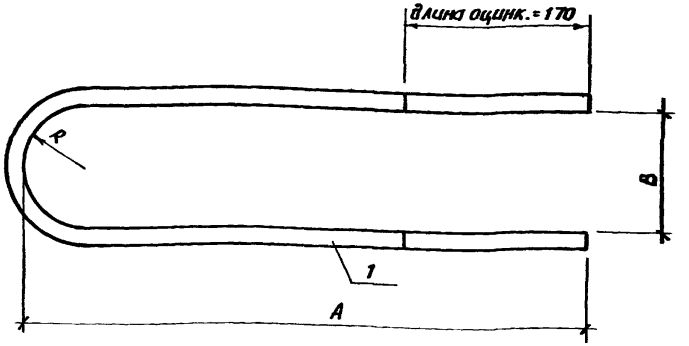

Обозначение	Марка	Сечение	Размеры, мм A	B	R	Длина, мм.	Масса, кг
1.169.1-2с.3-4800	ГС1	ф14АI	494	110	55	1050	1,27
-01	ГС2	ф12АI	538	75	38	1120	0,99
-02	ГС3	ф14АI	630	94	47	1390	1,69

Инв. № подл. | Подпись и дата | Взам. инв. №

		1.169.1-2с.3-4800	
Стержень гнутый ГС1... ГС3	Стадия: Р	Масса: см. табл.	Масштаб:
	Лист:	Листов 1	
Стержни класса А-I ГОСТ 5781-82	ТашЗНИИЭП		

Н. контр.	Умрихин	
Нач. отд.	Янбулатов	
Гл. спец.	Каримова	
ГИП	Ташпулатов	
Рук. гр.	Жуков	
Ведущ. инж.	Вайсман	

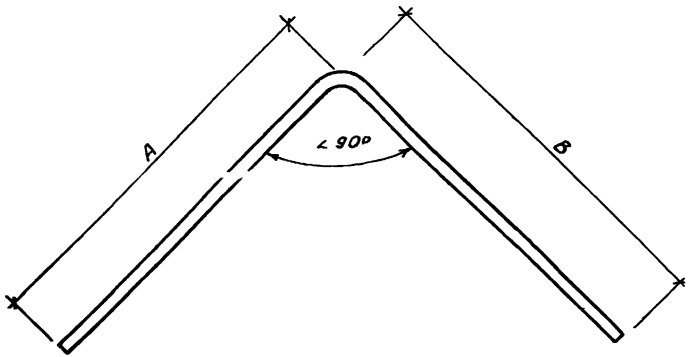

Обозначение	Марка	Сечение	Размеры, мм A	Размеры, мм B	Длина мм	Масса, кг
1.169.1-2с.3-4900	гс4	ф12AIII	370	370	740	0,66
-01	гс5	ф12AI	210	200	410	0,40
-02	гс6	ф12AI	210	250	460	0,36

Инв.№ подл. | Подпись и дата | Взам. инв.№

Н.контр.	Умрихин		
Нач.отд.	Янбулатов		
Гл.спец.	Каримова		
ГИП	Ташпулатов		
Рук.гр.	Жуков		
Рук.гр.	Вайсман		

1.169.1-2с.3-4900 СБ

Гнутый стержень гс4 ... гс6	Стадия	Масса	Масштаб
	Р	см. табл.	
	Лист	Листов 1	
Стержни класса A-I, A-III ГОСТ 5781-82	ТашЗНИИЭП		

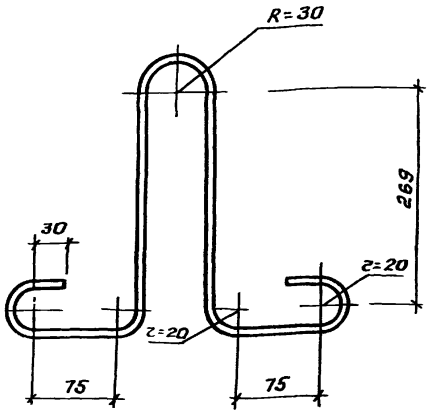

Инв.№ подл. | Подпись и дата | Взам. инв.№

Н.контр.	Умрихин		
Нач.отд.	Янбулатов		
Гл.спец.	Каримова		
ГИП	Ташпулатов		
Рук.гр.	Жуков		
Рук.гр.	Вайсман		

1.169.1-2с.3-5000 СБ

Монтажная петля МП 14	Стадия	Масса	Масштаб
	Р	0,64	
	Лист	Листов 1	
Ф10AI, ГОСТ 5781-82 ℓ= 1030 мм	ТашЗНИИЭП		

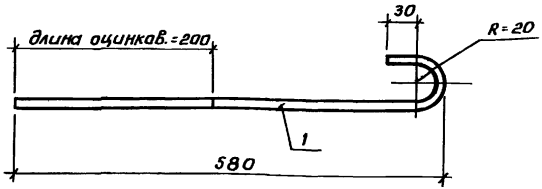

		1.169.1-2с.3-5100 СБ	
Н.контр.	Умрихин	Гнутый стержень ГС 7	Стадия: Р; Масса: 0,59; Масштаб:
Нач.отд.	Янбулатов		Лист; Листов 1
Гл.спец.	Каритова		
ГИП	Ташпулатов		
Рук.гр.	Жуков	ф12 AI, ГОСТ 5781-82 ℓ= 660 мм	ТашЗНИИЭП
Вединж.	Шарава		

gost.e-ecolog.ru

Инв.№ подл. | Подпись и дата | Взам. инв.№

Н.контр.			Стадия; Масса; Масштаб
Нач.отд.			
Гл.спец.			Лист; Листов
ГИП			
Рук.гр.			ТашЗНИИЭП
Исполн.			