ТИПОВЫЕ КОНСТРУКЦИИ, ИЗДЕЛИЯ И УЗЛЫ ЗДАНИЙ И СООРУЖЕНИЙ

# СЕРИЯ 1.169.1-2с

# ЖЕЛЕЗОБЕТОННЫЕ ИЗДЕЛИЯ БЕЗРУЛОННЫХ КРЫШ КРУПНОПАНЕЛЬНЫХ ЖИЛЫХ ЗДАНИЙ ДЛЯ СТРОИТЕЛЬСТВА В IV КЛИМАТИЧЕСКОМ РАЙОНЕ В УСЛОВИЯХ СЕЙСМИЧНОСТИ 7, 8 и 9 БАЛЛОВ

## ВЫПУСК 2

## ДОБОРНЫЕ ИЗДЕЛИЯ

РАБОЧИЕ ЧЕРТЕЖИ

gost.e-ecolog.ru

ТИПОВЫЕ КОНСТРУКЦИИ, ИЗДЕЛИЯ И УЗЛЫ ЗДАНИЙ И СООРУЖЕНИЙ

# СЕРИЯ 1.169.1-2с

# ЖЕЛЕЗОБЕТОННЫЕ ИЗДЕЛИЯ БЕЗРУЛОННЫХ КРЫШ КРУПНОПАНЕЛЬНЫХ ЖИЛЫХ ЗДАНИЙ ДЛЯ СТРОИТЕЛЬСТВА В IV КЛИМАТИЧЕСКОМ РАЙОНЕ В УСЛОВИЯХ СЕЙСМИЧНОСТИ 7, 8 и 9 БАЛЛОВ

## ВЫПУСК 2

## ДОБОРНЫЕ ИЗДЕЛИЯ

РАБОЧИЕ ЧЕРТЕЖИ


Гл. инж. института — Л.А. Мухамедшин
Нач. АПМ-3 — Р.К. Янбулатов
Гл. спец. АПМ-3 — Н.Х. Каримова
Гл. инж. проекта — З.К. Ташпулатов
Зав. отделом технологии индустриального домостроения К.Т.Н. — У.Ф. Фазылов
Ст. научный сотрудник — Ю.Ф. Шум



УТВЕРЖДЕНЫ И ВВЕДЕНЫ В ДЕЙСТВИЕ ГОСГРАЖДАНСТРОЕМ С 15.02.87
ПРИКАЗ №22 ОТ 03.02.87.

| Обозначение | Наименование | Стр. |
|---|---|---|
| 1.169.1-2с.2-01000 | Панель парапетная | |
| | ПП36.14.3-Л-С; | |
| | ПП36.13.3-Л-С. | 7 |
| 1.169.1-2с.2-01000СБ | Панель парапетная | |
| | ПП36.14.3-Л-С; | |
| | ПП36.13.3-Л-С. | |
| | Сборочный чертеж | 8 |
| 1.169.1-2с.2-01010 | Пространственный каркас | |
| | ПКР 36.14.3; | |
| | ПКР 36.13.3. | 9 |
| 1.169.1-2с.2-01010СБ | Пространственный каркас | |
| | ПКР 36.14.3; | |
| | ПКР 36.13.3. Сборочный чертеж | 10 |
| 1.169.1-2с.2-02000 | Панель парапетная | |
| | ПП30.14.3-Л-С; | |
| | ПП30.13.3-Л-С. | 11 |
| 1.169.1-2с.2-02000СБ | Панель парапетная | |
| | ПП.30.14.3-Л-С; | |
| | ПП.30.13.3-Л-С. | |
| | Сборочный чертеж | 12 |
| 1.169.1-2с.2-02020 | Пространственный каркас | |
| | ПКР 30.14.3; | |
| | ПКР 30.13.3. | 13 |
| 1.169.1-2с.2-02010СБ | Пространственный каркас | |
| | ПКР 30.14.3; | |
| | ПКР30.13.3. | |
| | Сборочный чертеж | 14 |

| Обозначение | Наименование | Стр. |
|---|---|---|
| 1.169.1-2с.2-03000 | Панель парапетная | |
| | ПП36.22.3-Л-С; | |
| | ПП36.20.3-Л-С. | 15 |
| 1.169.1-2с.2-03000СБ | Панель парапетная | |
| | ПП36.22.3-Л-С; | |
| | ПП36.20.3-Л-С. | |
| | Сборочный чертеж | 16 |
| 1.169.1-2с.2-03010 | Пространственный каркас. | |
| | ПКР 36.22.3; | |
| | ПКР 36.20.3. | 17 |
| 1.169.1-2с.2-03010СБ | Пространственный каркас | |
| | ПКР 36.22.3; | |
| | ПКР 36.20.3 | |
| | Сборочный чертеж | 18 |
| 1.169.1-2с.2-04000 | Панель парапетная | |
| | ПП30.22.3-Л-С; | |
| | ПП30.20.3-Л-С. | 19 |
| 1.169.1-2с.2-04000СБ | Панель парапетная | |
| | ПП30.22.3-Л-С; | |
| | ПП30.20.3-Л-С. | |
| | Сборочный чертеж | 20 |
| 1.169.1-2с.2-04010 | Пространственный каркас | |
| | ПКР 30.22.3; | |
| | ПКР 30.20.3. | 21 |


| | | |
|---|---|---|
| Н.контр. | Умрихин | |
| Нач.отд. | Янбулатов | |
| Гл.спец. | Каримова | |
| ГИП | Ташпулатов | |
| Рук.гр. | Жуков | |
| Вед.инж. | Шарова | |
| Ст.арх. | Плеханова | |

1.169.1-2с.2-00000

Содержание.

| Стадия | Лист | Листов |
|---|---|---|
| Р | 1 | 5 |

ТашЗНИИЭП

| Обозначение | Наименование | Стр. |
|---|---|---|
| 1.169.1-2с.2-04010СБ | Пространственный каркас | |
| | ПКР 30.22.3; | |
| | ПКР 30.20.3. | |
| | Сборочный чертеж | 22 |
| 1.169.1-2с.2-05000 | Панель парапетная | |
| | ПП30.31.4-Л-С. | 23 |
| 1.169.1-2с.2-05000СБ | Панель парапетная | |
| | ПП30.31.4-Л-С. | |
| | Сборочный чертеж. | 24 |
| 1.169.1-2с.2-05010 | Пространственный каркас | |
| | ПКР 30.31.4-1 | 25 |
| 1.169.1-2с.2-05010СБ | Пространственный каркас | |
| | ПКР 30.31.4 | |
| | Сборочный чертеж | 26 |
| 1.169.1-2с.2-06000 | Панель парапетная | |
| | ПП30.31.3-Л-С1; | |
| | ПП30.31.3-Л-С2; | |
| | ПП30.31.3-Л-С. | 27 |
| 1.169.1-2с.2-06000СБ | Панель парапетная | |
| | ПП30.31.3-Л-С1; | |
| | ПП30.31.3-Л-С2; | |
| | ПП30.31.3-Л-С. | |
| | Сборочный чертеж | 28 |
| 1.169.1-2с.2-06010 | Пространственный каркас | |
| | ПКР30.31.3-1; | |
| | ПКР 30.31.3-2; | |
| | ПКР 30.31.3. | 31 |
| 1.169.1-2с.2-06010СБ | Пространственный каркас. | |
| | ПКР30.31.3-1; | |
| | ПКР 30.31.3-2; | |
| | ПКР 30.31.3 | |
| | Сборочный чертеж | 32 |
| 1.169.1-2с.2-07000 | Панель парапетная | |
| | ПП56.27.3-Л-С1; | |
| | ПП56.27.3-Л-С2; | |
| | ПП56.31.3-Л-С1; | |
| | ПП56.31.3-Л-С2. | 35 |
| 1.169.1-2с.2-07000СБ | Панель парапетная | |
| | ПП56.27.3-Л-С1; | |
| | ПП56.27.3-Л-С2; | |
| | ПП56.31.3-Л-С1; | |
| | ПП56.31.3-Л-С2. | |
| | Сборочный чертеж | 36 |
| 1.169.1-2с.2-07010 | Пространственный каркас | |
| | ПКР56.27.3-1; | |
| | ПКР56.27.3-2; | |
| | ПКР56.31.3-1; | |
| | ПКР56.31.3-2. | 37 |
| 1.169.1-2с.2-07010СБ | Пространственный каркас. | |
| | ПКР56.27.3-1; | |
| | ПКР56.27.3-2; | |
| | ПКР56.31.3-1; | |
| | ПКР56.31.3-2. | |
| | Сборочный чертеж | 38 |
| 1.169.1-2с.2-08000 | Панель парапетная | |
| | ПП56.31.3-Л-С3; | |
| | ПП56.31.3-Л-С4. | 39 |
| 1.169.1-2с.2-08000СБ | Панель парапетная | |

| Обозначение | Наименование | Стр. |
|---|---|---|
| | ПП 56.31.3-Л-С3; | |
| | ПП 56.31.3-Л-С4 | |
| | Сборочный чертеж | 40 |
| 1.169.1-2с.2-08010 | Пространственный каркас | |
| | ПКР 56.31.3-3; | |
| | ПКР 56.31.3-4. | 41 |
| 1.169.1-2с.2-08010СБ | Пространственный каркас | |
| | ПКР 56.31.3-3; | |
| | ПКР 56.31.3-4. | |
| | Сборочный чертеж | 42 |
| 1.169.1-2с.2-09000 | Панель парапетная | |
| | ПП 57.31.4-Л-С1; | |
| | ПП 57.31.4-Л-С2. | 43 |
| 1.169.1-2с.2.09000СБ | Панель парапетная | |
| | ПП 57.31.4-Л-С1; | |
| | ПП 57.31.4-Л-С2. | |
| | Сборочный чертеж | 44 |
| 1.169.1-2с.2-09010 | Пространственный каркас | |
| | ПКР 57.31.4-1; | |
| | ПКР 57.31.4-2. | 45 |
| 1.169.1-2с.2-09010СБ | Пространственный каркас. | |
| | ПКР 57.31.4-1; | |
| | ПКР 57.31.4-2 | |
| | Сборочный чертеж | 46 |
| 1.169.1-2с.2-10000 | Панель парапетная | |
| | ПП 30.17.4-Л-С; | |
| | ПП 47.17.4-Л-С1; | |
| | ПП47.17.4-Л-С2. | 47 |
| 1.169.1-2с.2-10000СБ | Парапетная панель | |
| | ПП 30.17.4-Л-С; | |
| | ПП47.17.4-Л-С1; | |
| | ПП 47.17.4-Л-С2. | |
| | Сборочный чертеж | 48 |
| 1.169.1-2с.2-10010 | Пространственный каркас | |
| | ПКР 30.17.4; | |
| | ПКР 47.17.4-1; | |
| | ПКР 47.17.4-2. | 49 |
| 1.169.1-2с.2-10010СБ | Пространственный каркас | |
| | ПКР 30.17.4; | |
| | ПКР 47.17.4-1; | |
| | ПКР 47.17.4-2. | |
| | Сборочный чертеж. | 51 |
| 1.169.1-2с.2-11000 | Панель парапетная | |
| | ПП 30.17.3-Л-С1; | |
| | ПП 30.17.3-Л-С2. | 53 |
| 1.169.1-2с.2-11000СБ | Панель парапетная | |
| | ПП 30.17.3-Л-С1; | |
| | ПП 30.17.3-Л-С2. | |
| | Сборочный чертеж | 54 |
| 1.169.1-2с.2-11010 | Пространственный каркас | |
| | ПКР 30.17.3-1; | |
| | ПКР 30.17.3-2. | 55 |
| 1.169.1-2с.2-11010СБ | Пространственный каркас | |
| | ПКР 30.17.3-1; | |
| | ПКР 30.17.3-2. | |
| | Сборочный чертеж | 56 |
| 1.169.1-2с.2-12000 | Панель парапетная | |
| | ПП 41.17.3-Л-С1; | |

| Обозначение | Наименование | Стр. |
|---|---|---|
| | ПП41.17.3-А-С2 | 58 |
| 1.169.1-2с.2-12000СБ | Панель парапетная | |
| | ПП41.17.3-А-С1; | |
| | ПП41.17.3-А-С2. | |
| | Сборочный чертеж | 59 |
| 1.169.1-2с.2-12010 | Пространственный каркас | |
| | ПКР41.17.3-1; | |
| | ПКР41.17.3-2. | 60 |
| 1.169.1-2с.2-12010СБ | Пространственный каркас | |
| | ПКР41.17.3-1; | |
| | ПКР41.17.3-2. | |
| | Сборочный чертеж | 61 |
| 1.169.1-2с.2.13000 | Блок распорный | |
| | БР20.13-Т-С1; | |
| | БР20.13-Т-С2. | 62 |
| 1.169.1-2с.2-13000СБ | Блок распорный | |
| | БР20.13-Т-С1; | |
| | БР20.13-Т-С2. | |
| | Сборочный чертеж | 63 |
| 1.169.1-2с.2-14000 | Блок распорный | |
| | БР20.20-Т-С. | |
| | Опорная подушка | |
| | ОП13.13-Т-С. | 64 |
| 1.169.1-2с.2-14000СБ | Блок распорный | |
| | БР20.20-Т-С. | |
| | Опорная подушка | |
| | ОП13.13-Т-С | |
| | Сборочный чертеж | 65 |
| 1.169.1-2с.2-14010 | Пространственный каркас | |
| | ПК20.20; | |
| | ПК13.13. | 66 |
| 1.169.1-2с.2-14010СБ | Пространственный каркас | |
| | ПК20.20; | |
| | ПК13.13. | |
| | Сборочный чертеж | 67 |
| 1.169.1-2с.2-15000 | Вентиляционная шахта | |
| | ВШ26.7.6-А-С; | |
| | ВШ26.9.6-А-С. | 68 |
| 1.169.1-2с.2-15000СБ | Вентиляционная шахта | |
| | ВШ26.7.6-А-С; | |
| | ВШ26.9.6-А-С. | |
| | Сборочный чертеж | 69 |
| 1.169.1-2с.2-16000 | Опорная балка | |
| | ОБ36.4.2-Т-С | |
| | ОБ30.4.2-Т-С. | 70 |
| 1.169.1-2с.2-16000СБ | Опорная балка | |
| | ОБ36.4.2-Т-С; | |
| | ОБ30.4.2-Т-С. | |
| | Сборочный чертеж | 71 |
| 1.169.1-2с.2-17000 | Вентиляционный короб | |
| | высотой 400мм. | 72 |
| 1.169.1-2с.2-17000СБ | Вентиляционный короб | |
| | высотой 400мм. | |
| | Сборочный чертеж | 73 |
| 1.169.1-2с.2-18000 | Вентиляционный короб | |
| | ВК12.10-Т-С1; | |
| | ВК12.10-Т-С2. | 75 |
| 1.169.1-2с.2-18000СБ | Вентиляционный короб | |


Инв.№подл. | Подпись и дата | Взам.инв.№

| Обозначение | Наименование | Стр. |
|---|---|---|
| | ВК12.10-Т-С1; | |
| | ВК12.10-Т-С2. | |
| | Сборочный чертеж | 76 |
| 1.169.1-2с.2-19000 | Вентиляционный короб | |
| | ВК17.10-Т-С1; | |
| | ВК17.10-Т-С2. | 77 |
| 1.169.1-2с.2-19000СБ | Вентиляционный короб | |
| | ВК17.10-Т-С1; | |
| | ВК17.10-Т-С2. | |
| | Сборочный чертеж | 78 |
| 1.169.1-2с.2-20000 | Вентиляционный короб | |
| | ВК24.11-Т-С; | |
| | ВК12.7-Т-С | 79 |
| 1.169.1-2с.2.20000СБ | Вентиляционный короб | |
| | ВК24.11-Т-С; | |
| | ВК12.7-Т-С. | |
| | Сборочный чертеж | 80 |
| 1.169.1-2с.2-00001 | Узлы опалубочные и | |
| | арматурные | 81 |
| 1.169.1-2с.2-0000РС | Ведомость расхода стали | |
| | на элемент | 105 |

| Обозначение | Наименование | Стр. |
|---|---|---|

| Формат | Зона | Поз. | Обозначение | Наименование | Кол. на испол. 1.169.1-2с.2-01000- — | Кол. на испол. 1.169.1-2с.2-01000- -01 | Примечание |
|---|---|---|---|---|---|---|---|
| | | | | Документация | | | |
| А3 | | | 1.169.1-2с.2-01000СБ | Сборочный чертеж | | | |
| А3 | | | 1.169.1-2с.2-00001 | Узлы опалубочные | | | |
| А3 | | | 1.169.1-2с.0-00ПЗ | Пояснительная записка | | | |
| А3 | | | 1.169.1-2с.0-00ТО | Техническое описание | | | |
| А3 | | | 1.169.1-2с.2-00000РС | Ведомость расхода стали | | | |
| | | | | Сборочные единицы | | | |
| | | | | Пространственный каркас | | | |
| А3 | | 1 | 1.169.1-2с.2-01010 | ПКР-36.14.3 | 1 | | |
| А3 | | 1 | -01 | ПКР-36.13.3 | | 1 | |

| Марка | ПП36.14.3-Л-С | ПП36.13.3-Л-С |
|---|---|---|

1.169.1-2с.2-01000

| | | |
|---|---|---|
| Н.контр. | Умрихин | |
| Нач.отд. | Янбулатов | |
| Гл.спец. | Каримова | |
| ГИП | Ташпулатов | |
| Рук.гр. | Жуков | |
| Ст.инж. | Холиков | |

Панель парапетная
ПП 36.14.3-Л-С;
ПП 36.13.3 Л-С.

| Стадия | Лист | Листов |
|---|---|---|
| Р | 1 | 2 |

ТашЗНИИЭП

Инв.№ подл. | Подпись и дата | Взам.инв.№

| Формат | Зона | Поз. | Обозначение | Наименование | Кол. на испол. 1.169.1-2с.2-01000 — | Кол. на испол. 1.169.1-2с.2-01000 -01 | Примечание |
|---|---|---|---|---|---|---|---|
| | | | | Материалы | | | |
| | | | | Керамзитобетон В 7,5 | 1,15 | 1,08 | м³ |
| | | | | Фактурный слой | 0,08 | 0,05 | м³ |
| | | | | Детали | | | |
| | | | | Пробка деревянная | | | |
| | | | | ГОСТ 24454-8 | | | |
| Б4 | | 2 | | 50×50, ℓ=100 | 20 | 28 | шт. |

Рис. 1

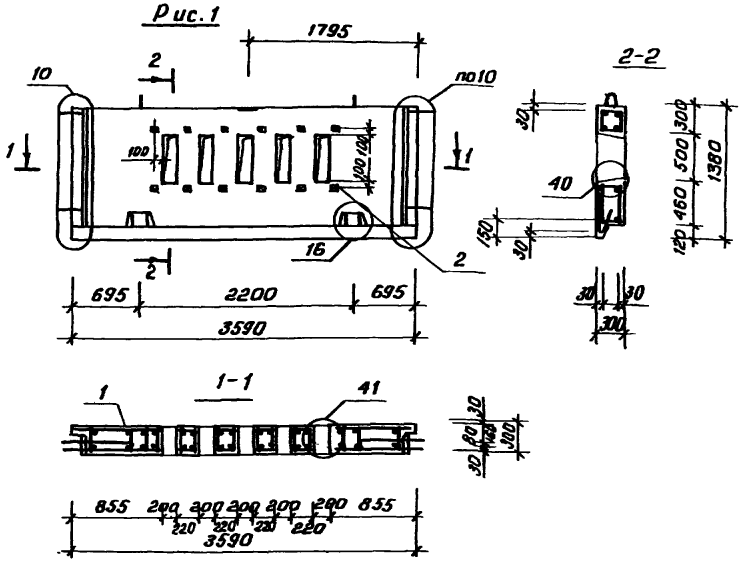


Рис. 2

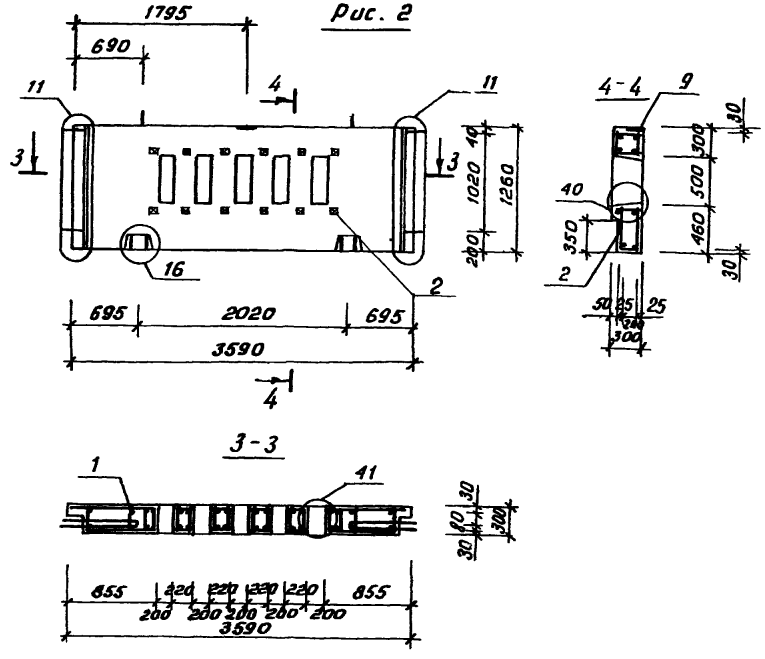


Фасад

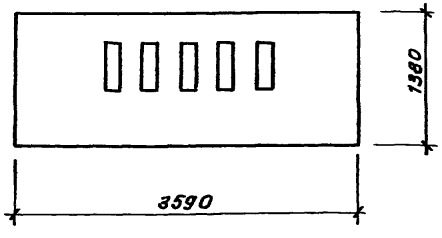


Узлы: 10, 11 16, 40, 41
см. 1.169.1-2с.2-00001

Фасад

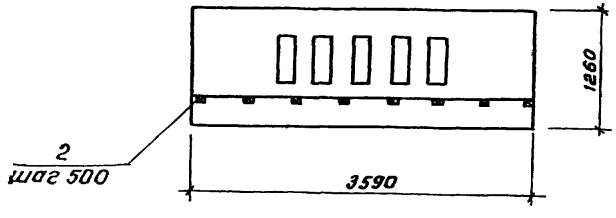


| Обозначение | Марка | Рис. | Масса кг. |
|---|---|---|---|
| 1.169.1-2с.2-01000 | ПП 36-14.3-Л-С | 1 | 1420 |
| -01 | ПП 36-13.3-Л-С | 2 | 1330 |
| | | | |
| | | | |

| | | |
|---|---|---|
| | | 1.169.1-2с.2-01000СБ |
| Панель парапетная ПП 36.14.3-Л-С; ПП 36.13.3-Л-С. Сборочный чертеж | Стадия: Р | Масса: см. табл. |
| | Лист | Листов 1 |
| | ТашЗНИИЭП | |

| | | |
|---|---|---|
| Н.контр. | Умрихин | |
| Нач.отд. | Янбулатов | |
| Гл.спец. | Каримова | |
| ГИП | Ташпулатов | |
| Рук.гр. | Жуков | |
| Ст.инж. | Холиков | |

| Формат | Зона | Поз. | Обозначение | Наименование | Кол. на исполн. 1.169.1-2с.2-01010- — | -01 | Примечание |
|---|---|---|---|---|---|---|---|
| | | | | **Документация** | | | |
| А3 | | | 1.169.1-2с.2-01010СБ | Сборочный чертеж | X | X | |
| А3 | | | 1.169.1-2с.0-00ПЗ | Пояснительная записка | X | X | |
| | | | | **Сборочные единицы** | | | Масса ед кг. |
| А3 | | 5 | 1.169.1-2с.3-0600-06 | Каркас КР 54 | 1 | | 1,60 |
| А3 | | 1 | -08 | Каркас КР 56 | 1 | 1 | 2,84 |
| А3 | | 2 | 1.169.1-2с.3-0700 | Каркас КР 58 | 4 | | 1,06 |
| А3 | | 3 | -01 | Каркас КР 59 | 4 | | 2,28 |
| А3 | | 2 | -02 | Каркас КР 60 | | 4 | 0,94 |
| А3 | | 4 | -03 | Каркас КР 61 | 6 | | 0,30 |

Марка: ПКР 36.14 | ПКР 36.13

| | | |
|---|---|---|
| Н.контр. | Умрихин | |
| Нач.отд. | Янбулатов | |
| Гл.спец. | Каримова | |
| ГИП | Ташпулатов | |
| Рук.гр. | Жуков | |
| Ст.инж. | Холиков | |

1.169.1-2с.2-01010

Пространственный каркас ПКР 36.14.3; ПКР 36.13.3.

| Стадия | Лист | Листов |
|---|---|---|
| Р | 1 | 2 |

ТашЗНИИЭП

Инв.№ подл. | Подпись и дата | Взам.инв.№

| Формат | Зона | Поз. | Обозначение | Наименование | Кол. на исполн. 1.169.1-2с.2-01010 — | -01 | Примечание |
|---|---|---|---|---|---|---|---|
| А3 | | 3 | -04 | Каркас КР 62 | | 6 | 0,27 |
| А3 | | 4 | -05 | Каркас КР 63 | | 4 | 2,13 |
| А3 | | 5 | -07 | Каркас КР 65 | 1 | 1 | 1,62 |
| А3 | | 6 | 1.169.1-2с.3-1900-10 | Сетка СР40 | 1 | | 1,44 |
| А4 | | 9 | 1.169.1-2с.3-3600 | Изделие закладное МР10 | 1 | 1 | 1,25 |
| | | | | **Детали** | | | |
| | | | | Стержень, ГОСТ 5781-82 | | | |
| Б4 | | 7 | 1.169.1-2с.2-01011 | ФбАI, ℓ=3300 | 4 | 4 | 0,73 |
| А4 | | 8 | 1.169.1-2с.3-2400 | Анкер АР | 4 | 4 | 1,37 |
| А4 | | 10 | 1.169.1-2с.3-4500 | Монтажная петля МП 7 | 2 | 2 | 2,09 |

21978-10

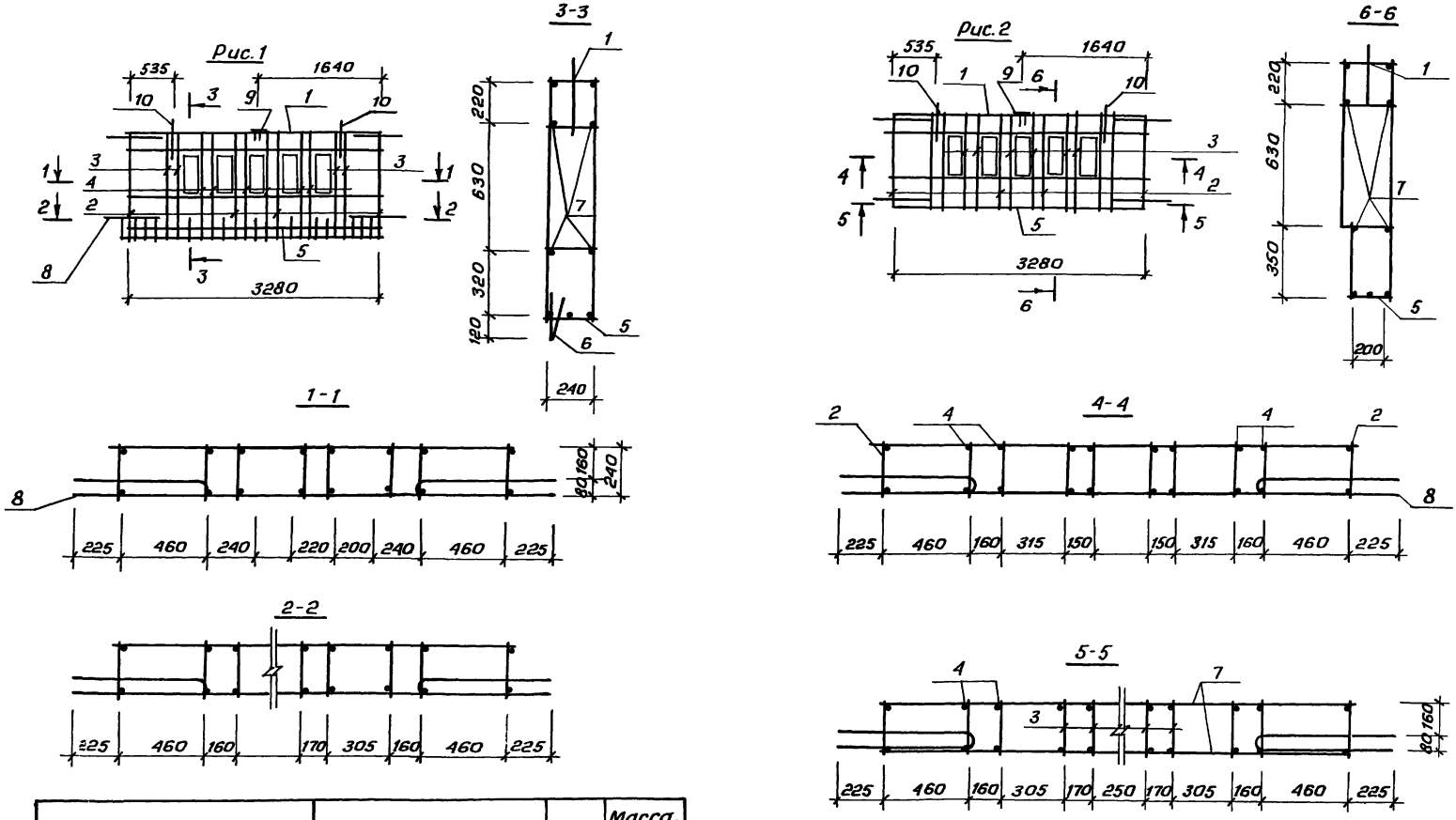


| Обозначение | Марка | Рис. | Масса, кг. |
|---|---|---|---|
| 1.169.1-2с.2-01010 | ПКР 36.14.3 | 1 | 35,37 |
| -01 | ПКР 36.13.3 | 2 | 32,19 |
| | | | |
| | | | |

| | | | |
|---|---|---|---|
| Н.контр. | Умрихин | | |
| Нач.отд. | Янбулатов | | |
| Гл.спец. | Каримова | | |
| ГИП | Ташпулатов | | |
| Рук.гр. | Жуков | | |
| Ст.инж. | Холиков | | |

1.169.1-2с.2-01010 СБ

Пространственный каркас ПКР 36.14.3; ПКР 36.13.3. Сборочный чертеж

| Стадия | Масса | Масштаб |
|---|---|---|
| Р | см. табл. | |
| Лист | Листов 1 | |

ТашЗНИИЭП

21978 11

| Формат | Зона | Поз. | Обозначение | Наименование | Кол. на исполн. 1.169.1-2с.2-02000- | | | | | | | | | | Примечание |
|---|---|---|---|---|---|---|---|---|---|---|---|---|---|---|---|
| | | | | | - | -01 | | | | | | | | | |
| | | | | Документация | | | | | | | | | | | |
| А3 | | | 1.169.1-2с.2-02000СБ | Сборочный чертеж | | | | | | | | | | | |
| А3 | | | 1.169.1-2с.2-00001 | Узлы опалубочные | | | | | | | | | | | |
| А3 | | | 1.169.1-2с.0-00ПЗ | Пояснительная записка | | | | | | | | | | | |
| А3 | | | 1.169.1-2с.0-0070 | Техническое описание | | | | | | | | | | | |
| А3 | | | 1.169.1-2с.2-00000ВС | Ведомость расхода стали | | | | | | | | | | | |
| | | | | Сборочные единицы | | | | | | | | | | | |
| | | | | Пространственный каркас | | | | | | | | | | | |
| А3 | | 1 | 1.169.1-2с.2-02010 | ПКР 30.14.3 | 1 | | | | | | | | | | |
| А3 | | 1 | -01 | ПКР 30.13.3 | | 1 | | | | | | | | | |

| Марка | | | | | | | | | | |
|---|---|---|---|---|---|---|---|---|---|---|
| ПЗ0.14.3-А-С | 1 | | | | | | | | | |
| ПЗ0.13.3-А-С | | 1 | | | | | | | | |

| | | | |
|---|---|---|---|
| Н.контр. | Умрихин | | |
| Нач.отд. | Янбулатов | | |
| Гл.спец. | Каримова | | |
| ГИП | Ташпулатов | | |
| Рук.гр. | Жуков | | |
| Ст.инж. | Холиков | | |

1.169.1-2с.2-02000

Панель парапетная
ПП 30.14.3-А-С;
ПП 30.13.3-А-С.

| Стадия | Лист | Листов |
|---|---|---|
| Р | 1 | 2 |

ТашЗНИИЭП

Инв.№ подл. | Подпись и дата | Взам.инв.№

| Формат | Зона | Поз. | Обозначение | Наименование | Кол. на исполн. 1.169.1-2с.2-02000- | | | | | | | | | | Примечание |
|---|---|---|---|---|---|---|---|---|---|---|---|---|---|---|---|
| | | | | | - | -01 | | | | | | | | | |
| | | | | Материалы | | | | | | | | | | | |
| | | | | Керамзитобетон В 7,5 | 0,96 | 0,90 | | | | | | | | | м3 |
| | | | | Фактурный слой | 0,07 | 0,05 | | | | | | | | | м3 |
| | | | | Детали | | | | | | | | | | | |
| | | | | Пробка деревянная ГОСТ 24454-80 | | | | | | | | | | | |
| БЧ | | 2 | | 50×50, ℓ=100 | 10 | 17 | | | | | | | | | шт |

219 78 12

1.169.1-2с.2-02000

Лист 2

Рис.1

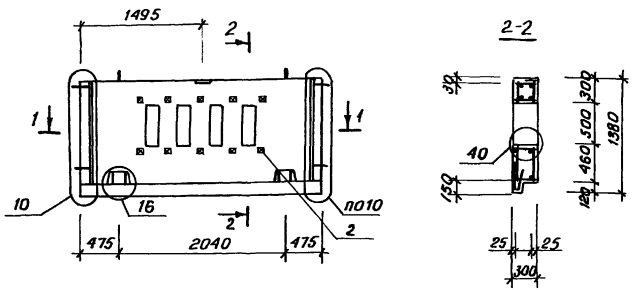


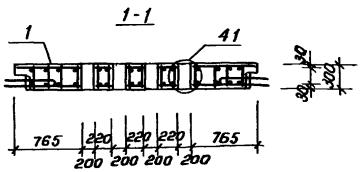


Фасад

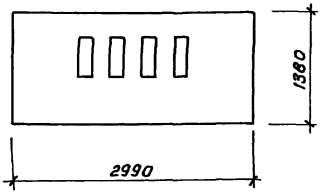


Рис.2

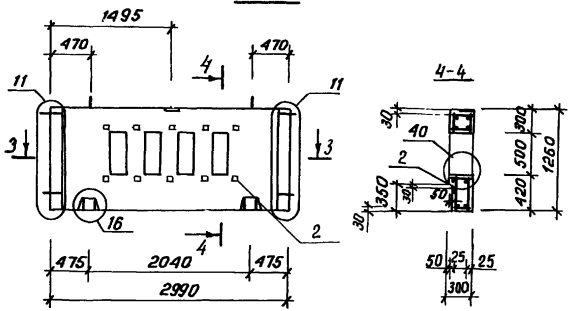


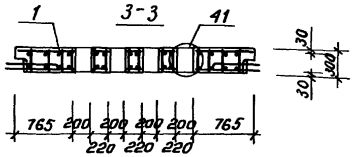


Фасад

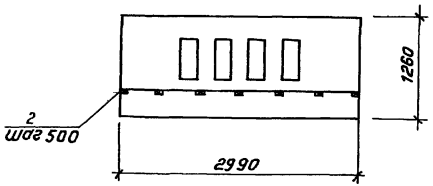


Узлы: 10, 11, 16, 40, 41.
см. 1.169.1-2с.2-00001

| Обозначение | Наименование | Рис. | Масса, кг. |
|---|---|---|---|
| 1.169.1-2с.2-02000 | ПП 30.14.3-Л-С | 1 | 1183 |
| -01 | ПП 30.13.3-Л-С | 2 | 1108 |
| | | | |
| | | | |

| | | |
|---|---|---|
| Н.контр. | Умрихин | |
| Нач.отд. | Янбулатов | |
| Гл.спец. | Каримбей | |
| ГИП | Ташкулатов | |
| Рук.гр. | Жуков | |
| Ст.инж. | Холиков | |

1.169.1-2с.2-02000СБ

Панель парапетная ПП30.14.3-Л-С; ПП30.13.3-Л-С. Сборочный чертеж

| Стадия | Масса | Масштаб |
|---|---|---|
| Р | см. табл. | |
| Лист | Листов 1 | |

ТашЗНИИЭП

| Формат | Зона | Поз. | Обозначение | Наименование | Кол. на испол. 1.169.1-2с.2-02010- — | Кол. на испол. 1.169.1-2с.2-02010- -01 | Примечание |
|---|---|---|---|---|---|---|---|
| | | | | Документация | | | |
| А3 | | | 1.169.1-2с.2-02010СБ | Сборочный чертеж | | | |
| А3 | | | 1.169.1-2с.0-00ПЗ | Пояснительная записка | | | |
| | | | | Сборочные единицы | | | Масса ед. кг. |
| А3 | | 1 | 1.169.1-2с.3-0600-07 | Каркас КР 55 | 1 | | 1,32 |
| А3 | | 2 | -09 | Каркас КР 57 | 1 | 1 | 2,32 |
| А3 | | 3 | 1.169.1-2с.3-0700 | Каркас КР58 | 4 | | 1,06 |
| А3 | | 4 | -01 | Каркас КР 59 | 4 | | 2,28 |
| А3 | | 5 | -02 | Каркас КР 60 | | 6 | 0,94 |
| А3 | | 6 | -03 | Каркас КР 61 | 6 | | 0,30 |

| Марка | ПКР 30.14.3 | ПКР 30.13.3 |
|---|---|---|
| | 1 | |
| | 1 | 1 |
| | 4 | |
| | 4 | |
| | | 6 |
| | 6 | |

| | | |
|---|---|---|
| Н.контр. | Умрихин | |
| Нач.отд. | Янбулатов | |
| Гл.спец. | Каритова | |
| ГИП | Ташпулатов | |
| Рук.гр. | Жуков | |
| Ст.инж. | Холиков | |

1.169.1-2с.2-02010

Пространственный каркас ПКР 30.14.3; ПКР 30.13.3.

| Стадия | Лист | Листов |
|---|---|---|
| Р | 1 | 2 |

ТашЗНИИЭП

Инв.№подл. | Подпись и дата | Взам.инв.№

| Формат | Зона | Поз. | Обозначение | Наименование | Кол. на испол. 1.169.1-2с.2-02010- — | Кол. на испол. 1.169.1-2с.2-02010- -01 | Примечание |
|---|---|---|---|---|---|---|---|
| А3 | | 3 | -04 | Каркас КР 62 | | 4 | 0,27 |
| А3 | | 4 | -05 | Каркас КР 63 | | 4 | 2,13 |
| А3 | | 1 | -06 | Каркас КР64 | | 1 | 1,34 |
| А3 | | 6 | 1.169.1-2с.3-1900-11 | Сетка СР 41 | 1 | | 1,20 |
| А4 | | 9 | 1.169.1-2с.3-3600 | Изделие закладное МР10 | 1 | 1 | 1,25 |
| | | | | Детали | | | |
| | | | | Стержень ГОСТ5781-82 | | | |
| Бч | | 7 | 1.169.1-2с.2-02011 | Ф6АI, ℓ=2700 | 4 | 4 | 0,60 |
| А4 | | 8 | 1.169.1-2с.3-2400- | Анкер. АР1 | 4 | 4 | 1,37 |
| А4 | | 10 | 1.169.1-2с.3-4500- | Монтажная петля МП7 | 2 | 2 | 2,09 |
| | | | | | | | шт. |

21978 14

1.169.1-2с.2-02010

Лист 2

Рис.1

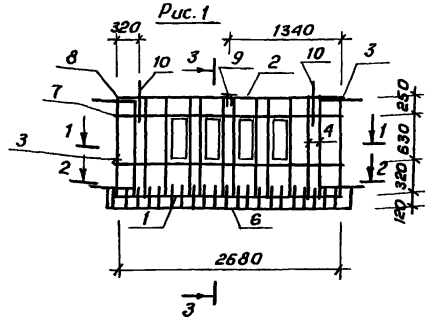


3-3

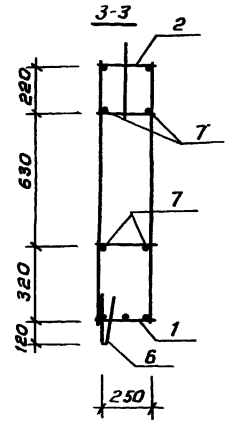


Рис.2

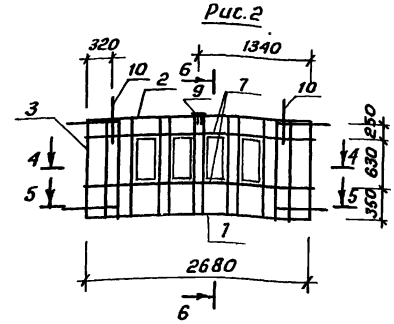


6-6

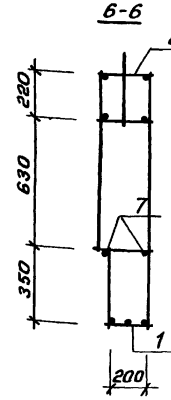


1-1

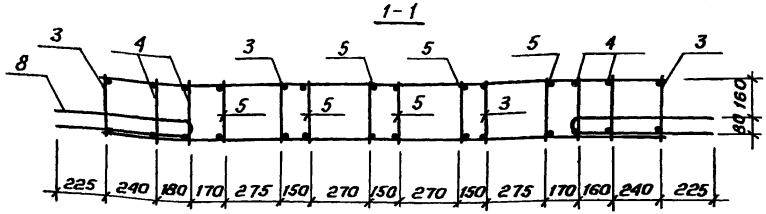


4-4

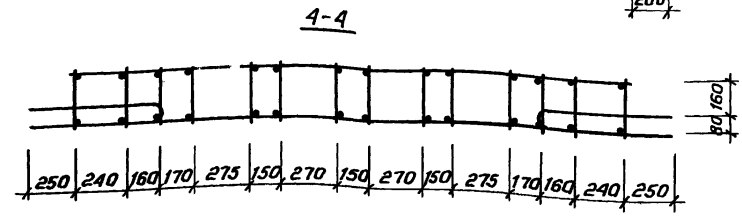


2-2

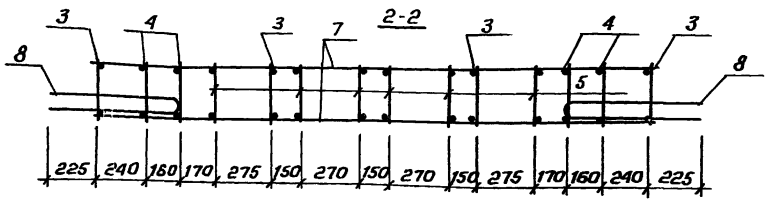


5-5

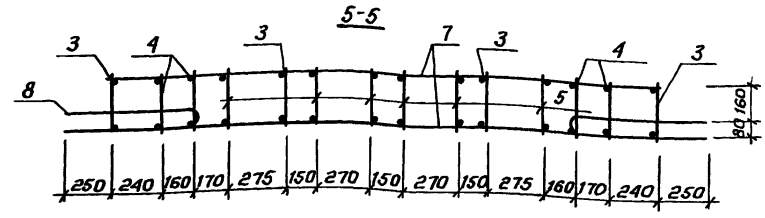


| Обозначение | Наименование | Рис. | Масса, кг. |
|---|---|---|---|
| 1.169.1-2с.2-02010 | ПКР 30.14.3 | 1 | 33,31 |
| -01 | ПКР 30.13.3 | 2 | 32,21 |
| | | | |
| | | | |

| | | |
|---|---|---|
| Н.контр. | Умрихин | |
| Нач.отд. | Янбулатов | |
| Гл.спец. | Каримова | |
| ГИП | Ташпулатов | |
| Рук.гр. | Жуков | |
| Ст.инж. | Холиков | |

1.169.1-2с.2-02010 СБ

Пространственный каркас ПКР 30.14.3; ПКР 30.13.3

Сборочный чертеж

| Стадия | Масса | Масштаб |
|---|---|---|
| Р | см. табл. | |
| Лист | Листов 1 | |

ТашЗНИИЭП

| Формат | Зона | Поз. | Обозначение | Наименование | Кол. на исполн. 1.169.1-2с.2-03000 – | -01 | Примечание |
|---|---|---|---|---|---|---|---|
| | | | | Документация | | | |
| А3 | | | 1.169.1-2с.2-03000СБ | Сборочный чертеж | | | |
| А3 | | | 1.169.1-2с.2-00001 | Узлы опалубочные | | | |
| А3 | | | 1.169.1-2с.0-00ПЗ | Пояснительная записка | | | |
| А3 | | | 1.169.1-2с.0-00ТО | Техническое описание | | | |
| А3 | | | 1.169.1-2с.2-00000РС | Ведомость расхода стали | | | |
| | | | | Сборочные единицы | | | |
| | | | | Пространственный каркас | | | |
| А3 | | 1 | 1.169.1-2с.2-03010 | ПКР 36.22.3 | 1 | | |
| А3 | | 1 | -01 | ПКР 36.20.3 | | 1 | |

| Марка | ПП36.22.3-Л-С | ПП36.20.3-Л-С |
|---|---|---|
| | | |

| | | |
|---|---|---|
| Н.контр. | Умрихин | |
| Нач.отд. | Янбулатов | |
| Гл.спец. | Каримова | |
| ГИП | Таштулатов | |
| Рук.гр. | Жуков | |
| Ст.инж. | Холиков | |

1.169.1-2с.2-03000

Панель парапетная ПП 36.22.3-Л-С; ПП 36.20.3-Л-С.

| Стадия | Лист | Листов |
|---|---|---|
| Р | 1 | 2 |

ТашЗНИИЭП

Инв.№ подл. | Подпись и дата | Взам.инв.№

| Формат | Зона | Поз. | Обозначение | Наименование | Кол. на исполн. 1.169.1-2с.2-03000 – | -01 | Примечание |
|---|---|---|---|---|---|---|---|
| | | | | Материалы | | | |
| | | | | Фактурный слой | 0,14 | 0,13 | м³ |
| | | | | Керамзитобетон В7,5 | 1,75 | 1,72 | м³ |
| | | | | Деталь | | | |
| | | | | Деревянные пробки | | | |
| | | | | ГОСТ 24454-80 | | | |
| Б4 | | 2 | | 50×50, ℓ=100 | 16 | 24 | шт. |

21178 16

1.169.1-2с.2-03000

Лист 2

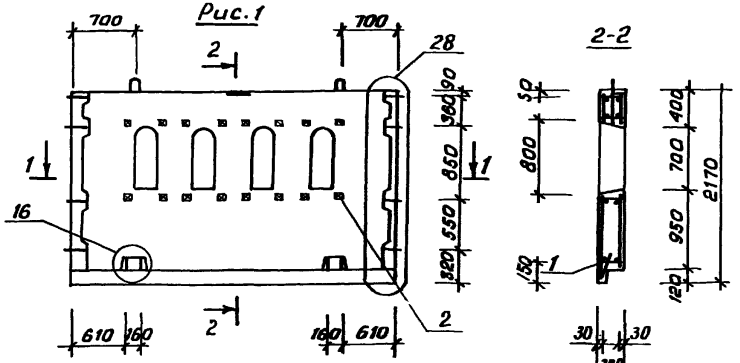


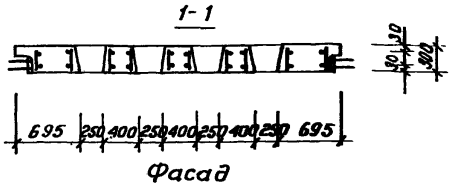


Фасад

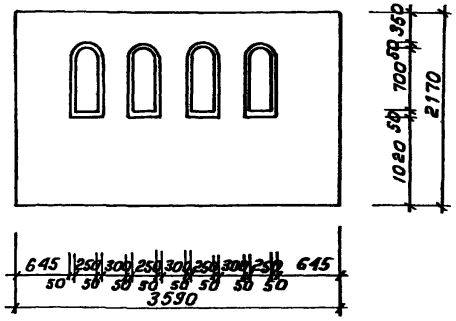


Узлы: 16, 21, 28, 30
см. 1.169.1-2с.2-00001

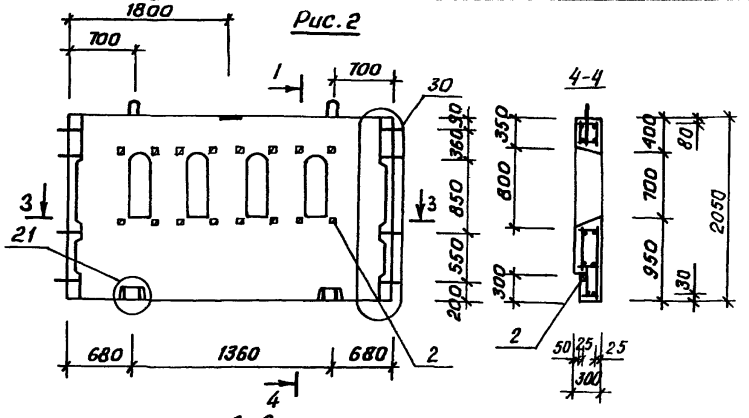


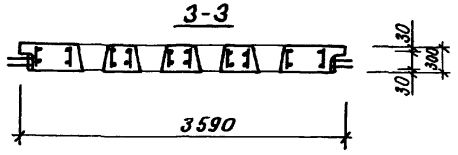


Фасад

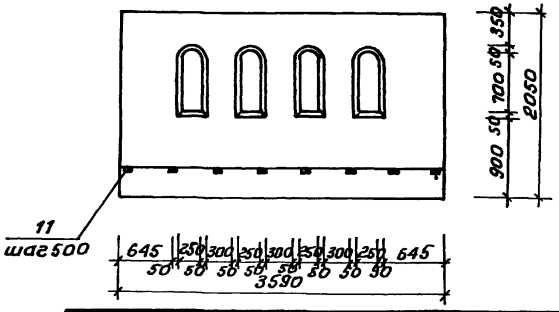


| Обозначение | Наименование | Рис. | Масса, кг |
|---|---|---|---|
| 1.169.1-2с.2-03000 | ПП 36.22.3-Л-С | 1 | 2400 |
| -01 | ПП 36.20.3-Л-С | 2 | 2340 |
| | | | |
| | | | |

| | | | |
|---|---|---|---|
| | | 1.169.1-2с.2-03000СБ | |
| Н.контр. | Умрихин | Панель парапетная ПП 36.22.3-Л-С; ПП 36.20.3-Л-С Сборочный чертеж | Стадия: Р; Масса: см. табл.; Масштаб: |
| Нач.отд. | Яндулатов | | |
| Гл.спец. | Каримова | | Лист; Листов 1 |
| ГИП | Ташпулатов | | |
| Рук. гр. | Жуков | | ТашЗНИИЭП |
| Ст.инж. | Холиков | | |

| Формат | Зона | Поз. | Обозначение | Наименование | Кол. на исполн. 1.169.1-2с.2-03010- — | -01 | Примечание |
|---|---|---|---|---|---|---|---|
| | | | | Документация | | | |
| А3 | | | 1.169.1-2с.2-03010СБ | Сборочный чертеж | X | X | |
| А3 | | | 1.169.1-2с.0-00ПЗ | Пояснительная записка | X | X | |
| | | | | Сборочные единицы | | | Масса ед. кг. |
| А3 | 2 | 1 | 1.169.1-2с.3-0600-06 | Каркас КР54 | 1 | | 1,60 |
| А3 | 3 | | -08 | Каркас КР56 | 2 | 2 | 2,84 |
| А3 | 2 | | 1.169.1-2с.3-0700-07 | Каркас КР65 | | 1 | 1,62 |
| А3 | 1 | | 1.169.1-2с.3-0800-04 | Каркас КР70 | 10 | | 1,70 |
| А3 | 1 | | -05 | Каркас КР71 | | 10 | 1,79 |

| Марка | ПКР36.22.3 | ПКР36.20.3 |
|---|---|---|

| | | |
|---|---|---|
| Н.контр. | Умрихин | |
| Нач.отд. | Янбулатов | |
| Гл.спец. | Каримова | |
| ГИП | Ташпулатов | |
| Рук.гр. | Жуков | |
| Ст.инж. | Халиков | |

1.169.1-2с.2-03010

Пространственный каркас ПКР36.22.3; ПКР36.20.3.

| Стадия | Лист | Листов |
|---|---|---|
| Р | 1 | 2 |

ТашЗНИИЭП

Инв.№ подл. | Подпись и дата | Взам.инв.№

| Формат | Зона | Поз. | Обозначение | Наименование | Кол. на исполн. 1.169.1-2с.2-03010- — | -01 | Примечание |
|---|---|---|---|---|---|---|---|
| А3 | | 4 | 1.169.1-2с.3-1900-10 | Сетка СР40 | 1 | | 1,44 |
| А4 | | 10 | 1.169.1-2с.3-4600-02 | Изделие закладное МР-10 | 1 | 1 | 1,25 |
| | | | | Детали | | | |
| | | | | Стержень, ГОСТ5781-82 | | | |
| Б4 | | 5 | 1.169.1-2с.2-03011 | ф6АI, ℓ=3300 | 4 | 4 | 0,73 |
| | | | | Стержень, ГОСТ6727-80 | | | |
| Б4 | | 6 | -03012 | ф5ВрI, ℓ=700 | 4 | 8 | 0,09 |
| А4 | | 7 | 1.169.1-2с.3-2400 | Анкер АР1 | 8 | 8 | 1,37 |
| А4 | | 8 | 1.169.1-2с.3-2500 | АР3 | 2 | 2 | 0,94 |
| А4 | | 9 | 1.169.1-2с.3-4600 | Монтажная петля МП8 | 2 | 2 | 1,11 |

21978 18

1.169.1-20.2-03010 Лист 2

Рис.1

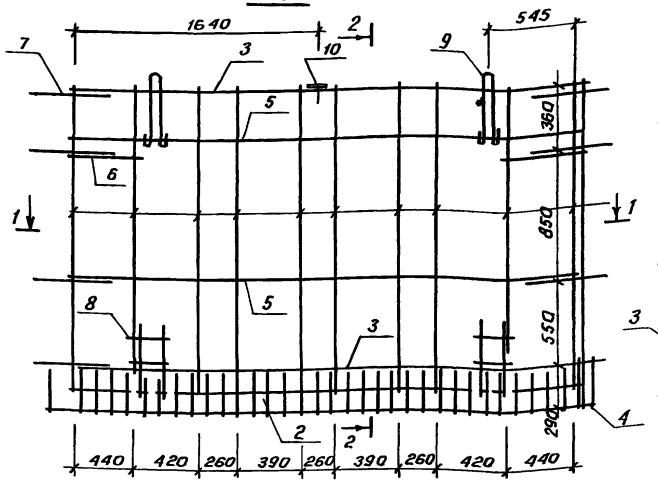


2-2




Рис.2

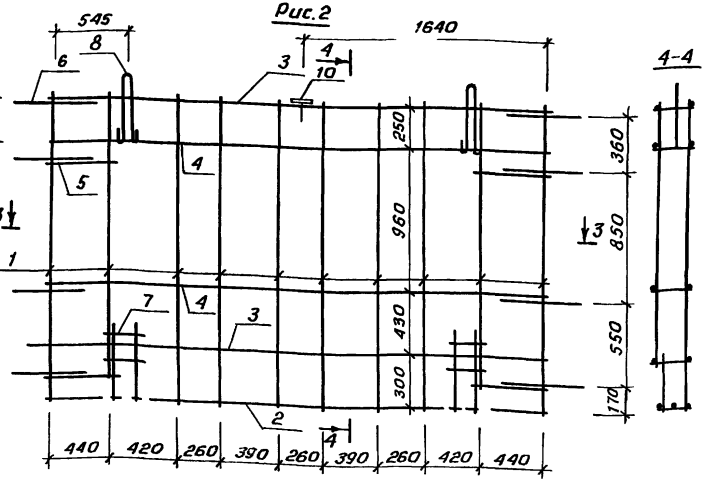


4-4



1-1

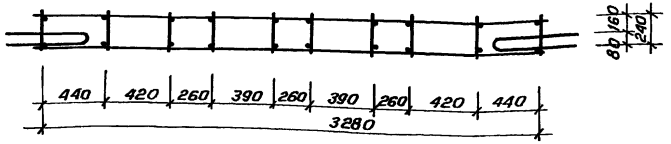


3-3

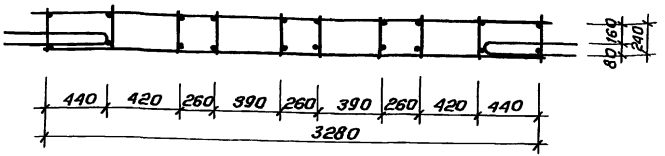


| Обозначение | Наименование | Рис. | Масса, кг. |
|---|---|---|---|
| 1.169.1-2с.2-03010 | ПКР 36.22.3 | 1 | 45,69 |
| -01 | ПКР 36.20.3 | 2 | 45,13 |
| | | | |
| | | | |

| | | |
|---|---|---|
| Н.контр. | Умрихин | |
| Нач.отд. | Янбулатов | |
| Гл.спец. | Каримова | |
| ГИП | Ташпулатов | |
| Рук.гр. | Жучков | |
| Ст.инж. | Холиков | |

1.169.1-2с.2-03010 СБ

Пространственный каркас ПКР 36.22.3; ПКР 36.20.3. Сборочный чертеж

| Стадия | Масса | Масштаб |
|---|---|---|
| Р | см. табл. | 1:25 |
| Лист | Листов 1 | |

ТашЗНИИЭП

| Формат | Зона | Поз. | Обозначение | Наименование | Кол. на исполн. 1.169-1-2с.2-04000- — | -01 | Примечание |
|---|---|---|---|---|---|---|---|
| | | | | Документация | | | |
| А3 | | | 1.169.1-2с.2-04000СБ | Сборочный чертеж | ✕ | ✕ | |
| А3 | | | 1.169.1-2с.2-00001 | Узлы опалубочные | ✕ | ✕ | |
| А3 | | | 1.169.1-2с.0-00ПЗ | Пояснительная записка | ✕ | ✕ | |
| А3 | | | 1.169.1-2с.0-00ТО | Техническое описание | ✕ | ✕ | |
| А3 | | | 1.169.1-2с.2-00000РС | Ведомость расхода стали | ✕ | ✕ | |
| | | | | Сборочные единицы | | | |
| | | | | Пространственный каркас | | | |
| А3 | | 1 | 1.169.1-2с.2-04010 | ПКР30.22.3 | 1 | | |
| А3 | | 1 | -01 | ПКР30.20.3 | | 1 | |

| Марка | ПП30.22.3-Л-С | ПП30.20.3-Л-С |
|---|---|---|

| | | |
|---|---|---|
| Н.контр. | Умрихин | |
| Нач.отд. | Яндулатов | |
| Гл.спец. | Каримова | |
| ГИП | Ташпулатов | |
| рук.гр. | Жуков | |
| Ст.инж. | Холиков | |

1.169.1-2с.2-04000

Панель парапетная ПП30.22.3-Л-С; ПП30.20.3-Л-С.

| Стадия | Лист | Листов |
|---|---|---|
| Р | 1 | 2 |

ТашЗНИИЭП

Инв.№подл. | Подпись и дата | Взам.инв.№

| Формат | Зона | Поз. | Обозначение | Наименование | Кол. на исполн. 1.169.1-2с.2-04000- — | -01 | Примечание |
|---|---|---|---|---|---|---|---|
| | | | | Материалы | | | |
| | | | | Керамзитобетон В7.5 | 1,16 | 1,43 | м³ |
| | | | | Фактурный слой | 0,11 | 0,11 | м³ |
| | | | | Детали | | | |
| | | | | Пробка деревянная | | | |
| | | | | ГОСТ 24454-80 | | | |
| Б4 | | 2 | | 50×50, ℓ=100 | 12 | 19 | шт. |

1.169.1-2с.2-04000 Лист 2

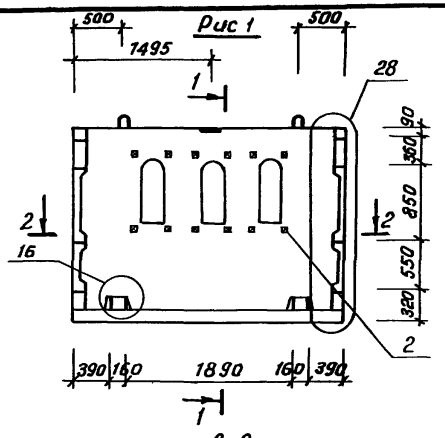


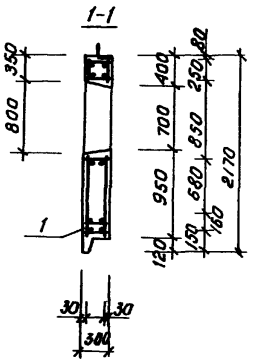


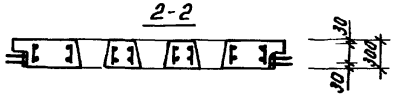


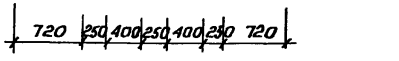


Фасад

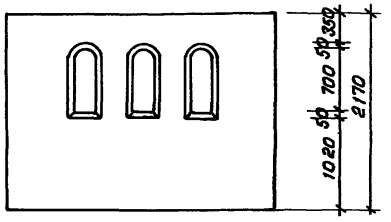


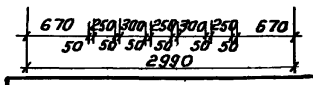


Узел: 16, 21, 28, 30
см. 1.169.1-2с.2-00001

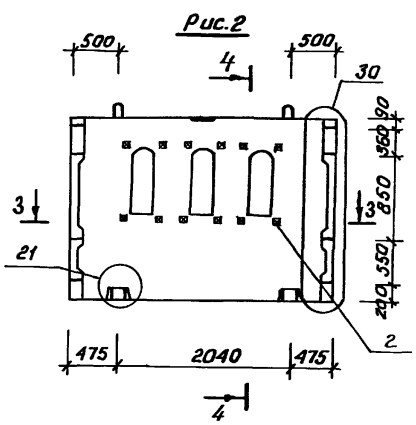


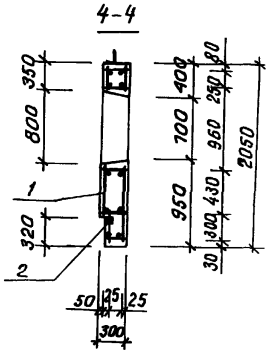


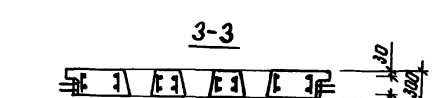


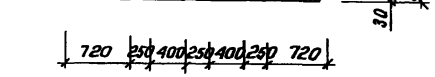


Фасад

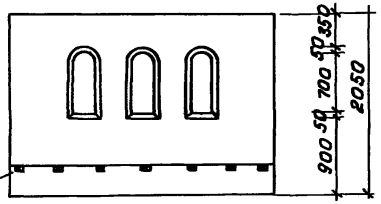


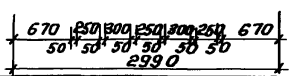


| Обозначение | Наименование | Рис. | Масса, кг |
|---|---|---|---|
| 1.169.1-2с.2-04000 | ПП 30.22.3-А-С | 1 | 1980 |
| -01 | ПП 30.20.3-А-С | 2 | 1950 |
| | | | |
| | | | |

| | | | |
|---|---|---|---|
| Н.контр. | Умрихин | | |
| Нач.отд. | Янбулатов | | |
| Гл.спец. | Каримова | | |
| ГИП | Ташпулатов | | |
| Рук.гр. | Жуков | | |
| Ст.инж. | Холикова | | |

1.169.1-2с.2-04000 СБ

Панель парапетная ПП 30.22.3-А-С; ПП 30.20.3-А-С. Сборочный чертеж.

| Стадия | Масса | Масштаб |
|---|---|---|
| Р | см. табл. | |
| Лист | Листов 1 | |

ТашЗНИИЭП

| Формат | Зона | Поз. | Обозначение | Наименование | Кол. на испол. 1.169.1-2с.2-04010- – | -01 | Примечание |
|---|---|---|---|---|---|---|---|
| | | | | Документация | | | |
| А3 | | | 1.169.1-2с.2-04010СБ | Сборочный чертеж | X | X | |
| А3 | | | 1.169.1-2с.0-0013 | Пояснительная записка | X | X | |
| | | | | Сборочные единицы | | | масса ед. кг. |
| А3 | 2 | | 1.169.1-2с.3-0600-07 | Каркас КР 55 | 1 | | 1,32 |
| А3 | 3 | | -09 | Каркас КР 57 | 2 | 2 | 2,32 |
| А3 | 2 | | 1.169.1-2с.3-0700-06 | Каркас КР 64 | | 1 | 1,34 |
| А3 | 1 | | 1.169.1-2с.3-0800-04 | Каркас КР 70 | 8 | | 1,74 |
| А3 | 1 | | -05 | Каркас КР 71 | | 8 | 1,79 |
| | | | | Марка | ПКР 30.22.3 | ПКР 30.20.3 | |

| | | |
|---|---|---|
| Н.контр. | Умрихин | |
| Нач.отд. | Янбулатов | |
| Гл.спец. | Каритова | |
| ГИП | Ташпулатов | |
| Рук.гр. | Жуков | |
| Ст.инж. | Холиков | |

1.169.1-2с.2-04010

Пространственный каркас ПКР 30.22.3; ПКР 30.20.3.

| Стадия | Лист | Листов |
|---|---|---|
| Р | 1 | 2 |

ТашЗНИИЭП

Инв.№ подл. | Подпись и дата | Взам. инв.№

| Формат | Зона | Поз. | Обозначение | Наименование | Кол. на испол. 1.169.1-2с.2-04010- – | -01 | Примечание |
|---|---|---|---|---|---|---|---|
| А3 | | 4 | 1.169.1-2с.3-1900-11 | Сетка СР41 | 1 | | 1,20 |
| А4 | | 10 | 1.169.1-2с.3-3600 | Изделие закладное МР10 | 1 | 1 | 1,25 |
| | | | | Детали | | | |
| | | | | Стержень, ГОСТ 5781-82 | | | |
| Б4 | | 5 | 1.169.1-2с.2-04011 | ф6 АI ℓ=2700 | 4 | 4 | 0,60 |
| | | | | Стержень, ГОСТ 6727-80 | | | |
| Б4 | | 6 | -04012 | ф5 ВрI ℓ=700 | 4 | 8 | 0,09 |
| А4 | | 7 | 1.169.1-2с.3-2400 | Анкер АР1 | 8 | 8 | 1,37 |
| А4 | | 8 | 1.169.1-2с.3-2500 | АР3 | 2 | 2 | 0,94 |
| А4 | | 9 | 1.169.1-2с.3-4600 | Монтажная петля МП8 | 2 | 2 | 1,11 |

2197-8 22

1.169.1-2с.2-04010 Лист 2

Рис.1

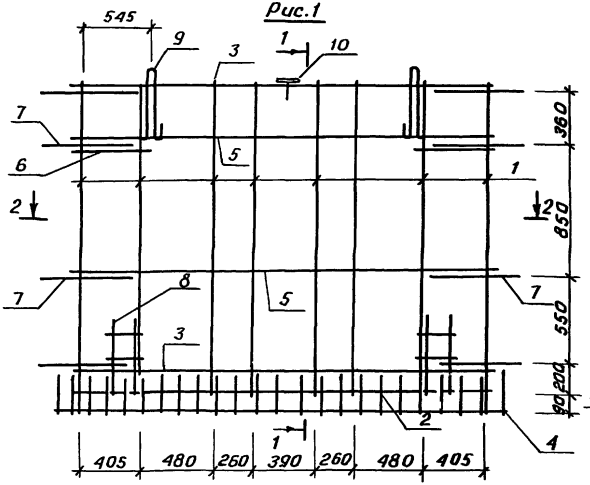


1-1

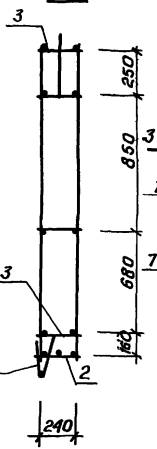


Рис.2

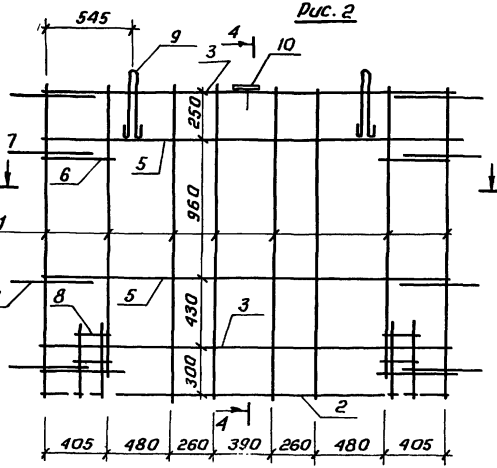


4-4

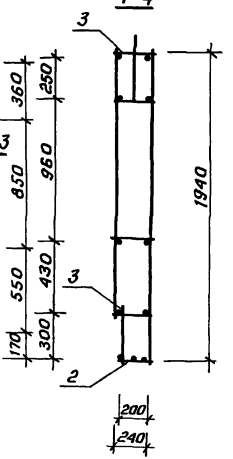


2-2

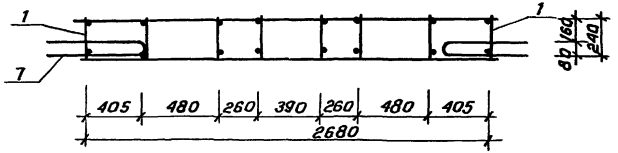


3-3

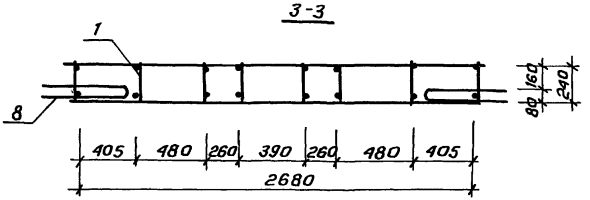


| Обозначение | Наименование | Рис. | Масса, кг. |
|---|---|---|---|
| 1.169.1-2с. 2-04010 | ПКР 30-22.3 | 1 | 40,13 |
| -01 | ПКР 30-20.3 | 2 | 39,35 |
| | | | |
| | | | |

| | | |
|---|---|---|
| Н. контр. | Умрихин | |
| Нач. отд. | Янбулатов | |
| Гл. спец. | Каримова | |
| ГИП | Ташпулатов | |
| Рук. гр. | Жуков | |
| Ст. инж. | Холиков | |

1.169.1-2с. 2-04010 СБ

Пространственный каркас ПКР 30. 22. 3; ПКР 30. 20. 3. Сборочный чертеж

| Стадия | Масса | Масштаб |
|---|---|---|
| Р | см. табл. | |
| Лист | Листов 1 | |

ТашЗНИИЭП

| Формат | Зона | Поз. | Обозначение | Наименование | Кол. на исполн. 1.169.1-2с.2-05000 – | Примечание |
|---|---|---|---|---|---|---|
| | | | | Документация | | |
| А3 | | | 1.169.1-2с.2-05000 СБ | Сборочный чертеж | X | |
| А3 | | | 1.169.1-2с.2-00001 | Узлы опалубочные | X | |
| А3 | | | 1.169.1-2с.0-00ПЗ | Пояснительная записка | X | |
| А3 | | | 1.169.1-2с.0-ТО | Техническое описание | X | |
| А3 | | | 1.169.1-2с.2-00000 ВС | Ведомость расхода стали | X | |
| | | | | Сборочные единицы | | |
| | | | | Пространственный каркас | | |
| А3 | | 1 | 1.169.1-2с.2-05010 | ПКР 30.31.4 | 1 | |

Марка: ПП30.31.4-Л-С

| | | |
|---|---|---|
| Н.контр. | Утрихин | |
| Нач.отд. | Янбулатов | |
| Гл.спец. | Каримова | |
| ГИП | Ташпулатов | |
| Рук.гр. | Эсупов | |
| Ст.инж. | Холиков | |

1.169.1-2с.2-05000

Панель парапетная ПП30.31.4-Л-С.

| Стадия | Лист | Листов |
|---|---|---|
| Р | 1 | 2 |

Таш ЗНИИЭП

Инв.№ под. | Подпись и дата | Взам. инв.№

| Формат | Зона | Поз. | Обозначение | Наименование | Кол. на исполн. 1.169.1-2с.2-05000 – | Примечание |
|---|---|---|---|---|---|---|
| | | | | Материалы | | |
| | | | | Керамзитобетон В7,5 | 2,25 | м³ |
| | | | | Фактурный слой | 0,25 | м³ |
| | | | | Детали | | |
| | | | | Пробка деревянная | | |
| | | | | ГОСТ 24454-80 | | |
| Б4 | | 2 | | 50×50, ℓ=100 | 21 | шт. |

Рис. 1

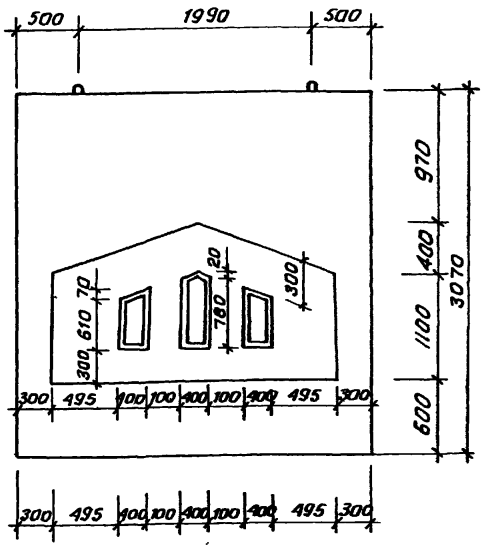


Вид с внутренней стороны

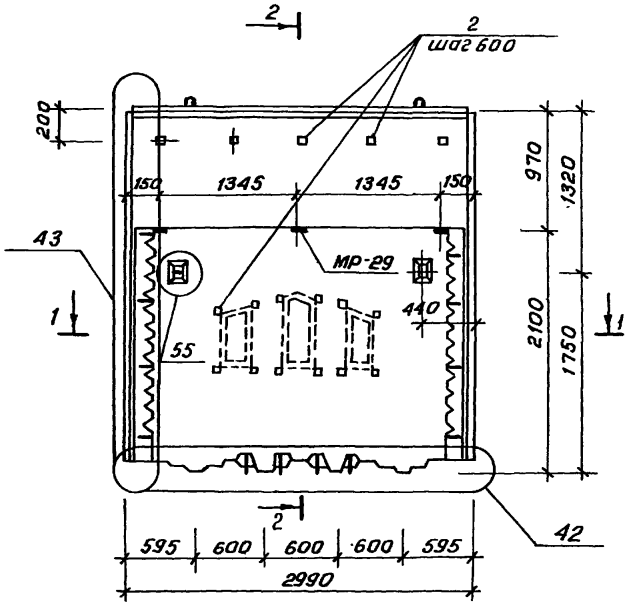


2-2

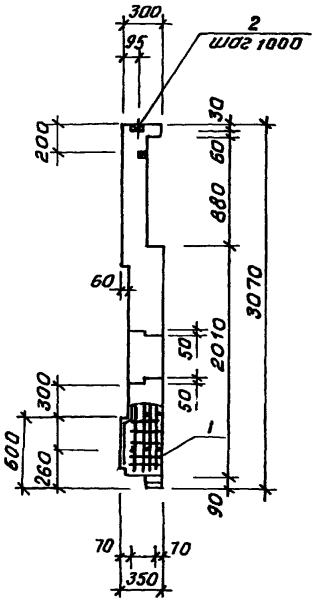


1-1

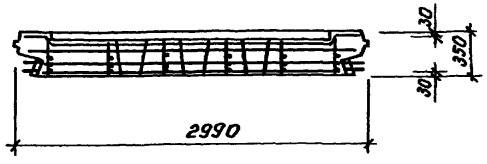


Узлы: 42, 43, 55 см. 1.169.1-2с.2-00001

| Обозначение | Наименование | Рис. | Масса, кг |
|---|---|---|---|
| 1.169.1-2с.2-05000 | ПП 30.31.4 -Л-С | 1 | 2750 |

| | | | |
|---|---|---|---|
| Н.контр. | Умрихин | | |
| Нач.отд | Янбулатов | | |
| Гл.спец. | Каримова | | |
| ГИП | Ташпулатов | | |
| Рук.гр. | Жуков | | |
| Ст.инж. | Холиков | | |

1.169.1-2с.2-05000СБ

Панель парапетная ПП 30.31.4 -Л-С. Сборочный чертеж

| Стадия | Масса | Масштаб |
|---|---|---|
| Р | см. табл. | |
| Лист | Листов 1 | |

ТашЗНИИЭП

Инв.№ подл. | Подпись и дата | Взам.инв.№

| Формат | Зона | Поз. | Обозначение | Наименование | Кол. на исполн. 1.169.1-2с.2-05010 — | Примечание |
|---|---|---|---|---|---|---|
| | | | | | — | |
| | | | | **Документация** | | |
| А3 | | | 1.169.1-2с.2-05010СБ | Сборочный чертеж | X | |
| А3 | | | 1.169.1-2с.0-00ПЗ | Пояснительная записка | X | |
| | | | | **Сборочные единицы** | | Масса ед. кг. |
| А3 | | 1 | 1.169.1-2с.3-0800-02 | Каркас КР68 | 2 | 3,56 |
| А3 | | 2 | -03 | Каркас КР69 | 4 | 3,42 |
| А3 | | 3 | 1.169.1-2с.3-2000-07 | Сетка СР51 | 1 | 6,00 |
| А3 | | 4 | 1.169.1-2с.3-2100- | Сетка СР52 | 1 | 0,65 |
| А4 | | 5 | 1.169.1-2с.3-4200-01 | Изделие закладное МР20 | 3 | 0,79 |

Марка: ПКР30.31.4

| | | | |
|---|---|---|---|
| | | 1.169.1-2с.2-05010 | |
| Н.контр. | Умрихин | | |
| Нач.отд. | Янбулатов | Пространственный каркас ПКР 30.31.4. | Стадия: Р; Лист: 1; Листов: 2 |
| Гл.спец. | Каримова | | |
| ГИП | Ташпулатов | | |
| Рук.гр. | Жуков | | Таш ЗНИИЭП |
| Ст.инж. | Холиков | | |

Инв.№ подл. | Подпись и дата | Взам.инв.№

| Формат | Зона | Поз. | Обозначение | Наименование | Кол. на исполн. 1.169.1-2с.2-05010 — | Примечание |
|---|---|---|---|---|---|---|
| | | | | | — | |
| | | | | **Детали** | | |
| | | | | Стержень отд. ГОСТ 5781-82 | | |
| БЧ | | 6 | 1.169.1-2с.2-05011 | ф10AIII, ℓ=2520 | 4 | 1,55 |
| БЧ | | 7 | -05012 | ф8AI, ℓ=500 | 4 | 0,20 |
| БЧ | | 8 | -05013 | ф6AI, ℓ=2960 | 7 | 0,657 |
| БЧ | | 9 | -05014 | ф6AI, ℓ=780 | 2 | 0,17 |
| БЧ | | 10 | -05015 | ф8AI, ℓ=2520 | 4 | 0,99 |
| БЧ | | 11 | -05016 | ф8AI, ℓ=2060 | 1 | 0,82 |
| А4 | | 12 | 1.169.1-2с.3-4800- | Гнутый стержень ГС1 | 8 | 1,27 |
| А4 | | 13 | 1.169.1-2с.3-5100- | ГС7 | 4 | 0,59 |
| А4 | | 14 | 1.169.1-2с.3-4000- | Изделие закладное МР14 | 2 | 2,99 |
| А4 | | 15 | 1.169.1-2с.3-5000- | Монтажная петля МП14 | 2 | 0,64 |



21818 26

Рис.1

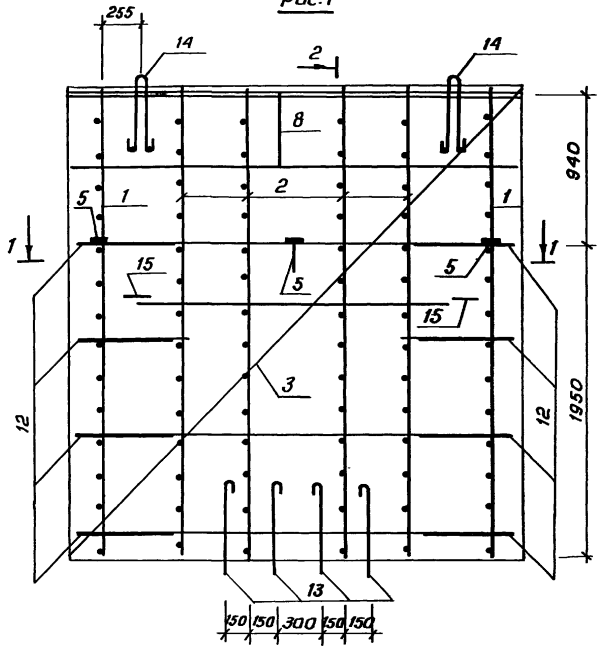


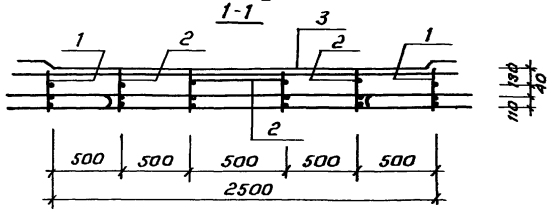


2-2

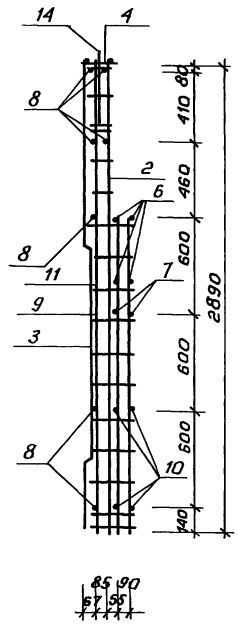


| Обозначение | Марка | Рис. | Масса, кг. |
|---|---|---|---|
| 1.169.1-2с.2-05010 | ПКР 30.31.4 | 1 | 66,22 |

| | | | |
|---|---|---|---|
| | | | 1.169.1-2с.2-05010 СБ |
| | | Пространственный каркас ПКР 30.31.4 Сборочный чертеж | Стадия: Р; Масса: см. табл.; Масштаб: |
| | | | Лист; Листов 1 |
| Н.контр. | Умрихин | | ТашЗНИИЭП |
| Нач.отд. | Янбулатов | | |
| Гл.спец. | Каримова | | |
| ГИП | Ташпулатов | | |
| Рук.гр. | Жуков | | |

| Формат | Зона | Поз. | Обозначение | Наименование | Кол. на исполн. 1.169.1-2с.2-06000 — | | | Примечание |
|---|---|---|---|---|---|---|---|---|
| | | | | | — | -01 | -02 | |
| | | | | Документация | | | | |
| | | | | | | | | |
| А3 | | | 1.169.1-2с.2-06000 СБ | Сборочный чертеж | X | X | X | |
| А3 | | | 1.169.1-2с.2-00001 | Узлы опалубочные | X | X | X | |
| А3 | | | 1.169.1-2с.0-00ПЗ | Пояснительная записка | X | X | X | |
| А3 | | | 1.169.1-2с.0-00ТО | Техническое описание | X | X | X | |
| А3 | | | 1.169.1-2с.2-00000 РС | Ведомость расхода стали | X | X | X | |
| | | | | | | | | |
| | | | | Сборочные единицы | | | | |
| | | | | Пространственный каркас | | | | |
| А3 | | 1 | 1.169.1-2с.2-06010 | ПКР 30.31.3-1 | 1 | | | |
| А3 | | 1 | -01 | ПКР 30.31.3-2 | | 1 | | |
| | | | | Марка | ПП30.31.3-Л-С1 | ПП30.31.3-Л-С2 | ПП30.31.3-Л-С | |

| | | | |
|---|---|---|---|
| Н.контр. | Умрихин | | |
| Нач.отд. | Янбулатов | | |
| Гл.спец. | Каримова | | |
| ГИП | Ташпулатов | | |
| Рук.гр. | Жуков | | |
| Ст.инж. | Сулайманова | | |

1.169.1-2с.2-06000

Панель парапетная
пп.30.31.3 – Л-С1;
пп.30.31.3 – Л-С2;
пп.30.31.3 – Л-С.

| Стадия | Лист | Листов |
|---|---|---|
| Р | 1 | 2 |

ТашЗНИИЭП

| Инв.№ подл. | Подпись и дата | Взам.инв.№ |
|---|---|---|
| | | |

| Формат | Зона | Поз. | Обозначение | Наименование | Кол. на исполн. 1.169.1-2с.2-06000- | | | Примечание |
|---|---|---|---|---|---|---|---|---|
| | | | | | — | -01 | -02 | |
| А3 | | 1 | -02 | ПКР 30.31.3 | | | 1 | |
| | | | | | | | | |
| | | | | | | | | |
| | | | | | | | | |
| | | | | Материалы | | | | |
| | | | | Фактурный слой | 0,28 | 0,22 | 0,26 | м³ |
| | | | | Керамзитобетон В7,5 | 2,09 | 1,95 | 2,08 | м³ |
| | | | | Детали | | | | |
| | | | | Пробка деревянная | | | | |
| | | | | ГОСТ 24454-80 | | | | |
| Б4 | | 2 | | 50×50, ℓ=100 | 21 | 21 | 21 | шт. |

21978 28

1.169.1-2с.2-06000

Лист 2

Рис.1

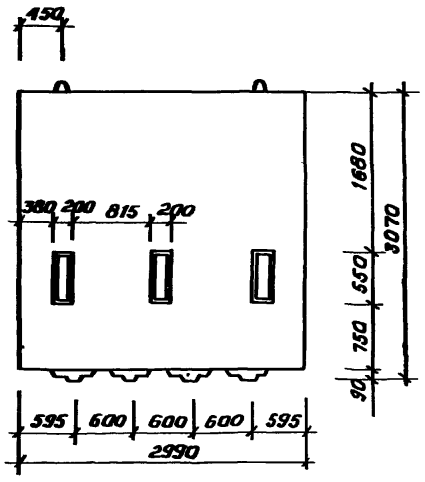


Вид с внутренней стороны

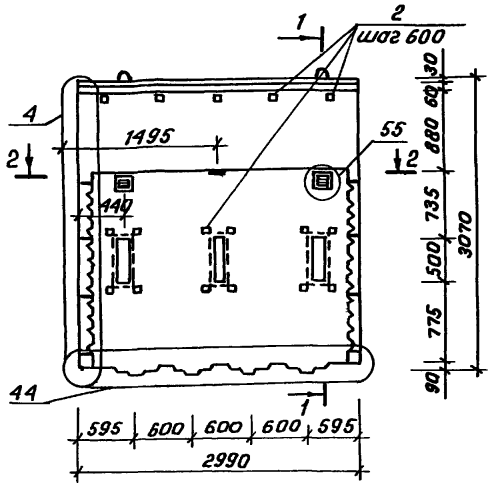


1-1

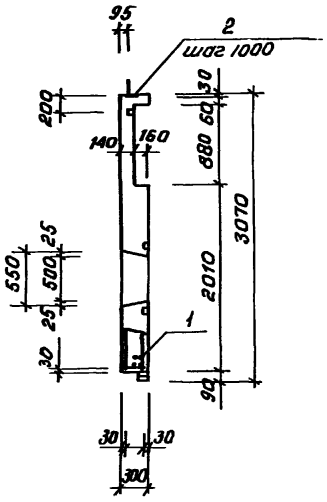


2-2

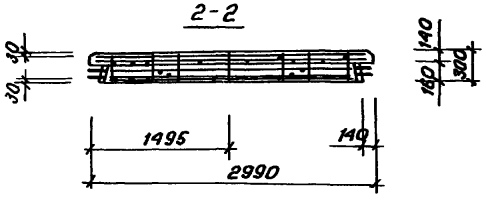


Узлы: 4, 44, 55 см. 1.169.1-2с.2-00001

| Обозначение | Марка | Рис. | Масса, кг |
|---|---|---|---|
| 1.169.1-2с.2-06000 | ПП30.31.3-А-С1 | 1 | 2860 |
| -01 | ПП30.31.3-А-С2 | 2 | 2590 |
| -02 | ПП30.31.3-А-С | 3 | 2810 |

| | | |
|---|---|---|
| Н.контр. | Умрихин | |
| Нач.отд | Янбулатов | |
| Гл.спец. | Каримова | |
| ГИП | Ташпулатов | |
| Рук.гр. | Жуков | |
| Ст.инж. | Сулейманова | |

1.169.1-2с.2-06000 СБ

Панель парапетная ПП30.31.3-А-С1; ПП30.31.3-А-С; ПП30.31.3-А-С2. Сборочный чертеж

| Стадия | Масса | Масштаб |
|---|---|---|
| Р | см. табл. | |
| Лист 1 | Листов 3 | |

ТашЗНИИЭП

Инв.№подл. | Подпись и дата | Взам.инв.№

Рис.2

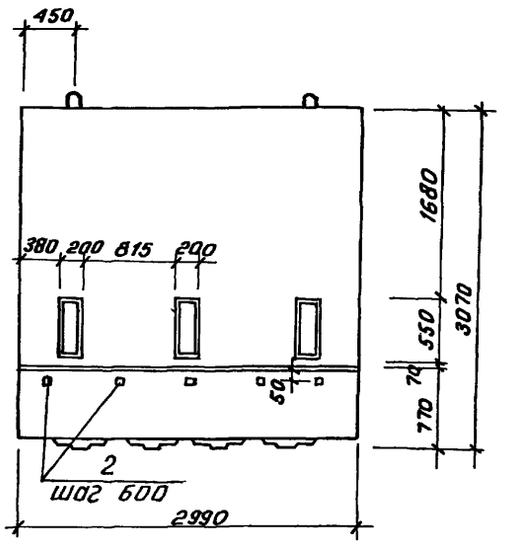


Вид с внутренней стороны

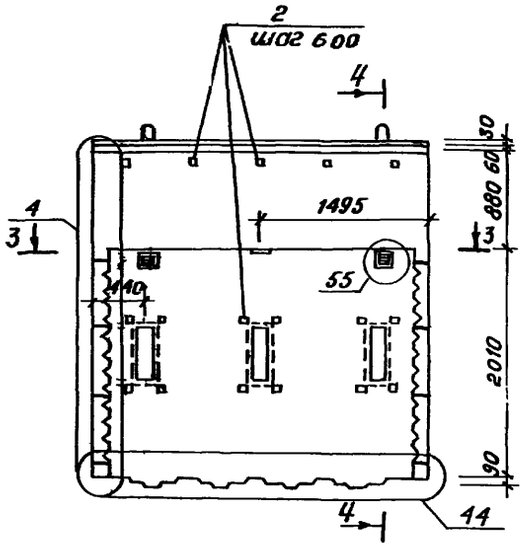


4-4

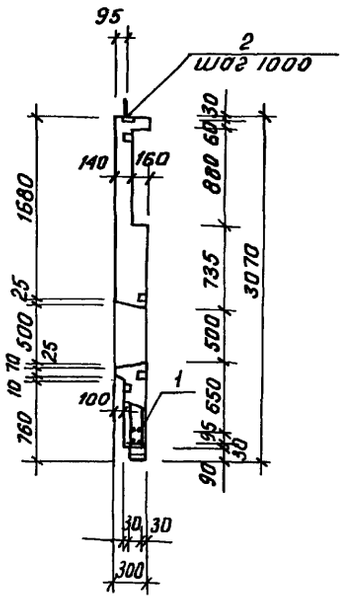


3-3

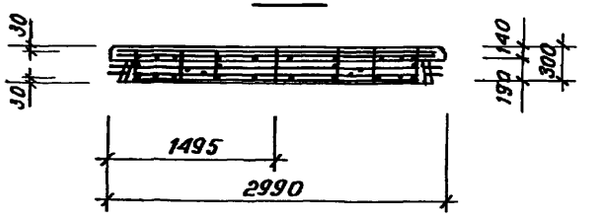

Рис. 3

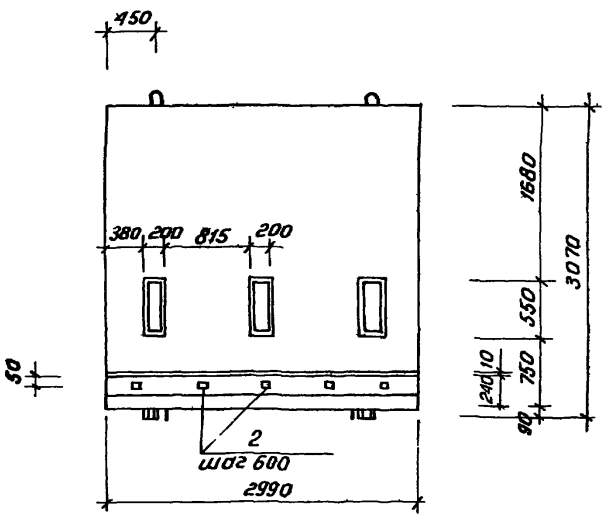


Вид с внутренней стороны

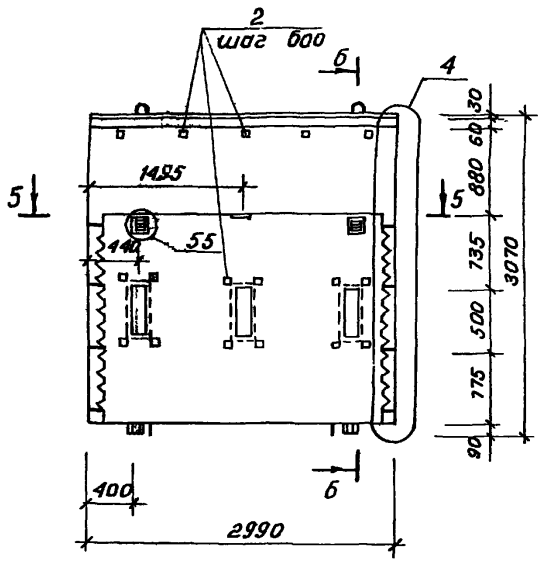


6-6

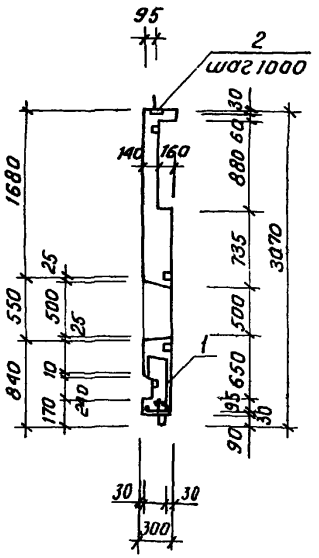


5-5

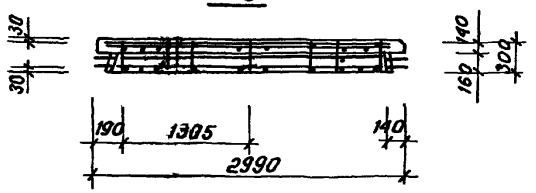

| Формат | Зона | Поз. | Обозначение | Наименование | Кол на исполн. 1.169.1-2с.2-06010 — | -01 | -02 | Примечание |
|---|---|---|---|---|---|---|---|---|
| | | | | Документация | X | X | X | |
| А3 | | | 1.169.1-2с.2-06010 СБ | Сборочный чертеж | X | X | X | |
| А3 | | | 1.169.1-2с.0-00ПЗ | Пояснительная записка | X | X | X | |
| А3 | | | 1.169.1-2с.0-00ТО | Техническое описание | X | X | X | |
| | | | | | | | | |
| | | | | | | | | |
| | | | | Сборочные единицы | | | | Масса ед. |
| А4 | | 1 | 1.169.1-2с.3-1400 | Каркас КР90 | 4 | 4 | 4 | 1,85 |
| А4 | | 2 | 1.169.1-2с.3-1300-04 | Каркас КР89 | 1 | 1 | 1 | 1,72 |
| А4 | | 3 | -02 | Каркас КР87 | 1 | | 1 | 2,31 |
| А4 | | 3 | 1.169.1-2с.3-1200-03 | Каркас КР84 | | 1 | | 0,92 |
| А4 | | 4 | -02 | Каркас КР83 | 1 | 1 | 1 | 2,0 |
| | | | | Марка | ПКР30 31.3-1 | ПКР30 31.3-2 | ПКР30.30 3 | |

| | | |
|---|---|---|
| Н.контр. | Умрихин | |
| Нач.отд. | Андулатов | |
| Гл.спец. | Каримова | |
| Гип | Ташпулатов | |
| Рук.гр. | Жуков | |
| Ст.инж. | Сулайманова | |

Прямоугольный ... ПКР30 31.3

| Стадия | Лист | Листов |
|---|---|---|
| Р | 1 | 3 |

ТашЗНИИЭП

| Инв.№ подл. | Подпись и дата | Взам.инв.№ |
|---|---|---|
| | | |

| Формат | Зона | Поз. | Обозначение | Наименование | Кол. на исполн. 1.169.1-20.2.06010 | -01 | -02 | Примечание |
|---|---|---|---|---|---|---|---|---|
| А3 | | 5 | 1.169.1-2с.3-2200-06 | Сетка СР62 | 1 | | 1 | 10,20 |
| А3 | | 6 | -07 | Сетка СР63 | 1 | 1 | 1 | 6,32 |
| А3 | | 7 | -08 | Сетка СР64 | | 1 | | 7,89 |
| А3 | | 8 | -09 | Сетка СР65 | | | | 2,31 |
| А3 | | 9 | -04 | Сетка СР60 | 4 | 4 | | 0,13 |
| | | | | | | | | |
| А4 | | 10 | 1.169.1-2с.3 4200 | Изделие закладное МР19 | 1 | 1 | 1 | 1,30 |
| А4 | | 11 | 1.169.1-2с.3-3700 | Изделие закладное МР11 | | | 2 | 2,43 |
| | | | | Детали | | | | |
| | | | | Отдельный стержень, ГОСТ5781-82 | | | | |
| Б4 | | 12 | 1.169 1-2с.2-06011 | ф12 А III, ℓ=2990 | 4 | 4 | 4 | 2,66 |
| Б4 | | 13 | -06012 | ф6 А I, ℓ=2960 | 5 | 5 | 5 | 0,66 |
| Б4 | | 14 | -06013 | ф6 А I, ℓ=1570 | 1 | 1 | 1 | 0,35 |
| Б4 | | 15 | -06014 | ф6 А I, ℓ=260 | 9 | 9 | 9 | 0,06 |
| Б4 | | 16 | -06015 | ф12 А III, ℓ=2090 | 4 | 4 | 4 | 1,86 |
| Б4 | | 17 | -06016 | ф6 А I, ℓ=1050 | 12 | 12 | 8 | 0,23 |
| Б4 | | 18 | -06017 | ф6 А I, ℓ=1200 | 3 | 3 | 3 | 0,27 |
| А4 | | 19 | 1.169.1-2с.3-4800-01 | Гнутый стержень ГС2 | 4 | 4 | 4 | 0,99 |
| А4 | | 20 | 1.169.1-2с.3-4700-02 | Монтажная петля МП13 | 2 | 2 | 2 | 3,00 |

21978 32

Рис. 1

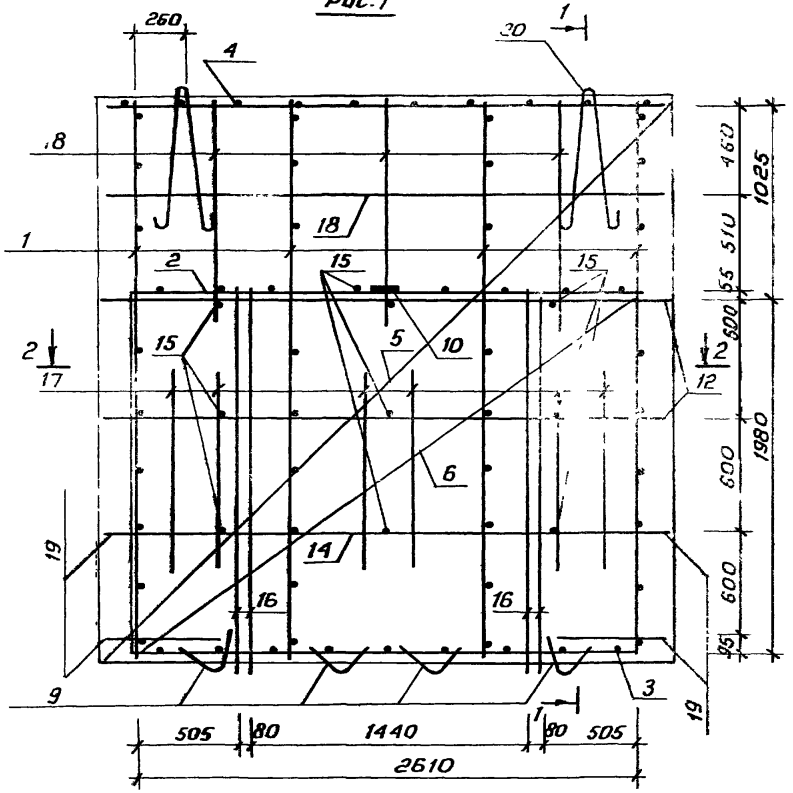


1-1

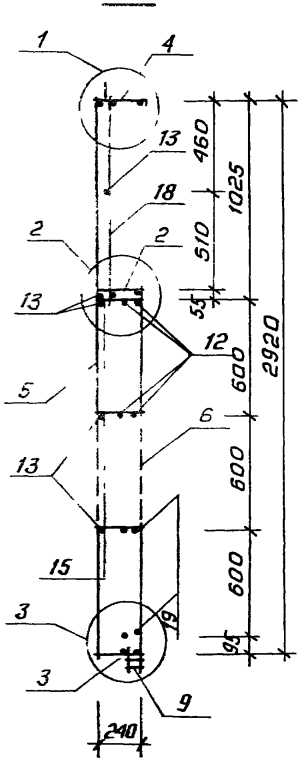


2-2

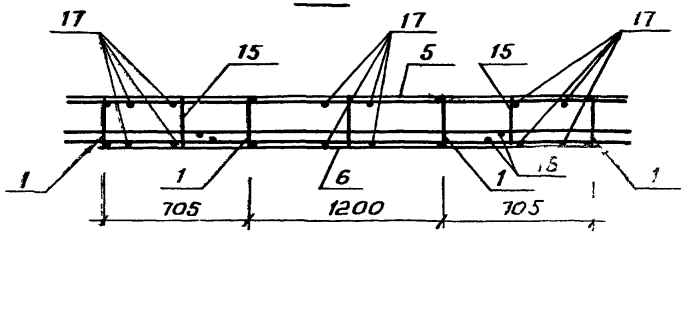


Узлы: 1, 2, 3, см. 1.169.1-2с. 2-00001

Таблицу исполнений смотреть на л. 3

| | | | | | | |
|---|---|---|---|---|---|---|
| | | | | | 1.169.1-2с. 2-06010 с 6 | |
| Н. контр. | Умрихин | | | Пространственный каркас ПКР 30.31.3-1; ПКР 30.31.3-2; ПКР 30.31.3 Сборочный чертеж | Стадия | Масса | Масштаб |
| Рук. отд. | Янбухтов | | | | Р | см. табл. | |
| Гл. инж. | Карпова | | | | Лист 1 | Листов 3 | |
| ИП | Ташпулатов | | | | ТашЗНИИЭП | | |
| Разраб. | Жуков | | | | | | |
| Ст. инж. | Сулаймано | | | | | | |

Инв. № подл. | Подпись и дата | Взам. инв. №

Рис.2

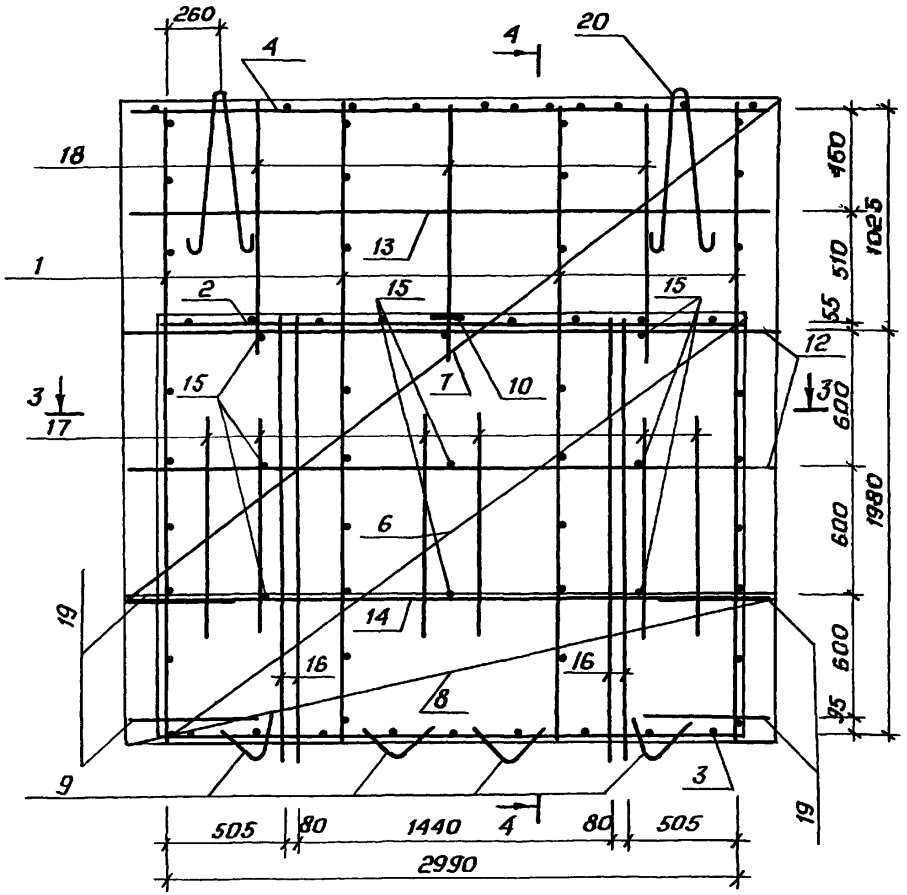


4-4

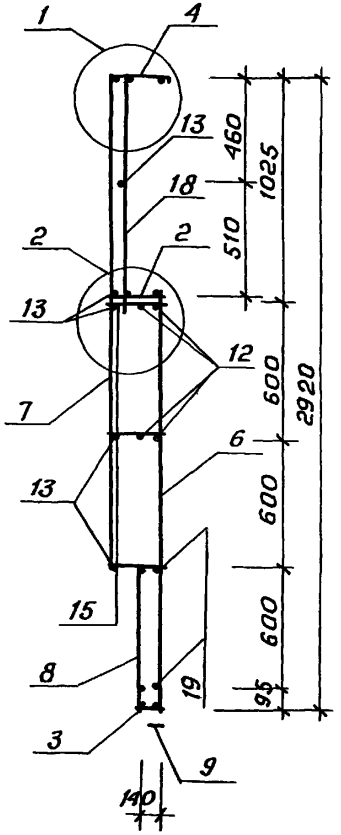


3-3

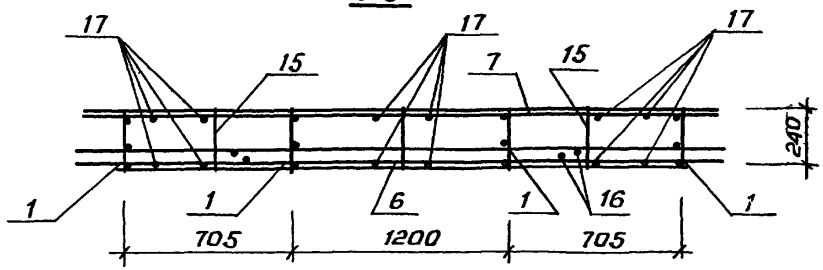


| | |
|---|---|
| 1.169.1-2с.2-06010СБ | Лист 2 |

21978 34

Рис. 3

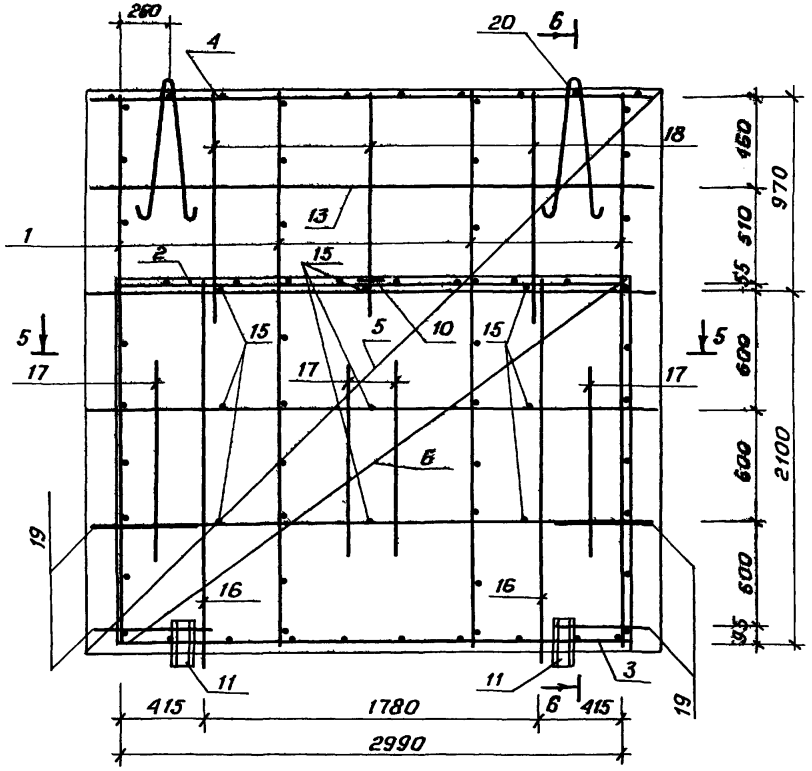


6-6

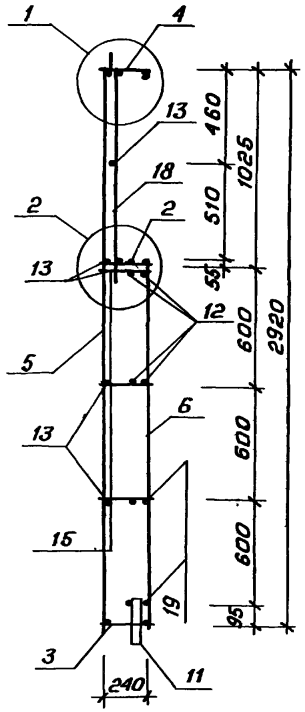


5-5

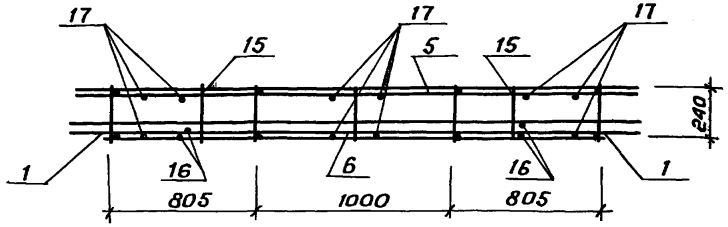


| Обозначение | Марка | Рис. | Масса, кг. |
|---|---|---|---|
| 1.169.1-2с.2-06010 | ПКР.30.31.3-1 | 1 | 67,61 |
| -01 | ПКР.30.31.3-2 | 2 | 66,22 |
| -02 | ПКР.30.31.3 | 3 | 71,03 |




21998 435

| Формат | Зона | Поз. | Обозначение | Наименование | Кол. на исполн. 1.169.1-2с.2-07000- — | -01 | -02 | -03 | | | | | | | Примечание |
|---|---|---|---|---|---|---|---|---|---|---|---|---|---|---|---|
| | | | | Документация | | | | | | | | | | | |
| А3 | | | 1.169.1-2с.2-07000 СБ | Сборочный чертеж | X | X | X | X | | | | | | | |
| А3 | | | 1.169.1-2с.2-00001 | Узлы опалубочные | X | X | X | X | | | | | | | |
| А3 | | | 1.169.1-2с.0-00ПЗ | Пояснительная записка | X | X | X | X | | | | | | | |
| А3 | | | 1.169.1-2с.0-00ТО | Техническое описание | X | X | X | X | | | | | | | |
| А3 | | | 1.169.1-2с.2-00000РС | Ведомость расхода стали | X | X | X | X | | | | | | | |
| | | | | Сборочные единицы | | | | | | | | | | | |
| | | | | Пространственный каркас | | | | | | | | | | | |
| А3 | | 1 | 1.169.1-2с.2-07010 | ПКР 56.27.3 -1 | 1 | | | | | | | | | | |

| Марка | ПП56.27.3 - Л-С1 | ПП56.27.3 - Л-С2 | ПП56.31.3 - Л-С1 | ПП56.31.3 - Л-С2 |
|---|---|---|---|---|

| | | | |
|---|---|---|---|
| Н.контр. | Умрихин | | |
| Нач.отд. | Янбулатов | | |
| Гл.спец. | Каримова | | |
| ГИП | Ташпулатов | | |
| Рук.гр. | Жуков | | |
| Ст.инж. | Холиков | | |

1.169.1-2с.2-07000

Панель парапетная
ПП 56.27.3 - Л-С1;
ПП 56.27.3 - Л-С2;
ПП 56.31.3 - Л-С1;
ПП 56.31.3 - Л-С2.

| Стадия | Лист | Листов |
|---|---|---|
| Р | 1 | 2 |

Таш ЗНИИЭП

Инв. № подл. | Подпись и дата | Взам. инв. №

| Формат | Зона | Поз. | Обозначение | Наименование | Кол. на исполн. 1.169.1-2с.2-07000- — | -01 | -02 | -03 | | | | | | | Примечание |
|---|---|---|---|---|---|---|---|---|---|---|---|---|---|---|---|
| А3 | | 1 | -01 | ПКР.56.27.3 -2 | | 2 | | | | | | | | | |
| А3 | | 1 | -02 | ПКР.56.31.3 -1 | | | 3 | | | | | | | | |
| А3 | | 1 | -03 | ПКР.56.31.3 -2 | | | | 4 | | | | | | | |
| | | | | Материалы | | | | | | | | | | | |
| | | | | Фактурный слой | 0,3 | 0,3 | 0,35 | 0,35 | | | | | | | м³ |
| | | | | Керамзитобетон В7,5 | 3,35 | 3,35 | 4,01 | 4,01 | | | | | | | м³ |
| | | | | Деталь | | | | | | | | | | | |
| | | | | Пробка деревянная | | | | | | | | | | | |
| | | | | ГОСТ 24454-80 | | | | | | | | | | | |
| Б4 | | 2 | | 50×50, ℓ=100 | 15 | 15 | 15 | 15 | | | | | | | шт. |

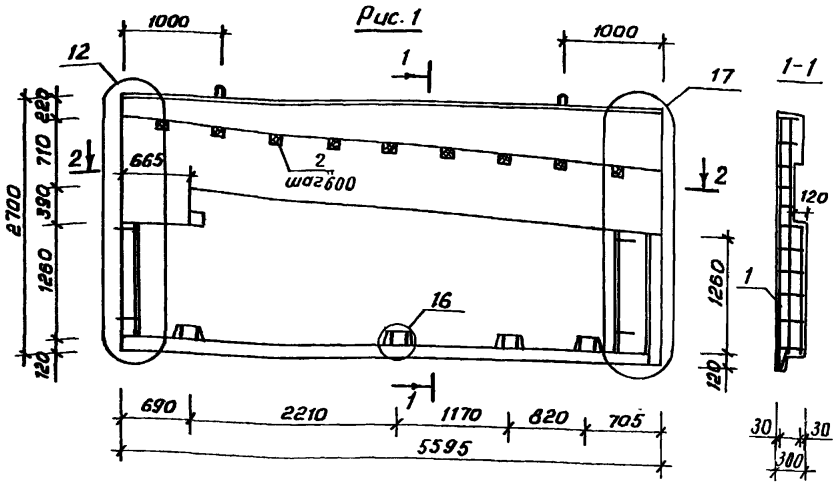


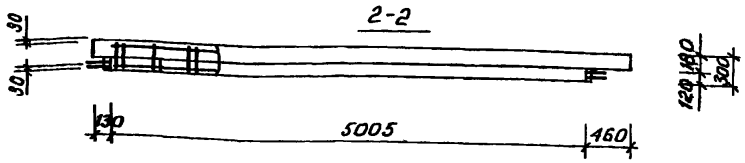


Рис. 2
зеркальное отражение Рис. 1

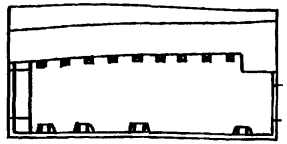

Фасад

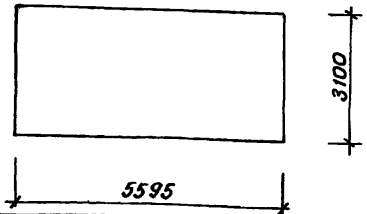


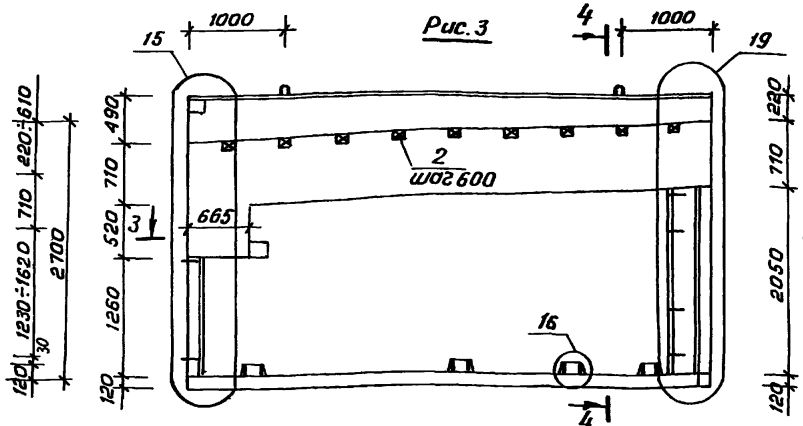


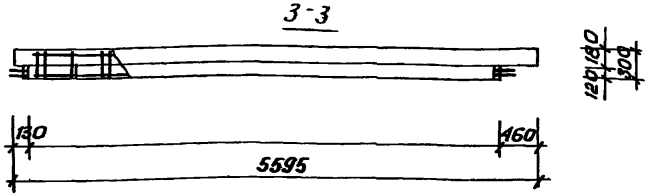


Рис. 4
зеркальное отражение Рис 3

Фасад

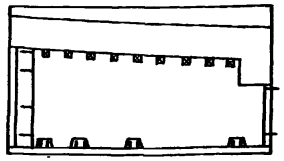

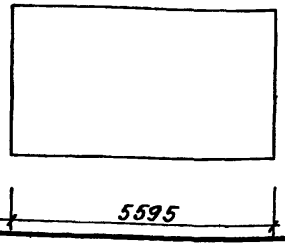


Узел: 12,15, 16, 17, 19 см. 1.169.1-2с.2-00001

| Обозначение | Марка | Рис. | Масса, кг | Примечание |
|---|---|---|---|---|
| 1.169.1-2с.2-07000 | ПП 56.27.3-Л-С1 | 1 | 4730 | |
| -01 | ПП56.27.3-Л-С2 | 2 | 4730 | Зеркальн. Рис. 1 |
| -02 | ПП56.31.3-Л-С1 | 3 | 4940 | |
| -03 | ПП 56.31.3-Л-С2 | 4 | 4940 | Зеркальн. Рис. 3 |

| | | |
|---|---|---|
| Н.контр. | Умрихин | |
| Нач.отд. | Янбулатов | |
| Гл.спец. | Каримова | |
| ГИП | Ташпулатов | |
| Рук.гр. | Жуков | |
| Ст.инж. | Холиков | |

1.169.1-2с.2-07000СБ

Панель парапетная
ПП 56.27.3 – Л-С1;
ПП 56.27.3 – Л-С2;
ПП 56.31.3 – Л-С1;
ПП 56.31.3 – Л-С2.
Сборочный чертеж.

| Стадия | Масса | Масштаб |
|---|---|---|
| Р | см. табл. | |
| Лист | Листов 1 | |

ТашЗНИИЭП

Инв.№ подл. | Подпись и дата | Взам.инв.№

| Формат | Зона | Поз. | Обозначение | Наименование | Кол. на исполн. 1.169.1-2с.2-07010- — | -01 | -02 | -03 | Примечание |
|---|---|---|---|---|---|---|---|---|---|
| | | | | Документация | | | | | |
| А3 | | | 1.169.1-2с.2-07070 СБ | Сборочный чертеж | × | × | × | × | |
| А3 | | | 1.169.1-2с.0-00ПЗ | Пояснительная записка | × | × | × | × | |
| | | | | Сборочные единицы | | | | | Масса ед. кг. |
| А3 | 1 | | 1.169.1-2с.3-0600-02 | Каркас КР 50 | 1 | 1 | 1 | 1 | 2,11 |
| А3 | 2 | | -03 | Каркас КР 51 | 1 | 1 | 1 | 1 | 1,72 |
| А3 | 3 | | -04 | Каркас КР 52 | 1 | 1 | 1 | 1 | 1,73 |
| А3 | 4 | | -05 | Каркас КР 53 | 9 | 9 | 9 | 9 | 1,06 |

| Марка | ПКР 56.27.3 -1 | ПКР 56.27.3 -2 | ПКР 56.31.3 -1 | ПКР 56.31.3 -2 |
|---|---|---|---|---|

| | | |
|---|---|---|
| Н.контр. | Умрихин | |
| Нач.отд. | Янбулатов | |
| Гл.спец. | Каримова | |
| ГИП | Ташпулатов | |
| Рук.гр. | Жуков | |
| Ст.инж. | Холиков | |

1.169.1-2с.2-07010

Пространственный каркас ПКР 56.27.3 -1; ПКР 56.27.3 -2; ПКР 56.31.3 -1; ПКР 56.31.3 -2.

| Стадия | Лист | Листов |
|---|---|---|
| Р | 1 | 2 |

ТашЗНИИЭП

Инв.№ подл. | Подпись и дата | Взам.инв.№

| Формат | Зона | Поз. | Обозначение | Наименование | Кол. на исполн. 1.169.1-с.2-07010- — | -01 | -02 | -03 | Примечание |
|---|---|---|---|---|---|---|---|---|---|
| А3 | | 5 | 1.169.1-2с.3-1900-08 | Сетка СР 38 | 1 | 1 | 1 | 1 | 5,88 |
| А3 | | 6 | -09 | Сетка СР 39 | 1 | 1 | 1 | 1 | 2,32 |
| А4 | | 14 | 1.169.1-2с.3-3600 | Изделие закладное МР10 | 1 | 1 | 2 | 2 | 1,25 |
| | | | | Детали | | | | | |
| | | | | Стержень, ГОСТ 6727-80 | | | | | |
| Бч | | 7 | 1.169.1-2с.2-07011 | ф5ВрI, ℓ=1330 | 4 | 4 | 4 | 4 | 0,18 |
| Бч | | 8 | -07012 | ф5ВрI, ℓ=4980 | 4 | 4 | 4 | 4 | 0,69 |
| Бч | | 9 | -07013 | ф5ВрI, ℓ=4500 | 2 | 2 | 2 | 2 | 0,63 |
| Бч | | 10 | -07014 | ф5ВрI, ℓ=260 | 16 | 16 | 16 | 16 | 0,04 |
| А4 | | 11 | 1.169.1-2с.3-2400 | Анкер АР1 | 4 | 4 | 6 | 6 | 1,37 |
| А4 | | 12 | -01 | АР2 | 4 | 4 | 4 | 4 | 1,44 |
| А4 | | 13 | 1.169.1-2с.3-4500- | Монтажная петля МП 7 | 2 | 2 | 2 | 2 | 2,09 |

Рис 1

1.169.1-2с.2-07010 - изображено
1.169.1-2с.2-07010-01 - зеркальное отражение

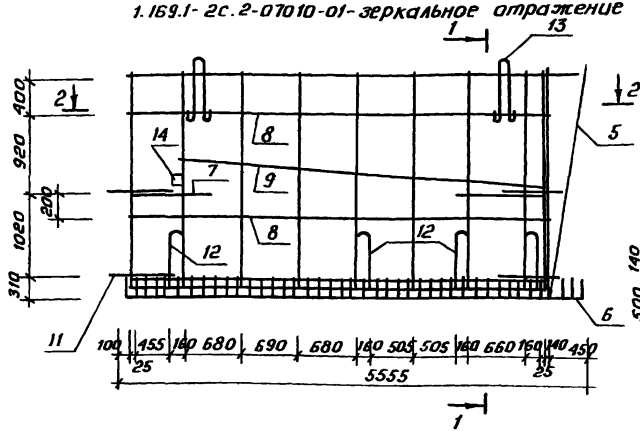


Рис 2

1.169.1-2с 2-07010-02 - изображено
1.169.1-2с.2-07010-03 - зеркальное отражение

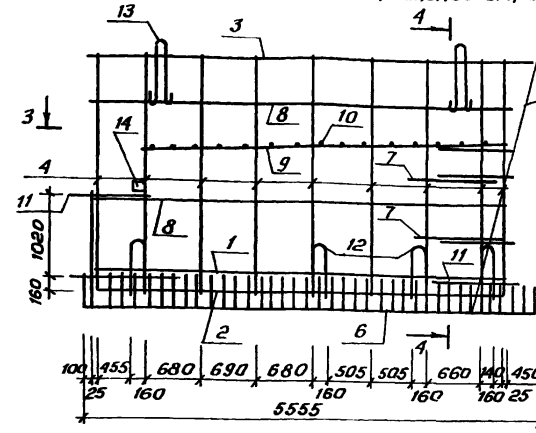


4-4

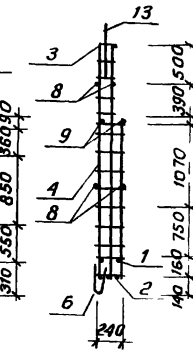


1-1

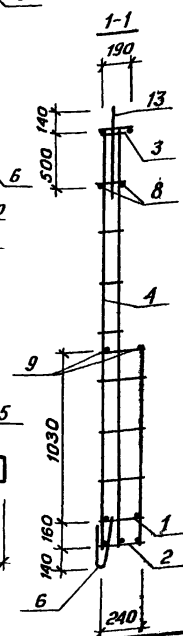


2-2

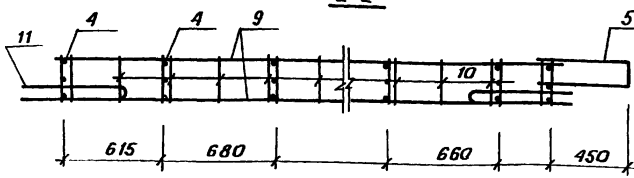


3-3

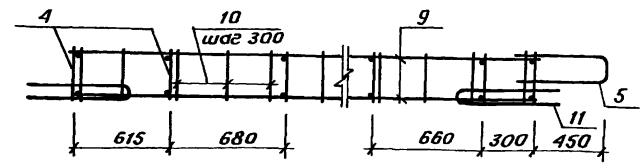


| Обозначение | Марка | Рис. | Масса ед.кг. | Примечан. |
|---|---|---|---|---|
| 1.169.1-2с.2-07010 | ПКР 56.27.3-1 | 1 | 45,65 | |
| -01 | ПКР 56.27.3-2 | | 45,65 | зеркальн. отражен. |
| -02 | ПКР 56.31.3-1 | 2 | 46,90 | |
| -03 | ПКР 56.31.3-2 | | 46,90 | зеркальн. отражен. |

| | | |
|---|---|---|
| Н.контр. | Умрихин | |
| Нач.отд. | Янбулатов | |
| Гл.спец. | Каримова | |
| ГИП | Ташпулатов | |
| Рук.гр. | Жуков | |
| Ст.инж. | Холиков | |

1.169.1-2с.2-07010 СБ

Пространственный каркас ПКР 56.27.3-1; ПКР 56.27.3-2; ПКР 56.31.3-1; ПКР 56.31.3-2. Сборочный чертеж

| Стадия | Масса | Масштаб |
|---|---|---|
| Р | см. табл. | |
| Лист | Листов 1 | |

ТашЗНИИЭП

21978 39

| Формат | Зона | Поз. | Обозначение | Наименование | Кол. на исполн. 1.169.1-2с.2-08000- — | -01 | Примечание |
|---|---|---|---|---|---|---|---|
| | | | | Документация | | | |
| А3 | | | 1.169.1-2с.2-08000СБ | Сборочный чертеж | X | X | |
| А3 | | | 1.169.1-2с.2-00001 | Узлы опалубочные | X | X | |
| А4 | | | 1.169.1-2с 0-00ПЗ | Пояснительная записка | X | X | |
| А4 | | | 1.169.1-2с.0-00ТО | Техническое описание | X | X | |
| А3 | | | 1.169.1-2с.2-00000РС | Ведомость расхода стали | X | X | |
| | | | | Сборочные единицы | | | |
| | | | | Пространственный каркас | | | |
| А3 | | 1 | 1.169.1-2с 2-08010 | ПКР56.31.3 -3 | 1 | | |
| А3 | | 1 | -01 | ПКР56.31.3 -4 | | 1 | |
| | | | | Марка | ПП56.31.3-Л-С3 | ПП56.31.3-Л-С4 | |

| | | |
|---|---|---|
| Н.контр. | Умрихин | |
| Нач.отд. | Янбулатов | |
| Гл.спец. | Каримова | |
| ГИП | Ташпулатов | |
| Рук гр. | Жуков | |
| Ст инж | Сулайманова | |

1 169.1-2с.2-08000

Панель паралетная
ПП56.31.3 – Л-С3;
ПП56.31.3 – Л-С4

| Стадия | Лист | Листов |
|---|---|---|
| Р | 1 | 2 |

ТашЗНИИЭП

| Инв.№ подл | Подпись и дата | Взам инв.№ |
|---|---|---|
| | | |

| Формат | Зона | Поз. | Обозначение | Наименование | Кол. на исполн. 1.169.1-2с.3-08000- — | -01 | Примечание |
|---|---|---|---|---|---|---|---|
| | | | | Материалы | | | |
| | | | | Фактурный слой | 0,662 | 0,662 | м3 |
| | | | | Керамзитобетон В 7,5 | 3,33 | 3,33 | м3 |
| | | | | Деталь | | | |
| | | | | Пробка деревянная | | | |
| | | | | ГОСТ 24454-80 | | | |
| Б4 | | 2 | | 50×50, ℓ=100 | 15 | 15 | шт |

Рис. 1

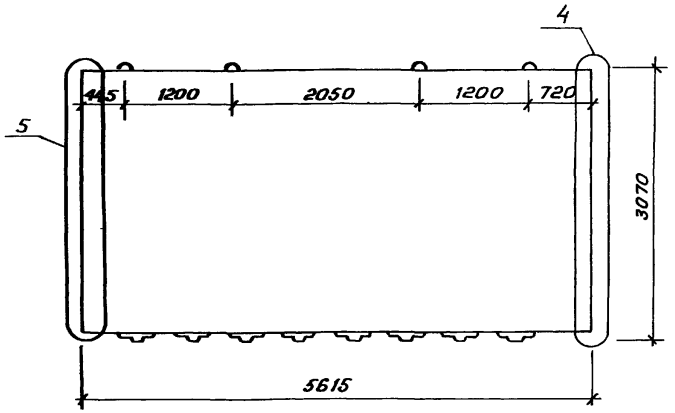


Вид с внутренней стороны

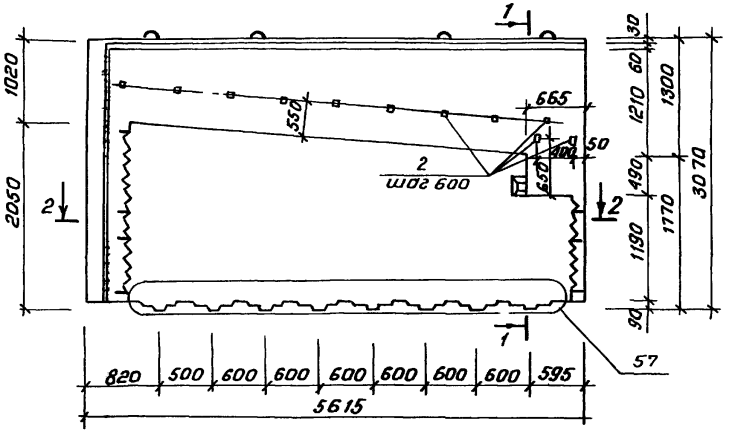


1-1

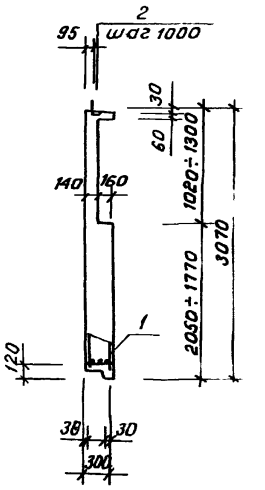


Рис. 2

Зеркальное отражение Рис. 1

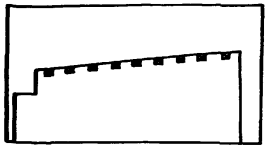

2-2

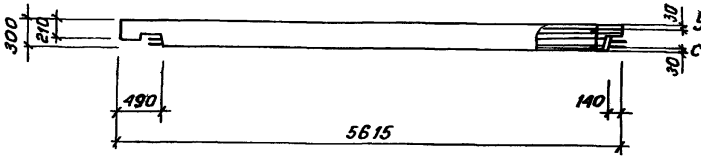


Узел: 4, 5, 57
см. 1.169.1-2с.2-00001

| Обозначение | Марка | Рис. | Масса, кг | Примеч. |
|---|---|---|---|---|
| 1.169.1-2с.2-08010 | ПП56.31.3-Л-С3 | 1 | 5188 | |
| -01 | ПП56.31.3-Л-С4 | 2 | 5188 | Зеркальн. Рис. 1 |

| | | |
|---|---|---|
| Н.контр. | Умрихин | |
| Нач.отд. | Янбулатов | |
| Гл.спец. | Каримова | |
| ГИП | Ташпулатов | |
| Рук.гр. | Жуков | |
| Ст.инж. | Сулайманова | |

1.169.1-2с.2-08000 СБ

Панель парапетная ПП56.31.3-Л-С3; ПП56.31.3-Л-С4. Сборочный чертеж

| Стадия | Масса | Масштаб |
|---|---|---|
| Р | см. табл. | |
| Лист | Листов 1 | |

ТашЗНИИЭП

| Формат | Зона | Поз | Обозначение | Наименование | Кол. на испол. 1.169.1-2с.2-08010- — | Кол. на испол. 1.169.1-2с.2-08010- -01 | Примечание |
|---|---|---|---|---|---|---|---|
| | | | | Документация | | | |
| А3 | | | 1.169.1-2с.2-080 ЭСБ | Сборочный чертеж | X | X | |
| А3 | | | 1.169.1-2с.0-00ПЗ | Пояснительная записка | X | X | |
| А3 | | | 1.169.1-2с.0-00ТО | Техническое описание | X | X | |
| | | | | Сборочные единицы | | | Масса ед кг |
| А4 | | 1 | 1.169.1-2с.3-1400 | Каркас кр90 | 3 | 3 | 1.85 |
| А4 | | 2 | 1.169.1-2с.3-1300 | Каркас кр85 | 1 | 1 | 4.32 |
| А4 | | 3 | 1.169.1-2с.3-1400-01 | Каркас кр91 | 1 | 1 | 1.73 |
| А4 | | 4 | 1.169.1-2с.3-1300-03 | Каркас кр88 | 1 | 1 | 2.86 |
| А4 | | 5 | 1.169.1-2с.3-1200 | Каркас кр81 | 1 | 1 | 3.88 |
| А3 | | 6 | 1.169.1-2с.3-2200 | Сетка ср56 | 2 | 2 | 10.05 |
| | | | | Марка | ПКР56.31.3-3 | ПКР56.31.3-4 | |

| | | |
|---|---|---|
| Н.контр. | Умрихин | |
| Нач.отд | Янбулатов | |
| Гл.спец. | Каримова | |
| ГИП | Ташпулатов | |
| рук.гр. | Жуков | |
| Ст.инж. | Сулаймонова | |

1.169.1-2с.2-08010

Пространственный каркас ПКР 56.31.3-3; ПКР 56.31.3-4.

| Стадия | Лист | Листов |
|---|---|---|
| Р | 1 | 2 |

ТашЗНИИЭП

Инв.№ подл. | Подпись и дата | Взам.инв.№

| Формат | Зона | Поз. | Обозначение | Наименование | Кол. на испол. 1.169.1-2с.2-08010- — | Кол. на испол. 1.169.1-2с.2-08010- -01 | Примечание |
|---|---|---|---|---|---|---|---|
| А3 | | 7 | -01 | Сетка ср57 | 1 | 1 | 11,40 |
| А3 | | 8 | -02 | Сетка ср58 | 1 | 1 | 3,63 |
| А3 | | 9 | -03 | Сетка ср59 | 1 | 1 | 2,29 |
| А3 | | 10 | -04 | Сетка ср60 | 4 | 4 | 0,13 |
| А3 | | 11 | -05 | Сетка ср61 | 1 | 1 | 0,36 |
| А- | | 12 | 1.169.1-2с.3-3800 | Изделие закладное мр1с | 1 | 1 | 1,73 |
| | | | | Детали | | | |
| | | | | Отдельный стержень ГОСТ 5781-82 | | | |
| Бч | | 13 | 1.169.1-2С 2-08011 | ф12А-III, ℓ=5290 | 4 | 4 | 4,70 |
| Бч | | 14 | -08012 | ф6АI, ℓ=5590 | 4 | 4 | 24 |
| Бч | | 15 | -08013 | ф6А-I, ℓ=260 | 18 | 18 | 0,06 |
| Бч | | 16 | -08014 | ф12А-III, ℓ=2090 | 4 | 4 | 1,86 |
| Бч | | 17 | -08015 | ф6А-I, ℓ=1700 | 6 | 6 | 0,38 |
| А4 | | 18 | 1.169.1-2с.3-4800-01 | Гнутый стержень ГС2 | 3 | 3 | 0,99 |
| А4 | | 19 | 1.169.1-2с.3-4700-02 | Монтажная петля МП13 | 4 | 4 | 3,00 |

1.169.1-2с.2-08010 - изображено
1.169.1-2с.2-08010-01 - зеркальное отражение

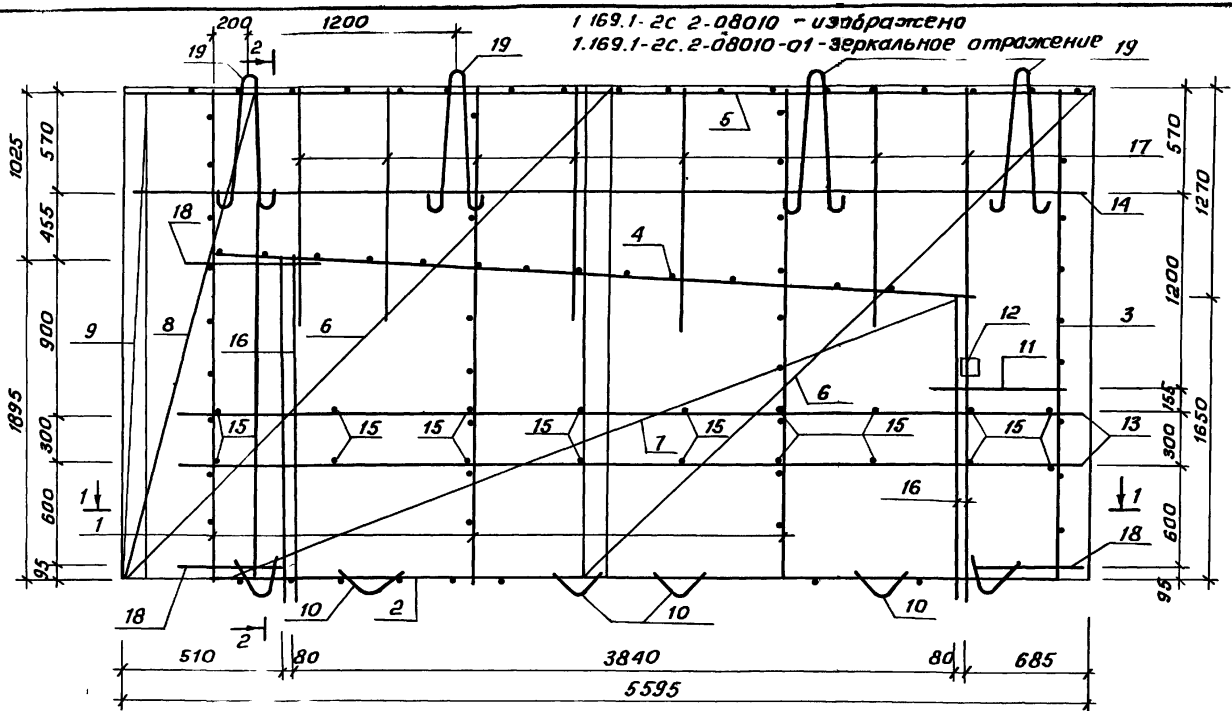


2-2

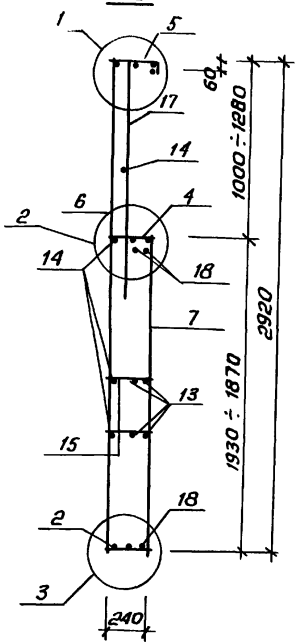


1-1

длина нахл. 200 мм.

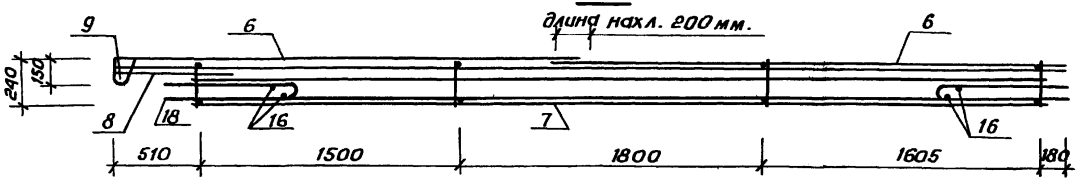


Узлы: 1, 2, 3
см. 1.169.1-2с.2-00001

| Обозначение | Марка | | Масса, кг. | Примеч. |
|---|---|---|---|---|
| 1.169.1-2с.2-08010 | ПКР 56.31.3-3 | | 107,90 | |
| -01 | ПКР 56.31.3-4 | | 107,90 | зеркальн. отражен. |
| | | | | |

| | | | |
|---|---|---|---|
| Н.контр. | Умрихин | | |
| Нач.отд. | Янбулатов | | |
| Гл.спец. | Каримова | | |
| ГИП | Ташпулатов | | |
| Рук.гр. | Жукав | | |
| Ст.инж. | Сулайманова | | |

1.169.1-2с.2-08010 СБ

Пространственный каркас ПКР 56.31.3-3; ПКР 56.31.3-4. Сборочный чертеж.

| Стадия | Масса | Масштаб |
|---|---|---|
| Р | см. табл. | |
| Лист | Листов 1 | |

ТашЗНИИЭП

| Формат | Зона | Поз. | Обозначение | Наименование | Кол. на исполн. 1.169.1-2с.2-09000 — | | Примечание |
|---|---|---|---|---|---|---|---|
| | | | | | — | -01 | |
| | | | | Документация | | | |
| | | | | | | | |
| А3 | | | 1.169.1-2с.2-09000СБ | Сборочный чертеж | X | X | |
| А3 | | | 1.169.1-2с.2-00001 | Узлы опалубочные | X | X | |
| А3 | | | 1.169.1-2с.0-00ПЗ | Пояснительная записка | X | X | |
| А3 | | | 1.169.1-2с.0-00ТО | Техническое описание | X | X | |
| А3 | | | 1.169.1-2с.2-00000РС | Ведомость расхода стали | X | X | |
| | | | | | | | |
| | | | | Сборочные единицы | | | |
| | | | | Пространственный каркас | | | |
| А3 | | 1 | 1.169.1-2С.2-09010 | ПКР 57.31.4-1 | 1 | | |
| А3 | | 1 | -01 | ПКР 57.31.4-2 | | 1 | |
| | | | | Марка | ПП57.31.4-Л-С1 | ПП57.31.4-Л-С2 | |

| | | |
|---|---|---|
| Н.контр. | Умрихин | |
| Нач.отд. | Янбулатов | |
| Гл.спец. | Каримова | |
| ГИП | Ташпулатов | |
| Рук.гр. | Жуков | |
| Ст.инж. | Холиков | |

1.169.1-2с.2-09000

Панель парапетная
ПП 57.31.4-Л-С1;
ПП 57.31.4-Л-С2.

| Стадия | Лист | Листов |
|---|---|---|
| Р | 1 | 2 |

ТашЗНИИЭП

| Инв.№ подл. | Подпись и дата | Взам. инв.№ |
|---|---|---|
| | | |

| Формат | Зона | Поз. | Обозначение | Наименование | Кол. на исполн. 1.169.1-2с.2-09000 — | | Примечание |
|---|---|---|---|---|---|---|---|
| | | | | | — | -01 | |
| | | | | Материалы | | | |
| | | | | Керамзитобетон В7,5 | 4,38 | 4,38 | м³ |
| | | | | Фактурный слой | 0,53 | 0,53 | м³ |
| | | | | | | | |
| | | | | Деталь | | | |
| | | | | Пробка деревянная | | | |
| | | | | ГОСТ 24454-80 | | | |
| Б4 | | 2 | | 50х50, ℓ=100 | 11 | 11 | шт. |

21978 44

1.169.1-2с.2-09000

Лист 2

Рис.1

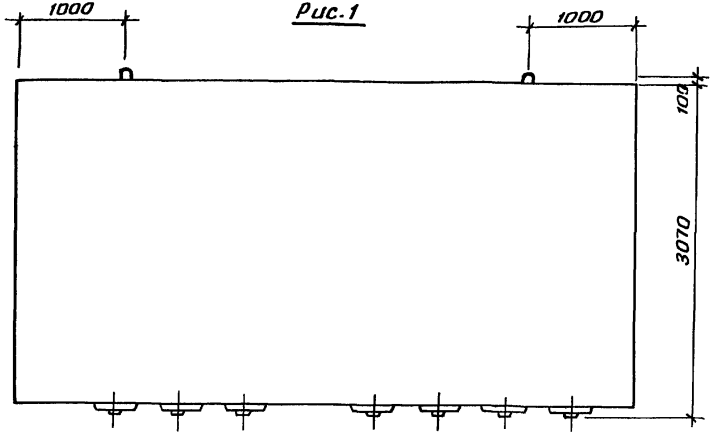


Вид с внутренней стороны

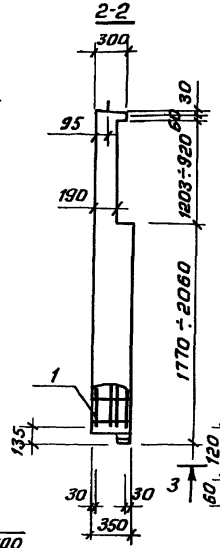


Рис.2

Зеркальное отражение рис.1

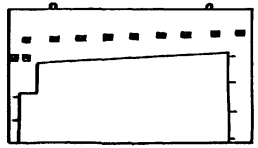

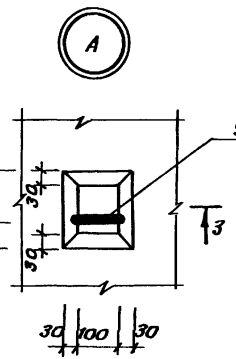


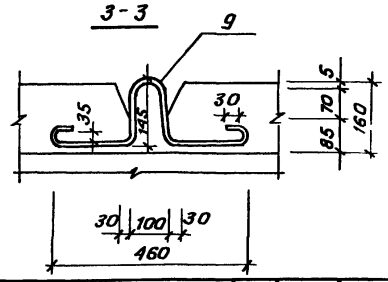


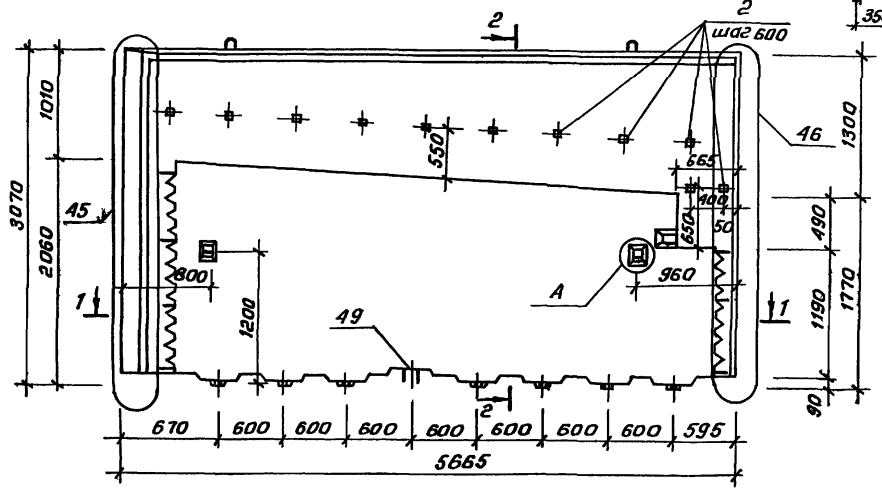


1-1

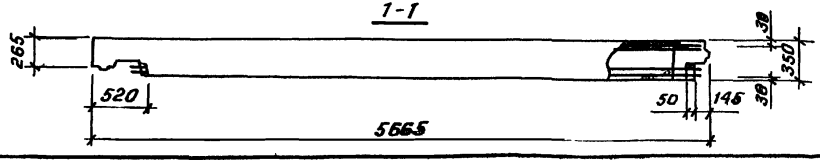


| Обозначение | Наименование | Рис. | Масса, кг. | Примечание |
|---|---|---|---|---|
| 1.169.1-2с.2-09000 | ПП57.31.4-Л-С1 | 1 | 5880 | |
| -01 | ПП57.31.4-Л-С2 | 2 | 5880 | Зеркально рис.1 |
| | | | | |

Узлы: 45, 46 см. 1.169.1-2с.2-00001

| | | | |
|---|---|---|---|
| | | 1.169.1-2с.2-09000СБ | |
| Панель парапетная ПП57.31.4-Л-С1; ПП57.31.4-Л-С2. Сборочный чертеж. | | Стадия | Масса | Масшт |
| | | Р | см. табл. | |
| | | Лист | Листов 1 | |
| Н.контр. Умрихин | | Ташзниизп | | |
| Нач.отд Янбулатов | | | | |
| Гл.Спец. Каримова | | | | |
| ГИП Такиулатов | | | | |
| Рук.гр. Жуков | | | | |
| Ст.инж. Фоликов | | | | |

Инв.№ подл. | Подпись и дата | Взам.инв.№

| Формат | Зона | Поз. | Обозначение | Наименование | Кол. на испол. 1.169.1-2с.2-09010- – | -01 | Примечание |
|---|---|---|---|---|---|---|---|
| | | | | Документация | | | |
| А3 | | | 1.169.1-2с.2-09010СБ | Сборочный чертеж | X | X | |
| А3 | | | 1.169.1-2с.0-00ПЗ | Пояснительная записка | X | X | |
| | | | | Сборочные единицы | | | масса ед. кг |
| А3 | | 1 | 1.169.1-2с.3-0800 | Каркас КР 66 | 6 | 6 | 3,19 |
| А3 | | 2 | -01 | КР 67 | 1 | 1 | 2,73 |
| А3 | | 3 | 1.169.1-2с.3-2000 | Сетка СР 44 | 1 | 1 | 12,17 |
| А4 | | 4 | 1.169.1-2с.3-2100-02 | СР 54 | 1 | 1 | 1,25 |
| А4 | | 5 | -03 | СР 55 | 1 | 1 | 7,58 |
| | | | | Марка | ПКР 57.31.4-1 | ПКР 57.31.4-2 | |

| | | |
|---|---|---|
| Н.контр. | Умрихин | |
| Нач.отд. | Янбулатов | |
| Гл.спец. | Каримова | |
| ГИП | Ташпулатов | |
| Рук.гр. | Жуков | |
| Ст.инж. | Холаков | |

1.169.1-2с.2-09010

Пространственный каркас ПКР 57.31.4-1; ПКР 57.31.4-2.

| Стадия | Лист | Листов |
|---|---|---|
| Р | 1 | 2 |

ТашЗНИИЭП

Инв. № подл. | Подпись и дата | Взам. инв. №

| Формат | Зона | Поз. | Обозначение | Наименование | Кол. на испол. 1.169.1-2с.2-09010- – | -01 | Примечание |
|---|---|---|---|---|---|---|---|
| А4 | | 6 | 1.169.1-2с.3-3800 | Закладная деталь МР12 | 1 | 1 | 1,73 |
| | | | | Детали | | | |
| А4 | | 7 | 1.169.1-2с.3-4000 | Гнутый стержень ГС1 | 1 | 1 | 1,27 |
| А4 | | 8 | 1.169.1-2с.3-4000-02 | Изделие закладное МР16 | 2 | 2 | 6,22 |
| А4 | | 9 | 1.169.1-2с.3-5000 | Монтажная петля МП14 | 2 | 2 | 0,64 |
| | | | | Стержень ГОСТ 5781-82 | | | |
| Б4 | | 10 | 1.169.1-2с.2-09011 | Ф12 AIII, ℓ=700 | 3 | 3 | 0,62 |
| Б4 | | 11 | -09012 | Ф8 AI, ℓ=5640 | 7 | 7 | 23 |
| Б4 | | 12 | -09013 | Ф8 AI, ℓ=4900 | 4 | 4 | 1,94 |
| Б4 | | 13 | -09014 | Ф8 AI, ℓ 4450 | 4 | 4 | 1,76 |

21978 76

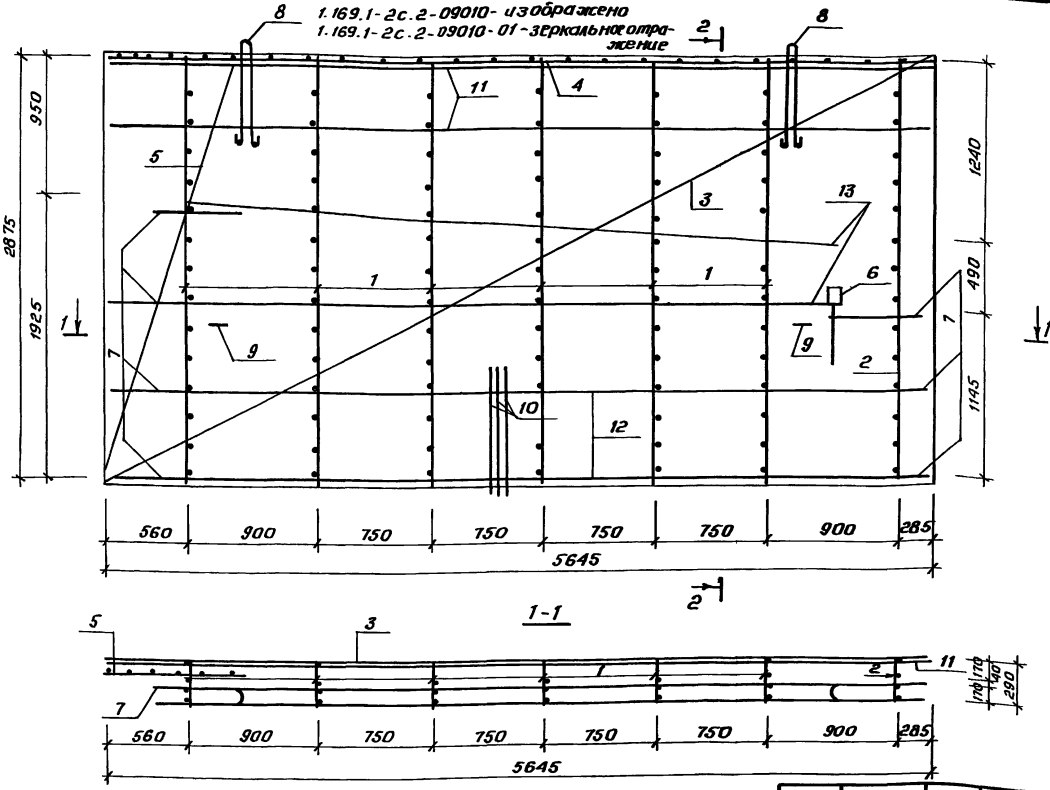


| Обозначение | Наименование | | Масса, кг. | Примеч. |
|---|---|---|---|---|
| 1.169.1-2с.2-09010 | ПКР 57.31.4-1 | | 97,75 | |
| -01 | ПКР 57.31.4-2 | | 97,75 | Зеркальн. отражен. |
| | | | | |

| | | |
|---|---|---|
| Н.контр. | Умрихин | |
| Нач.отд. | Янбулатов | |
| Гл.спец. | Каримова | |
| ГИП | Ташпулатов | |
| Рук.гр. | Ясуков | |
| Ст.инж. | Холцков | |

1.169.1-2с.2-09010 СБ

Пространственный каркас ПКР 57.31.4-1; ПКР 57.31.4-2. Сборочный чертеж

| Стадия | Масса | Масштаб |
|---|---|---|
| Р | см. табл. | |
| Лист | Листов 1 | |

ТашЗНИИЭП

21978 47

| Формат | Зона | Поз. | Обозначение | Наименование | Кол. на испол. 1.169.1-2с.2-10000- | | | | | | | | | | Примечание |
|---|---|---|---|---|---|---|---|---|---|---|---|---|---|---|---|
| | | | | | – | -01 | -02 | | | | | | | | |
| | | | | Документация | | | | | | | | | | | |
| А3 | | | 1.169.1-2с.2-10000 СБ | Сборочный чертеж | X | X | X | | | | | | | | |
| А3 | | | 1.169.1-2с.2-00001 | Узлы опалубочные | X | X | X | | | | | | | | |
| А3 | | | 1.169.1-2с.0-00ПЗ | Пояснительная записка | X | X | X | | | | | | | | |
| А3 | | | 1.169.1-2с.0-00ТО | Техническое описание | X | X | X | | | | | | | | |
| А3 | | | 1.169.1-2с.2-00000 ВС | Ведомость расхода стали | X | X | X | | | | | | | | |
| | | | | Сборочные единицы | | | | | | | | | | | |
| | | | | Пространственный каркас | | | | | | | | | | | |
| А3 | | 1 | 1.169.1-2с.2-10010 | ПКР 30.17.4 | 1 | | | | | | | | | | |
| А3 | | 1 | -01 | ПКР 47.17.4 -1 | | 1 | | | | | | | | | |

| Марка | ПП 30.17.4-Л-С1 | ПП 47.17.4-Л-С1 | ПП 47.17.4-Л-С2 |
|---|---|---|---|

| | | | |
|---|---|---|---|
| Н. контр. | Умрихин | | 1.169.1-2с.2-10000 |
| Нач. отд. | Янбулатов | | Панель парапетная<br>ПП. 30.17.4 -Л-С;<br>ПП. 47.17.4 - Л-С1;<br>ПП. 47.17.4 - Л-С2. |
| Гл. спец. | Каримова | | |
| ГИП | Ташпулатов | | |
| Рук. гр. | Жуков | | |
| Ст. инж. | Холиков | | |

| Стадия | Лист | Листов |
|---|---|---|
| Р | 1 | 2 |

Таш ЗНИИЭП

Инв. № подл. | Подпись и дата | Взам. инв. №

| Формат | Зона | Поз. | Обозначение | Наименование | Кол. на испол. 1.169.1-2с.2-10000- | | | | | | | | | | Примечание |
|---|---|---|---|---|---|---|---|---|---|---|---|---|---|---|---|
| | | | | | – | -01 | -02 | | | | | | | | |
| А3 | | 1 | -02 | ПКР 47.17.4-2 | | | 1 | | | | | | | | |
| | | | | Материалы | | | | | | | | | | | |
| | | | | Керамзитобетон В7,5 | 0,95 | 1,50 | 1,50 | | | | | | | | м³ |
| | | | | Фактурный слой | 0,14 | 0,26 | 0,26 | | | | | | | | м³ |
| | | | | Деталь | | | | | | | | | | | |
| | | | | Пробка деревянная | | | | | | | | | | | |
| | | | | ГОСТ 24.454-80 | | | | | | | | | | | |
| Б4 | | 2 | | 50×50, ℓ=100 | 8 | 12 | 12 | | | | | | | | шт. |

| | |
|---|---|
| 1.169 1-2с.2-10000 | Лист 2 |

Рис. 1

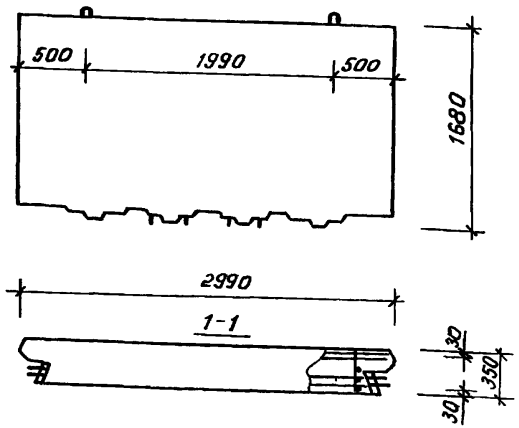


Вид с внутренней стороны

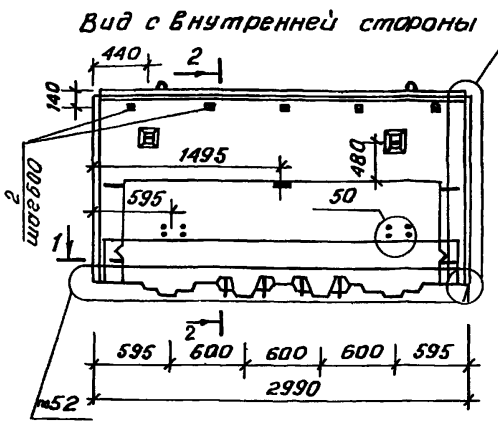


2-2

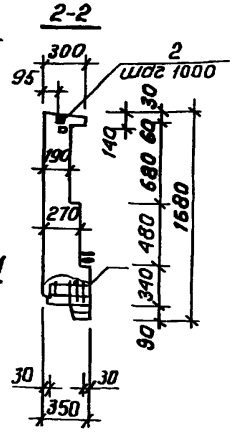


Рис. 3

Вид с внутренней стороны

зеркальное отражение рис. 2

остальное см. рис. 2

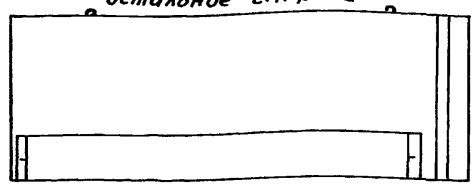

Рис. 2

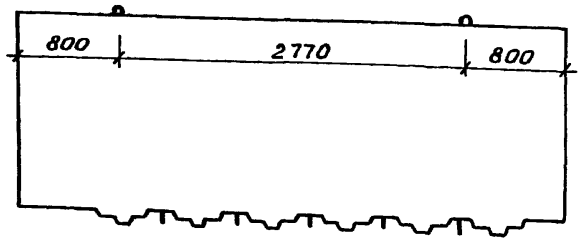


3-3

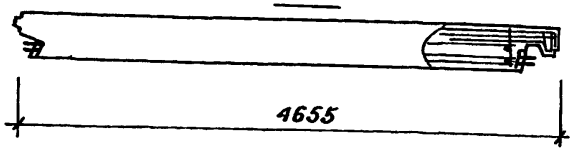


Вид с внутренней стороны

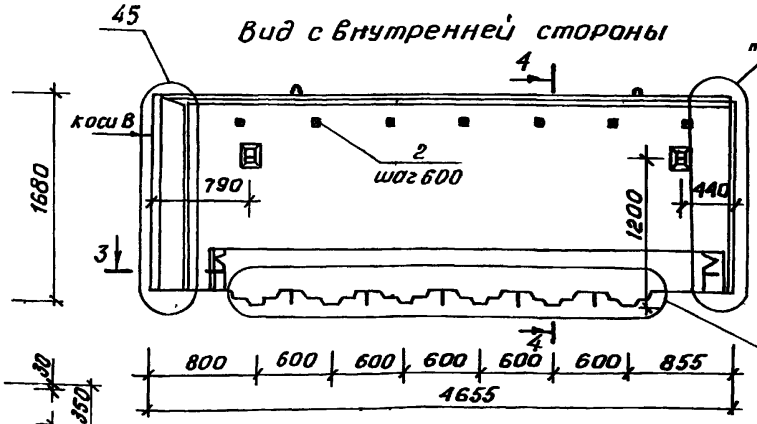


4-4

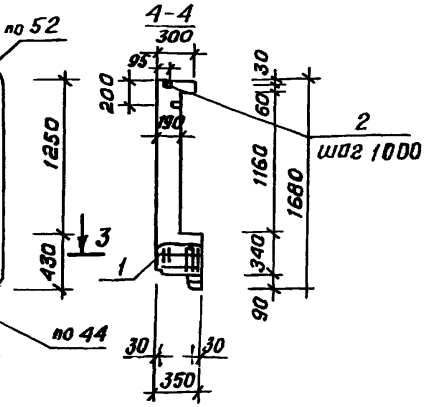


Узлы: 52, 53, 42, 44, 50, 45 см. 1.169.1-2с.2-00001

| Обозначение | Наименование | Рис. | Масса, кг | Примеч. |
|---|---|---|---|---|
| 1.169.1-2с.2-10000 | ПП30.17.4-А-С | 1 | 1325 | |
| -01 | ПП47.17.4-А-С1 | 2 | 2170 | Изображ. зеркальн. рис.2 |
| -02 | ПП47.17.4-А-С2. | 3 | 2170 | |

| | | |
|---|---|---|
| Н.контр. | Умрихин | |
| Нач.отд. | Янбулатов | |
| Гл.спец. | Каримова | |
| ГИП | Ташпулатов | |
| Рук.гр. | Эсуков | |
| Ст.инж. | Холиков | |

1.169.1-2с.2-10000 СБ

Панель парапетная
ПП.30.17.4-А-С;
ПП.47.17.4-А-С1;
ПП.47.17.4-А-С2.
Сборочный чертеж.

| Стадия | Масса | Масштаб |
|---|---|---|
| Р | см. табл. | |
| Лист | Листов 1 | |

ТашЗНИИЭП

Инв.№ подл. | Подпись и дата | Взам.инв.№

| Формат | Зона | Поз. | Обозначение | Наименование | Кол. на исполн. 1.169.1-2с.2-10010 | | | Примечание |
|---|---|---|---|---|---|---|---|---|
| | | | | | | -01 | -02 | |
| | | | | **Документация** | | | | |
| А3 | | | 1.169.1-2с.2-10010 СБ | Сборочный чертеж | X | X | X | |
| А3 | | | 1.169.1-2с.0-00 ПЗ | Пояснительная записка | X | X | X | |
| | | | | **Сборочные единицы** | | | | масса ед. кг. |
| А4 | | 1 | 1.169.1-2с.3-1000 | Каркас КР 76 | 3 | | | 1,56 |
| А4 | | 2 | -01 | КР 77 | 2 | | | 2,17 |
| А4 | | 3 | -02 | КР 78 | | 6 | 6 | 1,29 |
| А4 | | 4 | 1.169.1-2с.3-2100 | Сетка СР 52 | 1 | | | 0,65 |
| А3 | | 5 | 1.169.1-2с.3-2000-01 | СР 45 | 1 | | | 3,23 |

| Марка | ПКР 30.17.4 | ПКР 47.17.4-1 | ПКР 47.17.4-2 |
|---|---|---|---|

| | | |
|---|---|---|
| Н.контр. | Умрихин | |
| Нач. отд. | Янбулатов | |
| Гл. спец. | Каримова | |
| ГИП | Ташпулатов | |
| Рук. гр. | Жуков | |
| Ст. инж. | Холиков | |

1.169.1-2с.2-10010

Пространственный каркас ПКР 30.17.4; ПКР 47.17.4-1; ПКР 47.17.4-2.

| Стадия | Лист | Листов |
|---|---|---|
| Р | 1 | 3 |

ТашЗНИИЭП

Инв. № подл. | Подпись и дата | Взам. инв. №

| Формат | Зона | Поз. | Обозначение | Наименование | Кол. на исполн. 1.169.1-2с.2-10010- | | | Примечание |
|---|---|---|---|---|---|---|---|---|
| | | | | | — | -01 | -02 | |
| А4 | | 6 | 1.169.1-2с.3-2100-01 | Сетка СР 53 | | 1 | 1 | 1,00 |
| А3 | | 7 | 1.169.1-2с.3-2000-02 | СР 46 | | 1 | 1 | 8,01 |
| А3 | | 8 | -03 | СР 47 | 2,40м | 4,07м. | 1,07 м. | 0,17 |
| А3 | | 26 | -04 | СР 48 | | 0,5шт | 0,5шт. | 6,95 |
| А3 | | 27 | -05 | СР 49 | | 0,5шт | 0,5шт. | 1,41 |
| А4 | | 10 | 1.169.1-2с.3-4200-01 | Закладная деталь МР 20 | 1 | | | 0,79 |
| А4 | | 11 | 1.169.1-2с.3-3400 | МР 8 | 1 | | | 0,89 |
| | | | | **Детали** | | | | |
| А4 | | 12 | 1.169.1-2с.3-4800 | Гнутый стержень ГС 1 | 2 | 2 | 2 | 1,27 |
| А4 | | 13 | 1.169.1-2с.3-5100 | ГС 7 | 4 | | | 0,59 |
| А4 | | 14 | 1.169.1-2с.3-4900 | ГС 4 | | 4 | 4 | 0,66 |
| А4 | | 15 | -02 | ГС 6 | 8 | | | 0,36 |
| А4 | | 16 | 1.169.1-2с.3-4000 | Изделие закладное МР 14 | | 2 | 2 | 2,99 |
| А4 | | 17 | -01 | МР 15 | 2 | | | 1,27 |
| А4 | | 18 | 1.169.1-2с.3-5000 | Монтажная петля МП 14 | 2 | 2 | 2 | 0,64 |

2197.8 50

1.169.1-2с.2-10010

Лист 2

| Формат | Зона | Поз. | Обозначение | Наименование | Кол. на исполн. 1.169.1-2с.2-10010- — | -01 | -02 | Примечание |
|---|---|---|---|---|---|---|---|---|
| | | | | Детали | | | | Масса ед. кг. |
| | | | | Стержень ГОСТ5781-82 | | | | |
| Б4 | | 19 | 1.169.1-2с.2-10011 | ф14АI, ℓ=640 | 2 | | | 0,78 |
| Б4 | | 20 | - 10012 | ф20АIII, ℓ=750 | 2 | | | 1,85 |
| Б4 | | 21 | - 10013 | ф10АIII, ℓ=2520 | 3 | | | 1,55 |
| Б4 | | 22 | - 10014 | ф6АI, ℓ=2960 | 6 | | | 0,657 |
| Б4 | | 23 | - 10015 | ф12АI, ℓ=450 | | 10 | 10 | 0,40 |
| Б4 | | 24 | - 10016 | ф10АIII, ℓ=3900 | | 2 | 2 | 2,51 |
| Б4 | | 25 | - 10017 | ф6АI, ℓ=4600 | | 7 | 7 | 1,02 |

1.169.1-2с.2-10010 Лист 3

Инв.№ подл. | Подпись и дата | Взам. инв.№

| Формат | Зона | Поз. | Обозначение | Наименование | Кол. на исполн. | Примечание |
|---|---|---|---|---|---|---|

Лист

Рис.1

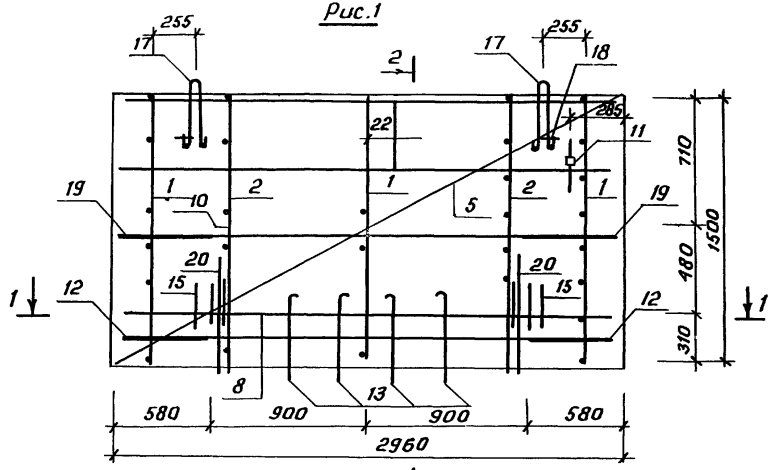


2-2

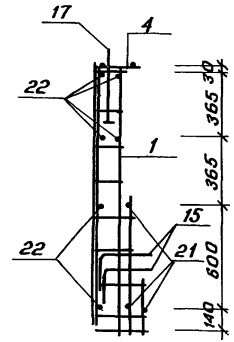





1-1

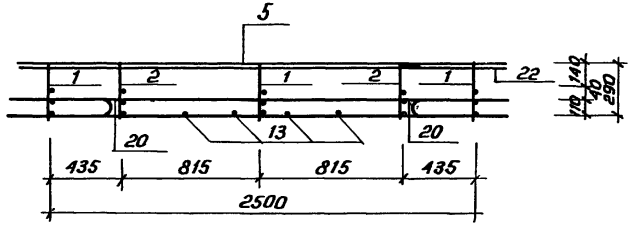


| Обозначение | Наименование | Рис. | Масса, кг. | Приме-чание |
|---|---|---|---|---|
| 1.169.1-2с.2-10010 | ПКР 30.17.4 | 1 | 41,46 | |
| -01 | ПКР 47.17.4-1 | 2 | 48,95 | |
| -02 | ПКР 47.17.4.-2 | | 48,95 | |

| | | | |
|---|---|---|---|
| | | | 1.169.1-2с.2-10010 СБ |
| Н. контр. | Умрихин | | Пространственный каркас ПКР 30.17.4; ПКР-47.17.4-1; ПКР 47.17.4-2. Сварочный чертеж |
| Нач. отд. | Яндулатов | | |
| Гл. спец. | Каримова | | |
| ГИП | Ташпулатов | | |
| Рук. гр. | Жуков | | |
| Исполн. | Халиков | | |

| Стадия | Масса | Масштаб |
|---|---|---|
| Р | см. табл. | 1:25 |
| Лист 1 | Листов 2 | |

ТашЗНИИЭП

Рис.2

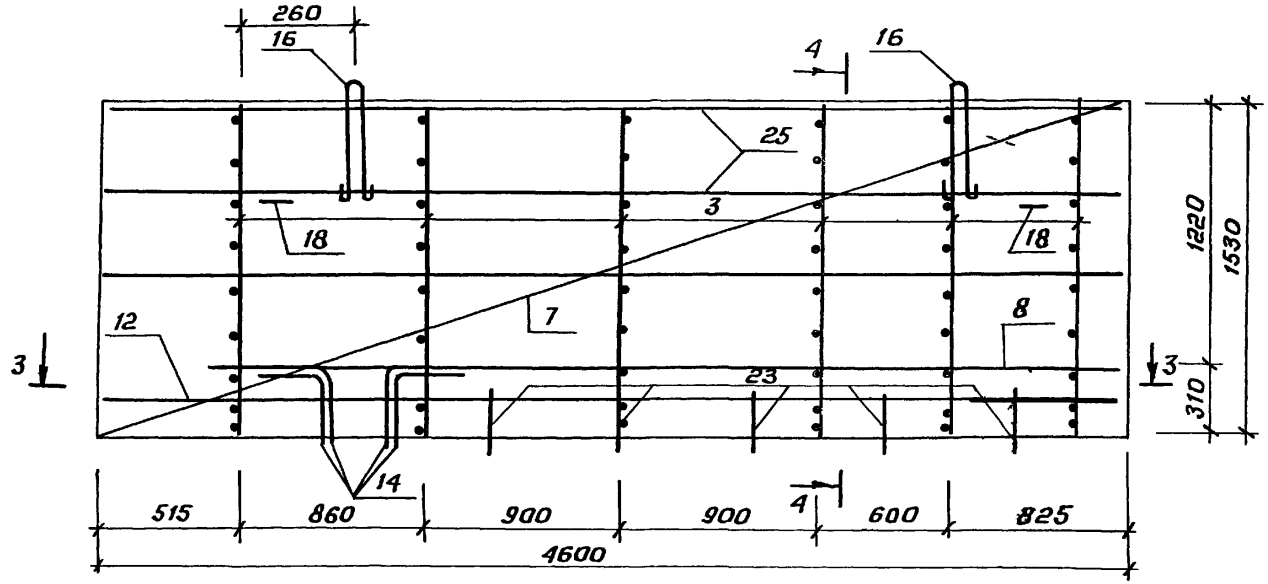
260
16
4
16
25
3
18
18
1220
1530
12
7
8
3
3
23
310
14
515
860
900
900
4
600
825
4600

4-4

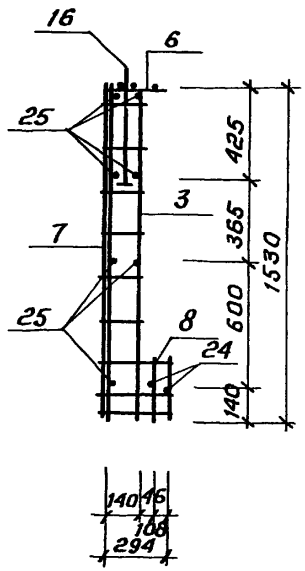
16
6
25
425
3
365
7
1530
600
25
8
24
140
140
16
106
294

3-3

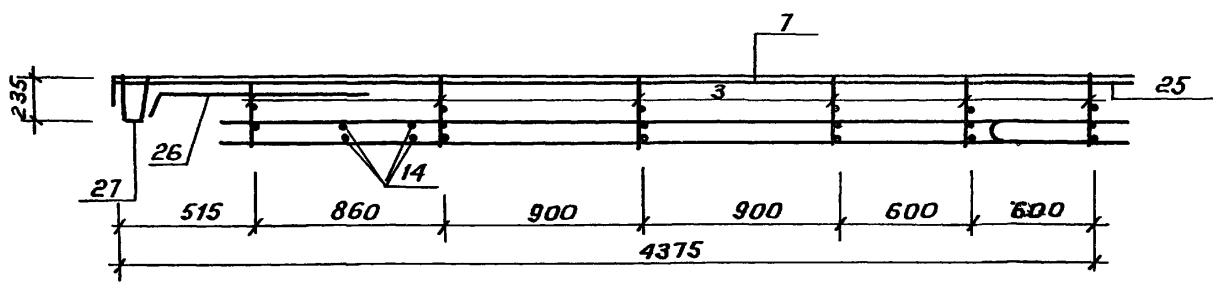
7
235
3
25
26
14
27
515
860
900
900
600
600
4375

| Формат | Зона | Поз. | Обозначение | Наименование | Кол. на исполн. 1.169.1-2с.2-11000- — | Кол. на исполн. 1.169.1-2с.2-11000- -01 | Примечание |
|---|---|---|---|---|---|---|---|
| | | | | Документация | | | |
| А3 | | | 1.169.1-2с.2-11000СБ | Сборочный чертеж | X | X | |
| А3 | | | 1.169.1-2с.2-00001 | Узлы опалубочные | X | X | |
| А3 | | | 1.169.1-2с.0-00ПЗ | Пояснительная записка | X | X | |
| А3 | | | 1.169.1-2с.0-00ТО | Техническое описание | X | X | |
| А3 | | | 1.169.1-2с.2-00000РС | Ведомость расхода стали | X | X | |
| А3 | | | | Ведомость расхода материалов | X | X | |
| | | | | Сборочные единицы | | | |
| | | | | Пространственный каркас | | | |
| А3 | | 1 | 1.169.1-2с.2-11010 | ПКР.30.17.3 -1 | 1 | | |
| А3 | | 1 | -01 | ПКР.30.17.3 -2 | | 1 | |

| Марка | ПЛ30.17.3-Л-С1 | ПЛ30.17.3-Л-С2 |
|---|---|---|
| | | |

| | | |
|---|---|---|
| Н.контр. | Умрихин | |
| Нач.отд. | Янбулатов | |
| Гл.спец. | Каримова | |
| ГИП | Ташпулатов | |
| Рук.гр. | Откуков | |
| Ст.инж. | Сулаймановаф | |

1.169.1-2с.2-11000

Панель парапетная ПП30.17.3 – Л-С1; ПП30.17.3 – Л-С2.

| Стадия | Лист | Листов |
|---|---|---|
| Р | 1 | 2 |

ТашЗНИИЭП

Инв.№ подл. | Подпись и дата | Взам.инв.№

| Формат | Зона | Поз. | Обозначение | Наименование | Кол. на исполн. 1.169.1-2с.2-11000 — | Кол. на исполн. 1.169.1-2с.2-11000 -01 | Примечание |
|---|---|---|---|---|---|---|---|
| | | | | Материалы | | | |
| | | | | Керамзитобетон В7.5 | 0,82 | 0,82 | м³ |
| | | | | Фактурный слой | 0,15 | 0,15 | м³ |
| | | | | Деталь | | | |
| | | | | Пробка деревянная ГОСТ 24454-80 | | | |
| Б4 | | 2 | | 50×50, ℓ=100 | 9 | 9 | шт. |

1.169.1-2с.2-11000

Лист 2

Рис. 1

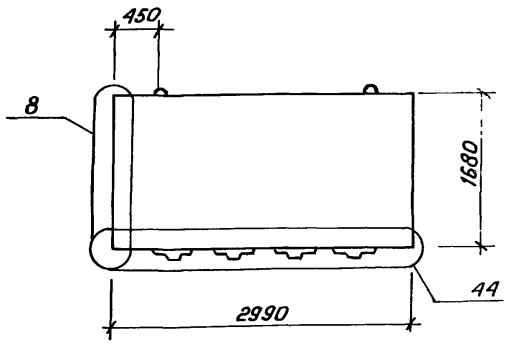


Рис. 2

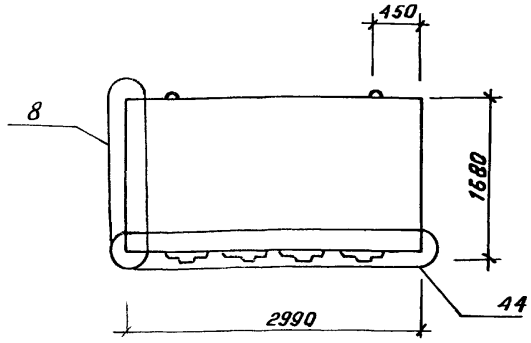


3-3

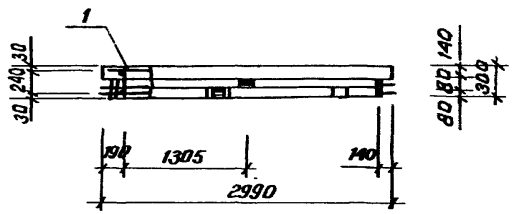


Вид с внутренней стороны

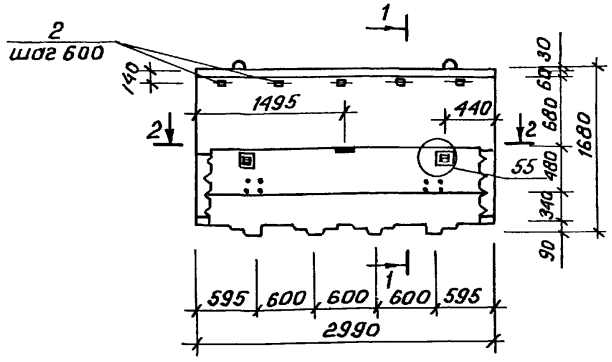


Вид с внутренней стороны

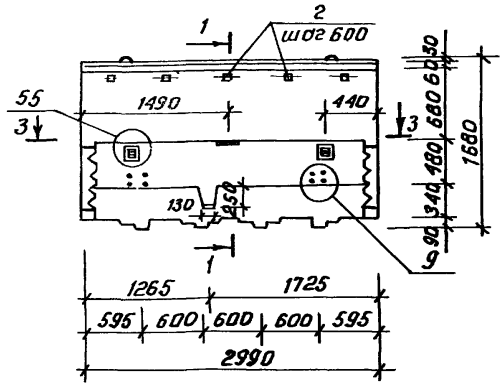


1-1

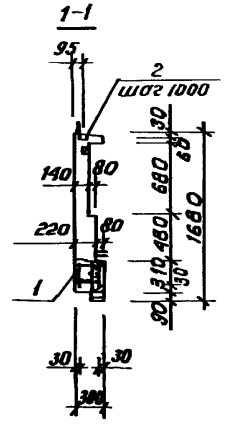


2-2

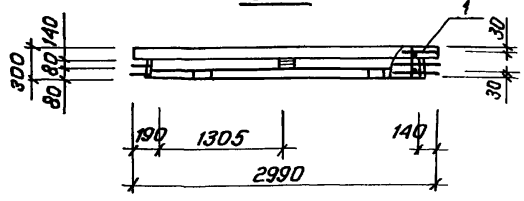


Узлы: 8, 9, 44, 55 см. 1.169.1-2с.2-00001

| Обозначение | Марка | Рис. | Масса, кг |
|---|---|---|---|
| 1.169.1-2с.2-11000 | ППЗ[illegible]3-А-С.1 | 1 | 1270 |
| -01 | ППЗ[illegible]3-А-С.2 | 2 | 1270 |
| | | | |

| | | |
|---|---|---|
| Н. контр. | Умрихин | |
| Нач. отд. | Янбулатов | |
| Гл. спец. | Каримова | |
| ГИП | Ташпулатов | |
| Рук. гр. | Этуков | |
| Ст. инж. | Сулаймонов | |

1.169.1-2с.2-11000СБ

Панель парапетная ПП 30.17.3 — А-С.1; ПП 30.17.3 — А-С.2. Сборочный чертеж

| Стадия | Масса | Масштаб |
|---|---|---|
| Р | ст. табл. | |
| Лист | Листов 1 | |

ТашЗНИИЭП

| Формат | Зона | Поз | Обозначение | Наименование | Кол. на исполн. 1.169.1-2с.2-11010- — | -01 | Примечание |
|---|---|---|---|---|---|---|---|
| | | | | Документация | | | |
| А3 | | | 1.169.1-2с.2-11010СБ | Сборочный чертеж | X | X | |
| А3 | | | | | | | |
| А3 | | | 1.169.1-2с.0-00ПЗ | Пояснительная записка | X | X | |
| А3 | | | 1.169.1-2с.0-00ТО | Техническое описание | X | X | |
| | | | | | | | |
| | | | | Сборочные единицы | | | Масса ед.кг. |
| А4 | | 1 | 1.169.1-2с.3-1400-02 | Каркас КР 92 | 1 | 1 | 0,95 |
| А4 | | 2 | 1.169.1-2с.3-1300-04 | Каркас КР 89 | 1 | | 1,72 |
| А4 | | 3 | -02 | Каркас КР 87 | 1 | 1 | 2,31 |
| А4 | | 4 | 1.169.1-2с.3-1200-02 | Каркас КР 83 | 1 | 1 | 2,04 |
| А4 | | 5 | 1.169.1-2с.3-1100-01 | Каркас КР 80 | 1 | 1 | 2,29 |
| | | | | Марка | ПКР 30.17.3-1 | ПКР 30.17.3-2 | |

| | | |
|---|---|---|
| Н.контр. | Умрихин | |
| Нач.отд. | Янбулатов | |
| Гл.спец. | Каримова | |
| ГИП | Ташпулатов | |
| Рук.гр. | Жуков | |
| Ст.инж. | Сулайманова | |

1.169.1-2с.2-11010

Пространственный каркас ПКР 30.17.3-1; ПКР 30.17.3-2.

| Стадия | Лист | Листов |
|---|---|---|
| Р | 1 | 2 |

Таш ЗНИИЭП

| Подп. и дата | Взам. инв. № |
|---|---|
| | |

| Формат | Зона | Поз | Обозначение | Наименование | Кол. на исполн. 1.169.1-2с.3-11010- — | -01 | Примечание |
|---|---|---|---|---|---|---|---|
| | | | 69.1-2с.3-2200-10 | Сетка СП 66 | 1 | 1 | 5,46 |
| | | | -11 | Сетка СП 67 | 1 | 1 | 2,50 |
| А3 | | 8 | -04 | Сетка СР 60 | 4 | 4 | 0,13 |
| А4 | | 9 | 1.169.1-2с.3-4200-01 | Изделие закладное МР 20 | 1 | 1 | 0,79 |
| А4 | | 10 | 1.169.1-2с.3-4100-01 | Гнутый стержень ГС 5 | 4 | 4 | 0,40 |
| А4 | | 11 | 1.169.1-2с.3-4100 | Изделие закладное МР 17 | | 1 | 1,89 |
| | | | | Детали | | | |
| | | | | Отдельный стержень ГОСТ 5781-8с | | | |
| Б4 | | 12 | 1.169.1-2с.2-11011 | Ф12А-III, ℓ=2990 | 1 | 1 | 2,66 |
| Б4 | | 13 | -11012 | Ф6А-I, ℓ=2960 | 3 | 3 | 0,66 |
| Б4 | | 14 | -11013 | Ф6А-I, ℓ=260 | 3 | 3 | 0,06 |
| Б4 | | 15 | -11014 | Ф12А-III, ℓ=900 | 2 | 2 | 0,80 |
| Б4 | | 16 | -11015 | Ф12А-III, ℓ=520 | 2 | 2 | 0,46 |
| Б4 | | 17 | -11016 | Ф6А-I, ℓ=1100 | 3 | 3 | 0,24 |
| | | | | | | | |
| А4 | | 18 | 1.169.1-2с.3-4800-01 | Гнутый стержень ГС 2 | 2 | 2 | 0,99 |
| А4 | | 19 | 1.169.1-2с.3-4700-01 | Монтажная петля МП 12 | 2 | 2 | 2,05 |

21978 56

1.169.1-2с.2-11010

Лист 2

Рис.1

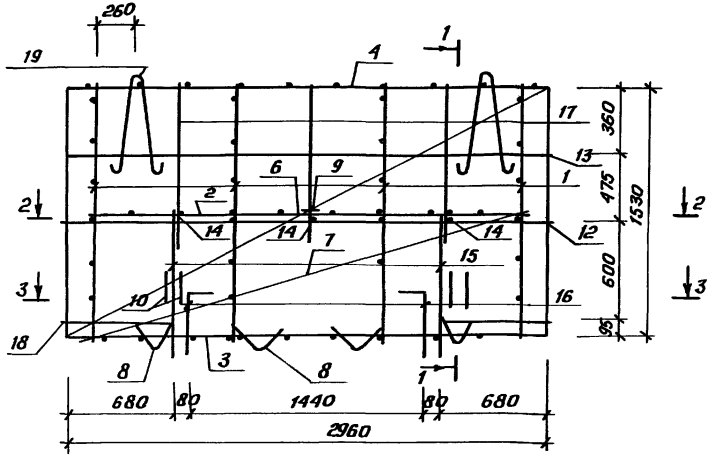


1-1

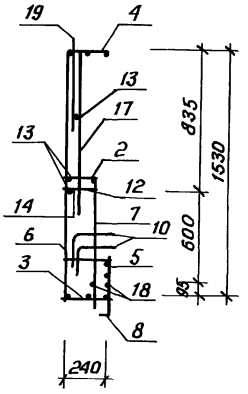


2-2

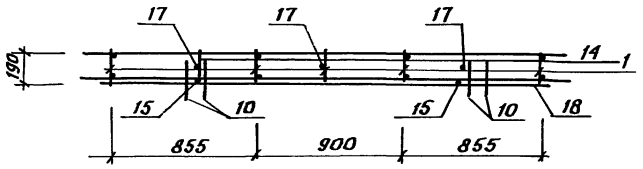


3-3

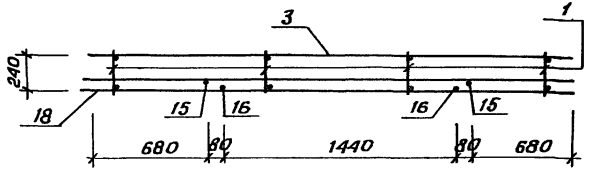


| Обозначение | Марка | Рис. | Масштаб |
|---|---|---|---|
| 1.169.1-2с.2-11010 | ПКР 30.17.3-1 | 1 | 34, 33 |
| -01 | ПКР 30.17.3-2 | 2 | 36, 22 |
| | | | |

| | | | |
|---|---|---|---|
| Н.контр. | Умрихин | 1.169.1-2с.2-11010 СБ | |
| Нач.отд. | Янбулатов | Пространственный каркас ПКР 30.17.3-1; ПКР 30.17.3-2. Сборочный чертеж. | Стадия: Р; Масса: см. табл.; Масштаб: |
| Гл.спец. | Каримова | | Лист 1; Листов 2 |
| ГИП | Ташпулатов | | ТашЗНИИЭП |
| Рук.гр. | Жуков | | |
| Ст.инж. | Сулайманов | | |

Рис.2

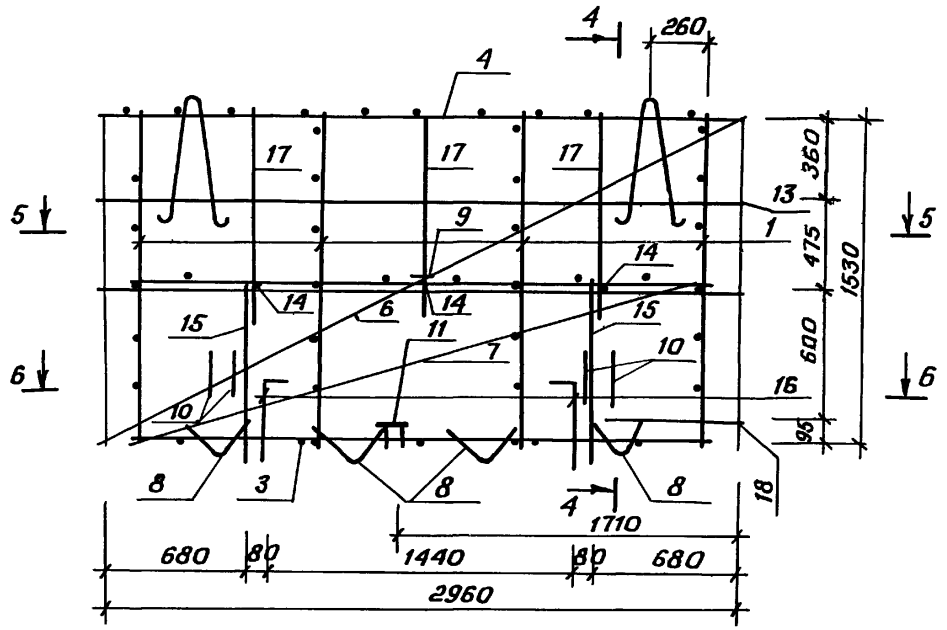
4
260
4
17
17
17
13
1
9
14
14
6
14
15
11
7
15
10
10
16
8
3
8
8
18
4
1710
360
475
600
95
1530
5
5
6
6
680
80
1440
80
680
2960

4-4

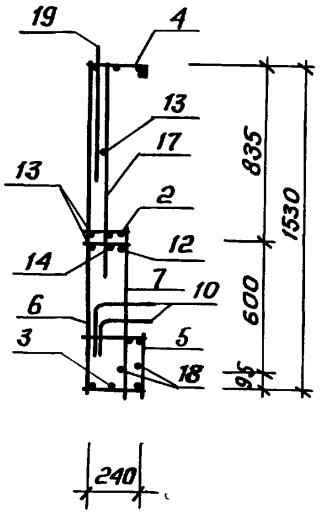
19
4
13
17
13
2
12
14
7
10
6
5
3
18
835
600
95
1530
240

5-5

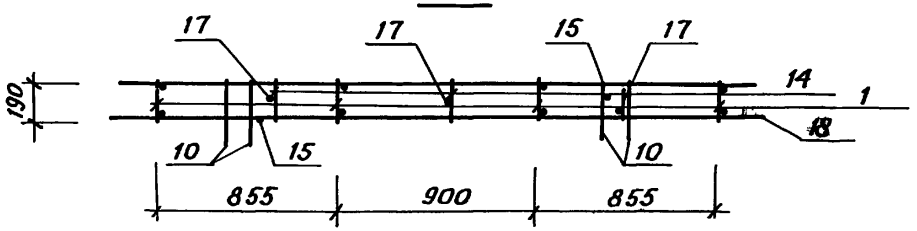
17
17
15
17
14
1
18
190
10
15
10
855
900
855

6-6

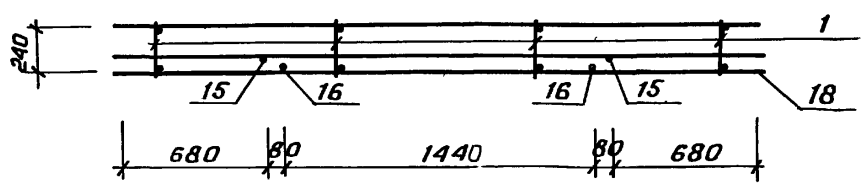
1
240
15
16
16
15
18
680
80
1440
80
680

| Формат | Зона | Поз. | Обозначение | Наименование | Кол. на исполн. 1.169.1-2с.2-12000- — | -01 | Примечание |
|---|---|---|---|---|---|---|---|
| | | | | Документация | | | |
| | | | | | | | |
| А3 | | | 1.169.1-2с.2-12000 СБ | Сборочный чертеж | X | X | |
| А3 | | | 1.169.1-2с.2-0000 1 | Узлы опалубочные | X | X | |
| А3 | | | 1.169.1-2с.0-00ПЗ | Пояснительная записка | X | X | |
| А3 | | | 1.169.1-2с.0-00ТО | Техническое описание | X | X | |
| А3 | | | 1.169.1-2с.2-00000 ВС | Ведомость расхода стали | X | X | |
| | | | | | | | |
| | | | | Сборочные единицы | | | |
| | | | | Пространственный каркас | | | |
| А3 | | 1 | 1.169.1-2с.2-12010- | ПКР 41.17.3 -1 | 1 | | |
| А3 | | 1 | -01 | ПКР 41.17.3 -2 | | 1 | |

| Марка | ПП 41.17.3 -Л-С.1 | ПП 41.17.3 -Л-С.2 |
|---|---|---|
| | | |

| | | |
|---|---|---|
| Н.контр. | Умрихин | |
| Нач.отд. | Янбулатов | |
| Гл.спец. | Каримова | |
| ГИП | Ташпулатов | |
| Рук.гр. | Жуков | |
| Ст.инж. | Сулайманова | |

1 169.1-2с 2-12000

Панель парапетная ПП 41 17.3 -Л-С.1, ПП 41.17.3 -Л-С.2

| Стадия | Лист | Листов |
|---|---|---|
| Р | 1 | 2 |

ТашЗНИИЭП

Инв.№ подл. | Подпись и дата | Взам.инв.№

| Формат | Зона | Поз. | Обозначение | Наименование | Кол. на исполн. 1.169.1-2с.2-12000- — | -01 | Примечание |
|---|---|---|---|---|---|---|---|
| | | | | Материалы | | | |
| | | | | Керамзитобетон В7.5 | 0,885 | 0,885 | м3 |
| | | | | Фактурный слой | 0,31 | 0,31 | м3 |
| | | | | | | | |
| | | | | Деталь | | | |
| | | | | Пробка деревянная | | | |
| | | | | ГОСТ 24454-80 | | | |
| Б4 | | 2 | | 50×50, ℓ = 100 | 12 | 12 | шт |



219-78 59

Рис.1

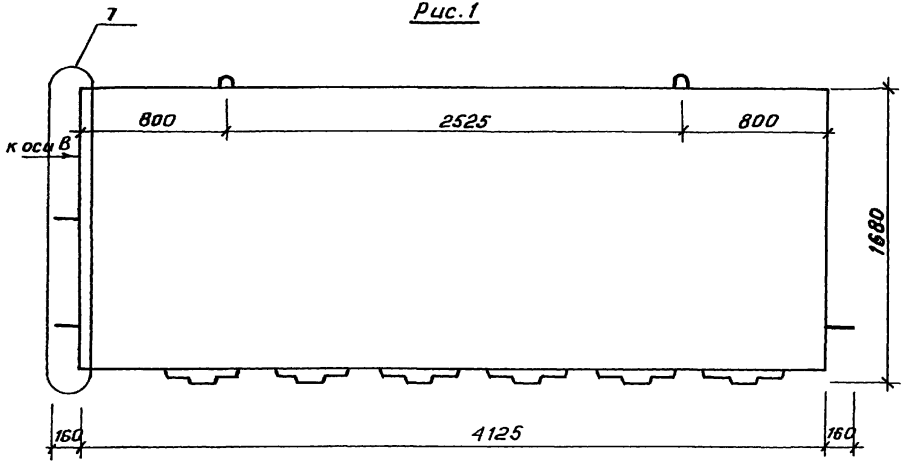


Вид с внутренней стороны

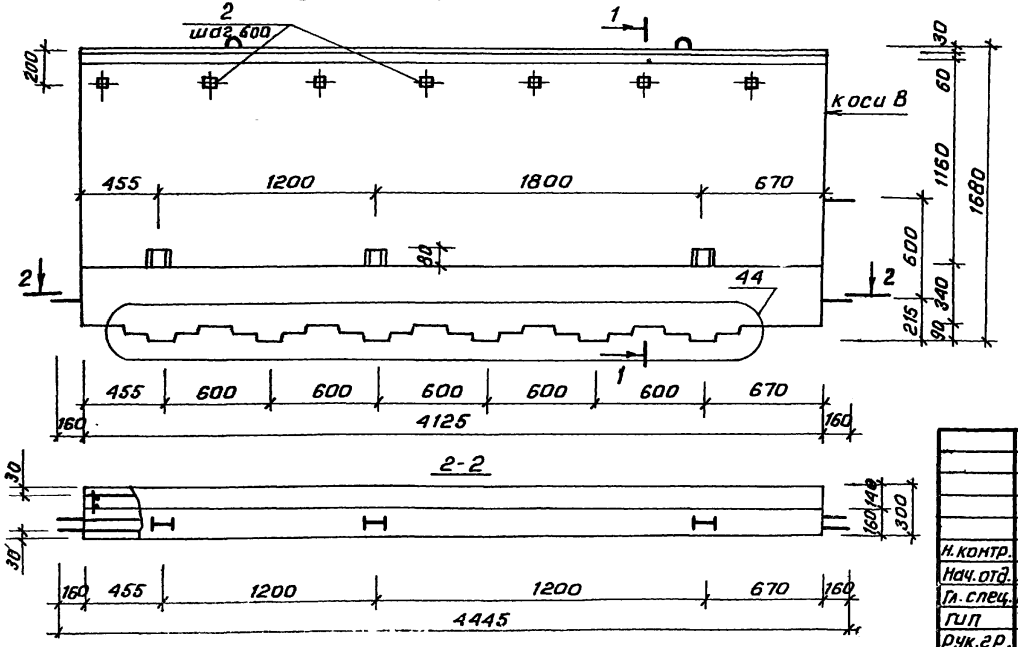


2-2




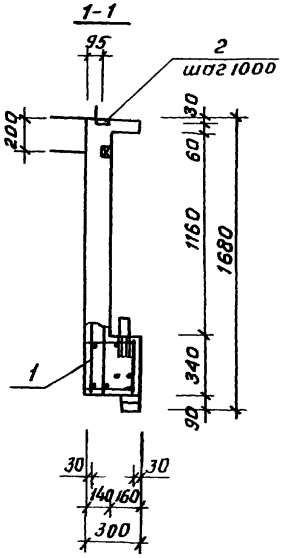


Рис.2

Зеркальное отражение
Рис.1

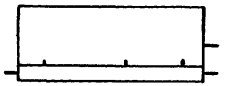

| Обозначение | Марка | Рис. | Масса кг | Примеч. |
|---|---|---|---|---|
| 1.169.1-2с.2-12000 | ПП41.17.3-А-С.1 | 1 | 1590 | |
| -01 | ПП41.17.3-А-С.2 | 2 | 1590 | зеркальн. рис.1 |
| | | | | |

Узлы: 1, по 44 см. 1.169.1-2с.2-00001

| | | | |
|---|---|---|---|
| Н.контр. | Умрихин | | |
| Нач.отд. | Янбулатов | | |
| Гл.спец. | Каримова | | |
| ГИП | Ташпулатов | | |
| Рук.гр. | Эсуков | | |
| Ст.инж. | Сулаймонова | | |

1.169.1-2с.2-12000 СБ

Панель парапетная
ПП41.17.3-А-С.1
ПП41.17.3-А-С.2
Сборочный чертеж

| Стадия | Масса | Масштаб |
|---|---|---|
| Р | см. табл. | |
| Лист | Листов 1 | |

ТашЗНИИЭП

Инв.№ подл. | Подпись и дата | Взам.инв.№

| Формат | Зона | Поз. | Обозначение | Наименование | Кол. на исполн. 1.169.1-2с.2-12010- — | Кол. на исполн. 1.169.1-2с.2-12010- -01 | Примечание |
|---|---|---|---|---|---|---|---|
| | | | | **Документация** | | | |
| А3 | | | 1.169.1-2с.2-12010 СБ | Сборочный чертеж | X | X | |
| А3 | | | 1.169.1-2с.0-0ОПЗ | Пояснительная записка | X | X | |
| А3 | | | 1.169.1-2с.0-0ОТО | Техническое описание | X | X | |
| | | | | **Сборочные единицы** | | | Масса ед. кг. |
| А4 | | 1 | 1.169.1-2с.3-1300-01 | Каркас КР86 | 1 | 1 | 3,57 |
| А4 | | 2 | 1.169.1-2с.3-1200-01 | Каркас КР82 | 1 | 1 | 2,84 |
| А4 | | 3 | 1.169.1-2с.3-1100 | Каркас КР79 | 1 | 1 | 3,95 |
| А4 | | 4 | 1.169.1-2с.3-1400-03 | Каркас КР93 | 5 | 5 | 0,82 |
| А3 | | 5 | 1.169.1-2с.3-2200-12 | Сетка СР68 | 2 | 2 | 7,58 |

| Марка | ПКР 41.17.3-1 | ПКР 41.17.3-2 |
|---|---|---|
| | | |

| | | |
|---|---|---|
| Н.контр. | Умрихин | |
| Нач.отд. | Янбулатов | |
| Гл.спец. | Каримов | |
| ГИП | Ташпулатов | |
| Рук.гр. | Жуков | |
| Ст.инж. | Сулайманова | |

1.169.1-2с.2-12010

Пространственный каркас ПКР 41.17.3-1; ПКР 41.17.3-2.

| Стадия | Лист | Листов |
|---|---|---|
| Р | 1 | 2 |

ТашЗНИИЭП

Инв.№ подл. | Подпись и дата | Взам.инв.№

| Формат | Зона | Поз. | Обозначение | Наименование | Кол. на исполн. 1.169.1-2с.2-12010- — | Кол. на исполн. 1.169.1-2с.2-12010- -01 | Примечание |
|---|---|---|---|---|---|---|---|
| А3 | | 6 | 1.169.1-2с.3-2200-04 | Сетка СР60 | 6 | 6 | 0,13 |
| А4 | | 7 | 1.169.1-2с.3-3700 | Изделие закладное МР11 | 3 | 3 | 2,43 |
| | | | | **Детали** | | | |
| | | | | Отдельный стержень ГОСТ 5781-82 | | | |
| Б4 | | 8 | 1.169.1-2с.2-12011 | ф6А-I, ℓ=4100 | 5 | 5 | 0,91 |
| Б4 | | 9 | -12012 | ф6А-I, ℓ=100 | 14 | 14 | 0,02 |
| Б4 | | 10 | -12013 | ф6А-I, ℓ=2730 | 2 | 2 | 0,61 |
| А4 | | 11 | 1.169.1-2с.3-4800-01 | Гнутый стержень ГС2 | 3 | 3 | 0,99 |
| А4 | | 12 | 1.169.1-2с.3-4700-01 | Монтажная петля МП12 | 2 | 2 | 2,05 |

1.169.1-2с.2 -12010 -изображено

1.169.1-2с.2-12010 -01-зеркальное отражение

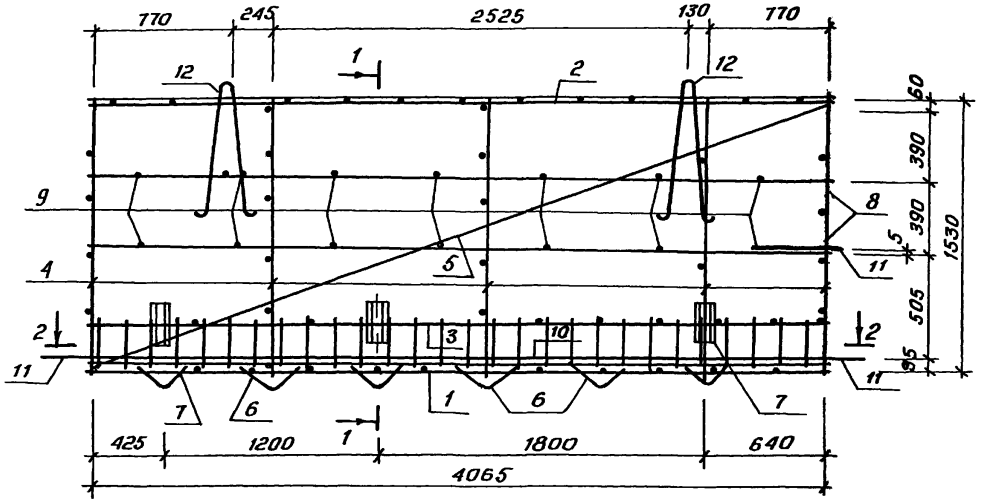


1-1

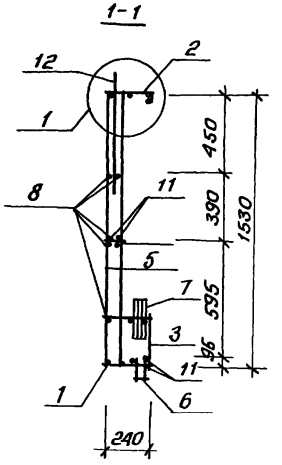


2-2

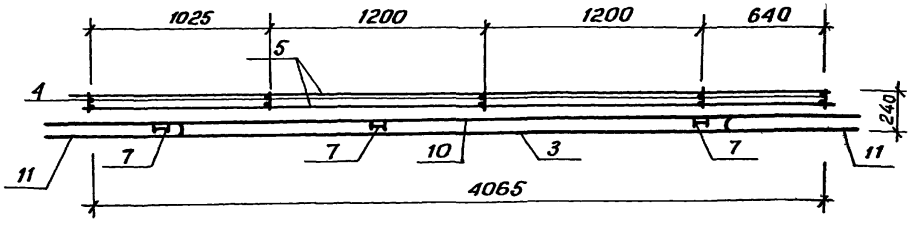


Узел 1 см. 1.169.1-2с.2-00001

| Обозначение | Марка | | Масса, кг. | Примечание |
|---|---|---|---|---|
| 1.169.1-2с.2-12010 | ПКР 41.17.3-1 | | 50,56 | |
| -01 | ПКР 41.17.3-2 | | 50,56 | Зеркальное отражение |
| | | | | |

| | | |
|---|---|---|
| Н.контр. | Умрихин | |
| Нач.отд. | Янбулатов | |
| Гл.спец. | Каримова | |
| ГИП | Ташпулатов | |
| Рук.гр. | Жуков | |
| Ст.инж. | Сулаймановa | |

1.169.1-2с.2-12010 СБ

Пространственный каркас ПКР 41.17.3-1; ПКР 41.17.3-2 Сварочный чертеж

| Стадия | Масса | Масштаб |
|---|---|---|
| Р | см. табл. | |
| Лист | Листов 1 | |

ТашЗНИИЭП

| Формат | Зона | Поз. | Обозначение | Наименование | Кол. на исполн. 1.169.1-2с.2-13000- — | -01 | Примечание |
|---|---|---|---|---|---|---|---|
| | | | | Документация | | | |
| А3 | | | 1.169.1-2с.2-13000 СБ | Сборочный чертеж | × | × | |
| А3 | | | 1.169.1-2с.2-0000 1 | Узлы опалубочные | × | × | |
| А3 | | | 1.169.1-2с.0-00ПЗ | Пояснительная записка | × | × | |
| А3 | | | 1.169.1-2с.0-00ТО | Техническое описание | × | × | |
| А3 | | | 1.169.1-2с.2-00000ВС | Ведомость расхода стали | × | × | |
| | | | | Сборочные единицы | | | масса ед.кг. |
| А3 | | 1 | 1.169.1-2с.3-1900-13 | Сетка СР 43 | 2 | 2 | 3,52 |
| А4 | | 3 | 1.169.1-2с.3-2400 | Анкер АР 1 | 2 | | 1,37 |

| Марка | БР20.13-Т-С1 | БР20.13-Т-С2 |
|---|---|---|

1.169.1-2с.2-13000

| | | |
|---|---|---|
| Н.контр. | Умрихин | |
| Нач.отд. | Янбулатов | |
| Гл.спец. | Каримова | |
| ГИП | Ташпулатов | |
| Рук.гр. | Эсуков | |
| Ст.инж. | Сулаймано | |

Блок распорный
БР 20 13-Т-С1;
БР 20 13-Т-С2.

| Стадия | Лист | Листов |
|---|---|---|
| Р | 1 | 2 |

ТашЗНИИЭП

Инв.№подл. | Подпись и дата | Взам.инв.№

| Формат | Зона | Поз. | Обозначение | Наименование | Кол. на исполн. 1.169.1-2с.2-13000- — | -01 | Примечание |
|---|---|---|---|---|---|---|---|
| А4 | | 2 | 1.169.1-2с.3-2500 | Анкер АР 3 | 1 | | 0,94 |
| А4 | | 5 | 1.169.1-2с.3-2600 | Анкер АР 4 | | 1 | 0,87 |
| А4 | | 6 | 1.169.1-2с.3-3000 | Изделие закладное МР4 | | 1 | 1,03 |
| А4 | | 4 | 1.169.1-2с.3-4600-01 | Монтажная петля МП9 | 2 | 2 | 0,71 |
| | | | | Материалы | | | |
| | | | | Бетон тяжелый В15 | 0,28 | 0,29 | м3 |

21978 63

1.169.1-2с.2-13000 Лист 2

Рис.1

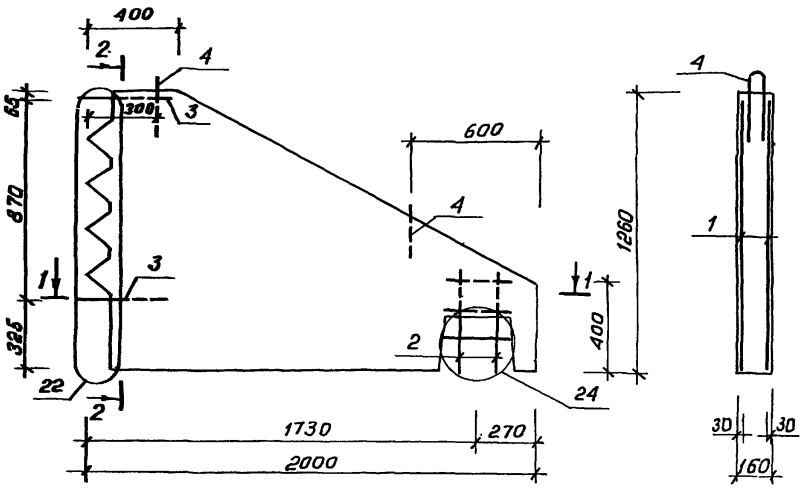


2-2

Рис.2

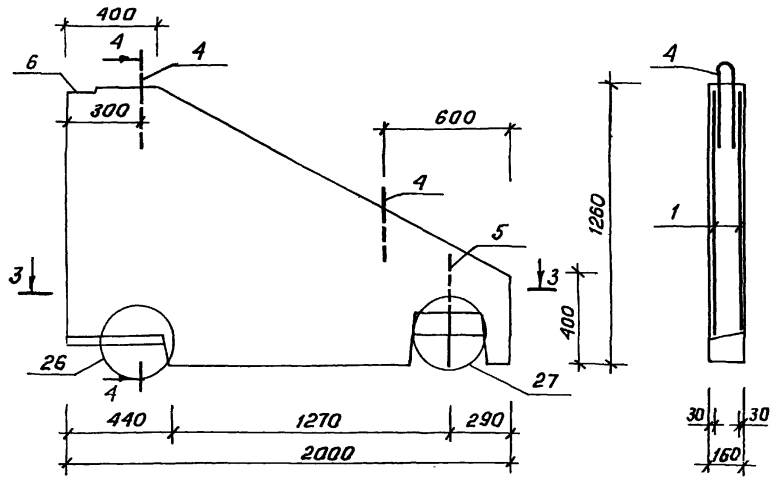


4-4

1-1

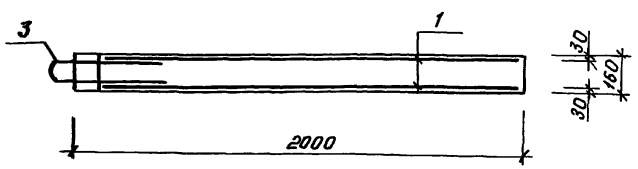


3-3

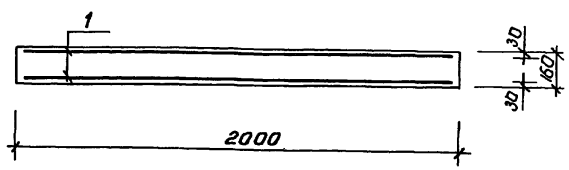


Узлы: 22, 24, 26, 27 см. 1.169 1-2с. 2-00001

| Обозначение | Марка | Рис. | Масса, кг |
|---|---|---|---|
| 1.169.1-2с.2-13000 | БР 20.13-Т-С.1 | 1 | 700 |
| -01 | БР 20.13-Т-С.2 | 2 | 725 |
| | | | |

| | | |
|---|---|---|
| Н.контр. | Умрихин | |
| Нач.отд | Янбулатов | |
| Гл.спец. | Каримова | |
| ГИП | Ташпулатов | |
| Рук.гр. | Жуков | |
| Ст.инж. | Сулайманова | |

1.169.1-2с.2-13000СБ

Блок распорный БР 20.13-Т-С.1; БР 20.13-Т-С.2. Сборочный чертеж

| Стадия | Масса | Масштаб |
|---|---|---|
| Р | см. табл. | |
| Лист | Листов 1 | |

ТашЗНИИЭП

21978 64

| Формат | Зона | Поз. | Обозначение | Наименование | Кол. на испол. 1.169.1-2с.2-14000- — | Кол. на испол. 1.169.1-2с.2-14000- -01 | Примечание |
|---|---|---|---|---|---|---|---|
| | | | | Документация | | | |
| А3 | | | 1.169.1-2с.2-14000 СБ | Сборочный чертеж | X | X | |
| А3 | | | 1.169.1-2с.2-00001 | Узлы опалубочные | X | X | |
| А3 | | | 1.169.1-2с.0-00ПЗ | Пояснительная записка | X | X | |
| А3 | | | 1.169.1-2с.0-00ТО | Техническое описание | X | X | |
| А3 | | | 1.169.1-2с.2-00000рс | Ведомость расхода стали | X | X | |
| | | | | Сборочные единицы | | | |
| | | | | Пространственный каркас | | | |
| А3 | | 1 | 1.169.1-2с.2-14010 | пк 20.20 | 1 | | |
| А3 | | 1 | -01 | пк 13.13 | | 1 | |

| Марка | БР20.20-Т-С | ОП13.13-Т-С |
|---|---|---|
| | | |

| | | |
|---|---|---|
| Н.контр. | Умрихин | |
| Нач.отд. | Янбулатов | |
| Гл.спец. | Каримова | |
| ГИП | Ташпулатов | |
| Рук.гр. | Жуков | |
| Ст.инж. | Коликов | |

1.169.1-2с.2-14000

Блок распорный БР20.20-Т-С
Опорная подушка ОП13.13-Т-С

| Стадия | Лист | Листов |
|---|---|---|
| Р | 1 | 2 |

Таш ЗНИИЭП

Инв.№подл. | Подпись и дата | Взам.инв.№

| Формат | Зона | Поз. | Обозначение | Наименование | Кол. на испол. 1.169.1-2с.2-14000- — | Кол. на испол. 1.169.1-2с.2-14000- -01 | Примечание |
|---|---|---|---|---|---|---|---|
| | | | | Материалы | | | |
| | | | | Бетон тяжелый В15 | 0,605 | 0,33 | м3 |



21918 65

Рис. 1

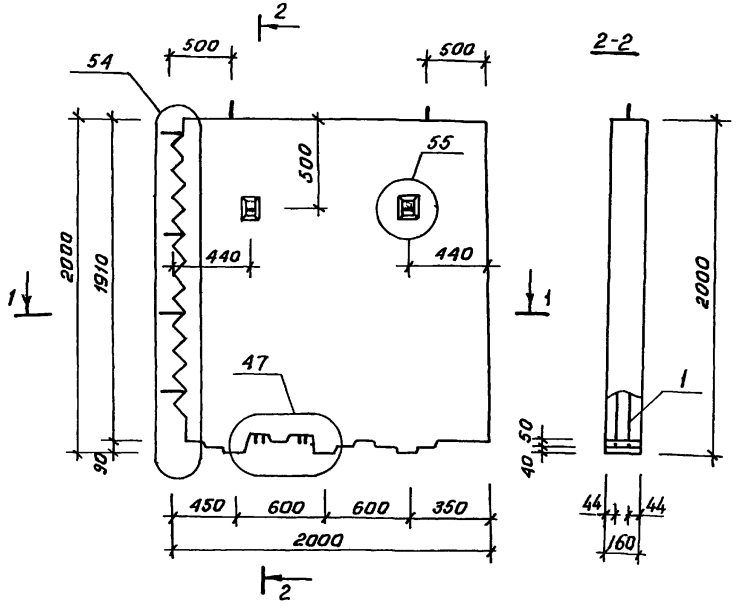


Рис. 2

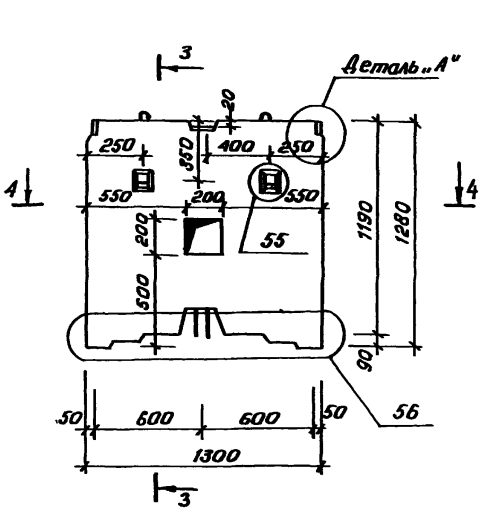


Узлы: 47, 54, 55, 56 см. 1.169.1-2с.2-00001

| Обозначение | Наименование | Рис. | Масса, кг |
|---|---|---|---|
| 1.169.1-2с.2-14000 | БР 20.20-Т-С | 1 | 1510 |
| -01 | ОП13.13-Т-С | 2 | 825 |
| | | | |
| | | | |

| | | |
|---|---|---|
| Н.контр. | Умрихин | |
| Нач.отд. | Янбаматов | |
| Гл.спец. | Каримова | |
| ГИП | Ташпулатов | |
| Рук.гр. | Жуков | |
| Ст.инж. | Холиков | |

1.169.1-2с.2-14000 СБ

Блок распорный БР 20.20-Т-С; Опорная подушка ОП 13.13-Т-С. Сборочный чертеж.

| Стадия | Масса | Масштаб |
|---|---|---|
| Р | см. табл. | |
| Лист | Листов 1 | |

ТашЗНИИЭП

| Формат | Зона | Поз. | Обозначение | Наименование | Кол. на испол. 1.169.1-2с.2-14140- — | -01 | Примечание |
|---|---|---|---|---|---|---|---|
| | | | | Документация | | | |
| А3 | | | 1.169.1-2с.2-14140 СБ | Сборочный чертеж | X | X | |
| А3 | | | 1.169.1-2с.0-00ПЗ | Пояснительная записка | X | X | |
| А3 | | | 1.169.1-2с.0-00ТО | Техническое описание | X | X | |
| | | | | Сборочные единицы | | | масса ед.кг. |
| А4 | | 1 | 1.169.1-2с.3-0900 | Каркас КР72 | 3 | | 1,66 |
| А4 | | 2 | -01 | КР73 | 1 | | 2,52 |
| А4 | | 3 | -02 | КР74 | | 1 | 1,72 |
| А4 | | 4 | -03 | КР75 | | 4 | 1,04 |

| Марка | ПК 20.20 | ПК 13.13 |
|---|---|---|
| | — | -01 |

1.169 1-2с.2- 14010

| | | |
|---|---|---|
| Н.контр. | Умрихин | |
| Нач.отд. | Янбулатов | |
| Гл.спец. | Каримова | |
| ГИП | Ташпулатов | |
| Рук.гр. | Жуков | |

Пространственный каркас ПК 20.20; ПК 13.13.

| Стадия | Лист | Листов |
|---|---|---|
| Р | 1 | 2 |

ТашЗНИИЭП

Инв.№подл. | Подпись и дата | Взам.инв.№

| Формат | Зона | Поз. | Обозначение | Наименование | Кол. на испол. 1.169.1-2с.2-14010- — | -01 | Примечание |
|---|---|---|---|---|---|---|---|
| А3 | | 5 | 1.169.1-2с.3-2000-06 | Сетка СР50 | 2,5м | 1,0м | 0,34 |
| А4 | | 6 | 1.169.1-2с.3-4800-02 | Гнутый стержень ГС3 | 3 | | 1,69 |
| А4 | | 7 | 1.169.1-2с.3-4100-01 | Изделие закладное МР18 | | 1 | 2,75 |
| А4 | | 8 | 1.169.1-2с.3-3900 | МР13 | | 2 | 0,86 |
| | | | | Детали | | | |
| А4 | | 9 | 1.169.1-2с.3-4200 | Монтажная петля МП14 | 2 | 2 | 0,64 |
| А4 | | 11 | 1.169.1-2с.3-4700 | МП11 | | 2 | 0,32 |
| | | | | Стержень ГОСТ 5781-82 | | | |
| Б4 | | 12 | 1.169.1-2с.2-14011 | ф 12 А III, L=790 | 4 | | 0,70 |
| Б4 | | 13 | -14012 | ф 6 А I, L=1710 | 6 | | 0,38 |
| Б4 | | 14 | -14013 | ф 12 А III, L=560 | | 4 | 0,50 |
| Б4 | | 15 | -14014 | ф 8 А I, L=1280 | | 4 | 0,50 |

21978 67

1.169.1- 2с. 2- 14010

Лист 2

Рис.1

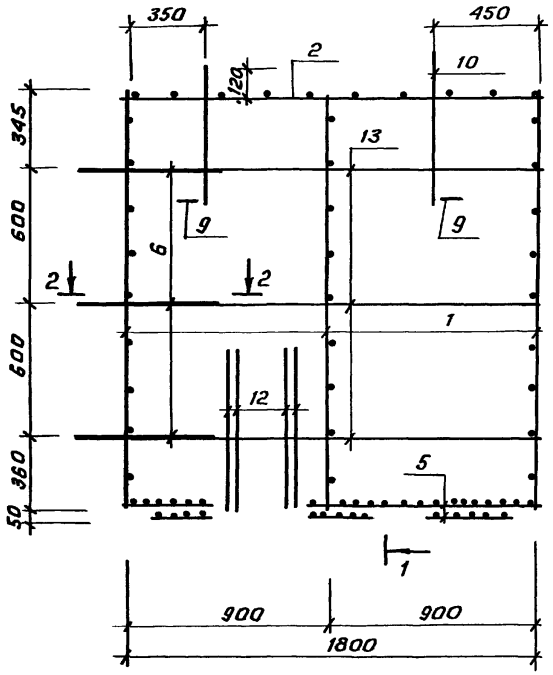


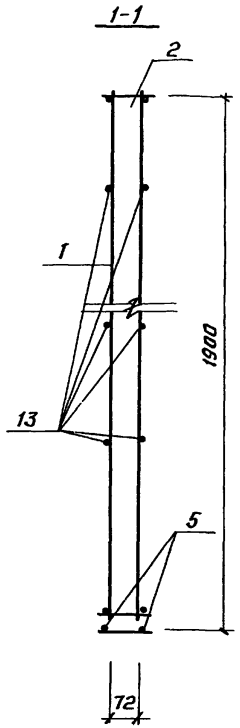


Рис.2

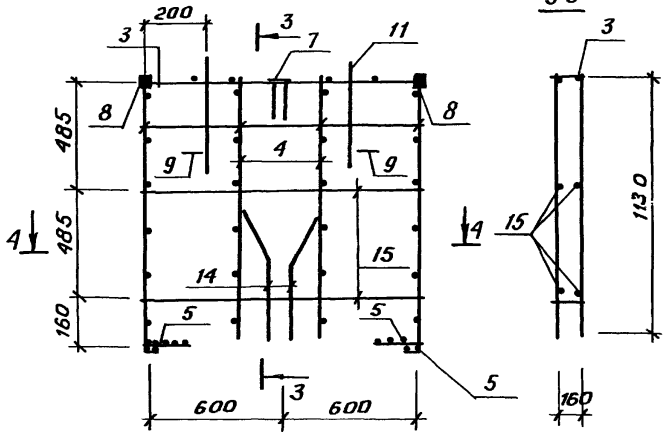


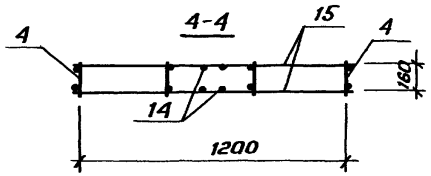


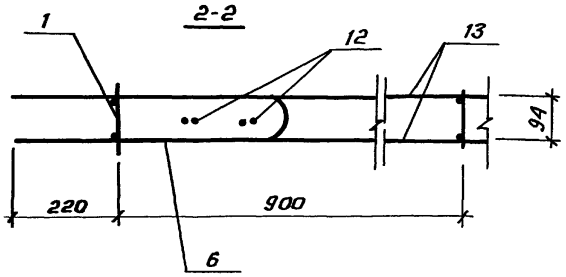


| Обозначение | Марка | Рис. | Масса, кг. |
|---|---|---|---|
| 1.169.1-2с.2-14010 | ПК 20.20 | 1 | 19,78 |
| -01 | ПК 13.13 | 2 | 16,61 |
| | | | |
| | | | |

| | | |
|---|---|---|
| Н.контр. | Умрихин | |
| Нач.отд. | Яндулатов | |
| Гл.спец. | Каримова | |
| ГИП | Ташпулатов | |
| Рук.гр. | Жуков | |
| Ст.инж. | Холиков | |

1.169.1-2с.2-14010СБ

Пространственный каркас ПК 20.20; ПК 13.13. Сборочный чертеж.

| Стадия | Масса | Масштаб |
|---|---|---|
| Р | см. табл. | |
| Лист | Листов 1 | |

ТашЗНИИЭП

Инв.№ подл. | Подпись и дата | Взам.инв.№

| Формат | Зона | Поз. | Обозначение | Наименование | Кол. на исполн. 1.169.1-2с.2-15000- — | -01 | Примечание |
|---|---|---|---|---|---|---|---|
| | | | | Документация | | | |
| А3 | | | 1.169.1-2с.2-15000 СБ | Сборочный чертеж | X | X | |
| А3 | | | 1.169.1-2с.0-00ПЗ | Пояснительная записка | X | X | |
| А3 | | | 1.169.1-2с.0-00ТО | Техническое описание | X | X | |
| А3 | | | 1.169.1-2с.2-00000 РС | Ведомость расхода стали | X | X | |
| | | | | Сборочные единицы | | | Масса ед.кг. |
| А3 | | 1 | 1.169.1-2с.3-1900-12 | Сетка СР42 | 5 | | 4,86 |
| А3 | | 2 | 1.169.1-2с.3-1900-12 | Сетка СР42/2 | 1 | | 2,43 |
| А3 | | 1 | 1.169.1-2с.3-2200-13 | Сетка СР69 | | 5 | 6,28 |

Марка: ВШ 26.7.6-л-с; ВШ 26.9.6-л-с

1.169.1-2с.2-15000

| | | |
|---|---|---|
| Н.контр. | Умрихин | |
| Нач.отд. | Янбулатов | |
| Гл.спец. | Каримова | |
| ГИП | Ташпулатов | |
| Рук.гр. | Жуков | |

Вентиляционная шахта ВШ 26.7.6-л-с; ВШ 26.9.6-л-с.

| Стадия | Лист | Листов |
|---|---|---|
| Р | 1 | 2 |

Таш ЗНИИЭП

Инв.№ подл. | Подпись и дата | Взам.инв.№

| Формат | Зона | Поз. | Обозначение | Наименование | Кол. на исполн. 1.169.1-2с.2-15000- — | -01 | Примечание |
|---|---|---|---|---|---|---|---|
| А3 | | 2 | 1.169.1-2с.3-2200-13 | Сетка СР69/2 | | 1 | 3,14 |
| А4 | | 4 | 1.169.1-2с.3-3000 | Изделие закладное МР4 | 6 | 6 | 1,03 |
| | | | | Детали | | | |
| А4 | | 3 | 1.169.1-2с.3-4500 | Монтажная петля МП7 | 2 | 2 | 2,09 |
| | | | | Материалы | | | |
| | | | | Керамзитобетон В7.5 | 0,96 | 0,98 | м³ |
| Б4 | | 5 | | | | | |
| | | | | Детали | | | |
| | | | | Пробка деревянная | | | |
| | | | | ГОСТ 24454-80 | | | |
| Б4 | | 5 | | 50х50, е=100 | 4 | 4 | шт. |

21978 69

1.169.1-2с.2-15000

Лист 2

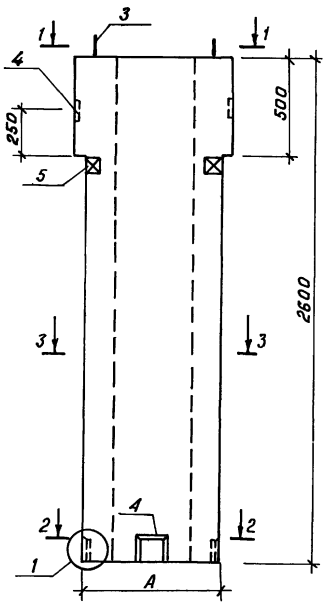


1-1

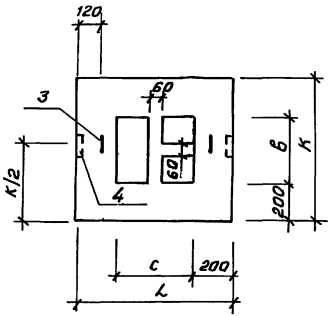


2-2

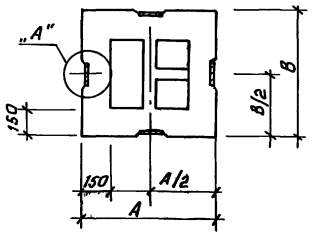


3-3

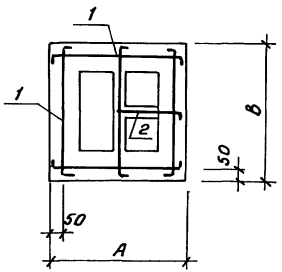


Узел А (повернута)

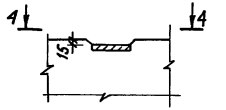


4-4

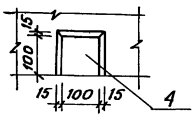


| Обозначение | Марка | Рис. | Размеры, мм. | | | | | | Масса, кг. |
|---|---|---|---|---|---|---|---|---|---|
| | | | L | K | B | C | A | B | |
| 1.169.1-2с.2-15000 | ВШ26.7.6-Л-С | | 800 | 740 | 340 | 400 | 700 | 640 | 1180 |
| -01 | ВШ26.9.6-Л-С | | 960 | 700 | 300 | 560 | 860 | 600 | 1200 |
| | | | | | | | | | |

| | | | |
|---|---|---|---|
| Н.контр | Умрихин | | |
| Нач.отд | Янбулатов | | |
| Гл.спец | Каримова | | |
| ГИП | Каштулатов | | |
| Рук.гр. | Жуков | | |

1.169.1-2с.2-15000 СБ

| Вентиляционная шахта ВШ 26.7.6-Л-С; ВШ 26.9.6-Л-С Сборочный чертеж. | Стадия | Масса | Масштаб |
|---|---|---|---|
| | Р | см. табл. | |
| | Лист | Листов 1 | |
| | ТашЗНИИЭП | | |

21978 70

| Формат | Зона | Поз. | Обозначение | Наименование | Кол. на испол. 1.169.1-2с.2-16000- | | | | | | | | | | Примечание |
|---|---|---|---|---|---|---|---|---|---|---|---|---|---|---|---|
| | | | | | – | -01 | | | | | | | | | |
| | | | | Документация | | | | | | | | | | | |
| А3 | | | 1.169.1-2с.2-16000 СБ | Сборочный чертеж | X | X | | | | | | | | | |
| А3 | | | 1.169.1-2с.0-00ПЗ | Пояснительная записка | X | X | | | | | | | | | |
| А3 | | | 1.169.1-2с.0-00ТО | Техническое описание | X | X | | | | | | | | | |
| А3 | | | 1.169.1-2с.2-00000РС | Ведомость расхода стали | X | X | | | | | | | | | |
| | | | | Сборочные единицы | | | | | | | | | | | масса ед. кг. |
| А3 | | 1 | 1.169.1-2с.3-0600 | Каркас КР48 | 2 | | | | | | | | | | 5,40 |
| А3 | | 1 | -01 | Каркас КР49 | | 2 | | | | | | | | | 4,54 |
| | | | | Марка | ОБ 36.4.2-Т-С | ОБ30.4.2-Т-С | | | | | | | | | |

| | | | |
|---|---|---|---|
| | | | 1.169.1-2с.2-16000 |
| Н.контр. | Умрихин | | Опорная балка ОБ 36.4.2-Т-С; ОБ 30.4.2-Т-С. |
| Нач.отд. | Янбулатов | | |
| Гл.спец. | Каримова | | |
| ГИП | Ташпулатов | | |
| Рук.гр. | Жуков | | |

| Стадия | Лист | Листов |
|---|---|---|
| Р | 1 | 2 |
| ТашЗНИИЭП | | |

Инв. № подл. | Подпись и дата | Взам. инв. №

| Формат | Зона | Поз. | Обозначение | Наименование | Кол. на испол. 1.169.1-2с.2-16000 – | | | | | | | | | | Примечание |
|---|---|---|---|---|---|---|---|---|---|---|---|---|---|---|---|
| | | | | | – | -01 | | | | | | | | | |
| А4 | | 4 | 1.169.1-2с 3-3500 | Изделие закладное МР9 | 3 | 3 | | | | | | | | | 1,56 |
| | | | | Детали | | | | | | | | | | | |
| | | | | Стержень, ГОСТ 6727-80 | | | | | | | | | | | |
| Б4 | | 2 | 1.169.1-2С.2-16001 | ф 5 ВрI, L=260 | 24 | 20 | | | | | | | | | 0,04 |
| А4 | | 3 | | Монтажная петля МП9 | 2 | 2 | | | | | | | | | 0,71 |
| | | | | Материалы | | | | | | | | | | | |
| | | | | Бетон тяжелый В15 | 0,28 | 0,24 | | | | | | | | | м³ |

| | |
|---|---|
| 1.169.1-2с.2-16000 | Лист 2 |

Рис.1

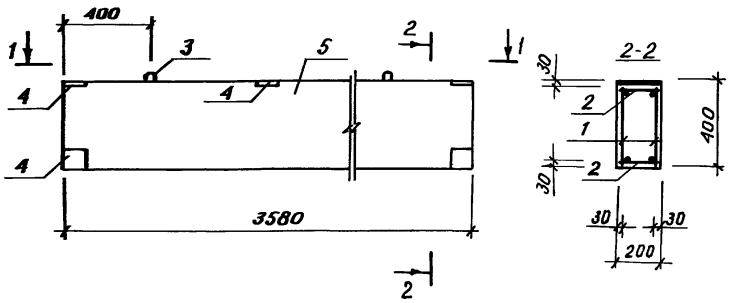


Рис.2

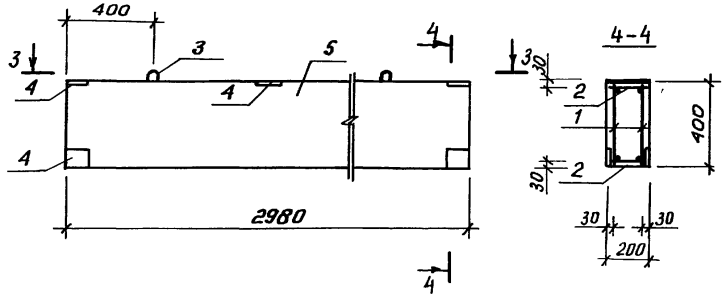


1-1

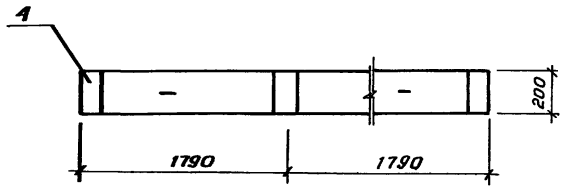


3-3

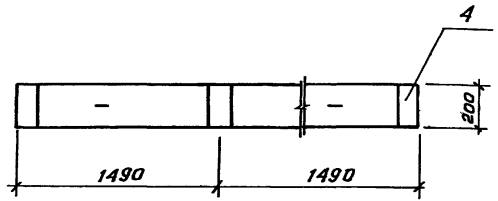


| Обозначение | Марка | Рис. | Масса, кг. |
|---|---|---|---|
| 1.169.1-2с.2-16000 | ОБ 36.4.2-Т-С. | 1 | 716 |
| -01 | ОБ 30.4.2-Т-С. | 2 | 600 |
| | | | |

| | | | |
|---|---|---|---|
| | | | 1.169.1-2с.2-16000 СБ |
| | | | Опорная балка ОБ 36.4.2-Т-С; ОБ 30.4.2-Т-С. Сборочный чертеж |
| Н.контр. | Умрихин | | |
| Нач.отд. | Янбулатов | | |
| Гл.спец. | Каримова | | |
| ГИП | Ташпулатов | | |
| Рук.гр. | Стуков | | |

| Стадия | Масса | Масштаб |
|---|---|---|
| Р | см. табл. | |
| Лист | Листов 1 | |

Ташзниизп

| Формат | Зона | Поз. | Обозначение | Наименование | Кол. на исполн. 1.169.1-2с.2-17000- — | -01 | -02 | -03 | -04 | -05 | -06 | | | | Примечание |
|---|---|---|---|---|---|---|---|---|---|---|---|---|---|---|---|
| | | | | **Документация** | | | | | | | | | | | |
| А3 | | | 1.169.1-2с.2-17000СБ | Сборочный чертеж | | | | | | | | | | | |
| А3 | | | 1.169.1-2с.0-00ПЗ | Пояснительная записка | | | | | | | | | | | |
| А3 | | | 1.169.1-2с.0-00ТО | Техническое описание | | | | | | | | | | | |
| А3 | | | 1.169.1-2с.2-00000ВС | Ведомость расхода стали | | | | | | | | | | | |
| | | | | **Сборочные единицы** | | | | | | | | | | | Масса ед. кг. |
| А4 | | 1 | 1.169.1-2с.3-2300 | Сетка СР70 | 1 | | | 1 | | | | | | | 2,92 |
| А4 | | 2 | -01 | Сетка СР71 | 1 | | | 1 | | | | | | | 3,63 |
| А4 | | 1 | -02 | Сетка СР72 | | 1 | | | 1 | | | | | | 2,78 |
| А4 | | 2 | -03 | Сетка СР73 | | 1 | | | 1 | | | | | | 3,40 |

| Марка | ВК15.9-Т-С1 | ВК15.8-Т-С1 | ВК10.10-Т-С1 | ВК15.9-Т-С2 | ВК15.8-Т-С2 | ВК10.10-Т-С2 | ВК13.9-Т-С |
|---|---|---|---|---|---|---|---|

| | | |
|---|---|---|
| Н.контр. | Умрихин | |
| Нач.отд. | Янбулатов | |
| Гл.спец. | Каримова | |
| ГИП | Ташпулатов | |
| Рук.гр. | Жуков | |
| Вед.инж. | Шарова | |

1.169.1-2с.2-17000

Вентиляционный короб высотой 400мм.

| Стадия | Лист | Листов |
|---|---|---|
| Р | 1 | 2 |

ТашЗНИИЭП

Инв.№подл. | Подпись и дата | Взам.инв.№

| Формат | Зона | Поз. | Обозначение | Наименование | Кол. на исполн. 1.169.1-2с.2-17000- — | -01 | -02 | -03 | -04 | -05 | -06 | | | | Примечание |
|---|---|---|---|---|---|---|---|---|---|---|---|---|---|---|---|
| А4 | | 4 | -04 | Сетка СР74 | | | | | | | 1 | | | | 2,93 |
| А4 | | 5 | -05 | Сетка СР75 | | | | | | | 1 | | | | 3,09 |
| А4 | | 3 | -06 | Сетка СР76 | | | 2 | | | 2 | | | | | 2,60 |
| А4 | | 6 | 1.169.1-2с.3-3000 | Изделие закладное МР4 | 8 | 8 | 8 | 8 | 8 | 8 | 8 | | | | 1,03 |
| | | | | **Детали** | | | | | | | | | | | |
| | | | | Стержень, ГОСТ5781-82 | | | | | | | | | | | |
| Б4 | | 7 | 1.169.1-2с.2-17001 | Ф10А III, ℓ=960 | | | 8 | | | 8 | | | | | 0,59 |
| Б4 | | 8 | -17002 | Ф10А III, ℓ=1460 | 4 | 4 | | 4 | 4 | | | | | | 0,90 |
| Б4 | | 9 | -17003 | Ф10А III, ℓ=860 | 4 | | | 4 | | | | | | | 0,53 |
| Б4 | | 9 | -17004 | Ф10А III, ℓ=780 | | 4 | | | 4 | | | | | | 0,48 |
| Б4 | | 10 | -17005 | Ф10А III, ℓ=1260 | | | | | | | 4 | | | | 0,78 |
| Б4 | | 11 | -17006 | Ф10А III, ℓ=820 | | | | | | | 4 | | | | 0,51 |
| А4 | | 12 | 1.169.1-2с.3-4600-01 | Монтажная петля МП9 | 4 | 4 | 4 | 4 | 4 | 4 | 4 | | | | 0,71 |
| | | | | **Материалы** | | | | | | | | | | | |
| | | | | Бетон тяжелый В15 | 0,27 | 0,26 | 0,21 | 0,27 | 0,26 | 0,21 | 0,18 | | | | м³ |

21678 73

1.169.1-2с.2-17000

Лист 2

Рис. 1

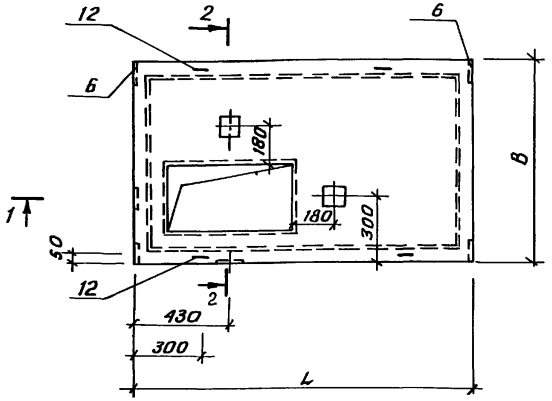


2-2

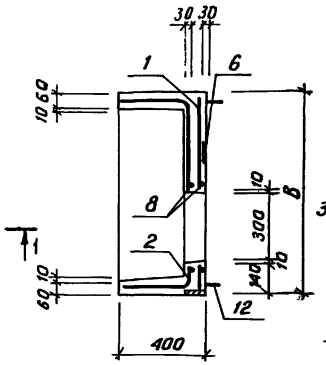


Рис. 2

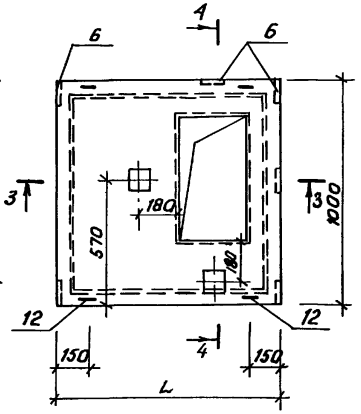


4-4

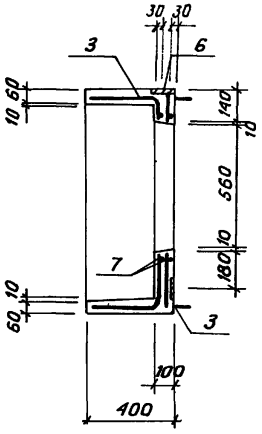


Рис. 4
зеркальное
отражение
Рис. 2

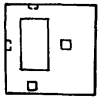

Рис. 3
Зеркальное отражение
Рис. 1

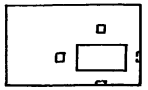

1-1

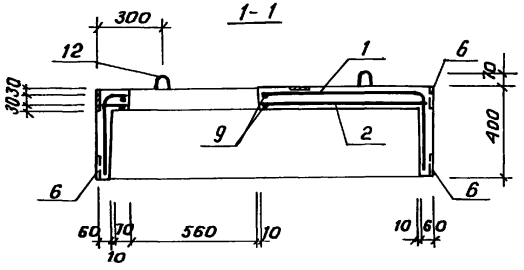


3-3

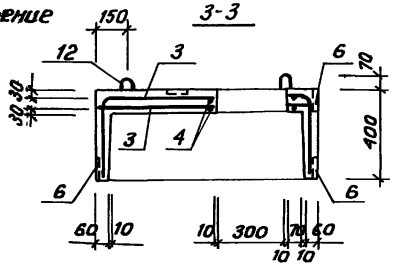


Таблицу исполнений смотреть на л 2

| | | | | | | |
|---|---|---|---|---|---|---|
| | | | | 1.169.1-2с.2-17000 СБ | | |
| | | | | Вентиляционный короб высотой 400мм. Сборочный чертеж. | Стадия: Р | Масса: см. табл. | Масштаб: |
| | | | | | Лист 1 | Листов 2 |
| Н.контр. | Умрихин | | | | ТашЗНИИЭП | |
| Нач.отд. | Янбулатов | | | | | |
| Гл.спец. | Каримова | | | | | |
| ГИП | Ташпулатов | | | | | |
| Рук.гр. | Жуков | | | | | |
| Ст.инж. | Сулаймано | | | | | |

Рис.5

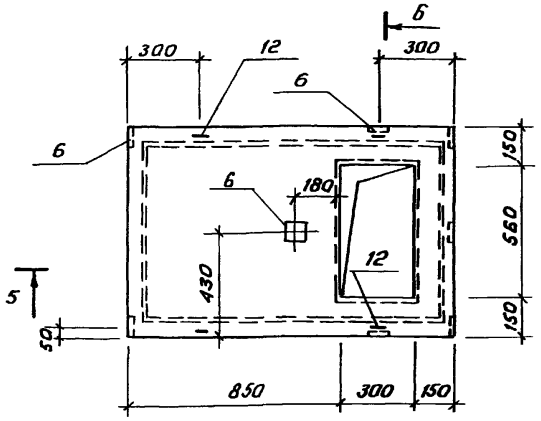


6-6

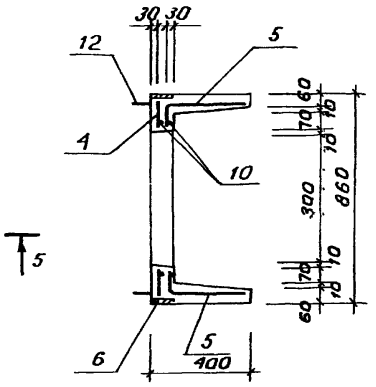


5-5

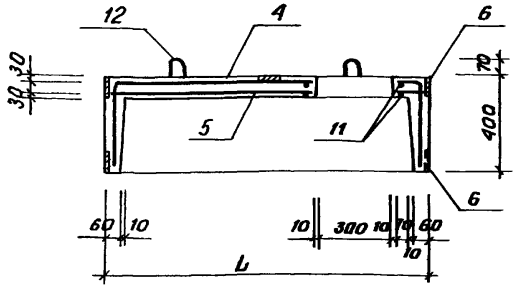


| Обозначение | Марка | Рис. | Размеры, мм. | | Масса, кг | Примеч. |
|---|---|---|---|---|---|---|
| | | | B | L | | |
| 1.169.1-2с.2-17000 | ВК 15.9-Т-С1 | 1 | 900 | 1500 | 675 | |
| -01 | ВК15.8-Т-С1 | 1 | 820 | 1500 | 650 | |
| -02 | ВК10.10-Т-С1 | 2 | 1000 | 1000 | 525 | |
| -03 | ВК15.9-Т-С2 | 3 | 900 | 1500 | 675 | зерк. рис.1 |
| -04 | ВК15.8-Т-С2 | 3 | 820 | 1500 | 650 | зерк. рис.1 |
| -05 | ВК10.10-Т-С2 | 4 | 1000 | 1000 | 525 | зерк. рис.2 |
| -06 | ВК13.9-Т-С | 5 | 860 | 1300 | 450 | |
| | | | | | | |

| Инв.№ подл. | Подпись и дата | Взам. инв.№ |
|---|---|---|
| | | |

| Формат | Зона | Поз. | Обозначение | Наименование | Кол. на исполн. 1.169.1-2с.2-18000- — | -01 | Примечание |
|---|---|---|---|---|---|---|---|
| | | | | **Документация** | | | |
| А3 | | | 1.169.1-2с.2-18000СБ | Сборочный чертеж | × | × | |
| А3 | | | 1.169.1-2с.0-00ПЗ | Пояснительная записка | × | × | |
| А3 | | | 1.169.1-2с.0-00ТО | Техническое описание | × | × | |
| А3 | | | 1.169.1-2с.2-00000РС | Ведомость расхода стали | × | × | |
| | | | | **Сборочные единицы** | | | Масса ед. кг. |
| А3 | 1 | | 1.169.1-2с.3-1900 | Сетка СР30 | 1 | 1 | 3,64 |
| А3 | 2 | | -01 | Сетка СР31 | 1 | 1 | 3,62 |

| Марка | ВК12.10-Т-С1 | ВК12.10-Т-С2 |
|---|---|---|
| | | |

| | | |
|---|---|---|
| Н.контр. | Умрихин | |
| Нач.отд. | Янбулатов | |
| Гл.спец. | Каримова | |
| ГИП | Ташпулатов | |
| Рук.гр. | Жуков | |

1.169.1-2с.2-18000

Вентиляционный короб ВК 12.10-Т-С1; ВК 12.10-Т-С2.

| Стадия | Лист | Листов |
|---|---|---|
| Р | 1 | 2 |

ТашЗНИИЭП

| Инв.№ подл. | Подпись и дата | Взам. инв.№ |
|---|---|---|
| | | |

| Формат | Зона | Поз. | Обозначение | Наименование | Кол. на исполн. 1.169.1-2с.2-18000- — | -01 | Примечание |
|---|---|---|---|---|---|---|---|
| А4 | | 5 | 1.169.1-2с.3-3000 | Изделие закладное МР4 | 8 | 8 | 1,03 |
| | | | | **Детали** | | | |
| | | | | Стержень, ГОСТ 5781-82 | | | |
| Б4 | | 3 | 1.169.1-2с.2-18001 | ф10 А III, L=1000 | 4 | 4 | 0,62 |
| Б4 | | 4 | -18002 | ф10 А III, L=1170 | 4 | 4 | 0,72 |
| А4 | | 6 | 1.169.1-2с.3-4600-02 | Монтажная петля МП10 | 4 | 4 | 0,34 |
| | | | | **Материалы** | | | |
| | | | | Бетон тяжелый В15 | 0,22 | 0,22 | м³ |

21918 76

Рис.1

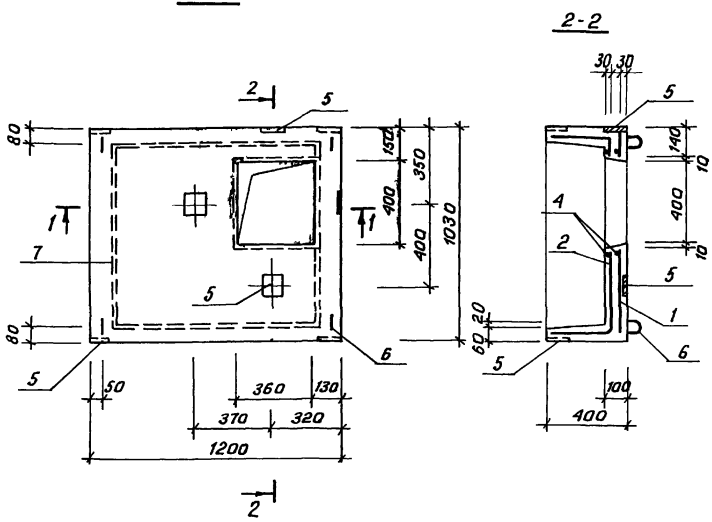


Рис.2 – зеркальное отражение Рис.1

| Обозначение | Марка | Рис. |
|---|---|---|
| 1.169.1-2с.2-18000 | ВК 12.10-Т-С1 | 1 |
| -01 | ВК 12.10-Т-С2 | 2 |
| | | |

| | | | | | |
|---|---|---|---|---|---|
| | | | | 1.169.1-2с.2-18000 СБ | |
| | | | | Вентиляционный короб ВК 12.10-Т-С1; ВК 12.10-Т-С2 Сборочный чертеж | Стадия: Р; Масса: 545; Масштаб: |
| | | | | | Лист; Листов 1 |
| Н.контр. | Умрихин | | | | ТашЗНИИЭП |
| Нач.отд. | Янбулатов | | | | |
| Гл.спец. | Каритова | | | | |
| ГИП | Ташпулатов | | | | |
| Рук.гр. | Жуков | | | | |

21978 77

| Формат | Зона | Поз. | Обозначение | Наименование | Кол. на исполн. 1.169.1-2с.2-19000- — | Кол. на исполн. 1.169.1-2с.2-19000- -01 | Примечание |
|---|---|---|---|---|---|---|---|
| | | | | Документация | | | |
| А3 | | | 1.169.1-2с.2-19000 СБ | Сборочный чертеж | × | × | |
| А3 | | | 1.169.1-2с.0-00ПЗ | Пояснительная записка | × | × | |
| А3 | | | 1.169.1-2с.0-00ТО | Техническое описание | × | × | |
| А3 | | | 1.169.1-2с.2-00000рс | Ведомость расхода стали | × | × | |
| | | | | Сборочные единицы | | | масса ед.кг. |
| А3 | | 1 | 1.169.1-2с.3-1900-02 | Сетка СР32 | 1 | 1 | 4,55 |
| А3 | | 2 | -03 | Сетка СР33 | 1 | 1 | 5,17 |

| Марка | ВК17.10-Т-С1 | ВК17.10-Т-С2 |
|---|---|---|

1.169.1-2с.2-19000

| | | |
|---|---|---|
| Н.контр. | Умрихин | |
| Нач.отд. | Янбулатов | |
| Гл.спец. | Каримова | |
| ГИП | Ташпулатов | |
| Рук.гр. | Жуков | |

Вентиляционный короб ВК17.10-Т-С1; ВК17.10-Т-С2.

| Стадия | Лист | Листов |
|---|---|---|
| Р | 1 | 2 |

ТашЗНИИЭП

Инв.№подл. | Подпись и дата | Взам.инв.№

| Формат | Зона | Поз. | Обозначение | Наименование | Кол. на исполн. 1.169.1-2с.2-19000- — | Кол. на исполн. 1.169.1-2с.2-19000- -01 | Примечание |
|---|---|---|---|---|---|---|---|
| А4 | | 5 | 1.169.1-2с.3-3000 | Изделие закладное МР4 | 8 | 8 | 1,03 |
| | | | | Детали | | | |
| | | | | Стержень, ГОСТ5781-82 | | | |
| Б4 | | 4 | 1.169.1-2с.2-19001 | ф10АIII, L=1670 | 4 | 4 | 1,03 |
| Б4 | | 3 | -19002 | ф10АIII, L=1000 | 4 | 4 | 0,62 |
| А4 | | 6 | 1.169.1-2с.3-4600-02 | Монтажная петля МП10 | 4 | 4 | 0,34 |
| | | | | Материалы | | | |
| | | | | Бетон тяжелый В15 | 0,30 | 0,30 | м3 |

24978 18

1.169.1-2с.2-19000 Лист 2

Рис.1

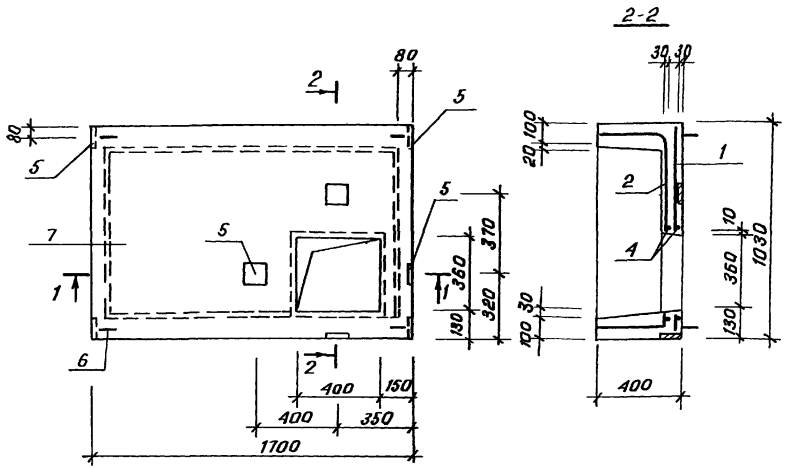


Рис.2 - зеркальное отражение Рис.1

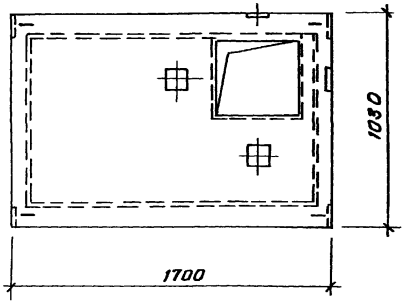


| Обозначение | Марка | Рис. |
|---|---|---|
| 1.169.1-2с.2-19000 | ВК 17.10-Т-С1 | 1 |
| -01 | ВК 17.10-Т-С2 | 2 |
| | | |

| | | | | | |
|---|---|---|---|---|---|
| | | | | 1.169.1-2с.2-19000СБ | |
| | | | | Вентиляционный короб ВК 17.10-Т-С1; ВК 17.10-Т-С2. Сборочный чертеж | Стадия: Р; Масса: 760; Масштаб: |
| Н.контр. | Умрихин | | | | Лист; Листов 1 |
| Нач.отд. | Янбулатов | | | | |
| Гл.спец. | Каримова | | | | |
| ГИП | Ташпулатов | | | | ТашЗНИИЭП |
| Рук.гр. | Жуков | | | | |

| Инв. № подл. | Подпись и дата | Взам. инв. № |
|---|---|---|
| | | |

| Формат | Зона | Поз. | Обозначение | Наименование | Кол. на исполн. 1.169.1-2с.2-20000- | | Примечание |
|---|---|---|---|---|---|---|---|
| | | | | | – | -01 | |
| | | | | **Документация** | | | |
| А3 | | | 1.169.1-2с.2-20000СБ | Сборочный чертеж | × | × | |
| А3 | | | 1.169.1-2с.0-00П3 | Пояснительная записка | × | × | |
| А3 | | | 1.169.1-2с.0-00ТО | Техническое описание | × | × | |
| А3 | | | 1.169.1-2с.2-00000РС | Ведомость расхода стали | × | × | |
| | | | | **Сборочные единицы** | | | Масса ед. кг. |
| А3 | | 1 | 1.169.1-2с.3-1900-04 | Сетка СР34 | 1 | | 6,59 |
| А3 | | 2 | -05 | Сетка СР35 | 1 | | 7,99 |
| | | | | Марка | ВК24 11-Т-С | ВК12 7-Т-С. | |

| | | | |
|---|---|---|---|
| Н. контр. | Умрихин | | |
| Нач. отд. | Янбулатов | | |
| Гл. спец. | Каримова | | |
| ГИП | Ташпулатов | | |
| Рук. гр. | Жуков | | |

1.169.1-2с.2-20000

Вентиляционный короб
ВК.24.11-Т-С;
ВК.12.7-Т-С.

| Стадия | Лист | Листов |
|---|---|---|
| Р | 1 | 2 |

ТашЗНИИЭП

| Инв. № подл. | Подпись и дата | Взам. инв. № |
|---|---|---|
| | | |

| Формат | Зона | Поз. | Обозначение | Наименование | Кол. на исполн. 1.169.1-2с.3-20000- | | Примечание |
|---|---|---|---|---|---|---|---|
| | | | | | – | -01 | |
| А3 | | 7 | -06 | Сетка СР36 | | 1 | 2,47 |
| А3 | | 8 | -07 | Сетка СР37 | | 1 | 2,88 |
| А4 | | 5 | 1.169.1-2с.3-3000 | Изделие закладное МР4 | 8 | 8 | 1,03 |
| | | | | **Детали** | | | |
| | | | | Стержень, ГОСТ 5781-82 | | | |
| Б4 | | 4 | 1.169.1-2с.2-20001 | Ф10АIII, L=1670 | 4 | | 1,03 |
| Б4 | | 3 | -20002 | Ф10АIII, L=1000 | 4 | 4 | 0,62 |
| Б4 | | 9 | -20003 | Ф10АIII, L=680 | | 4 | 0,42 |
| А4 | | 6 | 1.169.1-2с.3-4600-02 | Монтажная петля МП10 | 6 | 4 | 0,34 |
| | | | | **Материалы** | | | |
| | | | | Бетон тяжелый В15 | 0,45 | 0,16 | м³ |

21978 80

1.169.1-2с.2-20000

Лист 2

Рис.1

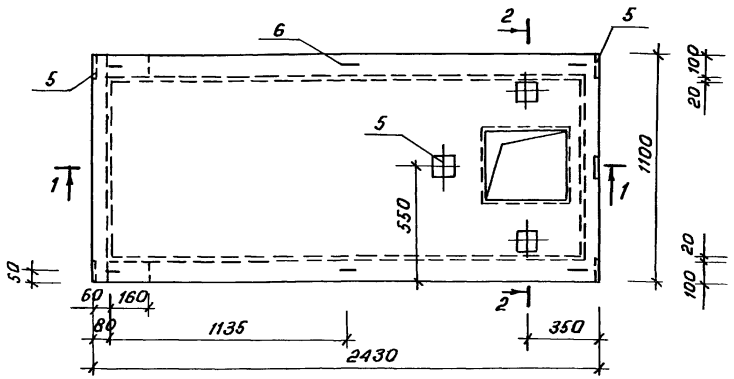


Рис.2

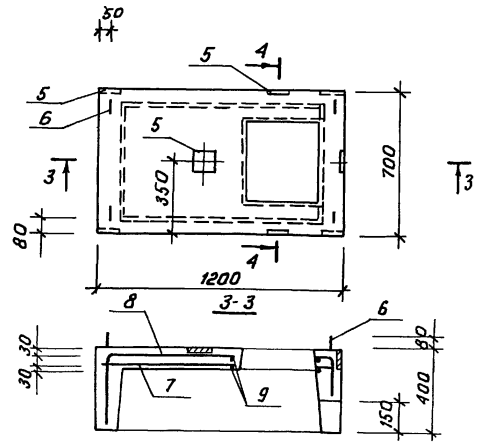


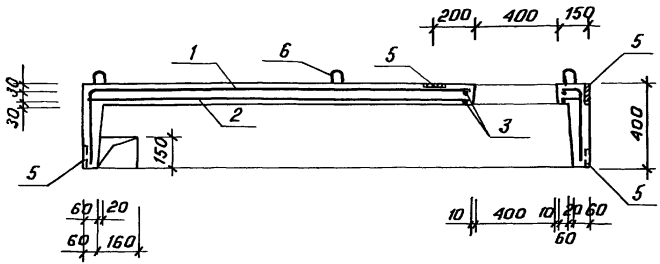


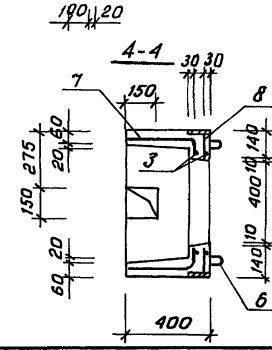


| Обозначение | Марка | Рис. | Масса, кг. |
|---|---|---|---|
| 1.169.1-2с.2-20000 | ВК 24.11-Т-С | 1 | 1130 |
| -01 | ВК 12.7-Т-С | 2 | 395 |
| | | | |

| | | |
|---|---|---|
| Н. контр. | Умрихин | |
| Нач. отд. | Янбулатов | |
| Гл. спец. | Каримова | |
| ГИП | Ташпулатов | |
| Рук. гр. | Жуков | |

1.169.1-2с.2-20000 СБ

Вентиляционный короб ВК.24.11-Т-С; ВК.12.7-Т-С. Сборочный чертеж

| Стадия | Масса | Масштаб |
|---|---|---|
| Р | см. табл. | |
| Лист | Листов 1 | |

ТашЗНИИЭП

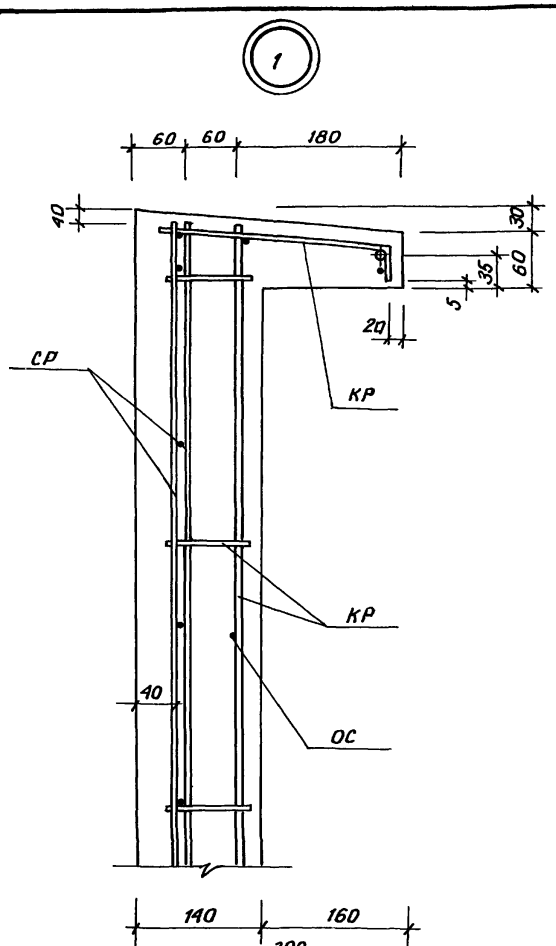


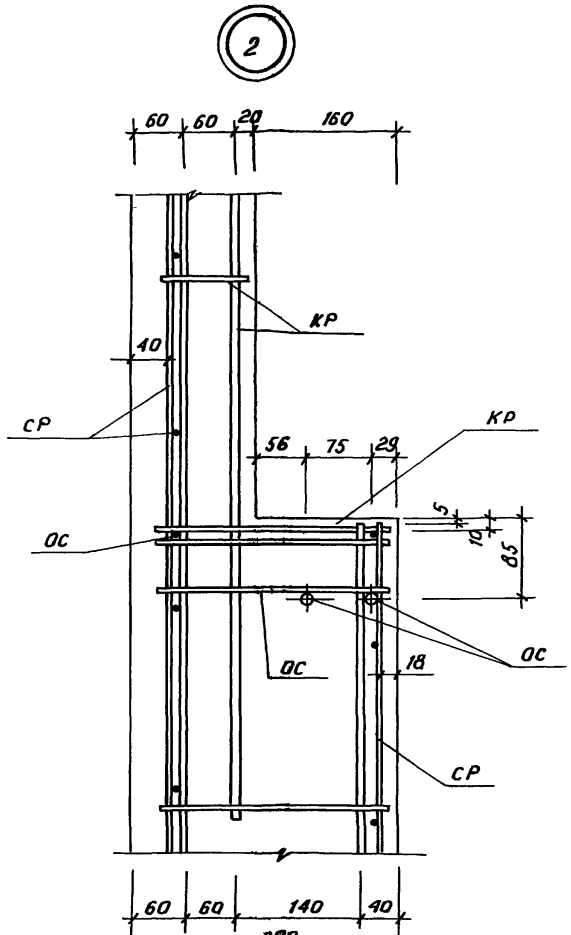


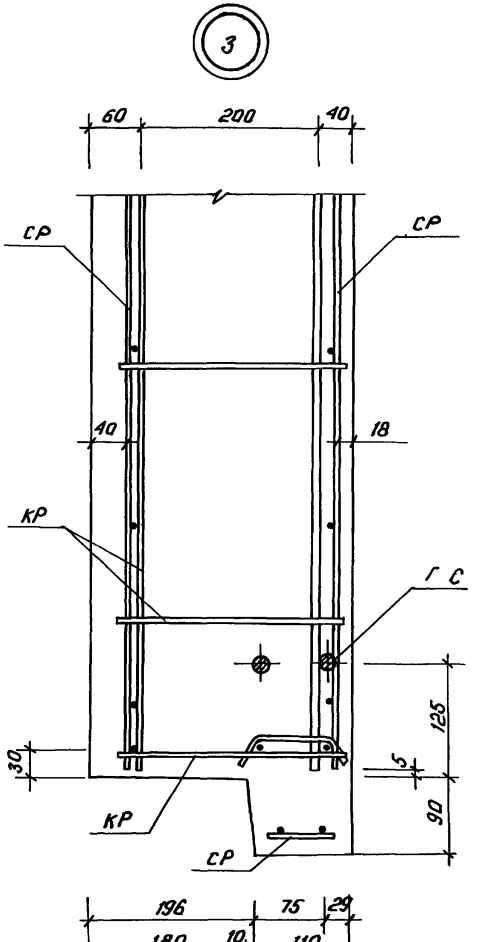


| | | | |
|---|---|---|---|
| Н.контр. | Умрихин | | |
| Нач.отд. | Янбулатов | | |
| Гл.спец. | Каримова | | |
| Гип | Кашпуратов | | |
| Рук.гр. | Жуков | | |
| Ст.инж. | Сулаймана | | |

1.169.1-2с.2-00001

Узлы опалубочные и арматурные

| Стадия | Лист | Листов |
|---|---|---|
| Р | 1 | 24 |

ТашЗНИИЭП

21978 82

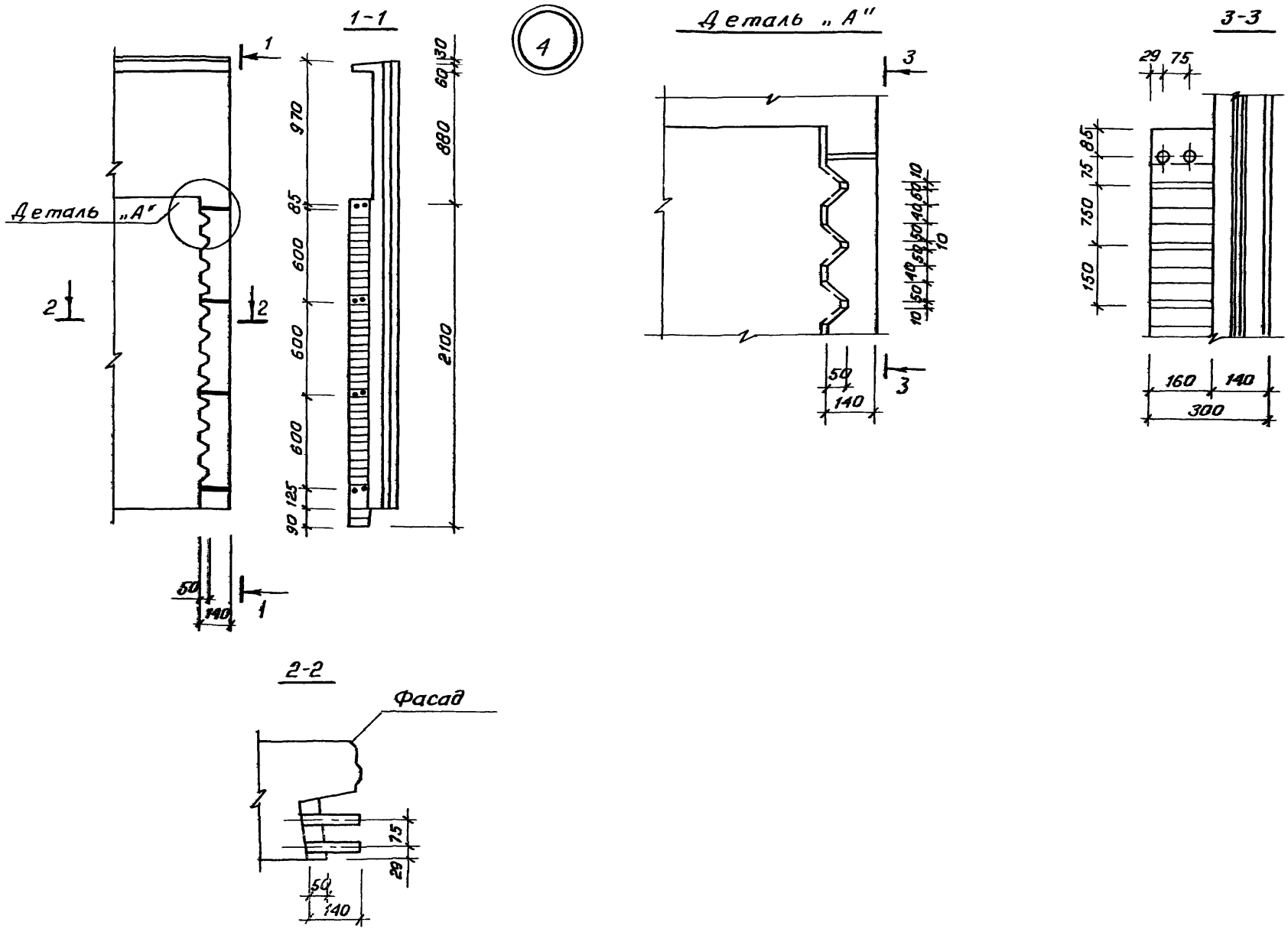


1.169.1-2С.2-00001

Лист 2

21978 83

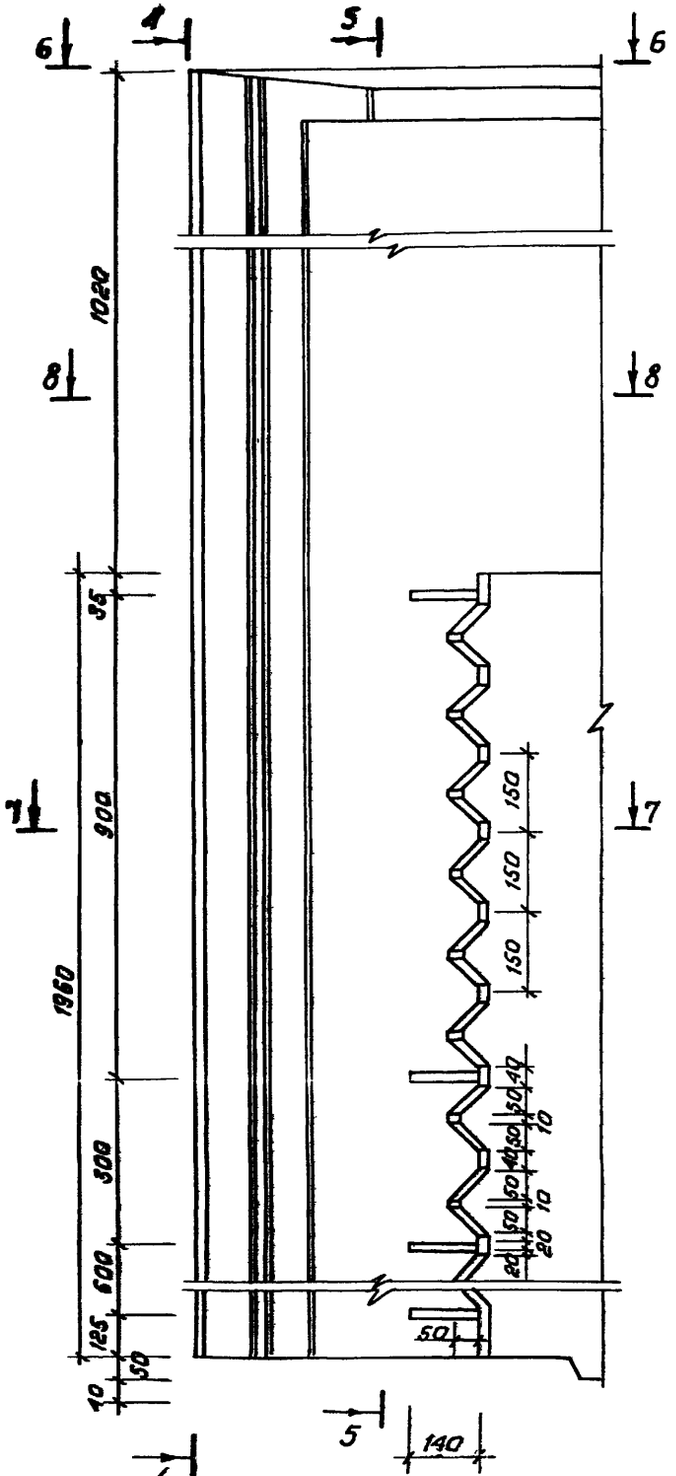


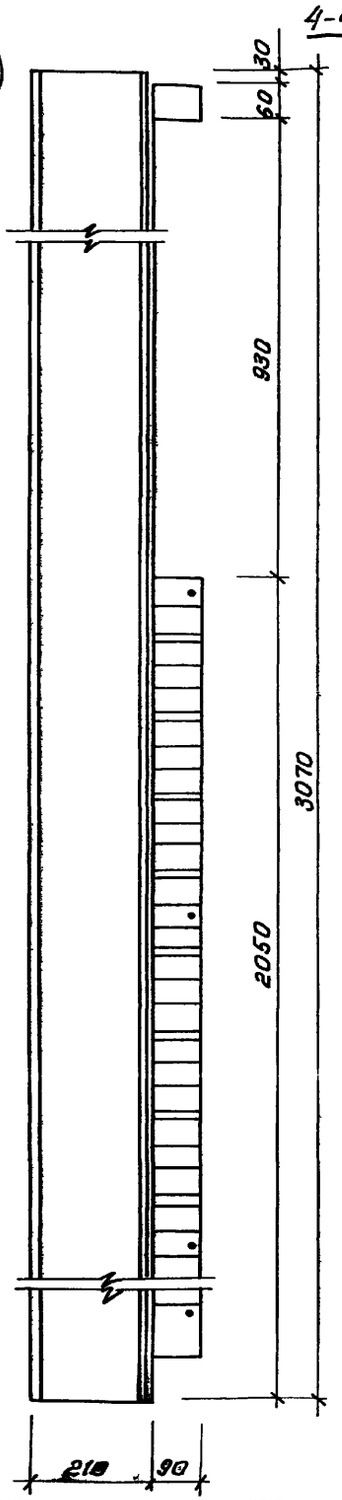


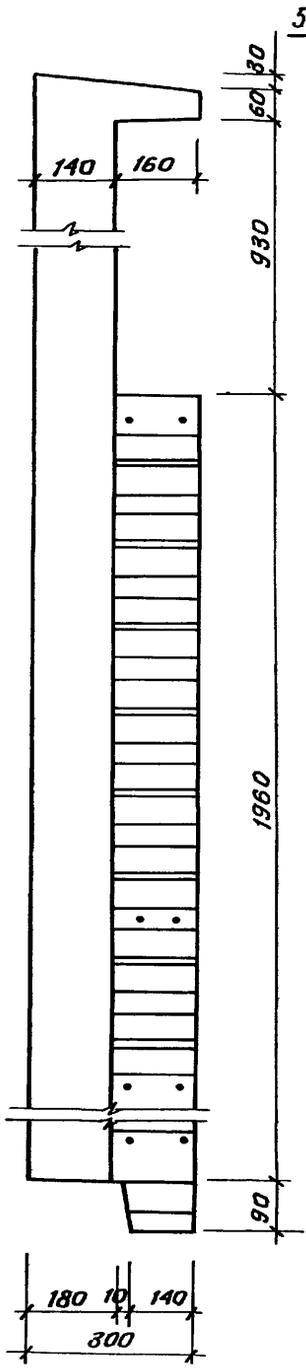


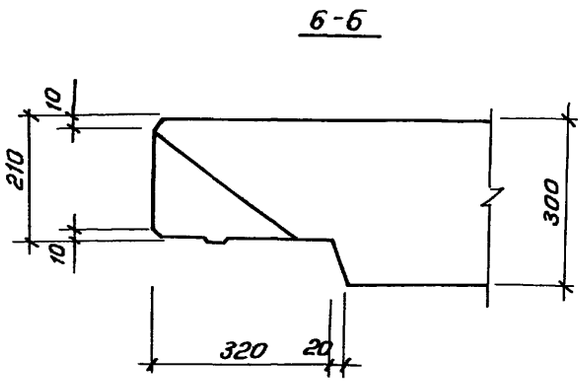


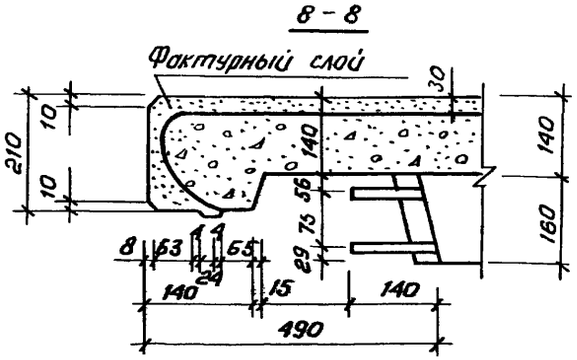


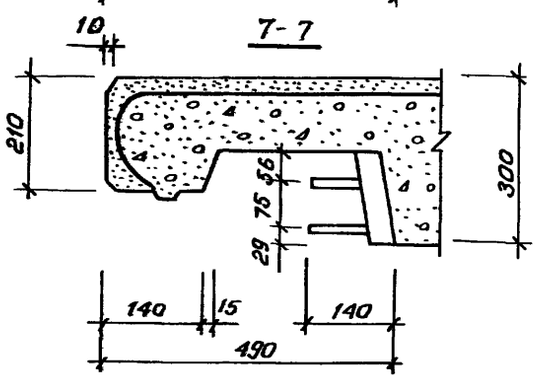


1.169.1-2с.2-00001

Лист 3

21978 84

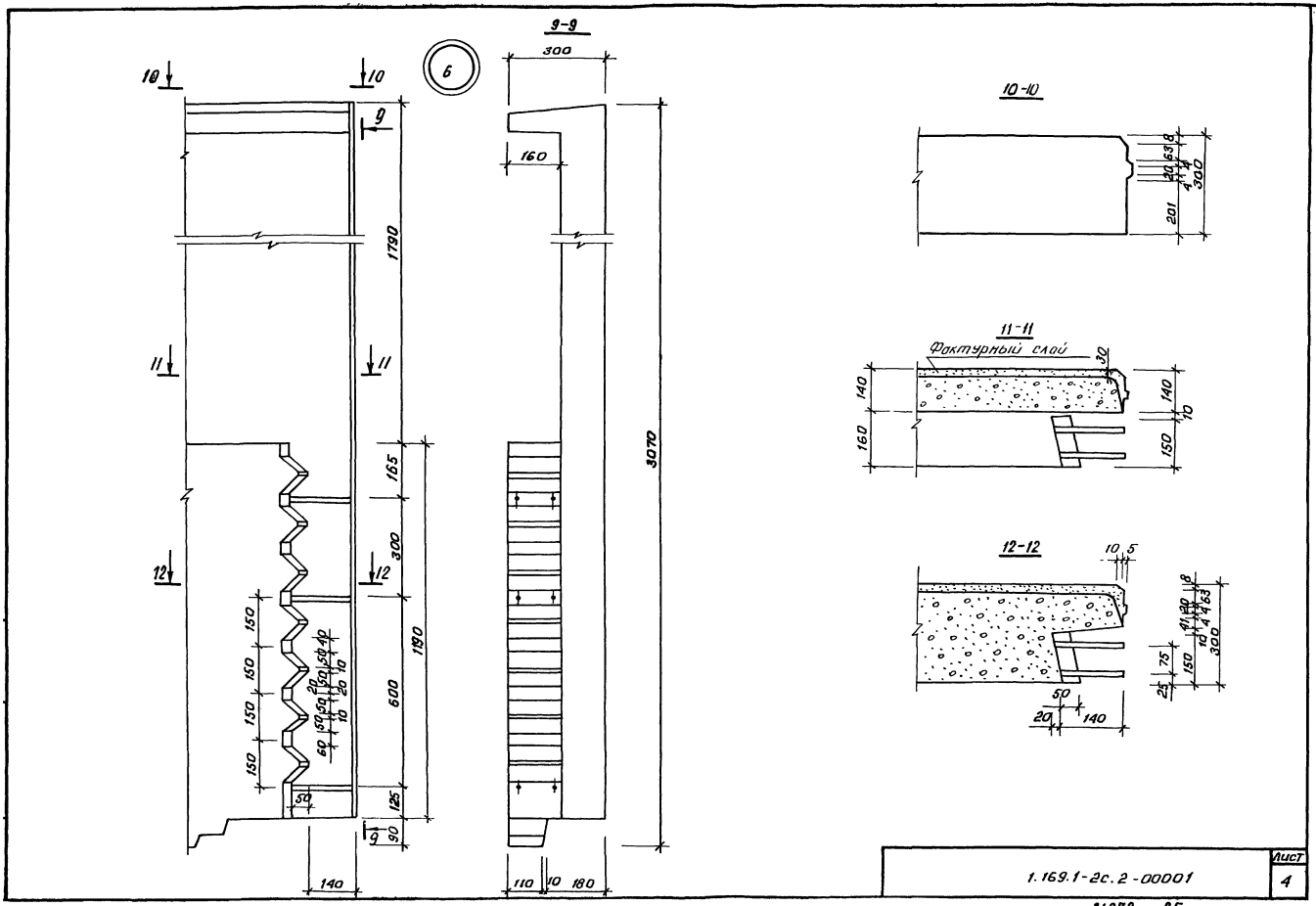
9-9
300
160
1790
3070
165
300
600
1190
125
90
140
110
10
180
10-10
11-11
Фактурный слой
12-12
1.169.1-2с.2-00001
Лист
4

21978 85

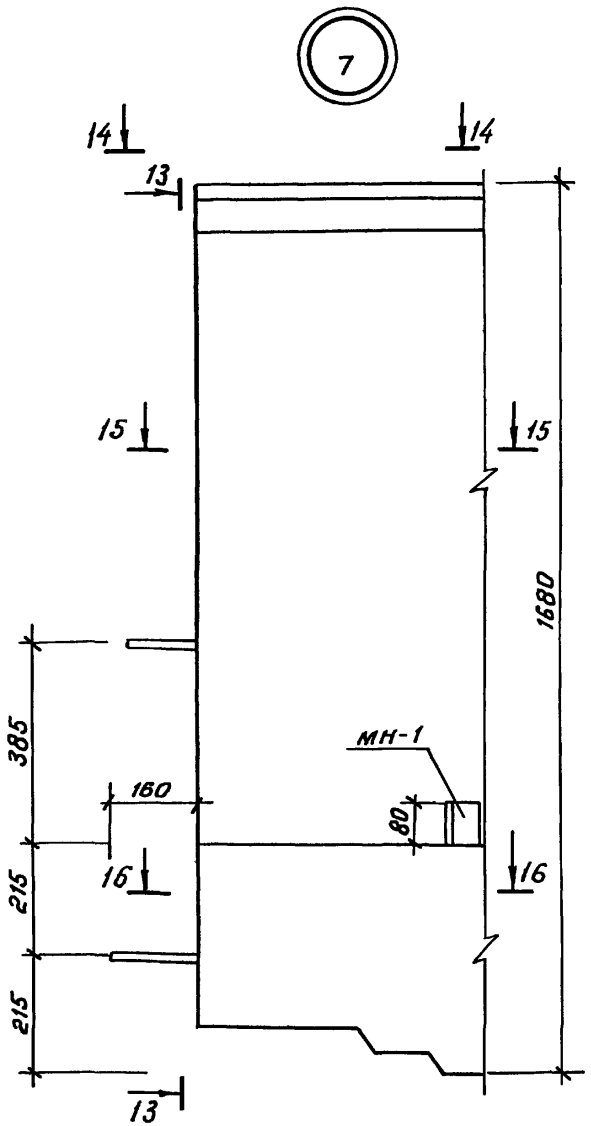


13 - 13

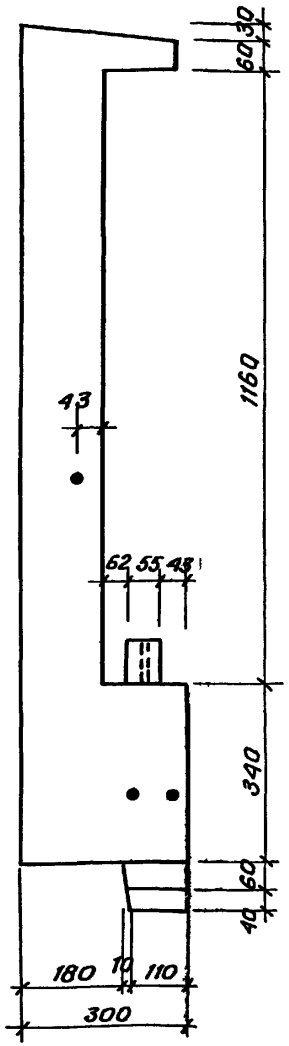


14 - 14

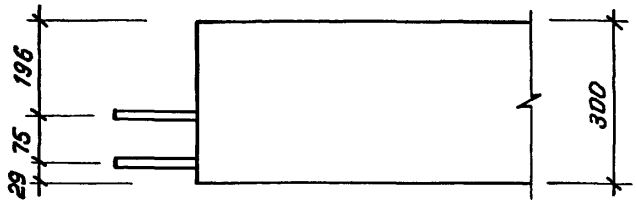


15 - 15

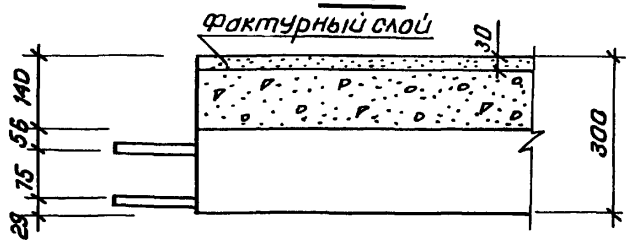


16 - 16

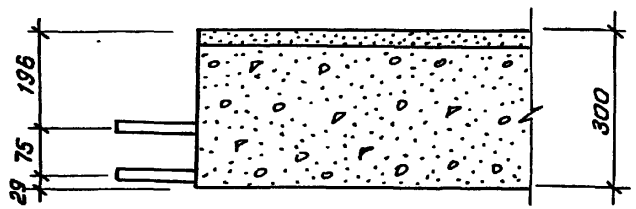

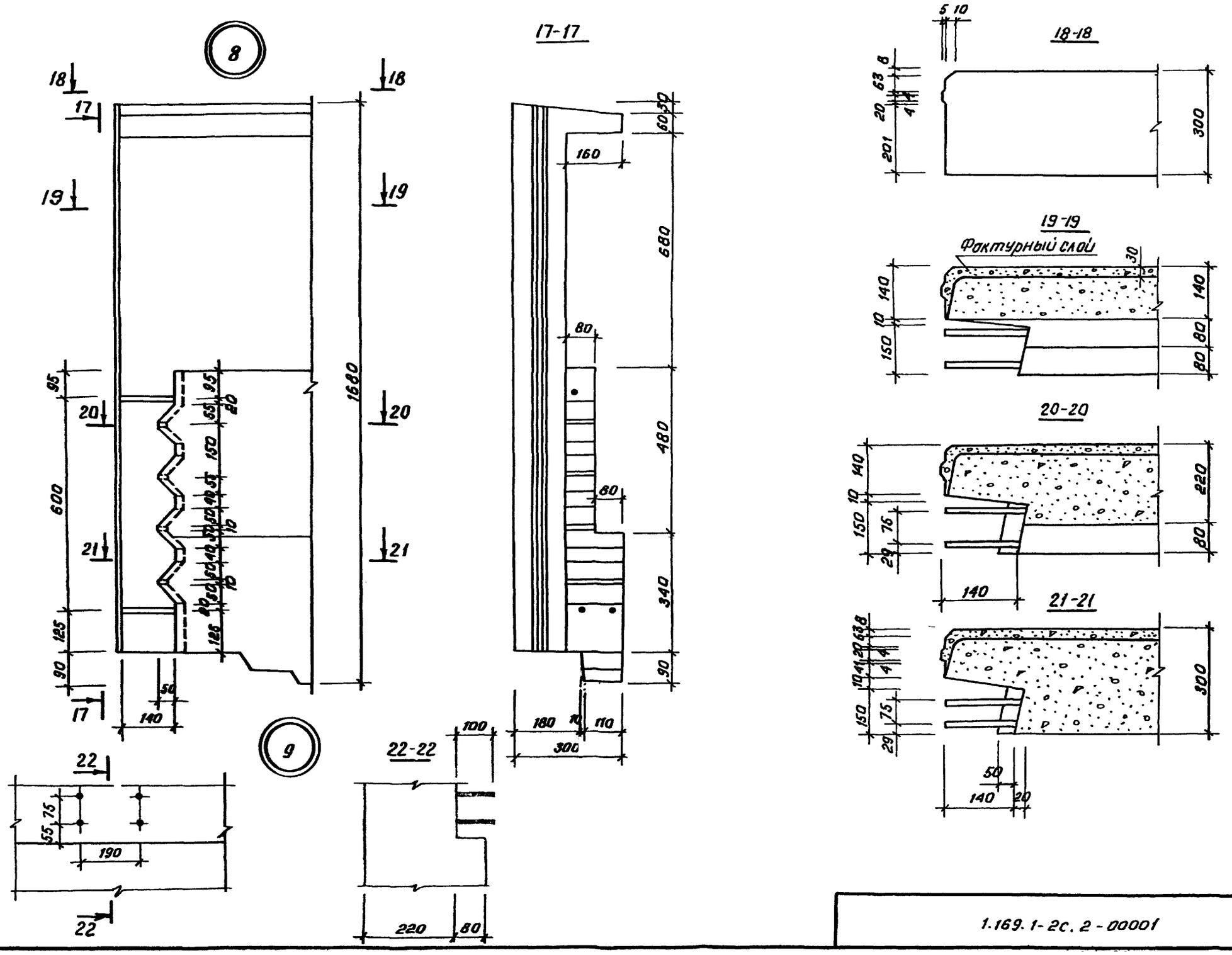


1.169.1-2с.2-00001

Лист 6

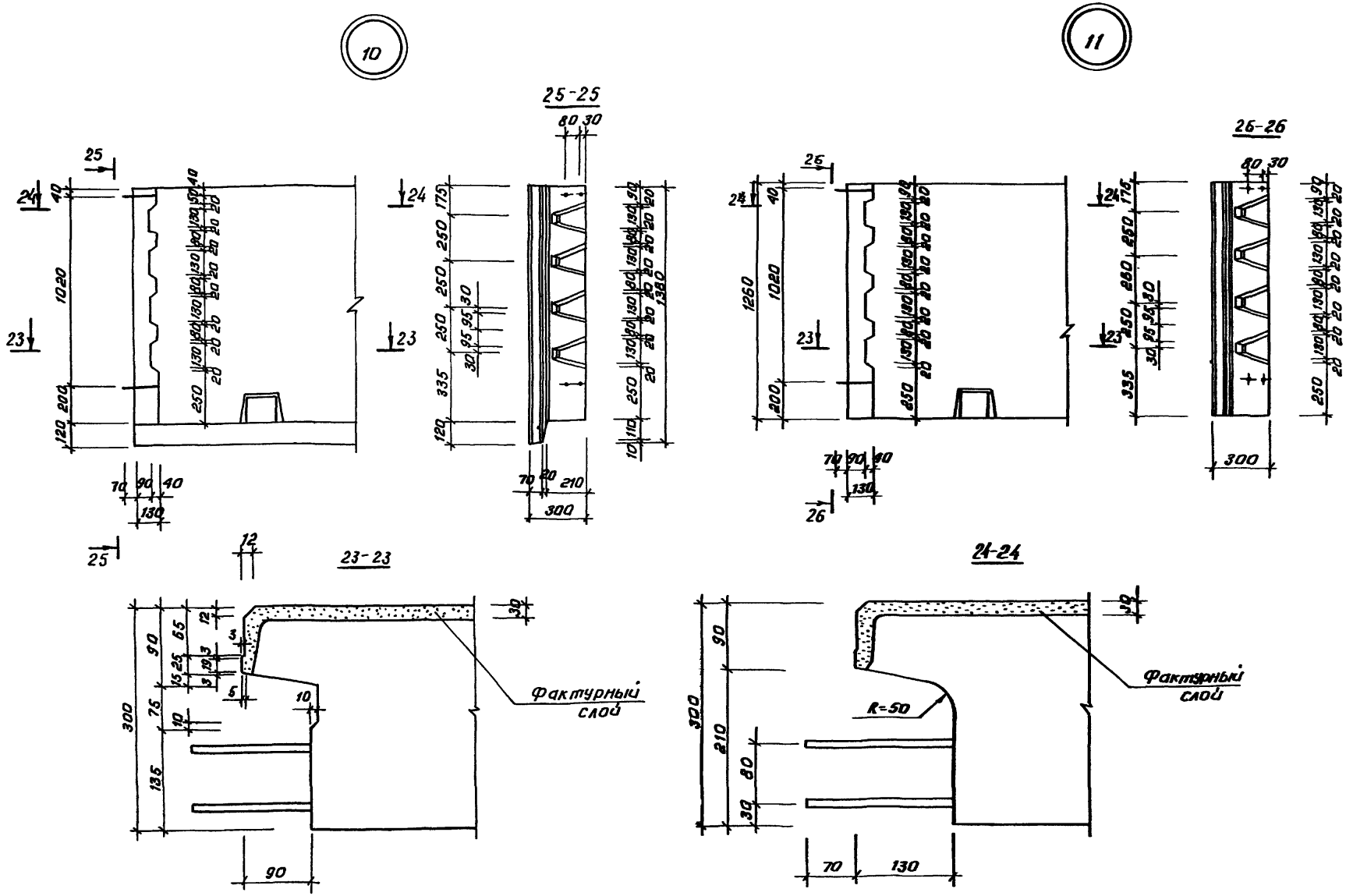


1.169.1-2с. 2-00001

Лист 7

21978 88

Инв. № подл. | Подпись и дата | Взам. инв. №

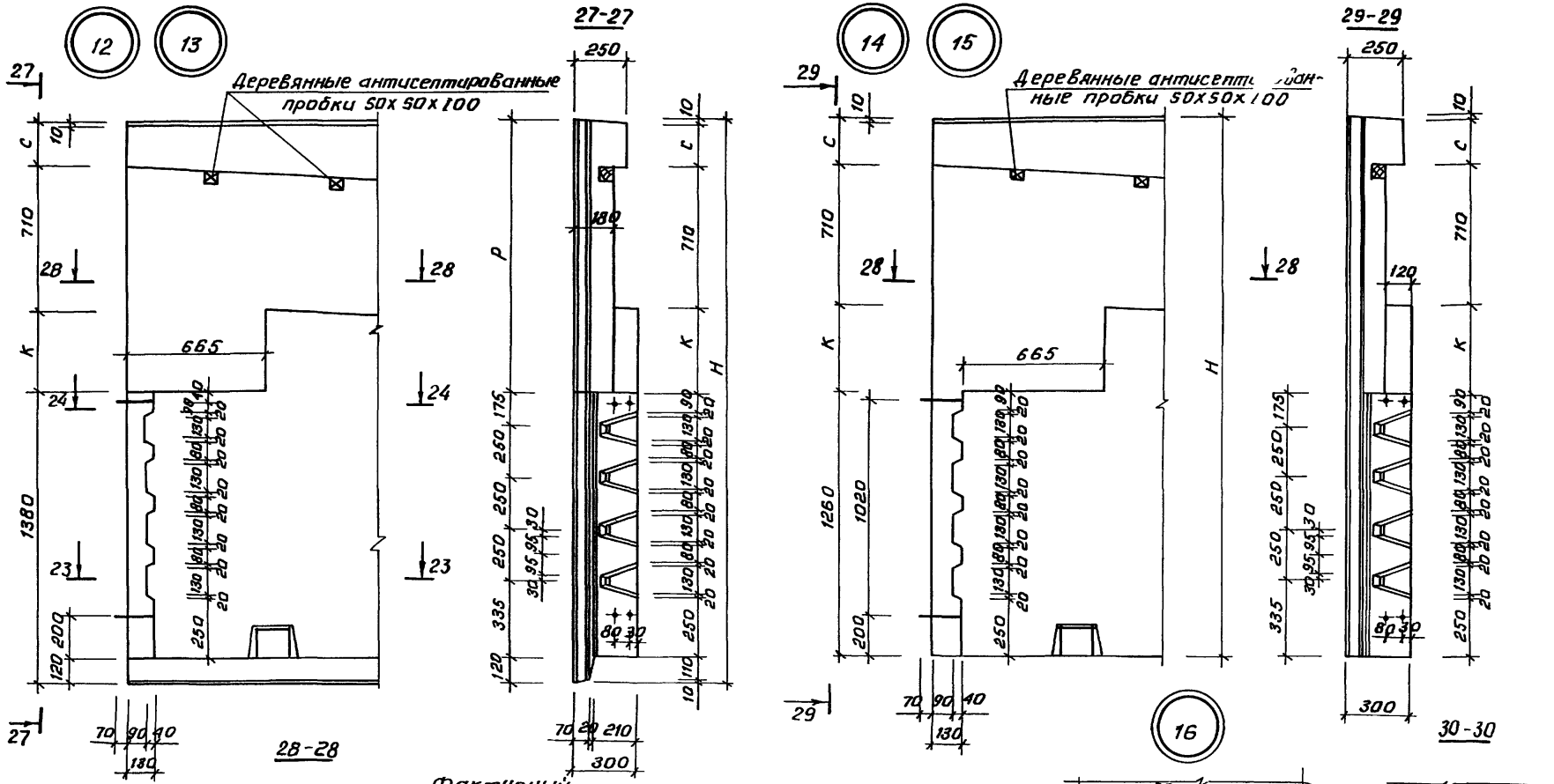


| Наименование | Размеры, мм | | | |
|---|---|---|---|---|
| | Н | К | С | Р |
| Узел 12 | 2700 | 390 | 220 | 1320 |
| Узел 13 | 3100 | 520 | 490 | 1720 |
| Узел 14 | 2580 | 390 | 220 | — |
| Узел 15 | 2980 | 520 | 490 | — |

Сечение 23-23; 24-24 см. лист 7

1.169.1-2с.2-00001

Лист 8

17

31

Деревянные антисептированные пробки 50×50×100.

610
710
2700
1020
200
250
120
120
40
420

31

32

32

31-31

10
250
180
120
2700
1020
200
120
10
30
80
170
130
300

18

33

Деревянные антисептированные пробки 50×50×100

610
710
2580
1020
200
250
120
40
560

33

32

33-33

10
250
180
610
710
2580
1020
200
120
10
40
560

32-32

Фактурный слой

30
130
195
180
120
12
3
80
170
30
33
105
215
90
460

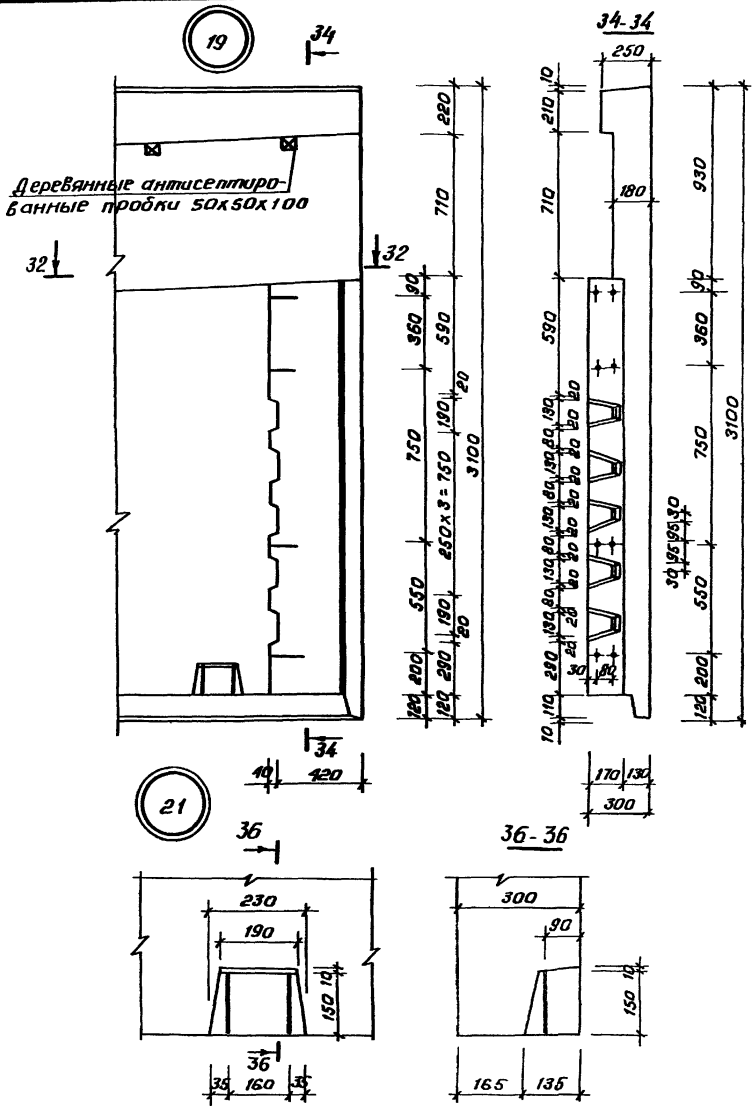


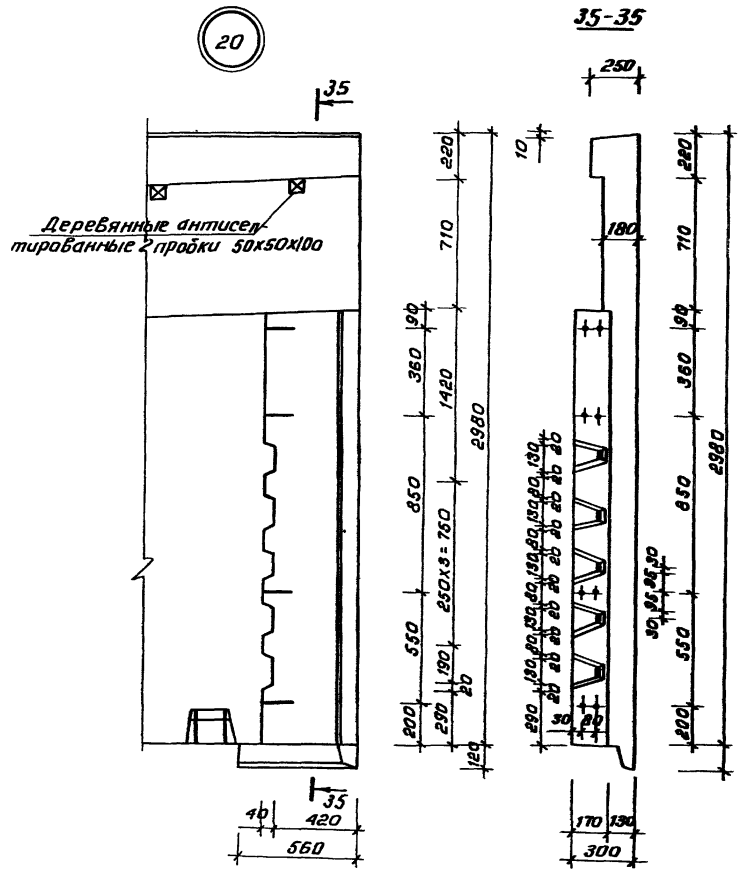


Сечение 32-32 см. лист 9

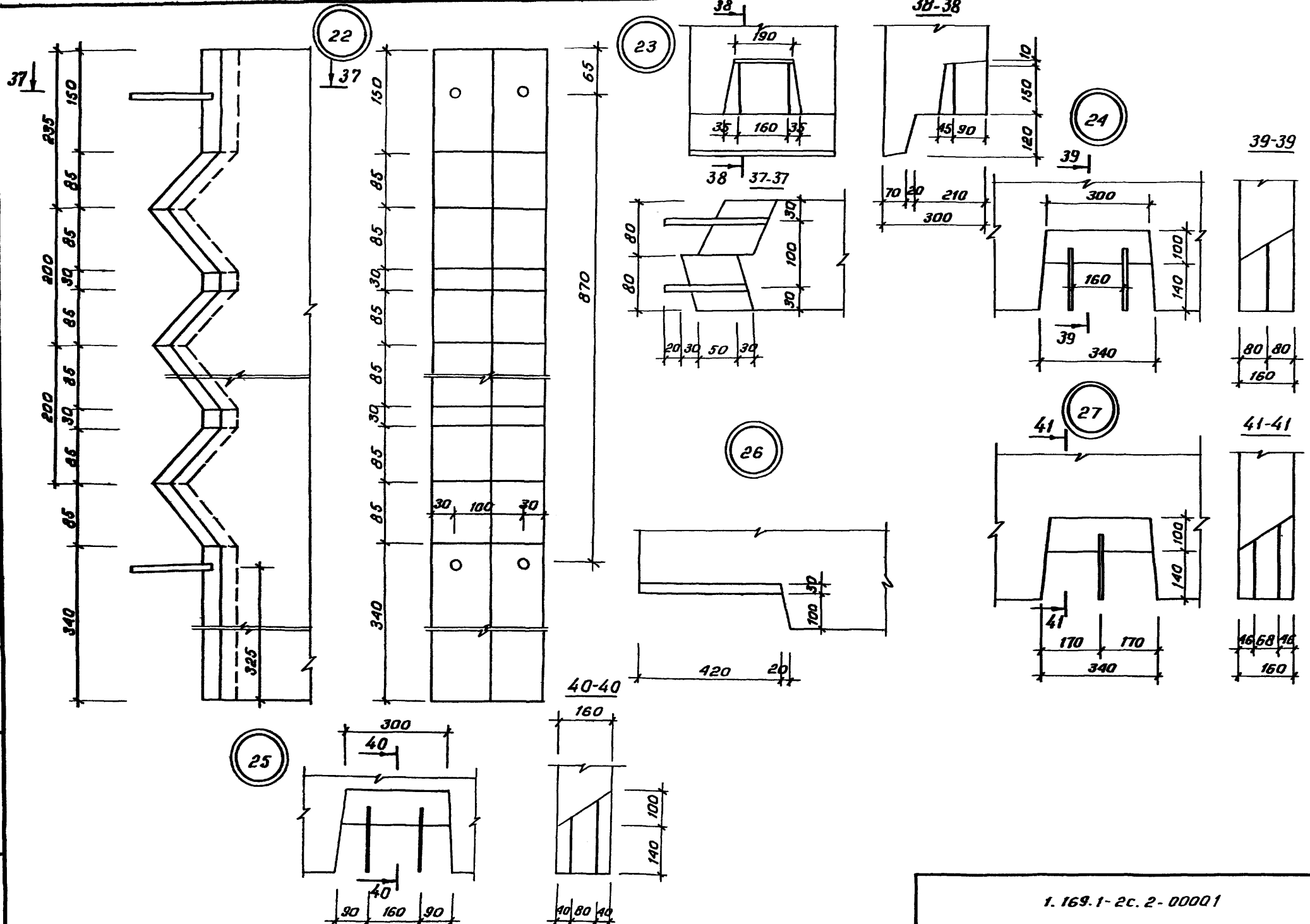


1.169.1-2с.2-00001

Лист 11

21978 92

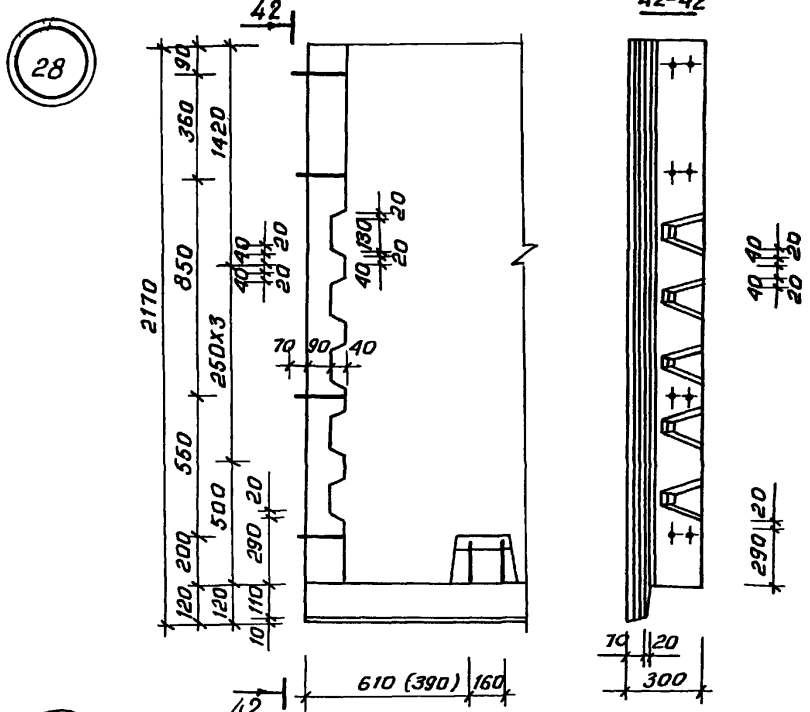


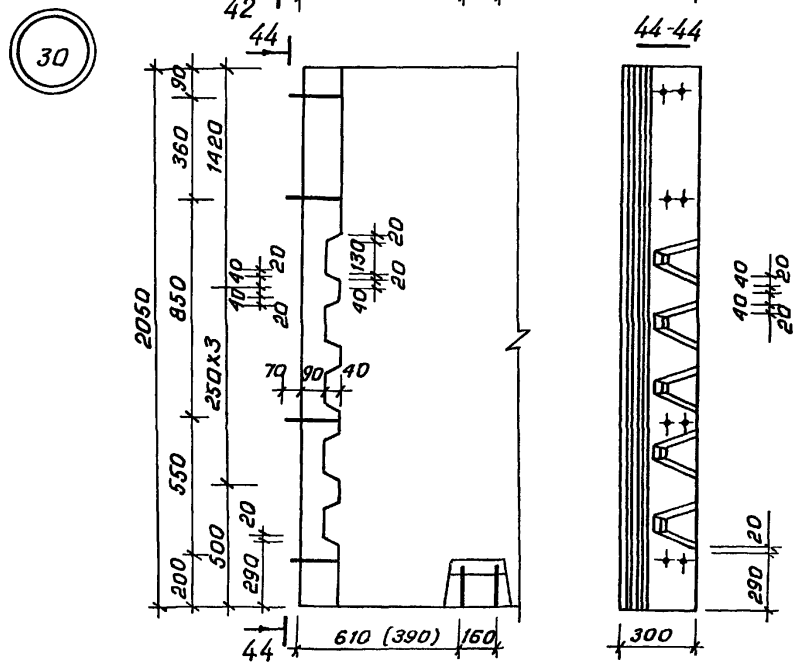


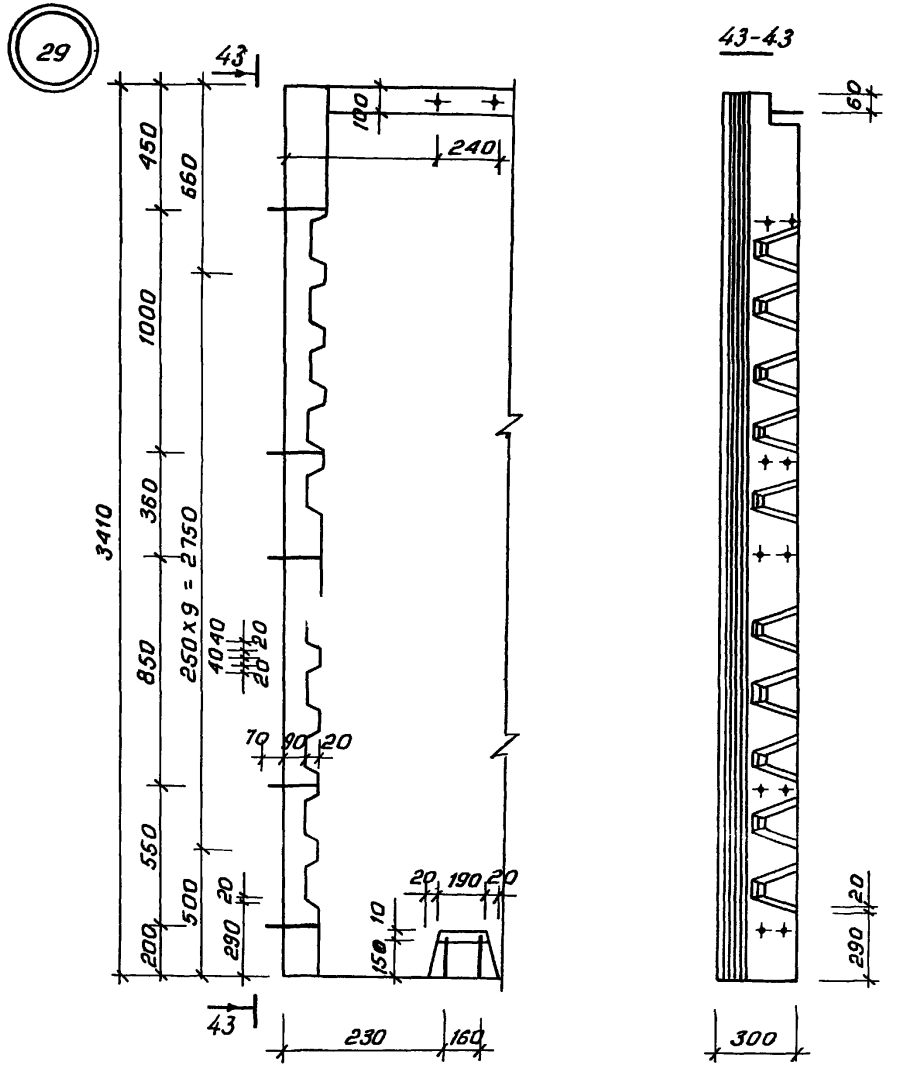


| | |
|---|---|
| 1.169.1-2с.2-00001 | Лист 12 |

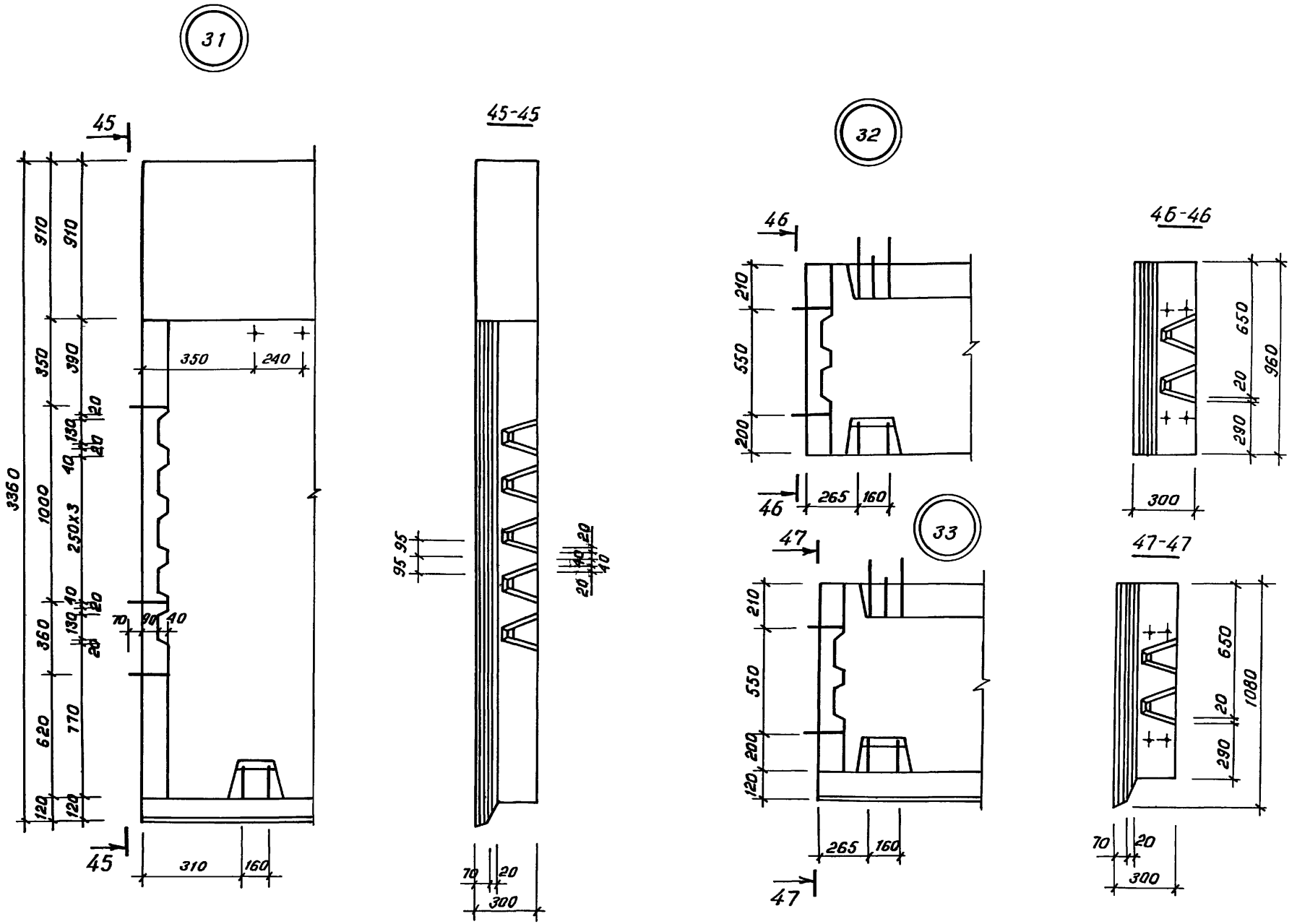


| | |
|---|---|
| 1.169.1-2с.2-00001 | Лист 13 |

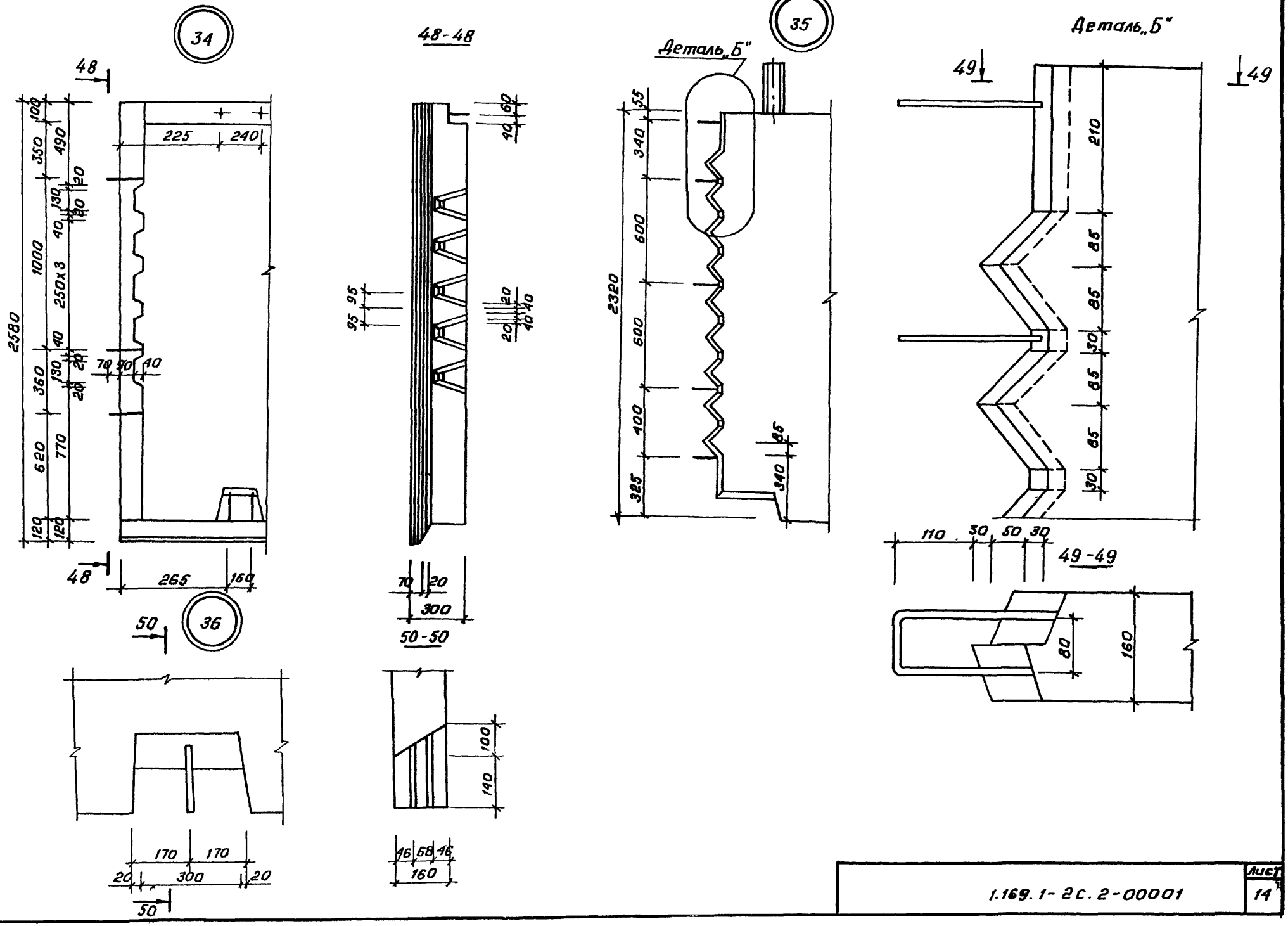


1.169.1-2с.2-00001

Лист 14

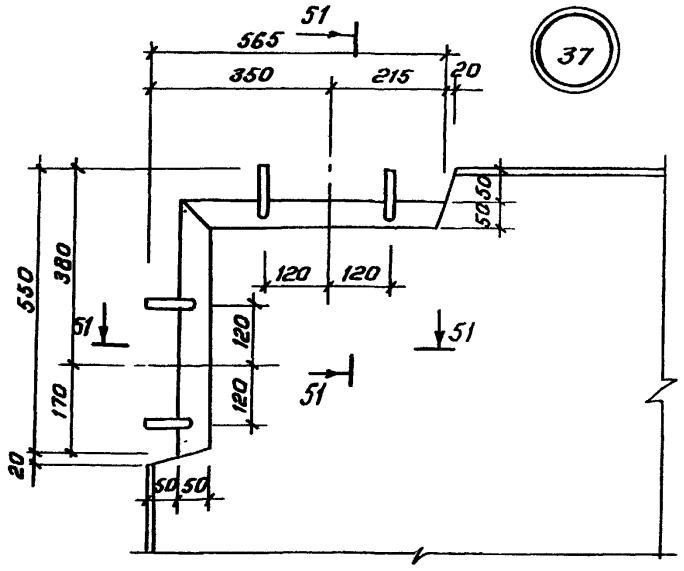


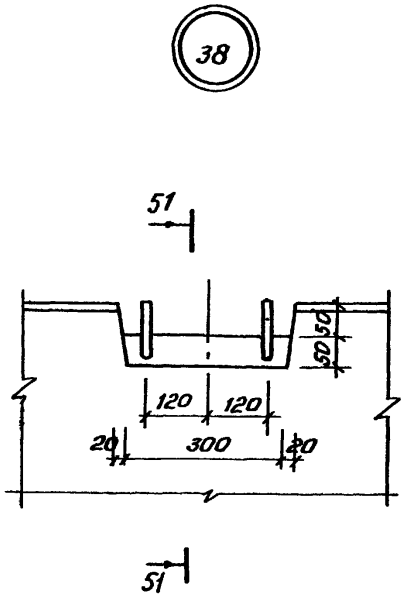


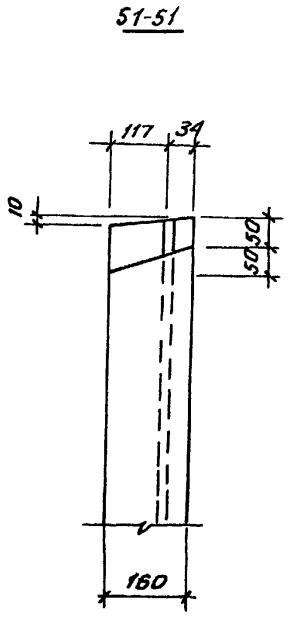


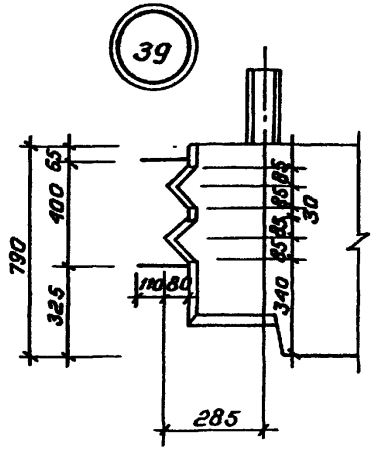


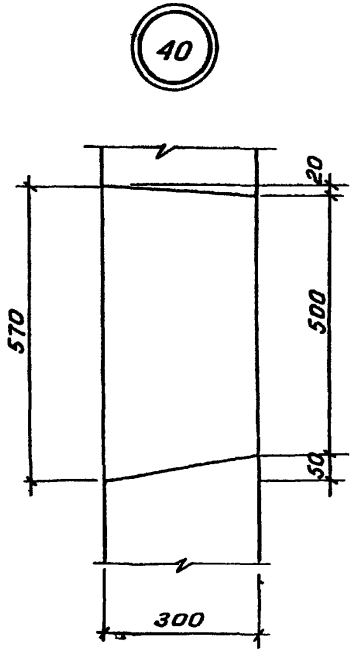


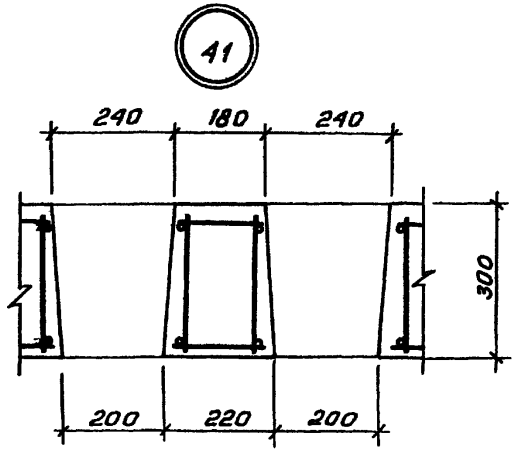


Инв.№ подл. | Подпись и дата | Взам. инв.№

| | |
|---|---|
| 1.169.1-2с.2-00001 | Лист 15 |

21978 96

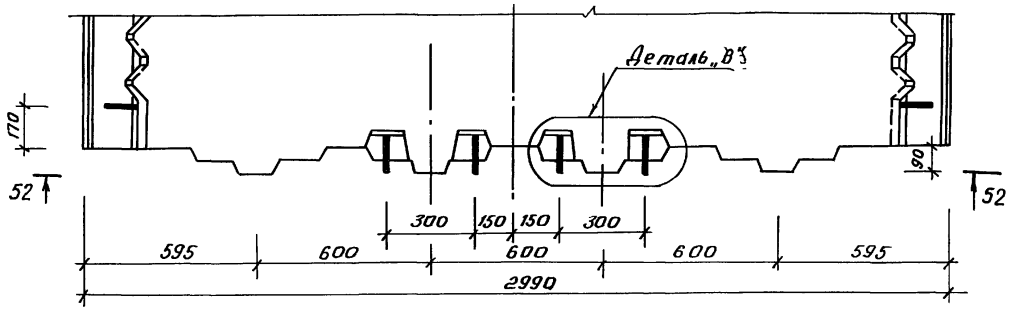


Деталь „В"

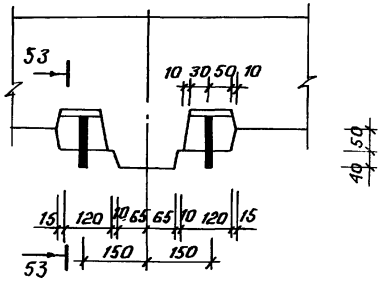


53-53

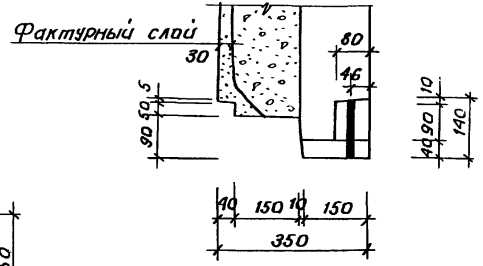


52-52

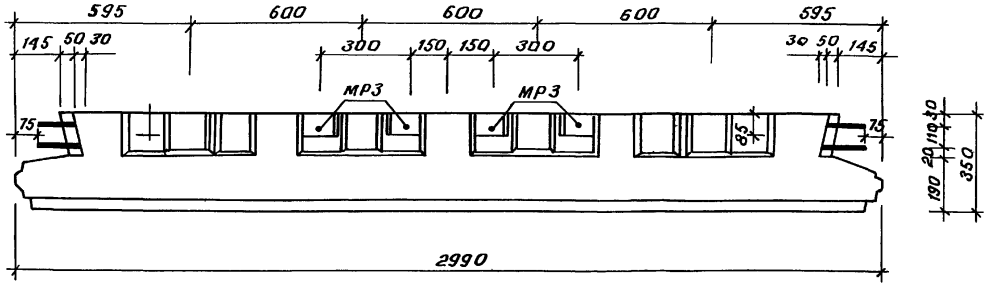

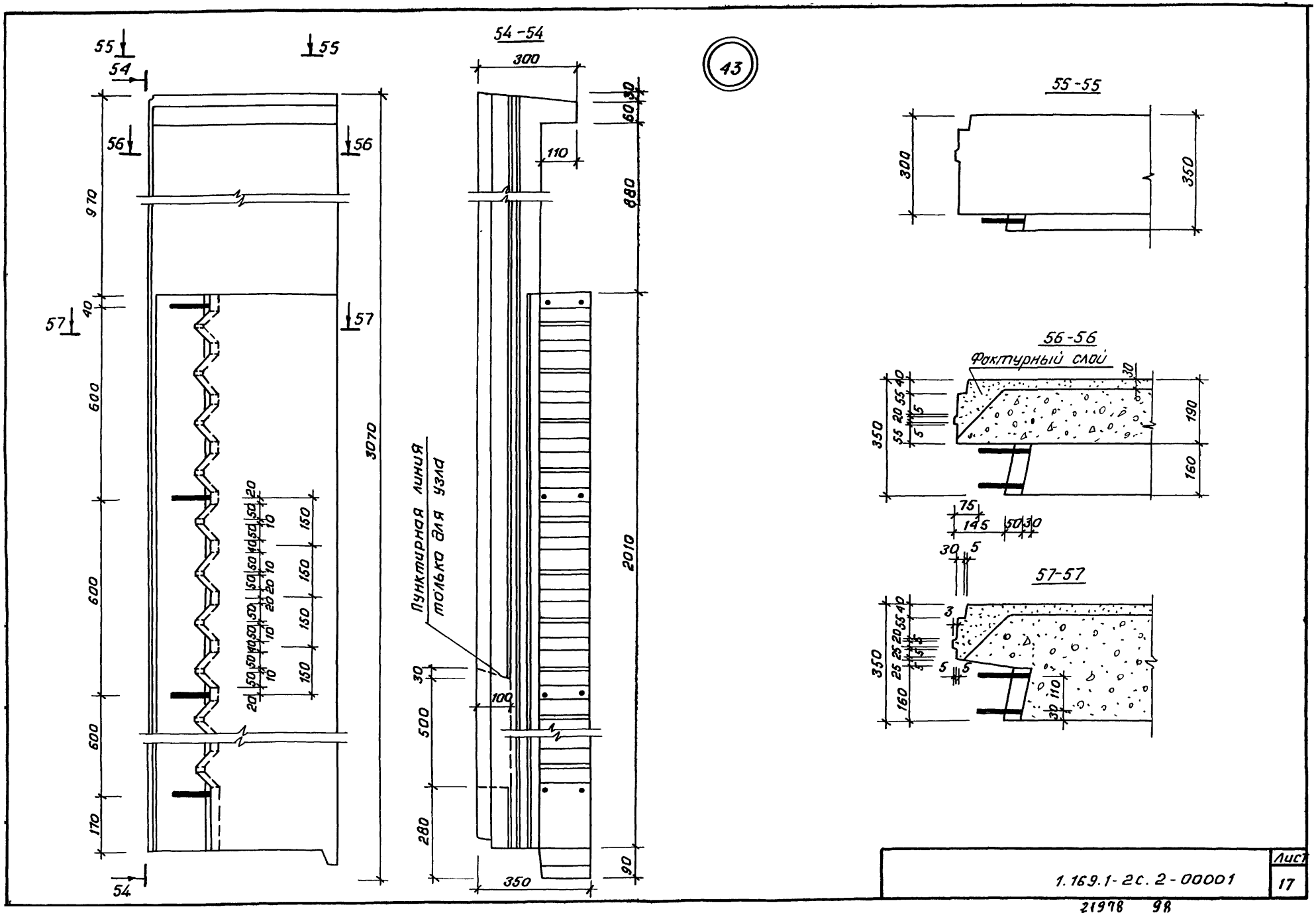


1.169.1-2с.2-00001

Лист 17

21978 98

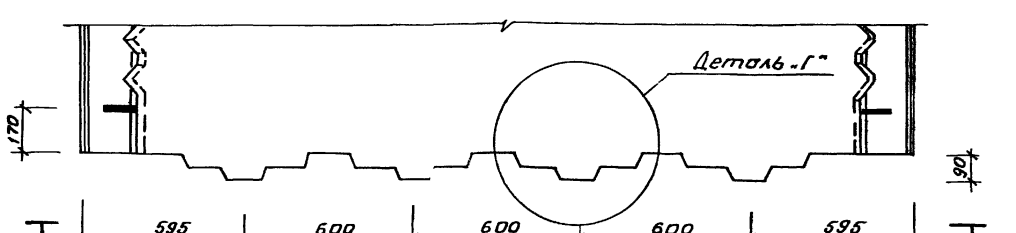


58-58

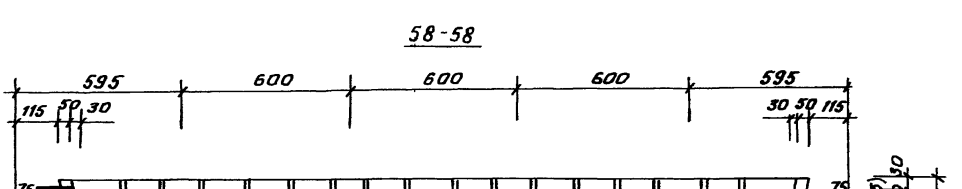


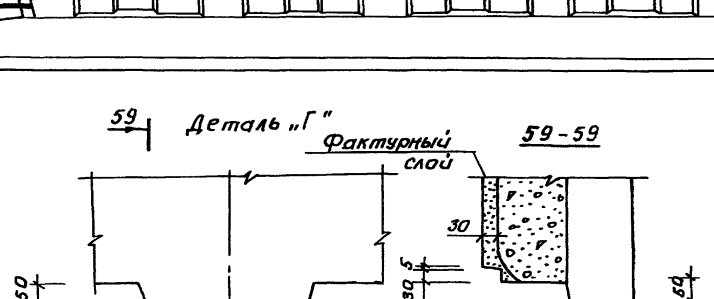


Размеры в скобках для панелей толщиной 300 мм.

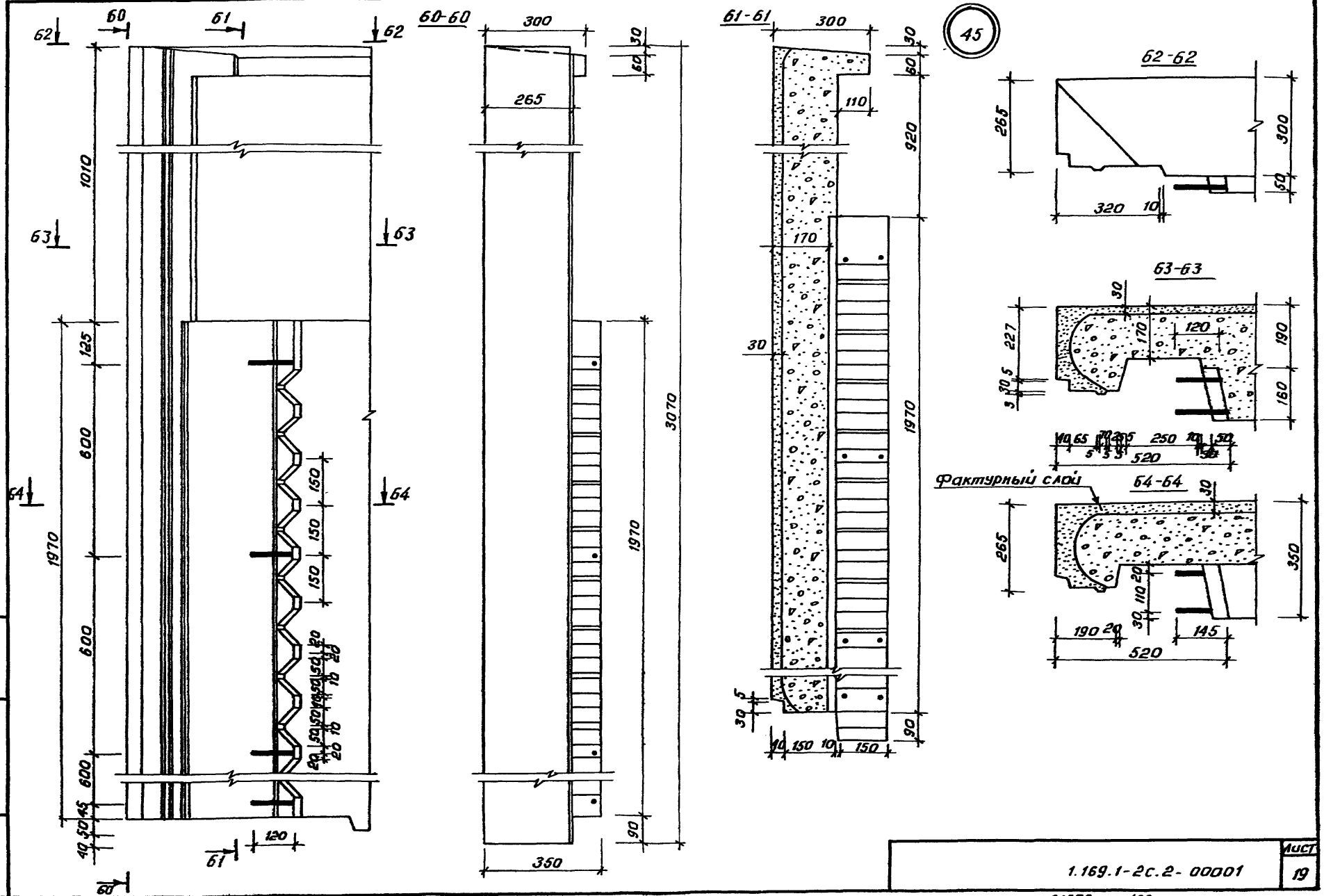


1.169.1-2с.2- 00001

Лист 19

21978 100

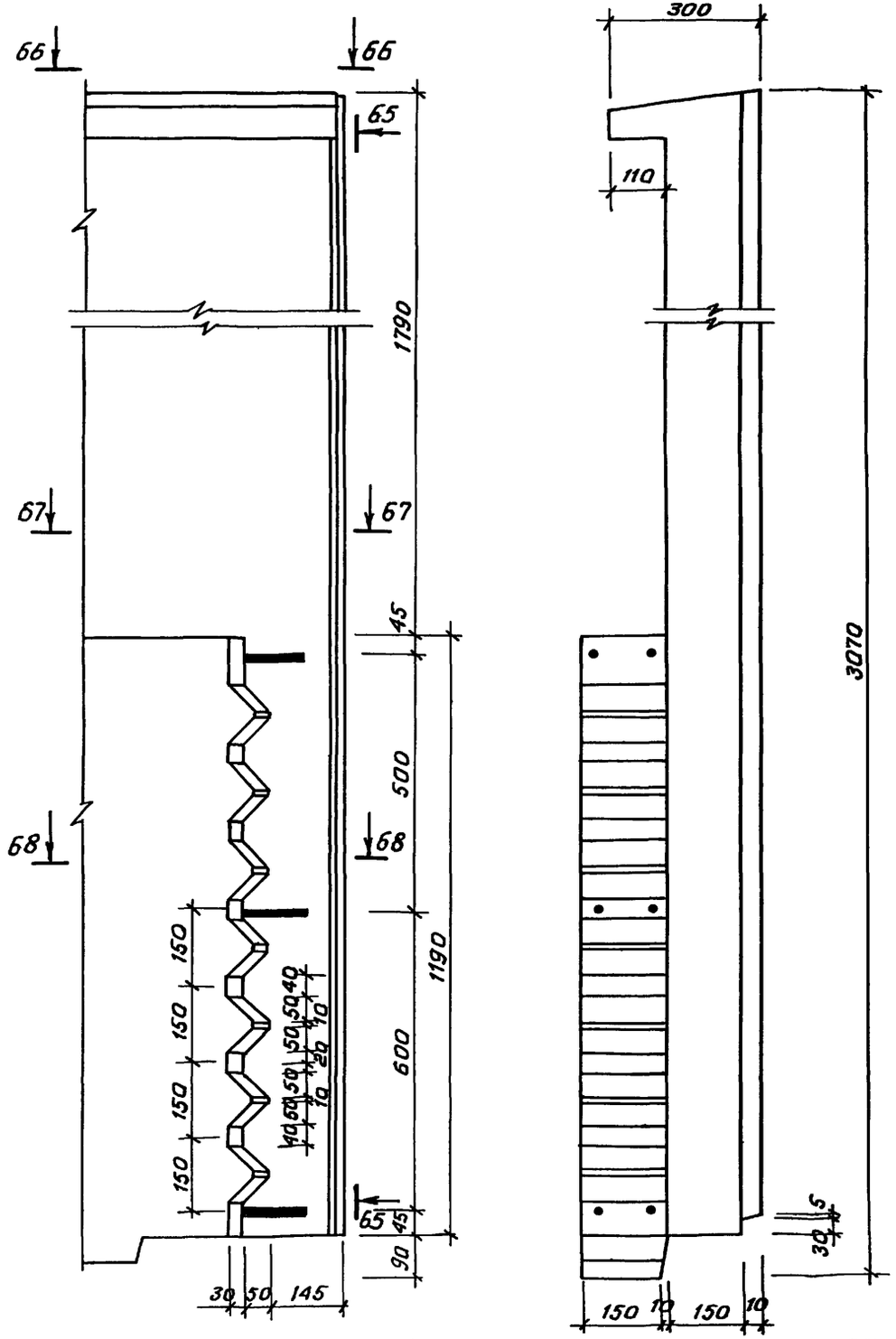


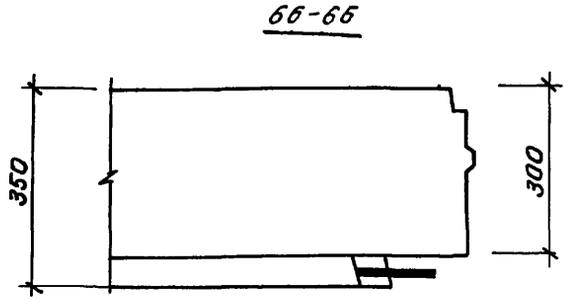


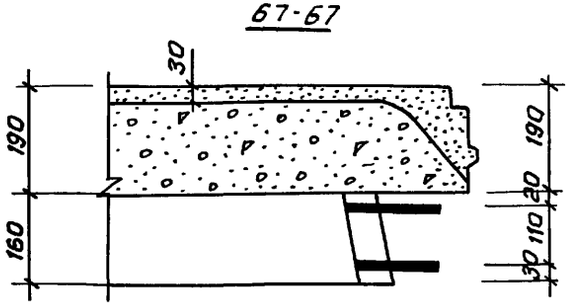


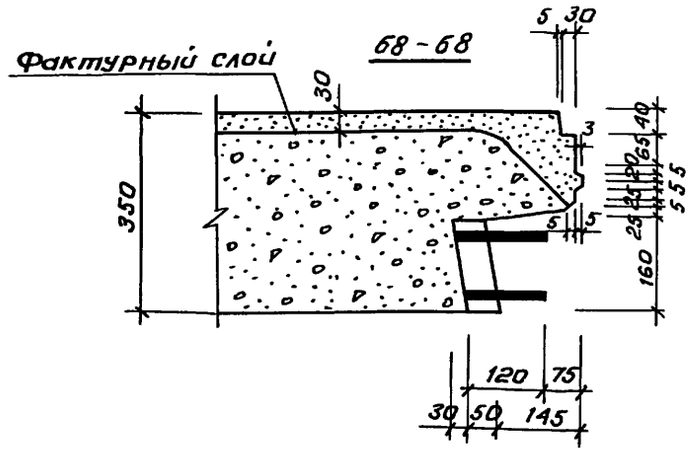


1.169.1-2с 2-00001

Лист 20

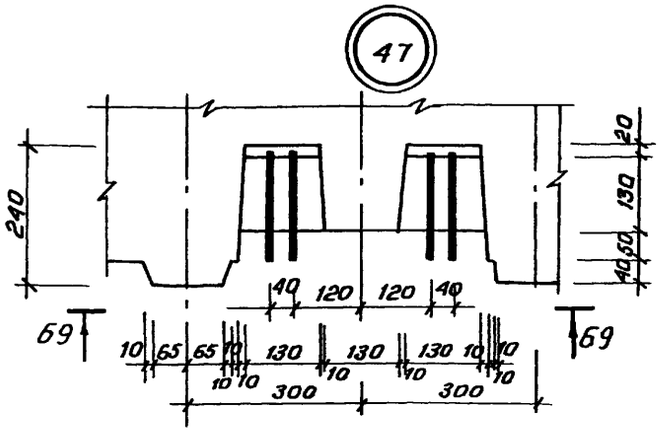
47
240
20
130
40
50
40 120 120 40
69
69
10 65 65 10 130 10 130 10 130 10 10
10 10 300 300 10

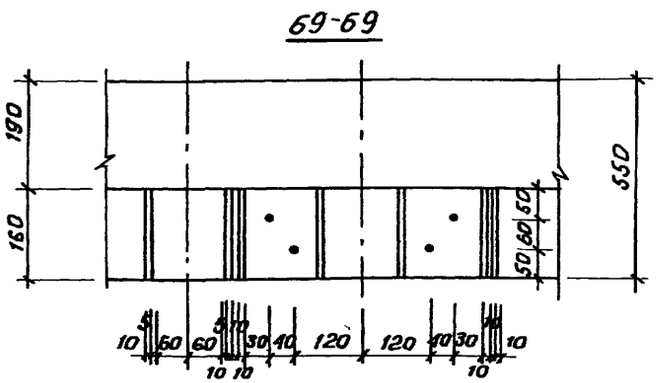
69-69
190
160
550
50
60
50
10 60 60 30 40 120 120 40 30 10
10 10 10

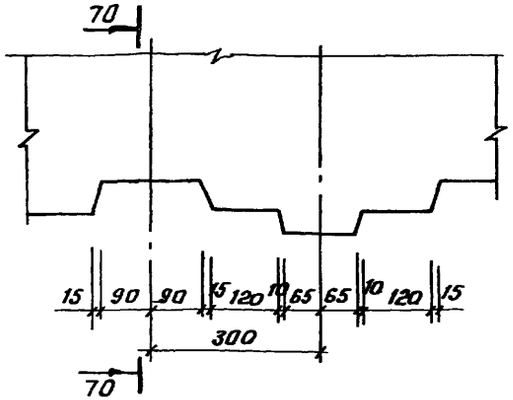
70
15 90 90 15 120 10 65 65 10 120 15
300
70

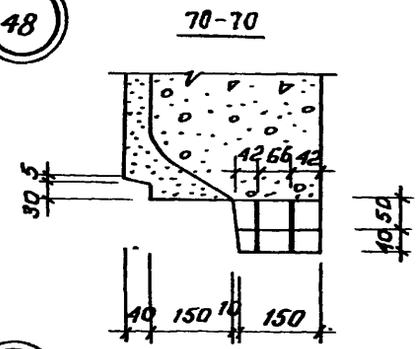
48
70-70
30 5
42 66 42
10 50
40 150 10 150

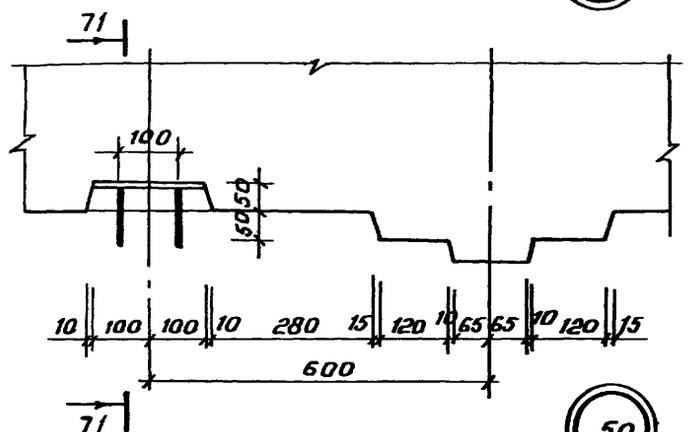
49
71
100
50 50
10 100 100 10 280 15 120 10 65 65 10 120 15
600
71

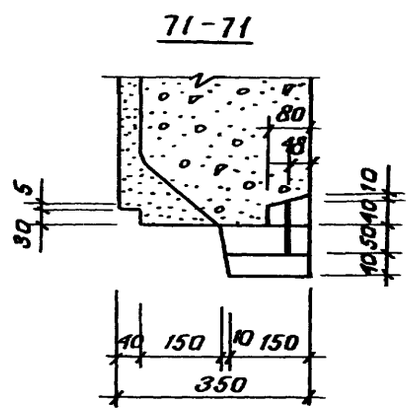
71-71
80
15
30 5
10 50 40 10
40 150 10 150
350

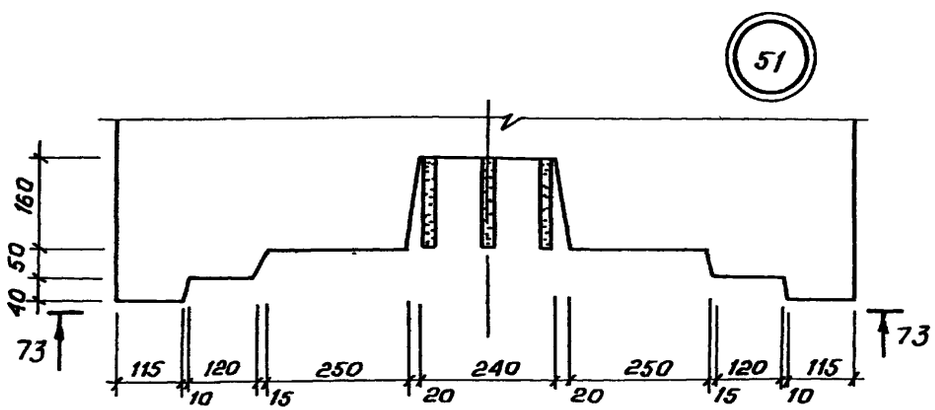
51
160
50
40
73
73
115 120 250 240 250 120 115
10 15 20 20 15 10

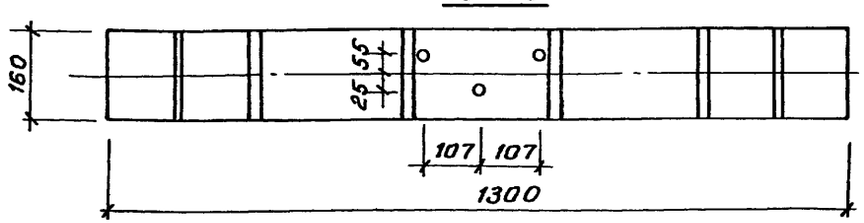
73-73
160
55 55
25
107 107
1300

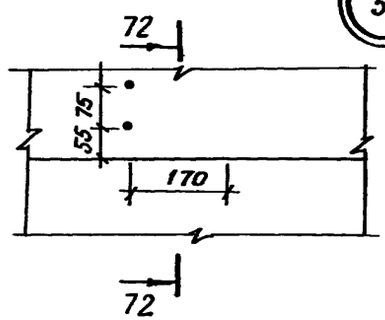
50
72
55 75
170
72

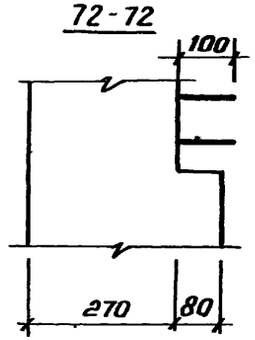
72-72
100
270 80

52

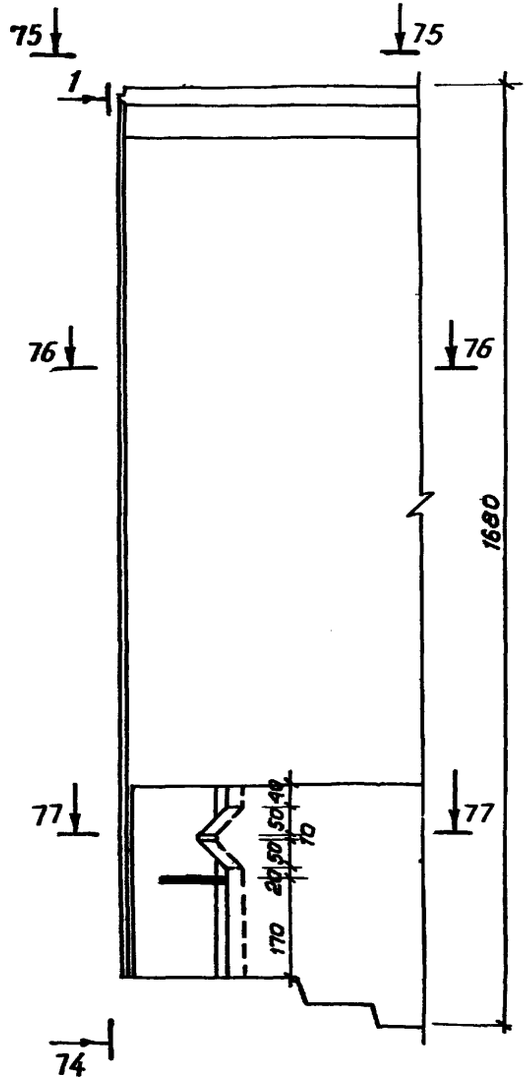


74-74

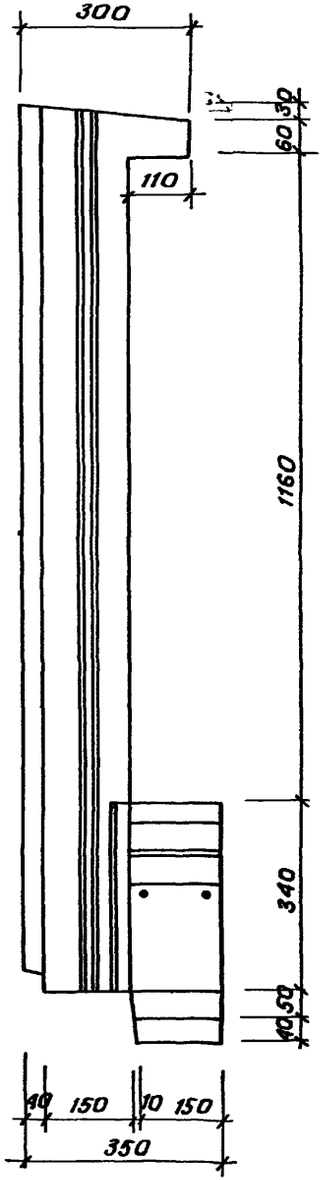


75-75

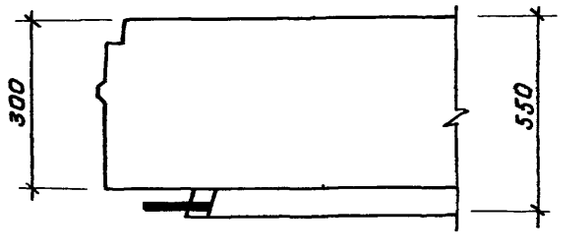


76-76

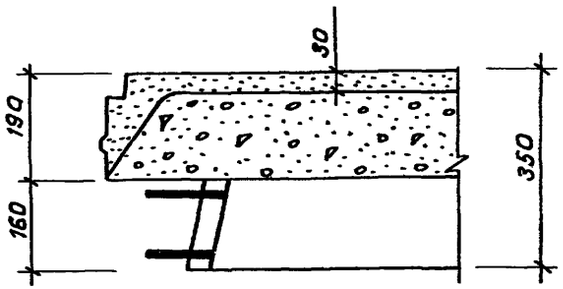


77-77

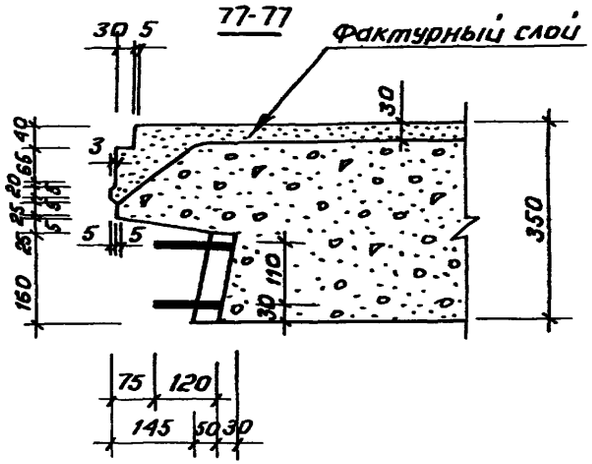

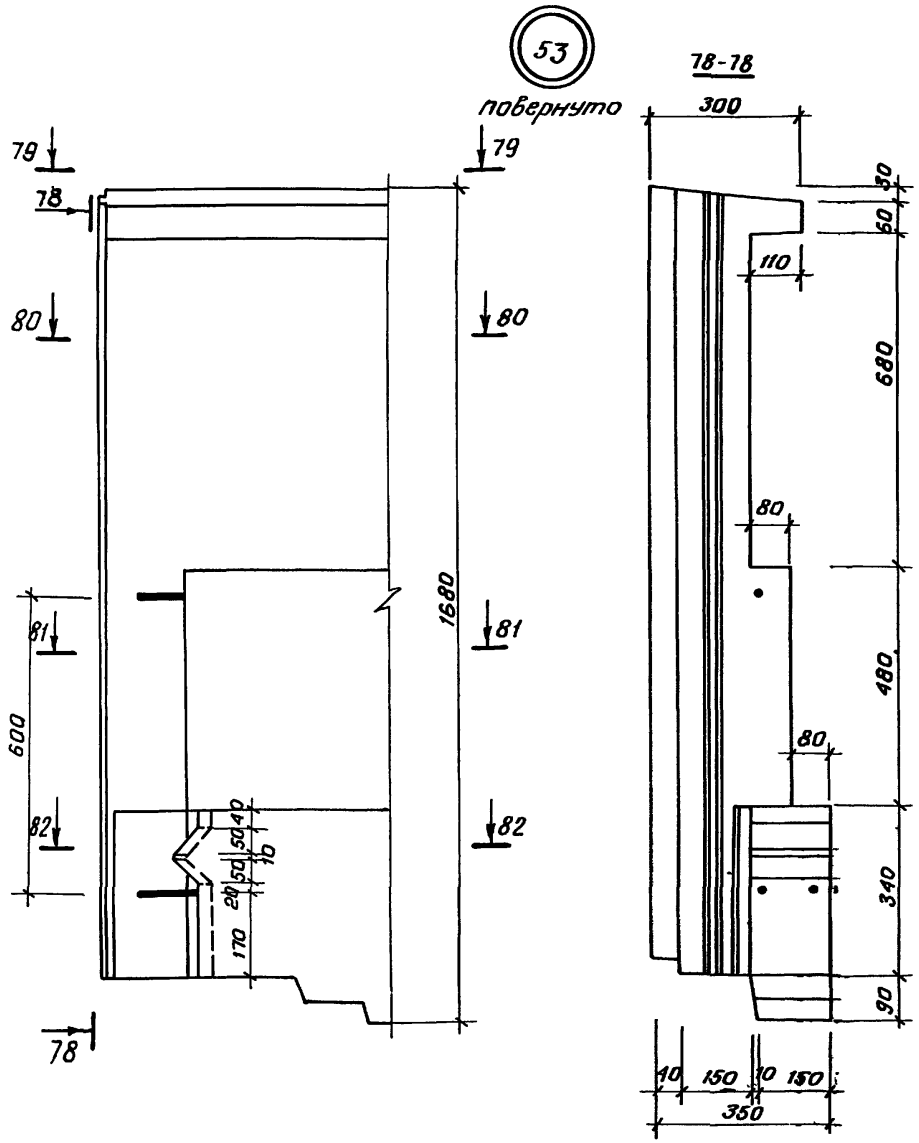





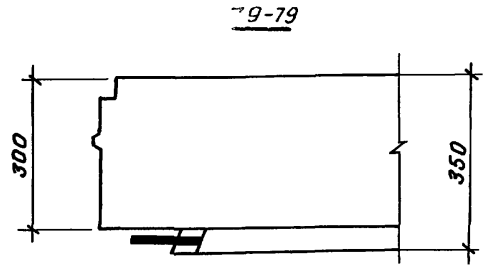


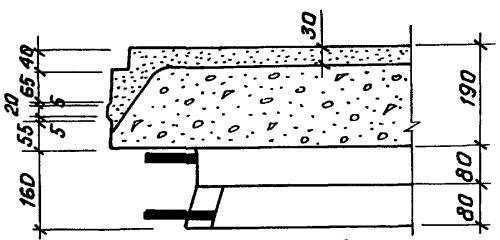


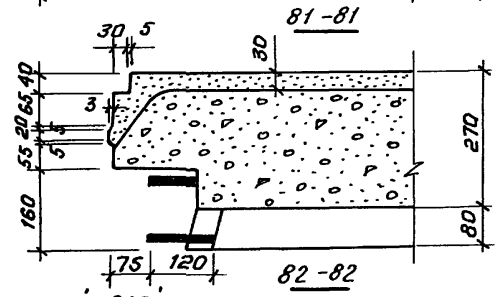


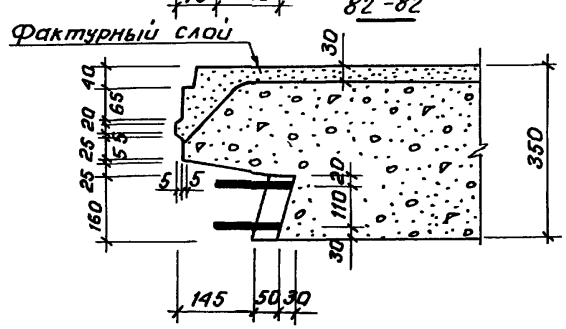


1.169.1-2с.2-00001

Лист 23

Инв.№ подл. | Подпись и дата | Взам.инв.№

54

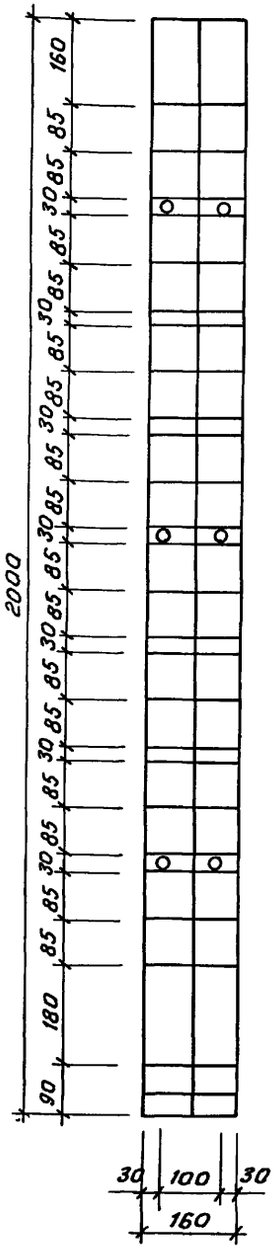


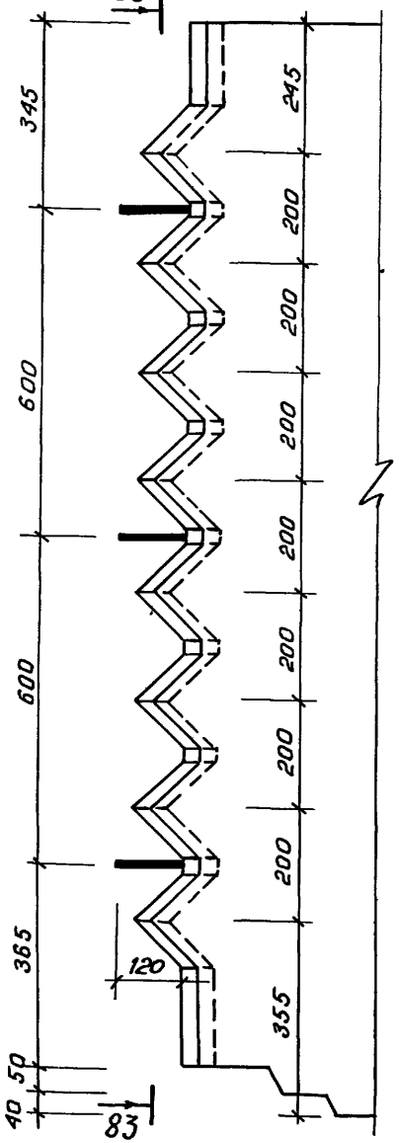


55

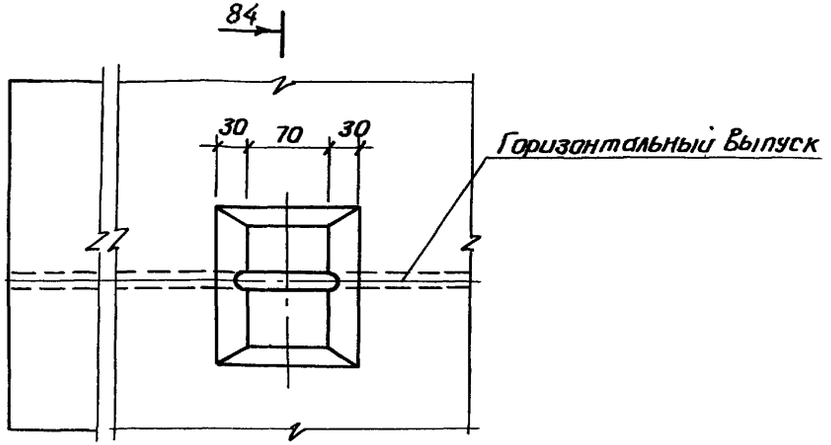


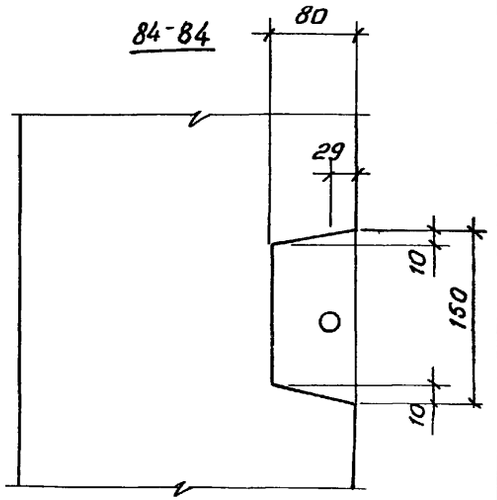


84

56

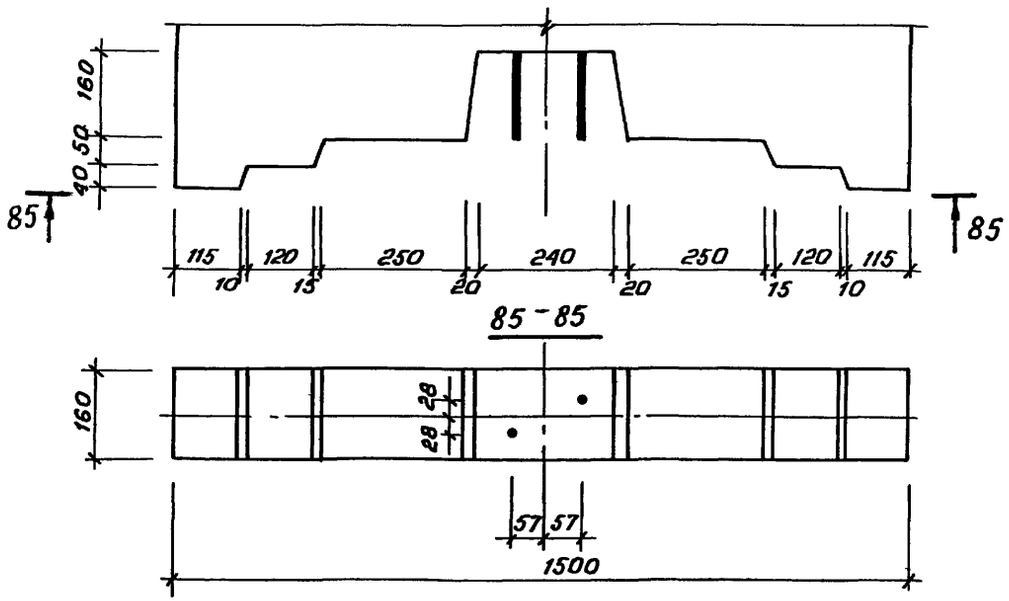


| | |
|---|---|
| 1.169.1-2с.2-00001 | Лист 24 |

| Марка элемента | Изделия арматурные | | | | | | | | | | | | | | | | Изделия закладные | | | | | | | | | | | | | | | | | | |
|---|---|---|---|---|---|---|---|---|---|---|---|---|---|---|---|---|---|---|---|---|---|---|---|---|---|---|---|---|---|---|---|---|---|---|---|
| | Арматура класса | | | | | | | | | | | | | | | | Арматура класса | | | | | | Прокат марки | | | | | | | | | | | | |
| | А-III | | | | А-I | | | | | | | | Вр-I | | | | | А-III | | | А-I | | | В Ст-3 | | | | | | | | | | | |
| | ГОСТ 5781-82 | | | | ГОСТ 5781-82 | | | | | | | | ГОСТ 6727-80 | | | | Всего | ГОСТ 5781-82 | | | ГОСТ 5781-82 | | | ГОСТ 103-76* | | | | | | | | | ГОСТ 8239-72 | | Всего | Общий расход |
| | ф6 | ф10 | 12/20 | Итого | ф6 | ф8 | ф10 | ф12 | ф14 | ф16 | ф18 | Итого | ф3 | ф4 | ф5 | Итого | | ф10 | ф12 | Итого | ф8 | ф10 | Итого | -80х6 | -50х6 | Итого | -200х6 | -120х6 | -100х6 | -80х6 | Итого | Т.№10 | Итого | | |
| П36.14.3-Л-С | | | 4,36 | 4,36 | 3,24 | 11,8 | | 5,24 | | 4,10 | | 24,38 | 1,44 | 2,12 | 1,82 | 5,38 | 34,12 | 0,62 | | 0,62 | | | | | | | | | 0,63 | | 0,63 | | | 1,25 | 35,37 |
| П36.13.3-Л-С | | | 4,36 | 4,36 | 3,24 | 10,22 | | 5,24 | | 4,10 | | 22,80 | | 2,18 | 1,60 | 3,78 | 30,94 | 0,62 | | 0,62 | | | | | | | | | 0,63 | | 0,63 | | | 1,25 | 32,19 |
| П30.14.3-Л-С | | | 4,36 | 4,36 | 2,72 | 10,82 | | 5,24 | | 4,10 | | 22,88 | 1,2 | 2,12 | 1,50 | 4,82 | 32,06 | 0,62 | | 0,62 | | | | | | | | | 0,63 | | 0,63 | | | 1,25 | 33,31 |
| П30.13.3-Л-С | | | 4,36 | 4,36 | 2,72 | 11,46 | | 5,24 | | 4,10 | | 23,52 | | 1,76 | 1,32 | 3,08 | 30,96 | 0,62 | | 0,62 | | | | | | | | | 0,63 | | 0,63 | | | 1,25 | 32,21 |
| П36.22.3-Л-С | | | | | 3,68 | 21,24 | | 14,3 | | | | 39,22 | 1,44 | 1,38 | 2,40 | 5,22 | 44,44 | 0,62 | | 0,62 | | | | | | | | | 0,63 | | 0,63 | | | 1,25 | 45,69 |
| П36.20.3-Л-С | | | | | 3,68 | 21,84 | | 14,3 | | | | 39,82 | | 1,52 | 2,54 | 4,06 | 43,88 | 0,62 | | 0,62 | | | | | | | | | 0,63 | | 0,63 | | | 1,25 | 45,13 |
| П30.22.3-Л-С | | | | | 3,16 | 17,08 | | 14,3 | | | | 34,54 | 1,20 | 1,10 | 2,04 | 4,34 | 38,88 | 0,62 | | 0,62 | | | | | | | | | 0,63 | | 0,63 | | | 1,25 | 40,13 |
| П30.20.3-Л-С | | | | | 3,16 | 17,56 | | 14,3 | | | | 35,02 | | 1,22 | 1,86 | 3,08 | 38,10 | 0,62 | | 0,62 | | | | | | | | | 0,63 | | 0,63 | | | 1,25 | 39,35 |
| П30.31.4-Л-С | | 6,20 | | 6,20 | 16,26 | 15,06 | 1,28 | 2,90 | 15,60 | | | 51,10 | 6,65 | | | 6,65 | 63,95 | | | | | 0,87 | 0,87 | | | | | | | 1,50 | 1,50 | | | 2,37 | 66,32 |
| П30.31.3-Л-С1 | | | 18,08 | 18,08 | 19,19 | | | 3,96 | | 6,00 | | 29,15 | 0,12 | 6,85 | 12,11 | 19,08 | 66,31 | | | | | 0,29 | 0,29 | | | | | | | 1,01 | 1,01 | | | 1,30 | 67,61 |
| П30.30.3-Л-С | | | 18,08 | 18,08 | 18,27 | | | 3,96 | | 6,00 | | 28,23 | | 6,45 | 12,11 | 18,56 | 64,87 | | | | 0,32 | 0,29 | 0,61 | | | | | | | 1,01 | 1,01 | 4,54 | 4,54 | 6,16 | 71,03 |
| П30.31.3-Л-С | | | 18,08 | 18,08 | 16,88 | | | 3,96 | | 6,00 | | 26,84 | 0,12 | 6,85 | 13,03 | 20,00 | 64,92 | | | | | 0,29 | 0,29 | | | | | | | 1,01 | 1,01 | | | 1,30 | 66,22 |
| П56.27.3-Л-С1 | | | | | 0,88 | | | 10,44 | | 4,10 | | 15,42 | 2,32 | 6,34 | 20,32 | 28,98 | 44,4 | 0,62 | | 0,62 | | | | | | | | | 0,63 | | 0,63 | | | 1,25 | 45,65 |
| П56.27.3-Л-С2 | | | | | 0,88 | | | 10,44 | | 4,10 | | 15,42 | 2,32 | 6,34 | 20,32 | 28,98 | 44,4 | 0,62 | | 0,62 | | | | | | | | | 0,63 | | 0,63 | | | 1,25 | 45,65 |
| П56.31.3-Л-С1 | | | | | 0,88 | | | 10,44 | | 4,10 | | 15,42 | 2,32 | 6,34 | 20,32 | 28,98 | 44,4 | 1,24 | | 1,24 | | | | | | | | | 1,26 | | 1,26 | | | 2,50 | 46,90 |
| П56.31.3-Л-С2 | | | | | 0,88 | | | 10,44 | | 4,10 | | 15,42 | 2,32 | 6,34 | 20,32 | 28,98 | 44,4 | 1,24 | | 1,24 | | | | | | | | | 1,26 | | 1,26 | | | 2,50 | 46,90 |
| П56.31.3-Л-С3 | | | 26,24 | 26,24 | 26,66 | | | 2,97 | | 12,0 | | 41,63 | 0,12 | 15,5 | 22,68 | 38,30 | 106,17 | | 0,27 | 0,27 | | | | | | | | | 1,46 | | 1,46 | | | 1,73 | 107,90 |
| П56.31.3-Л-С4 | | | 26,24 | 26,24 | 26,66 | | | 2,97 | | 12,0 | | 41,63 | 0,12 | 15,5 | 22,68 | 38,30 | 106,17 | | 0,27 | 0,27 | | | | | | | | | 1,46 | | 1,46 | | | 1,73 | 107,90 |
| П57.31.4-Л-С1 | | | 2,40 | 8,40 | 20,89 | 38,97 | 1,28 | | 8,89 | | 11,90 | 81,93 | 13,42 | | | 13,42 | 97,75 | | | | | | | | | | | | | | | | | | 97,75 |
| П57.31.4-Л-С2 | | | 2,40 | 2,40 | 20,89 | 38,97 | 1,28 | | 8,89 | | 11,90 | 81,93 | 13,42 | | | 13,42 | 97,75 | | | | | | | | | | | | | | | | | | 97,75 |
| П30.17.4-Л-С | | 4,65 | 0,54/5,18 | 10,37 | 9,57 | 1,91 | 3,28 | 5,24 | 5,10 | | | 25,10 | 4,31 | | | 4,31 | 39,78 | 0,26 | | 0,26 | | 0,29 | 0,29 | | | | | | 0,63 | 0,50 | 1,13 | | | 1,68 | 41,46 |
| П47.17.4-Л-С1 | | 5,02 | 3,18 | 8,20 | 16,92 | 1,44 | | 4,0 | 7,98 | | | 30,34 | 10,41 | | | 10,41 | 48,95 | | | | | | | | | | | | | | | | | | 48,95 |
| П47.17.4-Л-С2 | | 5,02 | 3,18 | 8,20 | 16,92 | 1,44 | | 4,0 | 7,98 | | | 30,34 | 10,41 | | | 10,41 | 48,95 | | | | | | | | | | | | | | | | | | 48,95 |

| | | |
|---|---|---|
| Н.контр. | Умрихин | |
| Нач.отд. | Янбулатов | |
| Гл.спец. | Каримова | |
| ГИП | Ташпулатов | |
| Рук.гр. | Жуков | |
| Вед.инж. | Шарова | |

1.169.1-2с.2-00000 РС

Ведомость расхода стали на элемент, кг

| Стадия | Лист | Листов |
|---|---|---|
| Р | 1 | 2 |

ТашЗНИИЭП

21978 106

| Марка элемента | Изделия арматурные | | | | | | | | | | | | | | | | Изделия закладные | | | | | | | | | | | | | | | Общий расход |
|---|---|---|---|---|---|---|---|---|---|---|---|---|---|---|---|---|---|---|---|---|---|---|---|---|---|---|---|---|---|---|---|---|
| | Арматура класса | | | | | | | | | | | | | | | | Арматура класса | | | | | | Прокат марки | | | | | | | | | | |
| | А-III | | | | А-I | | | | | | | | Вр-I | | | | А-III | | | А-I | | | Вст.3 | | | | | | | ГОСТ 8239-72 | | | |
| | ГОСТ 5781-82 | | | | ГОСТ 5781-82 | | | | | | | | ГОСТ 6727-80 | | | | ГОСТ 5781-82 | | | ГОСТ 5781-82 | | | ГОСТ 103-76* | | | | | | | | | Всего | |
| | ф6 | ф10 | ф12 | Итого | ф6 | ф8 | ф10 | ф12 | ф14 | ф16 | ф18 | Итого | ф3 | ф4 | ф5 | Итого | ф10 | ф12 | Итого | ф8 | ф10 | Итого | -8 | пл6 | Итого | -200х8 | -120х8 | -100х8 | -80х8 | Итого | I№10 | Итого | |
| ПП30.17.3-А-С1 | | | 5,18 | 5,18 | 9,04 | | | 3,59 | 4,10 | | | 16,73 | 0,12 | 4,0 | 7,51 | 11,63 | 33,54 | | | | | 0,29 | 0,29 | | | | | | 0,50 | 0,50 | | | 0,79 | 34,33 |
| ПП30.17.3-А-С2 | | | 5,18 | 5,18 | 9,04 | | | 3,59 | 4,10 | | | 16,73 | 0,12 | 4,0 | 7,51 | 11,63 | 33,54 | 0,76 | | 0,76 | | 0,29 | 0,29 | | | | 1,13 | | 0,50 | 1,63 | | | 2,68 | 36,22 |
| ПП41.17.3-А-С1 | | | | | 15,54 | | | 2,97 | 4,10 | | | 22,61 | 0,18 | 7,0 | 13,48 | 20,66 | 43,27 | | | | 0,48 | | 0,48 | | | | | | | | 6,81 | 6,81 | 7,29 | 50,56 |
| ПП41.17.3-А-С2 | | | | | 15,54 | | | 2,97 | 4,10 | | | 22,61 | 0,18 | 7,0 | 13,48 | 20,66 | 43,27 | | | | 0,48 | | 0,48 | | | | | | | | 6,81 | 6,81 | 7,29 | 50,56 |
| БР21.13-Т-С1 | | | | | 0,26 | | 1,42 | 3,42 | | | | 5,10 | | | 7,04 | 7,04 | 12,14 | | | | | | | | | | | | | | | | 12,14 |
| БР20.13-Т-С2 | | | | | 0,03 | | 1,42 | 0,84 | | | | 2,29 | | | 7,04 | 7,04 | 9,33 | 0,4 | | 0,4 | | | | | | | | 0,63 | | 0,63 | | | 1,03 | 10,36 |
| БР20.20-Т-С | | | 2,8 | 2,8 | 2,28 | 4,50 | 3,60 | | 5,07 | | | 15,45 | 0,85 | | 0,68 | 1,53 | 19,78 | | | | | | | | | | | | | | | | 19,78 |
| ОП13.13-Т-С | | 2,0 | | 2,0 | | 6,32 | 2,86 | | | | | 9,18 | 0,34 | | 0,62 | 0,96 | 12,14 | 0,52 | 1,24 | 1,76 | | | | | | | 1,51 | | 1,2 | 2,71 | | | 4,47 | 16,61 |
| ВШ26.7.6-А-С | | | | | 0,08 | | | | | 4,10 | | 4,18 | 26,73 | | | 26,73 | 30,91 | 2,40 | | 2,40 | | | | | | | | | | 3,78 | | | 6,18 | 37,09 |
| ВШ26.9.6-А-С | | | | | 0,08 | | | | | 4,10 | | 4,18 | | | 34,54 | 34,54 | 38,72 | 2,40 | | 2,40 | | | | | | | | 3,78 | | 3,78 | | | 6,18 | 44,90 |
| ОБ36.4.2-Т-С | 1,58 | | 6,36 | 7,94 | | | 1,42 | | | | | 1,42 | | | 3,06 | 3,06 | 12,92 | 1,86 | | 1,86 | | | | 0,76 | 0,76 | | 2,82 | | 2,82 | | | 5,44 | 17,86 |
| ОБ30.4.2-Т-С | 1,32 | | 5,30 | 6,62 | | | 1,42 | | | | | 1,42 | | | 2,50 | 2,50 | 10,54 | 1,86 | | 1,86 | | | | 0,76 | 0,76 | | 2,82 | | 2,82 | | | 5,44 | 15,98 |
| ВК15.9-Т-С1 | | 5,72 | | 5,72 | | | 2,84 | | | | | 2,84 | 2,55 | 4,0 | 6,36 | 15,11 | 3,20 | | 3,20 | | | | | | | | 5,04 | | 5,04 | | | 8,24 | 23,35 |
| ВК15.9-Т-С2 | | 5,72 | | 5,72 | | | 2,84 | | | | | 2,84 | 2,55 | 4,0 | 6,56 | 15,11 | 3,20 | | 3,20 | | | | | | | | 5,04 | | 5,04 | | | 8,24 | 23,35 |
| ВК15.8-Т-С1 | | 5,52 | | 5,52 | | | 2,84 | | | | | 2,84 | 2,28 | 3,9 | 6,18 | 14,54 | 3,20 | | 3,20 | | | | | | | | 5,04 | | 5,04 | | | 8,24 | 22,78 |
| ВК15.8-Т-С2 | | 5,52 | | 5,52 | | | 2,84 | | | | | 2,84 | 2,28 | 3,9 | 6,18 | 14,54 | 3,20 | | 3,20 | | | | | | | | 5,04 | | 5,04 | | | 8,24 | 22,78 |
| ВК10.10-Т-С1 | | 4,72 | | 4,72 | | | 2,84 | | | | | 2,84 | 1,98 | 3,22 | 5,20 | 12,76 | 3,20 | | 3,20 | | | | | | | | 5,04 | | 5,04 | | | 8,24 | 21,00 |
| ВК10.10-Т-С2 | | 4,72 | | 4,72 | | | 2,84 | | | | | 2,84 | 1,98 | 3,22 | 5,20 | 12,76 | 3,20 | | 3,20 | | | | | | | | 5,04 | | 5,04 | | | 8,24 | 21,00 |
| ВК13.9-Т-С | | 5,16 | | 5,16 | | | 2,84 | | | | | 2,84 | 2,24 | 3,78 | 6,02 | 14,02 | 3,20 | | 3,20 | | | | | | | | 5,04 | | 5,04 | | | 8,24 | 22,26 |
| ВК12.10-Т-С1 | | 5,36 | | 5,36 | | 1,36 | | | | | | 1,36 | | | 7,16 | 7,16 | 13,98 | 3,20 | | 3,20 | | | | | | | | 5,04 | | 5,04 | | | 8,24 | 22,12 |
| ВК12.10-Т-С2 | | 5,36 | | 5,36 | | 1,36 | | | | | | 1,36 | | | 7,16 | 7,16 | 13,88 | 3,20 | | 3,20 | | | | | | | | 5,04 | | 5,04 | | | 8,24 | 22,12 |
| ВК17.10-Т-С1 | | 6,60 | | 6,60 | | 1,36 | | | | | | 1,36 | | | 9,72 | 9,72 | 17,68 | 3,20 | | 3,20 | | | | | | | | 5,04 | | 5,04 | | | 8,24 | 25,92 |
| ВК17.10-Т-С2 | | 6,60 | | 6,60 | | 1,36 | | | | | | 1,36 | | | 9,72 | 9,72 | 17,68 | 3,20 | | 3,20 | | | | | | | | 5,04 | | 5,04 | | | 8,24 | 25,92 |
| ВК24.11-Т-С | | 6,60 | | 6,60 | | 2,04 | | | | | | 2,04 | | | 14,59 | 14,59 | 23,23 | 3,20 | | 3,20 | | | | | | | | 5,04 | | 5,04 | | | 8,24 | 31,47 |
| ВК12.7-Т-С | | 4,16 | | 4,16 | | 1,36 | | | | | | 1,36 | | | 5,35 | 5,35 | 10,87 | 3,20 | | 3,20 | | | | | | | | 5,04 | | 5,04 | | | 8,24 | 19,11 |

Инв.№ подл. | Подпись и дата | Взам.инв.№

gost.e-ecolog.ru