ТИПОВЫЕ КОНСТРУКЦИИ, ИЗДЕЛИЯ И УЗЛЫ ЗДАНИЙ И СООРУЖЕНИЙ

СЕРИЯ 1.169.1-2с

ЖЕЛЕЗОБЕТОННЫЕ ИЗДЕЛИЯ БЕЗРУЛОННЫХ КРЫШ КРУПНОПАНЕЛЬНЫХ ЖИЛЫХ ЗДАНИЙ ДЛЯ СТРОИТЕЛЬСТВА В IV КЛИМАТИЧЕСКОМ РАЙОНЕ В УСЛОВИЯХ СЕЙСМИЧНОСТИ 7, 8 и 9 БАЛЛОВ

ВЫПУСК I

ПЛИТЫ РЕБРИСТЫЕ КРОВЕЛЬНЫЕ, ЛОТКИ ВОДОСБОРНЫЕ И НАЩЕЛЬНИКИ

РАБОЧИЕ ЧЕРТЕЖИ

21977
цена 2-36

gost.e-ecolog.ru

ТИПОВЫЕ КОНСТРУКЦИИ, ИЗДЕЛИЯ И УЗЛЫ ЗДАНИЙ И СООРУЖЕНИЙ

СЕРИЯ 1.169.1-2с

ЖЕЛЕЗОБЕТОННЫЕ ИЗДЕЛИЯ БЕЗРУЛОННЫХ КРЫШ КРУПНОПАНЕЛЬНЫХ ЖИЛЫХ ЗДАНИЙ ДЛЯ СТРОИТЕЛЬСТВА В IV КЛИМАТИЧЕСКОМ РАЙОНЕ В УСЛОВИЯХ СЕЙСМИЧНОСТИ 7, 8 и 9 БАЛЛОВ

ВЫПУСК I

ПЛИТЫ РЕБРИСТЫЕ КРОВЕЛЬНЫЕ, ЛОТКИ ВОДОСБОРНЫЕ И НАЩЕЛЬНИКИ

РАБОЧИЕ ЧЕРТЕЖИ

Гл. инж. института — А. А. Мухамедшин
Нач. АПМ-3 — Р. К. Янбулатов
Гл. спец. АПМ-3 — Н. Х. Каримова
Гл. инж. проекта — З. К. Ташпулатов
Зав. отделом технологий индустриального домостроения К.Т.Н. — У. Ф. Фазылов
Ст. научный сотрудник — Ю. Ф. Шум

УТВЕРЖДЕНЫ И ВВЕДЕНЫ В ДЕЙСТВИЕ ГОСГРАЖДАНСТРОЕМ С 15.02.87
ПРИКАЗ № 22 ОТ 03.02.87.

Обозначение	Наименование	Стр.
1.169.1-2с.1-01000	Плита ребристая кровельная	
	ПРК 57.18-2 Т-С;	
	ПРК 57.15-2 Т-С;	
	ПРК 57.12-2 Т-С;	
	ПРК 57.18-2 Т-С1;	
	ПРК 57.15-2 Т-С1.	6
1.169.1-2с.1-01000 СБ	Плита ребристая кровельная	
	ПРК 57.18-2 Т-С;	
	ПРК 57.15-2 Т-С;	
	ПРК 57.12-2 Т-С;	
	ПРК 57.18-2 Т-С1;	
	ПРК 57.15-2 Т-С1.	
	Сборочный чертеж	7
1.169.1-2с.1-01010	Пространственный каркас	
	ПКР 57.18-1;	
	ПКР 57.15-1;	
	ПКР 57.12-1;	
	ПКР 57.18-2;	
	ПКР 57.15-2.	8
1.169.1-2с.1-01010 СБ	Пространственный каркас	
	ПКР 57.18-1;	
	ПКР 57.15-1;	
	ПКР 57.12-1;	
	ПКР 57.18-2;	

Обозначение	Наименование	Стр.
	ПКР 57.15-2.	
	Сборочный чертеж	9
1.169.1-2с.1-02000	Плита ребристая кровельная	
	ПРК 57.15-2 Т-С2;	
	ПРК 57.15-2 Т-С3.	10
1.169.1-2с.1-02000 СБ	Плита ребристая кровельная	
	ПРК 57.15-2 Т-С2;	
	ПРК 57.15-2 Т-С3.	
	Сборочный чертеж	11
1.169.1-2с.1-02010	Пространственный каркас	
	ПКР 57.15-3;	
	ПКР 57.15-4.	12
1.169.1-2с.1-02010 СБ	Пространственный каркас	
	ПКР 57.15-3;	
	ПКР 57.15-4.	
	Сборочный чертеж	13
1.169.1-2с.1-03000	Плита ребристая кровельная	
	ПРК 57.18-2 Т-С3;	
	ПРК 57.18-2 Т-С2,	
	ПРК 57.18-2 Т-С4.	14
1.169.1-2с.1-03000 СБ	Плита ребристая кровельная	
	ПРК 57.18-2 Т-С3;	
	ПРК 57.18-2 Т-С2;	
	ПРК 57.18-2 Т-С4.	
	Сборочный чертеж	15
1.169.1-2с.1-03010	Пространственный каркас	

Н. контр.	Умрихин	
Нач. отд.	Янбулатов	
Гл. спец.	Каримова	
ГИП	Ташпулатов	
Рук. гр.	Жуков	
Разраб.	Жуков	

1.169.1-2с.1-00000

Содержание

Стадия	Лист	Листов
Р	1	4

ТашЗНИИЭП

Обозначение	Наименование	Стр.
	ПКР 57.18-3 ;	
	ПКР 57.18-4 ;	
	ПКР 57.18-5.	16
1.169.1-2С.1-03010 СБ	Пространственный каркас	
	ПКР 57.18-3 ;	
	ПКР 57.18-4 ;	
	ПКР 57.18-5.	
	Сборочный чертеж	17
1.169.1-2С.1-04000	Плита ребристая кровельная	
	ПРК 50.18-2 Т-С ;	
	ПРК 50.15-2 Т-С ;	
	ПРК 50.12-2 Т-С ;	
	ПРК 50.15-2 Т-С5 ; ПРК50.12-2 Т-С4.	18
1.169.1-2С.1-04000 СБ	Плита ребристая кровельная	
	ПРК 50.18-2 Т-С ;	
	ПРК 50.15-2 Т-С ;	
	ПРК 50.12-2 Т-С ;	
	ПРК 50.15-2 Т-С5 ; ПРК 50.12-2 Т-С4.	
	Сборочный чертеж	19
1.169.1-2С.1-04010	Пространственный каркас	
	ПКР 50.18-1 ;	
	ПКР 50.15-1 ;	
	ПКР 50.12-1 ;	
	ПКР 50.15-2 ; ПКР 50.12-5.	20
1.169.1-2С.1-04010 СБ	Пространственный каркас	
	ПКР 50.18-1 ;	

Обозначение	Наименование	Стр.
	ПКР 50.15-1 ;	
	ПКР 50.12-1 ;	
	ПКР 50.15-2; ПКР 50.12-5.	
	Сборочный чертеж	21
1.169.1-2С.1-05000	Плита ребристая кровельная	
	ПРК 50.15-2 Т-С3 ;	
	ПРК 50.12-2 Т-С1 ;	
	ПРК 50.12-2 Т-С2.	22
1.169.1-2С.1-05000 СБ	Плита ребристая кровельная	
	ПРК 50.15-2 Т-С3 ;	
	ПРК 50.12-2 Т-С1 ;	
	ПРК 50.12-2 Т-С2.	
	Сборочный чертеж	23
1.169.1-2С.1-05010	Пространственный каркас	
	ПКР 50.15-7 ;	
	ПКР 50.12-2 ;	
	ПКР 50.12-3.	24
1.169.1-2С.1-05010 СБ	Пространственный каркас	
	ПКР 50.15-7 ;	
	ПКР 50.12-2 ;	
	ПКР 50.12-3.	
	Сборочный чертеж	25
1.169.1-2С.1-06000	Плита ребристая кровельная	
	ПРК 50.15-2 Т-С6 ;	
	ПРК 50.15-2 Т-С4 ;	
	ПРК 50.15-2 Т-С1 ;	
	ПРК 50.15-2 Т-С2 ;	

Обозначение	Наименование	Стр.
	ПКР 50.12-2 Т-С3.	26
1.169.1-2С.1-06000 СБ	Плита ребристая кровельная	
	ПРК 50.15-2 Т-С6;	
	ПРК 50.15-2 Т-С4;	
	ПРК 50.15-2 Т-С1;	
	ПРК 50.15-2 Т-С2;	
	ПРК 50.12-2 Т-С3.	
	Сборочный чертеж	27
1.169.1-2С.1-06010	Пространственный каркас	
	ПКР 50.15-3;	
	ПКР 50.15-4; ПКР 50.15-5;	
	ПКР 50.15-6; ПКР 50.12-4.	29
1.169.1-2С.1-06010 СБ	Пространственный каркас	
	ПКР 50.15-3;	
	ПКР 50.15-4; ПКР 50.15-5;	
	ПКР 50.15-6; ПКР 50.12-4.	
	Сборочный чертеж	30
1.169.1-2С.1-07000	Плита ребристая кровельная	
	ПРК 44.15-2 Т-С;	
	ПРК 44.12-2 Т-С;	
	ПРК 44.15-2 Т-С1;	
	ПРК 44.12-2 Т-С1.	31
1.169.1-2С.1-07000 СБ	Плита ребристая кровельная	
	ПРК 44.15-2 Т-С;	
	ПРК 44.12-2 Т-С1;	
	ПРК 44.15-2 Т-С1;	
	ПРК 44.12-2 Т-С1.	
	Сборочный чертеж	32
1.169.1-2С.1-07010	Пространственный каркас	
	ПКР 44.15-1;	
	ПКР 44.12-1;	
	ПКР 44.12-2;	
	ПКР 44.15-2.	33
1.169.1-2С.1-07010 СБ	Пространственный каркас	
	ПКР 44.15-1;	
	ПКР 44.12-1;	
	ПКР 44.12-2;	
	ПКР44.15-2.	
	Сборочный чертеж	34
1.169.1-2С.1-08000	Плита ребристая кровельная	
	ПРК 35.15-2 Т-С,	
	ПРК 35.12-2 Т-С,	
	ПРК 35.12-2 Т-С1.	35
1.169.1-2С.1-08000 СБ	Плита ребристая кровельная	
	ПРК 35.15-2 Т-С;	
	ПРК 35.12-2 Т-С;	
	ПРК 35.12-2 Т-С1	
	Сборочный чертеж	36
1.169.1-2С.1-08010	Пространственный каркас	
	ПКР 35.15-1;	
	ПКР 35.12-1;	
	ПКР 35.12-2.	37
1.169.1-2С.1-08010 СБ	Пространственный каркас	
	ПКР 35.15-1;	
	ПКР 35.12-1;	
	ПКР 35.12-2.	
	Сборочный чертеж	38

Обозначение	Наименование	Стр.
1.169.1-2 С.1-09000	Нащельник кровельный	
	НЩК 38.13-1 Т-С,	
	НЩК 32.13-1 Т-С;	
	НЩК 36.13-1 Т-С.	39
1.169.1-2 С.1-09000 СБ	Нащельник кровельный	
	НЩК 38.13-1 Т-С;	
	НЩК 32.13-1 Т-С;	
	НЩК 36.13-1 Т-С.	
	Сборочный чертеж	40
1.169.1-2 С.1-10000	Нащельник кровельный	
	НЩК 57.3-1 Т-С,	
	НЩК 50.3-1 Т-С;	
	НЩК 44.3-1 Т-С;	
	НЩК 35.3-1 Т-С;	
	НЩК 10.3-1 Т-С.	41
1.169.1-2 С.1-10000 СБ	Нащельник кровельный	
	НЩК 57.3-1 Т-С,	
	НЩК 50.3-1 Т-С;	
	НЩК 44.3-1 Т-С;	
	НЩК 35.3-1 Т-С;	
	НЩЛ 10.3-1 Т-С.	
	Сборочный чертеж	42
1.169.1-2С.1-11000	Лоток водосборный	
	шириной 1300 мм	43
1.169.1-2С.1-11000 СБ	Лоток водосборный	
	шириной 1300 мм	
	Сборочный чертеж	45

Обозначение	Наименование	Стр.
1.169.1-2С.1-12000	Плита ребристая кровельная	
	ПРК 30.28-2 Т-С,	
	ПРК 36.28-2 Т-С	48
1.169.1-2С.1-12000 СБ	Плита ребристая кровельная	
	ПРК 30.28-2 Т-С,	
	ПРК 36.28-2 Т-С	
	Сборочный чертеж	49
1.169.1-2С.1-00001	Узлы опалубочные 1.27	51
1.169.1-2С.1-00002	Сечения арматурные 10-10... 22-22	58
1.169.1-2С.1-00000 РС	Ведомость расхода стали	59

Копировал Блинова 21977 6 Формат А3

Формат	Зона	Поз.	Обозначение	Наименование	Кол. на исполн. 1.169.1-2С.1-01000 —										Примеч.
					—	-01	-02	-03	-04						
				Документация											
А3			1.169.1-2С.1-01000 СБ	Сборочный чертеж	X	X	X	X	X						
А3			1.169.1-2С.1-00001	Узлы опалубочные	X	X	X	X	X						
А3			1.169.1-2С.1-00002	Сечения арматурные	X	X	X	X	X						
А3			1.169.1-2С.0-00 ПЗ	Пояснительная записка	X	X	X	X	X						
А3			1.169.1-2С.0-00 ТО	Техническое описание	X	X	X	X	X						
А3			1.169.1-2С.1-00000 РС	Ведомость расхода стали	X	X	X	X	X						
				Сборочные единицы											
				Пространственный каркас											
А3		1	1.169.1-2С.1-01010	ПКР 57.18-1	1										
				Марка	ПРК57.18-2Т-С	ПРК57.15-2Т-С	ПРК57.12-2Т-С	ПРК57.18-2Т-С1	ПРК57.15-2Т-С1						

1.169.1-2С.1-01000

Н.контр	Умрихин	
Нач.отд.	Анбулатов	
Гл.спец.	Каримова	
ГИП	Ташпулатов	
Рук.гр.	Жуков	

Плита ребристая кровельная
ПРК 57.18-2 Т-С,
ПРК 57.15-2 Т-С;
ПРК 57.12-2 Т-С;
ПРК 57.18-2 Т-С1;
ПРК 57.15-2 Т-С1.

Стадия	Лист	Листов
Р	1	2

ТашЗНИИЭП

Инв. № подл.	Подпись и дата	Взам. инв. №

Формат	Зона	Поз.	Обозначение	Наименование	Кол. на исполн. 1.169.1-2С.1-01000 —										Примеч.
					—	-01	-02	-03	-04						
А3		1	1.169.1-2С.1-01010-01	ПКР 57.15-1		1									
А3		1	1.169.1-2С.1-01010-02	ПКР 57.12-1			1								
А3		1	1.169.1-2С.1-01010-03	ПКР 57.18-2				1							
А3		1	1.169.1-2С.1-01010-04	ПКР 57.15-2					1						
				Материалы											
				Бетон тяжелый В25 на напрягающем цементе	0,97	0,86	0,73	0,97	0,86						м³

1.169.1-2С.1-01000

Лист 2

Рис 1

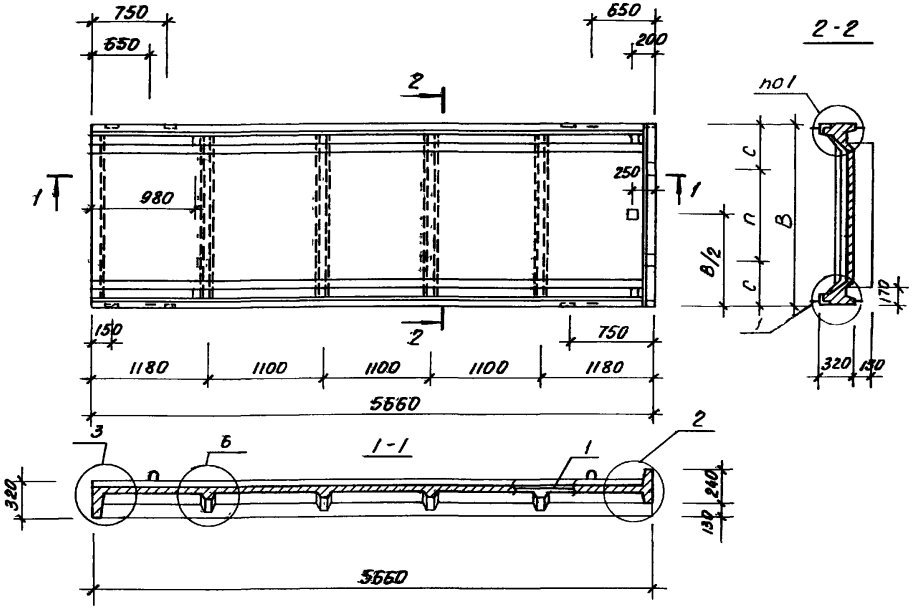

Рис. 2

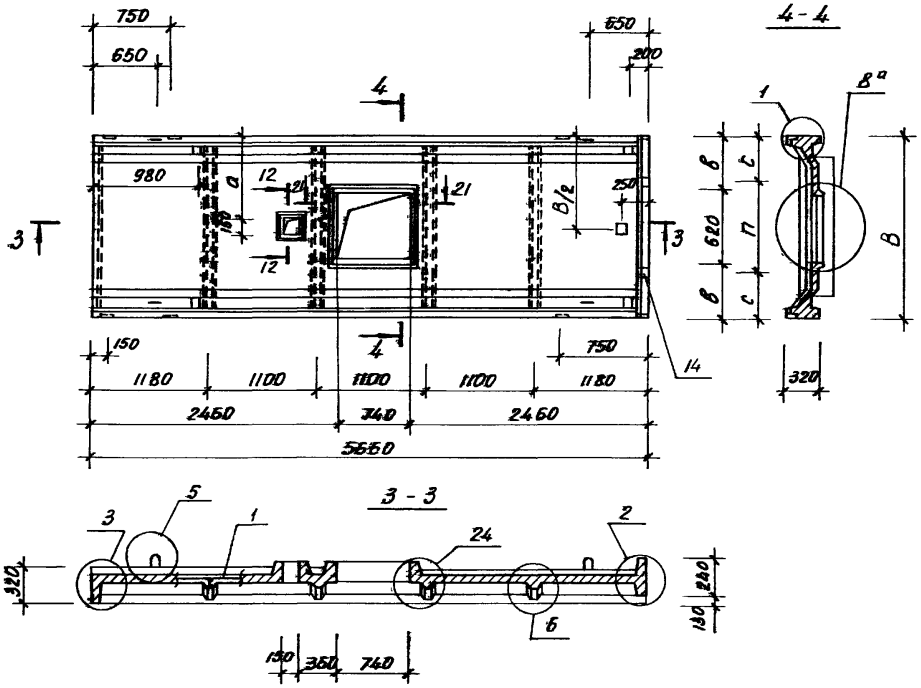

Узлы: 1, 2, 3, 5, 6, 8а см. 1.169.1-2С.1-00001

Сечения: 12-12, 21-21 см. 1.169.1-2С.1-00002

Обозначение	Марка	Рис	Размеры, мм					Масса, кг
			в	а	б	с	п	
1.169.1-2С.1-01000	ПРК 57.18-2 Т-С	1	1780	—	—	490	800	24.25
-01	ПРК 57.15-2 Т-С		1480	—	—	340	800	21.50
-02	ПРК 57.12-2 Т-С		1180	—	—	—	—	18.25
-03	ПРК 57.18-2 Т-С1	2	1780	815	550	490	800	24.30
-04	ПРК 57.15-2 Т-С1		1480	665	400	340	800	21.50

Н. контр.	Умрихин	
Нач. отд	Янбулатов	
Гл. спец.	Каримова	
ГИП	Ташпулатов	
Рук. гр.	Жуков	

1.169.1-2С.1-01000 СБ

Плита ребристая кровельная ПРК 57.18-2 Т-С, ПРК 57.15-2 Т-С; ПРК 57.12-2 Т-С; ПРК 57.18-2 Т-С1; ПРК 57.15-2 Т-С1 Сборочный чертеж

Стадия	Масса	Масштаб
Р	см. табл.	
Лист	Листов 1	

ТашЗНИИЭП

Копировала Блинова 21979 Формат А3

Формат	Зона	Поз.	Обозначение	Наименование	Кол. на испол. 1.169.1-2С.1-01010 —										Примеч.
					—	-01	-02	-03	-04						
				Документация											
А3			1.169.1-2С.1-01010 СБ	Сборочный чертеж.	×	×	×	×	×						
А3			1.169.1-2С.0-00 ТО	Техническое описание	×	×	×	×	×						
				Сборочные единицы											Масса ед. кг.
А3		1	1.169.1-2С.3-0100	Каркас КР 1	2	2	2	2	2						13,88
А3		2	-04	Каркас КР 5	1			1							1,97
А3		2	-08	Каркас КР 6		1			1						1,64
А3		2	-06	Каркас КР 7			1								1,31
А3		3	-07	Каркас КР 8	1			1							1,48
А3		3	-08	Каркас КР 9		1			1						1,23
				Марка	ПКР57.18-1	ПКР57.15-1	ПКР57.12-1	ПКР57.18-2	ПКР57.15-2						

Н. контр.	Имрихин	1 169.1-2С.1-01010	
Нач. отд	Янбулатов	Пространственный каркас ПКР 57.18-1; ПКР 57.15-1; ПКР 57.12-1; ПКР 57.18-2; ПКР 57.15-2.	Стадия: Р; Лист: 1; Листов: 2
Гл. спец.	Каримова		
ГИП	Ташпулатов		ТашЗНИИЭП
Рук. гр.	Жуков		

Инв. N подл.	Подпись и дата	Взам. инв. N

Формат	Зона	Поз.	Обозначение	Наименование	Кол. на испол. 1.169.1-2С.1-01010 —										Примеч.
					—	-01	-02	-03	-04						
А3		3	-09	Каркас КР 10			1								0,98
А3		4	-10	Каркас КР 11	8	8	8	8	8						0,33
А3		5	-10	Каркас КР 12	4			4							1,11
А3		5	-12	Каркас КР 13		4			4						0,87
А3		5	-13	Каркас КР 14			4								0,63
А3		10	1.169.1-2С.3-0200-03	Каркас КР 18				4	4						0,08
А3		9	-11	Каркас КР 26				2	2						0,24
А3		15	-12	Каркас КР 27				2	2						0,25
А3		6	1.169.1-2С.3-1500-07	Сетка СР 8			1								12,90
А3		6	-08	Сетка СР 9		1			1						16,14
А3		6	-09	Сетка СР 10	1			1							19,15
А3		7	-10	Сетка СР 11	2	2	2	2	2						1,63
А4		14	1.169.1-2С.3-3100	Изделие закладное МР5	2	2	2	2	2						0,623
А4		11	1.169.1-2С.3-2700	Изделие закладное МР1	8	8	8	8	8						0,91
А4		12	1.169.1-2С.3-2800	Изделие закладное МР2	4	4	4	4	4						0,51
А4		13	1.169.1-2С.3-2900	Изделие закладное МР3	1	1	1	1	1						0,88
				Детали											
А4		8	1.169.1-2С.3-4300-02	Петля строп. МП3	8	8		8	8						0,98
А4		8	1.169.1-2С.3-4300-01	Петля строп. МП2			8								0,59

Рис. 1

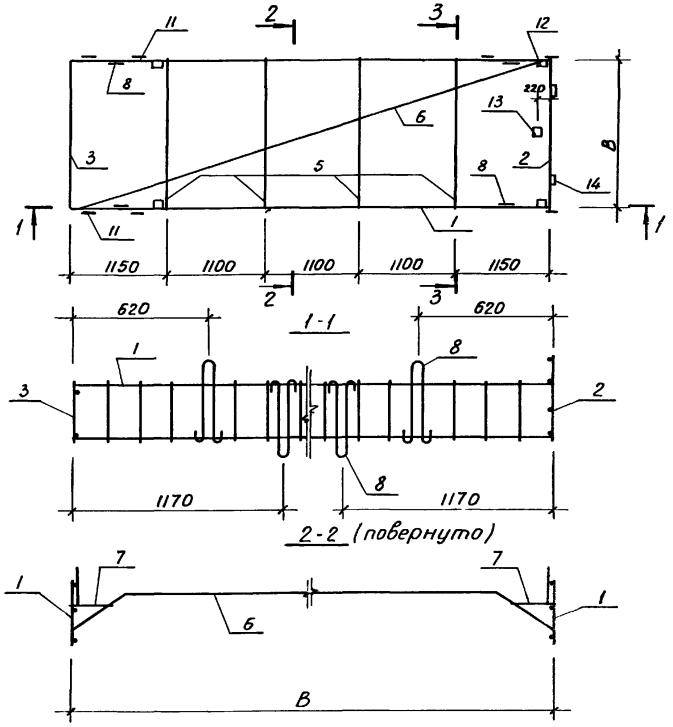

Рис. 2

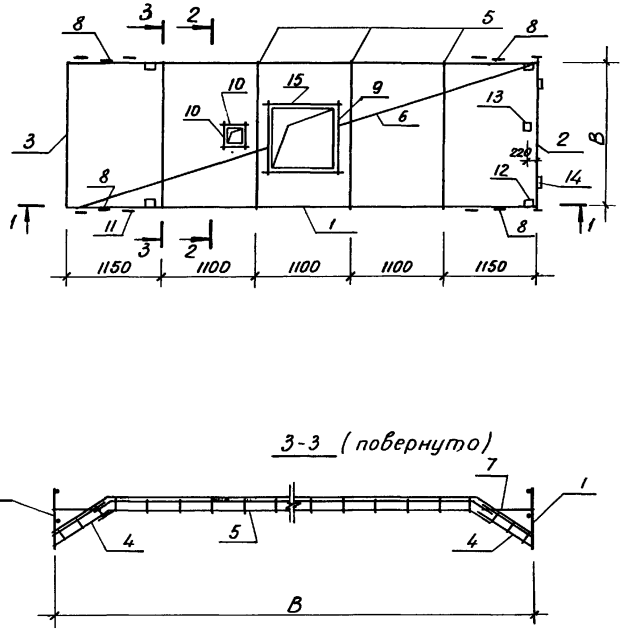

Обозначение	Марка	Рис.	B мм	Масса, кг
1.169.1-2С.1-01010	ПКР 57.18-1	1	1720	77,96
-01	ПКР 57.15-1		1420	75,03
-02	ПКР 57.12-1		1120	67.14
-03	ПКР 57.18-2	2	1720	80,84
-04	ПКР 57.15-2		1420	76,32

Н. контр.	Умрихин	
Нач. отд.	Янбулатов	
Гл. спец.	Каримова	
ГИП	Ташпулатов	
Рук. гр.	Жуков	

1.169.1-2С.1-01010 СБ

Пространственный каркас ПКР 57.18-1; ПКР 57.15-1; ПКР 57.12-1; ПКР 57.18-2; ПКР 57.15-2. Сборочный чертеж

Стадия	Масса	Масштаб
Р	см. табл.	
Лист	Листов 1	

ТашЗНИИЭП

Копировал 21977 Формат А3

Формат	Зона	Поз.	Обозначение	Наименование	Кол. на исполн. 1.169.1-2С.1-02000 —										Примеч.
					—	-01									
				Документация											
А3			1.169.1-2С.1-02000 СБ	Сборочный чертеж	×	×									
А3			1.169.1-2С.1-00001	Узлы опалубочные	×	×									
А3			1.169.1-2С.1-00002	Сечения арматурные	×	×									
А3			1.169.1-2С.0-00ПЗ	Пояснительная записка	×	×									
А3			1.169.1-2С.0-00ТО	Техническое описание	×	×									
А3			1.169.1-2С.1-00000 РС	Ведомость расхода стали	×	×									
				Сборочные единицы											
				Пространственный каркас											
А3		1	1.169.1-2С.1-02010	ПКР 57.15-3	1										
А3		1	1.169.1-2С.1-02010-01	ПКР 57.15-4		1									
				Марка	ПРК 57.15-2 Т-С2	ПРК 57.15-2 Т-С3									

Н. контр.	Умрихин	
Нач. отд.	Янбулатов	
Гл. спец.	Каримова	
ГИП	Ташпулатов	
Рук. гр.	Жуков	
Вед. инж.	Шарова	

1.169.1-2С.1-02000

Плита ребристая кровельная ПРК 57.15-2 Т-С2; ПРК 57.15-2 Т-С3.

Стадия	Лист	Листов
Р	1	2

ТашЗНИИЭП

Инв. № подл. | Подпись и дата | Взам. инв. №

Формат	Зона	Поз.	Обозначение	Наименование	Кол. на неполн. 1.169.1-2С.1-02000 —										Примеч.
					—	-01									
				Материалы											
				Бетон тяжелый В25											
				на напрягающем											
				цементе	0,85	0,85									$м^3$

1.169.1-2С.1-02000

Лист 2

Рис. 1

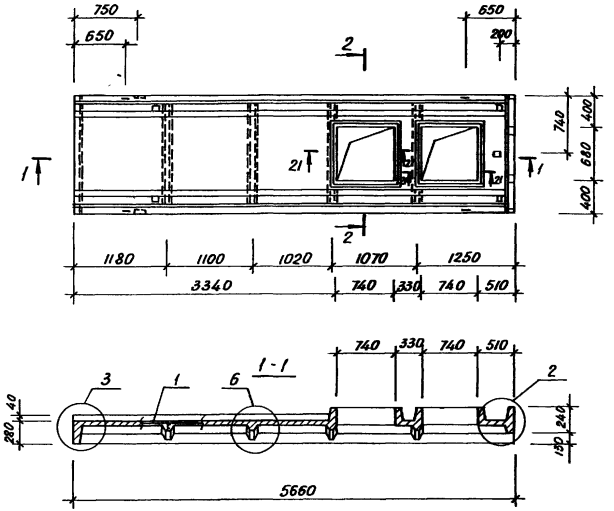

Рис. 2

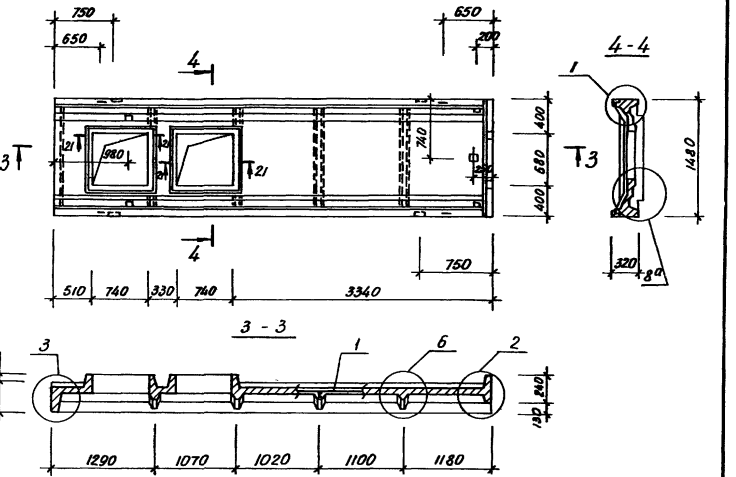

Узлы: 1, 2, 3, 6, 8ª см. 1.169.1-2С.1-00001
Сечение: 21-21 см. 1.169.1-2С.1-00002

Обозначение	Марка	Рис.	Масса, кг
1.169.1-2С.1-02000	ПРК 57.15-2 Т-С2	1	2125
-01	ПРК 57.15-2 Т-С3	2	2125

Н. контр.	Умрихин		1.169.1-2С.1-02000 СБ
Нач. отд.	Янбулатов		Плита ребристая кровельная ПРК 57.15-2 Т-С2; ПРК 57.15-2 Т-С3. Сборочный чертеж
Гл. спец.	Каримова		Стадия: Р; Масса: см. табл.; Масштаб:
ГИП	Ташпулатов		Лист; Листов 1
Рук. гр.	Жуков		Таш ЗНИИЭП
Вед. инж.	Шарова		

Формат	Зона	Поз.	Обозначение	Наименование	Кол. на исполн. 1.169.1-2С.1-02010 —									Примеч.
					—	-01								
				Документация										
А3			1.169.1-2С.1-02010 СБ	Сборочный чертеж	X	X								
А3			1.169.1-2С.0-00 ТО	Техническое описание	X	X								
				Сборочные единицы										Масса ед. кг
А3		1	1.169.1-2С.3-0100	Каркас КР 1	2	2								13,68
А3		2	-05	Каркас КР 6	1	1								1,64
А3		3	-08	Каркас КР 9	1	1								1,23
А3		4	-10	Каркас КР 11	8	8								0,33
				Марка	ПКР 57.15-3	ПКР 57.15-4								

Н.контр.	Умрихин	
Нач.отд.	Янбулатов	
Гл.спец.	Каримова	
ГИП	Ташпулатов	
Рук.гр.	Жуков	
Вед.инж	Шарова	

1.169.1-2С.1-02010

Пространственный каркас ПКР 57 15-3, ПКР 57.15-4

Стадия	Лист	Листов
Р	1	2

ТашЗНИИЭП

Инв. № подл. | Подпись и дата | Взам. инв. №

Формат	Зона	Поз.	Обозначение	Наименование	Кол. на исполн. 1.169.1-2С.1-02010 —									Примеч.
					—	-01								
А3		5	-12	Каркас КР 13	4	4								0,87
А3		9	1.169.1-2С.3-0200 -11	Каркас КР 26	4	4								0,24
А3		14	-12	Каркас КР 27	4	4								0,25
А3		6	1.169.1-2С.3-1500 -08	Сетка СР 9	1	1								16,02
А3		7	-10	Сетка СР 11	2	2								1,63
А4		10	1.169.1-2С.3-2700	Изделие закладное МР1	4	4								0,91
А4		11	1.169.1-2С.3-2800	Изделие закладное МР2	4	4								0,51
А4		12	1.169.1-2С.3-2900	Изделие закладное МР3	1	1								0,88
А4		13	1.169.1-2С.3-3100	Изделие закладное МР5	2	2								0,623
				Детали										
А4		8	1.169.1-2С.3-4300-02	Петля строповочная МП3	8	8								0,98

Рис. 1

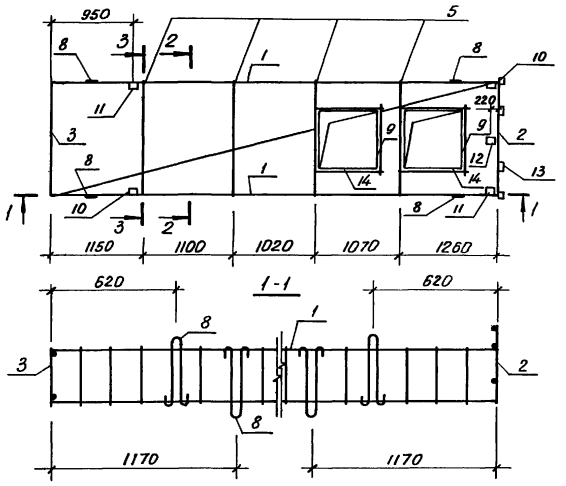

Рис 2

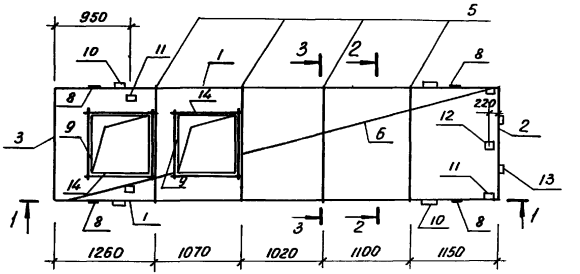

2-2 (повернуто)

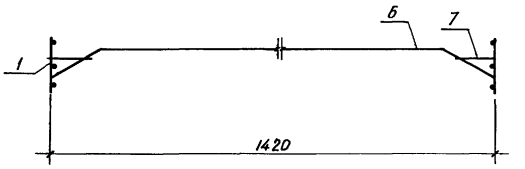

3-3 (повернуто)

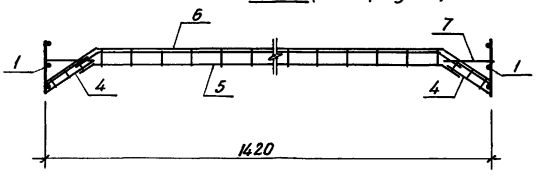

Обозначение	Марка	Рис.	Масса, кг
1.169.1-2С.1-02010	ПКР 57.15-3	1	78,10
-01	ПКР 57.15-4	2	78,10

Н. контр.	Умрихин	
Нач. отд	Янбулатов	
Гл. спец	Каримова	
ГИП	Ташпулатов	
Рук. гр.	Жуков	
Вед. инж.	Шарова	

1.169.1-2С.1-02010 СБ

Пространственный каркас ПКР 57.15-3; ПКР 57.15-4. Сборочный чертеж

Стадия	Масса	Масштаб
Р	см. табл	
Лист	Листов 1	

ТашЗНИИЭП

Формат	Зона	Поз.	Обозначение	Наименование	Кол. на исполн. 1.169.1-2С.1-03000 —										Примеч.
					—	-01	-02								
				Документация											
А3			1.169.1-2С.1-03000 СБ	Сборочный чертеж	×	×	×								
А3			1.169.1-2С.1-00001	Узлы опалубочные	×	×	×								
А3			1.169.1-2С.1-00002	Сечения арматурные	×	×	×								
А3			1.169.1-2С.0-00 ПЗ	Пояснительная записка	×	×	×								
А3			1.169.1-2С.0-00 ТО	Техническое описание	×	×	×								
А3			1.169.1-2С.1-00000 РС	Ведомость расхода стали	×	×	×								
				Сборочные единицы											
				Пространственный каркас											
А3		1	1.169.1-2С.1-03010	ПКР 57.18-3	1										
				Марка	ПРК57.18-2 Т-С3	ПРК57.18-2 Т-С2	ПРК57.18-2 Т-С4								

Н.контр.	Умрихин	
Нач.отд.	Янбулатов	
Гл.спец.	Каримова	
ГИП	Таштулатов	
Рук.гр.	Жуков	
Вед.инж.	Шарова	

1.169.1 - 2С.1-03000

Плита ребристая кровельная
ПРК 57.18-2 Т-С3;
ПРК 57.18-2 Т-С2;
ПРК 57.18-2 Т-С4.

Стадия	Лист	Листов
Р	1	2

ТашЗНИИЭП

Инв. N подл.	Подпись и дата	Взам. инв. N

Формат	Зона	Поз.	Обозначение	Наименование	Кол на исполн. 1.169.1-2С.1-03000 —										Примеч.
					—	-01	-02								
А3		1	1.169.1-2С.1-03010-01	ПКР 57.18-4		1									
А3		1	1.169.1-2С.1-03010-02	ПКР 57.18-5			1								
				Материалы											
				Бетон тяжелый В25 на напрягающем цементе	0,99	0,84	0,84								$м^3$

21977 15

1.169.1 - 2С.1-03000

Лист 2

Рис. 1

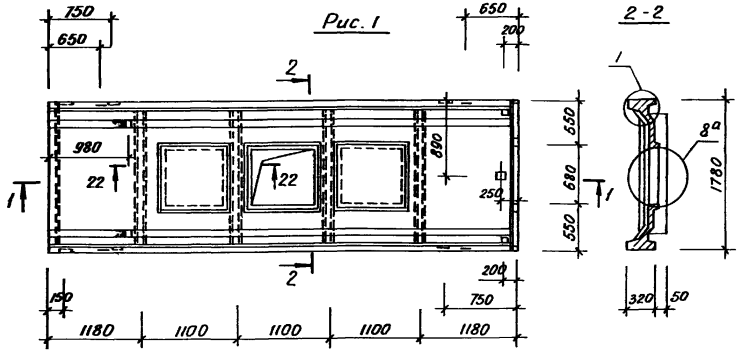

Рис. 3

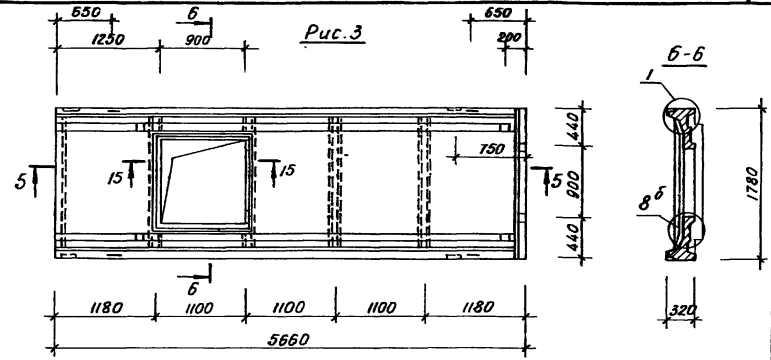

1-1

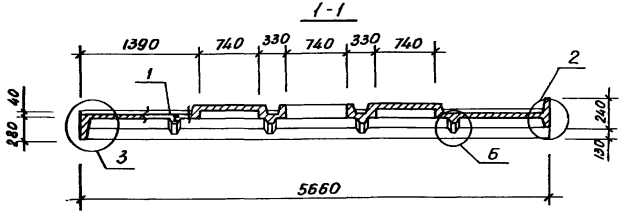

5-5

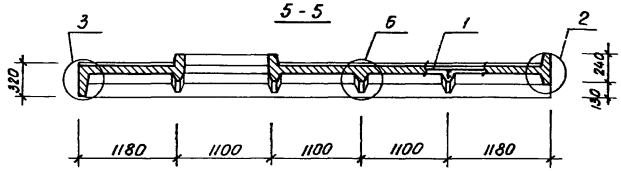

Рис. 2

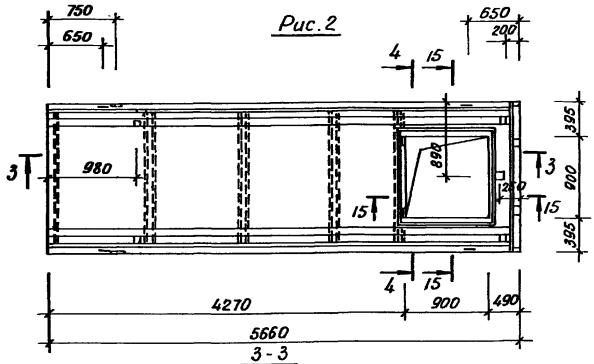

4-4

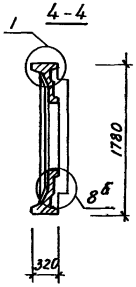

3-3

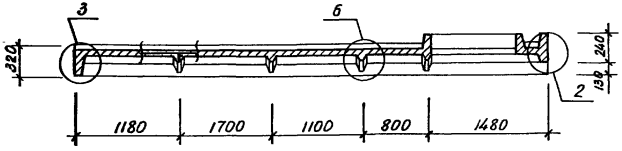

Обозначение	Марка	Рис.	Масса кг
1.169.1-2С1-03000	ПРК 57.18-2 Т-С3	1	2475
-01	ПРК 57.18-2 Т-С2	2	2100
-02	ПРК 57 18-2 Т-С4	3	2100

Узлы: 1, 2, 3, 6, 8а см. 1.169.1-2С.1-00001

Сечения: 15-15, 22-22 см. 1.169.1-2С.1-00002

Н. контр.	Умрихин	
Нач. отд.	Янбулатов	
Гл. спец.	Каримова	
ГИП	Ташпулатов	
Рук. гр.	Жуков	
Вед. инж.	Шарова	

1.169.1-2С.1-03000 СБ

Панель ребристая кровельная
ПРК 57.18-2 Т-С3;
ПРК 57.18-2 Т-С2;
ПРК 57.18-2 Т-С4
Сборочный чертеж

Стадия	Масса	Масштаб
Р	см. табл.	
Лист	Листов 1	

ТашЗНИИЭП

Копировала Блинова 21977 16 Формат А3

Формат	Зона	Поз.	Обозначение	Наименование	Кол. на исполн. 1.169.1-2С.1-03010 —	-01	-02							Примеч.
				Документация										
А3			1.169.1-2С.1-03010 СБ	Сборочный чертеж	X	X	X							
А3			1.169.1-2С.1-01010 СБ	Сечения 1-1, 2-2, 3-3	X	X	X							
А3			1.169.1-2С.0-00 ТО	Техническое описание	X	X	X							
				Сборочные единицы										Масса ед. кг
А3		1	1.169.1-2С.3-0100	Каркас КР 1	2	2	2							13,68
А3		2	-04	Каркас КР 5	1	1	1							1,97
А3		3	-07	Каркас КР 8	1	1	1							1,48
А3		4	-10	Каркас КР 11	8	8	8							0,33
А3		5	-11	Каркас КР 12	4	4	4							1,11
				Марка	ПКР57.18-3	ПКР57.18-4	ПКР57.18-5							

Инв.№ подл. | Подпись и дата | Взам.инв.№

Н.контр.	Умрихин		1.169.1-2С.1-03010
Нач.отд.	Янбулатов		
Гл.спец.	Каримова		Пространственный каркас ПКР 57.18-3; ПКР 57.18-4; ПКР 57.18-5.
ГИП	Ташпулатов		Стадия: Р; Лист: 1; Листов: 2
Рук.гр.	Жуков		ТашЗНИИЭП
Вед.инж.	Шарова		

Альбом А4

Формат	Зона	Поз	Обозначение	Наименование	Кол. на исполн. 1.169.1-2С.1-03010 —	-01	-02							Примеч.
А3		14	1.169.1-2С.3-0200-04	Каркас КР 19		4	4							0,29
А3		18	-11	Каркас КР 26	6									0,24
А3		19	-12	Каркас КР 27	6									0,24
А3		6	1.169.1-2С.3-1500-09	Сетка СР 10	1	1	1							19,15
А3		7	-10	Сетка СР 11	2	2	2							1,63
13		15	-14	Сетка СР 15	2									1,39
А4		11	1.169.1-2С.3-2700	Изделие закладное МР 1	8	4	4							0,91
А4		12	1.169.1-2С.3-2800	Изделие закладное МР 2	4	4	4							0,51
А4		13	1.169.1-2С.3-2900	Изделие закладное МР 3	1	1								0,88
А4		16	1.169.1-2С.3-3000	Изделие закладное МР 4		2	2							1,03
А4		17	1.169.1-2С.3-3100	Изделие закладное МР5	2	2	2							0,623
				Детали										
А4		8	1.169.1-2С.3-4300-02	Петля строповочная МП3	8	8	8							0,98

Копировал Блинова 21977 11 Формат А4

Рис. 1

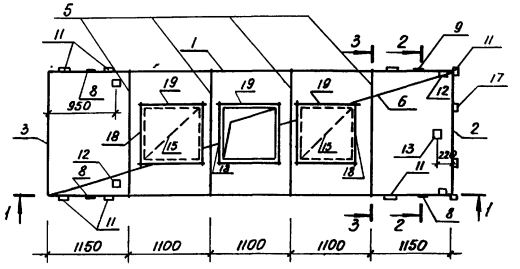

Рис. 3

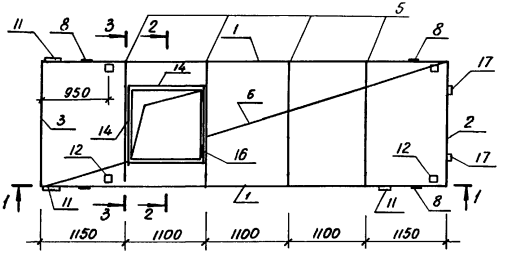

Рис 2

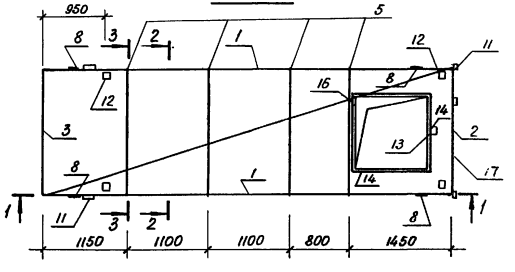

Обозначение	Марка	Рис	Масса, кг
1.169.1-2С.1-03010	ПКР 57.18-3	1	83,59
-01	ПКР 57.18-4	2	79,14
-02	ПКР 57.18-5	3	78,26

Сечения: 1-1; 2-2; 3-3
см. 1169.1-2С.1-01010 СБ

Н. контр.	Умрихин		
Нач. отд.	Янбулатов		
Гл. спец.	Каримова		
ГИП	Ташпулатов		
Рук. гр.	Жуков		
Вед. инж.	Шарова		

1.169.1-2С.1-03010 СБ

Пространственный каркас ПКР57.18-3; ПКР57.18-4; ПКР57.18-5. Сборочный чертеж

Стадия	Масса	Масштаб
Р	см. табл.	
Лист	Листов 1	

ТашЗНИИЭП

Формат	Зона	Поз.	Обозначение	Наименование	Кол на исполн. 1.169.1-2С1-04000 —										Примеч.
					—	-01	-02	-03	-04						
				Документация											
А3			1.169.1-2С.1-04000 СБ	Сборочный чертеж	X	X	X	X	X						
А3			1.169.1-2С.1-00001	Узлы опалубочные	X	X	X	X	X						
А3			1.169.1-2С.1-00002	Сечения арматурные	X	X	X	X	X						
А3			1169.1-2С.0-00 ПЗ	Пояснительная записка	X	X	X	X	X						
А3			1.169.1-2С.0-00 ТО	Техническое описание	X	X	X	X	X						
А3			1.169.1-2С.1-00000 РС	Ведомость расхода стали	X	X	X	X	X						
				Сборочные единицы											
				Пространственный каркас											
А3		1	1169.1-2С.1-04010	ПКР 50.18-1	1										

Марка	ПРК 50.18-2 Т-С	ПРК 50.15-2 Т-С	ПРК 50.15-2 Т-С	ПРК 50.15-2 Т-С5	ПРК 5012-2 Т-С4

Н контр.	Умрихин	
Нач. отд.	Янбулатов	
Гл спец.	Каримова	
ГИП	Ташпулатов	
Рук. гр.	Жуков	
Вед. инж.	Шарова	

1.169.1-2С.1-04000

Плита ребристая кровельная
ПРК 50.18-2 Т-С;
ПРК 50.15-2 Т-С;
ПРК 50.12-2 Т-С;
ПРК50.15-2 Т-С5; ПРК5012-2 Т-С4.

Стадия	Лист	Листов
Р	1	2

ТашЗНИИЭП

Инв. № подл.	Подпись и дата	Взам. инв. №

Формат	Зона	Поз	Обозначение	Наименование	Кол. на исполн 1.169.1-2С.1-04000 —										Примеч.
					—	-01	-02	-03	-04						
А3		1	1169.1-2С.1-04010-01	ПКР50.15-1		1									
А3		1	1.169.1-2С.1-04010-02	ПКР50.12-1			1								
А3		1	1.169.1-2С.1-04010-03	ПКР50.15-2				1							
А3		1	1.169.1-2С.1-04010-04	ПКР50.12-5					1						
				Материалы											
				Бетон тяжелый В25											
				на напрягающем											
				цементе	0,815	0,678	0,540	0,679	0,482						м³

Рис. 1

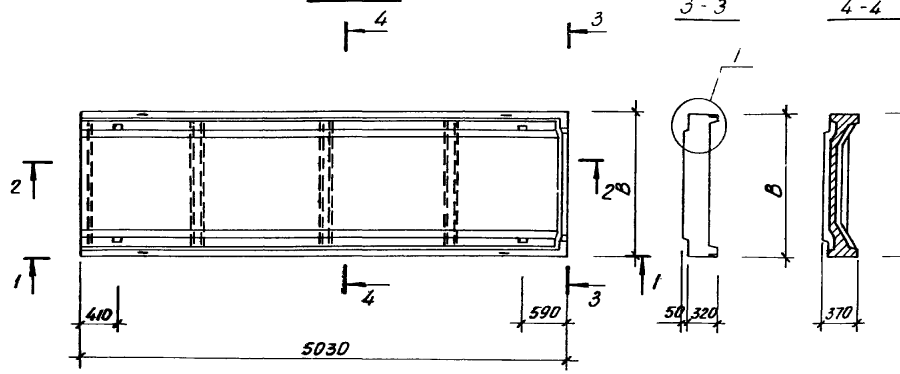

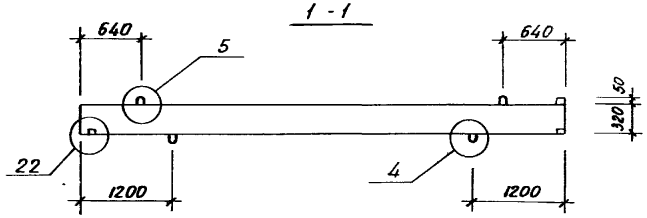

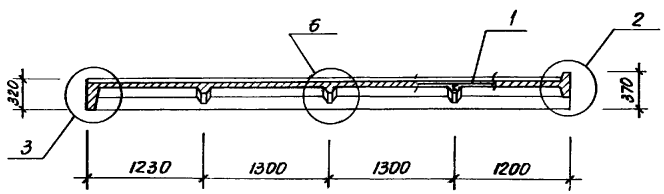

Рис. 2

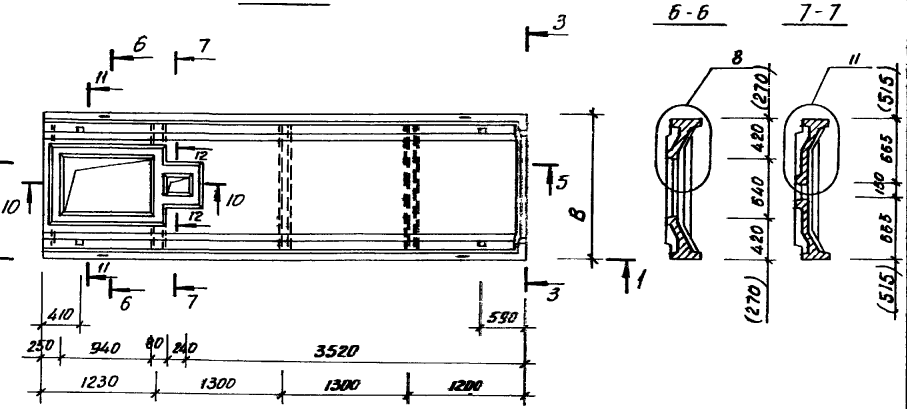

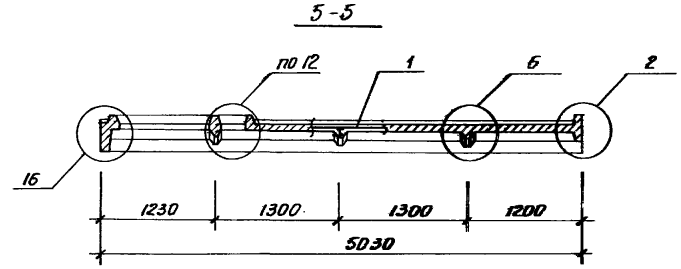

Узлы: 1, 2, 3, 4, 5, 6, 8, 11, 12, 16 см. 1.169.1-2С.1-00001
Сечения: 10-10, 11-11, 12-12 см. 1.169.1-2С.1-00002

Примечание:
Размеры в скобках только для марки ПРК 50.12-2 Т-С4

Обозначение	Марка	Рис.	B, мм	Масса, кг
1.169.1-2С.1-04000	ПРК 50.18-2 Т-С	1	1780	2038
-01	ПРК 50.15-2 Т-С		1480	1695
-02	ПРК 50.12-2 Т-С		1180	1350
-03	ПРК 50.15-2 Т-С5	2	1480	1698
-04	ПРК 50.12-2 Т-С4		1180	1175

Н.контр.	Умрихин	
Нач.отв.	Янбулатов	
Гл.спец.	Каримова	
ГИП	Ташпулатов	
Рук.гр.	Жуков	
Вед.инж.	Шарова	

1.169.1-2С.1-04000 СБ

Плита ребристая кровельная ПРК 50.18-2 Т-С; ПРК 50.15-2 Т-С; ПРК 50.12-2 Т-С; ПРК 50.15-2 Т-С5; ПРК 50.12-2 Т-С4. Сборочный чертеж	Стадия	Масса	Масштаб
	Р	см. табл.	
	Лист	Листов 1	
ТашЗНИИЭП			

Копировал Блинова 21577 20 Формат А3

Формат	Зона	Поз.	Обозначение	Наименование	Кол. на исполн 1.169.1-2С.1-04010 —										Примеч.
					—	-01	-02	-03	-04						
				Документация											
А3			1.169.1-2С.1-04010 СБ	Сборочный чертеж	X	X	X	X	X						
А3			1.169.1-2С.1-04000 СБ	Сечения 1-1, 2-2, 3-3, 4-4,	X	X	X	X	X						
				5-5, 6-6, 7-7, 8-8											
А3			1.169.1-2С.0-00ТО	Техническое описание	X	X	X	X	X						
				Сборочные единицы											Масса ед. кг
А3		1	1.169.1-2С.3-0100-01	Каркас КР 2	2	2	2	2	2						12,20
А3		5	-11	Каркас КР12	3										1,11
А3		5	-12	Каркас КР 13		3		3							0,87
А3		5	-13	Каркас КР 14			3		3						0,83
А3		4	-10	Каркас КР 11	6	6	6	6	6						0,33
				Марка	ПКР 50.18-1	ПКР 50 15-1	ПКР 50 12-1	ПКР 50.15-2	ПКР50 12-5						

Н контр.	Умрихин	
Нач. отд.	Янбулатов	
Гл. спец	Каримова	
ГИП	Ташпулатов	
Рук. гр.	Жуков	
Вед. инж.	Шарова	

1 169 1 - 2 С.1 - 04010

Пространственный каркас ПКР 50 18-1; ПКР 50 15-1; ПКР 50 12-1; ПКР 50 15-2; ПКР50 12-5.

Стадия	Лист	Листов
Р	1	2

Таш ЗНИИЭП

Инв. N подл.	Подпись и дата	Взам. инв. N

Формат	Зона	Поз.	Обозначение	Наименование	Кол. на исполн. 1.169.1-2С.1-04010 —										Примеч.
					—	-01	-02	-03	-04						
А3		2	1.169.1-2С.3-0100-04	Каркас КР 5	1										1,97
А3		2	-05	Каркас КР 6		1		1							1,64
А3		2	-06	Каркас КР 7			1		1						1,30
А3		3	-07	Каркас КР 8	1										1,48
А3		3	-08	Каркас КР 9		1		1							1,23
А3		3	-09	Каркас КР 10			1		1						0,98
А3		14	1.169.1-2С.3-0200	Каркас КР 15				2	2						0,30
А3		12	-01	Каркас КР 16				2	2						0,22
А3		9	-02	Каркас КР 17				2	2						0,104
А3		13	-03	Каркас КР 18				1	1						0,08
А3		6	1.169.1-2С.3-1500-02	Сетка СР 3	1										17,02
А3		6	-01	Сетка СР 2		1		1							14.34
А3		6	1.169.1-2С.3-1500	Сетка СР 1			1		1						11,46
А3		7	-11	Сетка СР 12	2	2	2	2	2						1,44
А4		10	1.169.1-2С.3-2700	Изделие закладное МР1	4	4	4	4	4						0,91
А4		11	1.169-2С.3-2800	Изделие закладное МР 2	4	4	4	4	4						0,51
				Детали											
А4		8	1.169-2С.3-4400	Петля строповочная МП6	8	8	8	8	8						0,57

21987 21

1.169 1 - 2С.1 - 04010

Лист 2

Рис 1

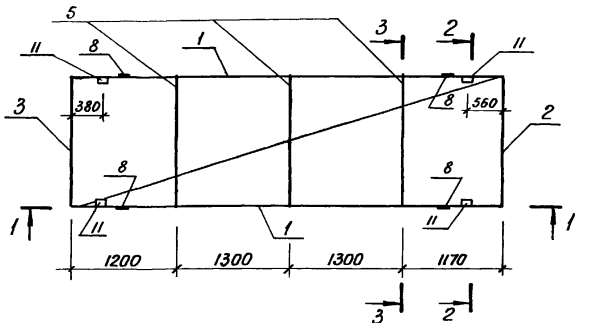

Рис.2

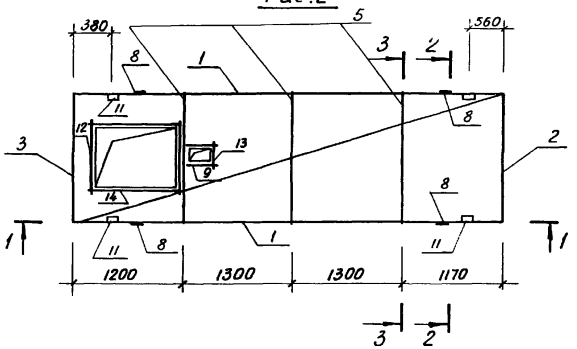

2-2 (повернуто)

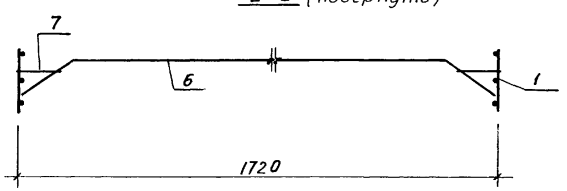

3-3 (повернуто)

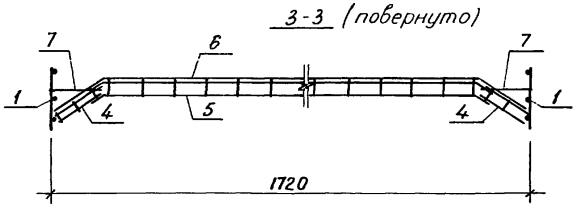

Обозначение	Марка	Рис.	Масса, кг
1.169.1-2С.1-04010	ПКР 50.18-1	1	63,23
-01	ПКР 50.15-1		59,34
-02	ПКР 50.12-1		55,16
-03	ПКР 50.15-2	2	60,67
-04	ПКР50.12-5		57,39

Н. контр.	Умрихин	
Нач. отд.	Янбулатов	
Гл. спец.	Каримова	
ГИП	Ташпулатов	
Рук. гр.	Жуков	
Вед. инж.	Шарова	

1.169.1-2С.1-04010 СБ

Пространственный каркас ПКР 50.18-1; ПКР 50.15-1; ПКР 50.12-1; ПКР 50.15-2; ПКР 50.12-5. Сборочный чертеж

Стадия	Масса	Масштаб
Р	см. табл.	
Лист	Листов 1	

ТашЗНИИЭП

Копировала Блинова 21997 22 Формат А3

Формат	Зона	Поз.	Обозначение	Наименование	Кол. на исполн. 1.169.1-2С.1-05000 —			Примеч.
					—	-01	-02	
				Документация				
			1 169.1-2С.1-05000 СБ	Сборочный чертеж	X	X	X	
А3			1.169.1-2С.1-04000 СБ	Сечение 7-7		X		
А3			1.169.1-2С.1-04000 СБ	Сечения 1-1, 3-3, 4-4, 8-8	X	X	X	
А3			1 169.1-2С.1-00001	Узлы опалубочные	X	X	X	
А3			1 169.1-2С.1-00002	Сечения арматурные	X	X	X	
А3			1 169.1-2С 0-00 ПЗ	Пояснительная записка	X	X	X	
А3			1 169.1-2С.0-00 ТО	Техническое описание	X	X	X	
А3			1 169.1-2С.1-00000 РС	Ведомость расхода стали	X	X	X	
				Сборочные единицы				
				Пространственный каркас				
				Марка	ПРК50-15-2 Т-С3	ПРК50 12-2 Т-С1	ПРК50 12-2 Т-С2	

Н. контр.	Умрихин	
Нач. отд.	Янбулатов	
Гл. спец.	Каримова	
ГИП	Ташпулатов	
Рук. гр.	Жуков	
Вед. инж	Шарова	

1 169.1-2С.1-05000

Плита ребристая кровельная
ПРК 5015-2 Т-С3;
ПРК 50 12-2 Т-С1,
ПРК 50.12-2 Т-С2

Стадия	Лист	Листов
Р	1	2

ТашЗНИИЭП

Копировала Блинова

Формат А4

Инв. № подл.	Подпись и дата	Взам. инв. №

Формат	Зона	Поз.	Обозначение	Наименование	Кол. на исполн. 1 169.1-2С.1-05000 —			Примеч.
					—	-01	-02	
		1	1.169.1-2С.1-05010	ПКР 50.15-7	1			
		1	1.169.1-2С.1-05010-01	ПКР 50.12-2		1		
		1	1 169.1-2С 1-05010-02	ПКР 5012-3			1	
				Материалы				
				Бетон тяжелый В25				
				на напрягающем				
				цементе	0,678	0,541	0,541	м³

21977 23

1 169.1-2 С.1-05000

Лист 2

Рис. 1

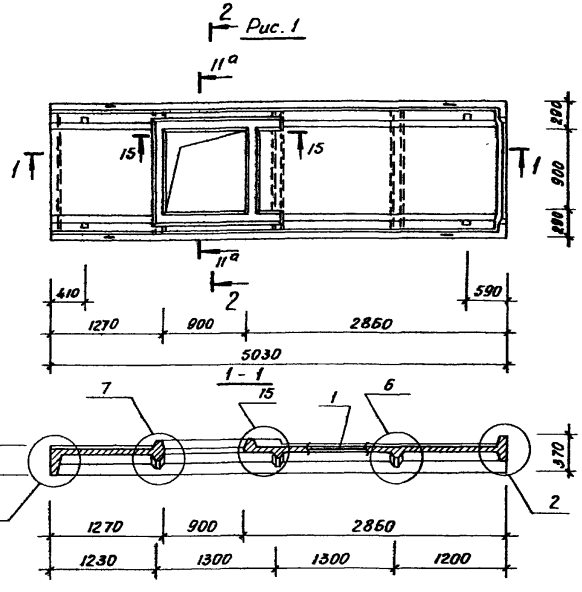

Рис. 2

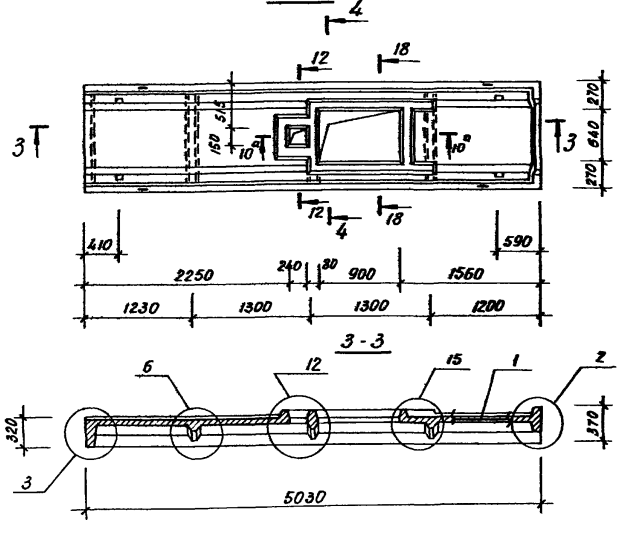

2-2

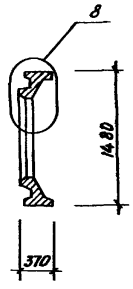

4 - 4

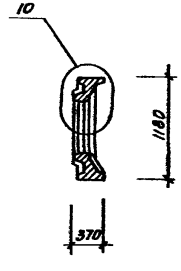

Рис. 3

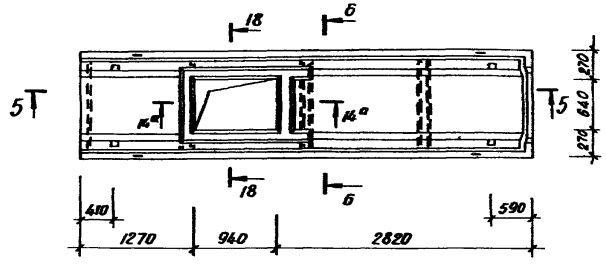

6 - 6

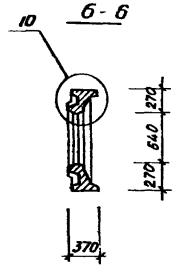

5 - 5

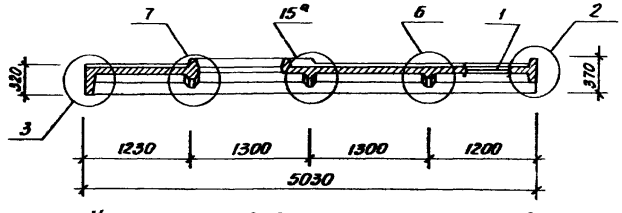

Узлы: 2, 3, 6, 7, 8, 10, 12, 15 см. 1.169.1-2с.1-00001

Сечения: 3-3, 4-4, 7-7 см. 1.169.1-2с.1-04000 СБ

Сечения 10а-10а, 11а-11а, 12-12, 14а-14а, 15-15, 18-18 см. 1.169.1-2с.1-00002.

Обозначение	Марка	Рис	Масса, кг
1.169.1-2С.1-05000	ПРК 50.15-2 Т-С3	1	1695
-01	ПРК 50.12-2 Т-С1	2	1353
-02	ПРК 50.12-2 Т-С2	3	1353

Н.контр.	Умрихин	
Нач. отд.	Янбулатов	
Гл.спец.	Каримова	
ГИП	Ташпулатов	
Рук.гр.	Жуков	
Вед.инж.	Шарова	

1.169.1-2С.1-05000 СБ

Плита ребристая кровельная ПРК 50.15-2 Т-С3, ПРК 50.12-2 Т-С1; ПРК 50.12-2 Т-С2 Сборочный чертеж

Стадия	Масса	Масштаб
Р	см. табл.	
Лист	Листов 1	

ТашЗНИИЭП

Копировала Блинова 21977 24 Формат А3

Инв. н. подл.	Подпись и дата	Взам. инв. н

Формат	Зона	Поз.	Обозначение	Наименование	Кол. на исполн. 1.169.1-2С.1-05010 —										Примеч.
					—	-01	-02								
				Документация											
А3			1.169.1-2С.1-05010 СБ	Сборочный чертеж	X	X	X								
А3			1.169.1-2С.1-04010 СБ	Сечение 1-1, 2-2, 3-3	X	X	X								
А3			1.169.1-2С.0-00 ТО	Техническое описание	X	X	X								
				Сборочные единицы											Масса ед. кг
А3		1	1.169.1-2С.3-0100	Каркас КР 2	2	2	2								12,20
А3		5	-12	Каркас КР 13	3										0,87
А3		5	-13	Каркас КР 14		3	3								0,63

Марка	ПКР 50.15-7	ПКР 50.12-2	ПКР 50.12-3

Н. контр.	Умрихин	
Нач. отд.	Янбулатов	
Гл. спец.	Каритова	
ГИП	Ташпулатов	
Рук. гр.	Жуков	
Вед. инж.	Шарова	

1.169.1-2С.1-05010

Пространственный каркас ПКР 50.15-7; ПКР 50.12-2; ПКР 50.12-3.

Стадия	Лист	Листов
Р	1	2

ТашЗНИИЭП

Инв. н подл.	Подпись и дата	Взам. инв. н

Формат	Зона	Поз.	Обозначение	Наименование	Кол. на исполн. 1.169.1-2С.1-05010 —										Примеч.
					—	-01	-02								
А3		4	1.169.1-2С.3-0100 -10	Каркас КР 11	6	6	6								0,33
А3		2	-05	Каркас КР 6	1										1,64
А3		2	-06	Каркас КР 7		1	1								1,31
А3		3	-08	Каркас КР 9	1										1,23
А3		3	-09	Каркас КР 10		1	1								0,98
А3		11	1.169.1-2С.3-0200-01	Каркас КР 16		2	2								0,22
А3		13	-04	Каркас КР 19	2										0,29
А3		14	-08	Каркас КР 23	2		2								0,376
А3		16	-09	Каркас КР 24		2									0,383
А3		12	-03	Каркас КР 18		1									0,08
А3		15	-02	Каркас КР 17		2									0,104
А3		6	1.169.1-2С.3-1500-01	Сетка СР 2	1										14,34
А3		6	1.169.1-2С.3-1500-	Сетка СР 1		1	1								11,46
А3		7	-11	Сетка СР 12	2	2	2								1,44
А4		9	1.169.1-2С.3-2700	Изделие закладное МР 1	4	4	4								0,91
А4		10	1.169.1-2С.3-2800	Изделие закладное МР 2	4	4	4								0,51
				Детали											
А4		8	1.169.1-2С.3-4400	Петля строповочная МП 6	8	8	8								0,57

21611 25

Рис. 1

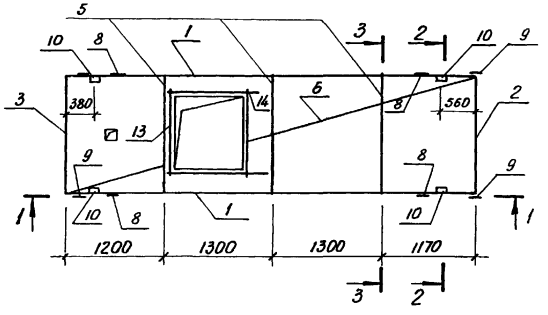

Рис. 3

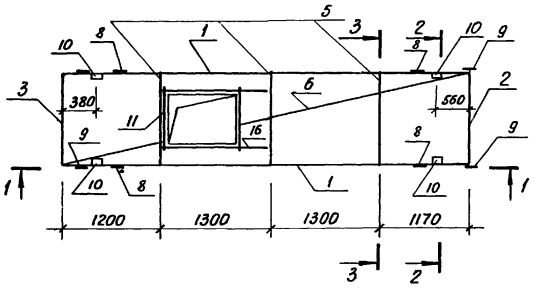

Рис. 2

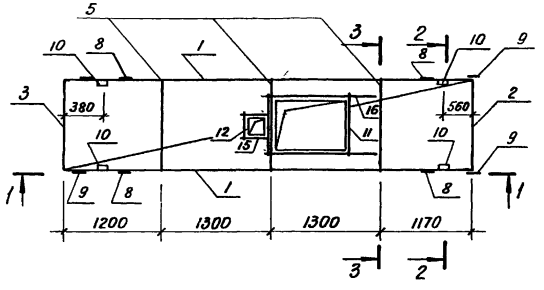

Сечения: 1-1, 2-2, 3-3

см 1 169.1-2 С.1-01010 СБ

Обозначение	Марка	Рис.	Масса, кг
1.169.1-2С.1-05010	ПКР 50.15-7	1	60,67
-01	ПКР 50.12-2	2	56,66
-02	ПКР 50.12-3	3	56,35

Н. контр.	Учрихин	
Нач. отд.	Янбулатов	
Гл. спец.	Каримова	
ГИП	Ташпулатов	
Рук. гр.	Жуков	
Вед. инж.	Шарова	

1.169.1-2С.1-05010 СБ

Пространственный каркас ПКР 50.15-7; ПКР 50.12-2; ПКР 50.12-3. Сборочный чертеж

Стадия	Масса	Масштаб
Р	см. табл.	
Лист	Листов 1	

ТашЗНИИЭП

Формат	Зона	Поз.	Обозначение	Наименование	Кол. на исполн 1.169.1-2С.1-06000 —										Примеч
					—	-01	-02	-03	-04						
				Документация											
А3			1.169.1-2С.1-06000 СБ	Сборочный чертеж	X	X	X	X	X						
А3			1.169.1-2С.1-04000 СБ	Сечения 1-1, 3-3, 4-4, 8-8	X	X	X	X	X						
А3			1.169.1-2С.1-00001	Узлы опалубочные	X	X	X	X	X						
А3			1.169.1-2С.1-00002	Сечения арматурные	X	X	X	X	X						
А3			1.169.1-2С.0-00 ПЗ	Пояснительная записка	X	X	X	X	X						
А3			1.169.1-2С.0-00 ТО	Техническое описание	X	X	X	X	X						
А3			1.169.1-2С.1-00000 РС	Ведомость расхода стали	X	X	X	X	X						
				Сборочные единицы											
				Пространственный каркас											
А3			1.169.1-2С.1-06010	ПКР 50.15-3	1										
				Марка	ПРК 50.15-2 Т-С6	ПРК 50.15-2 Т-С4	ПРК 50.15-2 Т-С1	ПРК 50.15-2Т-С2	ПРК 50.12-2 Т-С3						

Н.контр.	Утрихин	
Нач.отд.	Янбулатов	
Гл.спец.	Каримова	
ГИП	Ташпулатов	
Рук.гр.	Жуков	
Вед.инж.	Шарова	

1.169.1-2С.1-06000

Плита ребристая кровельная
ПРК 50.15-2 Т-С6;
ПРК 50.15-2 Т-С4;
ПРК 50.15-2 Т-С1;
ПРК 50.15-2 Т-С2;
ПРК 50.12-2 Т-С3.

Стадия	Лист	Листов
Р	1	2

ТашЗНИИЭП

Копировала Блинова Формат А4

Инв. N подл. | Подпись и дата | Взам.инв.N

Формат	Зона	Поз.	Обозначение	Наименование	Кол. на исполн. 1.169.1-2С.1-06000 —										Примеч.
					—	-01	-02	-03	-04						
А3			1.169.1-2С.1-06010-01	ПКР 50.15-4		1									
А3			1.169.1-2С.1-06010-02	ПКР 50.15-5			1								
А3			1.169.1-2С.1-06010-03	ПКР 50.15-6				1							
А3			1.169.1-2С.1-06010-04	ПКР 50.12-4					1						
				Материалы											
				Бетон тяжелый В25											
				на напрягающем											
				цементе	0,580	0,571	0,684	0,682	0,544						м³

Копировала Блинова 21944 27 Формат А4

1.169.1-2С.1-06000 Лист 2

Рис. 1

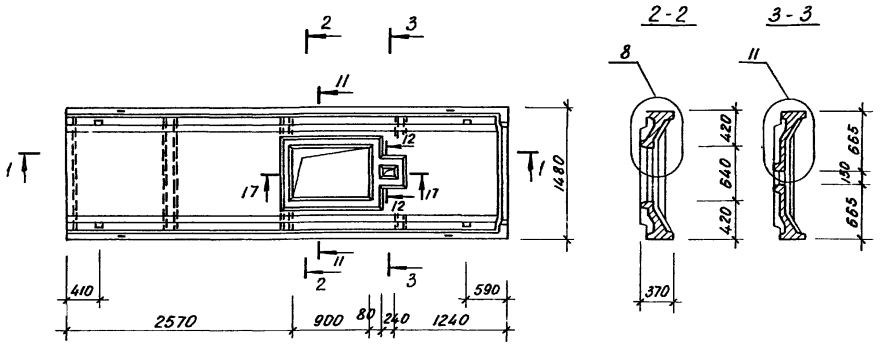

Рис. 2

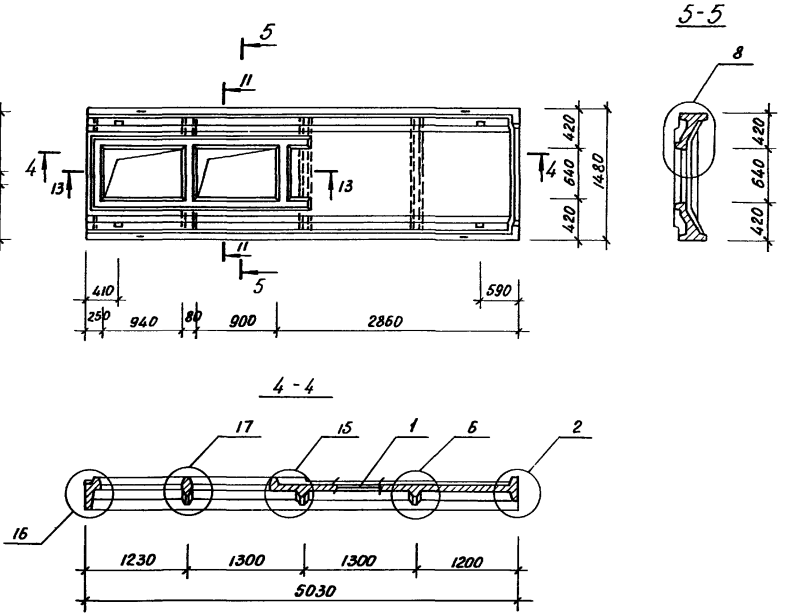

Узлы: 2, 3, 6, 7, 8, 11, 12, 13, 15, 16, 17, 18, 19 см. 1.169.1-2С.1-00001

Сечения: 11-11, 12-12, 13-13, 16-16, 16а-16а, 17-17, 19-19 см. 1.169.1-2С.1-00002

Обозначение	Марка	Рис.	В, мм	Масса, кг
1.169.1-2С.1-06000	ПРК 50.15-2 Т-С6	1		1700
-01	ПРК 50.15-2 Т-С4	2		1678
-02	ПРК 50.15-2 Т-С1	3		1710
-03	ПРК 50.15-2 Т-С2	4	1480	1705
-04	ПРК 50.12-2 Т-С3		1180	1359

Н. контр.	Умрихин	
Нач. отд.	Янбулатов	
Гл. спец.	Каримова	
ГИП	Ташпулатов	
Рук. гр.	Жуков	
Вед. инж.	Шарова	

1.169.1-2С.1-06000 СБ

Плита ребристая кровельная ПРК 50.15-2 Т-С6, ПРК 50.15-2 Т-С4, ПРК 50.15-2 Т-С1; ПРК 50.15-2 Т-С2, ПРК 50.12-2 Т-С3. Сборочный чертеж

Стадия	Масса	Масштаб
Р	см. табл.	
Лист 1	Листов 2	

ТашЗНИИЭП

Копировала Блинова 21977 2В Формат А3

Рис. 3

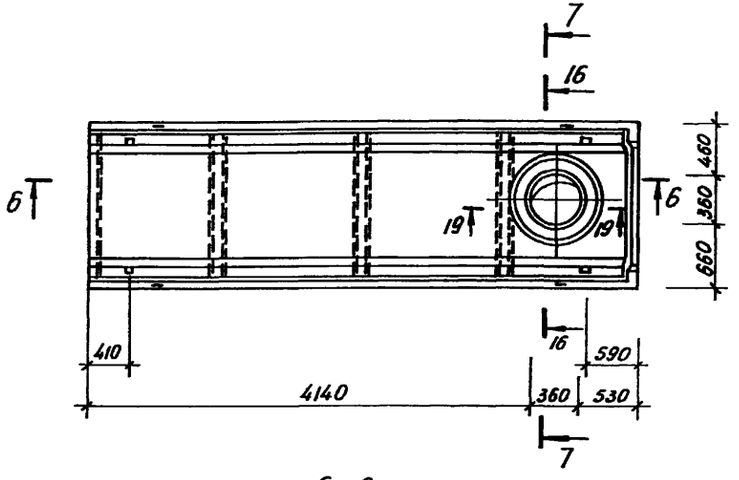

7 - 7

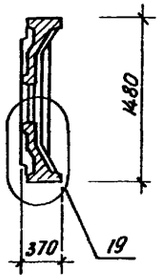

Рис. 4

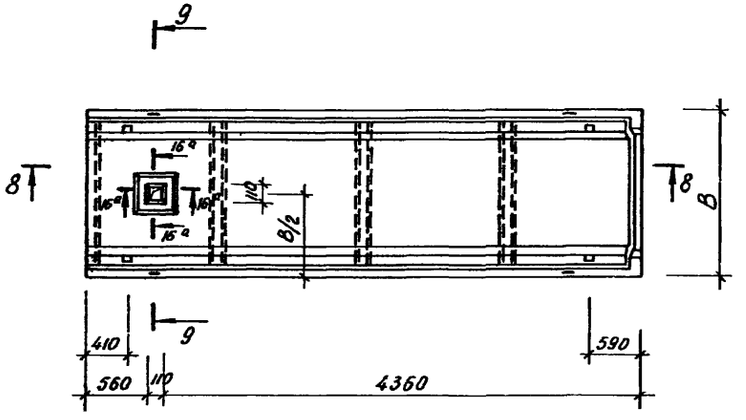

9 - 9

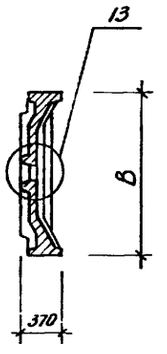

6 - 6

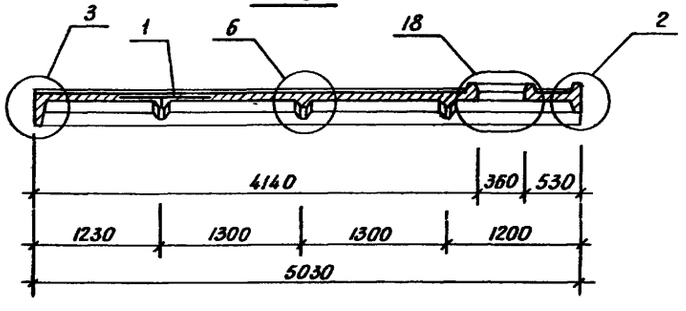

8 - 8

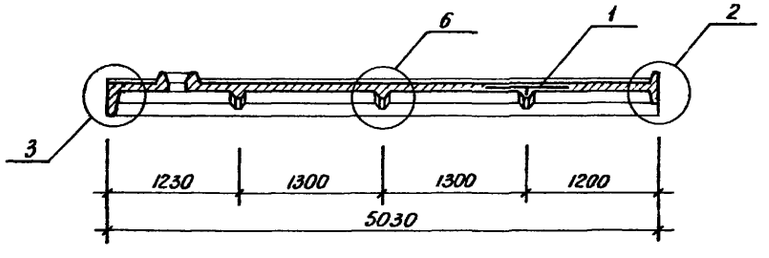

Формат	Зона	Поз.	Обозначение	Наименование	Кол на исполн 1.169.1-2С.1-06010 —										Примеч.
					—	-01	-02	-03	-04						
				Документация											
А3			1.169.1-2С.1-06010 СБ	Сборочный чертеж	X	X	X	X	X						
А3			1.169.1-2С.1-04010 СБ	Сечение 1-1, 2-2, 3-3	X	X	X	X	X						
А3			1.169.1-2С.0-00 ТО	Техническое описание	X	X	X	X	X						
				Сборочные единицы											Масса ед. кг
А3		1	1.162.1-2С.3-0100-01	Каркас КР 2	2	2	2	2	2						12,20
А3		5	-12	Каркас КР 13	3	3	3	3							0,87
А3		5	-13	Каркас КР 14					3						0,63
				Марка	ПКР 50 15-3	ПКР 50 15-4	ПКР 50 15-5	ПКР 50.15-6	ПКР 5012-4						

Н.контр.	Умрихин	
Нач.отд.	Ямбулатов	
Гл.спец.	Каримова	
ГИП	Ташпулатов	
Рук.гр.	Жуков	
Вед.инж.	Шарова	

1.169.1-2С.1-06010

Пространственный каркас ПКР 50 15-3; ПКР 50.15-4; ПКР 50 15-5; ПКР 50.15-6; ПКР 50.12-4.

Стадия	Лист	Листов
Р	1	2

ТашЗНИИЭП

Инв. № подл. | Подпись и дата | Взам. инв. №

Формат	Зона	Поз.	Обозначение	Наименование	Кол на исполн 1.169.1-2С.1-06010 —										Примеч.
					—	-01	-02	-03	-04						
А3		4	-10	Каркас КР 11	6	6	6	6	6						0,33
А3		2	-05	Каркас КР 6	1	1	1	1							1,64
А3		2	-06	Каркас КР 7					1						1,31
А3		3	-08	Каркас КР 9	1	1	1	1							1,23
А3		3	-09	Каркас КР 10					1						0,98
А3		11	1.169.1-2С.3-0200-01	Каркас КР 16	2	3									0,22
А3		15	-02	Каркас КР 17	2										0,104
А3		12	-03	Каркас КР 18	1										0,08
А3		13	-04	Каркас КР 19	2										0,29
А3		14	-05	Каркас КР 20		2									0,66
А3		16	-06	Каркас КР 21			1								0,39
А3		17	-07	Каркас КР 22				4	4						0,87
А3		6	1.169.1-2С.3-1500-	Сетка СР 1					1						11,46
А3		6	-01	Сетка СР 2	1	1	1	1							14,34
А3		7	-11	Сетка СР 12	2	2	2	2	2						1,44
А3		9	1.169.1-2С.3-2700	Изделие закладное МР 1	4	4	4	4	4						0,91
А4		10	1.169.1-2С.3-2800	Изделие закладное МР 2	4	4	4	4	4						0,51
				Детали											
А4		8	1.169.1-2С.3-4400	Петля строповочная МП6	8	8	8	8	8						0,57

1.169.1-2С.1-06010

Лист 2

ЭО 21977

Рис 1

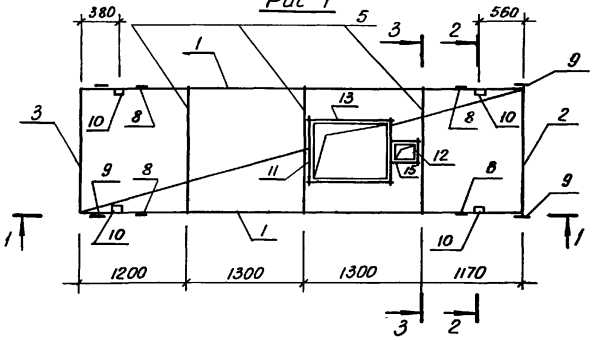

Рис 2

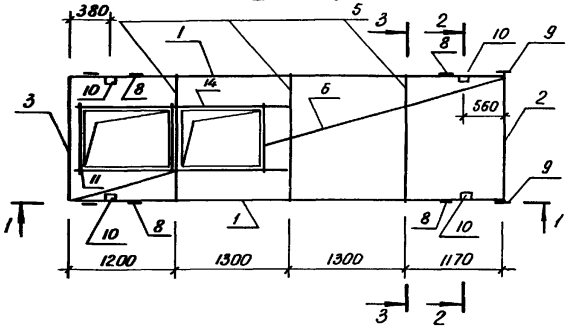

Рис 3

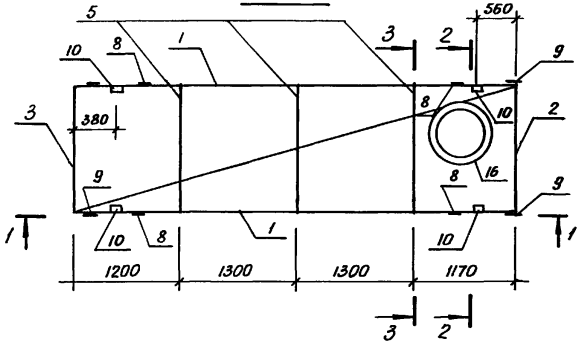

Рис. 4

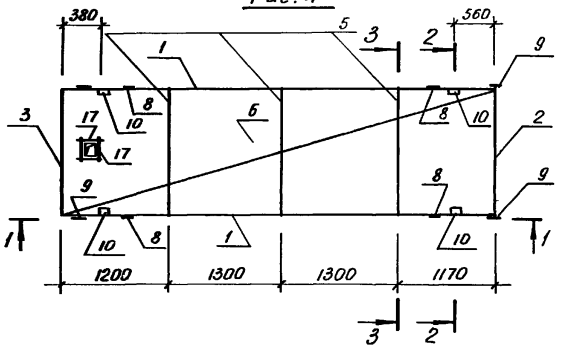

Обозначение	Марка	Рис.	Масса, кг
1.169.1-2С.1-06010	ПКР 50.15-3	1	60,65
-01	ПКР 50.15-4	2	61,32
-02	ПКР 50 15-5	3	59,73
-03	ПКР 50.15-6	4	59,62
-04	ПКР 50.12-4	4	55,44

Сечения: 1-1, 2-2, 3-3
см. 1.169.1-2С.1-01010 СБ

Н. контр.	Умрихин		
Нач. отд.	Якбулатов		
Гл. спец.	Каримова		
ГИП	Таштуматов		
Рук. гр.	Жуков		
Вед. инж.	Шарова		

1.169.1-2С.1-06010 СБ

Пространственный каркас ПКР 50.15-3; ПКР 50.15-4; ПКР 50.15-5; ПКР 50.15-6. ПКР 50.12-4
Сборочный чертеж

Стадия	Масса	Масштаб
Р	см. табл.	
Лист	Листов 1	

Таш ЗНИИЭП

Формат	Зона	Поз.	Обозначение	Наименование	Кол на исполн. 1.169.1-2С.1-07000 — —	-01	-02	-03	Примеч.
				Документация					
А3			1.169.1-2С.1-07000 СБ	Сборочный чертеж	X	X	X	X	
А3			1.169.1-2С.1-04000 СБ	Сечение 3-3, 4-4, 7-7	X	X	X	X	
А3			1.169.1-2С.1-00001	Узлы опалубочные	X	X	X	X	
А3			1.169.1-2С.1-00002	Сечения арматурные	X	X	X	X	
А3			1.169.1-2С.0-00 ПЗ	Пояснительная записка	X	X	X	X	
А3			1.169.1-2С.0-00 ТО	Техническое описание	X	X	X	X	
А3			1.169.1-2С.1-00000 РС	Ведомость расхода стали	X	X	X	X	
				Сборочные единицы					
				Пространственный каркас					
				Марка	ПРК44.15-2Т-С	ПРК44.12-2Т-С	ПРК44.15-2Т-С1	ПРК44.12-2Т-С1	

Копировала Блинова

Формат А4

Н. контр.	Умрихин	
Нач. отд.	Янбулатов	
Гл. спец.	Каримова	
ГИП	Ташпулатов	
Рук. гр.	Жуков	
Вед. инж.	Шарова	

1.169.1-2С.1-07000

Плита ребристая кровельная
ПРК 44.15-2Т-С;
ПРК 44.12-2Т-С;
ПРК 44.15-2Т-С1;
ПРК 44.12-2Т-С1.

Стадия	Лист	Листов
Р	1	2

ТашЗНИИЭП

Инв. N подл | Подпись и дата | Взам. инв. N

Формат	Зона	Поз.	Обозначение	Наименование	Кол на исполн 1.169.1-2С.1-07000 — —	-01	-02	-03	Примеч
А3		1	1.169.1-2С.1-07010	ПКР 44.15-1	1				
А3		1	1.169.1-2С.1-07010-01	ПКР 44.12-1		1			
А3		1	1.169.1-2С.1-07010-02	ПКР 44.15-2			1		
А3		1	1.169.1-2С.1-07010-03	ПКР 44.12-2				1	
				Материалы					
				Бетон тяжелый В25					
				на напрягающем					
				цементе	0.580	0.470	0.591	0.471	м³

Копировала Блинова 21977 32

Формат А4

1.169.1-2С.1-07000

Лист 2

Рис. 1

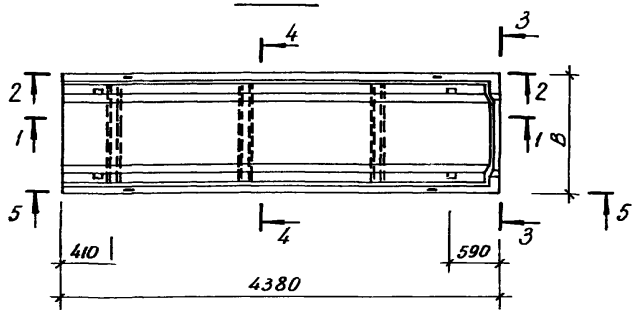

1-1

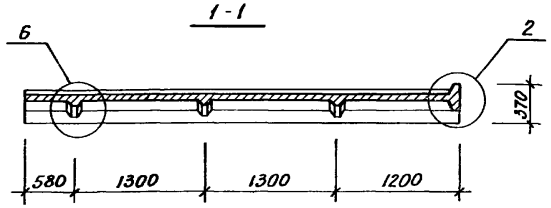

Рис. 2

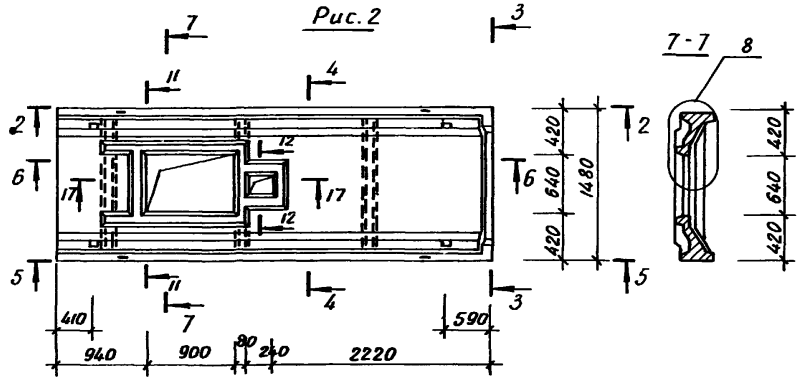

6-6

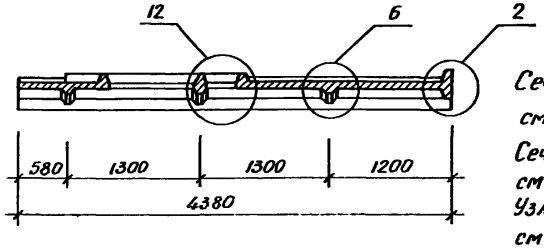

Сечения: 11-11, 12-12, 17-17, 21-21, 20-20
см. 1.169.1-2С.1-00002
Сечения. 3-3, 4-4
см. 1 169 1-2С.1-04000
Узлы: 2, 4, 6, 8, 10а, 12, 18
см. 1.169.1-2С.1-00001

Рис. 3

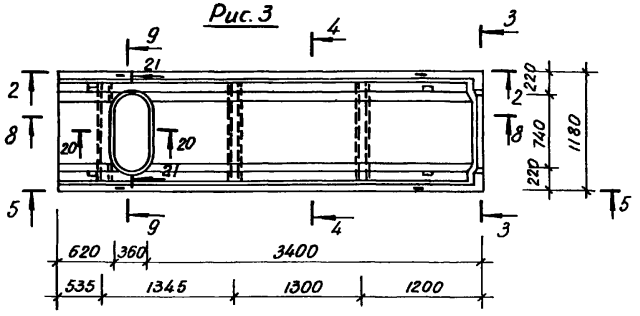

9-9

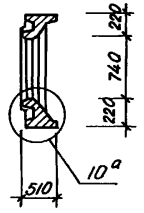

8-8

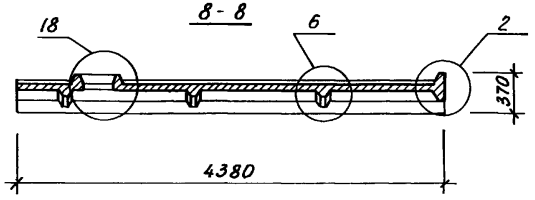

5-5

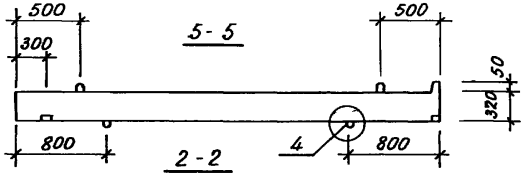

2-2

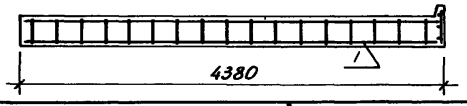

Обозначение	Марка	Рис.	B, мм	Масса, кг
1.169.1-2С.1-07000	ПРК 44.15-2 Т-С	1	1480	1475
-01	ПРК 44.12-2 Т-С		1180	1175
-02	ПРК 44.15-2 Т-С1	2	1480	1478
-03	ПРК 44.12-2 Т-С1	3	1180	1178

Н. контр.	Утрихин	
Нач. отд.	Янбулатов	
Гл спец.	Каримова	
ГИП	Ташпулатов	
Рук гр.	Жуков	
Вед инж.	Шарова	

1.169.1-2С.1-07000 СБ

Плита ребристая кровельная ПРК 44.15-2 Т-С; ПРК 44.12-2 Т-С, ПРК 44.15-2 Т-С1; ПРК 44.12-2 Т-С1 Сборочный чертеж	Стадия	Масса	Масштаб
	Р	см. табл.	
	Лист	Листов 1	
	ТашЗНИИЭП		

Корректор Блинова 21977

Формат	Зона	Поз.	Обозначение	Наименование	Кол на исполн 1.169.1-2С.1-07010 —										Примеч.
					—	-01	-02	-03							
				Документация											
А3			1.169.1-2С.1-07010 СБ	Сборочный чертеж	X	X	X	X							
А3			1.169.1-2С.1-08010 СБ	Сечения 1-1	X	X	X	X							
А3			1.169.1-2С.1-04010 СБ	Сечения 2-2, 3-3	X	X	X	X							
А3			1.169.1-2С.0-00 ТО	Техническое описание	X	X	X	X							
				Сборочные единицы											Масса ед кг
А3		1	1.169.1-2С.3-0100-02	Каркас КР3	2	2	2	2							10,61
А3		3	-08	Каркас КР9	3		3								1,23
А3		3	-09	Каркас КР10		3		3							0,98
				Марка	ПКР44.15-1	ПКР44.12-1	ПКР44.15-2	ПКР44.12-2							

Н.контр.	Умрихин	
Нач.отд.	Янбулатов	
Гл.спец.	Каримова	
ГИП	Ташпулатов	
Рук.гр.	Жуков	
Вед.инж.	Шарова	

1.169.1-2С.1-07010

Пространственный каркас ПКР 44.15-1; ПКР 44.12-1; ПКР 44.15-2; ПКР 44.12-2.

Стадия	Лист	Листов
Р	1	2

Таш ЗНИИЭП

Копировал Блинова

Формат А4

Инв. N подл | Подпись и дата | Взам. инв N

Формат	Зона	Поз.	Обозначение	Наименование	Кол. на исполн. 1.169.1-2С.1-07010 —										Примеч.
					—	-01	-02	-03							
А3		4	-10	Каркас КР11	6	6	6	6							0,33
А3		2	-05	Каркас КР6	1		1								1,64
А3		2	-06	Каркас КР7		1		1							1,31
А3		12	1.169.1-2С.3-0200-02	Каркас КР17				2							0,104
А3		10	-03	Каркас КР18				1							0,08
А3		14	-01	Каркас КР16				2							0,22
А3		11	-04	Каркас КР19				2							0,29
А3		13	-10	Каркас КР25			1								0,63
А3		5	1.169.1-2С.3-1500-03	Сетка СР4	1		1								12,40
А3		5	-04	Сетка СР5		1		1							?,91
А3		7	-12	Сетка СР13	2	2	2	2							1,24
А4		6	1.169.1-2С.3-2700	Изделие закладное МР1	4	4	4	4							0,91
А4		9	1.169.1-2С.3-2800	Изделие закладное МР2	4	4	4	4							0,51
				Детали											
А4		8	1.169.1-2С.3-4400	Петля строповочная МП6	8	8	8	8							0,57

21977 34

Формат А4

Рис. 1

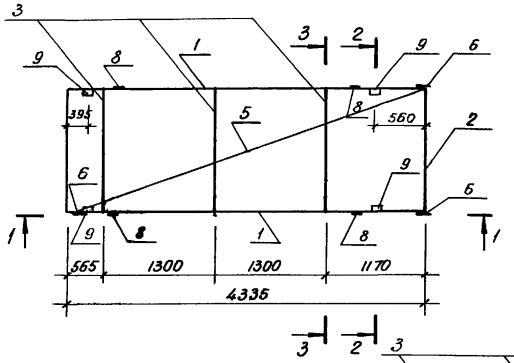

Рис. 2

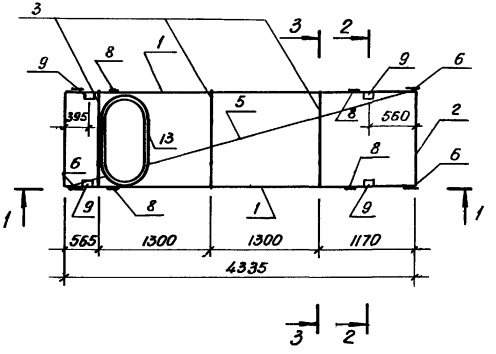

Рис 3

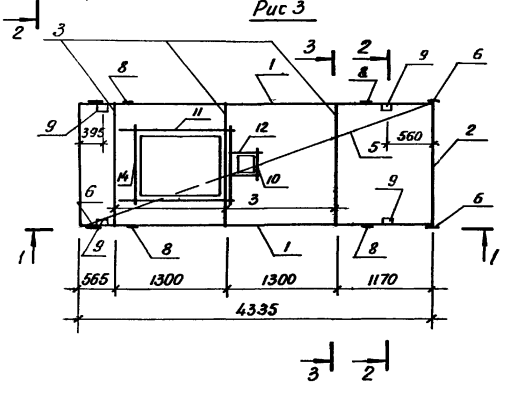

Сечения: 1-1, 2-2, 3-3
см. 1.169.1-2С.1-01010 СБ

Обозначение	Марка	Рис.	Масса, кг
1.169.1-2С.1-07010	ПРК 44.15-1	1	53,61
-01	ПРК 44.12-1		50,16
-02	ПРК 44.12-2	2	51,47
-03	ПРК 44.15-2	3	54,24

Н.контр.	Умрихин	
Нач.отд.	Янбулатов	
Гл.спец.	Каримова	
ГИП	Таштуматов	
Рук.гр.	Жуков	
Вед.инж.	Шарова	

1.169.1-2С.1-07010 СБ

Пространственный каркас ПКР 44.15-1; ПКР 44.12-1; ПКР 44.12-2; ПКР 44.15-2. Сборочный чертеж

Стадия	Масса	Масштаб
Р	см. табл.	
Лист	Листов 1	

Таш ЗНИИЭП

Формат	Зона	Поз	Обозначение	Наименование	Кол. на исполн. 1.169.1-2С.1-08000-										Примеч.
					—	-01	-02								
				Документация											
А3			1.169.1-2С.1-08000 СБ	Сборочный чертеж	X	X	X								
А3			1.169.1-2С.1-00001	Узлы опалубочные	X	X	X								
А3			1.169.1-2С.1-00002	Сечения арматурные	X	X	X								
А3			1.169.1-2С 0-00 ПЗ	Пояснительная записка	X	X	X								
А3			1.169.1-2С.0-00 ТО	Техническое описание	X	X	X								
А3			1.169.1-2С 1-00000 РС	Ведомость расхода стали	X	X	X								
				Сборочные единицы											
				Пространственный каркас											
				Марка	ПРК 35.15-2 Т-С	ПРК 35.12-2 Т-С	ПРК 35.12-2 Т-С1								

Н.контр.	Умрихин	
Нач.отд.	Янбулатов	
Гл.спец.	Каримова	
ГИП	Ташпулатов	
Рук.гр.	Жуков	
Вед.инж	Шарова	

1.169.1-2 С.1-08000

Плита ребристая кровельная
ПРК 35.15-2 Т-С;
ПРК 35.12-2 Т-С;
ПРК 35.12-2 Т-С1.

Стадия	Лист	Листов
Р	1	2

Таш ЗНИИЭП

Копировала Блинова. Формат А4

Инв. N подл.	Подпись и дата	Взам.инв. N

Формат	Зона	Поз.	Обозначение	Наименование	Кол. на исполн. 1.169.1-2С.1-08000-										Примеч.
					—	-01	-02								
А3		1	С.1-08010	ПКР 35.15-1	1										
А3		1	С.1-08010-01	ПКР 35.12-1		1									
А3		1	С.1-08010-02	ПКР 35.12-2			1								
				Материалы											
				Бетон тяжелый В 25 на напрягающем цементе	0.47	0.37	0.371								м³

1.169.1-2С.1-08000

Лист 2

Копировала Блинова 21977 36 Формат А4

Рис. 1

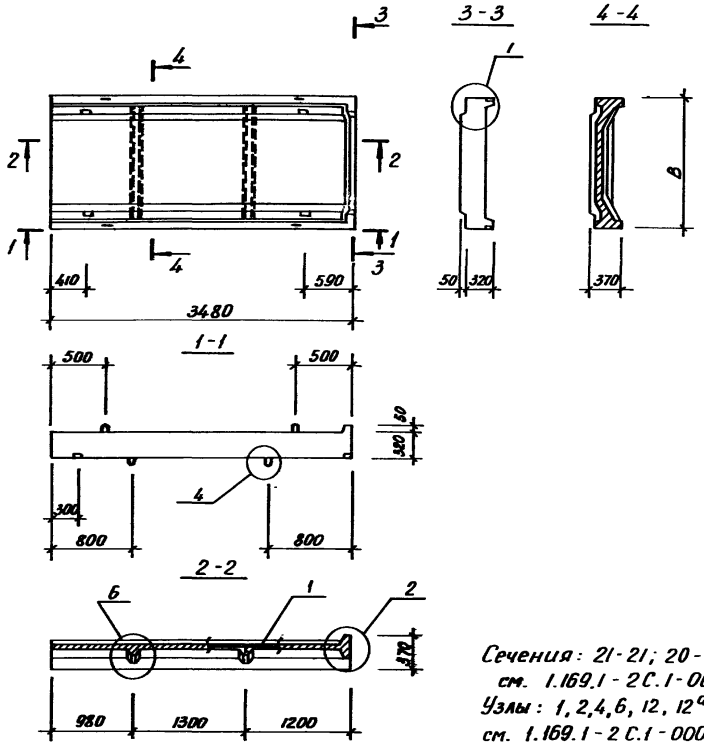

Рис 2

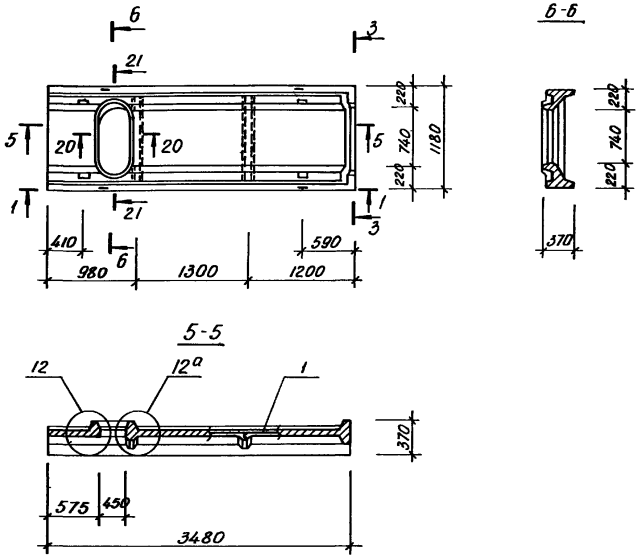

Сечения: 21-21; 20-20
см. 1.169.1-2С.1-00002
Узлы: 1, 2, 4, 6, 12, 12а
см. 1.169.1-2С.1-00001

Обозначение	Марка	Рис.	B, мм	Масса, кг
1.169.1-2С.1-08000	ПРК 35.15-2 Т-С	1	1480	1175
-01	ПРК 35.12-2 Т-С		1180	925
-02	ПРК 35.12-2 Т-С1	2	1180	928

Н.контр.	Умрихин	
Нач.отд.	Янбулатов	
Гл.спец.	Каримова	
ГИП	Ташпулатов	
Рук.гр.	Жуков	
Вед.инж.	Шарова	

1.169.1-2С.1-08000 СБ

Плита ребристая кровельная ПРК 35.15-2 Т-С, ПРК 35.12-2 Т-С; ПРК 35.12-2 Т-С1 Сборочный чертеж	Стадия	Масса	Масштаб
	Р	см. табл.	
	Лист	Листов 1	
	ТашЗНИИЭП		

Формат	Зона	Поз	Обозначение	Наименование	Кол. на исполн. 1.169.1-2С.1-08010 —	-01	-02							Примеч.
				Документация										
А3			1.169.1-2С.1-08010 СБ	Сборочный чертеж	X	X	X							
А3			1.169.1-2С.1-04010 СБ	Сечения 2-2, 3-3	X	X	X							
А3			1.169.1-2С.0-00 ТО	Техническое описание	X	X	X							
				Сборочные единицы										Масса ед. кг
А3		1	1.169.1-2С.3-0100-03	Каркас КР4	2	2	2							8,43
А3		5	-08	Каркас КР9	2									1,23
А3		5	-09	Каркас КР10		2	2							0,98
А3		4	-10	Каркас КР11	4	4	4							0,33
А3		2	-05	Каркас КР6	1									1,64

Марка	ПКР 35.15-1	ПКР 35.12-1	ПКР 35.12-2

Н.контр.	Умрихин	
Нач.отд.	Янбулатов	
Гл.спец.	Каримова	
ГИП	Ташпулатов	
Рук.гр.	Жуков	
Вед.инж	Шарова	

1.169.1-2С.1-08010

Пространственный каркас ПКР 35 15-1; ПКР 35.12-1; ПКР 35 12-2.

Стадия	Лист	Листов
Р	1	2

ТашЗНИИЭП

Инв.№ подл. | Подпись и дата | Взам.инв.№

Формат	Зона	Поз.	Обозначение	Наименование	Кол на исполн. 1169.1-2С1-08010 —	-02	-03							Примеч.
А3		2	-06	Каркас КР7		1	1							1,31
А3		3	1.169.1-2С.3-0200-10	Каркас КР25			1							0,63
А3		6	1169 1-2С.3-1500-05	Сетка СР6	1									9,86
А3		6	-06	Сетка СР7		1	1							7,88
А3		7	-13	Сетка СР14	2	2	2							0,99
А4		9	1 169.1-2С.3-2700	Изделие закладное МР1	4	4	4							0,91
А4		10	1.169.1-2С.3-2800	Изделие закладное МР2	4	4	4							0,51
				Детали										
А3		8	1169 1-2С.3-4400	Петля строповочная МП6	8	8	8							0,57

21977 38

Формат А4

1.169.1-2С.1-08010 | Лист 2

Рис 1

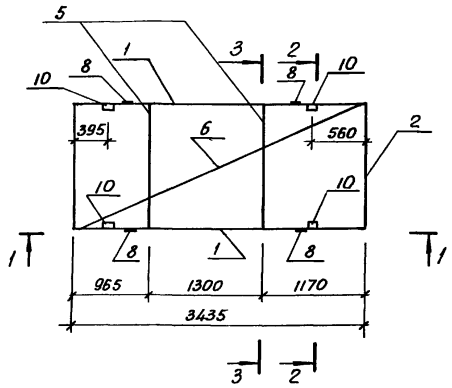

Рис.2

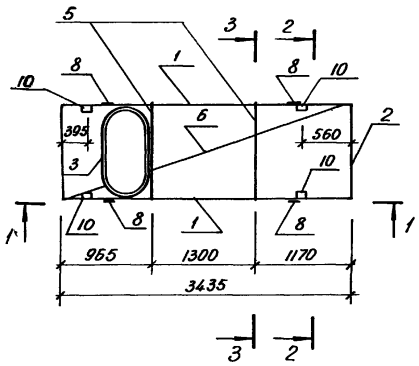

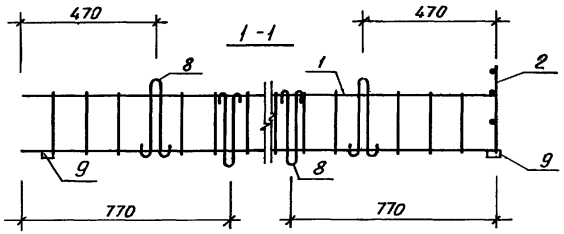

Сечения: 1-1; 2-2; 3-3
см. 1.169.1-2С.1-01010 СБ

Обозначение	Марка	Рис.	Масса, кг
С.1-08010	ПКР 35.15-1	1	44,41
-01	ПКР 35.12-1		41,57
-02	ПКР 35.12-2	2	41,19

Н. контр.	Умрихин	
Нач. отд.	Янбулатов	
Гл. спец.	Каримова	
ГИП	Ташпулатов	
Рук. гр.	Жуков	
Вед. инж.	Шарова	

1.169.1-2С.1-08010 СБ

Пространственный каркас ПКР 35.15-1; ПКР 35.12-1, ПКР 35.12-2 Сборочный чертеж

Стадия	Масса	Масштаб
Р	см. табл.	
Лист	Листов 1	

ТашЗНИИЭП

Копировала Блинова 21977 39 Формат А3

Формат	Зона	Поз.	Обозначение	Наименование	Кол. на исполн. 1.169.1-2С.1-09000 —			Примеч.
					—	-01	-02	
				Документация				
А3			1.169.1-2С.1-09000 СБ	Сборочный чертеж	×	×	×	
А3			1.169.1-2С.0-00 ТО	Техническое описание	×	×	×	
А3			1 169.1-2С.1-00000 РС	Ведомость расхода стали	×	×	×	
				Сборочные единицы				Масса ед. кг
А4		1	1.169.1-2С.3-0300-05	Каркас КР 34	2			5,04
А4		1	-06	Каркас КР 35		2		4,24

Марка	НЩК 38.13-1 Т-С	НЩК 32.13-1 Т-С	НЩК 36.13-1 Т-С

Н. контр.	Умрихин	
Нач. отд.	Янбулатов	
Гл. спец.	Каримова	
ГИП	Ташпулатов	
Рук. гр.	Жуков	

1 169.1-2С.1-09000

Нащельник кровельный НЩК 38.13-1 Т-С; НЩК 32.13-1 Т-С; НЩК 36.13-1 Т-С

Стадия	Лист	Листов
Р	1	2

ТашЗНИИЭП

Копировал Блинова Формат А4

Инв. № подл.	Подпись и дата	Взам. инв. №

Формат	Зона	Поз.	Обозначение	Наименование	Кол. на исполн. 1.169.1-2С.1-09000 —			Примеч.
					—	-01	-02	
А4		1	-07	Каркас КР 36			2	4,75
А4		2	1.169.1-2С.3-1600-05	Сетка СР 21	1			11,48
А4		2	-06	Сетка СР 22		1		9,73
А4		2	-07	Сетка СР 23			1	10,84
А4		3	1 169.1-2С.3-3000	Изделие закладное МР4	4	4	4	1,03
				Детали				
А4		4	1.169.1-2С.3-4300	Петля строповочная МП1	4	4	4	0,34
				Материалы				
				Тяжелый бетон В 25	0,33	0,28	0,31	м³

Копировал Блинова 21977 40 Формат А4

Рис. 1

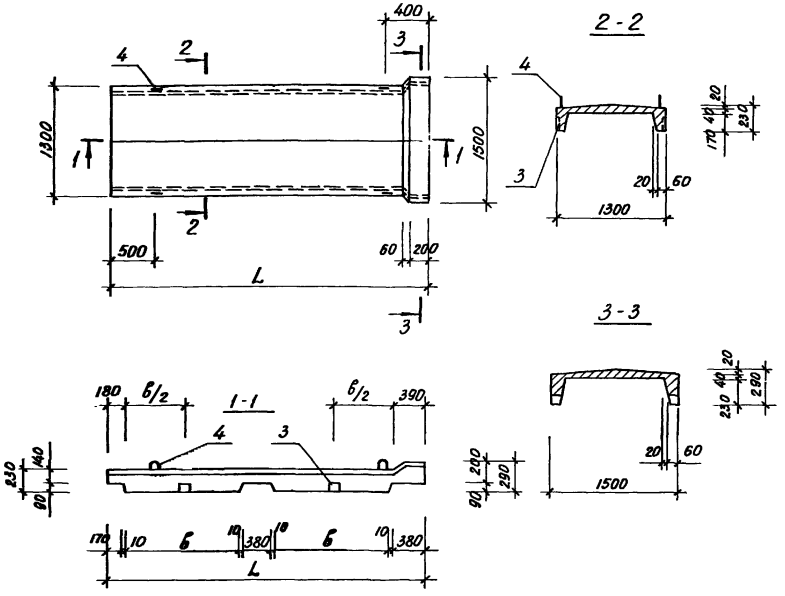

Рис. 2

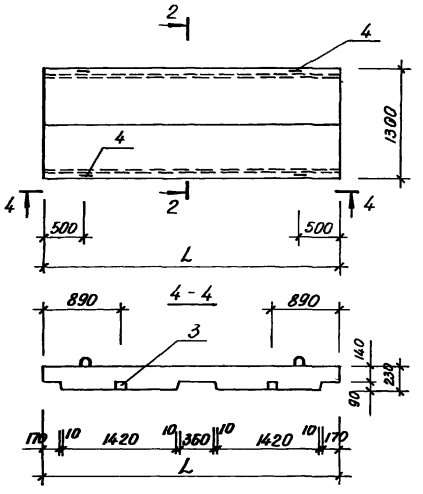

Схема армирования

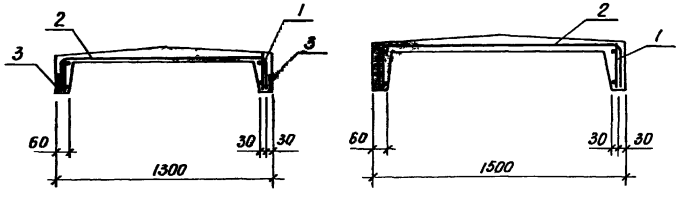

Обозначение	Марка	Рис.	Размеры, мм L	Размеры, мм в	Масса, кг
1.169.1-2С.1-09000	НЩК 38.13-1 Т-С	1	3790	1420	825
-01	НЩК 32.13-1 Т-С	1	3190	1120	700
-02	НЩК 36.13-1 Т-С	2	3580	—	775

Н. контр.	Уприхин	
Нач. отд.	Янбулатов	
Гл. спец.	Каримова	
ГИП	Ташпулатов	
Рук. гр.	Жуков	

1.169.1-2С.1-09000 СБ

Нащельник кровельный
НЩК 38.13-1 Т-С;
НЩК 32.13-1 Т-С;
НЩК 36.13-1 Т-С.
Сборочный чертеж

Стадия	Масса	Масштаб
Р	см. табл.	
Лист	Листов 1	

ТашЗНИИЭП

Инв. № подл. | Подпись и дата | Взам. инв. №

Формат	Зона	Поз.	Обозначение	Наименование	Кол на исполн 1.169.1-2С.1-10000 —										Примеч.
					—	-01	-02	-03	-04						
				Документация											
А3			1.169.1-2С.1-10000 СБ	Сборочный чертеж	X	X	X	X	X						
А3			1.169.1-2С.1-00001	Узлы опалубочные	X	X	X	X	X						
А3			1.169.1-2С.0-00ПЗ	Пояснительная записка	X	X	X	X	X						
А3			1.169.1-2С.0-00 ТО	Техническое описание	X	X	X	X	X						
А3			1.169.1-2С.1-00000 РС	Ведомость расхода стали	X	X	X	X	X						
				Сборочные единицы											Масса ед. кг
А4		1	1.169.1-2С.3-0300	Каркас КР 29	2										3,05
А4		1	-01	Каркас КР 30		2									2,73
				Марка	НЩК 57.3-1 Т-С	НЩК 50.3-1 Т-С	НЩК 44.3-1 Т-С	НЩК 35.3-1 Т-С	НЩЛ 10.3-1 Т-С						

Н контр	Умрихин	
Нач отд.	Янбулатов	
Гл спец.	Каримова	
ГИП	Ташпулатов	
Рук. гр.	Жуков	
Вед. инж	Шарова	

1.169.1-2С.1-10000

Нащельник кровельный НЩК 57.3-1 Т-С; НЩК 50.3-1 Т-С, НЩК 44.3-1 Т-С, НЩК 35.3-1 Т-С; НЩЛ 10.3-1 Т-С

Стадия	Лист	Листов
Р	1	2

ТашЗНИИЭП

Формат А4

Инв. N подл.	Подпись и дата	Взам. инв N

Формат	Зона	Поз.	Обозначение	Наименование	Кол. на исполн 1.169.1-2С.1-10000 —										Примеч.
					—	-01	-02	-03	-04						
А4		1	-02	Каркас КР 31			2								5,81
А4		1	-03	Каркас КР 32				2							4,61
А4		1	-04	Каркас КР 33					2						0,56
А4		5	1.169.1-2С.3-0200-13	Каркас КР 28					2						0,10
А4		2	1.169.1-2С.3-1600	Сетка СР 16	1										3,75
А4		2	-01	Сетка СР 17		1									3,33
А4		2	-02	Сетка СР 18			1								2,88
А4		2	-03	Сетка СР 19				1							2,29
А4		2	-04	Сетка СР 20					1						0,66
А4		4	1.169.1-2С.3-3000	Закладная деталь МР 4	4	4	4	4	4						1,03
				Детали											
А4		3	1.169.1-2С.3-4300	Петля строповочная МП1	4	4	4	4	4						0,34
				Материалы											
				Тяжелый бетон В 25	0,122	0,106	0,092	0,073	0,022						м³

Копировала Блинова 21.9.87

42 Формат А4

1.169.1-2С.1-10000

Лист 2

Рис. 1

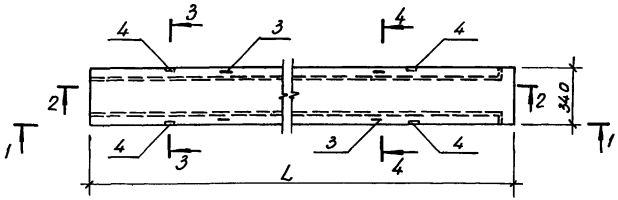

Рис. 2

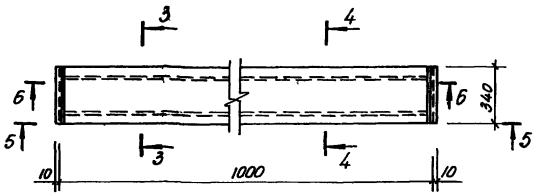

3-3

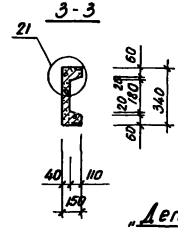

1-1

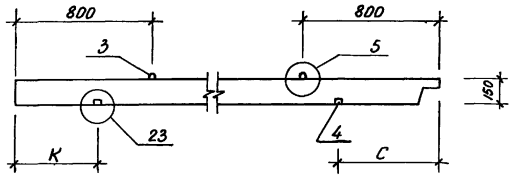

5-5

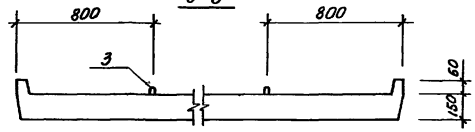

„Деталь А"

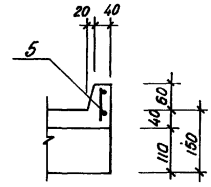

2-2

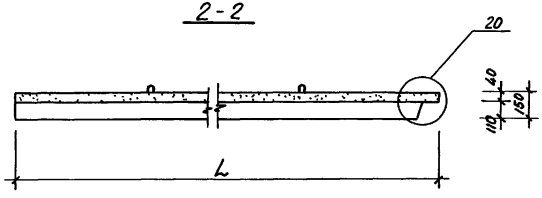

Б-Б „Деталь А"

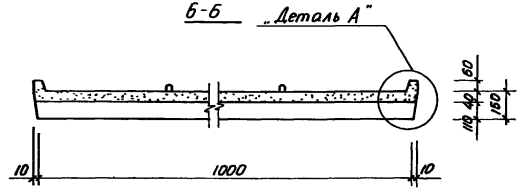

4-4

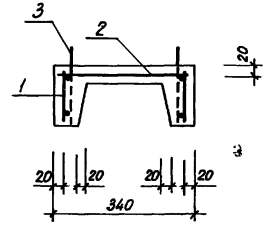

Обозначение	Наименование	Рис.	Размеры, мм			Масса кг
			L	K	C	
1.169.1-2С.1-10000	НЩК 57.3-1 Т-С	1	5650	980	200	305
-01	НЩК 50.3-1 Т-С	1	5030	410	590	265
-02	НЩК 44.3-1 Т-С	1	4380	410	590	230
-03	НЩК 35.3-1 Т-С	1	3480	410	590	183
-04	НЩК 10.3-1 Т-С	2	1000	—	—	53

Н.контр.	Умрихин	
Нач.отд.	Янбулатов	
Гл.спец.	Каримова	
ГИП	Ташпулатов	
Рук.гр.	Жуков	
Вед.инж.	Шарова	

1.169.1-2С.1-10000 СБ

Нащельник кровельный НЩК 57.3-1 Т-С; НЩК 50.3-1 Т-С; НЩК 44.3-1 Т-С; НЩК 35.3-1 Т-С; НЩК 10.3-1 Т-С Сборочный чертеж

Стадия	Масса	Масштаб.
Р	см. табл.	
Лист	Листов 1	

ТашЗНИИЭП

Формат	Зона	Поз.	Обозначение	Наименование	Кол. на исполн. 1.169.1-2С.1-11000 —										Примеч.
					—	-01	-02	-03							
				Документация											
А3			1.169.1-2С.1-11000 СБ	Сборочный чертеж											
А3			1.169.1-2С.1-00001	Узлы опалубочные											
А3			1.169.1-2С.0-00 ПЗ	Пояснительная записка											
А3			1.169.1-2С.0-00 ТО	Техническое описание											
А3			1.169.1-2С.1-00000 РС	Ведомость расхода стали											
				Сборочные единицы											Масса ед кг
А4		1	1.169.1-2С.3-0400	Каркас КР 37	2										10,17
А4		1	-01	Каркас КР 38		2									9,24
				Марка	ЛВК 65.13-18АIIIТ-С	ЛВК 60.13-18АIIIТ-С	ЛВК 36.13-18АIIIТ-С	ЛВК 30.13-18АIIIТ-С							

Копировал Блинова Формат А4

		1 169.1-2С.1-11000
Н. контр.	Умрихин	Лоток водосборный шириной 1300 мм
Нач. отд	Янбулатов	
Гл. спец.	Каримова	
ГИП	Ташпулатов	
Рук. гр.	Жуков	

Стадия	Лист	Листов
Р	1	3
ТашЗНИИЭП		

Инв. № подл.	Подпись и дата	Взам. инв. №

Формат	Зона	Поз.	Обозначение	Наименование	Кол. на исполн. 1.169.1-2С.1-11000 —										Примеч.
					—	-01	-02	-03							
А4		1	-02	Каркас КР 39			2								5,53
А4		1	-03	Каркас КР 40				2							4,62
А4		2	-04	Каркас КР 41	2	2	2	2							1,29
А4		3	1.169.1-2С.3-1700	Сетка СР 24	1										10,59
А4		3	-01	Сетка СР 25		1									9,66
А4		3	-02	Сетка СР 26			1								5,76
А4		3	-03	Сетка СР 27				1							4,83
А4		5		Изделие закладное МР1	4	4	4	4							0,91
А4		6		Изделие закладное МР5	10	10	6	6							0,623
А4		7		Воронка МР7	1	1	1	1							14,99
				Детали											
				Стержень ГОСТ 5781-82											
Б4		4	1.169.1-2С.1-11001	ОСЛ I ф 14 А-IV, L=6580	6										7,95

1.169.1-2С.1-11000	Лист 2

Формат	Зона	Поз.	Обозначение	Наименование	Кол. на исполн. 1.169.1-2С.1-11000 —										Примеч.
					—	-01	-02	-03							
БЧ		4	11002	ОСЛ 2 Ф14 А-IV, L = 5980		6									7,23
		4	11003	ОСЛ 3 Ф14 А-IV, L = 3580			4								4,32
		4	11004	ОСЛ 4 Ф14 А-IV, L = 2980				4							3,60
А4		8	1.169.1-2С.3-4300-04	Петля строповочная МП5	8										2,29
А4		8	-03	Петля строповочная МП4		8									1,63
А4		8	-02	Петля строповочная МП3			8	8							0,98
				Материалы											
				Тяжелый бетон В25											
				на напрягающем											
				цементе	1,946	1,769	0,91	0,968							м³

1.169.1-2С.1-11000

Лист 3

Инв. № подл. | Подпись и дата | Взам. инв. №

Формат	Зона	Поз.	Обозначение	Наименование	Кол. на исполн.									Примечание

Лист

Рис. 1

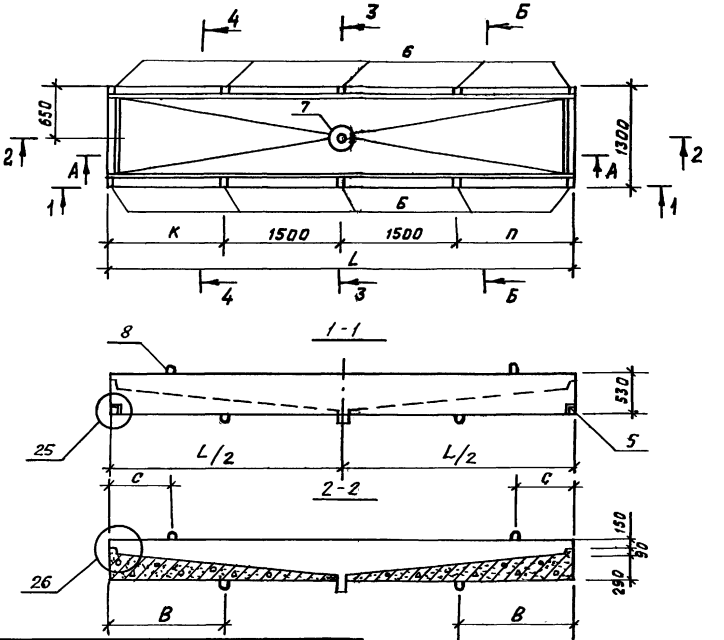

Обозначение	Марка	Рис.	Размеры, мм					Масса кг
			L	В	С	К	П	
1.169.1-2С.1-11000	ЛВК 66.13-18 АIVТ-С	2	6580	1500	800			4855
-01	ЛВК 60.13-18 АIVТ-С	1	5980	1500	800	1490	1490	4423
-02	ЛВК 36.13-18 АIVТ-С	3	3580	800	500	1790		2903
-03	ЛВК 30.13-18 АIVТ-С		2980	800	500	1490		2420

Н. контр.	Умрихин		
Нач. отд.	Янбулатов		
Гл. спец.	Каримова		
ГИП	Ташпулатов		
Рук. гр.	Жуков		
Вед. инж.	Шарова		

1.169.1-2С.1-11000 СБ

Лоток водосборный шириной 1300 мм. Сборочный чертеж

Стадия	Масса	Масштаб
Р	см. табл.	
Лист 1	Листов 3	

ТашЗНИИЭП

Копировал Блинова 21977 46

Рис. 2

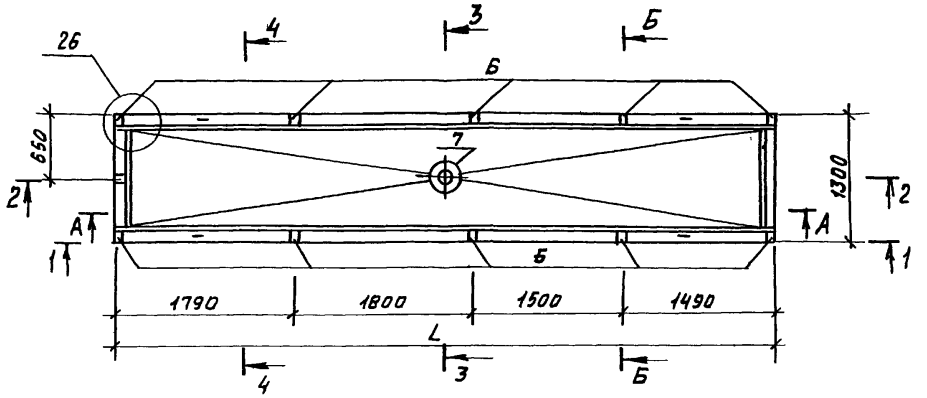

Рис. 3

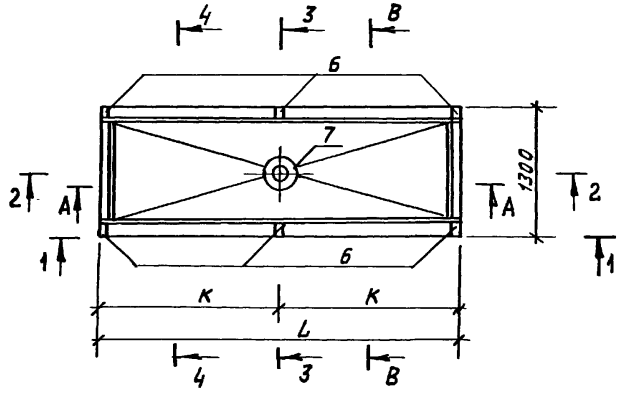

3 - 3

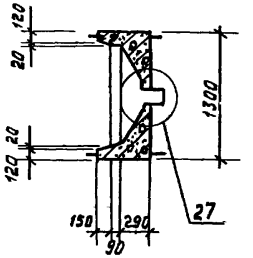

4 - 4

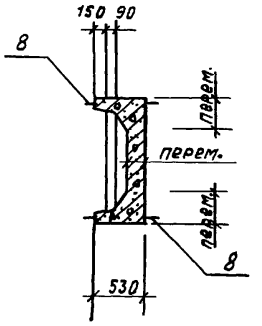

Копировал Блинова 21977 47

А - А

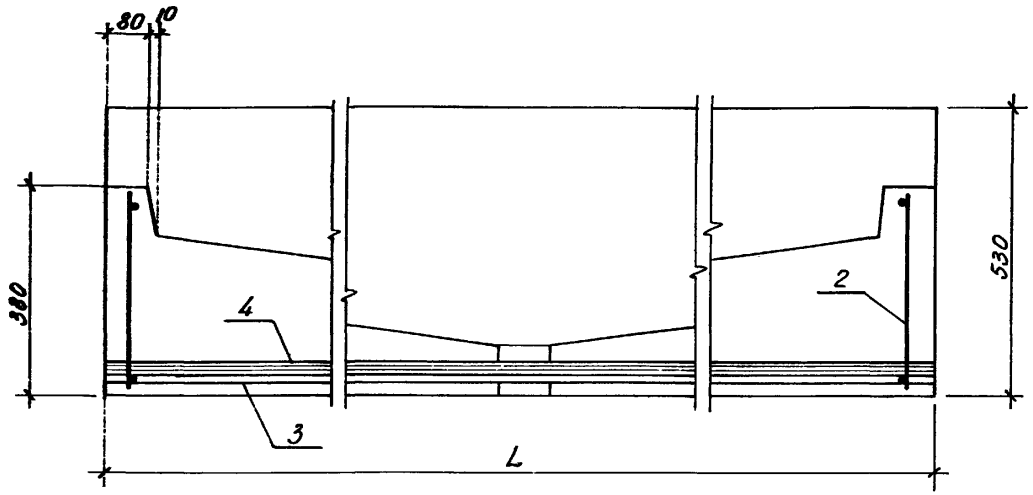

Б - Б

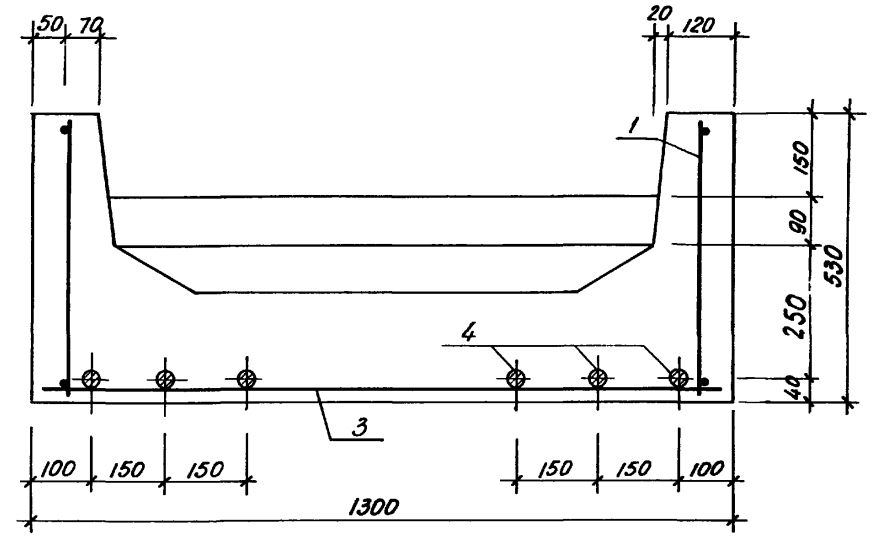

В - В

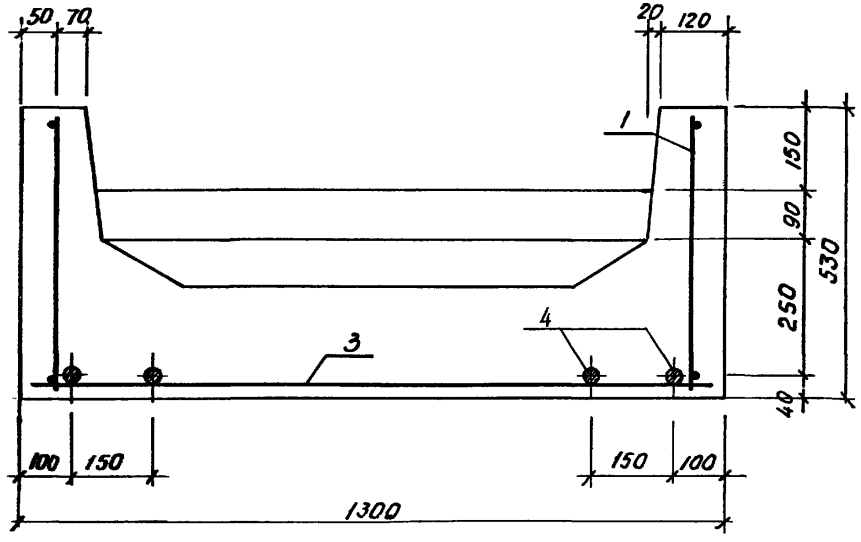

Инв. № подл. | Подпись и дата | Взам. инв. №

Формат	Зона	Поз	Обозначение	Наименование	Кол. на исполн. 1.169.1-2С.1-12000- —	-01	Примеч.
				Документация			
А3			1.169.1-2С.1-12000 СБ	Сборочный чертеж	×	×	
А3			1.169.1-2С.1-00002	Сечения арматурные	×	×	
А3			1.169.1-2С.0-00 ПЗ	Пояснительная записка	×	×	
А3			1.169.1-2С.0-00 ТО	Техническое описание	×	×	
А3			1.169.1-2С.1-00000 РС	Ведомость расхода стали	×	×	
				Сборочные единицы			Масса ед. кг
А4		1	1.169.1-2С.3-0500	Каркас КР 42	1		5,31
А4		1	-01	КР 43		1	6,39

Марка: ПРК 30 28-2 Т-С; ПРК 36 28-2 Т-С

Н.контр.	Умрихин	
Нач.отд.	Янбулатов	
Гл.спец.	Каримова	
ГИП	Ташпулатов	
Рук.гр.	Жуков	
Ст.инж.	Зырянов	

1.169.1-2С.1-12000

Плита ребристая кровельная ПРК 30 28-2 Т-С, ПРК 36.28-2 Т-С

Стадия	Лист	Листов
Р	1	2

ТашЗНИИЭП

Инв.№ подл.	Подпись и дата	Взам.инв.№

Формат	Зона	Поз.	Обозначение	Наименование	Кол. на исполн 1.169.1-2С.1-12000- —	-01	Примеч.
А4		2	-02	КР 44	2	2	5,86
А4		3	-03	КР 45	1		5,86
А4		3	-04	КР 46		1	7,04
А4		4	-05	КР 47	2	2	3,78
А4		5	1.169.1-2С.3-1800	Сетка СР 28	1		12,49
А4		5	-01	СР 29		1	15,01
А4		6	1.169.1-2С 3-3000	Изделие закладное МР5	2	2	0,623
А4		7	1.169.1-2С.3-3200	МР6	2	2	1,34
				Детали			
А4		8	1.169.1-2С 3-4300-01	Петля строповочная МП2	8	8	0,59
				Материалы			
				Тяжелый бетон В25			
				на напрягающем			
				цементе	0,813	0,716	м³
				Сталь	53,24	58,0	кг
Б.ч.		9		Деревянные пробки разм.			
				50×50×100 мм	12	12	шт

Рис. 1

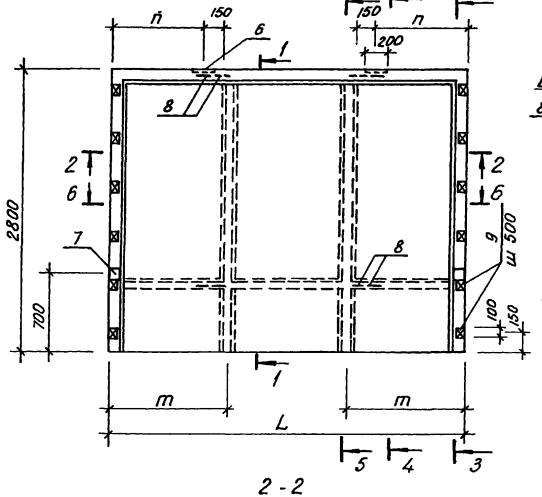

1 - 1

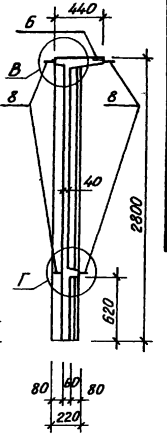

Обозначение	Марка	Размеры, мм			Масса, кг
		L	m	n	
1.169.1 - 2С.1 - 12000	ПРК 30.28 - 2 Т-С	3000	890	700	1533
-01	ПРК 36.28 - 2 Т-С	3600	890	800	1790

Деталь А

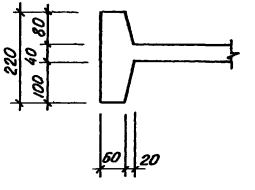

Деталь Б

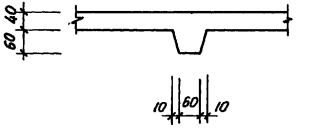

2 - 2

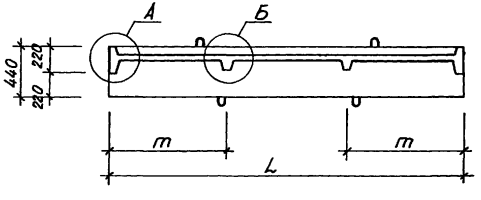

Деталь Г

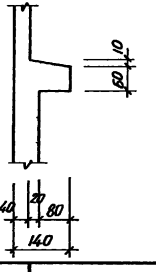

Деталь В

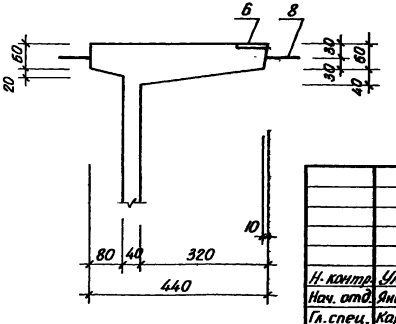

Н. контр.	Умрихин		
Нач. отд.	Янбулатов		
Гл. спец.	Каримова		
ГИП	Ташпулатов		
Рук. гр.	Жуков		
Ст. инж.	Зырянов		

1.169.1 - 2С.1 - 12000 СБ

Плита ребристая кровельная ПРК 30.28 - 2 Т-С; ПРК 36.28 - 2 Т-С.

Сборочный чертеж

Стадия	Масса	Масштаб
Р	см. табл.	
Лист 1	Листов 2	

ТашЗНИИЭП

Копировала Блинова 21977 50 Формат А3

3-3

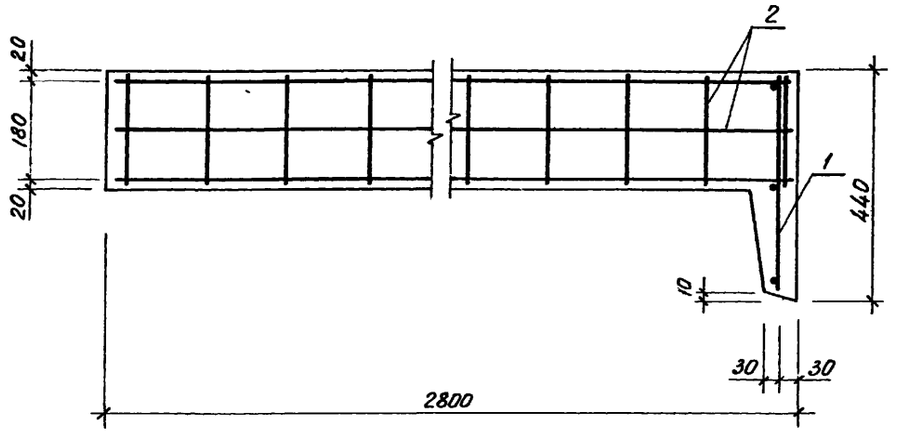
2
20
180
20
1
440
10
30
30
2800

5-5

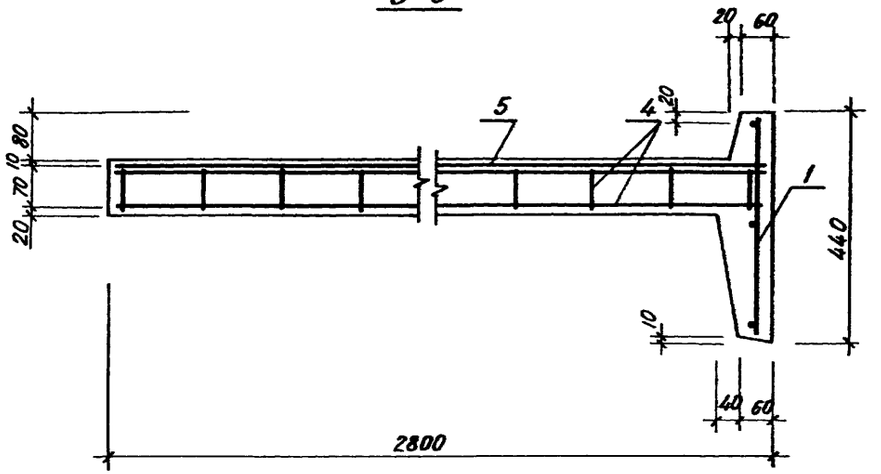
20
60
5
4
20
80
10
70
20
1
440
10
40
60
2800

4-4

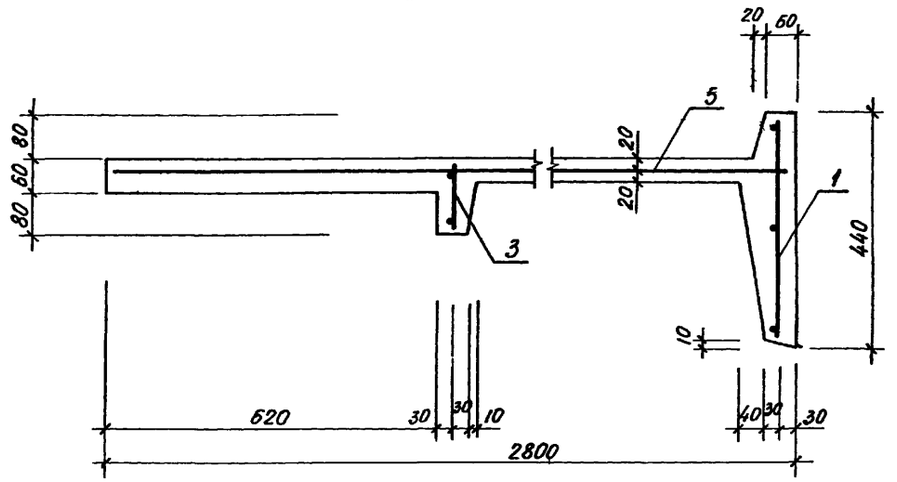
20
60
5
80
60
80
20
20
1
3
440
10
620
30
30
10
40
30
30
2800

6-6

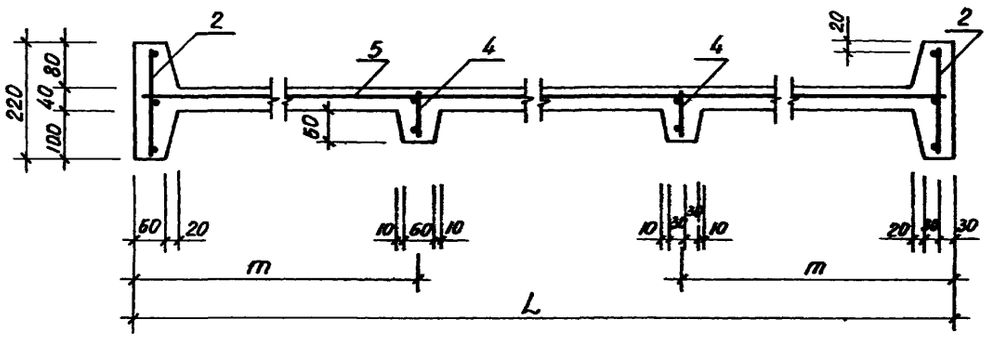
2
5
4
4
20
2
220
40
80
100
60
60
20
10
60
10
10
30
10
20
30
30
m
m
L

1 (повернуто)

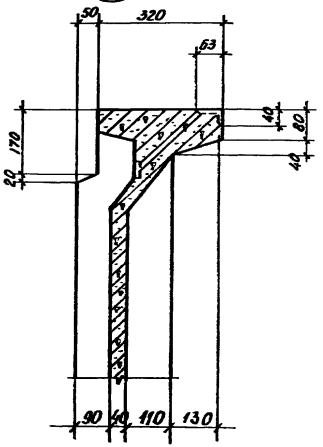

1 - 1

2

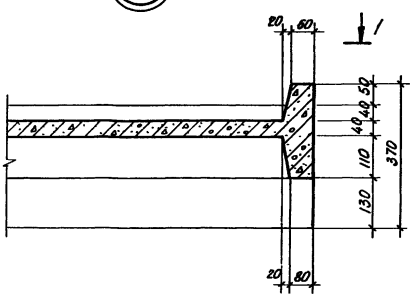

2 - 2
(повернуто)

3 - 3 (повернуто)

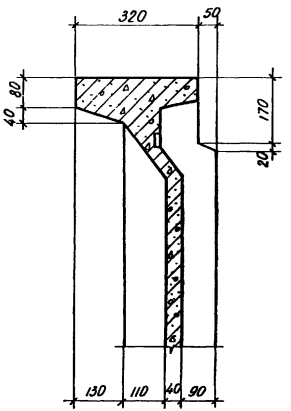

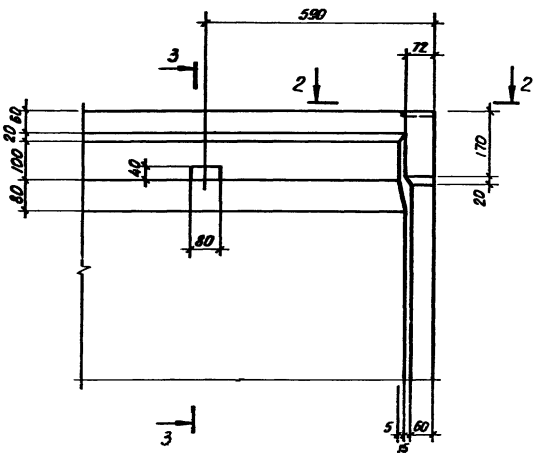

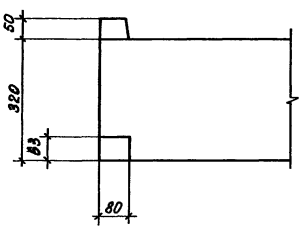

Н.контр	Укрихин		
Нач отд.	Янбулатов		
Гл спец.	Каримова		
ГИП	Ташпулатов		
Рук. гр.	Жуков		
Разраб.	Жуков		

1.169.1-2С.1-00001

Узлы опалубочные 1...27

Стадия	Лист	Листов
Р	1	7

ТашЗНИИЭП

3

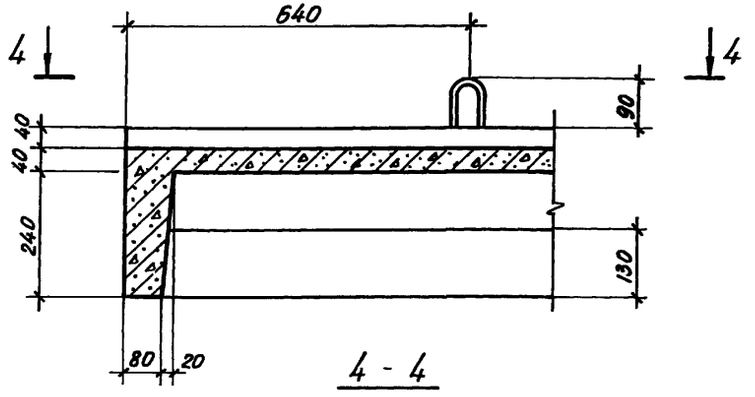

4 - 4

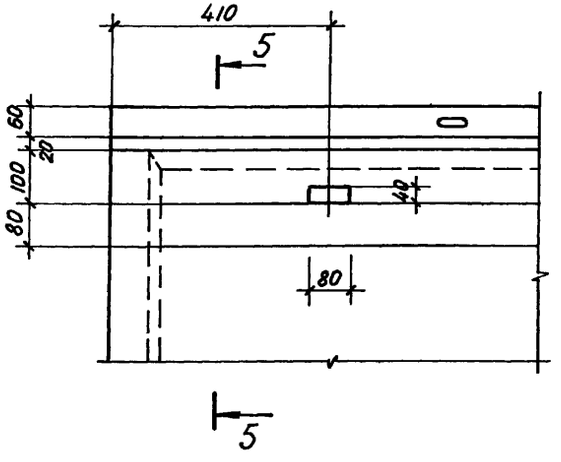

5 - 5

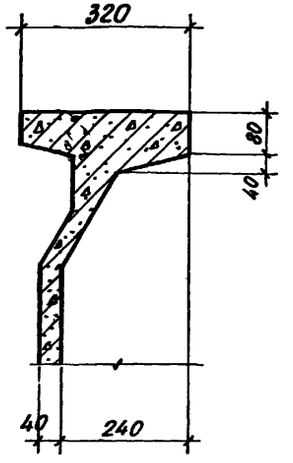

5

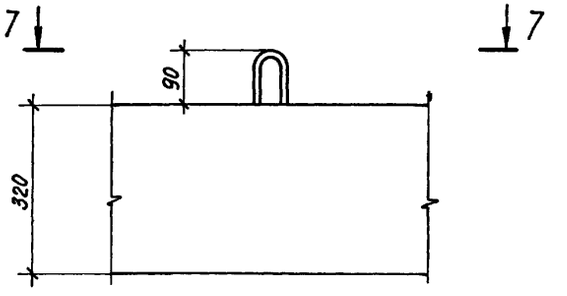

7 - 7

4

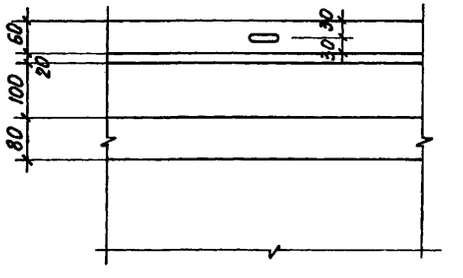

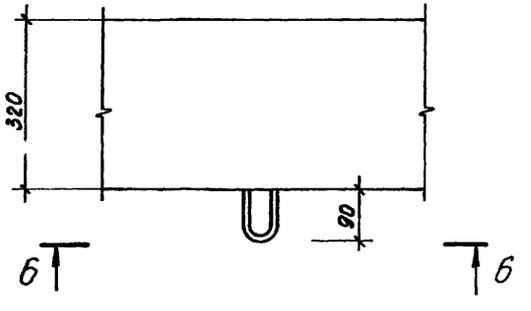

6 - 6

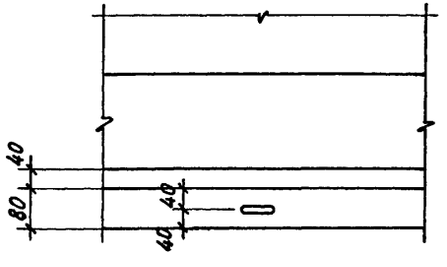

6

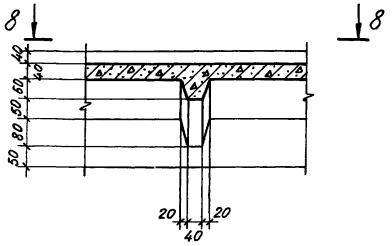

9 - 9

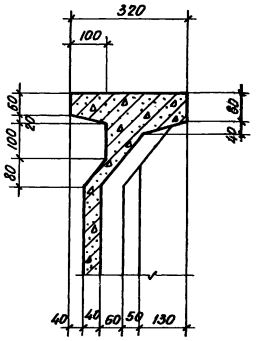

7

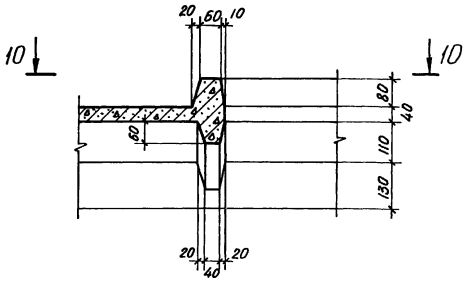

8 - 8

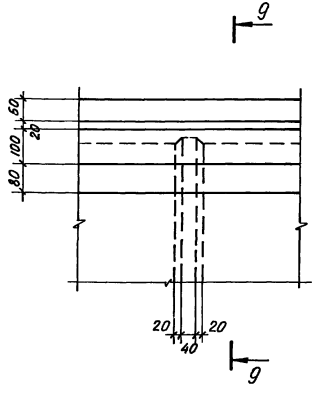

11 - 11

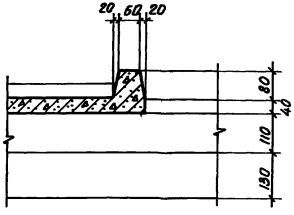

10 - 10

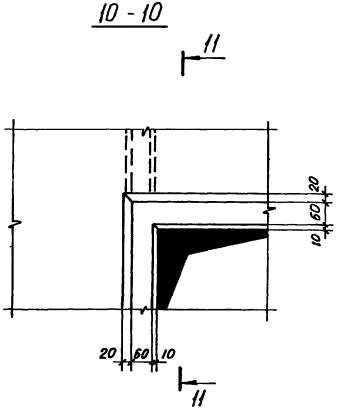

8 8а

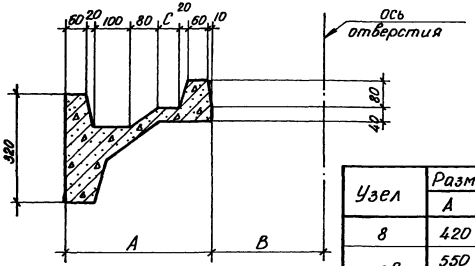

Узел	Размеры, мм		
	A	B	C
8	420	320	80
8а	550	340	200
	400		50

9

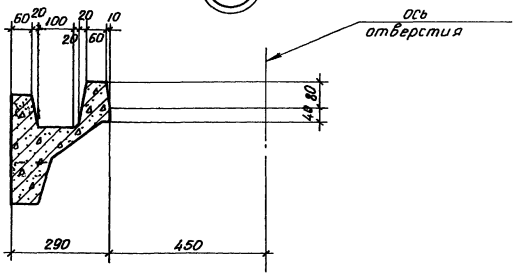

10 10а

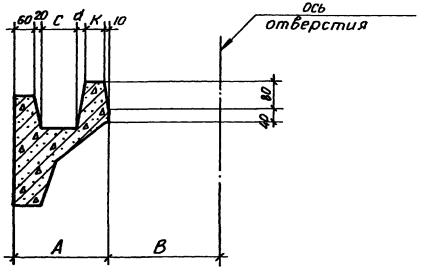

11

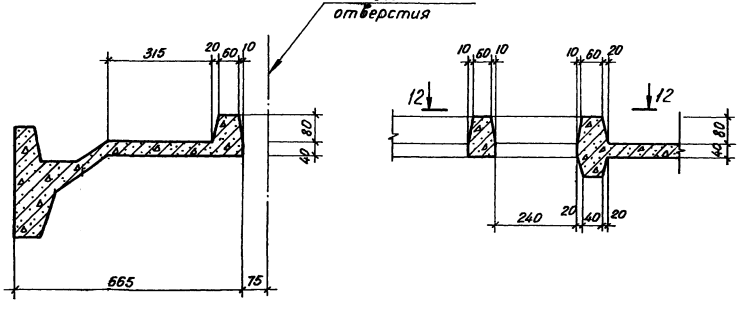

12

Узел	Размеры, мм				
	A	B	C	d	K
10	270	320	100	20	60
10а	220	370	70	10	50

Сечение 12-12 см. на листе 5

12-12

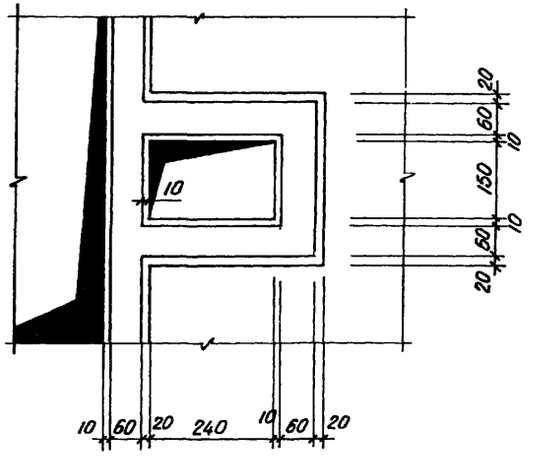

13

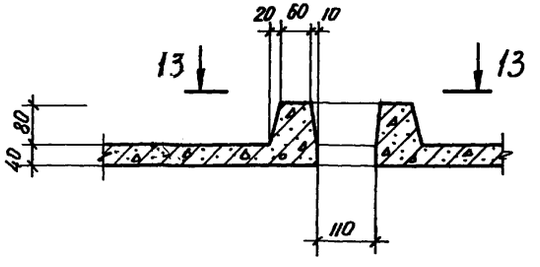

13-13

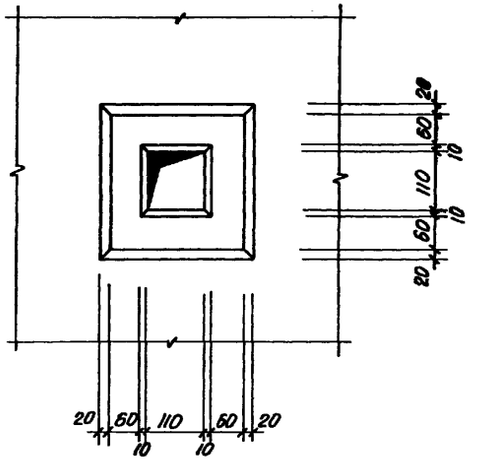

14

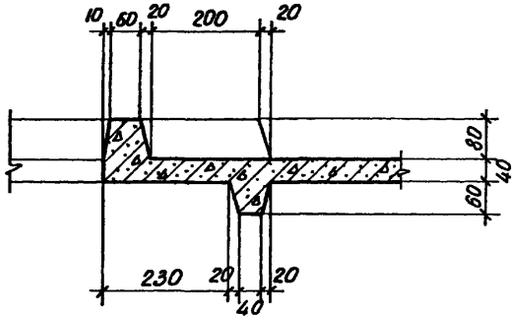

15 15а

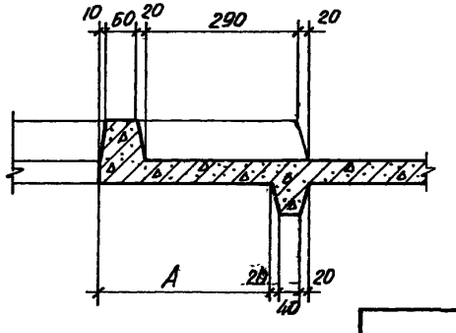

Узел	А,мм
15	320
15а	280

16

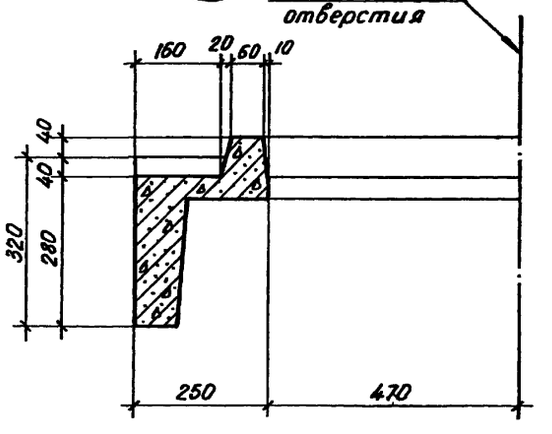

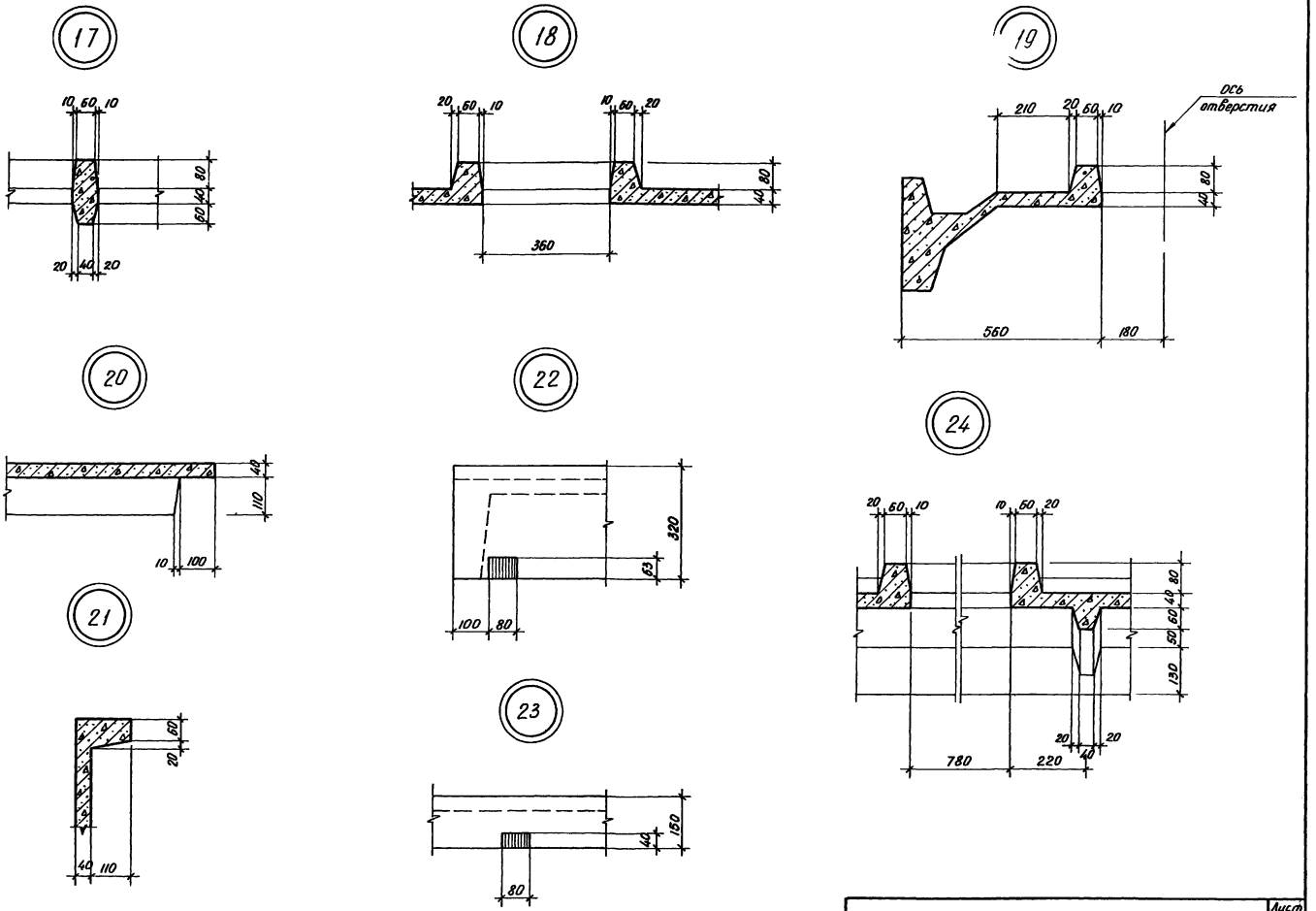

1.169.1-2С.1-00001	Лист 6

Копировал Блинова 21977 57

25

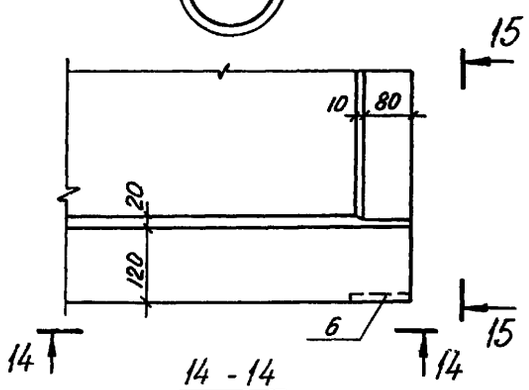

14 - 14

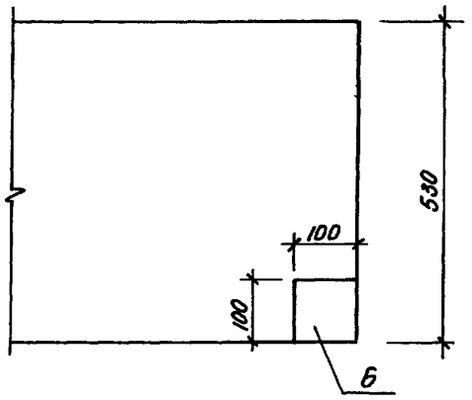

26

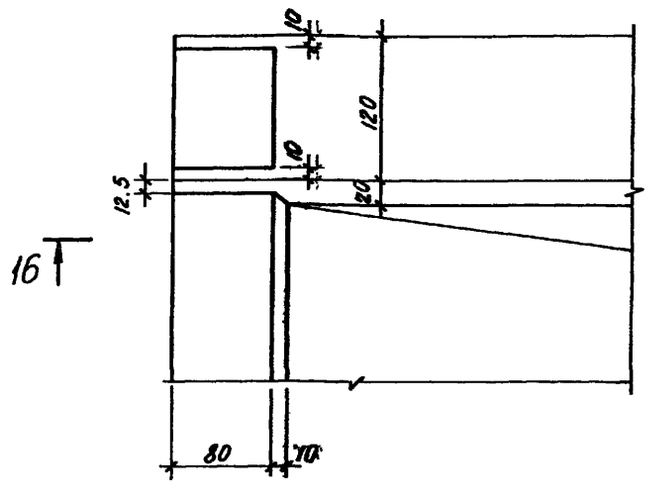

16-16

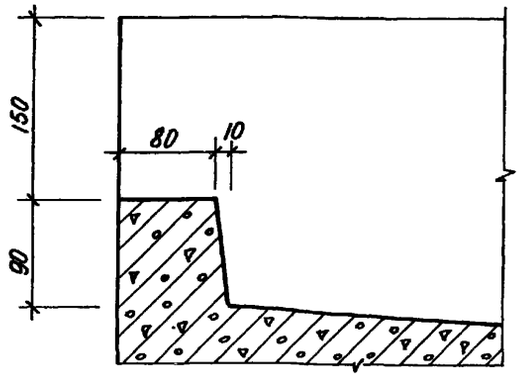

27

15 - 15

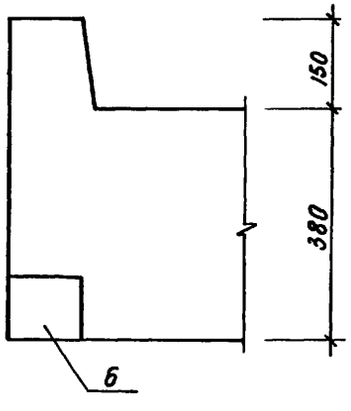

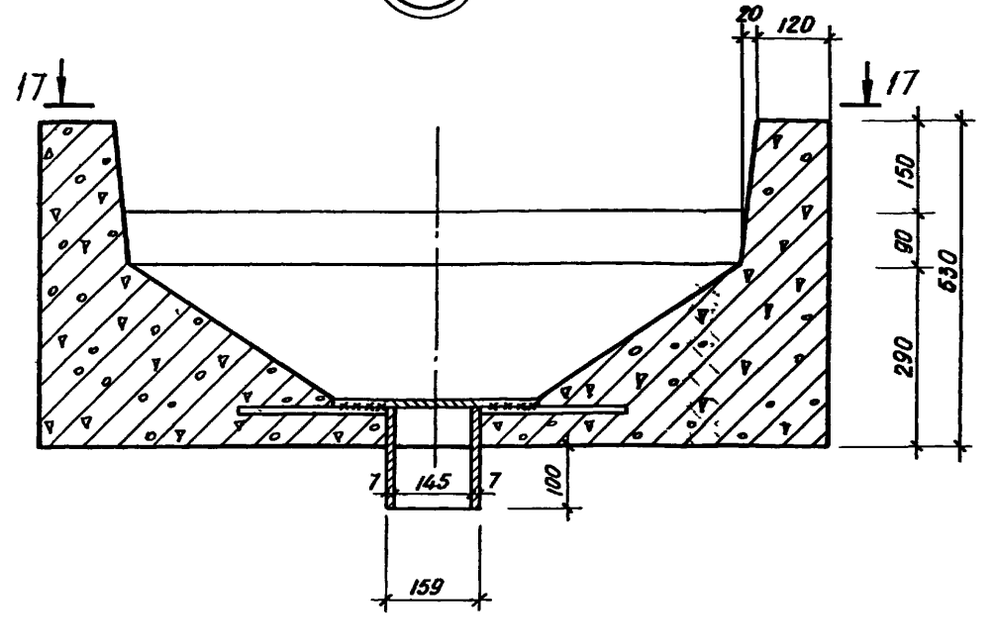

17 - 17

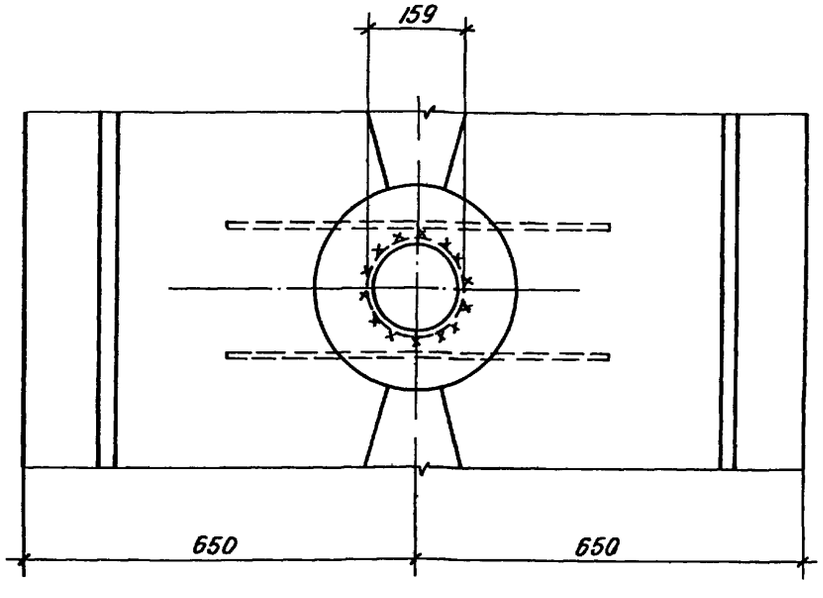

10-10 (10а-10а)

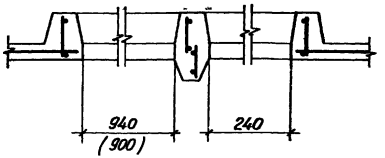

11-11 (11а-11а)

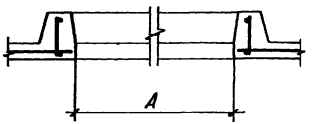

Сечение	А, мм
11 - 11	640
11а - 11а	900

12-12

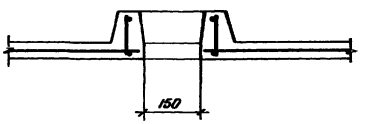

13-13

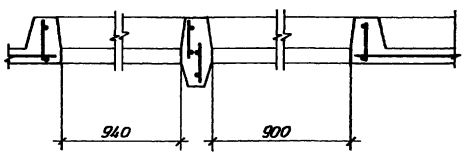

14-14 (14а-14а)

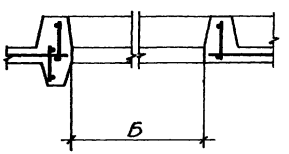

Сечение	Б, мм
14 - 14	900
14а - 14а	940

15-15

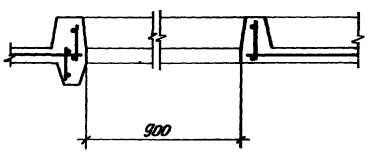

16-16 (16а-16а)

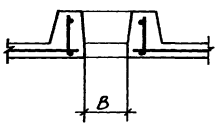

Сечение	В, мм
16 - 16	360
16а - 16а	110

17-17

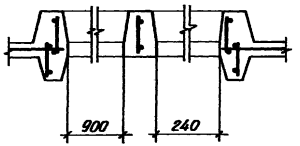

18-18

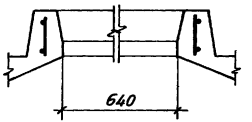

19-19

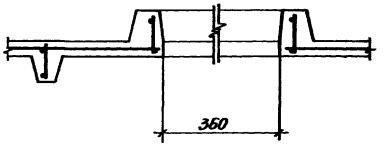

21-21

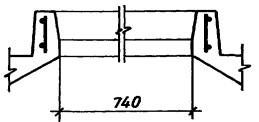

20-20

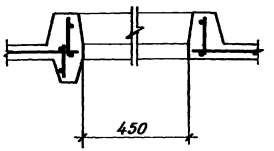

22-22

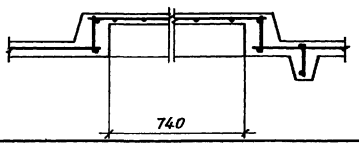

Н. контр.	Умрихин	
Нач. отд.	Янбулатов	
Гл. спец.	Каримова	
ГИП	Ташпулатов	
Рук. гр.	Жуков	
Разраб.	Шарова	

1.169.1-2С.1-00002

Сечения арматурные 10-10 ... 22-22

Стадия	Лист	Листов
Р	1	1

ТашЗНИИЭП

Копировала Блинова 21977

Марка элемента	Изделия арматурные. Арматура класса: А-IV ГОСТ 5781-82*		А-III ГОСТ 5781-82*						А-I ГОСТ 5781-82*						Вр-I ГОСТ 6727-80		Всего	Изделия закладные. Арматура класса: А-I ГОСТ 5781-82*		А-III ГОСТ 5781-82		Прокат марки: ВСт-3 ГОСТ 8510-72*		ГОСТ 103-76*				ГОСТ 8732-70		Всего	Общий расход
	ф14	Итого	ф6	ф8	ф10	ф12	ф16	Итого	ф6	ф8/ф10	ф12	ф14	ф16	Итого	ф4	Итого		ф10	Итого	ф10	Итого	<63х40 х5	Итого	50х8/200х8	200х8	360х8	Итого	трубка 14=159 а=7	Итого		
ПРК57.18-2Т-С	—	—	3,75	8,25	—	—	17,8	29,8	8,10	—	7,84	—	—	15,94	20,78	20,78	66,52	4,32	4,32	1,54	1,54	2,96	2,96	1,24/1,38	—	—	2,62	—	—	11,44	77,96
ПРК57.15-2Т-С	—	—	3,16	7,77	—	—	17,8	28,73	7,62	—	7,84	—	—	15,46	19,40	19,40	63,59	4,32	4,32	1,54	1,54	2,96	2,96	1,24/1,38	—	—	2,62	—	—	11,44	75,03
ПРК57.12-2Т-С	—	—	2,56	7,30	—	—	17,8	27,66	7,16	—	4,72	—	—	11,88	16,16	16,16	55,70	4,32	4,32	1,54	1,54	2,96	2,96	1,24/1,38	—	—	2,62	—	—	11,44	67,14
ПРК57.18-2Т-С1	—	—	3,75	8,24	—	—	17,8	29,79	8,08	—	7,84	—	—	15,92	23,69	23,69	69,40	4,32	4,32	1,54	1,54	2,96	2,96	1,24/1,38	—	—	2,62	—	—	11,44	80,84
ПРК57.15-2Т-С1	—	—	3,16	7,77	—	—	17,8	28,73	7,63	—	7,84	—	—	15,47	20,68	20,68	64,88	4,32	4,32	1,54	1,54	2,96	2,96	1,24/1,38	—	—	2,62	—	—	11,44	76,32
ПРК57.15-2Т-С2	—	—	7,98	7,77	—	—	17,8	33,55	7,63	—	7,84	—	—	15,47	21,28	21,28	70,30	2,16	2,16	1,54	1,54	1,48	1,48	1,24/1,38	—	—	2,62	—	—	7,80	78,10
ПРК57.15-2Т-С3	—	—	7,98	7,77	—	—	17,8	33,55	7,63	—	7,84	—	—	15,47	21,28	21,28	70,30	2,16	2,16	1,54	1,54	1,48	1,48	1,24/1,38	—	—	2,62	—	—	7,80	78,10
ПРК57.18-2Т-С3	—	—	3,75	8,24	—	—	17,8	29,79	8,08	—	7,84	—	—	15,92	26,44	26,44	72,15	4,32	4,32	1,54	1,54	2,96	2,96	1,24/1,38	—	—	2,62	—	—	11,44	83,59
ПРК57.18-2Т-С2	—	—	3,75	8,24	—	—	17,8	29,79	8,08	—	7,84	—	—	15,92	23,57	23,57	69,28	2,16	2,16	2,34	2,34	1,48	1,48	1,24/2,64	—	—	3,88	—	—	9,86	79,14
ПРК57.18-2Т-С4	—	—	3,75	8,24	—	—	17,8	29,79	8,08	—	7,84	—	—	15,92	23,57	23,57	69,28	2,16	2,16	2,09	2,09	1,48	1,48	1,24/2,01	—	—	3,25	—	—	8,98	78,26
ПРК50.18-2Т-С	—	—	3,30	6,81	—	—	15,8	25,91	7,18	—/4,56	—	—	—	11,74	19,90	19,90	57,55	2,16	2,16	0,8	0,8	1,48	1,48	1,24/—	—	—	1,24	—	—	5,68	63,23
ПРК50.15-2Т-С	—	—	2,77	6,48	—	—	15,87	25,12	6,76	—/4,56	—	—	—	11,32	17,22	17,22	53,66	2,16	2,16	0,8	0,8	1,48	1,48	1,24/—	—	—	1,24	—	—	5,68	59,34
ПРК50.12-2Т-С	—	—	2,24	6,10	—	—	15,88	24,22	6,36	—/4,56	—	—	—	10,92	14,34	14,34	49,48	2,16	2,16	0,8	0,8	1,48	1,48	1,24/—	—	—	1,24	—	—	5,68	55,16
ПРК50.15-2Т-С5	—	—	2,77	6,47	—	—	15,88	25,12	6,76	—/4,56	—	—	—	11,32	18,55	18,55	54,99	2,16	2,16	0,8	0,8	1,48	1,48	1,24/—	—	—	1,24	—	—	5,68	60,67
ПРК50.12-2Т-С4	—	—	2,24	6,11	—	—	15,88	24,23	6,37	—/4,56	—	—	—	10,93	16,55	16,55	51,71	2,16	2,16	0,8	0,8	1,48	1,48	1,24/—	—	—	1,24	—	—	5,68	57,39
ПРК50.15-2Т-С3	—	—	2,77	6,47	—	—	15,88	25,12	6,76	—/4,56	—	—	—	11,32	18,55	18,55	54,99	2,16	2,16	0,8	0,8	1,48	1,48	1,24/—	—	—	1,24	—	—	5,68	60,67
ПРК50.12-2Т-С1	—	—	2,24	6,10	—	—	15,88	24,22	6,36	—/4,56	—	—	—	10,92	15,84	15,84	50,98	2,16	2,16	0,8	0,8	1,48	1,48	1,24/—	—	—	1,24	—	—	5,68	56,66
ПРК50.12-2Т-С2	—	—	2,24	6,10	—	—	15,88	24,22	6,36	—/4,56	—	—	—	10,92	15,53	15,53	50,67	2,16	2,16	0,8	0,8	1,48	1,48	1,24/—	—	—	1,24	—	—	5,68	56,35
ПРК50.15-2Т-С6	—	—	2,77	6,47	—	—	15,88	25,12	6,76	—/4,56	—	—	—	11,32	18,53	18,53	54,97	2,16	2,16	0,8	0,8	1,48	1,48	1,24/—	—	—	1,24	—	—	5,68	60,65
ПРК50.15-2Т-С4	—	—	2,77	6,47	—	—	15,88	25,12	6,76	—/4,56	—	—	—	11,32	19,20	19,20	55,64	2,16	2,16	0,8	0,8	1,48	1,48	1,24/—	—	—	1,24	—	—	5,68	61,32
ПРК50.15-2Т-С1	—	—	2,77	6,47	—	—	15,88	25,12	6,76	—/4,56	—	—	—	11,32	17,61	17,61	54,05	2,16	2,16	0,8	0,8	1,48	1,48	1,24/—	—	—	1,24	—	—	5,68	59,73
ПРК50.15-2Т-С2	—	—	2,77	6,47	—	—	15,88	25,12	6,76	—/4,56	—	—	—	11,32	17,50	17,50	53,94	2,16	2,16	0,8	0,8	1,48	1,48	1,24/—	—	—	1,24	—	—	5,68	59,62

Н.контр.	Умрихин	
Нач.отд.	Янбулатов	
Гл.спец.	Каримова	
ГИП	Ташпулатов	
Рук.гр.	Жуков	
Вед.инж.	Шарова	

1.169.1-2с.1-00000РС

Ведомость расхода стали на элемент, кг

Стадия	Лист	Листов
Р	1	2

ТашЗНИИЭП

21977 60

Марка элемента	Изделия арматурные																	Изделия закладные													Общий расход
	Арматура класса																	Арматура класса				Прокат марки									
	А-IV		А-III						А-I						Вр-I		Всего	А-I		А-III		ВСт. 3								Всего	
	ГОСТ 5781-82*		ГОСТ 5781-82*						ГОСТ 5781-82*						ГОСТ 6727-80			ГОСТ 5781-82*		ГОСТ 5781-82*		ГОСТ 8510-72*		ГОСТ 103-76*				ГОСТ 8732-70			
	ф14	Итого	ф6	ф8	ф10	ф12	ф16	Итого	ф6	ф8/ф10	ф12	ф14	ф16	Итого	ф4	Итого		ф10	Итого	ф10	Итого	∠63х40 х5	Итого	50х8/∠100х8	200х8	360х8	Итого	Трубка дн-159 д-7	Итого		
ПРК50.12-2Т-С3	—	—	2,24	6,10	—	—	15,88	24,22	6,36	—/4,56	—	—	—	10,92	14,62	14,62	49,76	2,16	2,16	0,8	0,8	1,48	1,48	1,24/—	—	—	1,24	—	—	5,68	55,44
ПРК44.15-2Т-С	—	—	3,32	4,60	—	—	13,76	21,68	6,83	—/4,56	—	—	—	11,39	14,86	14,86	47,93	2,16	2,16	0,8	0,8	1,48	1,48	1,24/—	—	—	1,24	—	—	5,68	53,61
ПРК44.12-2Т-С	—	—	2,73	4,60	—	—	13,76	21,09	6,33	—/4,56	—	—	—	10,89	12,50	12,50	44,48	2,16	2,16	0,8	0,8	1,48	1,48	1,24/—	—	—	1,24	—	—	5,68	50,15
ПРК44.15-2Т-С1	—	—	3,32	4,60	—	—	13,76	21,68	6,83	—/4,56	—	—	—	11,39	15,49	15,49	48,56	2,16	2,16	0,8	0,8	1,48	1,48	1,24/—	—	—	1,24	—	—	5,68	54,24
ПРК44.12-2Т-С1	—	—	2,73	4,60	—	—	13,76	81,09	6,33	—/4,56	—	—	—	10,89	13,81	13,81	45,79	2,16	2,16	0,8	0,8	1,48	1,48	1,24/—	—	—	1,24	—	—	5,68	51,47
ПРК35.15-2Т-С	—	—	2,54	3,51	—	—	10,92	16,97	5,33	—/4,56	—	—	—	9,89	11,87	11,87	38,73	2,76	2,16	0,8	0,8	1,48	1,48	1,24/—	—	—	1,24	—	—	5,68	44,41
ПРК35.12-2Т-С	—	—	2,07	3,51	—	—	10,92	16,50	4,97	—/4,56	—	—	—	9,53	9,86	9,86	35,89	2,16	2,16	0,8	0,8	1,48	1,48	1,24/—	—	—	1,24	—	—	5,68	41,57
ПРК35.12-2Т-С1	—	—	2,07	3,51	—	—	10,92	16,50	4,95	—/4,56	—	—	—	9,51	9,50	9,50	35,51	2,16	2,16	0,8	0,8	1,48	1,48	1,24/—	—	—	1,24	—	—	5,68	41,19
НЩК38.13-1Т-С	—	—	—	—	9,32	—	—	9,32	0,75	1,36/—	—	—	—	2,11	11,48	11,48	22,91	—	—	1,60	1,60	—	—	—/2,52	—	—	2,52	—	—	4,12	27,03
НЩК32.13-1Т-С	—	—	—	—	7,84	—	—	7,84	0,64	1,36/—	—	—	—	2,00	9,73	9,73	19,57	—	—	1,60	1,60	—	—	—/2,52	—	—	2,52	—	—	4,12	23,69
НЩК36.13-1Т-С	—	—	—	—	8,80	—	—	8,80	0,70	1,36/—	—	—	—	2,06	10,89	10,89	21,75	—	—	1,60	1,60	—	—	—/2,52	—	—	2,52	—	—	4,12	25,87
НЩК57.3-1Т-С	—	—	—	—	—	—	—	—	6,10	1,36/—	—	—	—	7,46	3,75	3,75	11,21	—	—	1,60	1,60	—	—	—/2,52	—	—	2,52	—	—	4,12	15,33
НЩК50.3-1Т-С	—	—	—	—	—	—	—	—	5,46	1,36/—	—	—	—	6,82	3,33	3,33	10,15	—	—	1,60	1,60	—	—	—/2,52	—	—	2,52	—	—	4,12	14,27
НЩК44.3-1Т-С	—	—	—	—	10,76	—	—	10,76	0,86	1,36/—	—	—	—	2,22	2,88	2,88	15,86	—	—	1,60	1,60	—	—	—/2,52	—	—	2,52	—	—	4,12	19,98
НЩК35.3-1Т-С	—	—	—	—	8,52	—	—	8,52	0,70	1,36/—	—	—	—	2,06	2,29	2,29	12,87	—	—	1,60	1,60	—	—	—/2,52	—	—	2,52	—	—	4,12	16,99
НЩК10.3-1Т-С	—	—	—	—	—	—	—	—	1,12	1,36/—	—	—	—	2,48	0,86	0,86	3,34	—	—	1,60	1,60	—	—	—/2,52	—	—	2,52	—	—	4,12	7,46
ЛВК66.13-18АIVТ-С	47,70	47,70	1,14	10,4	—	—	—	11,54	11,40	—	—	—	18,32	29,72	10,59	10,59	99,55	4,28	4,28	2,46	2,46	1,48	1,48	—/3,77	—	8,14	11,91	4,73	4,73	18,12	124,41
ЛВК60.13-18АIVТ-С	43,38	43,38	1,14	9,44	—	—	—	10,58	10,5	—	—	13,04	—	23,54	9,66	9,66	87,16	4,28	4,28	2,46	2,46	1,48	1,48	—/3,77	—	8,14	11,91	4,73	4,73	18,12	112,02
ЛВК36.13-18АIVТ-С	17,28	17,28	1,14	5,64	—	—	—	6,78	6,86	—	7,84	—	—	14,70	5,76	5,76	44,52	4,28	4,28	1,48	1,48	1,48	1,48	—/2,26	—	8,14	10,40	4,73	4,73	16,61	66,89
ЛВК30.13-18АIVТ-С	14,4	14,4	1,14	4,72	—	—	—	5,86	5,96	—	7,84	—	—	13,80	4,83	4,83	38,89	4,28	4,28	1,48	1,48	1,48	1,48	—/2,26	—	8,14	10,40	4,73	4,73	16,61	61,25
ПРК30.28-2 Т-С	—	—	—	3,51	17,0	5,26	—	25,77	4,68	—/4,72	—	—	—	9,40	12,49	12,49	47,66	—	—	1,16	1,16	—	—	—/0,75	2,01	—	2,76	—	—	3,92	51,58
ПРК36.28-2 Т-С	—	—	—	4,23	17,0	6,32	—	27,55	5,16	—/4,72	—	—	—	9,88	15,01	15,01	52,44	—	—	1,16	1,16	—	—	—/0,75	2,01	—	2,76	—	—	3,92	56,36

gost.e-ecolog.ru