ТИПОВЫЕ СТРОИТЕЛЬНЫЕ КОНСТРУКЦИИ, ИЗДЕЛИЯ И УЗЛЫ

СЕРИЯ 1.169.1-2с

ЖЕЛЕЗОБЕТОННЫЕ ИЗДЕЛИЯ БЕЗРУЛОННЫХ КРЫШ КРУПНОПАНЕЛЬНЫХ ЖИЛЫХ ЗДАНИЙ ДЛЯ СТРОИТЕЛЬСТВА В IV КЛИМАТИЧЕСКОМ РАЙОНЕ В УСЛОВИЯХ СЕЙСМИЧНОСТИ 7, 8 и 9 БАЛЛОВ

ВЫПУСК 4

ПЛИТЫ РЕБРИСТЫЕ КРОВЕЛЬНЫЕ, АРМИРОВАННЫЕ СТЕРЖНЯМИ ИЗ СТАЛИ КЛАССА Ат-IVс

РАБОЧИЕ ЧЕРТЕЖИ

23327
gost.e-ecolog.ru

ТИПОВЫЕ СТРОИТЕЛЬНЫЕ КОНСТРУКЦИИ, ИЗДЕЛИЯ И УЗЛЫ

СЕРИЯ 1.169.1-2с

ЖЕЛЕЗОБЕТОННЫЕ ИЗДЕЛИЯ БЕЗРУЛОННЫХ КРЫШ КРУПНОПАНЕЛЬНЫХ ЖИЛЫХ ЗДАНИЙ ДЛЯ СТРОИТЕЛЬСТВА В IV КЛИМАТИЧЕСКОМ РАЙОНЕ В УСЛОВИЯХ СЕЙСМИЧНОСТИ 7, 8 и 9 БАЛЛОВ

ВЫПУСК 4

ПЛИТЫ РЕБРИСТЫЕ КРОВЕЛЬНЫЕ, АРМИРОВАННЫЕ СТЕРЖНЯМИ ИЗ СТАЛИ КЛАССА Ат-IVс

РАБОЧИЕ ЧЕРТЕЖИ

ТашЗНИИЭП

Гл. инж. института Л.А. Мухамедшин
Нач. АПМ-3 Р.К. Янбулатов
Гл. спец. АПМ-3 Н.Х. Каримова
Гл. инж. проекта З.К. Ташпулатов

УТВЕРЖДЕНЫ И ВВЕДЕНЫ В ДЕЙСТВИЕ ГОСКОМАРХИТЕКТУРЫ С 30.09.88 ПРИКАЗ №257 ОТ 5.09.88

© ЦИТП ГосстрояСССР, 1988

Обозначение документа	Наименование	Стр.
1.169.1-2с.4-1	Плита ребристая кровельная	
	ПРК57.18-2Т-Са, ПРК57.15-2Т-Са, ПРК57.12-2Т-Са	5
1.169.1-2с.4-2	Плита ребристая кровельная	
	ПРК57.18-2Т-С1а, ПРК57.15-2Т-С1а	5
1.169.1-2с.4-3	Плита ребристая кровельная	
	ПРК57.18-2Т-С2а	6
1.169.1-2с.4-4	Плита ребристая кровельная	
	ПРК57.18-2Т-С3а	6
1.169.1-2с.4-5	Плита ребристая кровельная	
	ПРК57.18-2Т-С4а	7
1.169.1-2с.4-6	Плита ребристая кровельная	
	ПРК57.15-2Т-С2а	7
1.169.1-2с.4-7	Плита ребристая кровельная	
	ПРК57.15-2Т-С3а	8
1.169.1-2с.4-8	Плита ребристая кровельная	
	ПРК50.18-2Т-Са, ПРК50.15-2Т-Са, ПРК50.12-2Т-Са	8
1.169.1-2с.4-9	Плита ребристая кровельная	
	ПРК50.15-2Т-С1а	9
1.169.1-2с.4-10	Плита ребристая кровельная	
	ПРК50.15-2Т-С2а, ПРК50.12-2Т-С3а	9
1.169.1-2с.4-11	Плита ребристая кровельная	
	ПРК50.15-2Т-С3а	10
1.169.1-2с.4-12	Плита ребристая кровельная	
	ПРК50.15-2Т-С4а	10
1.169.1-2с.4-13	Плита ребристая кровельная	
	ПРК50.15-2Т-С5а, ПРК50.12-2Т-С4а	11
1.169.1-2с.4-14	Плита ребристая кровельная	
	ПРК50.15-2Т-С6а	11
1.169.1-2с.4-15	Плита ребристая кровельная	
	ПРК50.12-2Т-С1а	12
1.169.1-2с.4-16	Плита ребристая кровельная	12
	ПРК50.12-2Т-С2а	
1.169.1-2с.4-17	Плита ребристая кровельная	
	ПРК44.15-2Т-Са, ПРК44.12-2Т-Са	13
1.169.1-2с.4-18	Плита ребристая кровельная	
	ПРК44.15-2Т-С1а	13
	Плита ребристая кровельная	
1.169.1-2с.4-19	ПРК44.12-2Т-С1а	14

Н.контр.	Умрихин		1.169.1-2с.4		
Нач.отд.	Янбухатов				
Гл.спец.	Каримова		Содержание Выпуска	Стадия	Лист	Листов
ГИП	Ташпулатов			Р	1	6
Рук-ер	Абаева			ТашЗНИИЭП	
Вед.инж.	Шарова				

Инв.№ подл. | Подпись и дата | Взам.инв.№

	1.169.1-2с.4	Лист 2

Обозначение документа	Наименование	Стр.
1.169.1-2с.4-20	Плита ребристая кровельная	
	ПРК 35.15-2Т-Са, ПРК 35.12-2Т-Са	14
1.169.1-2с.4-21	Плита ребристая кровельная	
	ПРК 35.12-2Т-С 1а	15
1.169.1-2с.4-22	Плита ребристая кровельная	
	ПРК 30.28-2Т-Са, ПРК 36.28-2Т-Са	15
1.169.1-2с.4-23	Каркас ПКР 57.18-1, ПКР 57.15-1,	
	ПКР 57.12-1	16
1.169.1-2с.4-24	Каркас ПКР 57.18-2, ПКР 57.15-2	17
1.169.1-2с.4-25	Каркас ПКР 57.18-3	18
1.169.1-2с.4-26	Каркас ПКР 57.18-4	18
1.169.1-2с.4-27	Каркас ПКР 57.18-5	19
1.169.1-2с.4-28	Каркас ПКР 57.15-3	19
1.169.1-2с.4-29	Каркас ПКР 57.15-4	20
1.169.1-2с.4-30	Каркас ПКР 50.15-2	20
1.169.1-2с.4-31	Каркас ПКР 50.18-1, ПКР 50.15-1	
	ПКР 50.12-1	21
1.169.1-2с.4-32	Каркас ПКР 50.15-4	22
1.169.1-2с.4-33	Каркас ПКР 50.15-5	22
1.169.1-2с.4-34	Каркас ПКР 50.15-3, ПКР 50.12-4	23
1.169.1-2с.4-35	Каркас ПКР 50.15-7	24
1.169.1-2с.4-36	Каркас ПКР 50.12-2	24
1.169.1-2с.4-37	Каркас ПКР 50.15-6, ПКР 50.12-5	25
1.169.1-2с.4-38	Каркас ПКР 50.12-3	26
1.169.1-2с.4-39	Каркас ПКР 44.15-2	26
1.169.1-2с.4-40	Каркас ПКР 44.15-1, ПКР 44.12-1	27
1.169.1-2с.4-41	Каркас ПКР 44.12-2	28
1.169.1-2с.4-42	Каркас ПКР 35.12-2	28
1.169.1-2с.4-43	Каркас ПКР 35.15-1, ПКР 35.12-1	29
1.169.1-2с.4-44	Каркас ПКР 30.28-1, ПКР 36.28-1	30
1.169.1-2с.4-45	Узел 1...24	31
1.169-2с.4-46	Сечение 10-10... 22-22	37

Инв.№ подл. | Подпись и дата | Взам. инв.№

Обозначение документа	Наименование	Стр.
1.169.1-2с.4-47	Каркас кр1... кр6	38
1.169.1-2с.4-48	Каркас кр7... кр12	38
1.169.1-2с.4-49	Каркас кр13... кр16	39
1.169.1-2с.4-50	Каркас кр17... кр22	39
1.169.1-2с.4-51	Каркас кр23... кр28	40
1.169.1-2с.4-52	Каркас кр29... кр32	40
1.169.1-2с.4-53	Каркас кр33... кр35	41
1.169.1-2с.4-54	Сетка с1... с5	41
1.169.1-2с.4-55	Сетка с6... с10	42
1.169.1-2с.4-56	Сетка с11... с14	42
1.169.1-2с.4-57	Сетка с15... с17	43
1.169.1-2с.4-58	Изделие закладное мр1	43
1.169.1-2с.4-59	Изделие закладное мр2	44
1.169.1-2с.4-60	Изделие закладное мр3	44
1.169.1-2с.4-61	Изделие закладное мр4	45
1.169.1-2с.4-62	Изделие закладное мр5	45
1.169.1-2с.4-63	Изделие закладное мр6	46
1.169.1-2с.4-64	Петля строповочная мп1, мп2	46
1.169.1-2с.4-65	Петля строповочная мп3	47
1.169.1-2с.4-рс	Ведомость расхода стали	48... (49)

Инв.№ подл. | Подпись и дата | Взам.инв.№

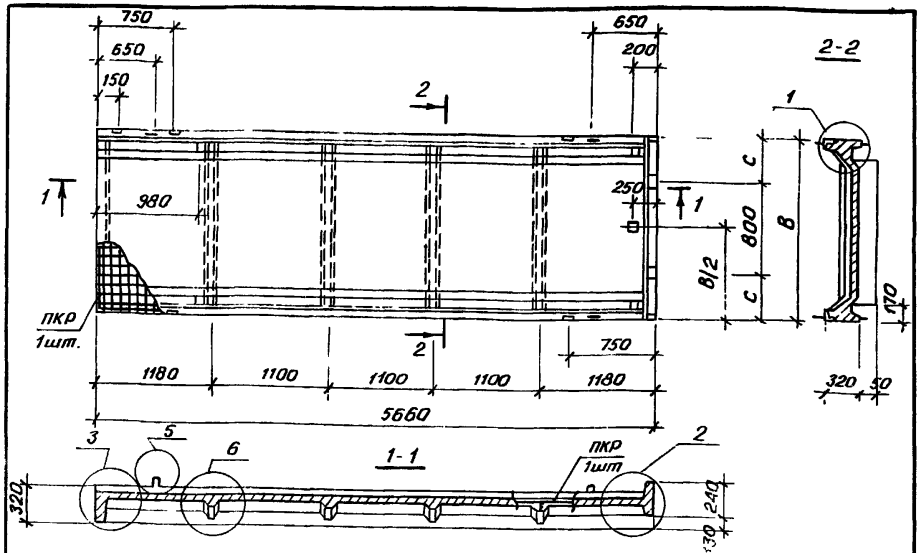

Марка плиты	Размеры, мм		Марка каркаса	Расход бетона класса В25, м3	Масса плиты, т
	В	С			
ПРК 57.18-2Т-Са	1780	490	ПКР 57.18-1	97	2,43
ПРК 57.15-2Т-Са	1480	340	ПКР 57.15-1	86	2,15
ПРК 57.12-2Т-Са	1180	—	ПКР 57.12-1	73	1,83

Здесь и далее Выпуск 4 смотреть совместно с выпуском 0/88

Техническое описание см. 1.169.1-2с.0/88-0[illegible]0

Узлы 1, 2, 3, 5 и 6 см. 1.169.1-2с.4-45

Каркасы ПКР 57.18-1, ПКР 57.15-1, ПКР 57.12-1 см. 1.169.1-2с.4-23

Н.контр.	Умрихин		
Нач.отд	Янбулатов		
Гл.спец.	Каримова		
ГИП	Ташпулатов		
Рук.гр.	Абаева		
Вед.инж.	Шарова		

1.169.1-2с.4-[illegible]

Плита ребристая кровельная ПРК 57.18-2Т-Са, ПРК 57.15-2Т-Са, ПРК 57.12-2Т-Са,

Стадия	Лист	Листов
[illegible]		1

ТашЗНИИЭП

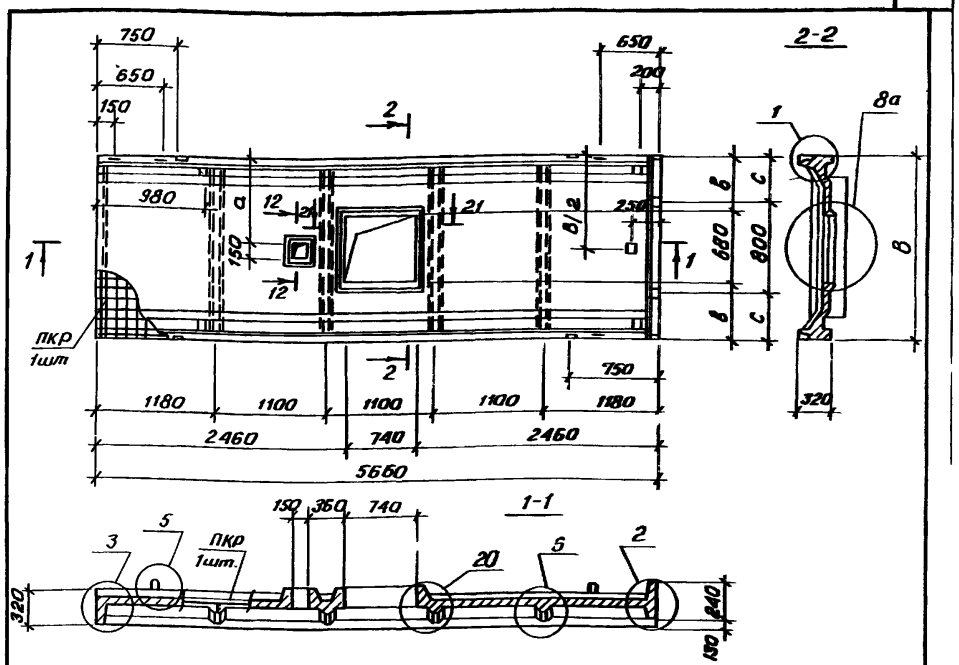

Марка плиты	Размеры, мм				Марка каркаса	Расход бетона класса В25, м3	Масса плиты
	В	а	Б	С			
ПРК 57.18-2Т-С1а	1780	815	550	490	ПКР 57.18-2	0,97	2,43
ПРК 57.15-2Т-С1а	1480	665	400	340	ПКР 57.15-2	0,86	2,15

Техническое описание см. 1.169.1-2с.0/88-00[illegible]0

Узлы 1, 2, 3, 5, 6, 8а и 24 см. 1.169.1-2с.4-45

Сечения 12-12 и 21-21 см. 1.169.1-2с.4-46

Каркас ПКР 57.18-2, ПКР 57.15-2 см. 1.169.1-2с.4-24

Инв.№ подл. | Подпись и дата | Взам.инв.№

Н.контр.	Умрихин		
Нач.отд	Янбулатов		
Гл.спец.	Каримова		
ГИП	Ташпулатов		
Рук.гр.	Абаева		
Вед.инж.	Шарова		

1.169.1-2с.4-2

Плита ребристая кровельная ПРК 57.18-2Т-С1а, ПРК 57.15-2Т-С1а

Стадия	Лист	Листов
Р		1

ТашЗНИИЭП

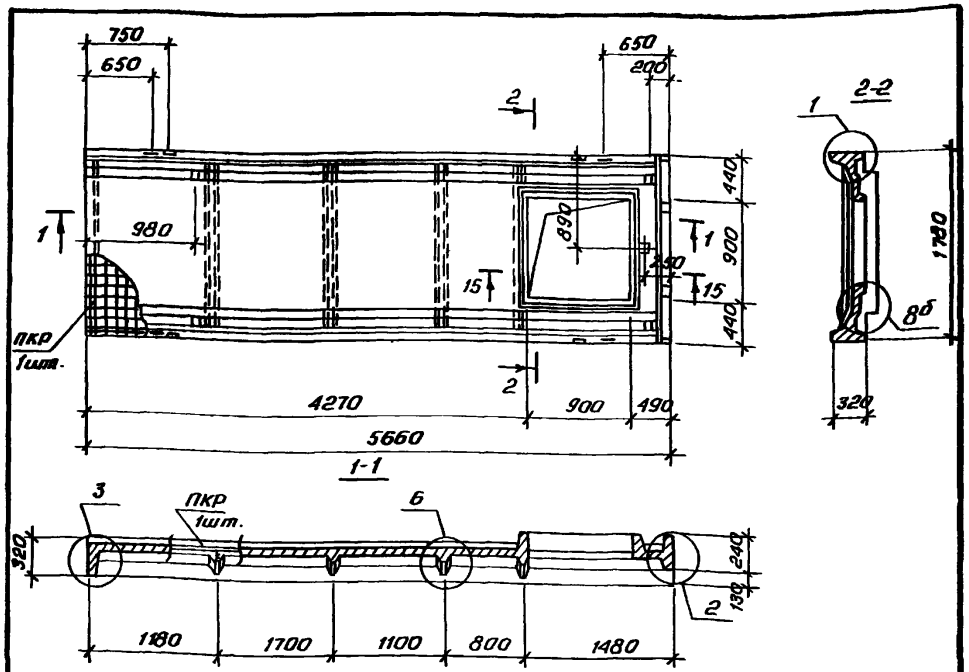

Марка каркаса	Расход бетона класса В25, м³
ПКР 57.18-3	0,84

Техническое описание см. 1.169.1-2с.0/88-0070

Узлы 1,2,3,6 и 8б см. 1.169.1-2с.4-45

Сечение 15-15 см. 1.169.1-2с.4-46

Каркас ПКР 57.18-3 см. 1.169.1-2с.4-25

Масса плиты 2,10 т

Н.контр.	Умрихин		1.169.1-2с.4-3		
Нач.отд.	Янбулатов				
Гл.спец.	Каримова		Плита ребристая кровельная ПРК 57.18-2Т-С2а	Стадия	Лист	Листов
ГИП	Ташпулатов			Р		1
Рук.гр.	Абаева			ТашЗНИИЭП		
Ведущ.	Шарова					

Инв.№ подл. | Подпись и дата | Взам.инв.№

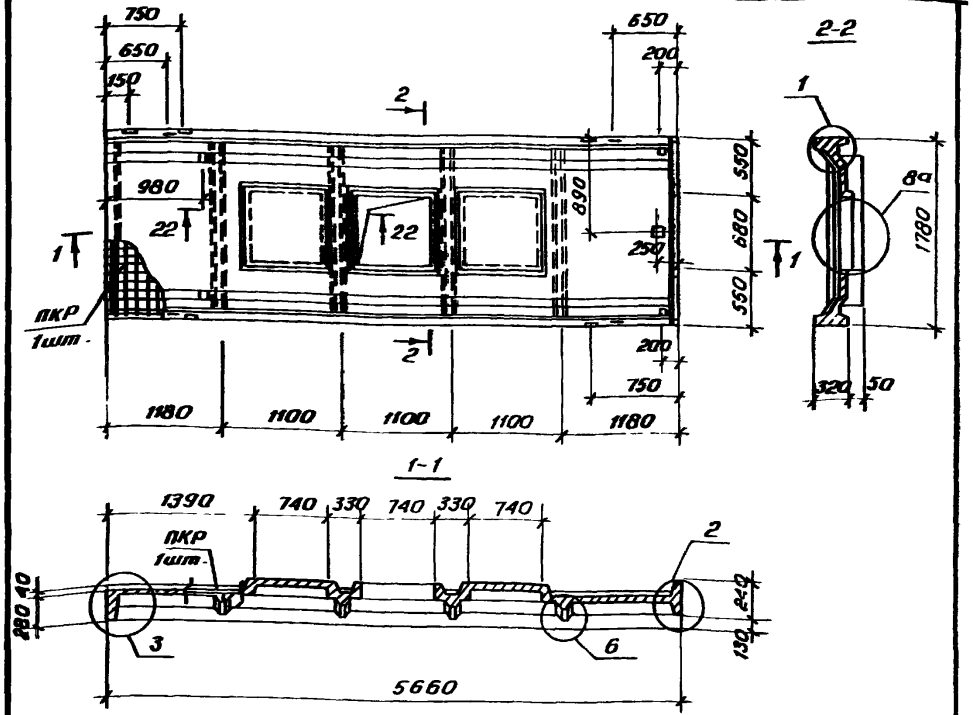

Марка каркаса	Расход бетона класса В25, м³
ПКР 57.18-4	0,99

Техническое описание см. 1.169.1-2с.0/88-0070

Узлы 1,2,3,6 и 8а см. 1.169.1-2с.4-45

Сечение 22-22 см. 1.169.1-2с.4-46

Каркас ПКР 57.18-4 см. 1.169.1-2с.4-26

Масса плиты 2,48 т

Н.контр.	Умрихин		1.169.1-2с.4-4		
Нач.отд.	Янбулатов				
Гл.спец.	Каримова		Плита ребристая кровельная ПРК 57.18-2Т-С3а	Стадия	Лист	Листов
ГИП	Ташпулатов			Р		1
Рук.гр.	Абаева			ТашЗНИИЭП		
Ведущ.	Шарова					

Инв.№ подл. | Подпись и дата | Взам.инв.№

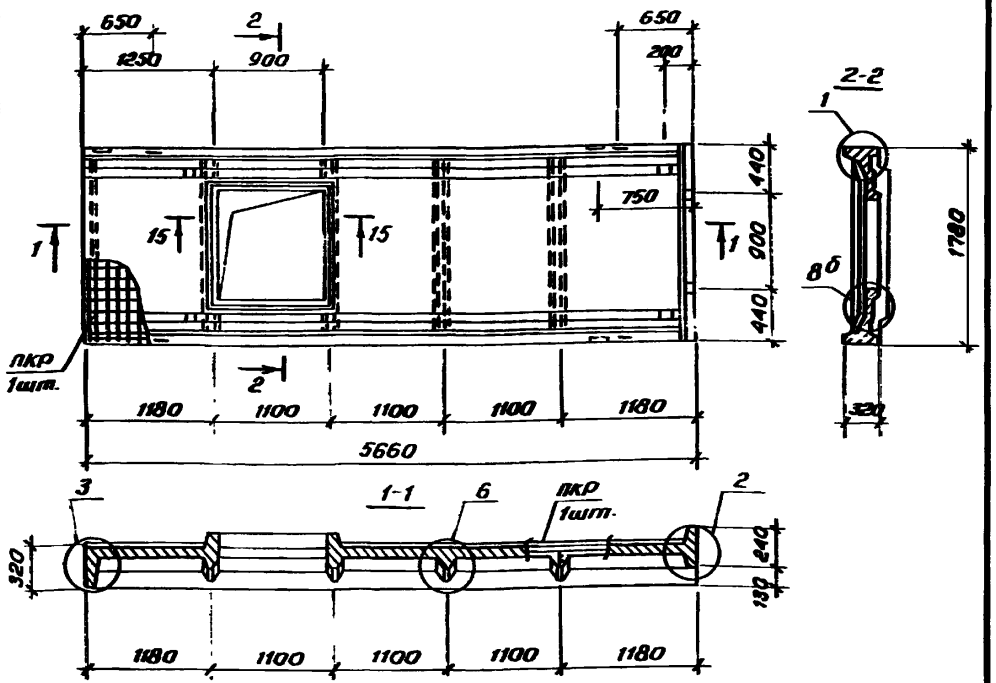

Марка каркаса	Расход бетона класса В25, м3
ПКР 57.18-5	0,84

Техническое описание см. 1.169.1-2с.0/88-ООТО

Узлы 1,2,3,6 и 8б см. 1.169.1-2с.4-45

Сечение 15-15 см. 1.169.1-2с.4-46

Каркас ПКР 57.18-5 см. 1.169.1-2с.4-27

Масса плиты 2,10т

Н.контр.	Умрихин			1.169.1-2с.4-5
Нач.отд.	Янбулатов			
Гл.спец.	Каримова			Плита ребристая кровельная ПРК57.18-2Т-С4а
Гип	Ташпулатов			
Рук.гр.	Абаева			
Вед.инж.	Шарова			

Стадия	Лист	Листов
Р		1

ТашЗНИИЭП

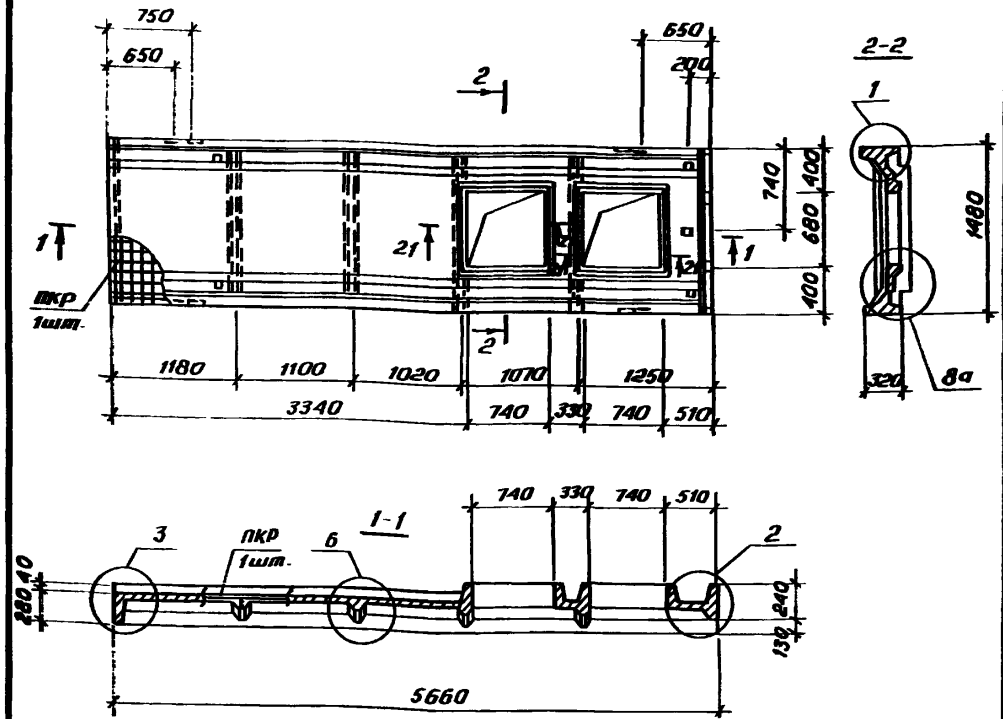

Марка каркаса	Расход бетона класса В25, м3
ПКР 57.15-3	0,85

Техническое описание см. 1.169.1-2с.0/88-ООТО

Узлы 1,2,3,6 и 8а см. 1.169.1-2с.4-45

Сечение 21-21 см. 1.169.1-2с.4-46

Каркас ПКР 57.15-3 см. 1.169.1-2с.4-28

Масса плиты 2,13т

Н.контр.	Умрихин			1.169.1-2с.4-6
Нач.отд.	Янбулатов			
Гл.спец.	Каримова			Плита ребристая кровельная ПРК 57.15-2Т-С2а
Гип	Ташпулатов			
Рук.гр.	Абаева			
Вед.инж.	Шарова			

Стадия	Лист	Листов
Р		1

ТашЗНИИЭП

Инв.№ подл. | Подпись и дата | Взам.инв.№

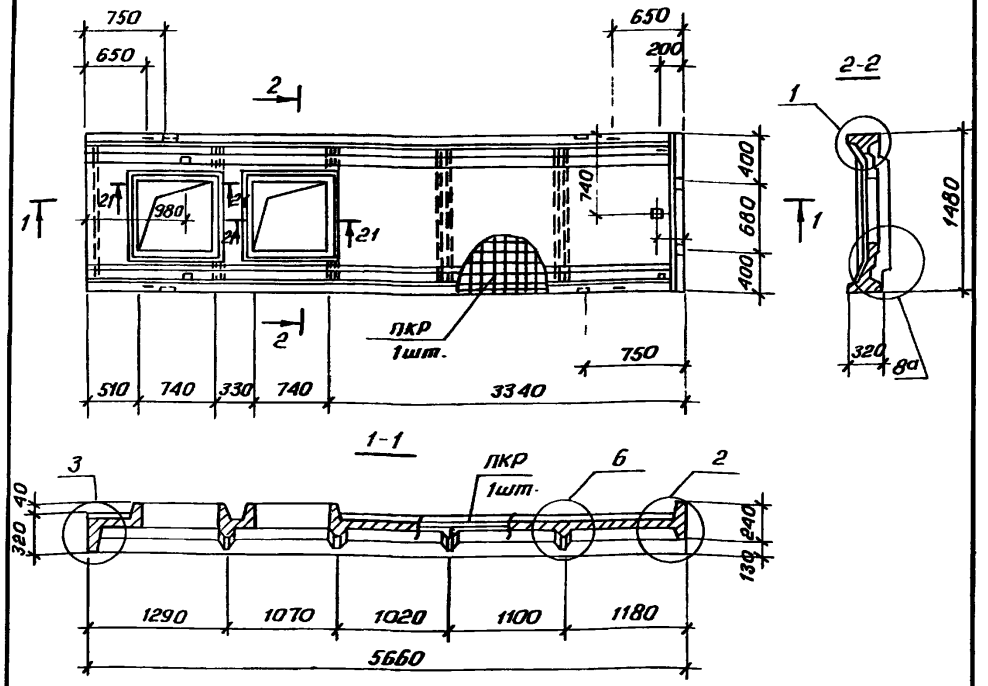

Марка каркаса	Расход бетона класса В25, м³
ПКР 57.15-4	0,85

Техническое описание см. 1.169.1-2с.0/88-ОТО
Узлы 1,2,3,6 и 8а см. 1.169.1-2с.4-45
Сечение 21-21 см. 1.169.1-2с.4-46
Каркас ПКР 57.15-4 см. 1.169.1-2с.4-29
Масса плиты 2,13 т

			1.169.1-2с.4-7		
Н.контр.	Умрихин		Плита ребристая кровельная ПРК 57.15-2Т-С3а	Стадия	Лист	Листов
Нач.отд.	Янбулатов			Р		1
Гл.спец.	Каримова			ТашЗНИИЭП		
ГИП	Ташпулатов					
Рук.гр.	Абаева					
Вед.инж.	Шарова					

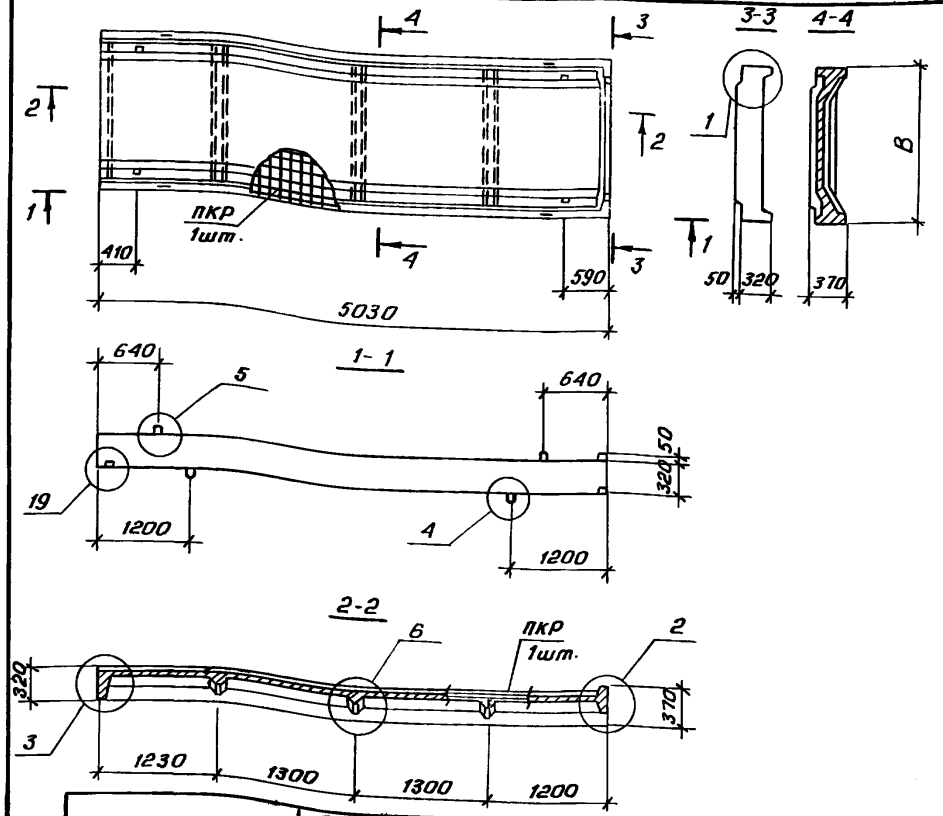

Марка плиты	Размер мм	Марка каркаса	Расход бетона класса В25, м³	Масса плиты, т
	В			
ПРК 50.18-2Т-Са	1780	ПКР 50.18-1	0,82	2,05
ПРК 50.15-2Т-Са	1480	ПКР 50.15-1	0,68	1,70
ПРК 50.12-2Т-Са	1180	ПКР 50.12-1	0,54	1,35

Техническое описание см. 1.169.1-2с.0/88-ОТО
Узлы 1,2,3,4,5,6 и 19 см. 1.169.1-2с.4-45
Каркасы ПКР 50.18-1, ПКР 50.15-1 и ПКР 50.12-1 см 1.169.1-2с.4-31

			1.169.1-2с.4-8		
Н.контр.	Умрихин		Плита ребристая кровельная ПРК 50.18-2Т-Са, ПРК 50.15-2Т-Са, ПРК 50.12-2Т-Са	Стадия	Лист	Листов
Нач.отд.	Янбулатов			Р		1
Гл.спец.	Каримова			ТашЗНИИЭП		
ГИП	Ташпулатов					
Рук.гр.	Абаева					
Вед.инж.	Шарова					

Инв.№ подл. | Подпись и дата | Взам.инв.№

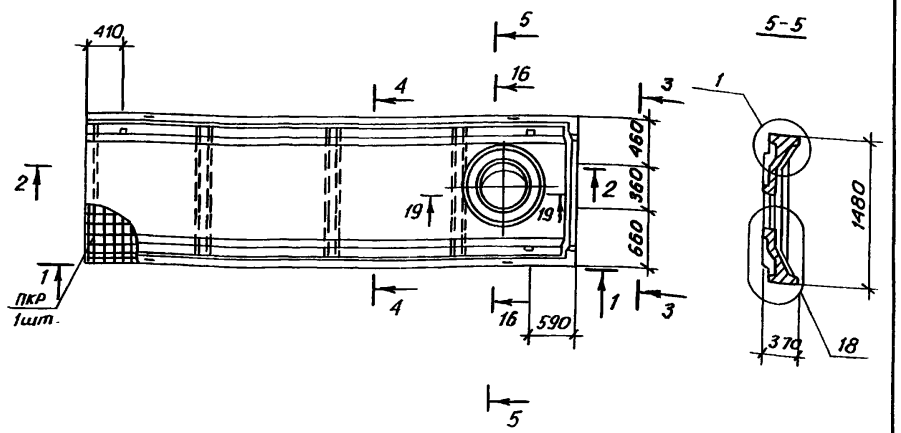

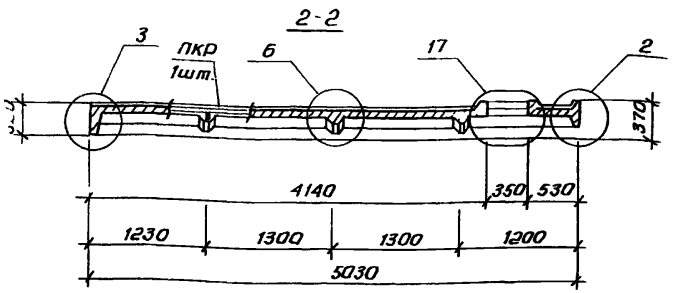

Марка каркаса	Расход бетона класса В25, м³
ПКР 50.15-2	0,68

Техническое описание 1.169.1-2с.0/88-ООТО
Узлы 1,2,3,6,17 и 18 см. 1.169.1-2с.4-45
Сечения 1-1, 3-3 и 4-4 см. 1.169.1-2с.4-8
Сечения 16-16 и 19-19 см. 1.169.1-2с.4-46
Каркас ПКР 50.15-2 см. 1.169.1-2с.4-30
Масса плиты 1,70 т

Н.контр.	Умрихин		1.169.1-2с.4-9		
Нач.отд	Янбулатов				
Гл.спец.	Каримова		Плита ребристая кровельная ПРК 50.15-2Т-С1а	Стадия	Лист	Листов
ГИП	Ташпулатов			Р		1
Рук.гр.	Абаева			ТашЗНИИЭП		
Вед.инж.	Шарова					

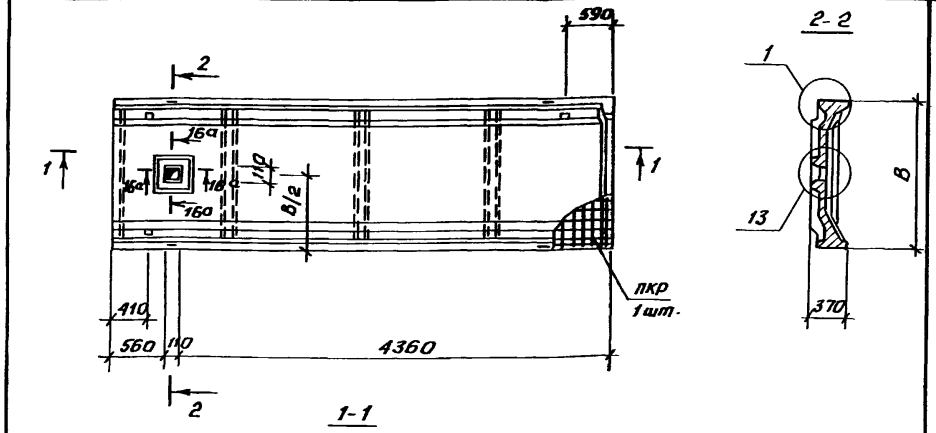

1-1

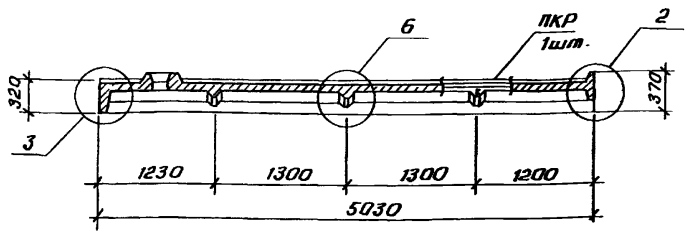

Марка плиты	Размер, мм В	Марка каркаса	Расход бетона класса В25, м³	Масса плиты, Т
ПРК 50.15-2Т-С2а	1480	ПКР 50.15-3	0,68	1,70
ПРК 50.12-2Т-С3а	1180	ПКР 50.12-4	0,54	1,35

Техническое описание 1.169.1-2с.0/88-ООТО
Узлы 1,2,3,6 и 13 см. 1.169.1-2с.4-45
Сечения 1-1, 3-3 и 4-4 см. 1.169.1-2с.4-8
Сечение 16а-16а см. 1.169.1-2с.4-46
Каркасы ПКР 50.15-3 и ПКР15.12-4 см. 1.169.1-2с.4-34

Н.контр.	Умрихин		1.169.1-2с.4-10		
Нач.отд	Янбулатов				
Гл.спец.	Каримова		Плита ребристая кровельная ПРК 50.15-2Т-С2а, ПРК 50.12-2Т-С3а	Стадия	Лист	Листов
ГИП	Ташпулатов			Р		1
Рук.гр.	Абаева			ТашЗНИИЭП		
Вед.инж.	Шарова					

Инв.№подл. | подпись и дата | Взам.инв.№

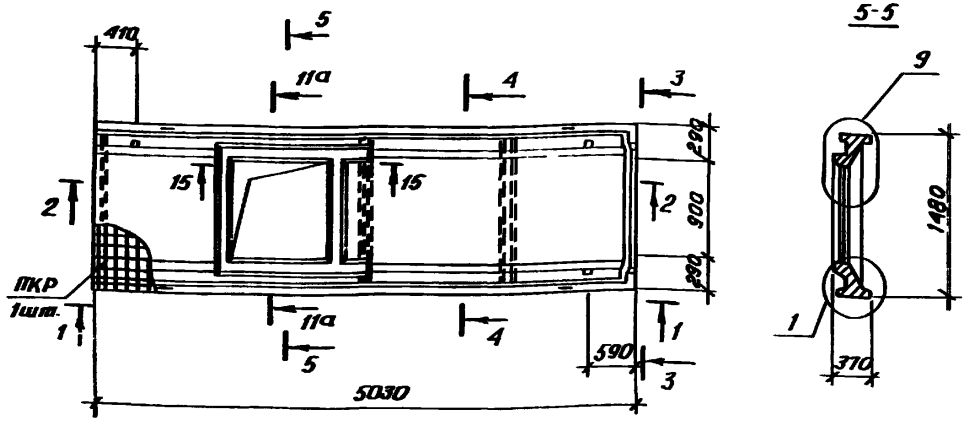

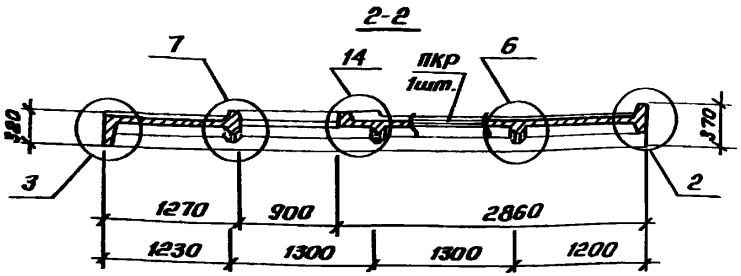

Марка каркаса	Расход бетона класса В25, м³
ПКР 50. 15-4	0,68

Техническое описание см. 1.169.1-2с.0/88-ООТО
Узлы 1,2,3,6,7,9 и 14 см. 1.169.1-2с.4-45
Сечения 1-1, 3-3 и 4-4 см. 1.169.1-2с.4-8
Сечения 11а-11а и 15-15 см. 1.169.1-2с.4-46
Каркас ПКР 50.15-4 см. 1.169.1-2с.4-32
Масса плиты 1,70 т

			1.169.1-2с. 4-11		
Н.контр.	Умрихин		Плита ребристая кровельная ПРК 50. 15-2Т-С3а	Стадия	Лист	Листов
Нач.отд.	Янбулатов			Р		1
Гл.спец.	Карапова			ТашЗНИИЭП		
ГИП	Ташпулатов					
Рук.гр.	Абаева					
Вед.инж.	Шарова					

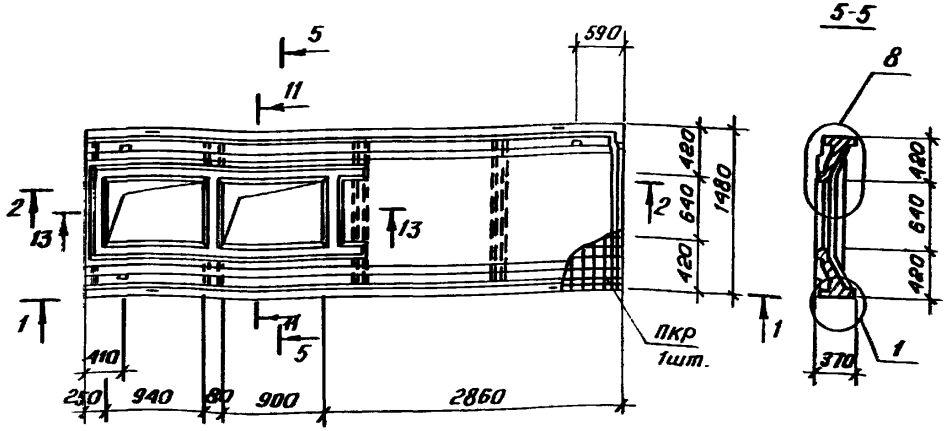

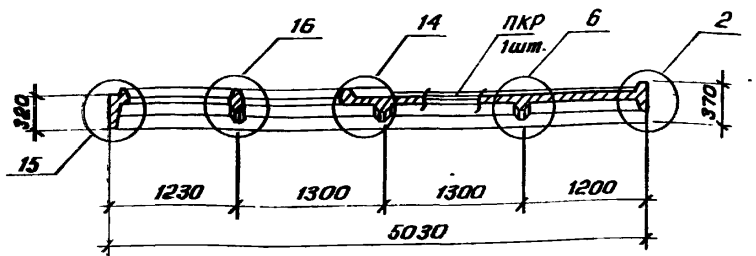

Марка каркаса	Расход бетона класса В25, м³
ПКР 50. 15-5	0,67

Техническое описание см. 1.169.1-2с.0/88-ООТО
Узлы 1,2,6,8,14,15 и 16 см. 1.169.1-2с.4-45
Сечения 1-1, 3-3 и 4-4 см. 1.169.1-2с.4-8
Сечения 11-11 и 13-13 см. 1.169.1-2с.4-46
Каркас ПКР 50.15-5 см. 1.169.1-2с.4-33
Масса плиты 1,68 т

			1.169.1-2с. 4-12		
Н.контр.	Умрихин		Плита ребристая кровельная ПРК 50. 15-2Т-С4а	Стадия	Лист	Листов
Нач.отд.	Янбулатов			Р		1
Гл.спец.	Кап. из 5а			ТашЗНИИЭП		
ГИП	Ташпулатов					
Рук.гр.	Абаева					
Вед.инж.	Шарова					

Инв.№ подл. | Подпись и дата | Взам.инв.№

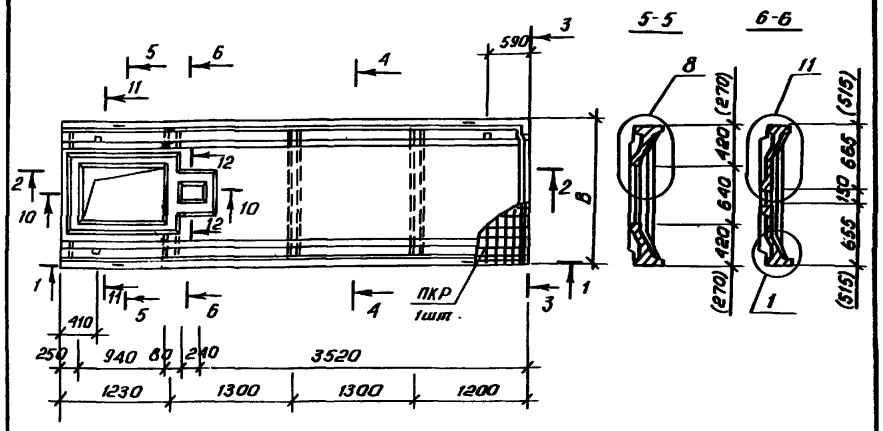

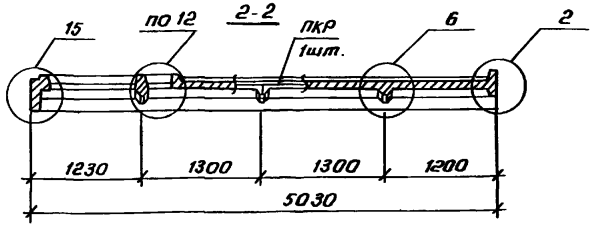

Марка плиты	Размер, мм	Марка каркаса	Расход бетона класса В25, м³	Масса плиты, т
	В			
ПРК 50.15-2Т-С5а	1480	ПКР 50.15-6	0,68	1,70
ПРК 50.12-2Т-С4а	1180	ПКР 50.12-5	0,48	1,20

Техническое описание см. 1.169.1-2с.0/88-ООТО
Узлы 1, 2, 6, 8, 11, 12 и 15 см. 1.169.1-2с.4-45
Сечения 1-1, 3-3 и 4-4 см. 1.169.1-2с.4-8
Сечения 10-10, 11-11 и 12-12 см. 1.169.1-2с.4-46
Каркасы ПКР 50.15-6 и ПКР 50.12-5 см. 1.169.1-2с.4-37

			1.169.1-2с.4-13		
Н.контр.	Умрихин				
Нач.отд.	Янбулатов		Плита ребристая кровельная ПРК 50.15-2Т-С5а, ПРК 50.12-2Т-С4а	Стадия	Лист	Листов
Гл.спец.	Каримова			Р		1
ГИП	Ташпулатов			ТашЗНИИЭП		
Рук.гр.	Абаева					
Вед.инж.	Шарова					

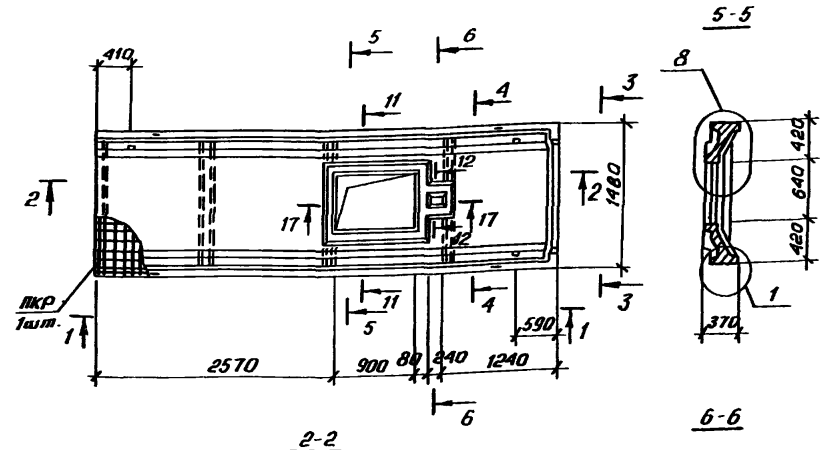

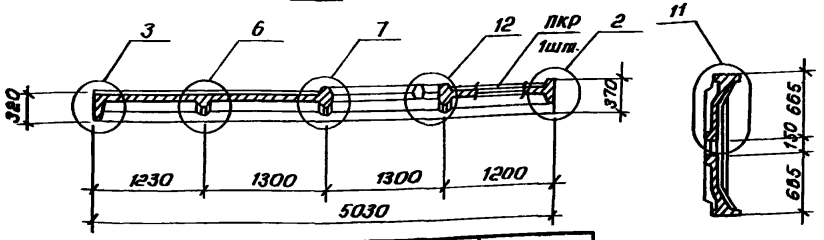

Марка каркаса	Расход бетона класса В25, м³
ПКР 50.15-7	0,68

Техническое описание см. 1.169.1-2с.0/88-ООТО
Узлы 1, 2, 3, 6, 7, 8, 11 и 12 см. 1.169.1-2с.4-45
Сечения 1-1, 3-3 и 4-4 см. 1.169.1-2с.4-8
Сечения 11-11, 12-12 и 17-17 см. 1.169.1-2с.4-46
Каркас ПКР 50.15-7 см. 1.169.1-2с.4-35

			1.169.1-2с.4-14		
Н.контр.	Умрихин				
Нач.отд.	Янбулатов		Плита ребристая кровельная ПРК 50.15-2Т-С6а	Стадия	Лист	Листов
Гл.спец.	Каримова			Р		1
ГИП	Ташпулатов			ТашЗНИИЭП		
Рук.гр.	Абаева					
Вед.инж.	Шарова					

Инв.№ подл. | Подпись и дата | Взам.инв.№

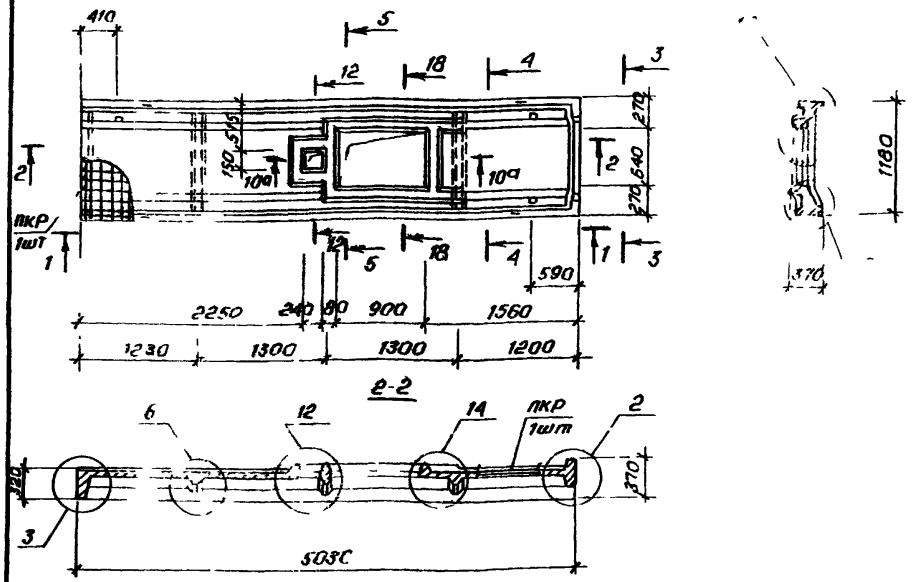

Марка каркаса	Расход бетона класса В25, м3
ПКР 50. 12-2	0,54

Техническое описание см 1.169.1-2с.0/88-00ТО

Узлы 1,2,3,6,10,12 и 14 см. 1.169.1-2с. 4-45

Сечения 1-1, 3-3 и 4-4 см. 1.169 1-2с. 4-8

Сечения 10а-10а, 12-12 и 18-18 см 1.169.1-2с 4-46

Каркас ПКР 50 12-2 см. 1.169.1-2с. 4-36

Масса плиты 1,35 т

Н.контр.	Умрихин		1 169 1-2с. 4-15		
Нач отд	Янбулатов				
Гл.спец.	Каримова		Плита ребристая кровельная ПРК 50. 12-2Т-С1а	Стадия	Лист	Листов
ГИП	Ташпулатов			Р		
Рук гр	Абаева			ТашЗНИИЭП		
Вед.инж	Шарова					

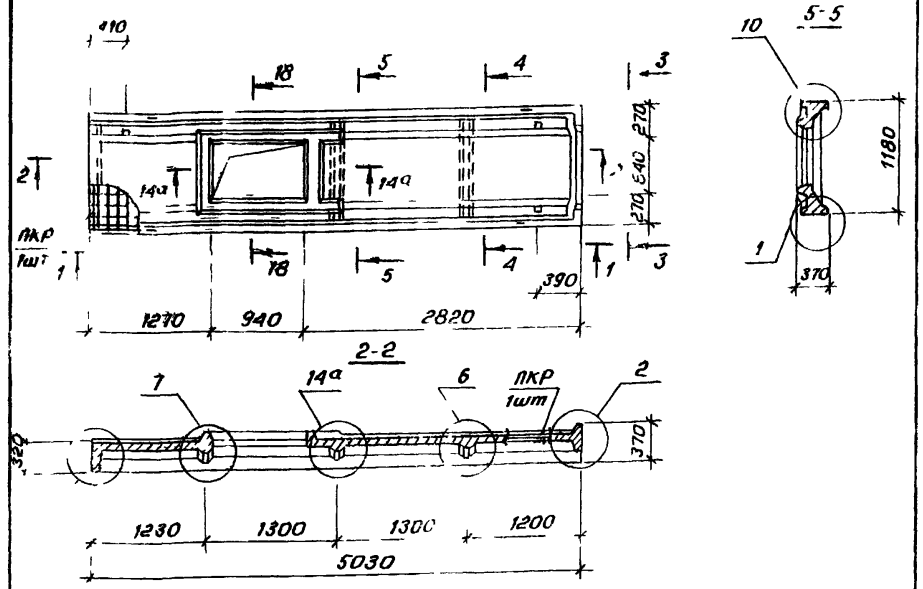

Марка каркаса	Расход бетона класса В25, м3
ПКР 50 12-3	0,54

Техническое описание см 1 169 1-2с.0/88-00ТО

Узлы 1,2,3,6,7,10 и 14а см 1 169 1-2с. 4-45

Сечения : 1, 3-3 и 4-4 см 1 169 1-2с 4-8

Сечения 14а-14а и 18-18 см 1 169.1-2с 4-46

Каркас ПКР 50 12-3 см 1 169 1-2с. 4-38

Масса плиты 1,35 т

Инв.№подл. | Подпись и дата | Взам.инв.№

Н контр	Умрихин		1 169 1-2с 4-16		
Нач отд	Янбулатов				
Гл спец	Каримова		Плита ребристая кровельная ПРК 50 12 2Т-С2а	Стадия	Лист	Листов
ГИП	Ташпулатов			Р		1
Рук гр	Абаева			ТашЗНИИЭП		
Вед.инж	Шарова					

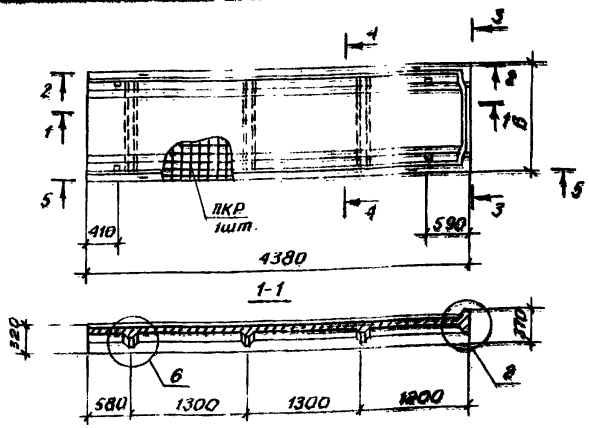

Марка плиты	Размеры, мм B	Марка каркаса	Расход бетона класса В25, м³	Масса плиты, т
ПРК44.15-2Т-Са	1480	ПКР 44.15-1	0,59	1,48
ПРК44.12-2Т-Са	1180	ПКР 44.12-1	0,47	1,18

Техническое описание см. 1.169.1-2с.0[illegible]-ТО

Узлы 2 и 6 см. 1.169.1-2с.4-45

Сечения 3-3 и 4-4 см. 1.169.1-2с.4-8

Сечения 2-2 и 5-5 см. 1.169.1-2с.4-19

Каркасы ПКР 44.15-1 и ПКР 44.12-1 см. 1.16[illegible] 2с.4-40

Н.контр.	Умрихин		
Нач.отд	Янбулатов		
Гл.спец.	Каримова		
ГИП	Ташпулатов		
Рук.гр.	Абаева		
Вед.инж.	Шарова		

1.169.1-2с.4-[illegible]

Плита ребристая кровельная ПРК44.15-2Т-Са, ПРК44.12-2Т-Са

Стадия	Лист	Листов
	1	1

ТашЗНИИЭП

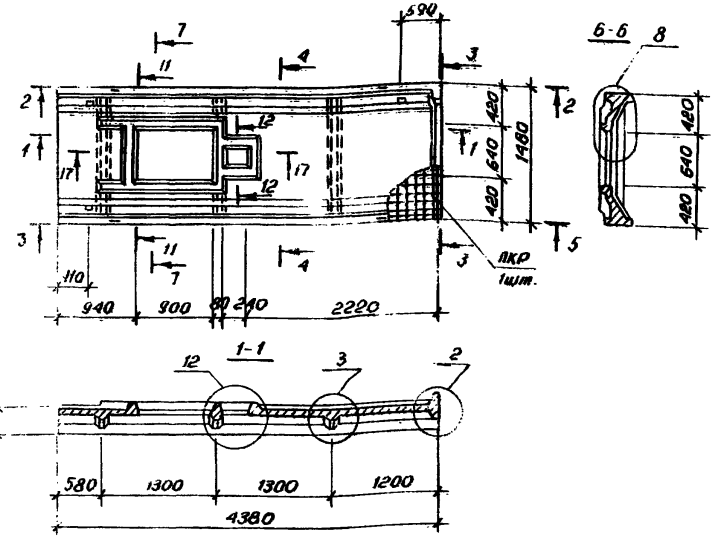

Марка каркаса	Расход бетона класса В25, м³
ПКР 44.15-2	0,59

Техническое описание см. 1.169.1-2с.0[illegible]-ООТО

Узлы 2,6,8 и 12 см. 1.169.1-2с.4-45

Сечения 3-3 и 4-4 см. 1.169.1-2с.4-8

Сечения 2-2 и 5-5 см. 1.169.1-2с.4-19

Сечения 11-11, 12-12 и 17-17 см. 1.169.1-2с.4-46

Коркас ПКР44.15-2 см. 1.169.1-2с.4-39

Масса плиты 1,48 т

Н.контр.	Умрихин		
Нач.отд	Янбулатов		
Гл.спец.	Каримова		
ГИП	Ташпулатов		
Рук.гр.	Абаева		
Вед.инж.	Шарова		

1.169.1-2с.4-18

Плита ребристая кровельная ПРК 44.15-2Т-С1а

Стадия	Лист	Листов
Р		1

ТашЗНИИЭП

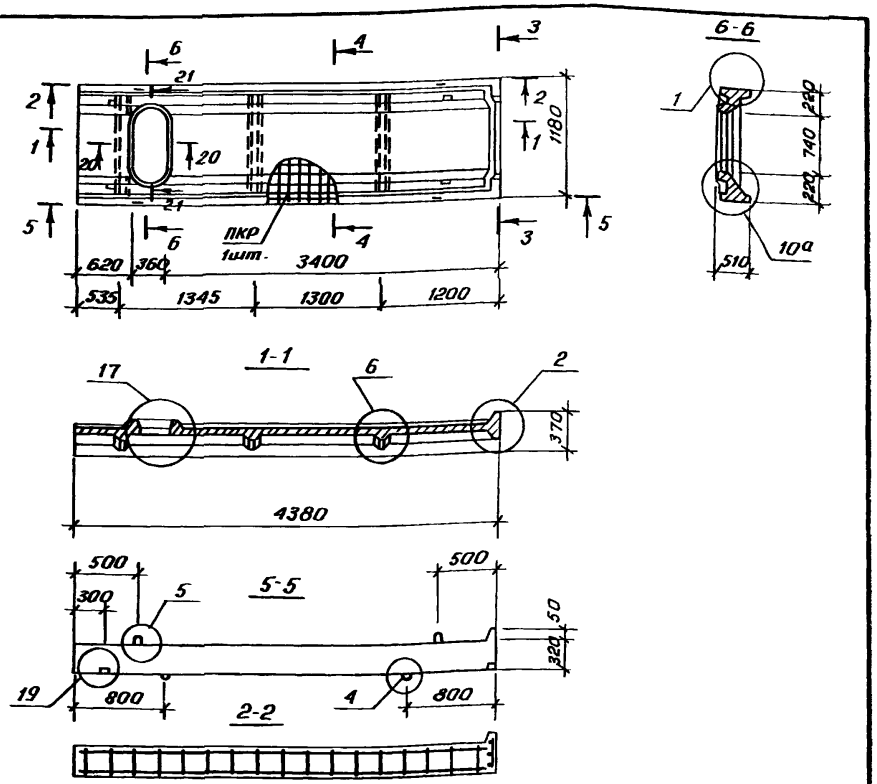

Марка каркаса	Расход бетона класса В25, м³
ПКР 44.12-2	0,47

Техническое описание см. 1.169.1-2С.0/88-ООТО
Узлы 1,2,5,6,10а,17 и 19 см. 1.169.1-2С.4-45
Сечения 3-3 и 4-4 см. 1.169.1-2С.4-8
Сечения 20-20 и 21-21 см. 1.169.1-2С.4-46
Каркас ПКР 44.12-2 см. 1.169.1-2С.4-41
Масса плиты 1,18 т

Н.контр.	Умрихин		1.169.1-2С.4-19		
Нач.отд.	Янбулатов				
Гл.спец.	Каримова		Плита ребристая кровельная ПРК 44.12-2Т-С1а	Стадия	Лист	Листов
ГИП	Ташпулатов			Р		1
Рук.гр.	Абаева			ТашЗНИИЭП		
Ведущ.	Шарова					

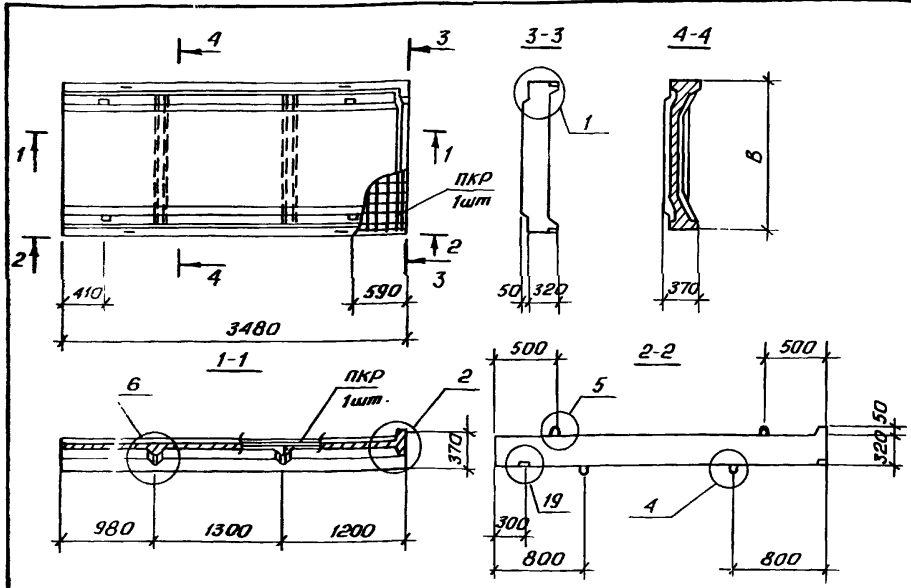

Марка плиты	Размер, мм	Марка каркаса	Расход бетона класса В25, м³	Масса плиты, т
	В			
ПРК 35.15-2Т-Са	1480	ПКР 35 15-1	0,47	1,18
ПРК 35.12-2Т-Са	1180	ПКР 35 12-1	0,37	0,93

Техническое описание см. 1.169.1-2С.0/88-ООТО
Узлы 1,2,5,6 и 19 см. 1.169.1-2С.4-45
Каркасы ПКР 35.15-1 и ПКР 35.12-1 см. 1.169.1-2С.4-43

Инв.№подл. | Подпись и дата | Взам.инв.№

Н.контр.	Умрихин		1.169.1-2С.4-20		
Нач.отд.	Янбулатов				
Гл.спец.	Карим.ова		Плита ребристая кровельная ПРК 35.15-2Т-Са, ПРК 35.12-2Т-Са	Стадия	Лист	Листов
ГИП	Ташпулатов			Р		1
Рук.гр.	Абаева			ТашЗНИИЭП		
Ведущ.	Шарова					

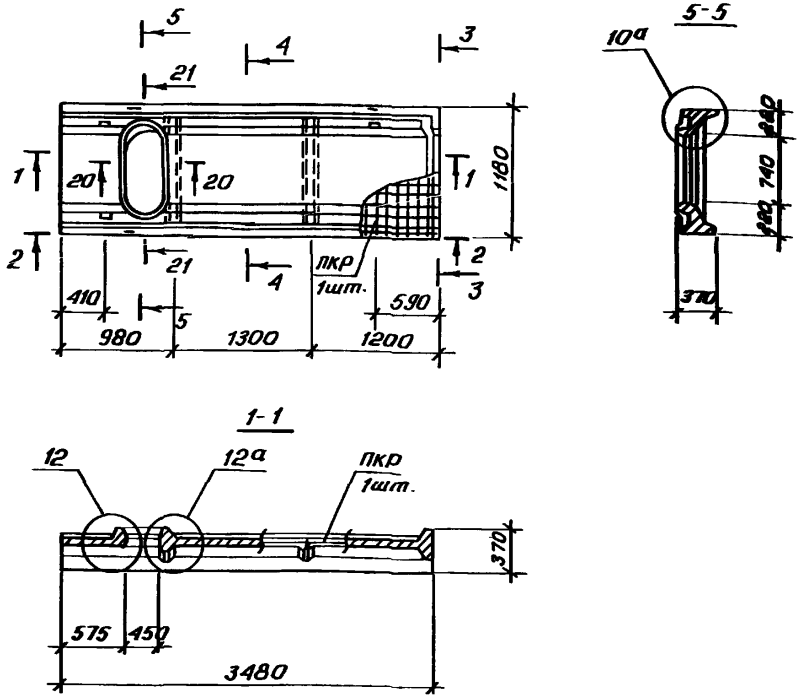

Марка каркаса	Расход бетона класса В25, м3
ПКР 35.12-2	0,37

Техническое описание см. 1.169.1-2с.0/88-ООТО

Узлы 10а, 12 и 12а см. 1.169.1-2с.4-45

Сечения 2-2, 3-3 и 4-4 см. 1.169.1-2с.4-20

Сечения 20-20 и 21-21 см. 1.169.1-2с.4-46

Каркас ПКР 35.12-2 см. 1.169.1-2с.4-42

Масса плиты 0,93 т

Н.контр.	Умрихин		1.169.1-2с.4-21		
Нач.отд	Янбулатов		Плита ребристая кровельная ПРК 35.12-2Т-С1а	Стадия	Лист	Листов
Гл.спец.	Каримова			Р		1
ГИП	Ташпулатов			ТашЗНИИЭП		
Рук.гр.	Абаева					
Ведущ.	Шарова					

Инв.№ подл. | Подпись и дата | Взам.инв.№

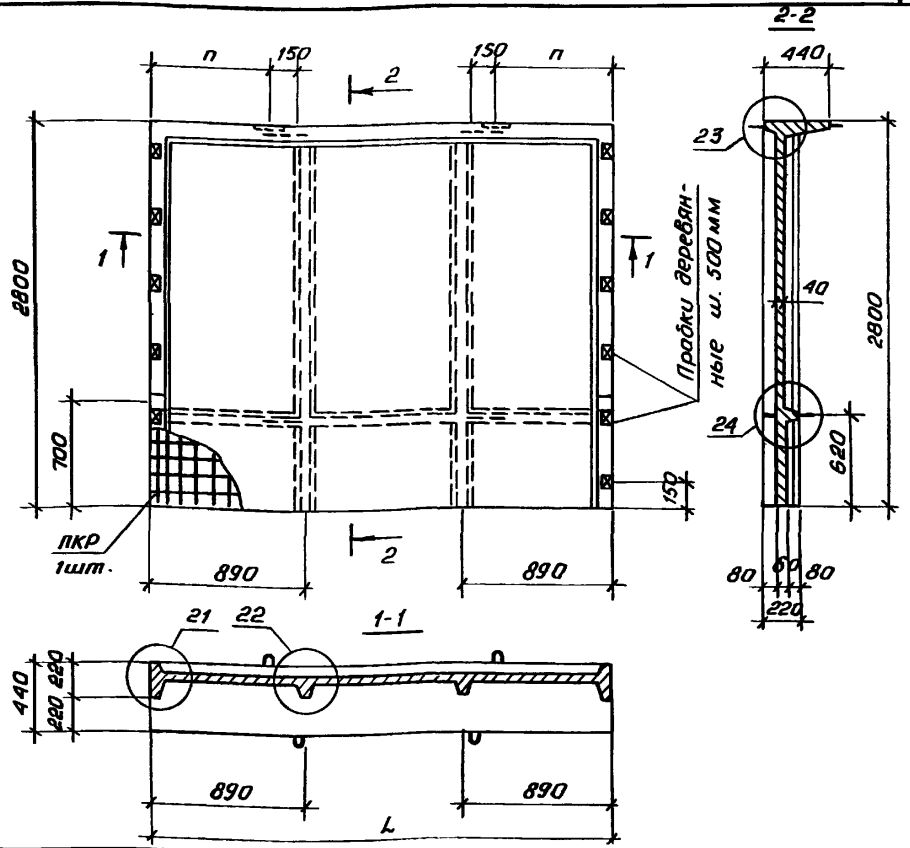

Марка плиты	Размеры, мм		Марка каркаса	Расход бетона класса В25, м3	Масса плиты, т
	L	n			
ПРК 30.28-2Т-Са	3000	700	ПКР 30.28-1	0,61	1,52
ПРК 36.28-2Т-Са	3600	800	ПКР 36.28-1	0,72	1,80

Техническое описание см. 1.169.1-2с.0/88-ООТО

Узлы 21, 22, 23 и 24 см. 1.169.1-2с.4-45

Пробки деревянные размером 50х50х100 мм, шагом 500 мм, 12 штук

Каркасы ПКР 30.28-1 и ПКР 36.28-1 см. 1.169.1-2с.4-44

Н.контр.	Умрихин		1.169.1-2с.4-22		
Нач.отд	Янбулатов		Плита ребристая кровельная ПРК 30.28-2Т-Са, ПРК 36.28-2Т-Са	Стадия	Лист	Листов
Гл.спец.	Каримова			Р		1
ГИП	Ташпулатов			ТашЗНИИЭП		
Рук.гр.	Абаева					
Ведущ.	Шарова					

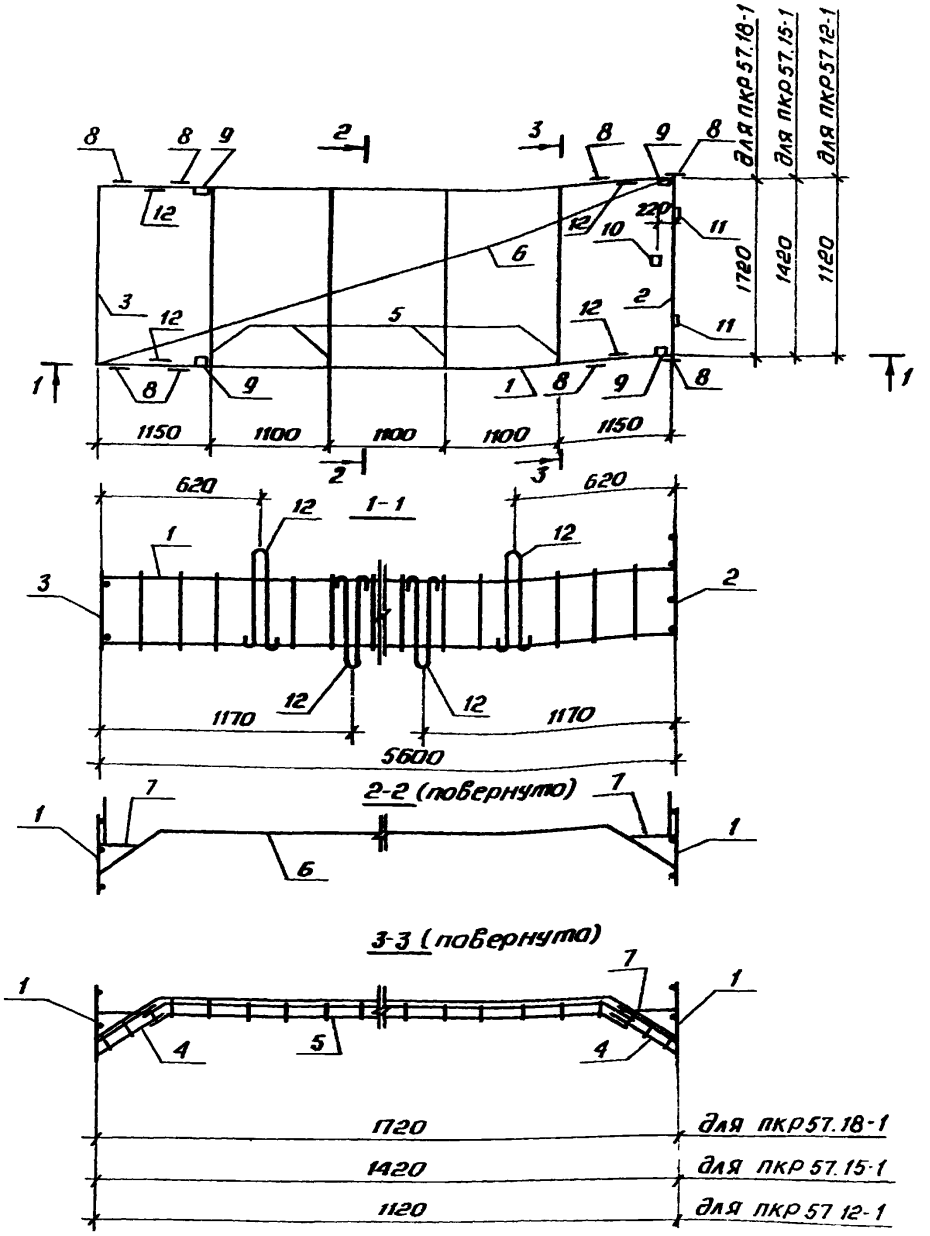

Марка каркаса	Поз.	Наименование	Кол	Обозначение документа	Масса каркаса, кг
ПКР57.18-1	1	Каркас КР1	2	1.169.1-2с.4-47	76,25
	2	КР7	1	-48	
	3	КР10	1		
	4	КР13	8	-49	
	5	КР14	4		
	6	Сетка С10	1	-55	
	7	С11	2	-56	
	8	Изделие закладное МР1	8	-58	
	9	МР2	4	-59	
	10	МР3	1	-60	
	11	МР5	2	-62	
	12	Петля строповочная МП2	8	-64	
ПКР57.15-1		Поз.4, 7... 12 по ПКР57.18-1			67,80
	1	Каркас КР2	2	1.169.1-2с.4-47	
	2	КР8	1	-48	
	3	КР11	1		
	5	КР15	4	-49	
	6	Сетка С9	1	-55	
ПКР57.12-1		Поз.4,7... 11 по ПКР57.18-1			59,88
	1	Каркас КР2	2	1.169.1-2с.4-47	
	2	КР9	1	-48	
	3	КР12	1		
	5	КР16	4	-49	
	6	Сетка С8	1	-55	
	12	Петля строповочная МП1	8	-64	

Здесь и далее указания по сборке ПКР см. выпуск 0/88 п.5.2 стр.26 и документ -43 настоящего выпуска

Н.контр.	Умрихин	
Нач.отд.	Янбулатов	
Гл.спец.	Каримова	
ГИП	Ташпулатов	
Рук.гр.	Абаева	
Вед.инж.	Шарова	

1.169.1-2с.4-23

Каркас ПКР57.18-1, ПКР57.15-1, ПКР57.12-1

Стадия	Лист	Листов
Р		1

ТашЗНИИЭП

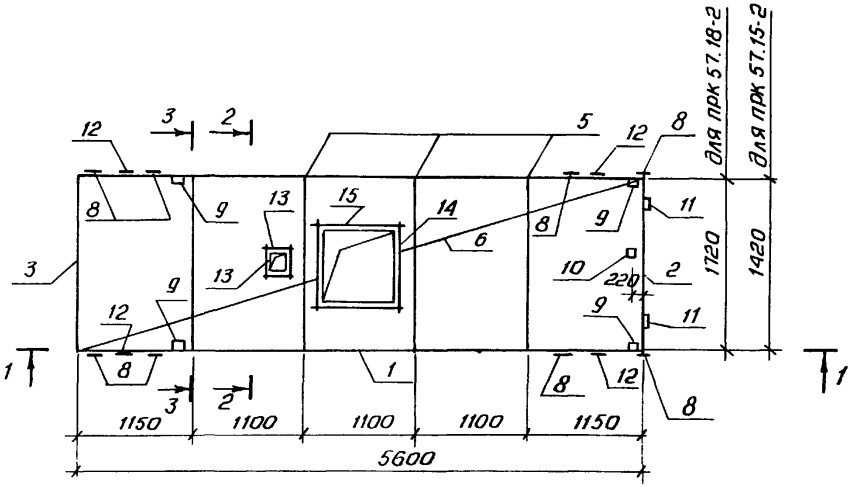

продолжение

Марка каркаса	Поз.	Наименование	Кол.	Обозначение документа	Масса каркаса, кг
ПКР 57.18-2	6	Сетка С10	1	1.169.1-2с.4-55	77,49
	7	С11	2	-56	
	8	Изделие закладное МР1	8	-58	
	9	МР2	4	-59	
	10	МР3	1	-60	
	11	МР5	2	-62	
	12	Петля строповочная МП2	8	-64	
ПКР 57.15-2		Поз. 7...15 по ПКР 57.18-2			69,04
	1	Каркас КР2	2	1.169.1-2с.4-47	
	2	КР8	1	-48	
	3	КР11	1		
	4	КР13	8	-49	
	5	КР15	4		
	6	Сетка С9	1	-55	

Марка каркаса	Поз.	Наименование	Кол.	Обозначение документа	Масса каркаса, кг
ПКР 57.18-2	1	Каркас КР1	2	1.169.1-2с.4-47	77,49
	2	КР7	1	-48	
	3	КР10	1		
	4	КР13	8	-49	
	5	КР14	4		
	13	КР20	4	-50	
	14	КР28	2	-51	
	15	КР29	2	-52	

Сечения 1-1, 2-2, 3-3 см. 1.169.1-2с.4-23

Поз. 4 и 7 см. сечения 2-2 и 3-3

Н.контр.	Умрихин		1.169.1-2с.4-24
Нач.отд.	Янбулатов		
Гл.спец.	Каримова		Каркас ПКР 57.18-2, ПКР 57.15-2
ГИП	Ташпулатов		Стадия: Р; Лист: ; Листов: 1
Рук.гр.	Абсева		ТашЗНИИЭП
Вед.инж.	Шарова		

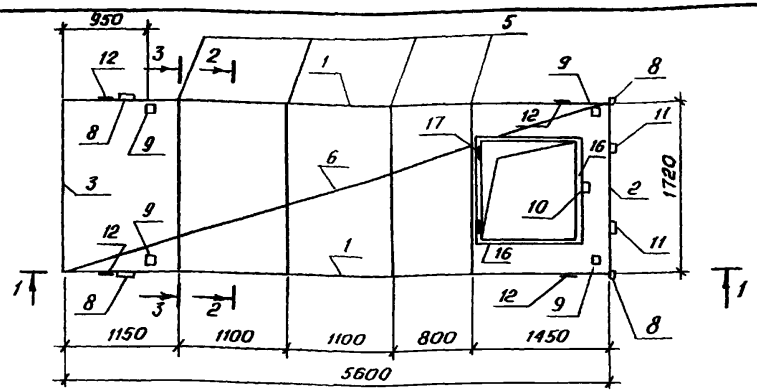

Поз.	Наименование	Кол.	Обозначение документа
1	Каркас КР1	2	1.169.1-2с.4-47
2	КР7	1	-48
3	КР10	1	
4	КР13	8	-49
5	КР14	4	
16	КР21	4	-50
6	Сетка С10	1	-55
7	С11	2	-56
8	Изделие закладное МР1	4	-58
9	МР2	4	-59
10	МР3	1	-60
17	МР4	2	-61
11	МР5	2	-62
12	Петля строповочная МП2	8	-64

Сечения 1-1, 2-2 и 3-3 см. 1.169.1-2с.4-23
Поз. 4 и 7 см. сечения 2-2 и 3-3
Масса каркаса 75,91 кг

Н.контр.	Умрихин		1.169.1-2с.4-25
Нач.отд.	Янбулатов		
Гл.спец.	Каримова		Каркас ПКР 57.18-3
ГИП	Ташпулатов		Стадия: Р; Лист: ; Листов: 1
Рук.гр.	Абаева		ТашЗНИИЭП
Ведущ.	Шарова		

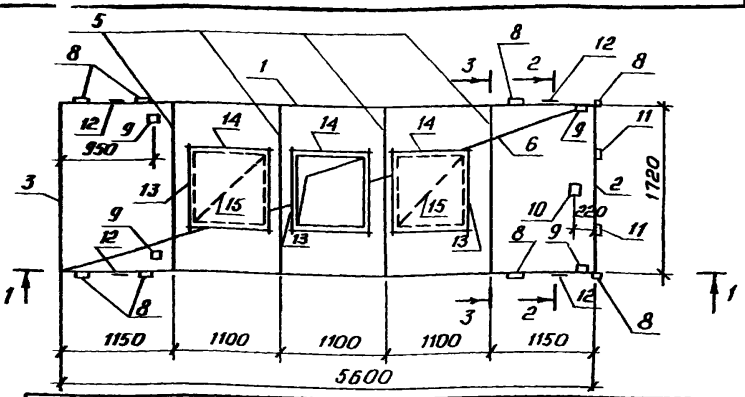

Поз.	Наименование	Кол.	Обозначение документа
1	Каркас КР1	2	1.169.1-2с.4-47
2	КР7	1	-48
3	КР10	1	
4	КР13	8	-49
5	КР14	4	
13	КР28	6	-51
14	КР29	6	-52
6	Сетка С10	1	-55
7	С11	2	-56
15	С15	2	-57
8	Изделие закладное МР1	8	-58
9	МР2	4	-59
10	МР3	1	-60
11	МР5	2	-62
12	Петля строповочная МП2	8	-64

Сечения 1-1, 2-2 и 3-3 см. 1.169.1-2с.4-23
Поз. 4 и 7 см. сечения 2-2 и 3-3
Масса каркаса 82,01 кг

Инв.№подл. | Подпись и дата | Взам.инв.№

Н.контр.	Умрихин		1.169.1-2с.4-26
Нач.отд.	Янбулатов		
Гл.спец.	Каримова		Каркас ПКР 57.18-4
ГИП	Ташпулатов		Стадия: Р; Лист: ; Листов: 1
Рук.гр.	Абаева		ТашЗНИИЭП
Ведущ.	Шарова		

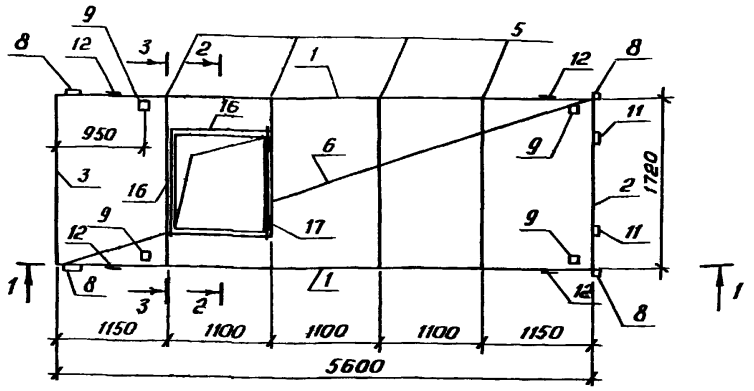

Поз.	Наименование	Кол.	Обозначение документа
1	Каркас КР1	2	1.169.1-2с.4-47
2	КР7	1	-48
3	КР10	1	
4	КР13	8	-49
5	КР14	4	
16	КР21	4	-50
6	Сетка С10	1	-55
7	С11	2	-56
8	Изделие закладное МР1	4	-58
9	МР2	4	-59
17	МР4	2	-61
11	МР5	2	-62
12	Петля строповочная МП2	8	-64

Сечения 1-1, 2-2 и 3-3 см. 1.169.1-2с.4-23
Поз. 4 и 7 см. сечения 2-2 и 3-3
Масса каркаса 75,03 кг

Н.контр.	Умрихин		1.169.1 ... 4-27
Нач.отд.	Янбулатов		
Гл.спец.	Каримова		Каркас ПКР 57.18-5
ГИП	Ташпулатов		Стадия: Р; Лист: ; Листов: 1
Рук.гр.	Абдаева		ТашЗНИИЭП
Вед.инж.	Шарова		

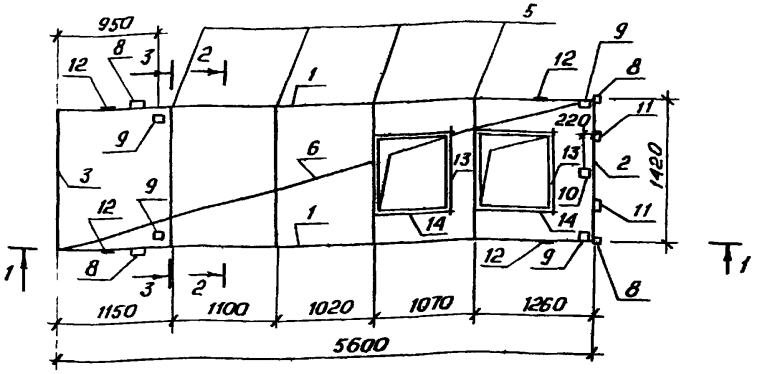

Поз.	Наименование	Кол.	Обозначение документа
1	Каркас КР2	2	1.169.1-2с.4-47
2	КР8	1	-48
3	КР11	1	
4	КР13	8	-49
5	КР15	4	
13	КР28	4	-51
14	КР29	4	-52
6	Сетка С9	1	-55
7	С11	2	-56
8	Изделие закладное МР1	4	-58
9	МР2	4	-59
10	МР3	1	-60
11	МР5	2	-62
12	Петля строповочная МП2	8	-64

Сечения 1-1, 2-2 и 3-3 см. 1.169.1-2с.4-23
Поз. 4 и 7 см. сечения 2-2 и 3-3
Масса каркаса 66,16 кг

Инв.№ подл. | Подпись и дата | Взам.инв.№

Н.контр.	Умрихин		1.169.1-2с.4-28
Нач.отд.	Янбулатов		
Гл.спец.	Каритова		Каркас ПКР 57.15-3
ГИП	Ташпулатов		Стадия: Р; Лист: ; Листов: 1
Рук.гр.	Абдаева		ТашЗНИИЭП
Вед.инж.	Шарова		

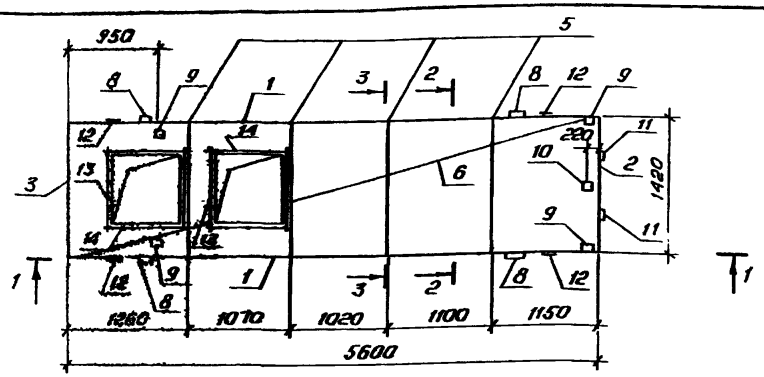

поз.	Наименование	кол.	Обозначение документа
1	Каркас КР2	2	1.169.1-2с.4-47
2	КР8	1	-48
3	КР11	1	
4	КР13	8	-49
5	КР15	4	
13	КР28	4	-51
14	КР29	4	-52
6	Сетка С9	1	-55
7	С11	2	-56
8	Изделие закладное МР1	4	-58
9	МР2	4	-59
10	МР3	1	-60
11	МР5	2	-62
12	Петля строповочная МП2	8	-64

Сечения 1-1, 2-2 и 3-3 см. 1.169.1-2с.4-23
Поз. 4 и 7 см. сечения 2-2 и 3-3
Масса каркаса 66,16 кг

Н.контр.	Умрихин		1.169.1-2с.4-29
Нач.отд	Янбулатов		
Гл.спец.	Каримова		Каркас ПКР 57.15-4
ГИП	Ташпулатов		Стадия Р; Лист; Листов 1
Рук.гр.	Абаева		ТашЗНИИЭП
Вед.инж.	Шарова		

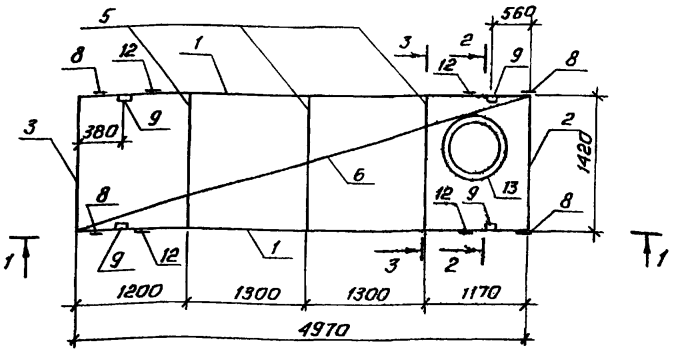

поз.	Наименование	кол.	Обозначение документа
1	Каркас КР4	2	1.169.1-2с.4-47
2	КР8	1	-48
3	КР11	1	
4	КР13	6	-49
5	КР15	3	
13	КР23	1	-51
6	Сетка С2	1	-54
7	С12	2	-56
8	Изделие закладное МР1	4	-58
9	МР2	4	-59
12	Петля строповочная МП3	8	-65

Сечения 1-1, 2-2 и 3-3 см. 1.169.1-2с.4-23
Поз. 4 и 7 см. сечения 2-2 и 3-3
Масса каркаса 53,35 кг

Инв.№подл. | Подпись и дата | Взам.инв.№

Н.контр.	Умрихин		1.169.1-2с.4-30
Нач.отд	Янбулатов		
Гл.спец.	Каримова		Каркас ПКР 50.15-2
ГИП	Ташпулатов		Стадия Р; Лист; Листов 1
Рук.гр.	Абаева		ТашЗНИИЭП
Вед.инж.	Шарова		

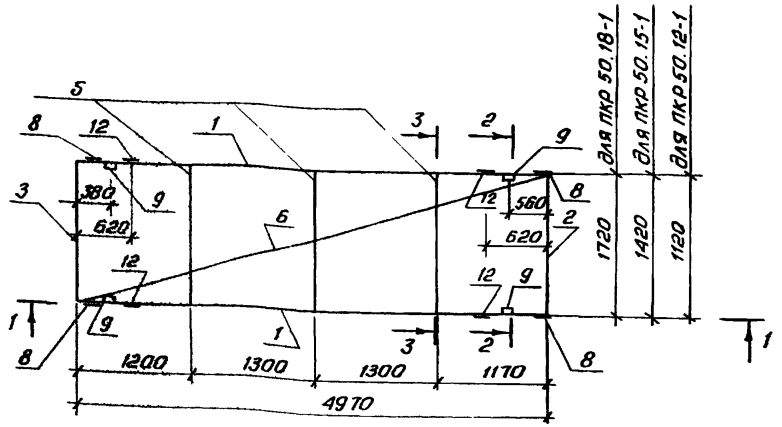

продолжение

Марка каркаса	поз.	Наименование	поз.	Обозначение документа	Масса каркаса, кг.
ПКР50.15-1		Поз.4,7...9,12 по ПКР50.18-1			52,95
	1	Каркас КР4	2	1.169.1-2с.4-47	
	2	КР8	1	-48	
	3	КР11	1		
	5	КР15	3	-49	
	6	Сетка С2	1	-54	
ПКР50.12-1		Поз.4,7...9,12 по ПКР50.18-1			48,76
	1	Каркас КР4	2	1.169.1-2с.4-47	
	2	КР9	1	-48	
	3	КР12	1		
	5	КР16	3	-49	
	6	Сетка С1	1	-54	

Марка каркаса	поз.	Наименование	поз.	Обозначение документа	Масса каркаса, кг.
ПКР50.18-1	1	Каркас КР3	2	1.169.1-2с.4-47	60,41
	2	КР7	1	-48	
	3	КР10	1		
	4	КР13	6	-49	
	5	КР14	3		
	6	Сетка С3	1	-54	
	7	С12	2	-56	
	8	Изделие закладное МР1	4	-58	
	9	МР2	4	-59	
	12	Петля строповочная МП3	8	-65	

Сечения 1-1, 2-2 и 3-3 см. 1.169.1-2с.4-23

Поз. 4 и 7 см. сечения 2-2 и 3-3

Н.контр.	Ухрихин		1.169.1-2с.4-31
Нач.отд.	Янбулатов		
Гл.спец.	Каримова		Каркас ПКР 50.18-1, ПКР50.15-1, ПКР 50.12-1
ГИП	Ташпулатов		Стадия: Р; Лист: ; Листов: 1
Рук.гр.	Абаева		ТашЗНИИЭП
Вед.инж.	Шарова		

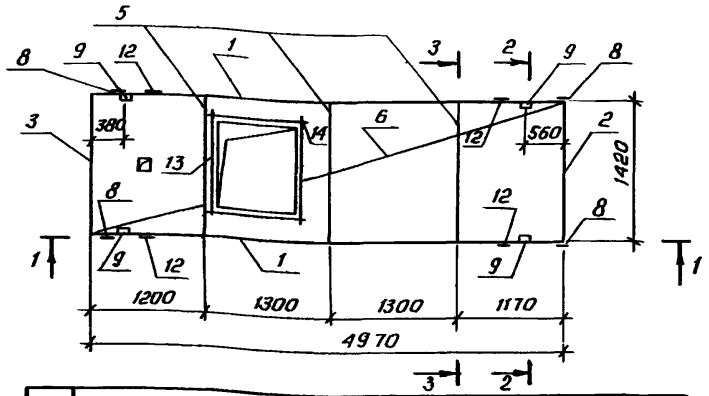

Поз	Наименование	Кол.	Обозначение документа
1	Каркас КР4	2	1.169.1-2с.4-47
2	КР8	1	-48
3	КР11	1	
4	КР13	6	-49
5	КР15	3	
13	КР21	2	-50
14	КР25	2	-51
6	Сетка С2	1	-54
7	С12	2	-56
8	Изделие закладное МР1	4	-58
9	МР2	4	-59
12	Петля строповочная МП3	8	-65

Сечения 1-1, 2-2 и 3-3 см. 1.169.1-2с.4-23
Поз. 4 и 7 см. сечения 2-2 и 3-3
Масса каркаса 54,29 кг

Н.контр.	Умрихин		
Нач.отд	Янбулатов		
Гл.спец.	Каримова		
ГИП	Ташпулатов		
Рук.гр.	Абаева		
Вед.инж.	Шарова		

1.169.1-2с.4-32

Каркас ПКР 50.15-4

Стадия	Лист	Листов
Р		1

ТашЗНИИЭП

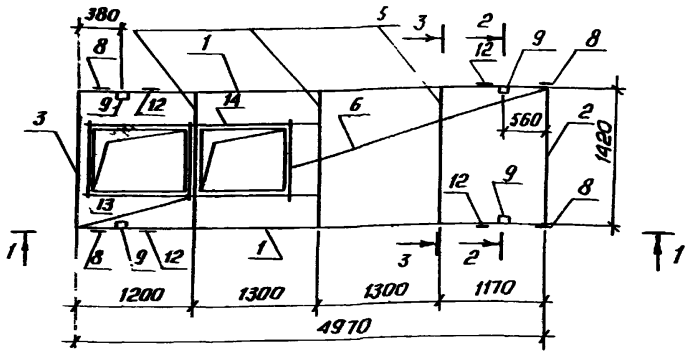

Поз.	Наименование	Кол.	Обозначение документа
1	Каркас КР4	2	1.169.1-2с.4-47
2	КР8	1	-48
3	КР11	1	
4	КР13	6	-49
5	КР15	3	
13	КР18	3	-50
14	КР22	2	
6	Сетка С2	1	-54
7	С12	2	-56
8	Изделие закладное МР1	4	-58
9	МР2	4	-59
12	Петля строповочная МП2	8	-64

Сечения 1-1, 2-2 и 3-3 см. 1.169.1-2с.4-23
Поз. 4 и 7 см. сечения 2-2 и 3-3
Масса каркаса 54,93кг

Н.контр.	Умрихин		
Нач.отд	Янбулатов		
Гл.спец.	Каримова		
ГИП	Ташпулатов		
Рук.гр.	Абаева		
Вед.инж.	Шарова		

1.169.1-2с.4-33

Каркас ПКР 50.15-5

Стадия	Лист	Листов
Р		1

ТашЗНИИЭП

Инв.№ подл. | Подпись и дата | Взам.инв.№

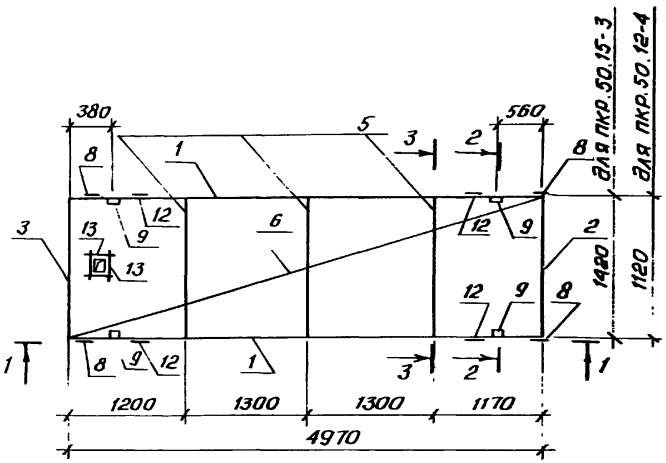

Марка каркаса	Поз.	Наименование	Кол.	Обозначение документа	Масса каркаса, кг.
ПКР 50.15-3	1	Каркас КР4	2	1.169 1-2с.4-47	53,23
	2	КР8	1	-48	
	3	КР11	1		
	4	КР13	6	-49	
	5	КР15	3		
	13	КР24	4	-51	
	6	Сетка С2	1	-54	
	7	С12	2	-56	
	8	Изделие закладное МР1	4	-58	
	9	МР2	4	-59	
	12	Петля строповочная МП3	8	-65	
ПКР 50.12-4		Поз.1,4,7...9,12,13 по			49,04
		ПКР 50.15-3			
	2	Каркас КР9	1	1.169.1-2с.4-48	
	3	КР12	1		
	5	КР16	3	-49	
	6	Сетка С1	1	-54	

Сечения 1-1, 2-2 и 3-3 см. 1.169.1-2с.4-23

Поз. 4 и 7 см. сечения 2-2 и 3-3

Н.контр.	Умрихин		1.169.1-2с. 4-34
Нач.отд	Янбулатов		
Гл.спец.	Каримова		Каркас ПКР 50.15-3 ПКР 50.12-4
ГИП	Ташпулатов		Стадия: Р; Лист: ; Листов: 1
Рук.гр.	Абаева		ТашЗНИИЭП
Ведущ.инж.	Шарова		

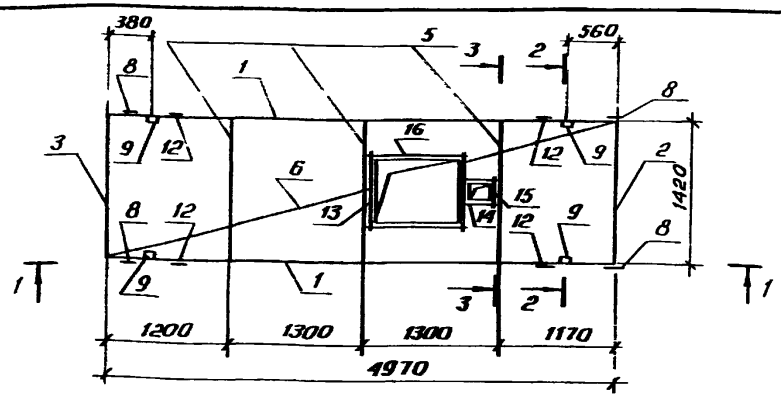

Поз.	Наименование	Кол	Обозначение документа
1	Каркас КР4	2	1.169.1-2с 4-47
2	КР8	1	-48
3	КР11	1	
4	КР13	6	-49
5	КР15	3	
13	КР18	2	-50
14	КР19	2	
15	КР20	1	
16	КР21	2	
6	Сетка С2	1	-54
7	С12	2	-56
8	Изделие закладное МР1	4	-58
9	МР2	4	-59
12	Петля строповочная МП2	8	-64

Сечения 1-1, 2-2 и 3-3 см 1 169.1-2с.4-23
Поз 4 и 7 см сечения 2-2 и 3-3
Масса каркаса 54,24 кг

Н контр	Умрихин		
Нач отд	Янбулатов		
Гл спец	Каримова		
ГИП	Ташпулатов		
Рук гр	Абаева		
Вед инж	Шарова		

1.169 1-2с 4 35

Каркас
ПКР 50 15-7

Стадия	Лист	Листов
Р		1

ТашЗНИИЭП

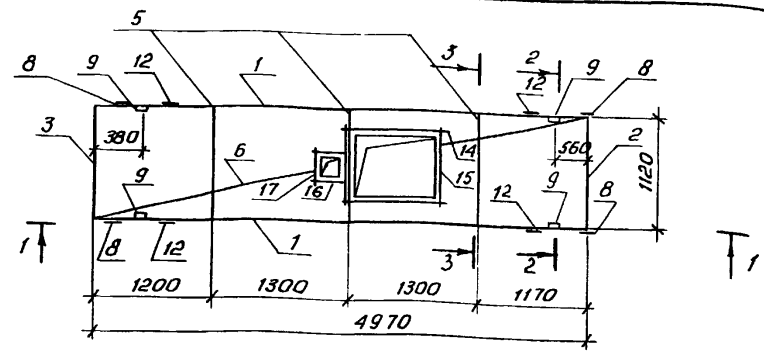

Поз	Наименование	Кол	Обозначение документа
1	Каркас КР4	2	1 169 1-2с 4-47
2	КР9	1	-48
3	КР12	1	
4	КР13	6	-49
5	КР16	3	
15	КР18	2	-50
16	КР19	2	
17	КР20	1	
14	КР25	2	-51
6	Сетка С1	1	-54
7	С12	2	-56
8	Изделие закладное МР1	4	-58
9	МР2	4	-59
12	Петля строповочная МП3	8	-65

Сечения 1-1, 2-2 и 3-3 см 1 169 1-2с.4-23
Поз 4 и 7 см сечения 2-2 и 3 3
Масса каркаса 50,23 кг

Инв № подл | Подпись и дата | Взам инв №

Н контр	Умрихин		
Нач отд	Янбулатов		
Гл спец	Каримова		
ГИП	Ташпулатов		
Рук гр	Абаева		
Вед инж	Шарова		

1 169 1-2с 4-36

Каркас
ПКР 50 12 2

Стадия	Лист	Листов
Р		1

ТашЗНИИЭП

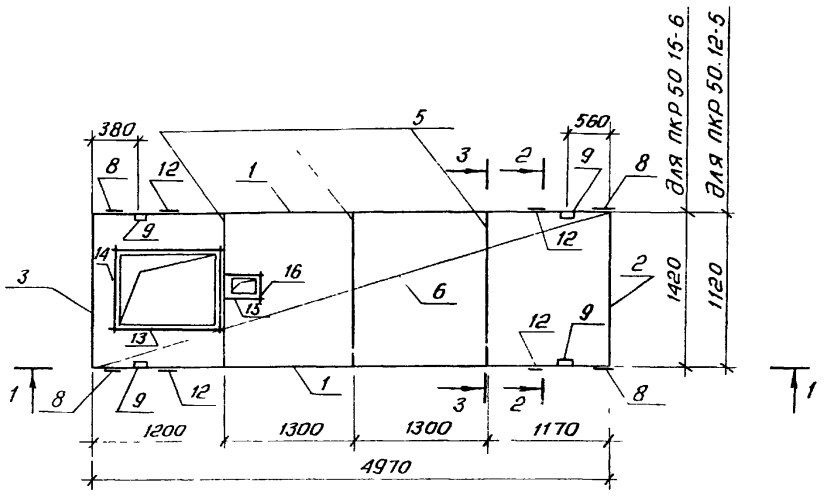

Марка каркаса	поз.	Наименование	Кол.	Обозначение документа	Масса каркаса, кг
ПКР 50 15-6	1	Каркас КР4	2	1.169.1-2с 4-47	54,28
	2	КР8	1	-48	
	3	КР11	1		
	4	КР13	6	-49	
	5	КР15	3		
	13	КР17	2	-50	
	14	КР18	2		
	15	КР19	2		
	16	КР20	1		
	6	Сетка С2	1	-54	
	7	С12	2	-56	
	8	Изделие закладное МР1	4	-58	
	9	МР2	4	-59	
	12	Петля строповочная МП3	8	-65	
ПКР50.12-5		Поз. 1, 4, 7... 9, 12... 16 по			50,09
		ПКР 50.15-6			
	2	Каркас КР9	1	1.169.1-2с. 4-48	
	3	КР12	1		
	5	КР16	3	-49	
	6	Сетка С1	1	-54	

Сечения 1-1, 2-2 и 3-3 см. 1.169.1-2с 4-23

Поз. 4 и 7 см. сечения 2-2 и 3-3.

Н. контр.	Сухин		1.169.1-2с 4-37
Нач. отд.	Янбулатов		
Гл. спец.	Каримова		Каркас ПКР 50 15-6, ПКР 50 12-5
Гл. инж.	Ташпулатов		Стадия: Р; Лист: ; Листов: 1
Рук. гр.	Абаева		ТашЗНИИЭП
Зав. лаб.	Шарова		

Инв. № подл. | Подпись и дата | Взам. ин.

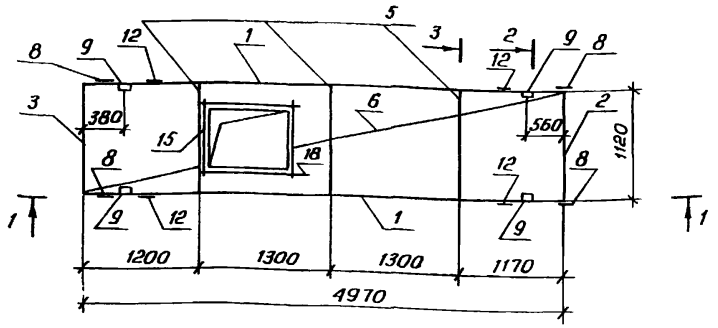

Поз.	Наименование	Кол.	Обозначение документа
1	Каркас КР4	2	1.169.1-2с.4-47
2	КР9	1	-48
3	КР12	1	
4	КР13	6	-49
5	КР16	3	
15	КР18	2	-50
18	КР26	2	-51
6	Сетка С1	1	-54
7	С12	2	-56
8	Изделие закладное МР1	4	-58
9	МР2	4	-59
12	Петля строповочная МП3	8	-65

Сечения 1-1, 2-2 и 3-3 см. 1.169.1-2с.4-23

Поз. 4 и 7 см. сечения 2-2 и 3-3

Масса каркаса 49,96 кг

				1.169.1-2с.4-38		
Н.контр.	Умрихин					
Нач.отд.	Янбулатов					
Гл.спец.	Каримова			Каркас ПКР50.12-3	Стадия	Лист	Листов
ГИП	Таштуматов				Р		1
Рук.гр.	Абаева						
Вед.инж.	Шарова				Таш ЗНИИЭП		

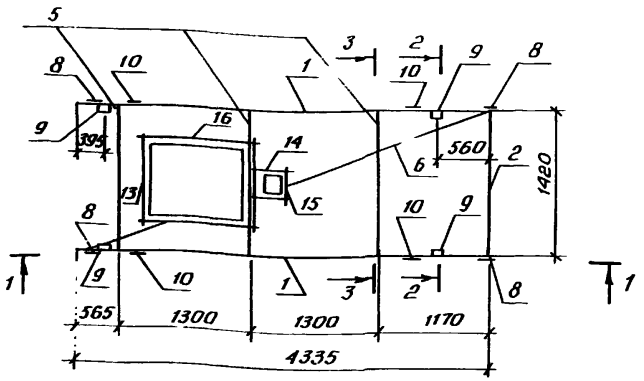

Поз.	Наименование	Кол.	Обозначение документа
1	Каркас КР5	2	1.169.1-2с.4-47
2	КР8	1	-48
3	КР27	1	-51
4	КР13	6	-49
5	КР11	3	-48
6	Сетка С4	1	-54
7	С13	2	-56
8	Изделие закладное МР1	4	-58
9	МР2	4	-59
10	Петля строповочная МП3	8	-65

Сечение 1-1 см. 1.169.1-2с.4-43

Сечения 2-2 и 3-3 см. 1.169.1-2с.4-23

Поз. 4 и 7 см. сечения 2-2 и 3-3

Масса каркаса 48,71 кг

Инв.№подл. | Подпись и дата | Взам.инв.№

				1.169.1-2с.4-39		
Н.контр.	Умрихин					
Нач.отд.	Янбулатов					
Гл.спец.	Каримова			Каркас ПКР44.15-2	Стадия	Лист	Листов
ГИП	Таштуматов				Р		1
Рук.гр.	Абаева						
Вед.инж.	Шарова				ТашЗНИИЭП		

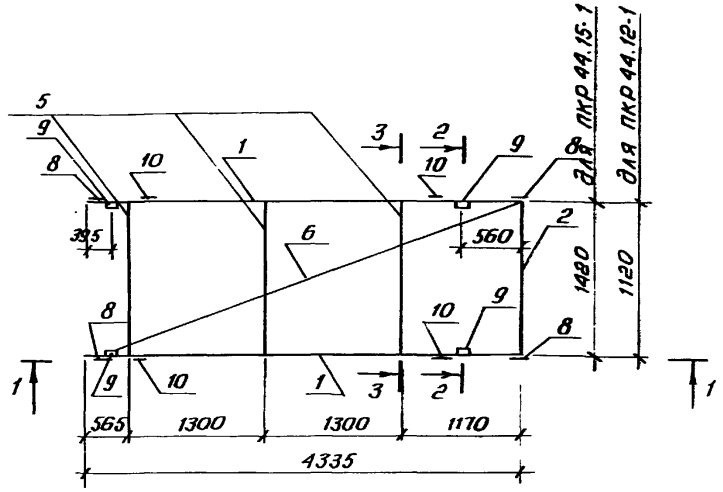

Марка каркаса	поз.	Наименование	Кол.	Обозначение документа	Масса каркаса, кг
ПКР 44.15-1	1	Каркас КР5	2	1.169.1-2с. 4-47	48,08
	2	КР8	1	-48	
	4	КР13	6	-49	
	5	КР11	3	-48	
	6	Сетка С4	1	-54	
	7	С13	2	-56	
	8	Изделие закладное МР1	4	-58	
	9	МР2	4	-59	
	10	Петля строповочная МП3	8	-65	
ПКР44.12-1		Поз. 1,4,7... 10 по ПКР44.15-1			44,55
	2	Каркас КР9	1	1.169.1-2с. 4-48	
	5	КР12	3		
	6	Сетка С5	1	-54	

Сечение 1-1 см. 1.169.1-2с. 4-43

Сечения 2-2 и 3-3 см. 1.169.1-2с. 4-23

Поз. 4 и 7 см. сечения 2-2 и 3-3

Н. контр	Умрихин		1.169.1-2с. 4-40
Нач. отд.	Янбулатов		
Гл. спец	Каримова		Каркас ПКР 44.15-1, ПКР 44.12-1
ГИП	Ташпулатов		Стадия: Р; Лист: ; Листов: 1
Рук гр	Абаева		ТашЗНИИЭП
Ведущ.	Шарова		

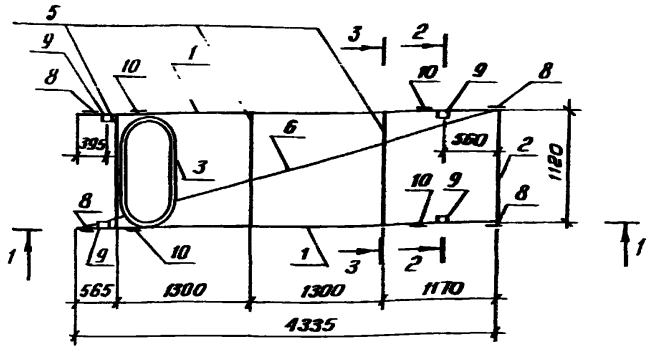

поз.	Наименование	Кол.	Обозначение документа
1	Каркас КР5	2	1.169.1-2с.4-47
2	КР9	1	-48
4	КР13	6	-49
5	КР12	3	-48
13	КР18	2	-50
14	КР19	2	
15	КР20	1	
16	КР21	2	
6	Сетка С5	1	-54
7	С13	2	-56
8	Изделие закладное МР1	4	-58
9	МР2	4	-59
10	Петля строповочная МП3	8	-65

Сечение 1-1 см. 1.169.1-2с.4-43
Сечения 2-2 и 3-3 см. 1.169.1-2с.4-23
Поз. 4 и 7 см. сечения 2-2 и 3-3
Масса каркаса 45,84 кг

Н.контр	Умрихин	
Нач.отд	Янбулатов	
Гл.спец	Каримова	
ГИП	Ташпулатов	
Рук.гр	Абаева	
Вед.инж	Шарова	

1.169.1-2с.4-41

Каркас
ПКР 44.12-2

Стадия	Лист	Листов
Р		1

ТашЗНИИЭП

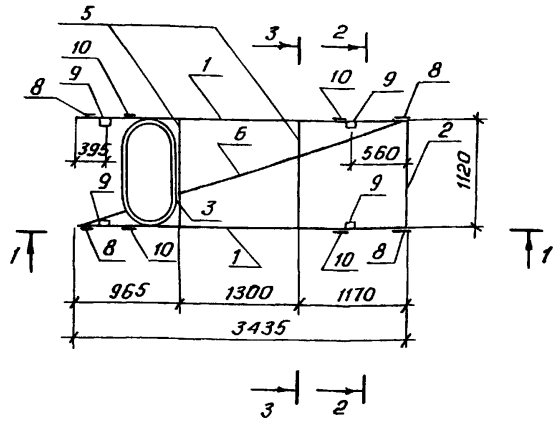

Поз	Наименование	Кол	Обозначение документа
1	Каркас КР6	2	1.169.1-2с.4-47
2	КР9	1	-48
3	КР27	1	-51
4	КР13	4	-49
5	КР12	2	-48
6	Сетка С7	1	-55
7	С14	2	-56
8	Изделие закладное МР1	4	-58
9	МР2	4	-59
10	Петля строповочная МП3	8	-65

Сечение 1-1 см. 1.169.1-2с.4-43
Сечения 2-2 и 3-3 см. 1.169.1-2с 4-23
Поз. 4 и 7 см. сечения 2-2 и 3-3
Масса каркаса 37,77 кг

Н контр	Умрихин	
Нач.отд	Янбулатов	
Гл.спец	Каримова	
ГИП	Ташпулатов	
Рук.гр	Абаева	
Вед.инж	Шарова	

1 169 1-2с.4-42

Каркас
ПКР 35 12-2

Стадия	Лист	Листов
Р		1

ТашЗНИИЭП

Инв.№подл. | Подпись и дата | Взам.инв.№

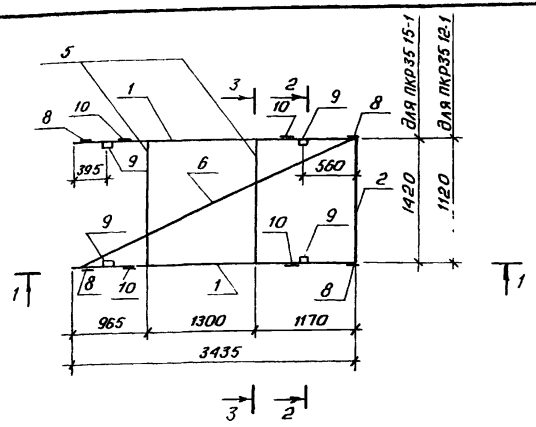

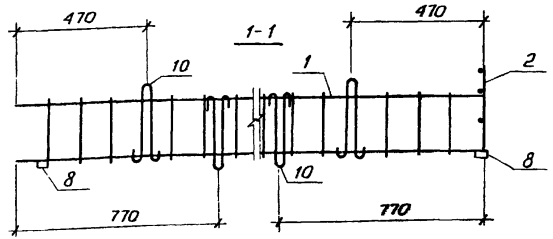

Марка каркаса	Поз.	Наименование	Кол.	Обозначение документа	Масса каркаса, кг.
ПКР 35. 15-1	1	Каркас КР6	2	1.169.1-2С. 4-47	39,92
	2	КР8	1	-48	
	4	КР13	4	-49	
	5	КР11	2	-48	
	6	Сетка С6	1	-55	
	7	С14	2	-56	
	8	Изделие закладное МР1	4	-58	
	9	МР2	4	-59	
	10	Петля строповочная МП3	8	-65	
ПКР35 12-1		Поз.1,4,7...10 по ПКР35.15-1			37,14
	2	Каркас КР9	1	1.169.1-2С.4-48	
	5	КР12	2		
	6	Сетка С7	1	-55	

Сборка пространственных арматурных каркасов производится на специальных кондукторах из плоских сеток, каркасов и закладных изделий. Последовательность сборки пространственных каркасов ПКР: установка боковых каркасов (поз. 1), сеток (поз. 6 и 7), каркасов рёбер (поз. 2,3,4 и 5). Каркасы и сетки объединяются между собой контактно-точечной сваркой с помощью сварочных клещней или вязальной проволокой. Закладные изделия и строповочные петли прикрепляются к сеткам и каркасам с помощью вязальной проволоки фиксацией в рабочем положении непосредственно в форме.

Сечения 2-2 и 3-3 см. 1.169.1-2С. 4-23

Поз. 4 и 7 см. сечения 2-2 и 3-3

Н. контр.	Ушихин		1.169.1-2С 4-43
Нач. отд.	Янбулатов		
Гл. спец.	Каримова		Каркас пкр 35. 15-1, пкр 35. 12-1
ГИП	Ташпулатов		Стадия: Р; Лист: ; Листов: 1
Рук. гр.	Абаева		ТашЗНИИЭП
Вед. инж.	Шарова		

Инв.№ подл. | Подпись и дата | Взам. инв.№

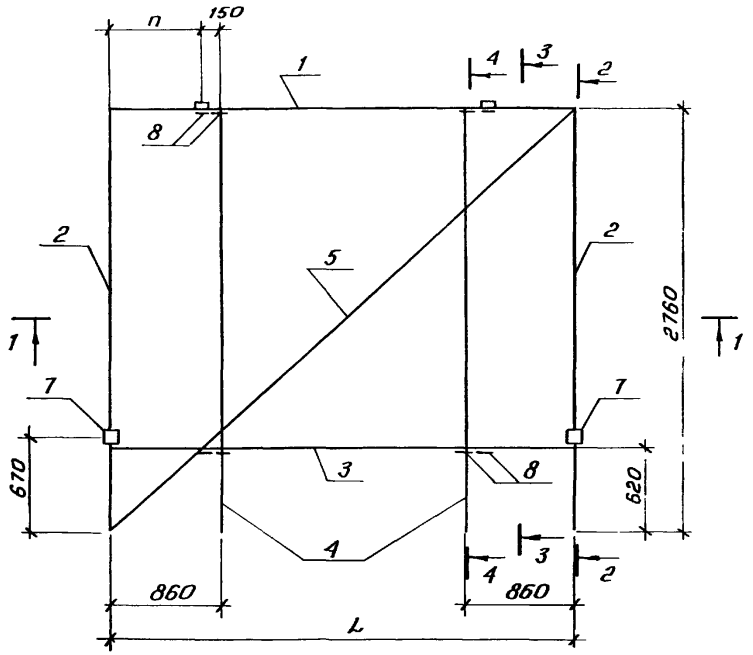

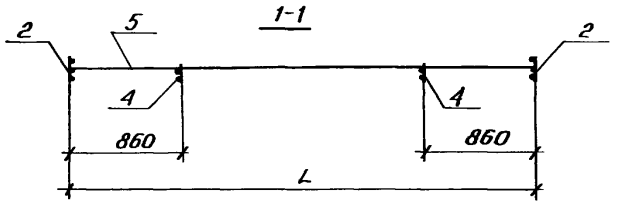

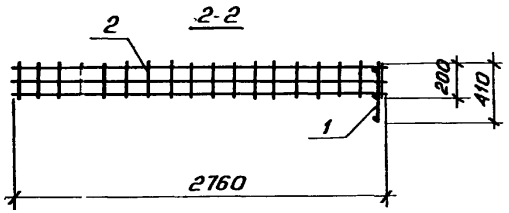

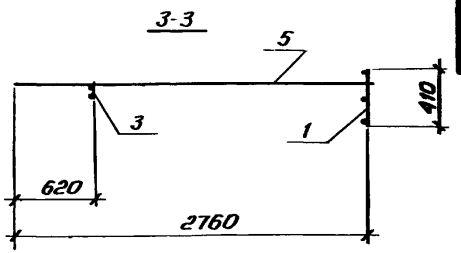

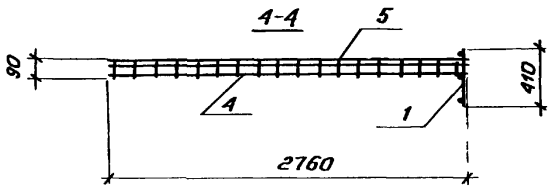

Марка каркаса	Размеры, мм	
	L	n
ПКР 30.28-1	2960	660
ПКР 36.28-1	3560	760

Марка каркаса	Поз	Наименование	Кол	Обозначение документа	Масса каркаса, кг
ПКР 30.28-1	1	Каркас КР30	1	1.169.1-2с.4-52	50,12
	2	КР32	2		
	3	КР33	1	-53	
	4	КР35	2		
	5	Сетка С16	1	-57	
	6	Изделие закладное МР5	2	-62	
	7	МР6	2	-63	
	8	Петля строповочная МП1	8	-64	
ПКР 36.28-1		Поз.2,4,6...8 по ПКР30.28-1			54,51
	1	Каркас КР31	1	1169.1-2с 4-52	
	3	КР34	1	-53	
	5	Сетка С17	1	-57	

Н.контр.	Умрихин	
Нач.отд.	Якбулатов	
Гл.спец.	Карпунова	
ГИП	Ташпулатов	
Рук.гр.	Абаева	
Вед.инж.	Шарова	

1.169.1-2с.4-44

Каркас ПКР 30.28-1, ПКР 36.28-1

Стадия	Лист	Листов
Р		1

ТашЗНИИЭП

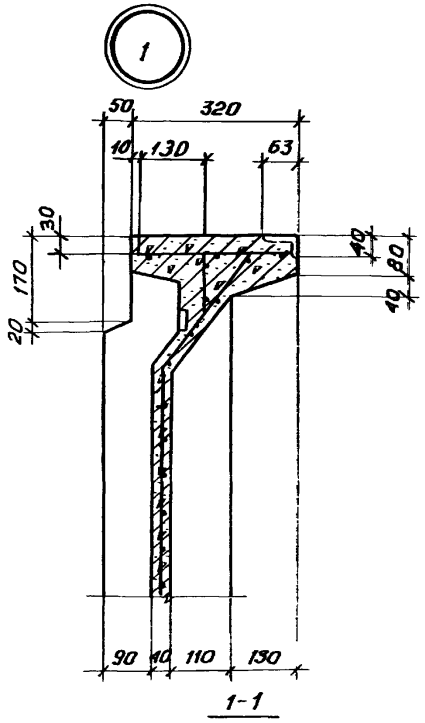

1-1

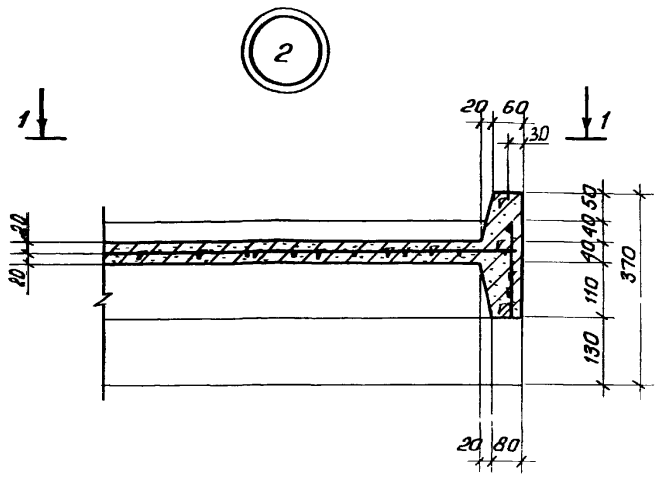

2-2
(повернуто)

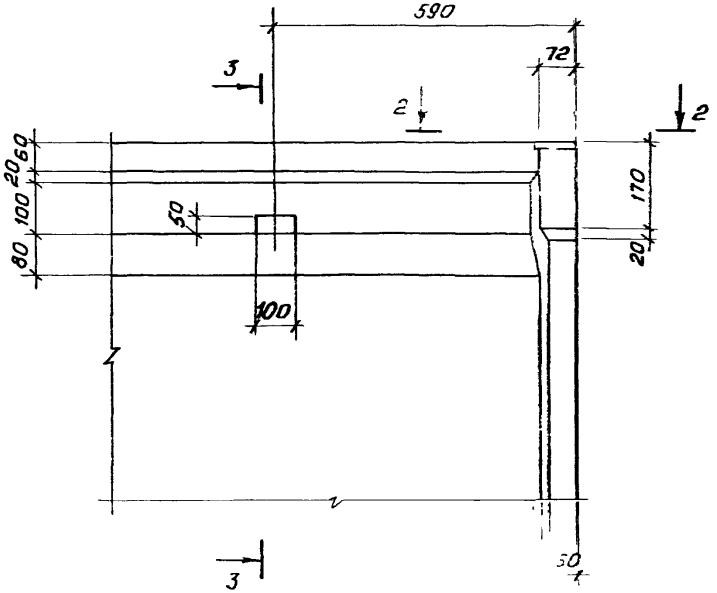

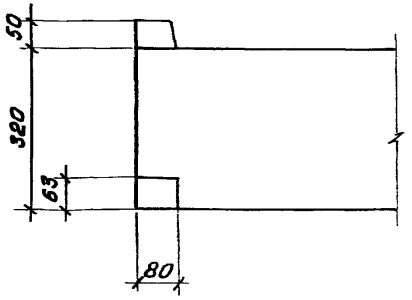

3-3 (повернуто)

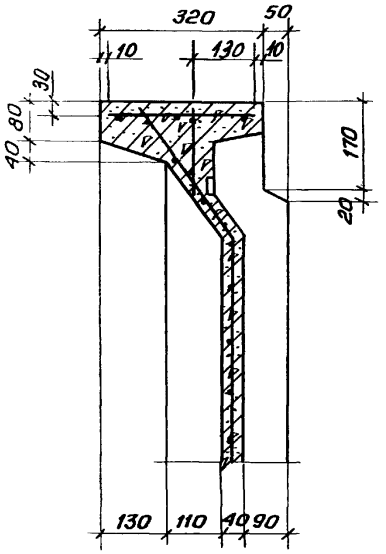

Защитный слой бетона – не менее 15 мм.

			1.169.1-2с. 4-45		
Н.контр.	Умрихин				
Нач.отд.	Янбулатов				
Гл.спец.	Каримова		Узел 1.. 24	Стадия	Лист	Листов
ГИП	Ташпулатов			Р	1	6
Рук.гр.	Абаева			ТашЗНИИЭП		
Вед.инж.	Шарова					

3

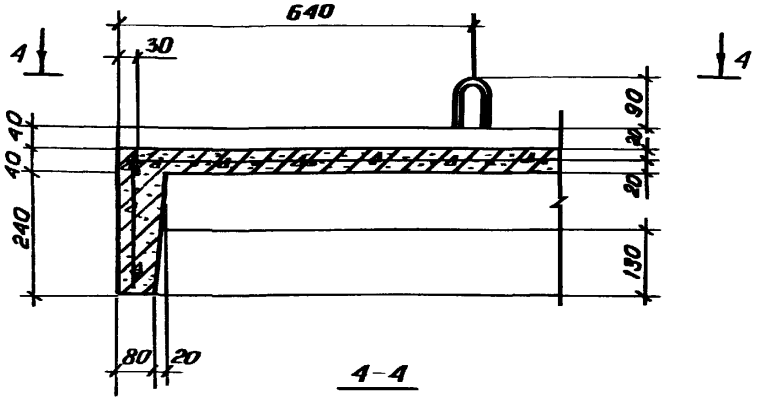

4-4

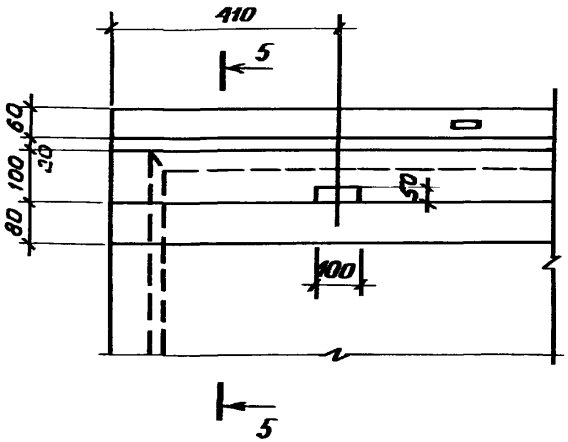

6-6

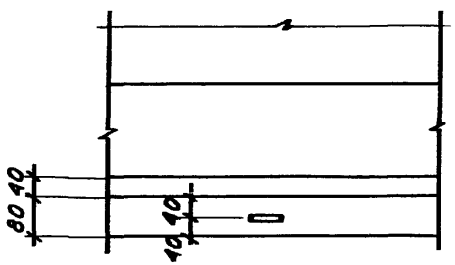

5-5

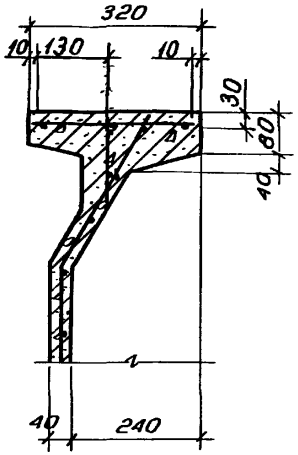

4

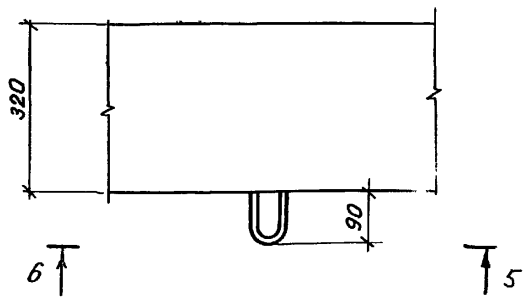

5

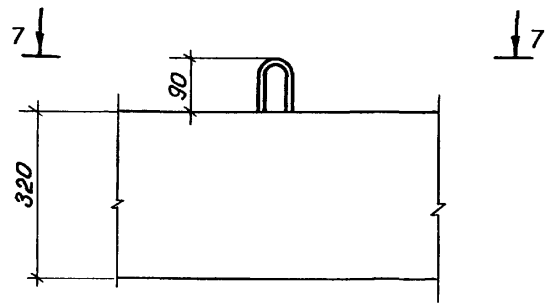

7-7

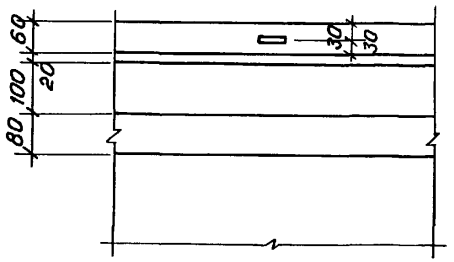

6

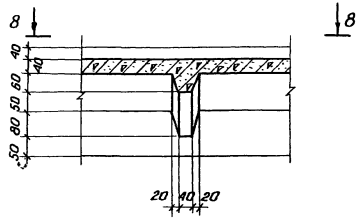

9-9

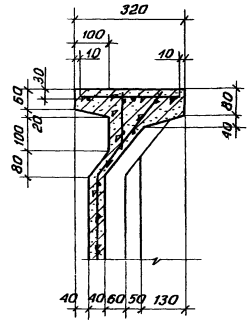

7

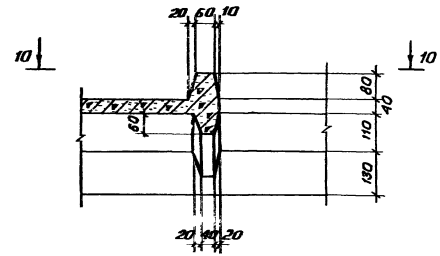

8-8

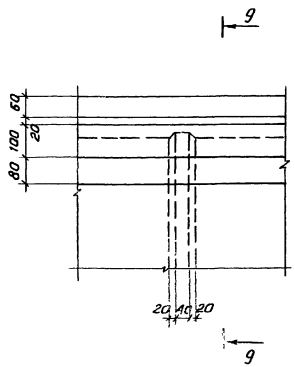

11-11

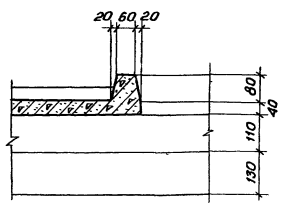

10-10

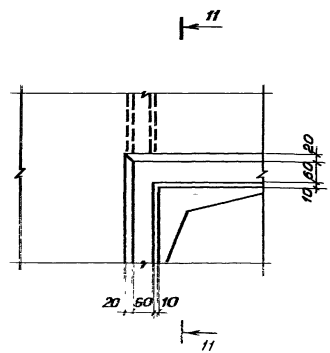

Детали 6...18,20 см. совместно с сечениями 10-10..,22-22 Заводского выпуска

8 8а 8б

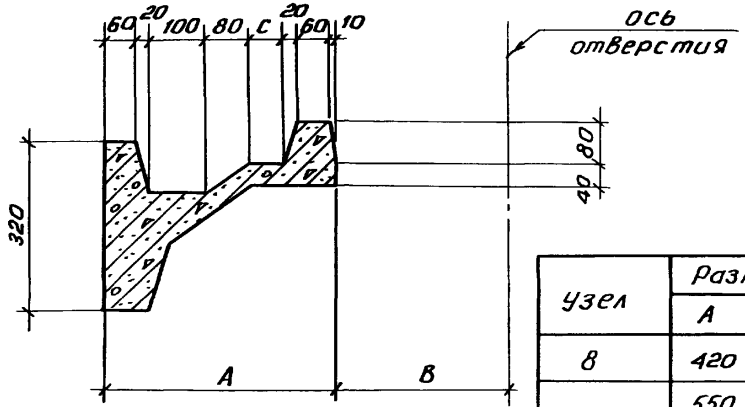

Узел	Размеры, мм		
	А	В	С
8	420	320	80
8а	550	340	200
	400		50
8б	440	450	90

9

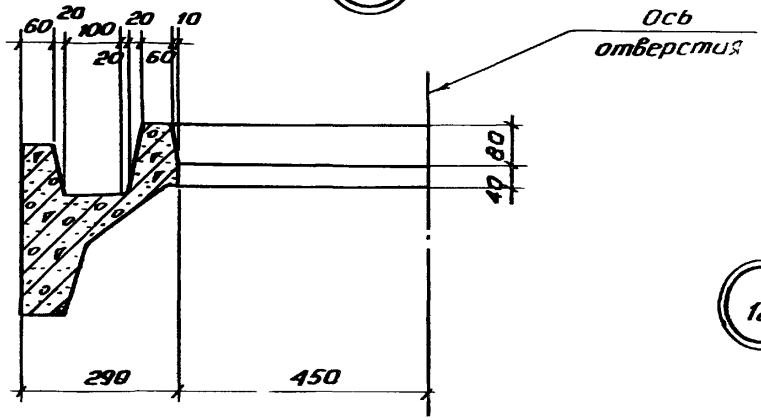

12 12а

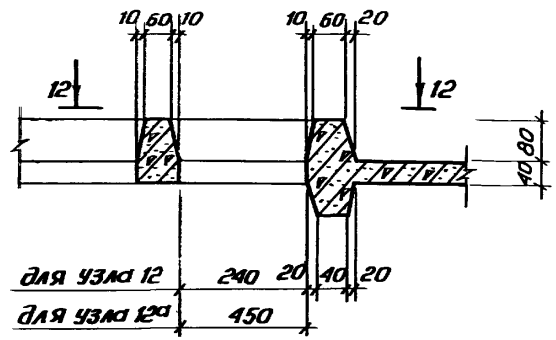

10 10а

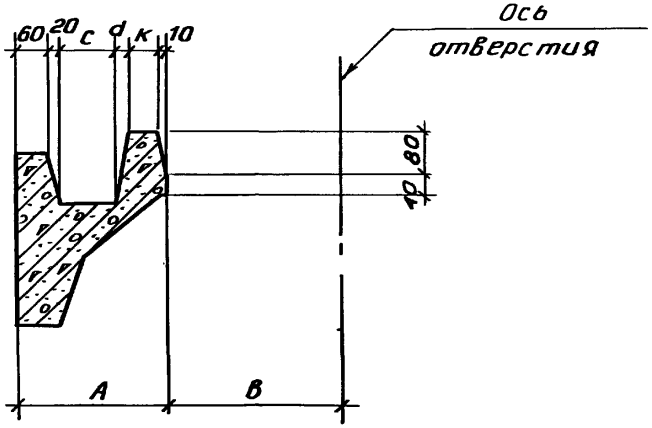

11

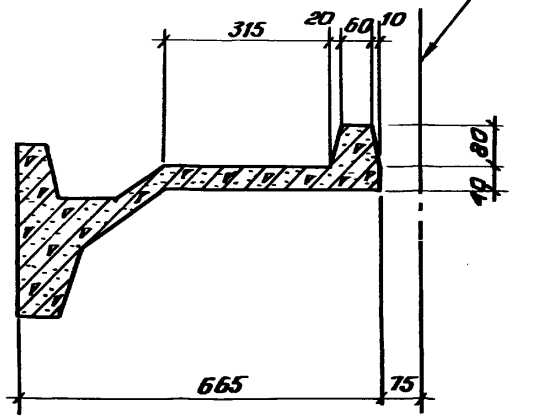

Сечение 12-12 см. на листе 5

Узел	Размеры, мм				
	А	В	С	d	К
10	270	320	100	20	60
10а	220	370	70	10	50

12-12

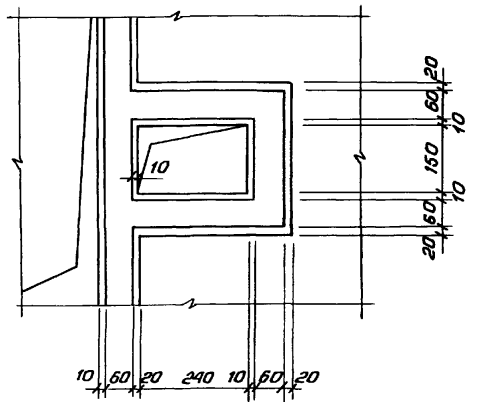

13

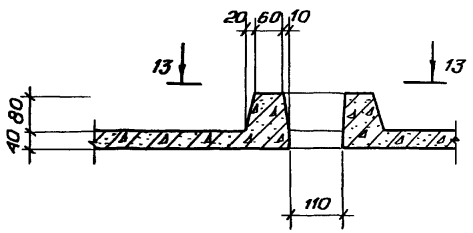

13-13

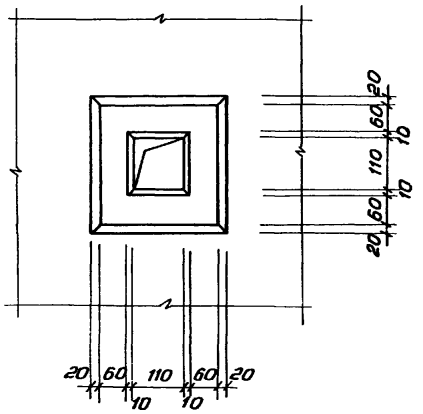

14

14а

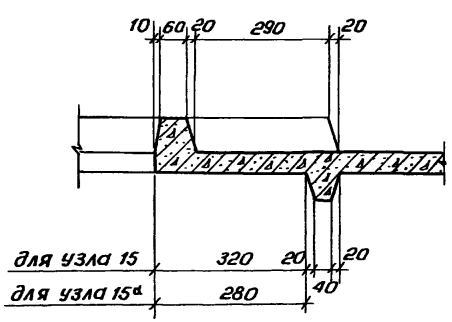

15

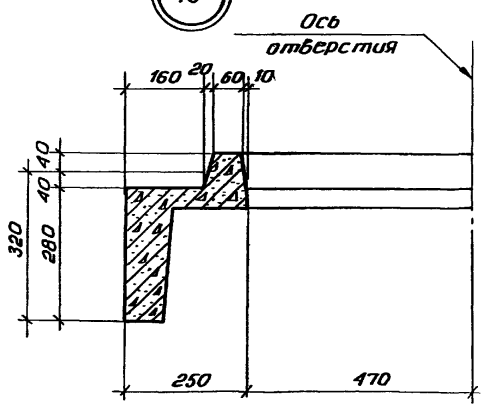

16

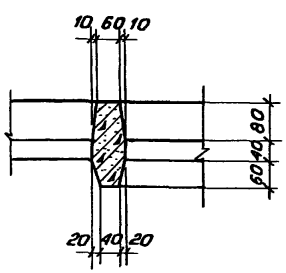

17

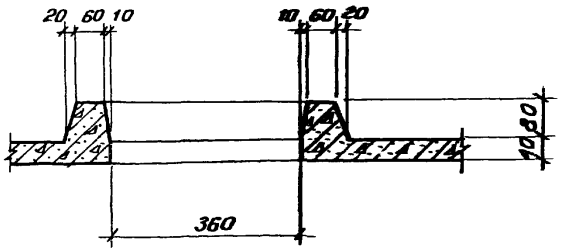

18

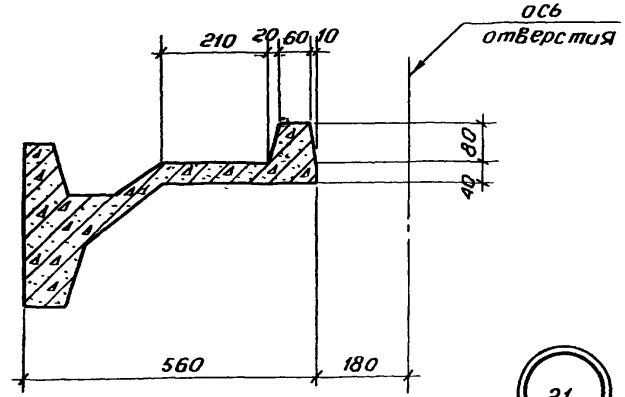

19

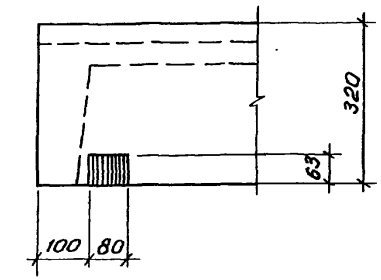

20

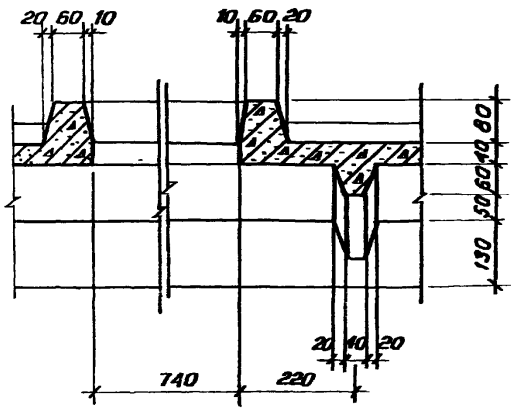

21

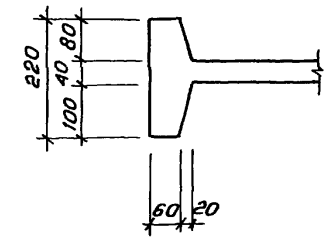

22

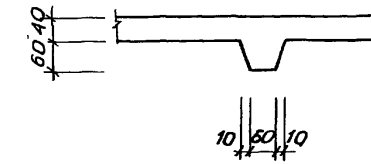

23

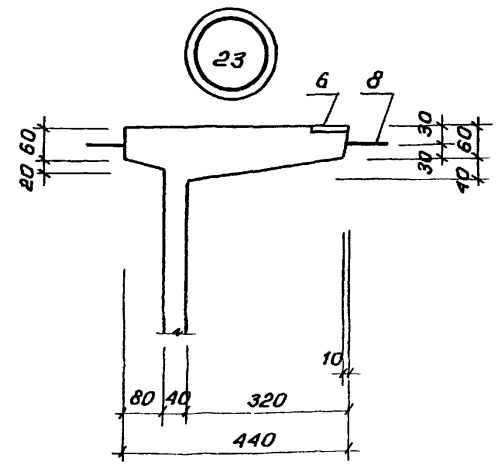

24

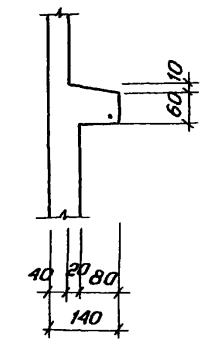

Инв.№ подл. | Подпись и дата | Взам.инв.№

1 169.1-2с. 4-45

Лист 6

10-10 (10а-10а)

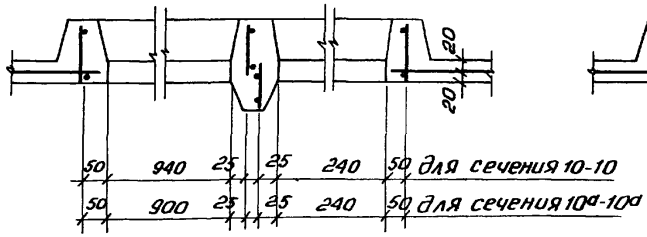

11-11 (11а-11а)

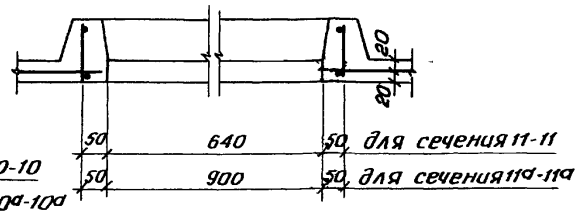

12-12

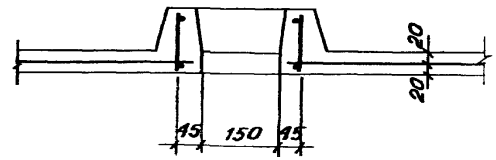

13-13

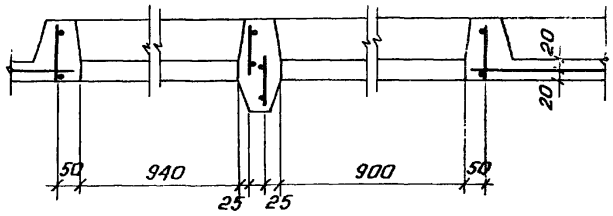

14-14 (14а-14а)

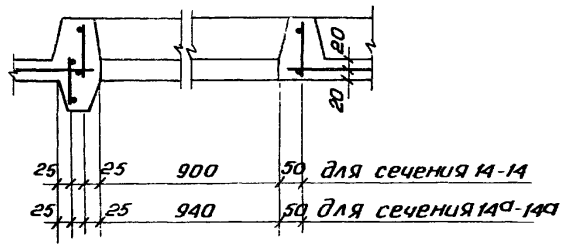

15-15

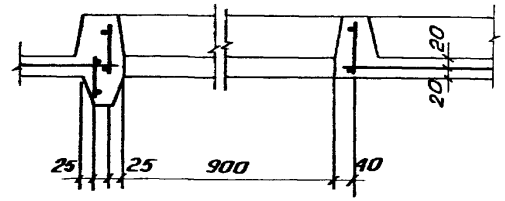

16-16 (16а-16а)

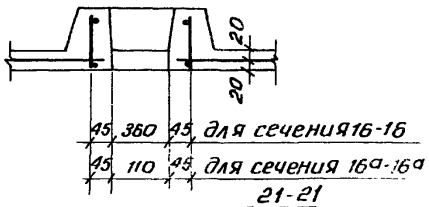

17-17

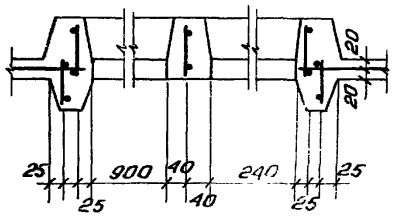

18-18

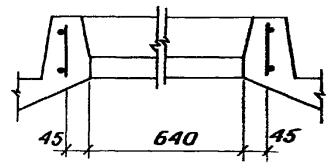

19-19

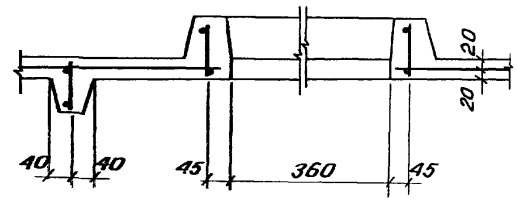

21-21

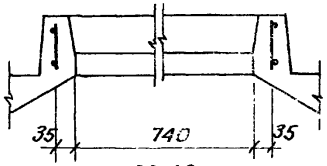

20-20

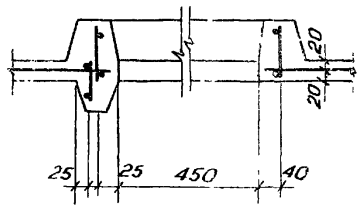

22-22

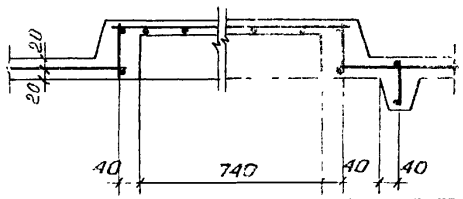

Н.контр.	[illegible]ркин		
Нач.эта.	Янбулатов		
Гл.спец.	Каримова		
ГИП	Ташпулатов		
Рук.гр.	Абаева		
Вед.инж.	Шерсва		

1.169.1-2с.4-46

Сечение 10-10 ... 22-22

Стадия	Лист	Листов
Р		1

ТашЗНИИЭП

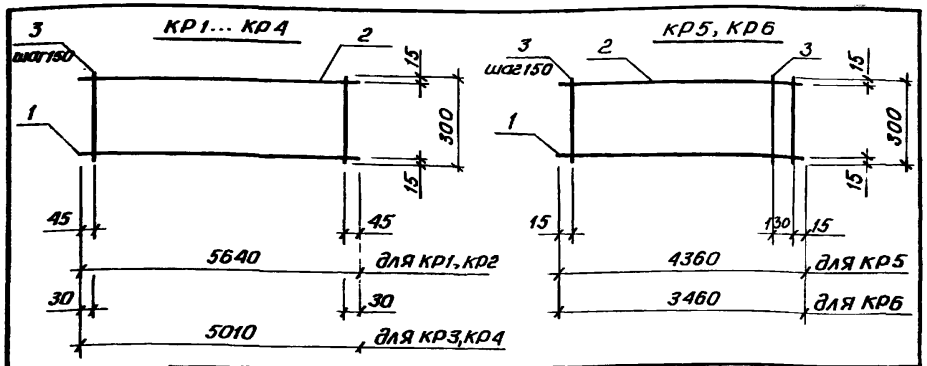

Марка каркаса	Поз.	Наименование	Кол.	Масса ед., кг	Масса каркаса, кг
кр1	1	ф 14 Ат IV, ℓ=5640	1	6,81	11,70
	2	8 А III, ℓ=5640	1	2,23	
	3	6 А I, ℓ=300	38	0,07	
кр2	1	ф 12 Ат IVС, ℓ=5640	1	5,01	9,90
	2	8 А III, ℓ=5640	1	2,23	
	3	6 А I, ℓ=300	38	0,07	
кр3	1	ф 14 Ат IVС, ℓ=5010	1	6,08	10,45
	2	8 А III, ℓ=5010	1	1,99	
	3	6 А I, ℓ=300	34	0,07	
кр4	1	ф 12 Ат IVС, ℓ=5010	1	4,47	8,84
	2	8 А III, ℓ=5010	1	1,99	
	3	6 А I, ℓ=300	34	0,07	
кр5	1	ф 12 Ат IVС, ℓ=4360	1	3,87	7,69
	2	8 А III, ℓ=4360	1	1,72	
	3	6 А I, ℓ=300	30	0,07	
кр6	1	ф 12 Ат IVС, ℓ=3460	1	3,07	6,12
	2	8 А III, ℓ=3460	1	1,37	
	3	6 А I, ℓ=300	24	0,07	

Арматура класса А I, А III и Ат IVС по ГОСТ 5781-82

Н.контр.	Умрихин	
Нач.отд.	Янбулатов	
Гл.спец.	Каримова	
ГИП	Ташпулатов	
Рук.гр.	Абаева	
Вед.инж.	Шарова	

1.169.1-2с.4-47

Каркас плоский кр1... кр6

Стадия	Лист	Листов
Р		1

ТашЗНИИЭП

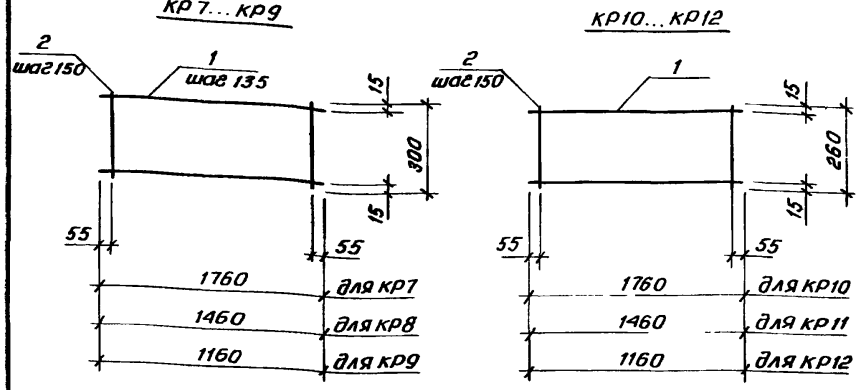

Марка каркаса	Поз.	Наименование	Кол.	Масса ед., кг	Масса каркаса, кг
кр7	1	ф 6 А III, ℓ=1760	3	0,39	2,01
	2	ф 6 А I, ℓ=300	12	0,07	
кр8	1	ф 6 А III, ℓ=1460	3	0,32	1,66
	2	6 А I, ℓ=300	10	0,07	
кр9	1	ф 6 А III, ℓ=1160	3	0,26	1,34
	2	6 А I, ℓ=300	8	0,07	
кр10	1	ф 6 А III, ℓ=1760	2	0,39	1,50
	2	6 А I, ℓ=260	12	0,06	
кр11	1	ф 6 А III, ℓ=1460	2	0,32	1,24
	2	6 А I, ℓ=260	10	0,06	
кр12	1	ф 6 А III, ℓ=1160	2	0,26	1,00
	2	6 А I, ℓ=260	8	0,06	

Арматура класса А I и А III по ГОСТ 5781-82

Инв.№подл. | Подпись и дата | Взам.инв.№

Н.контр.	Умрихин	
Нач.отд.	Янбулатов	
Гл.спец.	Каримова	
ГИП	Ташпулатов	
Рук.гр.	Абаева	
Вед.инж.	Шарова	

1.169.1-2с.4-48

Каркас плоский кр7... кр12

Стадия	Лист	Листов
Р		1

ТашЗНИИЭП

КР13

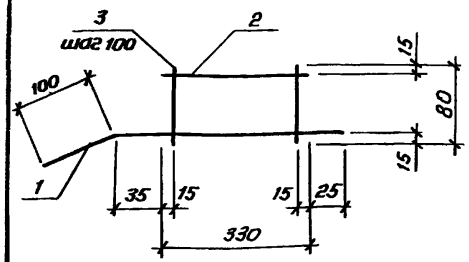

КР14... КР16

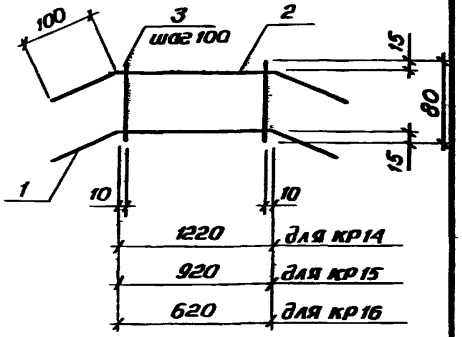

Марка каркаса	Поз.	Наименование	Кол.	Масса ед., кг	Масса каркаса, кг
КР13	1	ф8 A III, ℓ=490	1	0,19	0,34
	2	6 A III, ℓ=330	1	0,07	
	3	6 A I, ℓ=80	4	0,02	
КР14	1	ф8 A III, ℓ=1420	1	0,56	1,14
	2	6 A III, ℓ=1420	1	0,32	
	3	6 A I, ℓ=80	13	0,02	
КР15	1	ф8 A III, ℓ=1120	1	0,44	0,89
	2	6 A III, ℓ=1120	1	0,25	
	3	6 A I, ℓ=80	10	0,02	
КР16	1	ф8 A III, ℓ=820	1	0,32	0,64
	2	6 A III, ℓ=820	1	0,18	
	3	6 A I, ℓ=80	7	0,02	

Арматура класса A I и A III по ГОСТ 5781-82

Н.контр.	Умрихин		1.169.1-2с.4-49
Нач.отд.	Янбулатов		
Гл.спец.	Каримова		Каркас плоский КР 13... КР16
ГИП	Ташпулатов		Стадия: Р; Лист: ; Листов: 1
Рук.гр.	Абаева		ТашЗНИИЭП
Вед.инж.	Шарова		

КР17.. КР19

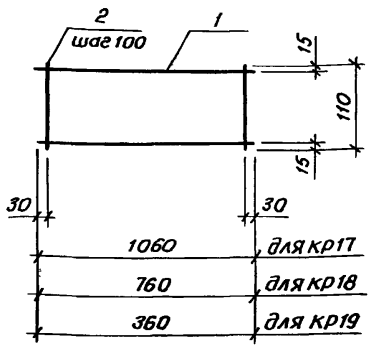

КР20... КР22

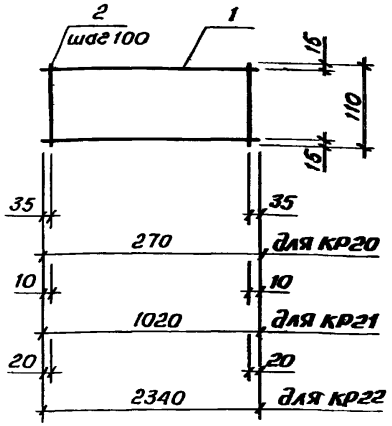

Марка каркаса	Поз.	Наименование	Кол.	Масса ед., кг	Масса каркаса, кг
КР17	1	ф4 BpI, ℓ=1060	2	0,10	0,31
	2	4 BpI, ℓ=110	11	0,01	
КР18	1	ф4 BpI, ℓ=760	2	0,07	0,22
	2	4 BpI, ℓ=110	8	0,01	
КР19	1	ф4 BpI, ℓ=360	2	0,03	0,10
	2	4 BpI, ℓ=110	4	0,01	
КР20	1	ф4 BpI, ℓ=270	2	0,02	0,07
	2	4 BpI, ℓ=110	3	0,01	
КР21	1	ф4 BpI, ℓ=1020	2	0,09	0,29
	2	4 BpI, ℓ=110	11	0,01	
КР22	1	ф4 BpI, ℓ=2340	2	0,21	0,65
	2	4 BpI, ℓ=110	24	0,01	

Арматура класса BpI по ГОСТ 6727-80

Инв.№подл. | Подпись и дата | Взам.инв.№

Н.контр.	Умрихин		1.169.1-2с.4-50
Нач.отд.	Янбулатов		
Гл.спец.	Каримова		Каркас плоский КР17... КР22
ГИП	Ташпулатов		Стадия: Р; Лист: ; Листов: 1
Рук.гр.	Абаева		ТашЗНИИЭП
Вед.инж.	Шарова		

кр 23... кр25

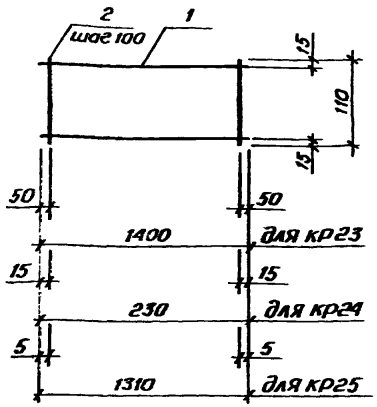

кр26... кр28

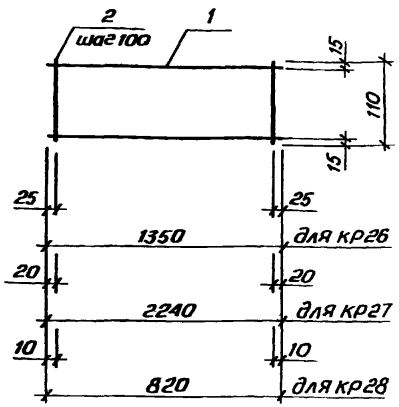

Марка каркаса	Поз.	Наименование	Кол.	Масса ед., кг	Масса каркаса, кг
кр 23	1	ф4 ВрI, ℓ = 1400	2	0,13	0,40
	2	4 ВрI, ℓ = 110	14	0,01	
кр 24	1	ф4 ВрI, ℓ = 230	2	0,02	0,07
	2	4 ВрI, ℓ = 110	3	0,01	
кр25	1	ф4 ВрI, ℓ = 1310	2	0,12	0,38
	2	4 ВрI, ℓ = 110	14	0,01	
кр26	1	ф4 ВрI, ℓ = 1350	2	0,12	0,38
	2	4 ВрI, ℓ = 110	14	0,01	
кр27	1	ф4 ВрI, ℓ = 2240	2	0,20	0,63
	2	4 ВрI, ℓ = 110	23	0,01	
кр28	1	ф4 ВрI, ℓ = 820	2	0,07	0,23
	2	4 ВрI, ℓ = 110	9	0,01	

Арматура класса ВрI по ГОСТ 6727-80

Н. контр.	Умрихин		1.169.1-2с.4-51
Нач. отд.	Янбулатов		
Гл. спец.	Каримова		Каркас плоский кр 23...кр 28
ГИП	Ташпулатов		Стадия: Р; Лист: ; Листов: 1
Рук. гр.	Абаева		ТашЗНИИЭП
Вед. инж.	Шарова		

Инв. № подл. | Подпись и дата | Взам. инв. №

кр 29

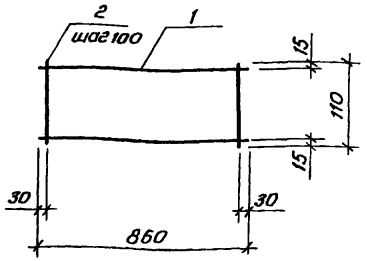

кр30, кр31

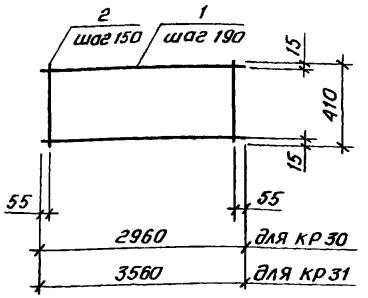

кр 32

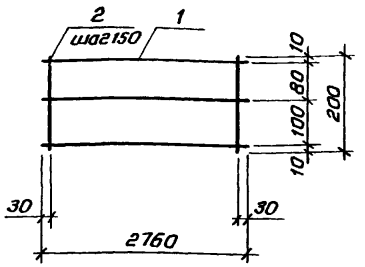

Марка каркаса	Поз.	Наименование	Кол.	Масса, ед., кг	Масса каркаса, кг
кр29	1	ф4 ВрI, ℓ = 860	2	0,08	0,25
	2	4 ВрI, ℓ = 110	9	0,01	
кр30	1	ф8 AIII, ℓ = 2960	3	1,17	5,31
	2	6 AI, ℓ = 410	20	0,09	
кр31	1	ф8 AIII, ℓ = 3560	3	1,41	6,39
	2	6 AI, ℓ = 410	24	0,09	
кр32	1	ф10 AIII, ℓ = 2760	3	1,70	5,86
	2	6 AI, ℓ = 200	19	0,04	

Арматура класса ВрI по ГОСТ 6727-8, класса AI и AIII по ГОСТ 5781-82

Н. контр.	Умрихин		1.169.1-2с.4-52
Нач. отд.	Янбулатов		
Гл. спец.	Каримова		Каркас плоский кр 29...кр 32
ГИП	Ташпулатов		Стадия: Р; Лист: ; Листов: 1
Рук. гр.	Абаева		ТашЗНИИЭП
Вед. инж.	Шарова		

КР33, КР34

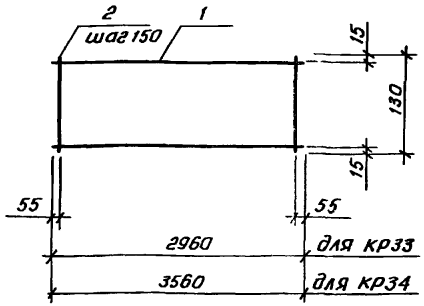

КР35

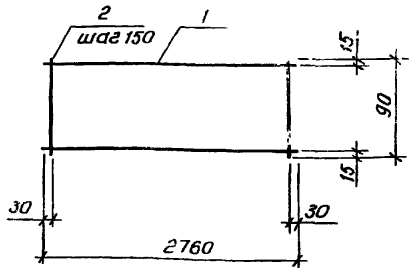

Марка каркаса	Поз.	Наименование	Кол.	Масса ед., кг	Масса каркаса, кг
КР33	1	ф10АтIVс, ℓ=2960	2	1,83	4,26
	2	6АI, ℓ=130	20	0,03	
КР34	1	ф10АтIVс, ℓ=3560	2	2,20	5,12
	2	6АI, ℓ=130	24	0,03	
КР35	1	ф10АIII, ℓ=2760	2	1,70	3,78
	2	6АI, ℓ=90	19	0,02	

Арматура класса АI и АIIIс по ГОСТ 5781-82

			1.169.1-2с.4-53
Н.контр.	Умрихин		
Нач.отд	Янбулатов		Каркас плоский КР33...КР35
Гл.спец.	Каримава		Стадия: Р; Лист: ; Листов: 1
ГИП	Ташпулатов		ТашЗНИИЭП
Рук.гр.	Абаева		
Ведущ.	Шарова		

С1...С3

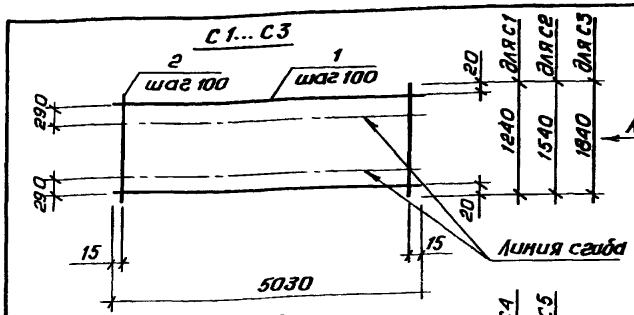

Вид А
в согнутом виде

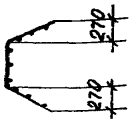

С4, С5

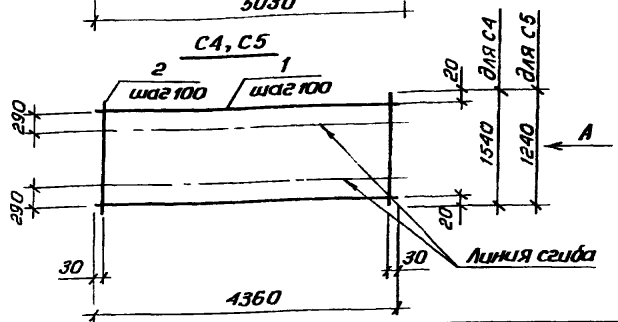

Марка сетки	Поз.	Наименование	Кол.	Масса ед., кг	Масса сетки, кг
С1	1	ф4ВрI, ℓ=5030	13	0,45	11,46
	2	4ВрI, ℓ=1240	51	0,11	
С2	1	ф4ВрI, ℓ=5030	16	0,45	14,34
	2	4ВрI, ℓ=1540	51	0,14	
С3	1	ф4ВрI, ℓ=5030	19	0,45	17,22
	2	4ВрI, ℓ=1840	51	0,17	
С4	1	ф4ВрI, ℓ=4360	16	0,39	12,40
	2	4ВрI, ℓ=1540	44	0,14	
С5	1	ф4ВрI, ℓ=4360	13	0,39	9,91
	2	4ВрI, ℓ=1240	44	0,11	

Арматура класса ВрI по ГОСТ 6727-80

			1.169.1-2с.4-54
Н.контр.	Умрихин		
Нач.отд	Янбулатов		Сетка С1...С5
Гл.спец.	Каримава		Стадия: Р; Лист: ; Листов: 1
ГИП	Ташпулатов		ТашЗНИИЭП
Рук.гр.	Абаева		
Ведущ.	Шарова		

Инв.№ подл. | Подпись и дата | Взам.инв.№

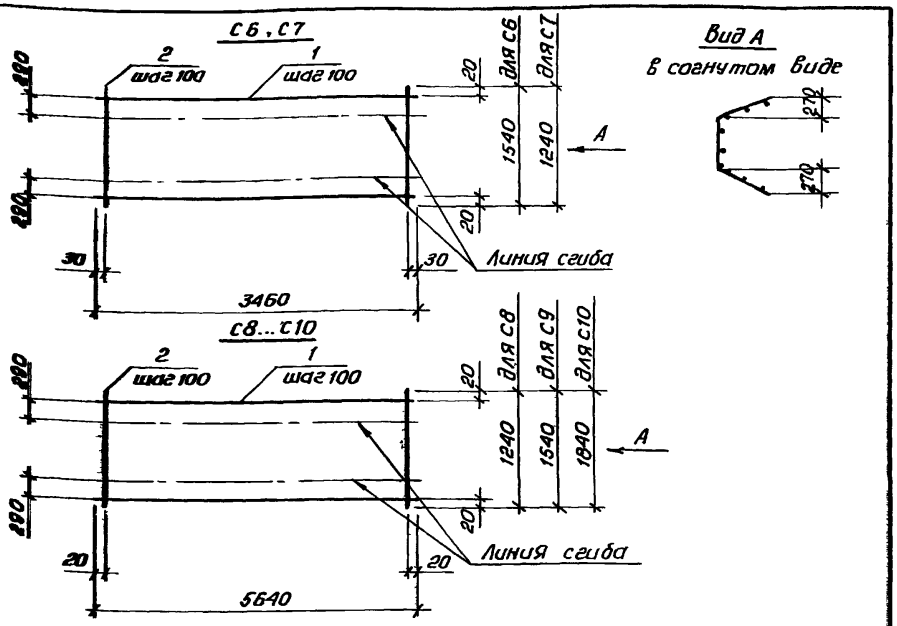

Марка сетки	Поз.	Наименование	Кол.	Масса ед., кг	Масса сетки, кг
С6	1	ф4 BpI, ℓ=3460	16	0,31	9,86
	2	4 BpI, ℓ=1540	35	0,14	
С7	1	ф4 BpI, ℓ=3460	13	0,31	7,88
	2	4 BpI, ℓ=1240	35	0,11	
С8	1	ф4 BpI, ℓ=5640	13	0,51	12,90
	2	4 BpI, ℓ=1240	57	0,11	
С9	1	ф4 BpI, ℓ=5640	16	0,51	16,14
	2	4 BpI, ℓ=1540	57	0,14	
С10	1	ф4 BpI, ℓ=5640	19	0,51	19,38
	2	4 BpI, ℓ=1840	57	0,17	

Арматура класса BpI по ГОСТ 6727-80

Н. контр.	Умрихин		1.169.1-2с.4-55
Нач. отд.	Янбулатов		
Гл. спец.	Каримова		Стадия: Р; Лист: ; Листов: 1
ГИП	Ташпулатов		Сетка С6 ... С10
Рук. гр.	Абаева		ТашЗНИИЭП
Ведущ.	Шарова		

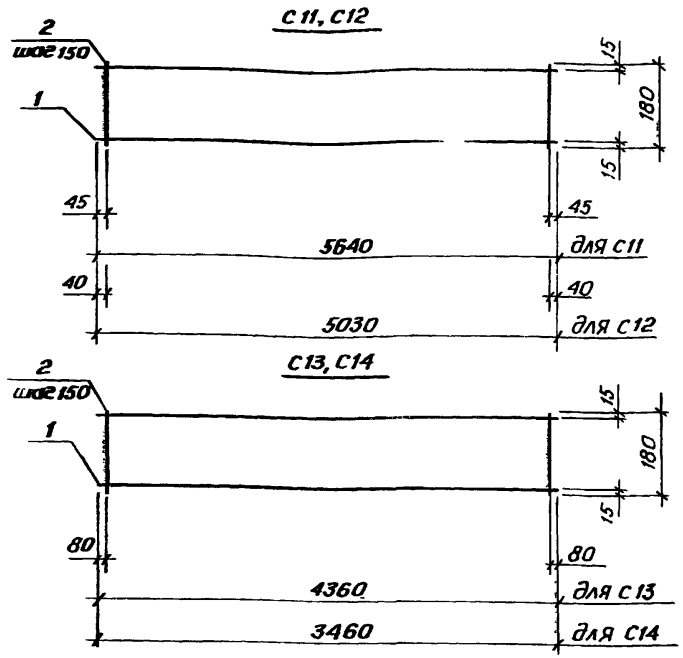

Марка сетки	Поз.	Наименование	Кол	Масса ед., кг	Масса сетки, кг
С11	1	ф4 BpI, ℓ=5640	2	0,51	1,78
	2	4 BpI, ℓ=180	38	0,02	
С12	1	ф4 BpI, ℓ=5030	2	0,45	1,58
	2	4 BpI, ℓ=180	34	0,02	
С13	1	ф4 BpI, ℓ=4360	2	0,39	1,36
	2	4 BpI, ℓ=180	29	0,02	
С14	1	ф4 BpI, ℓ=3460	2	0,31	1,08
	2	4 BpI, ℓ=180	23	0,02	

Арматура класса BpI по ГОСТ 6727-80

Н. контр.	Умрихин		1.169.1-2с.4-56
Нач. отд.	Янбулатов		
Гл. спец.	Каримова		Стадия: Р; Лист: ; Листов: 1
ГИП	Ташпулатов		Сетка С11 ... С14
Рук. гр.	Абаева		ТашЗНИИЭП
Ведущ.	Шарова		

Инв. № подл. | Подпись и дата | Взам. инв. №

С15

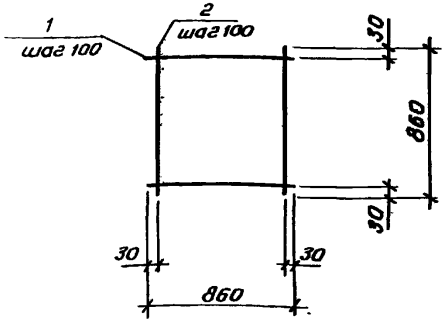

С16, С17

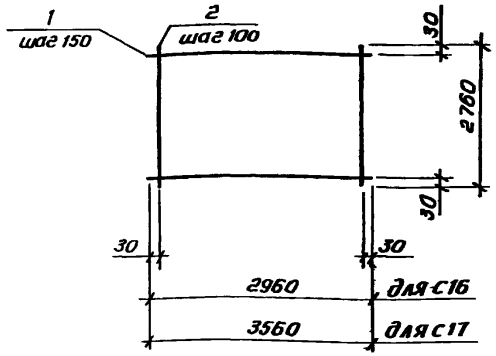

Марка сетки	Поз.	Наименование	Кол.	Масса ед., кг	Масса сетки, кг
С15	1	ф 4 BpI, ℓ=860	9	0,08	1,44
	2	4 BpI, ℓ=860	9	0,08	
С16	1	ф 4 BpI, ℓ=2960	19	0,27	12,63
	2	4 BpI, ℓ=2760	30	0,25	
С17	1	ф 4 BpI, ℓ=3560	19	0,32	15,08
	2	4 BpI, ℓ=2760	36	0,25	

Арматура класса BpI по ГОСТ 6727-80

Н.контр.	Умрихин		1.169.1-2с. 4-57
Нач.отд.	Янбулатов		
Гл.спец.	Каримова		Стадия: Р; Лист: ; Листов: 1
ГИП	Ташпулатов		Сетка С15... С17
Рук.гр.	Абаева		ТашЗНИИЭП
Вед.инж.	Шарова		

Инв.№ подл. | Подпись и дата | Взам. инв.№

1-1

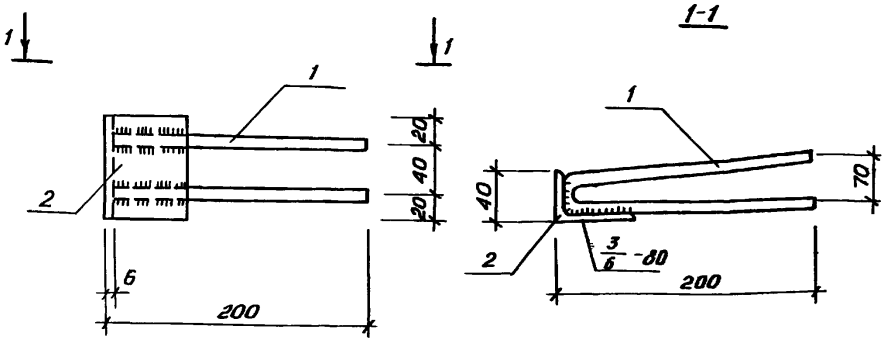

Поз.	Наименование	Кол.	Масса ед., кг	Масса изделия, кг
1	ф 10 AI, ℓ=420	2	0,26	0,89
2	L 63×40×6, ℓ=80	1	0,37	

Арматура класса AI по ГОСТ 5781-82

Сталь угловая неравнополочная по ГОСТ 8510-72.

Н.контр.	Умрихин		1.169.1-2с. 4-58
Нач.отд.	Янбулатов		
Гл.спец.	Каримова		Стадия: Р; Лист: ; Листов: 1
ГИП	Ташпулатов		Изделие закладное мр 1
Рук.гр.	Абаева		ТашЗНИИЭП
Вед.инж.	Шарова		

Инв.№ подл. | Подпись и дата | Взам. инв.№

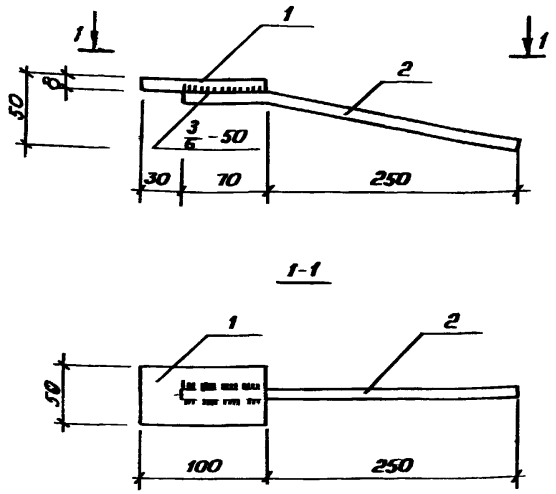

Поз.	Наименование	Кол.	Масса ед., кг	Масса изделия, кг
1	50х8, ℓ=100	1	0,31	0,51
2	ф10 A III, ℓ=320	1	0,20	

Арматура класса A III по ГОСТ 5781-82

Сталь полосовая по ГОСТ 103-76

			1.169.1-2с.4-59		
Н.контр.	Умрихин		Изделие закладное МР2	Стадия	Лист	Листов
Нач.отд.	Янбулатов			Р		1
Гл.спец.	Каримова			ТашЗНИИЭП		
ГИП	Ташпулатов					
Рук.гр.	Абаева					
Вед.инж.	Шарова					

Инв.№подл. | Подпись и дата | Взам.инв.№

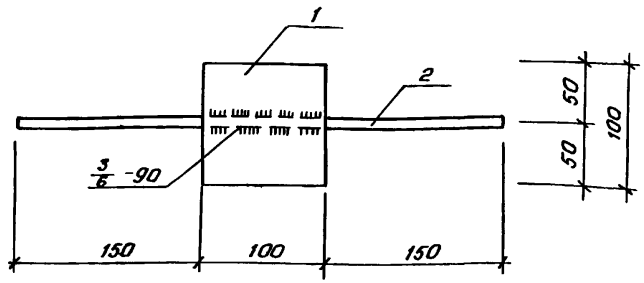

Поз.	Наименование	Кол	Масса ед, кг	Масса изделия, кг
1	100 х 8, ℓ= 100	1	0,63	0,88
2	ф 10 A III, ℓ = 400	1	0,25	

Арматура класса A III по ГОСТ 5781-82.

Сталь полосовая по ГОСТ 103-76.

			1.169.1-2с.4-60		
Н контр.	Умрихин		Изделие закладное МР 3	Стадия	Лист	Листов
Нач.отд.	Янбулатов			Р		1
Гл.спец.	Каримова			ТашЗНИИЭП		
ГИП	Ташпулатов					
Рук.гр.	Абаева					
Вед.инж.	Шарова					

Инв.№подл. | Подпись и дата | Взам.инв.№

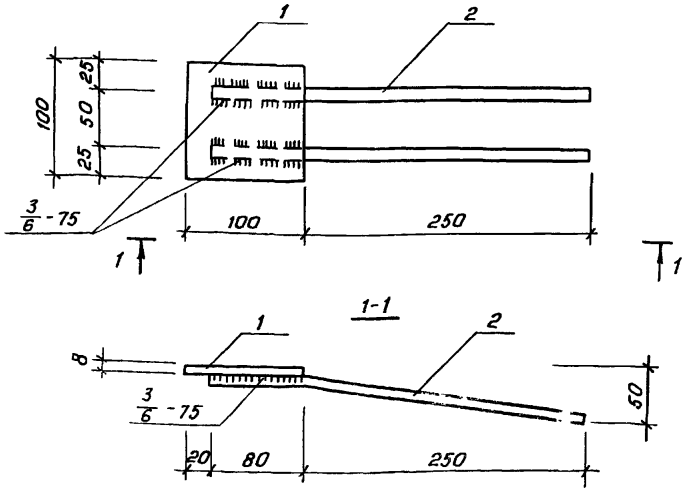

Поз.	Наименование	Кол.	Масса ед., кг	Масса изделия, кг
1	- 100 х 8, ℓ = 100	1	0,63	1,03
2	ф 10 А III, ℓ = 320	2	0,20	

Арматура класса А III по ГОСТ 5781-82

Сталь полосовая по ГОСТ 103-76

			1.169.1-2с. 4-61		
Н.контр.	Умрихин		Изделие закладное МР 4	Стадия	Лист	Листов
Нач.отд.	Янбулатов			Р		1
Гл.спец.	Каримова			ТашЗНИИЭП		
ГИП	Ташпулатов					
Рук.гр.	Абаева					
Вед.инж.	Шарова					

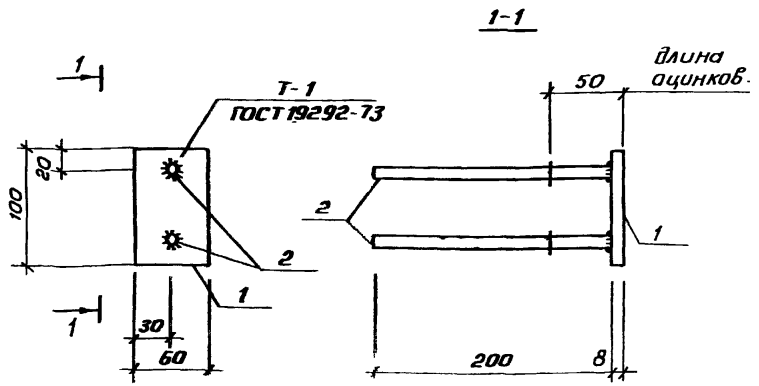

Поз.	Наименование	Кол.	Масса ед., кг	Масса изделия, кг
1	- 100 х 8, ℓ = 60	1	0,38	0,62
2	ф 10 А III, ℓ = 200	2	0,12	

Арматура класса А III по ГОСТ 5781-82

Сталь полосовая по ГОСТ 103-76

Инв. № подл. | Подпись и дата | Взам. инв. №

			1.169.1-2с. 4-62		
Н.контр.	Умрихин		Изделие закладное МР 5	Стадия	Лист	Листов
Нач.отд.	Янбулатов			Р		1
Гл.спец.	Каримова			ТашЗНИИЭП		
ГИП	Ташпулатов					
Рук.гр.	Абаева					
Вед.инж.	Шарова					

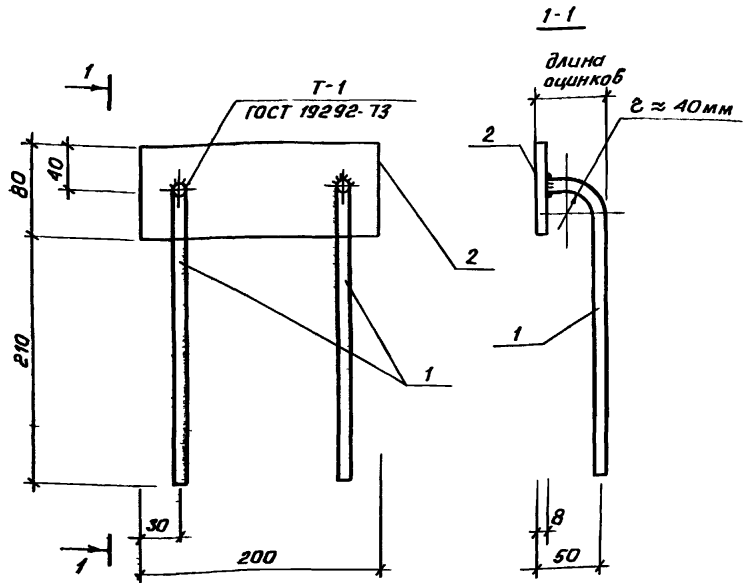

Поз.	Наименование	Кол.	Масса ед., кг	Масса изделия, кг
1	-200х8, с=80	1	1,00	1,34
2	Ф10 А III, с=270	2	0,17	

Арматура класса А III по ГОСТ 5781-82

Сталь полосовая по ГОСТ 103-76

Н.контр.	Умрихин		1.169.1-2с.4-63		
Нач.отд.	Янбулатов				
Гл.спец.	Каримова		Изделие закладное МР 6	Стадия	Лист	Листов
ГИП	Ташпулатов			Р		1
Рук.гр.	Абдева			ТашЗНИИЭП		
Ведущ.	Шарова					

Инв.№ подл. | Подпись и дата | Взам.инв.№

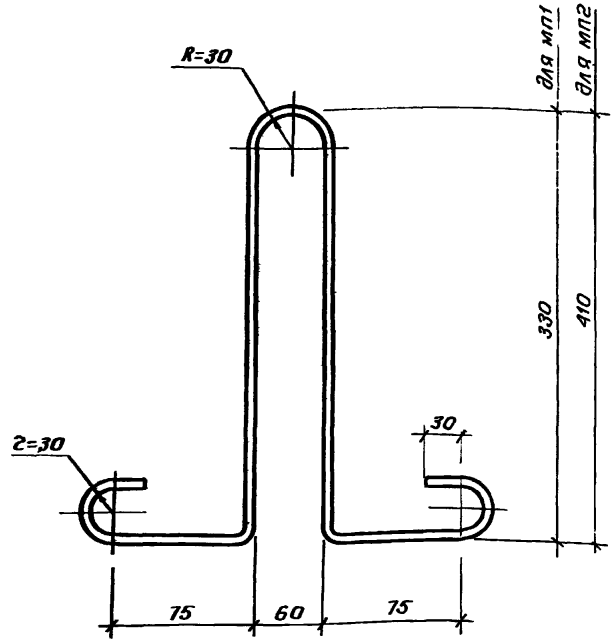

Марка изделия	Наименование	Масса изделия, кг
МП1	Ф10 АI, с=950	0,59
МП2	Ф12 АI, с=1100	0,98

Арматура класса АI по ГОСТ 5781-82

Н.контр.	Умрихин		1.169.1-2с.4-64		
Нач.отд.	Янбулатов				
Гл.спец.	Каримова		Петля строповочная МП1, МП2	Стадия	Лист	Листов
ГИП	Ташпулатов			Р		1
Рук.гр.	Абдева			ТашЗНИИЭП		
Ведущ.	Шарова					

Инв.№ подл. | Подпись и дата | Взам.инв.№

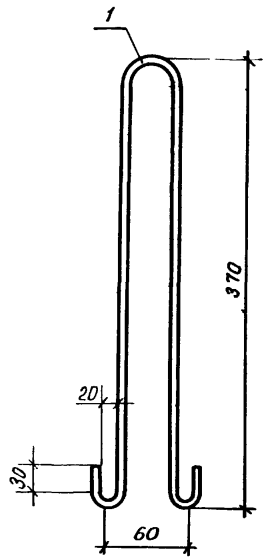

Арматура Ф 10 AI по ГОСТ 5781-82, e=930

Масса изделия 0,57 кг

				1.169.1-2с.4-65			
Н.контр.	Умрихин						
Нач. отд.	Янбулатов			Петля строповочная мп 3	Стадия	Лист	Листов
Гл.спец.	Каримова				Р		1
ГИП	Ташпулатов				ТашЗНИИЭП		
Рук.гр.	Абаева						
Вед.инж.	Шарова						

Взам.инв.№ | подпись и дата | инв.№подл.

Стадия	Лист	Листов				
ТашЗНИИЭП						

Взам.инв.№ | подпись и дата | инв.№подл.

Ведомость расхода стали на элемент, кг

Марка элемента	Изделия арматурные														Изделия закладные									Общий расход
	Арматура класса														Арматура класса				Прокат марки					
	Ат-IVС				А-III				А-I				Вр-I	Всего	А-III	А-I							Всего	
	ГОСТ 5781-82				ГОСТ 5781-82				ГОСТ 5781-82				ГОСТ 6727-80		ГОСТ 5781-82	ГОСТ 5781-82	ГОСТ 8510-72		ГОСТ 103-76					
	Ф10	Ф12	Ф14	Итого	Ф6	Ф8	Ф10	Итого	Ф6	Ф10	Ф12	Итого	Ф4	Итого	Ф10	Ф10	Итого	Ф10	Итого	∠63х40х6	Итого	-50х6	-100х8	-200х8	Итого		
ПРК57.18-2Т-Са			13,62	13,62	3,79	8,22		12,01	8,56		7,84	16,40	22,94	22,94	64,97	1,53	1,53	4,16	4,16	2,96	2,96	1,24	1,39		2,63	11,28	76,25
ПРК57.15-2Т-Са		10,02		10,02	3,16	7,74		10,90	8,06		7,84	15,90	19,70	19,70	56,52	1,53	1,53	4,16	4,16	2,96	2,96	1,24	1,39		2,63	11,28	67,80
ПРК57.12-2Т-Са		10,02		10,02	2,58	7,26		9,84	7,56	4,72		12,28	16,46	16,46	48,60	1,53	1,53	4,16	4,16	2,96	2,96	1,24	1,39		2,63	11,28	59,88
ПРК57.18-2Т-С1а			13,62	13,62	3,79	8,22		12,01	8,56		7,84	16,40	24,18	24,18	66,21	1,53	1,53	4,16	4,16	2,96	2,96	1,24	1,39		2,63	11,28	77,49
ПРК57.15-2Т-С1а		10,02		10,02	3,16	7,74		10,90	8,06		7,84	15,90	20,94	20,94	57,76	1,53	1,53	4,16	4,16	2,96	2,96	1,24	1,39		2,63	11,28	69,04
ПРК57.18-2Т-С2а			13,62	13,62	3,79	8,22		12,01	8,56		7,84	16,40	24,10	24,10	66,13	2,33	2,33	2,08	2,08	1,48	1,48	1,24	2,65		3,89	9,78	75,91
ПРК57.18-2Т-С3а			13,62	13,62	3,79	8,22		12,01	8,56		7,84	16,40	28,70	28,70	70,13	1,53	1,53	4,16	4,16	2,96	2,96	1,24	1,39		2,63	11,28	82,01
ПРК57.18-2Т-С4а			13,62	13,62	3,79	8,22		12,01	8,56		7,84	16,40	24,10	24,10	66,13	2,08	2,08	2,08	2,08	1,48	1,48	1,24	2,02		3,26	8,30	75,03
ПРК57.15-2Т-С2а		10,02		10,02	3,16	7,74		10,90	8,06		7,84	15,90	21,62	21,62	58,44	1,53	1,53	2,08	2,08	1,48	1,48	1,24	1,39		2,63	7,72	66,16
ПРК57.15-2Т-С3а		10,02		10,02	3,16	7,74		10,90	8,06		7,84	15,90	21,62	21,62	58,44	1,53	1,53	2,08	2,08	1,48	1,48	1,24	1,39		2,63	7,72	66,16
ПРК50.18-2Т-Са			12,16	12,16	3,33	6,80		10,13	7,58	4,56		12,14	20,38	20,38	54,81	0,80	0,80	2,08	2,08	1,48	1,48	1,24			1,24	5,60	60,41
ПРК50.15-2Т-Са		8,94		8,94	2,77	6,44		9,21	7,14	4,56		11,70	17,50	17,50	47,35	0,80	0,80	2,08	2,08	1,48	1,48	1,24			1,24	5,60	52,95
ПРК50.12-2Т-Са		8,94		8,94	2,26	6,08		8,34	6,70	4,56		11,26	14,62	14,62	43,16	0,80	0,80	2,08	2,08	1,48	1,48	1,24			1,24	5,60	48,76
ПРК50.15-2Т-С1а		8,94		8,94	2,77	6,44		9,21	7,14	4,56		11,70	17,90	17,90	47,75	0,80	0,80	2,08	2,08	1,48	1,48	1,24			1,24	5,60	53,35
ПРК50.15-2Т-С2а		8,94		8,94	2,77	6,44		9,21	7,14	4,56		11,70	17,78	17,78	47,63	0,80	0,80	2,08	2,08	1,48	1,48	1,24			1,24	5,60	53,23
ПРК50.12-2Т-С3а		8,94		8,94	2,26	6,08		8,34	6,70	4,56		11,26	14,90	14,90	43,44	0,80	0,80	2,08	2,06	1,48	1,48	1,24			1,24	5,60	49,04

Н.контр.	Умрихин		1.169.1-2с.4-рс
Нач.отд.	Янбулатов		
Гл.спец.	Каримова		Ведомость расхода стали
ГИП	Ташпулатов		Стадия: Р; Лист: 1; Листов: 2
Рук.гр.	Абаева		ТашЗНИИЭП
Вед.инж.	Шарова		

Продолжение

Марка элемента	Изделия арматурные															Изделия закладные									Общий расход
	Арматура класса															Арматура класса				Прокат марки					
	Ат-IVс				А-III				А-I				Вр-I			А-III		А-I		Вст 3					
	ГОСТ 5781-82				ГОСТ 5781-82				ГОСТ 5781-82				ГОСТ 6727-80		Всего	ГОСТ 5781-82		ГОСТ 5781-82		ГОСТ 8510-72	ГОСТ 103-76				Всего	
	ф10	ф12	ф14	Итого	ф6	ф8	ф10	ого	ф6	ф10	ф12	Итого	ф4	Итого		ф10	Итого	ф10	Итого	∠63×40 ×6	Итого	-50×8	-100×8	-200×8	Итого		
ПРК 50 15 2Т-С3а		8,94		8,94	2,77	6,44		9,21	7,14	4,56		11,70	18,84	18,84	48,69	0,80	0,80	2,08	2,08	1,48	1,48	1,24			1,24	5,60	54,29
ПРК50 15-2Т С4а		8,94		8,94	2,77	6,44		9,21	7,14	4,55		11,70	19,48	19,48	49,33	0,80	0,80	2,08	2,08	1,48	1,48	1,24			1,24	5,60	54,93
ПРК50 15-2Т С5а		8,94		8,94	2,77	6,44		9,21	7,14	4,56		11,70	18,83	18,83	48,68	0,80	0,80	2,08	2,08	1,48	1,48	1,24			1,24	5,60	54,28
ПРК50 12 2Т-С4а		8,94		8,94	2,26	6,08		8,34	6,70	4,56		11,26	15,95	15,95	44,49	0,80	0,80	2,08	2,08	1,48	1,48	1,24			1,24	5,60	50,09
ПРК50 15-2Т-С6а		8,94		8,94	2,77	6,44		9,21	7,14	4,56		11,70	18,79	18,79	48,64	0,80	0,80	2,08	2,08	1,48	1,48	1,24			1,24	5,60	54,24
ПРК 50 12 2Т С1а		8,94		8,94	2,26	6,08		8,34	6,70	4,56		11,26	16,09	16,09	44,63	0,80	0,80	2,08	2,08	1,48	1,48	1,24			1,24	5,60	50,23
ПРК 50 12-2Т С2а		8,94		8,94	2,26	6,08		8,34	6,70	4,56		11,26	15,82	15,82	44,36	0,80	0,80	2,08	2,08	1,48	1,48	1,24			1,24	5,60	49,96
ПРК44 15 2Т Са		7,74		7,74	3,30	4,58		7,88	7,18	4,56		11,74	15,12	15,12	42,48	0,80	0,80	2,08	2,08	1,48	1,48	1,24			1,24	5,60	48,08
ПРК44 12 2Т-Са		7,74		7,74	2,76	4,58		7,34	6,68	4,56		11,24	12,63	12,63	38,95	0,80	0,80	2,08	2,08	1,48	1,48	1,24			1,24	5,60	44,55
ПРК44 15 2Т-С1а		7,74		7,74	3,30	4,58		7,88	7,18	4,56		11,74	15,75	15,75	43,11	0,80	0,80	2,08	2,08	1,48	1,48	1,24			1,24	5,60	48,71
ПРК44 12-2Т-С1а		7,74		7,74	2,76	4,58		7,34	6,68	4,56		11,24	13,92	13,92	40,24	0,80	0,80	2,08	2,08	1,48	1,48	1,24			1,24	5,60	45,84
ПРК35 15-2Т-Са		6,14		6,14	2,52	3,50		6,02	5,58	4,56		10,14	12,02	12,02	34,32	0,80	0,80	2,08	2,08	1,48	1,48	1,24			1,24	5,60	39,92
ПРК35 12-2Т-Са		6,14		6,14	2,10	3,50		5,60	5,20	4,56		9,76	10,04	10,04	31,54	0,80	0,80	2,08	2,08	1,48	1,48	1,24			1,24	5,60	37,14
ПРК35 12-2Т-С1а		6,14		6,14	2,10	3,50		5,60	5,20	4,56		9,76	10,67	10,67	32,17	0,80	0,80	2,08	2,08	1,48	1,48	1,24			1,24	5,60	37,77
ПРК30 28-2Т-Са	3,66			3,66		3,51	17,00	20,51	4,68	4,72		9,40	12,63	12,63	46,20	1,16	1,16						2,76		2,76	3,92	50,12
ПРК36 28-2Т-Са	4,40			4,40		4,23	17,00	21,23	5,16	4,72		9,88	15,08	15,08	50,59	1,16	1,16						2,76		2,76	3,92	54,51

Инв. № подл. | Подпись и дата | Взам. инв. №

gost.e-ecolog.ru