Типовые строительные конструкции, изделия и узлы

Серия 1.865.5-12

Плиты длиной 6м с деревянным каркасом для совмещенных покрытий сельскохозяйственных зданий с асбестоцементной кровлей

Выпуск 3

Плиты с асбестоцементной и фанерной обшивкой для IV снегового района

Рабочие чертежи

gost.e-ecolog.ru

ЦЕНТРАЛЬНЫЙ ИНСТИТУТ ТИПОВОГО ПРОЕКТИРОВАНИЯ
ГОССТРОЯ СССР

Москва, А-445, Смольная ул., 22

Сдано в печать I 1989 года

Заказ № 974 Тираж 2430 экз

Типовые строительные конструкции, изделия и узлы

Серия 1.865.5-12

Плиты длиной 6м с деревянным каркасом для совмещенных покрытий сельскохозяйственных зданий с асбестоцементной кровлей

Выпуск 3

Плиты с асбестоцементной и фанерной обшивкой для IV снегового района

Рабочие чертежи

Разработаны

ЦНИИЭПсельстрой

Научная часть

Зам. директора В.А. Эфрени

Зав. отделом клееных деревянных конструкций Е.А. Прилепский

Зав. сектором пространственных конструкций К.В. Козлов

Проектная часть

Гл. инженер Е.М. Дедов

Гл. конструктор Ф.М. Козинский

Гл. инженер проекта В.В. Седов

С участием ЦНИИСК им. Кучеренко

Зам. директора А.М. Чистяков

Нач. отдела деревянных конструкций Ю.Ю. Ставик

Утверждены

Главным Управлением проектирования Госстроя СССР, письмо от 26.11.87 № 6/6-4245

Введены в действие с 01.07.88 ЦНИИЭПсельстроем, приказ от 01.06.88 № 78

© ЦИТП Госстроя СССР, 1988

Обозначение	Наименование	Стр.
1.865.5-12.3-ТТ	Технические требования	2
1.865.5-12.3-1	Плита ПДА6-3	3
1.865.5-12.3-2	Плита ПДФ6-3	4
1.865.5-12.3-3	Каркас ДК 1.2	5,6
1.865.5-12.3-4	Ребро продольное Р1.2	7
1.865.5-12.3-5	Планка П1.2	7
1.865.5-12.3-6	Стенка С1.2	8
1.865.5-12.3-7	Ребро продольное Р2.2 ... Р4.2	8
1.865.5-12.3-8	Ребро поперечное Р5.2	8
1.865.5-123 9	Шип Ш1	9
1.865.5-12.3-10	Подкос ПД1.2	10
1.865.5-12.3-11	Обшивка Л1...Л3	10
1.865.5-12.3-12	Обшивка Л4...Л10	11
1.865.5-12.3-13	Плита ПДА6-3-03	12
1.865.5-123-14	Плита ПДФ6-3-03	13
1.865.5-12.3-15	Каркас ДК 2.2	14
1.865.5-12.3-16	Ребро Р6.2; Р7.2	15
1.865.5-12.3-17	Ребро поперечное Р8.2	15
1.865.5-12.3-18	Ребро поперечное Р9.2	16
1.865.5-12.3-19	Ребро Р10.2	16
1.865.5-12.3-20	Плита ПДА6-3-07	17
1.865.5-12.3-21	Плита ПДФ6-3-07	18
1.865.5-12.3-22	Каркас ДК 3.2	19
1.865.5-12.3-23	Соединительный элемент м1	20
1.865.5-12.3-РМ	Ведомость расхода материалов	20

Инв.№ подл. | Подпись и дата | Взам.инв.№

Разраб.	Рябчикова	
Рассчит.	Устинов	
Провер.	Гедов	
Н.контр.	Степук	

1.865.5-12.3-С

Содержание

Стадия	Лист	Листов
Р		

ЦНИИЭПсельстрой

1. Плиты состоят из деревянного каркаса, нижней обшивки и утеплителя. между обшивкой и утеплителем предусмотрен пароизоляционный слой.

2. Каркас выполняется из двух продольных деревянных клееных ребер швеллерного сечения, связанных поперечными ребрами.

3. Обшивка выполняется из плоских асбестоцементных листов по ГОСТ 18124-75, которые крепятся шурупами к нижним полкам продольных и поперечных ребер или из водостойкой фанеры по ГОСТ 3916-69*, приклеиваемой к нижним полкам продольных и поперечных ребер на клее КБ-3 или ФР-12 по ТУ 6-05-1748-81 с гвоздевой запрессовкой.

4. В качестве утеплителя применяются полужесткие минераловатные плиты на синтетическом связующем по ГОСТ 9573-82 с плотностью 125 кг/м³

5. Указания по применению данных плит и номенклатура приведены в выпуске 0.

6. В рабочих чертежах плит масса условно указана при толщине утеплителя 150 мм и плотности 125 кг/м³

7. Технические требования на данные плиты приведены в технических условиях в выпуске 4.

Инв.№ подл. | Подпись и дата | Взам.инв.№

Разраб.	Рябчикова	
Рассчит.	Устинов	
Прав.	Гедов	
Н.контр.	Степук	

1.865.5-12.3.— ТТ

Технические требования

Стадия	Лист	Листов
Р	1	

ЦНИИЭПсельстрой

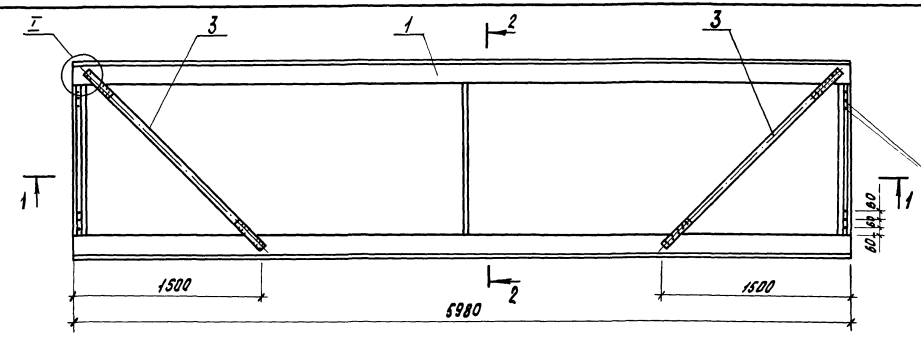

Поз.	Наименование	Кол	Обозначение документа
1	Каркас ДК 1.2	1	1.865.5-12.3-3
2	Обшивка Л4	2	1.865.5-12.3-12
3	Подкос ПД 1.2	2	1.865.5-12.3-10
4	Шурупы 4×40 ГОСТ 1145-80	82	
5	Шурупы 6×40 ГОСТ 1145-80	24	
6	Пленка полиэтиленовая		
	ГОСТ 10354-82, м²	8,9	
7	Плиты минераловатные		
	ГОСТ 9573-82, по проекту, м³		

12 отв. ф5мм - для крепления плит к деревянным несущим конструкциям, в случае крепления плит к железобетонным и металлическим несущим конструкциям эти отверстия сверлить по месту (по накладке) при монтаже.
Масса плиты 520 кг.

Разраб.	Леонова	
Рассчит.	Устинов	
Провер.	Седов	
Н. контр.	Стелук	

1.865.5 - 12.3-1

Плита ПДЯ6-3

Стадия	Лист	Листов
Р		1

ЦНИИЭПсельстрой

Инв. № подл. | Подпись и дата | Взам. инв. №

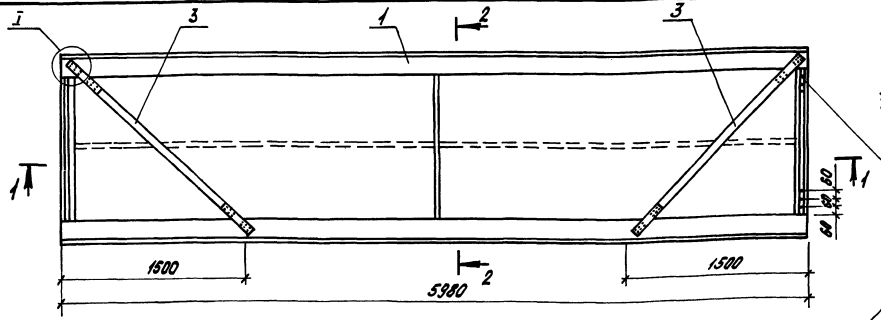

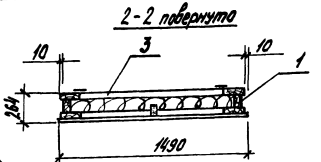

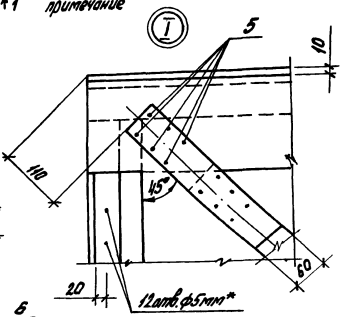

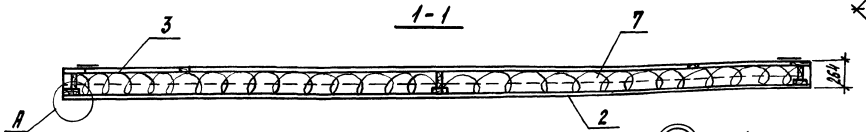

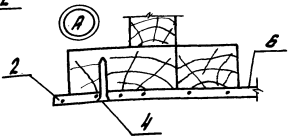

Поз.	Наименование	Кол	Обозначение документа
1	Каркас ДК 1.2	1	1.865.5-12.3-3
2	Обшивка Л1	1	1.865.5-12.3-11
3	Подкос ПД 1.2	2	1.865.5-12.3-10
4	Гвозди К3×40 ГОСТ 4028-63*	150	
5	Шурупы Я6×40 ГОСТ 1145-80	24	
6	Пленка полиэтиленовая	8,9	
	ГОСТ 10354-82, м²		
7	Плиты минераловатные		
	ГОСТ 9573-82, по проекту, м³		

* 12отв.ф5мм-для крепления плит к деревянным несущим конструкциям; в случае крепления плит к железобетонным и металлическим несущим конструкциям эти отверстия сверлить по месту (по наложке) при монтаже. Фанерная обшивка (поз.2) приклеивается к нижним полкам продольных и поперечных ребер на клее КБ-3 или ФР-12 и дополнительно закрепляется гвоздями (поз.4) с шагом 150 мм.
Масса плиты 389 кг.

Разраб.	Зинченко		
Рассчит.	Устинов		
Проверил	Седов		
Н.контр.	Степук		

1.865.5-12.3-2

Плита ПДФ6-3

Стадия	Лист	Листов
Р		1

ЦНИИЭПсельстрой

23233 5

Инв.№ подл. | Подпись и дата | Взам.инв.№

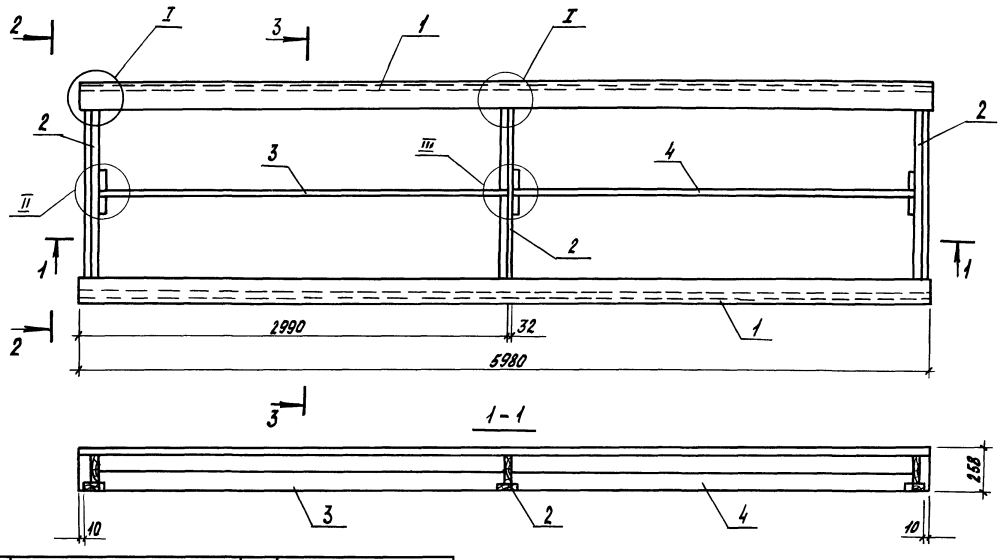

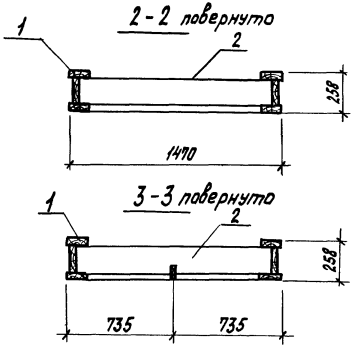

Поз.	Наименование	Кол	Обозначение документа
1	Ребро продольное Р 1,2	2	1.865.5 - 12.3- 4
2	Ребро продольное Р 5,2	3	1.865.5 - 12.3- 8
3	Ребро продольное Р 2,2	1	1.865.5 - 12.3- 7
4	Ребро продольное Р 3,2	1	1.865.5 - 12.3- 8
5	Гвозди К4×100 ГОСТ 4028-63*	16	

Узлы I, II, III смотри на листе 2
Масса каркаса 182 кг
Объем древесины каркаса 0,3645 м³

Разраб.	Зинченко		1.865.5 - 12.3 - 3
Рассчит.	Устинов		
Пров.	Гедов		Каркас ДК 1,2
Н. контр.	Степук		Стадия Р; Лист 1; Листов 2
			ЦНИИЭПсельстрой

Инв. № подл. | Подпись и дата | Взам. инв. №

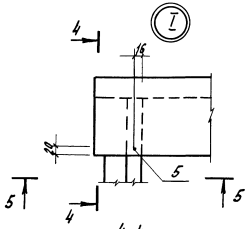

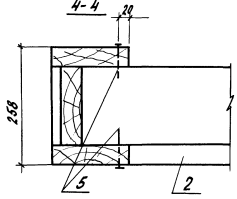

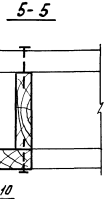

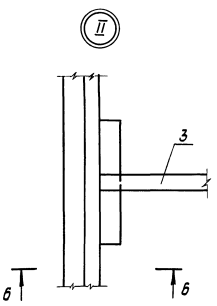

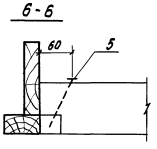

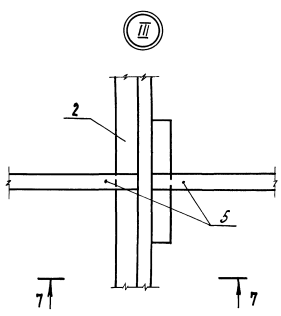

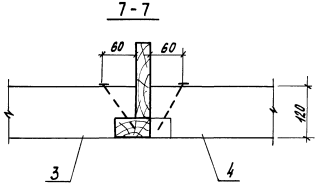

Ребра поз. 2,3,4 устанавливаются на клею КБ-3 или фр-12.

Инв. № подл. | Подпись и дата | Взам. инв. №

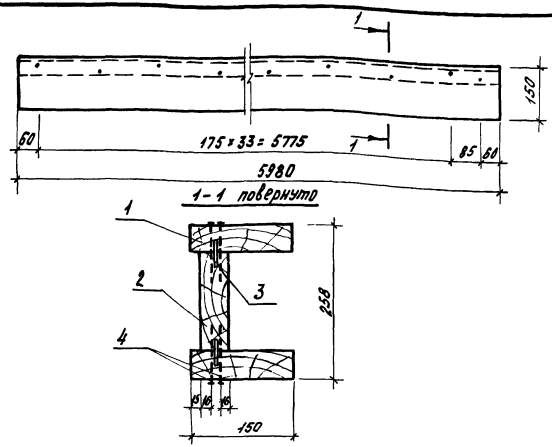

Поз.	Наименование	Кол	Обозначение документа
1	Полка П1.2	2	1.865.5-12.3-5
2	Стенка С1.2	1	1.865.5-12.3-6
3	Шип Ш1	2	1.865.5-12.3-9
4	Гвозди К4×120 ГОСТ 4028-63*	70	

Позиции 1, 2 и 3 соединить на клею КБ-3 или фр-12
Объем древесины ребра 0,1567 м³
Масса ребра 78,35 кг

Разраб.	Рябчикова		1.865.5-12.3-4	
Рассчит.	Устинов			
Пров.	Седов		Ребро продольное Р1.2	Стадия: Р; Лист; Листов: 1
Н. контр.	Степук			ЦНИИЭПсельстрой

Инв. № подл. | Подпись и дата | Взам. инв. №

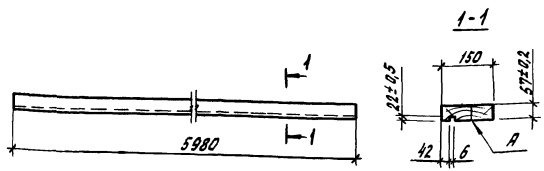

Пиломатериалы ГОСТ 8486-86Е и ГОСТ 24454-80Е сосна, ель сорт 2, влажность 12%
Качество древесины должно удовлетворять дополнительным требованиям СНиП II-25-80
Поверхность «А» строгать
Объем древесины полки 0,051 м³
Масса полки 25,55 кг

Разраб.	Рябчикова		1.865.5-12.3-5	
Рассчит.	Устинов			
Пров.	Седов		Полка П1.2	Стадия: Р; Лист; Листов: 1
Н. контр.	Степук			ЦНИИЭПсельстрой

Инв. № подл. | Подпись и дата | Взам. инв. №

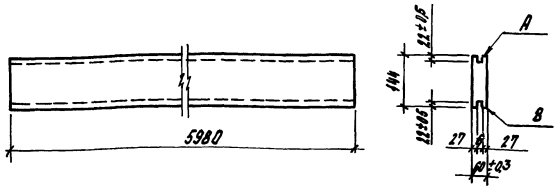

Пиломатериалы ГОСТ 8486-86Е и ГОСТ 24454-80Е
сосна, ель сорт 2 $\varphi = 12\%$
Качество древесины должно удовлетворять дополнительным требованиям СНиП II-25-80.
Поверхности "А" и "В" строгать
Объём древесины стенки 0,0517 м³
Масса стенки 16,85 кг

Инв.№ подл.	Подпись и дата	Взам. инв.№

Разраб.	Леонова		
Рассчит.	Устинов		
Пров.	Седов		
Н.контр.	Степун		

1.865.5-12.3-6

Стенка С1,2

Стадия	Лист	Листов
Р		1

ЦНИИЭПсельстрой

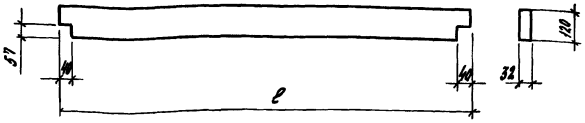

Пиломатериалы ГОСТ 8486-86Е и ГОСТ 24454-80Е
сосна, ель сорт 2 $\varphi = 12\%$
Качество древесины должно удовлетворять дополнительным требованиям СНиП II-25-80

Марка	ℓ, мм	Объем, м³	Масса, кг
Р2.2	2908	0,0113	5,65
Р3.2	2876	0,0109	5,45
Р4.2	1850	0,007	3,5

Инв.№ подл.	Подпись и дата	Взам. инв.№

Разраб.	Леонова		
Рассчит.	Устинов		
Пров.	Седов		
Н.контр.	Степун		

1.865.5-12.3-7

Ребро продольное
Р2.2 ... Р4.2

Стадия	Лист	Листов
Р		1

ЦНИИЭПсельстрой

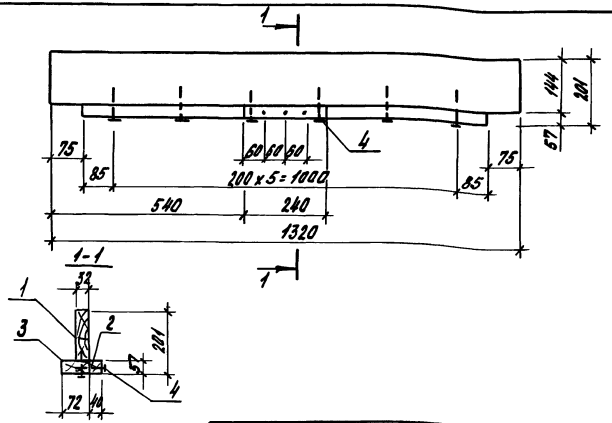

Поз.	Наименование	Кол.	Объем, м³
1	Доска 32×144, ℓ = 1320	1	0,0061
2	Брус 57×40, ℓ = 240	1	0,0005
3	Брус 57×72, ℓ = 1170	1	0,0048
4	Гвозди К4×100 ГОСТ 4028-63*	9	

Пиломатериалы ГОСТ 8486-86Е и ГОСТ 24454-80Е сосна, ель сорт 2, влажность 12%
Качество древесины должно удовлетворять дополнительным требованиям СНиП II-25-80
Позиции 1,2 и 3 соединить на клею, склеиваемые поверхности строгать
Объем древесины ребра 0,0112 м³
Масса ребра 5,6 кг

Разраб.	Рядчикова		1.865.5 - 12.3 - 8	
Рассчит.	Устинов			
Пров.	Седов			
			Ребро поперечное Р5.2	Стадия: Р; Лист; Листов: 1
Н. контр.	Степук			ЦНИИЭПсельстрой

Инв. № подл. | Подпись и дата | Взам. инв. №

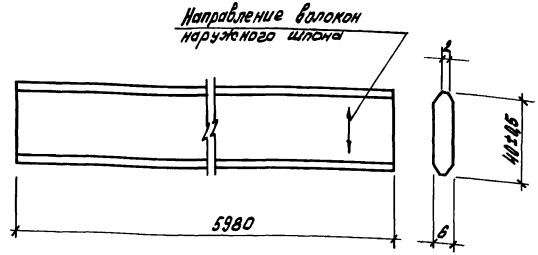

Фанера марки ФСФ сорт В/ВВ ГОСТ 3916-69
Влажность 5-10%
Допускается изготавливать шип из отдельных полос фанеры по длине шипа без стыковки их на „ус"
Объем фанеры на шип 0,0011 м³
Масса шипа 0,8 кг

Разраб.	Рядчикова		1.865.5 - 12.3 - 9	
Рассчит.	Устинов			
Пров.	Седов			
			Шип Ш1	Стадия: Р; Лист; Листов: 1
Н. контр.	Степук			ЦНИИЭПсельстрой

Инв. № подл. | Подпись и дата | Взам. инв. №

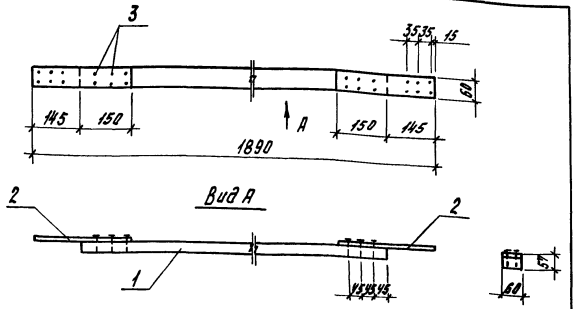

Поз.	Наименование	Кол.	Обозначение документа
1	Брусок 57х60, ℓ = 1600	1	Без черт.
2	Соединительный элемент т1	2	1.865.5-12.3-23
3	Шурупы А6х40 ГОСТ 1145-80	12	

Пиломатериал: сосна, ель по ГОСТ 24454-80Е и ГОСТ 8486-86Е сорт 2, влажность 12%

Масса подкоса 2,7кг

Объем древесины подкоса 0,0055 м³

Разраб.	Рябчикова		
Рассчит.	Четинов		
Пров.	Седов		
Н. контр.	Степук		

1.865.5-12.3-10

Подкос ПД1.2

Стадия	Лист	Листов
Р		1

ЦНИИЭПсельстрой

Инв. № подл. | Подпись и дата | Взам. инв. №

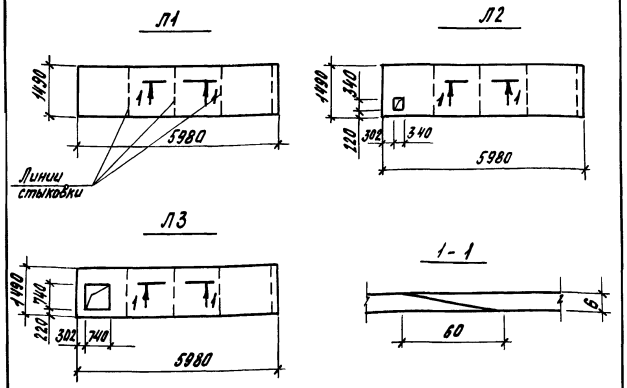

Обшивка Л1...Л3 выполняется из отдельных листов фанеры размером 1525х1525мм толщиной 6мм соединением их на „ус".

Фанера марки ФСФ по ГОСТ 3916-69 сорт в/вв, влажность 5-10%

Марка	Размеры, мм			Объем, м³	Масса, кг
	Длина	Ширина	F, м²		
Л1	5980	1490	8,91	0,0534	26,7
Л2	5980	1490	8,8	0,0528	26,4
Л3	5980	1490	8,34	0,05	25,0

Разраб.	Рябчикова		
Рассчит.	Четинов		
Пров.	Седов		
Н. контр.	Степук		

1.865.5-12.3-11

Обшивка Л1...Л3

Стадия	Лист	Листов
Р		1

ЦНИИЭПсельстрой

Инв. № подл. | Подпись и дата | Взам. инв. №

Марка	Размеры, мм			Масса, кг
	Длина	Ширина	F, м²	
Л4	2990	1490	4,455	95
Л5	2990	1490	4,101	87,5
Л6	2990	1490	3,434	73,2
Л7	900	292	0,289	6,2
Л8	560	292	0,164	3,5
Л9	740	220	0,163	3,5
Л10	340	220	0,075	1,6

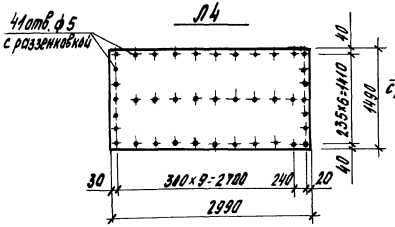

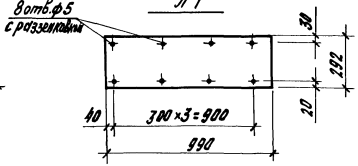

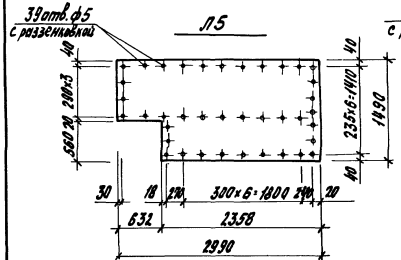

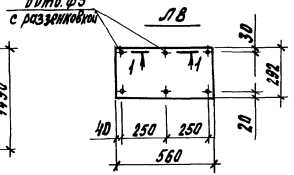

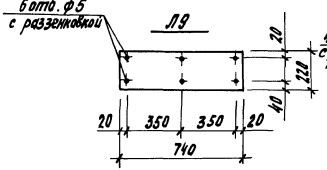

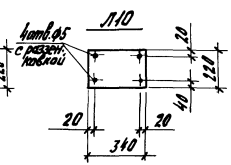

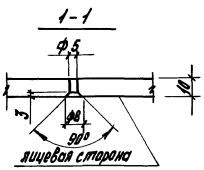

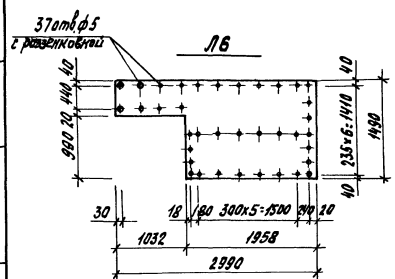

Асбестоцементные листы Л4...Л10 изображены с тыльной (рифленной) стороны.
Разделковку отверстий на асбестоцементных листах делать с лицевой (гладкой) стороны.
Асбестоцементные листы по ГОСТ 18124-75.

Разраб.	Рябчикова		1.865.5 - 12.3 - 12
Рассчит.	Устинов		
Прав.	Гедов		Обшивка Л4...Л10
Н.контр.	Стелук		ЦНИИЭПсельстрой

Стадия	Лист	Листов
Р		1

Инв.№ подл. | Подпись и дата | Взам. инв.№

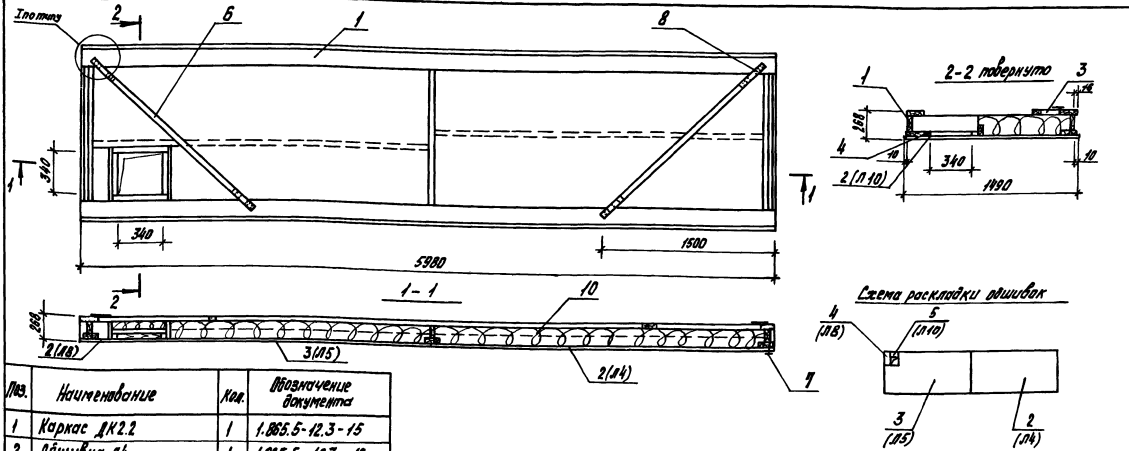

Поз.	Наименование	Кол.	Обозначение документа
1	Каркас ДК2.2	1	1.865.5-12.3-15
2	Обшивка Л4	1	1.865.5-12.3-12
3	Обшивка Л5	1	1.865.5-12.3-12
4	Обшивка Л8	1	1.865.5-12.3-12
5	Обшивка Л10	1	1.865.5-12.3-12
6	Подкос ПД 1.2	2	1.865.5-12.3-10
7	Шурупы 4,2х40 ГОСТ 1145-80	90	
8	Шурупы 4,6х40 ГОСТ 1145-80	24	
9	Пленка полиэтиленовая		
	ГОСТ 10354-82, м²	8,9	
10	Плиты минераловатные		
	ГОСТ 9573-82, по проекту, м³		

Узел I, крепление обшивки и примечание смотри документ 1.865-12.3-1
Масса плиты 520 кг

Разраб.	Леонова		1.865.5-12.3-13
Рассчит.	Устинов		
Пров.	Гейбов		Плита ПДА 6-3-03
Н. контр.	Степук		ЦНИИЭП сельстрой

Стадия Р | Лист | Листов 1

Инв. № подл. | Подпись и дата | Взам. инв. №

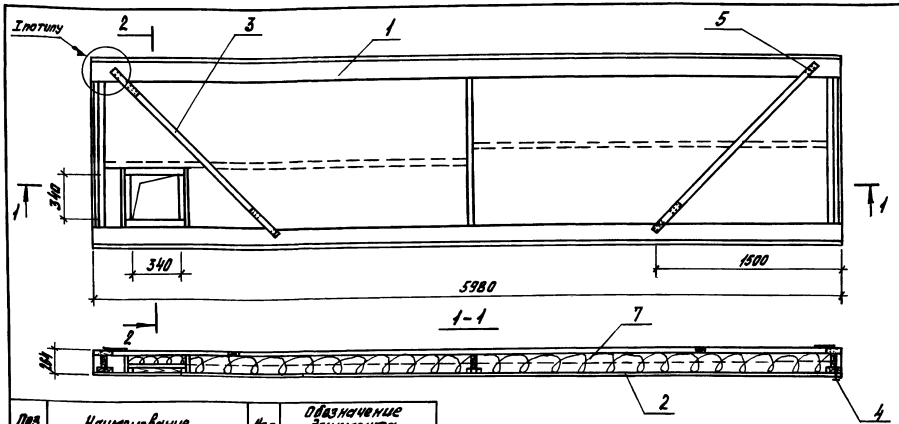

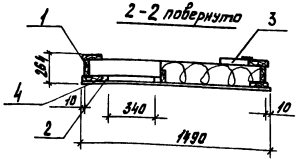

Поз.	Наименование	Кол	Обозначение документа
1	Каркас ДК 2.2	1	1.865.5-12.3-15
2	Обшивка Л2	1	1.865.5-12.3-11
3	Подкос ПД 1.2	2	1.865.5-12.3-10
4	Гвозди К3х70 ГОСТ 4028-63*	160	
5	Шурупы А6х40 ГОСТ 1146-80	24	
6	Пленка полиэтиленовая ГОСТ 10354-82, м²	8,9	
7	Плиты минераловатные ГОСТ 9573-82, по проекту, м³		

Узел I, крепление обшивки и примечание смотри документ 1.865.5-12.3-2

Масса плиты 371 кг

Разраб.	Зинченко		
Рассчит.	Устинов		
Пробер.	Седов		
Н.контр.	Степук		

1.865.5-12.3-14

Плита ПДФ6-3-03

Стадия	Лист	Листов
Р		1

ЦНИИЭПсельстрой

Инв.№подл. | Подпись и дата | Взам.инв.№

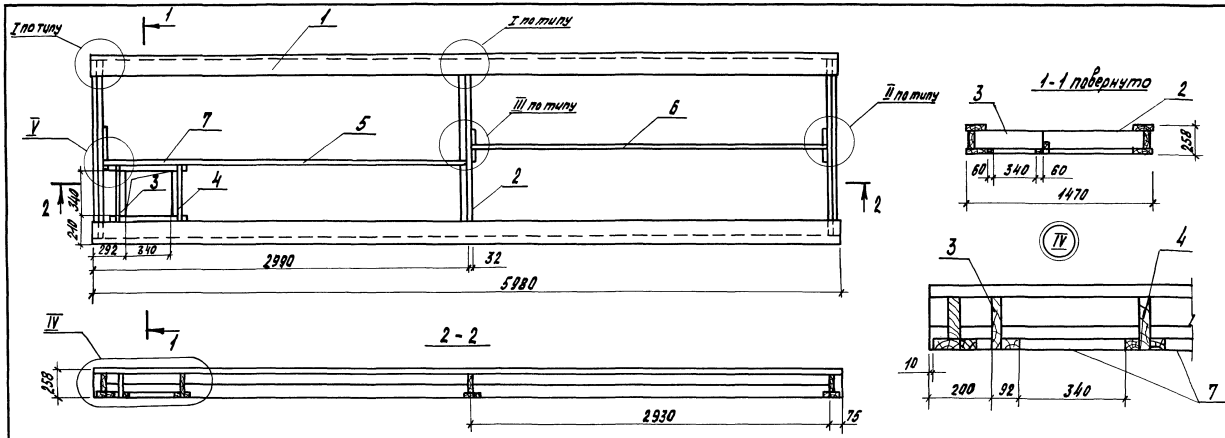

Поз.	Наименование	Кол.	Обозначение документа
1	Ребро продольное Р1.2	2	1.865.5 - 12.3-4
2	Ребро поперечное Р 5.2	3	1.865.5 - 12.3-8
3	Ребро Р 6.2	1	1.865.5 - 12.3 - 16
4	Ребро Р 7.2	1	1.865.5 - 12.3 - 16
5	Ребро продольное Р 2.2	1	1.865.5 - 12.3 - 7
6	Ребро продольное Р 3.2	1	1.865.5 - 12.3 -7
7	Брус 37х60, ℓ = 650мм	2	без чертежа
8	Шайба К4 х 100 ГОСТ 4028-63*	30	

Узлы I, II и III смотри документ 1.865.5 - 12.3 -3

Масса каркаса 187 кг Объем древесины каркаса 0,3645

Разраб.	Зинченко		1.865.5 - 12.3 - 15
Рассчит.	Устинов		
Проверил	Гадов		Каркас К 2.2
Н. контр.	Степук		Стадия: Р; Лист: ; Листов: 1
			ЦНИИЭПсельстрой

Инв. № подл. | Подпись и дата | Взам. инв. №

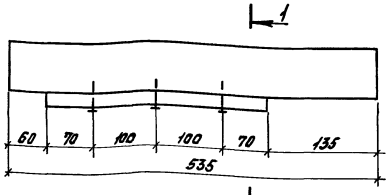

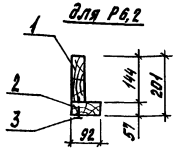

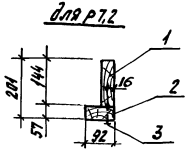

Поз.	Наименование	Кол.	Объем, м³
1	Доска 32×144, ℓ = 535	1	0,0026
2	Брус 57×92, ℓ = 340	1	0,0017
3	Гвозди К4×100 ГОСТ 4028-63*	3	

Позиции 1,2 соединить на клею, склеиваемые поверхности остругать.

Пиломатериал сосна, ель по ГОСТ 8486-86Е и ГОСТ 24454-80Е сорт 2, влажность 12%

Масса ребра 2,15 кг

Разраб.	Леонова		
Рассчит.	Устинов		
Провер.	Седов		
Н. контр.	Степук		

1.865.5-12.3-16

Ребро Р6.2; Р7.2

Стадия	Лист	Листов
Р		1

ЦНИИЭПсельстрой

Инв. № подл. | Подпись и дата | Взам. инв. №

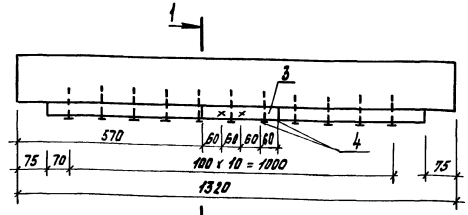

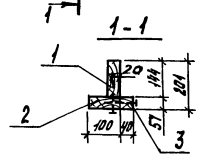

Поз.	Наименование	Кол.	Объем, м³
1	Доска 40×144, ℓ = 1320	1	0,0075
2	Доска 57×100, ℓ = 1170	1	0,0066
3	Брус 57×40, ℓ = 240	1	0,0005
4	Гвозди К4×100 ГОСТ 4028-63*	14	

Позиции 1,2,3 соединить на клею, склеиваемые поверхности остругать

Пиломатериал сосна, ель по ГОСТ 8486-86Е и ГОСТ 24454-80Е сорт 2, влажность 12%

Масса ребра 7,3 кг

Разраб.	Леонова		
Рассчит.	Устинов		
Провер.	Седов		
Н. контр.	Степук		

1.865.5-12.3-17

Ребро поперечное Р8.2

Стадия	Лист	Листов
Р		1

ЦНИИЭПсельстрой

Инв. № подл. | Подпись и дата | Взам. инв. №

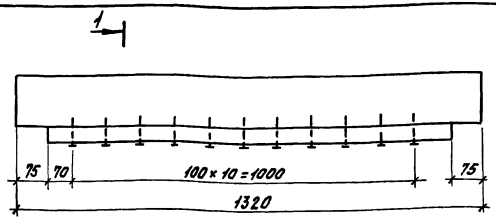

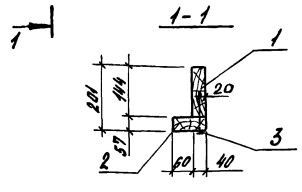

Поз.	Наименование	Кол.	Объем, м³
1	Доска 40×144, ℓ = 1320	1	0,0075
2	Доска 57×100, ℓ = 1170	1	0,0066
3	Гвозди К4×100 ГОСТ 4028-63*	11	

Пиломатериал сосна, ель по ГОСТ 8486-86Е и ГОСТ 24454-80Е
сорт 2, влажность 12%
Масса ребра 7,0 кг

Разраб.	Леонова		1.865.5 - 12.3 - 18
Рассчит.	Устинов		
Пров.	Седов		Ребро поперечное Р 9,2
Н. контр.	Степук		Стадия Р; Лист; Листов 1
			ЦНИИЭПсельстрой

Инв. № подл. | Подпись и дата | Взам. инв. №

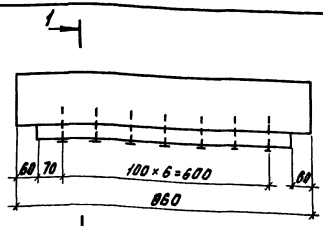

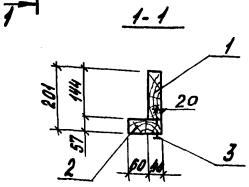

Поз.	Наименование	Кол.	Объем, м³
1	Доска 40×144, ℓ = 860	1	0,0049
2	Доска 57×100, ℓ = 740	1	0,0041
3	Гвозди К4×100 ГОСТ 4028-63*	7	

Пиломатериал сосна, ель по ГОСТ 8486-86Е и ГОСТ 24454-80Е
сорт 2, влажность 12%
Масса ребра 4,5 кг

Разраб.	Леонова		1.865.5 - 12.3 - 19
Рассчит.	Устинов		
Пров.	Седов		Ребро поперечное Р 10,2
Н. контр.	Степук		Стадия Р; Лист; Листов 1
			ЦНИИЭПсельстрой

Инв. № подл. | Подпись и дата | Взам. инв. №

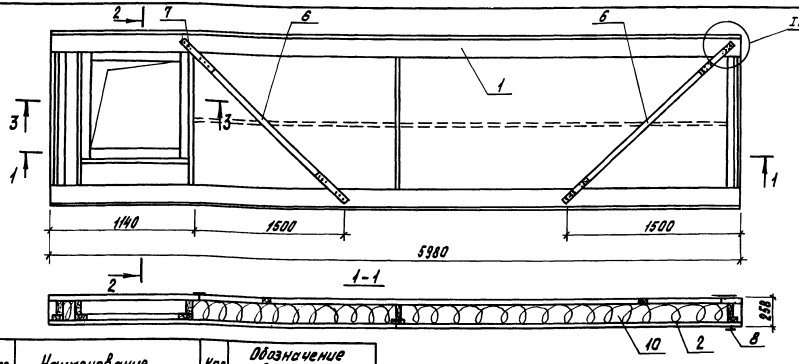

2-2 повернуто

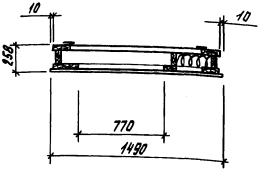

3-3

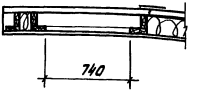

Поз	Наименование	Кол	Обозначение документа
1	Каркас ДК 3.2	1	1.865.5-12.3-22
2	Обшивка Л4	1	1.865.5-12.3-12
3	Обшивка Л6	1	1.865.5-12.3-12
4	Обшивка Л7	1	1.865.5-12.3-12
5	Обшивка Л9	1	1.865.5-12.3-12
6	Подкос ПД 1,2	2	1.865.5-12.3-10
7	Шурупы А6×40 ГОСТ 1145-80	24	
8	Шурупы А4×40 ГОСТ 1145-80	92	
9	Пленка полиэтиленовая		
	ГОСТ 10354-82, м²	8,9	
10	Плиты минераловатные		
	ГОСТ 9573-82, по проекту*		

Схема раскладки обшивок

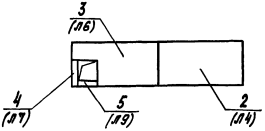

Узел I и крепление обшивки смотри документ 1.865.5-12.3-1

Масса плиты 515 кг

Разраб.	Зинченко		
Рассчит.	Устинов		
Пров.	Сидов		
Н. контр.	Степук		

1.865.5-12.3-20

Плита ПДА6-3-07

Стадия	Лист	Листов
Р		1

ЦНИИЭПсельстрой

Инв.№ подл. | Подпись и дата | Взам. инв.№

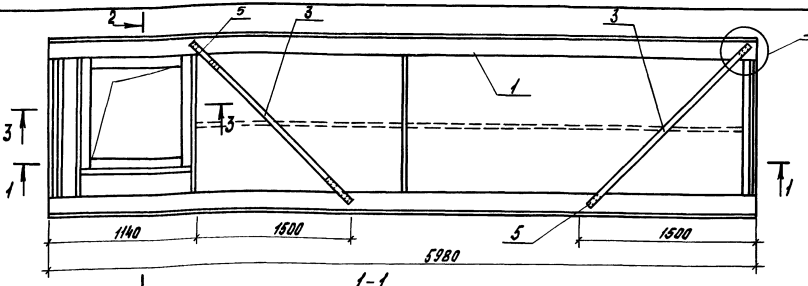

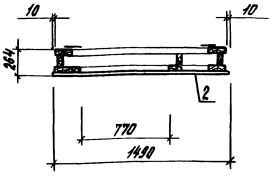

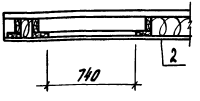

Поз.	Наименование	Кол	Обозначение документа
1	Каркас ДК 3.2	1	1.865.5 - 12.3 - 22
2	Обшивка ЛЗ	1	1.865.5 - 12.3 - 11
3	Подкос ПД 1.2	2	1.865.5 - 12.3 - 10
4	Гвозди К3×70 ГОСТ 4028-63*	170	
5	Шурупы 5×48 ГОСТ 1145-80	24	
6	Пленка полиэтиленовая ГОСТ 10354-82, м2	8,9	
7	Плиты минераловатные ГОСТ 9573-82, по проекту, м3		

Узел I, крепление обшивки и примечание смотри документ 1.865.5-12.3 - 2
Масса плиты 374 кг

Разраб.	Рябчикова		
Рассчит.	Устинов		
Пров.	Гедов		
Н. контр.	Степук		

1.865.5 - 12.3 - 21

Плита ПДФ-6-3-07

Стадия	Лист	Листов
Р		1

ЦНИИЭПсельстрой

Инв. № подл. | Подпись и дата | Взам. инв. №

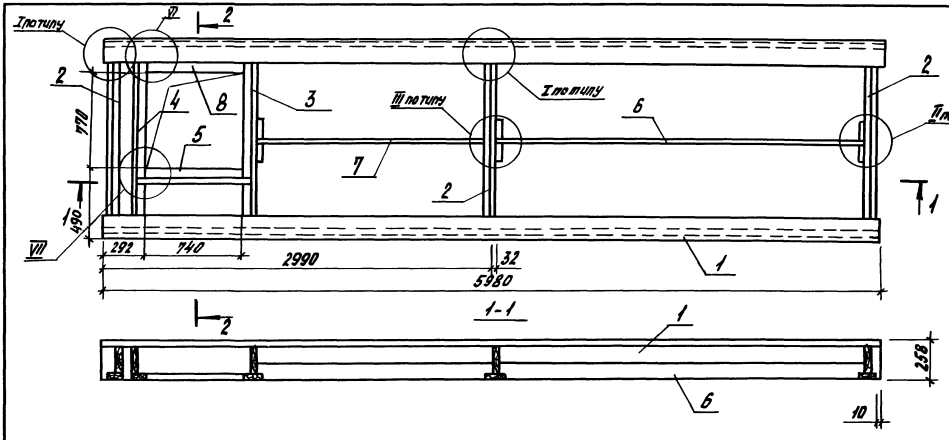

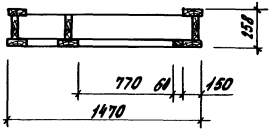

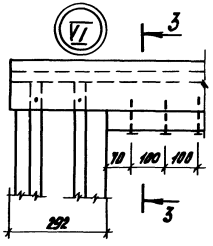

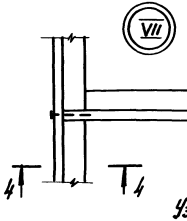

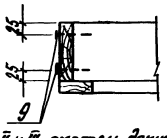

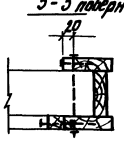

Поз.	Наименование	Кол.	Обозначение документа
1	Ребро продольное Р 1,2	2	1.865.5-12.3-4
2	Ребро поперечное Р 5,2	3	1.865.5-12.3-8
3	Ребро поперечное Р 8,2	1	1.865.5-12.3-17
4	Ребро поперечное Р 9,2	1	1.865.5-12.3-18
5	Ребро Р 10,2	1	1.865.5-12.3-19
6	Ребро продольное Р 3,2	1	1.865.5-12.3-7
7	Ребро продольное Р 4,2	1	1.865.5-12.3-7
8	Брус 57×60, ℓ=740	1	Без черт.
9	Гвозди К 4×100 ГОСТ 4028-63*	35	

Узлы I, II и III смотри документ 1.865.5-12.3-3
Масса каркаса 202 кг
Объем древесины каркаса 0,4045 м³

Разраб.	Леонова		1.865.5-12.3-22
Рассчит.	Устинов		
Пров.	Гедов		Каркас ДК 3,2
Н. контр.	Степук		Стадия: Р; Лист; Листов: 1
			ЦНИИЭПсельстрой

Инв. № подл. | Подпись и дата | Взам. инв. №

МС 1

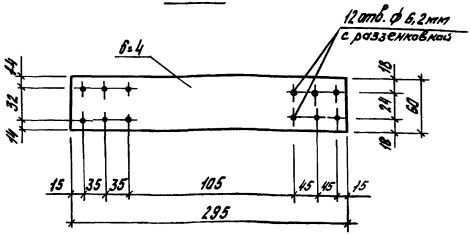

Сталь полосовая δ=4мм по ГОСТ 103-76
Масса элемента 0,42 кг

Рассчит	Устинов		
Пров.	Седов		
Н.контр	Степук		

1.865.5-12.3-23

Соединительный элемент М1

Стадия	Лист	Листов
Р		1

ЦНИИЭПсельстрой

№ строки	Наименование материала и единицы измерения	Код: Материала	Код: Единица измерения	Количество на марку: ПДФ6-3	ПДФ6-3-Ф8	ПДФ6-3-Ф7	ПДФ6-3	ПДФ6-3-Ф8	ПДФ6-3-Ф7
				Код изделия					
1	Сталь								
2	Стандартные изделия								
3	(шурупы, гвозди) кг	120000	166	2,06	2,3	2,6	2,2	2,4	2,7
4	Сталь толстолистовая								
5	рядовых марок 4мм, кг ГОСТ 103-76	097100	166	1,68	1,68	1,68	1,68	1,68	1,68
6	Древесина								
7	Пиломатериалы								
8	2 сорта обрезные, м³ ГОСТ 8486-86Е	533100	113	0,37	0,39	0,41	0,37	0,39	0,41
9	фанера, м³ ГОСТ 3916-69	551000	113	0,001	0,001	0,001	0,055	0,054	0,051
10	Асбестоцемент								
11	Асбестоцементные плоские								
12	конструктивные								
13	листы, м² ГОСТ 18124-75	578105	055	8,91	8,8	8,34	–	–	–
14									
15	Утеплитель								
16	Плиты минераловатные								
17	полужесткие на синтетичес-								
18	ком связующем, м³ ГОСТ 9573-82	576234	113	1,18	1,15	1,07	1,18	1,15	1,07
19									
20	Пленка полиэтиленовая, м²		055	8,9	8,9	8,9	8,9	8,9	8,9

Расход утеплителя дан при высоте 15 см и плотностью 125 кг/м³

Разраб.	Рябчикова		
Рассчит.	Устинов		
Пров.	Седов		
Н.контр.	Степук		

1.865.5-12.3-РМ

Ведомость расхода материалов

Стадия	Лист	Листов
Р		1

ЦНИИЭПсельстрой

Инв. № подл. | Подпись и дата | Взам. инв. №

gost.e-ecolog.ru