Типовые строительные конструкции, изделия и узлы

Серия 1.865.5-12

Плиты длиной 6м с деревянным каркасом для совмещенных покрытий сельскохозяйственных зданий с асбестоцементной кровлей

Выпуск 2

Плиты с асбестоцементной и фанерной обшивкой для III снегового района

Рабочие чертежи

gost.e-ecolog.ru

ЦЕНТРАЛЬНЫЙ ИНСТИТУТ ТИПОВОГО ПРОЕКТИРОВАНИЯ
ГОССТРОЯ СССР

Москва. А-445. Смольная ул., 22

Сдано в печать IX 1989 года

Заказ № 8836 Тираж 350 экз.

Типовые строительные конструкции изделия и узлы

Серия 1.865.5-12

Плиты длиной 6 м с деревянным каркасом для совмещенных покрытий сельскохозяйственных зданий с асбестоцементной кровлей

Выпуск 2

Плиты с асбестоцементной и фанерной обшивкой для III снегового района

Рабочие чертежи

Разработаны

ЦНИИЭПсельстрой

Научная часть

Зам. директора — В.Я. Заренин

Зав. отделом клееных деревянных конструкций — Е.Я. Прицкий

Зав. сектором сборно-разборных конструкций — К.В. Козлов

Проектная часть

Гл. инженер — Е.М. Дедов

Гл. конструктор — Ф.М. Казинский

Гл. инженер проекта — В.В. Седов

С участием ЦНИИСК им. Кучеренко

Зам. директора — И.М. Чистяков

Нач. отдела деревянных конструкций — Ю.Ю. Слабик

Утверждены

Главным Управлением проектирования Госстроя СССР письмо от 26.11.87 № 6/6-1245

Введены в действие с 01.07.88 ЦНИИЭПсельстроем, приказ от 01.06.88 № 78

© ЦИТП Госстроя СССР, 1988

Обозначение	Наименование	Стр.
1.865.5-12.2-ТТ	Технические требования	2
1.865.5-12.2-1	Плита ПДАБ-2	3
1.865.5-12.2-2	Плита ПДФБ-2	4
1.865.5-12.2-3	Каркас ДК 1.1	5,6
1.865.5-12.2-4	Ребро продольное Р1.1	7
1.865.5-12.2-5	Полка П1.1	7
1.865.5-12.2-6	Стенка С1.1	8
1.865.5-12.2-7	Ребро продольное Р2.1...Р4.1	8
1.865.5-12.2-8	Ребро поперечное Р5.1	9
1.865.5-12.2-9	Шип Ш1	9
1.865.5-12.2-10	Подкос ПД1.1	10
1.865.5-12.2-11	Обшивка Л1...Л3	10
1.865.5-12.2-12	Обшивка Л4...Л10	11
1.865.5-12.2-13	Плита ПДАБ-2-03	12
1.865.5-12.2-14	Плита ПДФБ-2-03	13
1.865.5-12.2-15	Каркас ДК2.1	14
1.865.5-12.2-16	Ребро 6.1; Р7.1	15
1.865.5-12.2-17	Ребро поперечное Р8.1	15
1.865.5-12.2-18	Ребро продольное Р9.1	16
1.865.5-12.2-19	Ребро Р10.1	16
1.865.5-12.2-20	Плита ПДАБ-2-07	17
1.865.5-12.2-21	Плита ПДФБ-2-07	18
1.865.5-12.2-22	Каркас ДК3.1	19
1.865.5-12.2-23	Соединительный элемент М1	20
1.865.5-12.2-ВМ	Ведомость расхода материалов	20

Разраб.	Рябчикова	
Рассчит.	Устинов	
Провер.	Седов	
Н. контр.	Степук	

1.865.5-12.2-С

Содержание

Стадия	Лист	Листов
Р		1

ЦНИИЭПсельстрой

Инв. № подл. | Подпись и дата | Взам. инв. №

1. Плиты состоят из деревянного каркаса, нижней обшивки и утеплителя. Между обшивкой и утеплителем предусмотрен пароизоляционный слой.

2. Каркас выполняется из двух продольных деревянных клееных ребер швеллерного сечения, связанных поперечными ребрами.

3. Обшивка выполняется из плоских асбестоцементных листов по ГОСТ 18124-75, которые крепятся шурупами к нижним полкам продольных и поперечных ребер, или из водостойкой фанеры по ГОСТ 3916-69*, приклеиваемой к нижним полкам продольных и поперечных ребер на клею КБ-3 или фр-12 по ТУ 6-05-1748-81 с гвоздевой запрессовкой.

4. В качестве утеплителя применяются полужесткие минераловатные плиты на синтетическом связующем по ГОСТ 9573-82 с плотностью 125 кг/м^3.

5. Указания по применению данных плит и номенклатура приведены в выпуске 0.

6. В рабочих чертежах плит масса условно указана при толщине утеплителя 150мм и плотности 125 кг/м^3

7. Технические требования на данные плиты приведены в технических условиях в выпуске 4.

Разраб.	Рябчикова	
Рассчит.	Устинов	
Провер.	Седов	
Н. контр.	Степук	

1.865.5-12.2-ТТ

Технические требования

Стадия	Лист	Листов
Р		1

ЦНИИЭПсельстрой

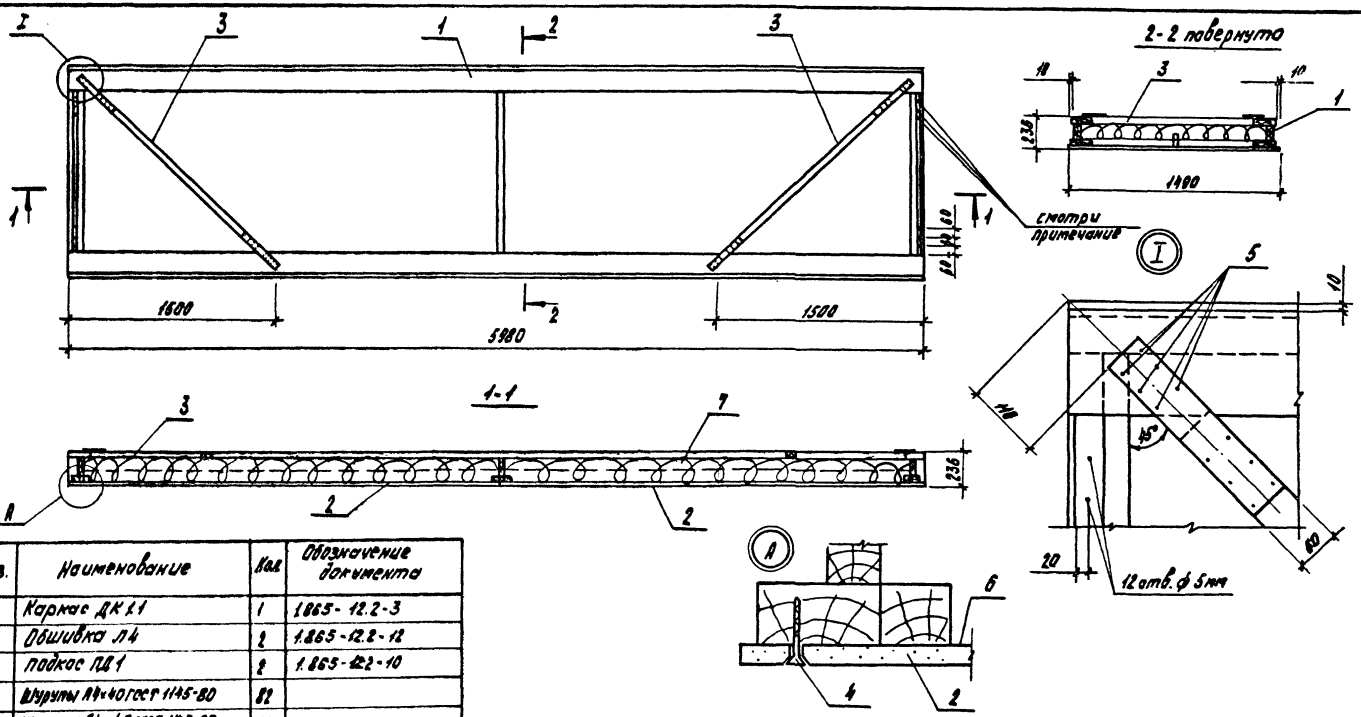

Поз.	Наименование	Кол	Обозначение документа
1	Каркас ДК 1.1	1	1.865-12.2-3
2	Обшивка л4	2	1.865-12.2-12
3	Подкос ПД 1	2	1.865-12.2-10
4	Шурупы 4×40 гост 1145-80	82	
5	Шурупы 4×40 гост 1145-80	24	
6	Пленка полиэтиленовая		
	гост 10354-82 м²	8,9	
7	Плиты минераловатные		
	гост 9573-82 по проекту, м³		

12 отв. ф 5мм для крепления плит к деревянным несущим конструкциям, в случае крепления плит к железобетонным и металлическим несущим конструкциям отверстия сверлить на месту (по накладке) при монтаже.

Масса плиты 478 кг.

Разраб.	Зинченко		1.865.5-12.2-1
Рассчит.	Устинов		
Пров.	Седов		Плита ПДВ6-2
			Стадия: Р; Лист; Листов: 1
Н. контр.	Степун		ЦНИИЭПсельстрой

23232 4

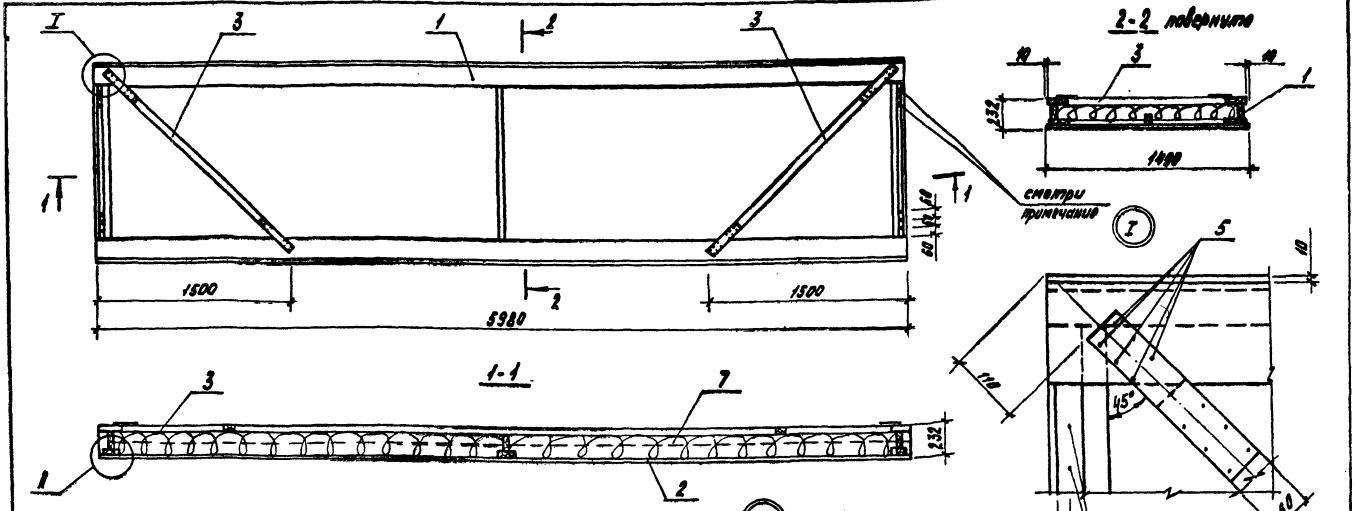

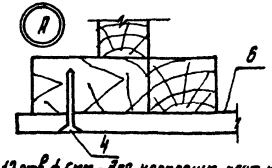

Поз.	Наименование	Кол.	Обозначение документа
1	Каркас ДК 1.1	1	1.865.5-12.2-3
2	Обшивка Л1	1	1.865.5-12.2-11
3	Подкос ПД 1.1	2	1.865.5-12.2-10
4	Гвозди К3×40 ГОСТ 4028-63*	150	
5	Шурупы А6×40 ГОСТ 1145-80	24	
6	Пленка полиэтиленовая ГОСТ 10354-82, $м^2$	8,9	
7	Плиты минераловатные ГОСТ 9573-82 по проекту, $м^3$		

12 отв. ф 5мм - для крепления плит к деревянным несущим конструкциям, в случае крепления плит к железобетонным и металлическим несущим конструкциям эти отверстия сверлить по месту (по накладке) при монтаже. Фанерная обшивка (поз. 2) приклеивается к нижним полкам продольных и поперечных ребер на клее КБ-3 или ФР-12 и дополнительно закрепляется гвоздями (поз. 4) с шагом 150мм.
Масса плиты 327кг

Разраб.	Леонова		1.865.5-12.2-2
Рассчит.	Устинов		
Провер.	Седов		
Н. контр.	Степук		

Плита ПДФ-62

Стадия	Лист	Листов
Р		1

ЦНИИЭПсельстрой

23232 5

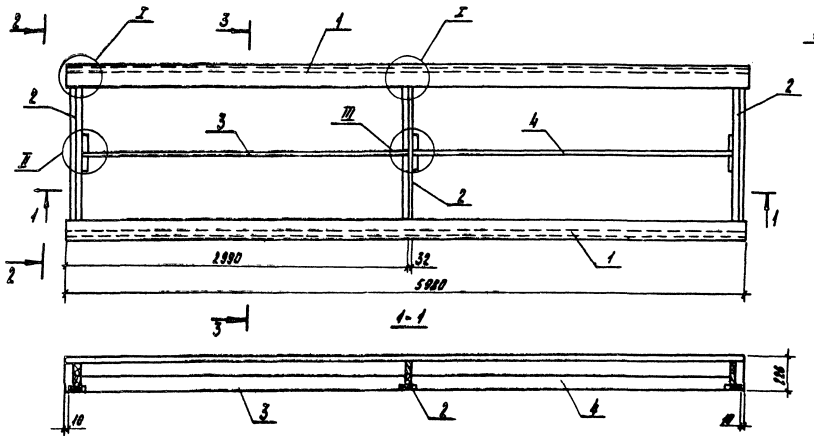

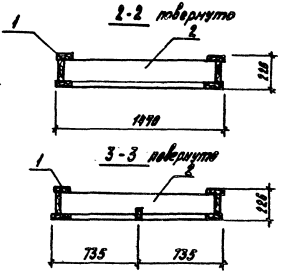

Поз.	Наименование	Кол.	Обозначение документа
1	Ребро продольное Р1.1	2	1.865.5-12.2-4
2	Ребро поперечное Р5.1	3	1.865.5-12.2-8
3	Ребро продольное Р2.1	1	1.865.5-12.2-7
4	Ребро продольное Р3.1	1	1.865.5-12.2-9
5	Гвоздик 4×100 ГОСТ 4028-63*	10	

Узлы I, II, III смотри на листе 2
Масса каркаса 137кг
Объем древесины каркаса 0,276м³

Разраб.	Зинченко		1.865.5-12.2-3
Рассчит.	Устинов		
Пров.	Себов		Каркас ДК1.1
Н.контр.	Стелук		

Стадия	Лист	Листов
Р	1	2

ЦНИИЭПсельстрой

23232 6

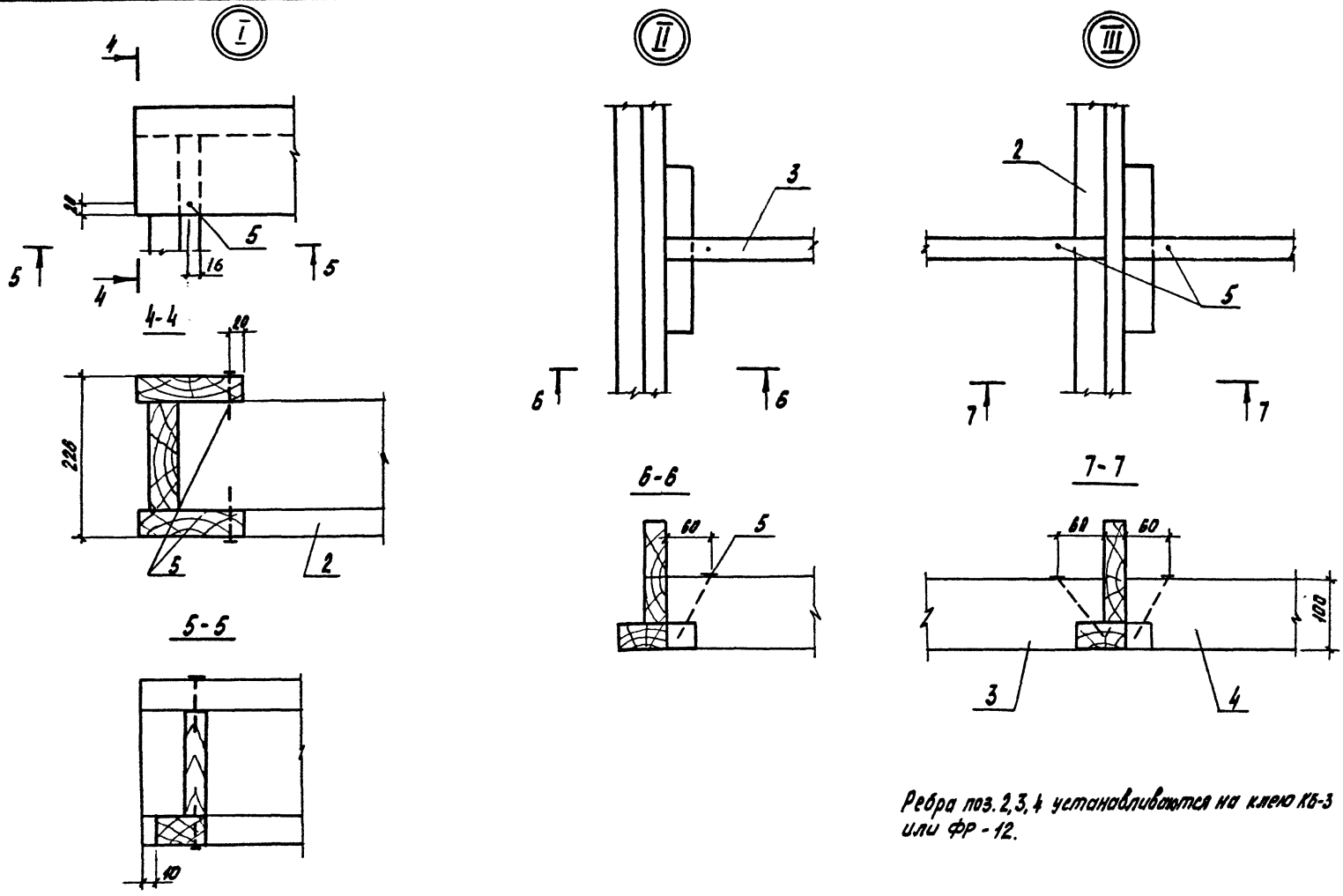

Ребра поз. 2, 3, 4 устанавливаются на клею КБ-3 или ФР-12.

1.865.5 - 12.2 - 3	Лист 2

23232 7

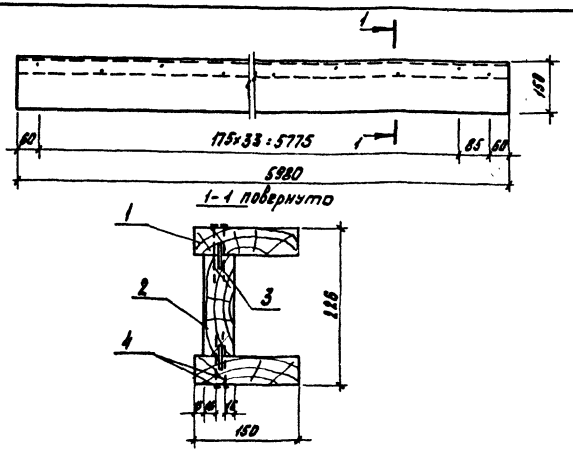

Поз.	Наименование	Кол	Обозначение документа
1	Полка П1.1	2	1.865.5-12.2-5
2	Стенка С1.1	1	1.865.5-12.2-6
3	Шип Ш1	2	1.865.5-12.2-9
4	Гвоздик 4×120 ГОСТ 4028-63*	70	

Позиции 1, 2 и 3 соединить на клею КБ-3 или ФР-12.
Объем древесины ребра 0,1104 м³
Масса ребра 55,2 кг

Разраб.	Рябчиков		1.865.5-12.2-4			
Рассчит.	Четиков					
Пров.	Седов					
			Ребро продольное Р1.1	Стадия	Лист	Листов
				Р		1
Н. контр.	Степук			ЦНИИЭПсельстрой		

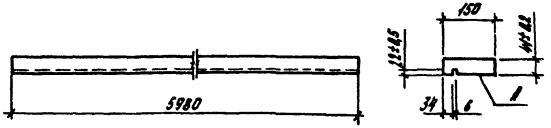

Пиломатериалы ГОСТ 8486-86* и ГОСТ 24454-80* сосна, ель сорт 2 $\psi = 12\%$
Качество древесины должно удовлетворять дополнительным требованиям СНиП II-25-80.
Поверхность «А» строгать
Объем древесины полки 0,0364 м³
Масса полки 12,40 кг

Разраб.	Рябчиков		1.865.5-12.2-5			
Рассчит.	Четиков					
Пров.	Седов					
			Полка П1.1	Стадия	Лист	Листов
				Р		1
Н. контр.	Степук			ЦНИИЭПсельстрой		

Инв. № подл. | Подпись и дата | Взам. инв. №

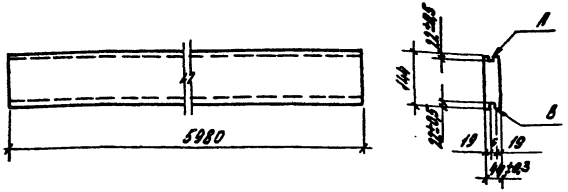

Пиломатериалы ГОСТ 8486-86Е и ГОСТ 24454-80Е
сосна, ель сорт 2 Ч = 12%
Качество древесины должно удовлетворять дополнительным требованиям СНиП II-25-80.
Поверхности „А" и „Б" острогать
Объем древесины стенки 0,0376 м³
Масса стенки 18,8 кг

Разраб.	Леонова	
Рассчит.	Устинов	
Провер.	Седов	
Н. контр.	Степук	

1.865.5 - 12.2 - 6

Стенка с 1.1

Стадия	Лист	Листов
Р		1

ЦНИИЭПсельстрой

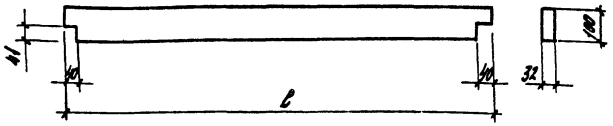

Пиломатериалы ГОСТ 8486-86Е и ГОСТ 24454-80Е
сосна, ель сорт 2 Ч = 12%
Качество древесины должно удовлетворять дополнительным требованиям СНиП II-25-80

Марка	ℓ, мм	Объем, м³	Масса, кг
Р 2.1	2908	0,0093	4,65
Р 3.1	2876	0,0092	4,6
Р 4.1	1850	0,006	3,0

Инв. № подл. | Подпись и дата | Взам. инв. №

Разраб.	Леонова	
Рассчит.	Устинов	
Провер.	Седов	
Н. контр.	Степук	

1.865.5 - 12.2 - 7

Ребро продольное Р2.1... Р4.1

Стадия	Лист	Листов
Р		1

ЦНИИЭПсельстрой

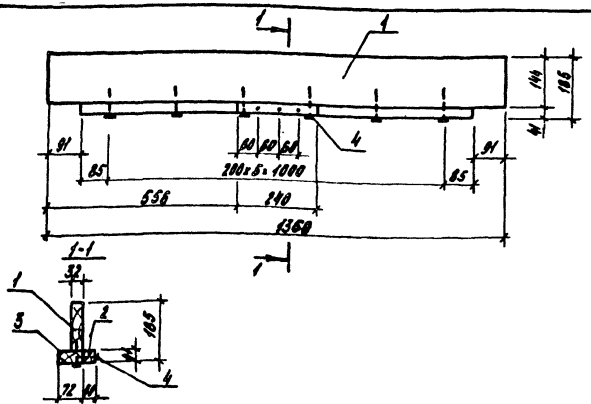

Поз.	Наименование	Кол	Объем, м³
1	Доска 32×144, ℓ=1360	1	0,0062
2	Брус 41×40, ℓ=240	1	0,0004
3	Брус 41×72, ℓ=1170	1	0,0035
4	Гвозди К4х100 ГОСТ 4028-63*	9	

Пиломатериалы ГОСТ 8486-86 и ГОСТ 24454-80 сосна, ель сорт 2, У=12%
Качество древесины должно удовлетворять дополнительным требованиям СНиП II-25-80.
Позиции 1,2 и 3 соединить на клею, склеиваемые поверхности островать
Объем древесины ребра 0,0101 м³
Масса ребра 5,05 кг

Разраб.	Зинченко		
Рассчит.	Устинов		
Пров.	Гедов		
Н. контр.	Степук		

1.865.5-12.2-8

Ребро поперечное Р5,1

Стадия	Лист	Листов
Р		1

ЦНИИЭПсельстрой

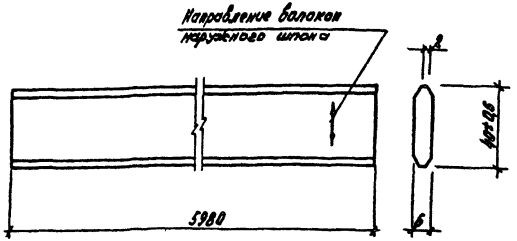

Фанера марки ФСФ сорт В/ВВ
ГОСТ 3916-69 У=5-10%
Допускается изготавливать шип из отдельных полос фанеры по длине шипа без стыковки из расчета
Объем фанеры на шип равен 0,0014 м³
Масса шипа 0,8 кг

Разраб.	Зинченко		
Рассчит.	Устинов		
Пров.	Гедов		
Н. контр.	Степук		

1.865.5-12.2-9

Шип ш1

Стадия	Лист	Листов
Р		1

ЦНИИЭПсельстрой

Инв. № подл. | Подпись и дата | Взам. инв. №

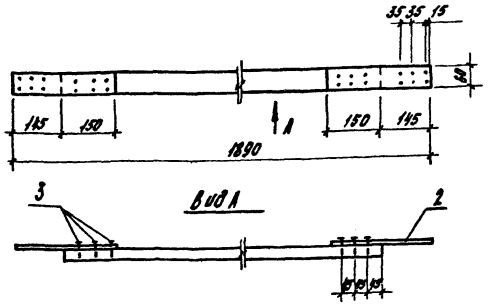

Поз.	Наименование	Кол.	Обозначение документа
1	Брусок 41х60, ℓ=1600	1	Без. черт.
2	Соединительный элемент М1	2	1.865.5-12.2-23
3	Шурупы 16х40 ГОСТ 1145-80	12	

Пиломатериалы сосна, ель по ГОСТ 24454-80Е, ГОСТ 8486-86Е сорт 2 Ψ = 12%
Масса изделия 2,79кг
Объем древесины подкоса 0,004 м³

Разраб.	Леонова		
Рассчит.	Устинов		
Провер.	Седов		
Н. контр.	Степук		

1.865.5-12.2-10

Подкос ПД 1.1

Стадия	Лист	Листов
Р		1

ЦНИИЭПсельстрой

Инв. № подл. | Подпись и дата | Взам. инв. №

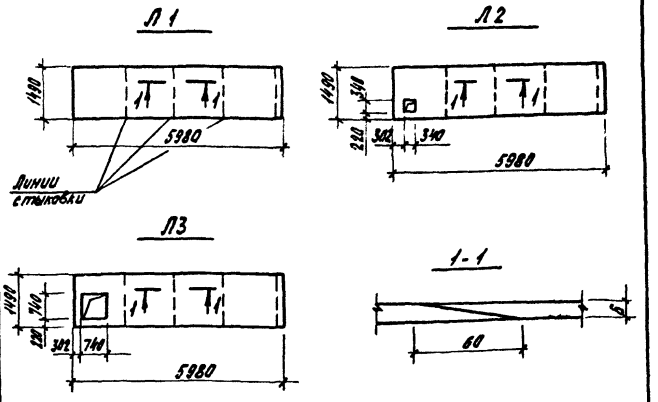

Обшивка Л1-Л3 выполняется из отдельных листов фанеры размером 1525х1525 мм толщиной 6мм соединением их на «УС»
Фанера марки ФСФ по ГОСТ 3916-69, сорт В/ВВ Ψ = 5-10%

Марка	Размеры, мм			Объем, м³	Масса, кг
	Длина	Ширина	F, м²		
Л1	5980	1490	8,91	0,0534	26,7
Л2	5980	1490	8,8	0,0528	26,4
Л3	5980	1490	8,34	0,05	25,0

Разраб.	Леонова		
Рассчит.	Устинов		
Провер.	Седов		
Н. контр.	Степук		

1.865.5-12.2-11

Обшивка Л1... Л3

Стадия	Лист	Листов
Р		1

ЦНИИЭПсельстрой

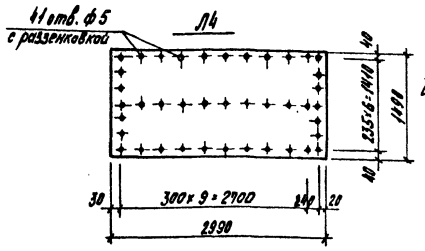

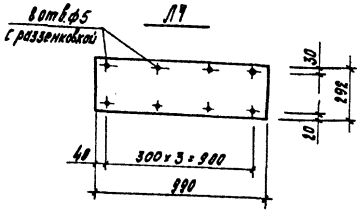

Марка	Размеры, мм			Масса, кг
	Длина	Ширина	F, м²	
Л4	2990	1490	4,455	35
Л5	2990	1490	4,101	87,5
Л6	2900	1490	3,434	73,2
Л7	990	292	0,289	6,2
Л8	580	292	0,164	3,5
Л9	740	220	0,163	3,5
Л10	340	220	0,075	1,6

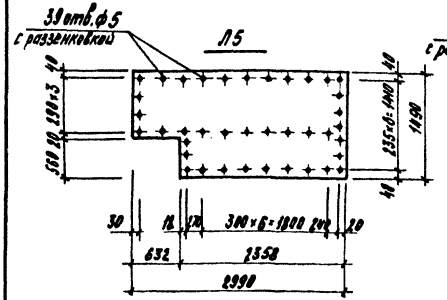

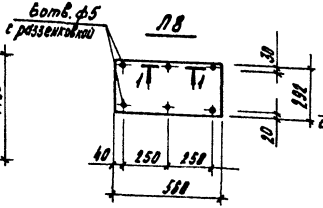

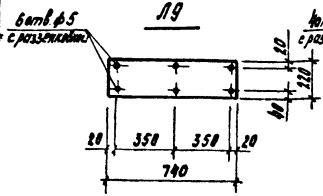

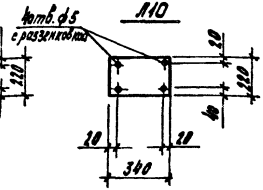

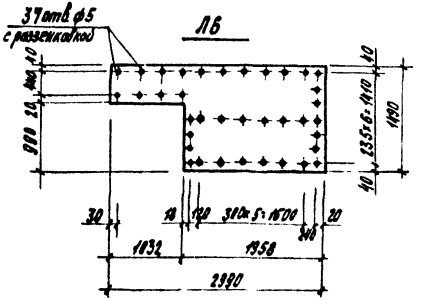

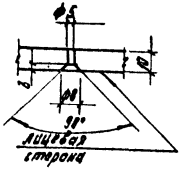

Асбестоцементные листы Л4... Л10 изображены с тыловой (рифленной) стороны
Разделку отверстий на асбестоцементных листах делать с лицевой (гладкой) стороны.
Асбестоцементные листы по ГОСТ 18124-75

Разраб.	Рабчикова		1.865.5-12.2-12		
Рассчит.	Устинов				
Провер.	Седов				
			Обшивка Л4...Л10	Стадия	Лист	Листов
				Р	1	1
Н. контр.	Степук		ЦНИИЭПсельстрой			

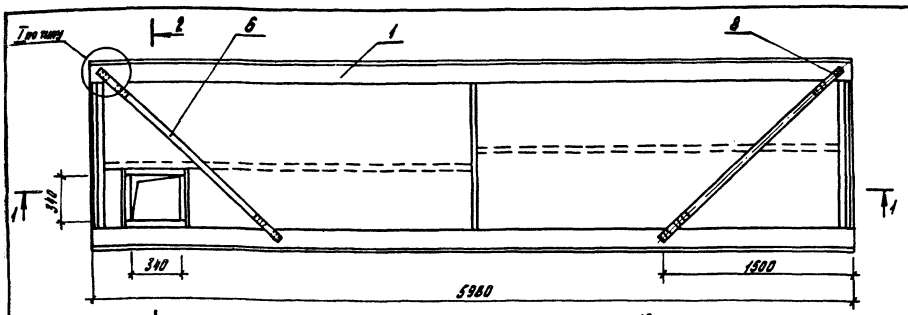

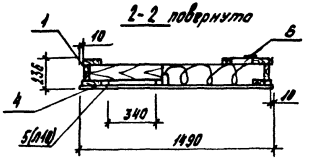

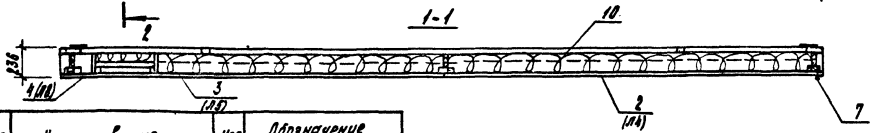

Схема раскладки обшивок

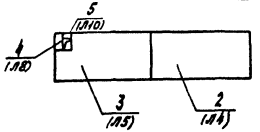

Поз.	Наименование	Кол.	Обозначение документа
1	Каркас ДК 2-1	1	1.865.5-12.2-15
2	Обшивка л4	1	1.865.5-12.2-12
3	Обшивка л5	1	1.865.5-12.2-12
4	Обшивка л8	1	1.865.5-12.2-12
5	Обшивка л10	1	1.865.5-12.2-12
6	Подкос ПД 1	2	1.865.5-12.2-10
7	Шурупы А4х40 ГОСТ 1145-80	98	
8	Шурупы А6х60 ГОСТ 1145-80	24	
9	Пленка полиэтиленовая ГОСТ 10354-82, м²	8,9	
10	Плиты минераловатные ГОСТ 9573-82, по проекту, м³		

Узел I, крепление обшивки и примечание смотри документ 1.865.5-12.2-1

Масса плиты 478 кг

Разраб.	Зинченко		1.865.5-12.2-13
Рассчит.	Устинов		
Пров.	Севов		Плита ПДА6-2-03
Н. контр.	Степук		Стадия Р; Лист; Листов
			ЦНИИЭПсельстрой

23232 13

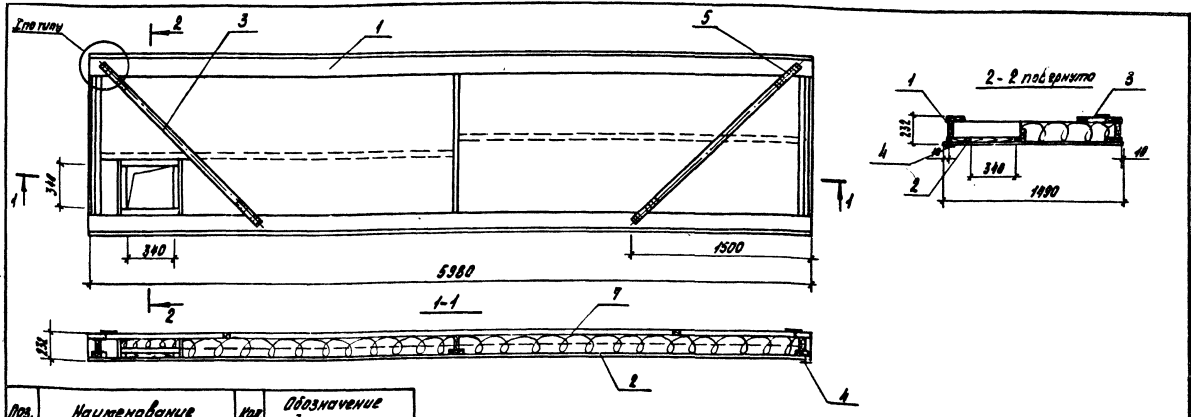

Поз.	Наименование	Кол.	Обозначение документа
1	Каркас ДК 2.1	1	1.865.5-12.2-15
2	Обшивка Л2	1	1.865.5-12.2-11
3	Подкос ПД 1.1	2	1.865.5-12.2-10
4	Гвозди К3×70 ГОСТ 4028-63*	160	
5	Шурупы Л6×40 ГОСТ 1145-80	24	
6	Пленка полиэтиленовая		
	ГОСТ 10354-82. м²	8,9	
7	Плиты минераловатные		
	ГОСТ 9573-82, по проекту, м³		

Узел I, крепление обшивки и примечание смотри документ 1.865.5-12.2-2-1
Масса плиты 328 кг

Разраб.	Леонова		1.865.5-12.2-14
Рассчит.	Устинов		
Провер.	Гедов		Плита ПДФ 6-2-03
Н. контр.	Степун		

Стадия	Лист	Листов
Р		1

ЦНИИЭПсельстрой

23232 14

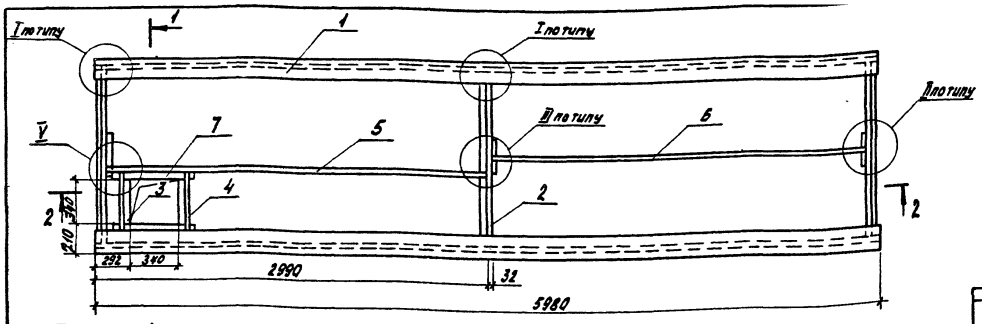

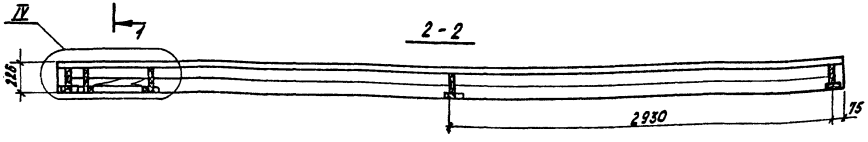

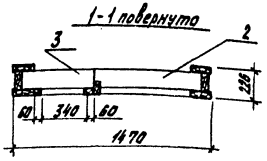

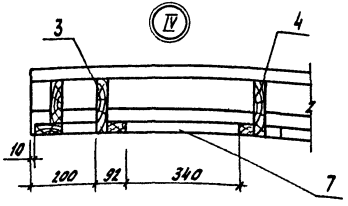

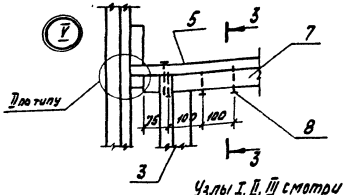

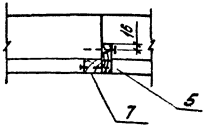

Поз.	Наименование	Кол.	Обозначение документа
1	Ребро продольное Р1.1	2	1.865.5-12.2-4
2	Ребро поперечное Р5.1	3	1.865.5-12.2-8
3	Ребро Р6.1	1	1.865.5-12.2-16
4	Ребро Р7.1	1	1.865.5-12.2-16
5	Ребро продольное Р2.1	1	1.865.5-12.2-7
6	Ребро продольное Р3.1	1	1.865.5-12.2-7
7	Брус 41х60 ℓ=650 мм	2	Без черт.
8	Гвозди К4х100 ГОСТ 4028-63*	30	

Узлы I, II, III смотри документ 1.865.5-12.2-3
Масса каркаса 142 кг
Объем древесины каркаса 0,286 м³

Разраб.	Зинченко		1.865.5-12.2-15
Рассчит.	Устинов		
Пров.	Седов		
Н. контр.	Степук		Каркас ДК 2.1

Стадия	Лист	Листов
Р		1

ЦНИИЭПсельстрой

23232 15

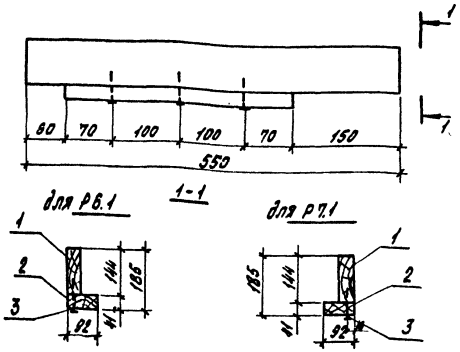

Поз	Наименование	Кол	Объем, м³
1	Доска 32×144, ℓ=550	1	0,0026
2	Брус 41×92, ℓ=340	1	0,013
3	Гвозди К4×100 ГОСТ 4028-63*	3	

Позиции 1,2 соединить на клею, склеиваемые поверхности остругать
Пиломатериалы сосна, ель по ГОСТ 8486-86Е и ГОСТ 24454-80Е сорт 2, влажность 12%
Масса ребра 1,95 кг

Разраб.	Рабчикова		1.865.5 - 12.2 - 16		
Рассчит.	Устинов				
Пров.	Седов		Ребро Р6.1; Р7.1	Стадия: Р	Лист:	Листов: 1
Н. контр.	Степук			ЦНИИЭПсельстрой	

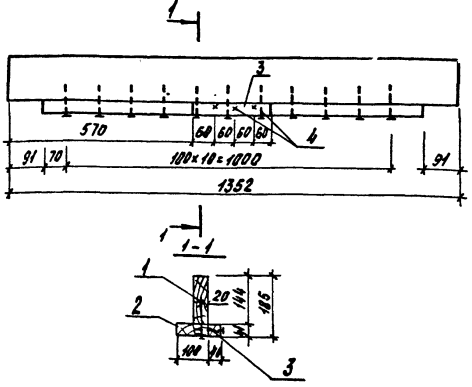

Поз	Наименование	Кол	Объем, м³
1	Доска 40×184, ℓ=1352	1	0,0078
2	Доска 41×100, ℓ=1170	1	0,0048
3	Брус 41×40, ℓ=240	1	0,0004
4	Гвозди К4×100 ГОСТ 4028-63*	14	

Позиции 1,2,3 соединить на клею, склеиваемые поверхности остругать.
Пиломатериалы сосна, ель по ГОСТ 8486-86Е и ГОСТ 24454-80Е сорт 2, влажность 12%
Масса ребра 6,50 кг

Инв. № подл. | Подпись и дата | Взам. инв. №

Разраб.	Рабчикова		1.865.5 - 12.2 - 17		
Рассчит.	Устинов				
Пров.	Седов		Ребро поперечное Р8.1	Стадия: Р	Лист:	Листов: 1
Н. контр.	Степук			ЦНИИЭПсельстрой	

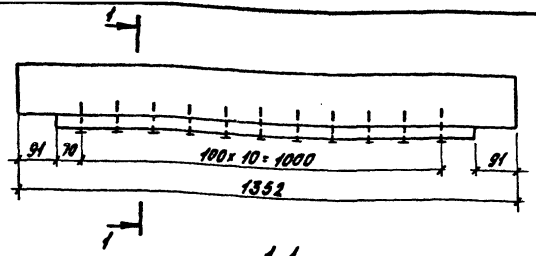

Поз.	Наименование	Кол.	Объем, м³
1	Доска 40х144, ℓ = 1352	1	0,0078
2	Доска 41х100, ℓ = 1170	1	0,0048
3	Гвозди К4х100, ГОСТ 4028-63*	11	

Пиломатериалы сосна, ель по ГОСТ 8486-86Е и ГОСТ 24454-80Е
сорт 2, влажность 12%
Масса ребра 6,3 кг

Разраб.	Рябчикова		1.865.5 - 12.2 - 18		
Рассчит.	Устинов				
Пров.	Седов			Стадия	Лист	Листов
			Ребро поперечное Р 9.1	Р		1
Н. контр.	Степук			ЦНИИЭПсельстрой		

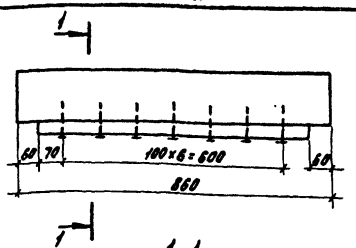

Поз.	Наименование	Кол.	Объем, м³
1	Доска 40х144 ℓ = 860	1	0,0049
2	Доска 41 х 100 ℓ = 740	1	0,0030
3	Гвозди К4х100 ГОСТ 4028-63*	7	

Пиломатериалы сосна, ель по ГОСТ 8486-86Е и ГОСТ 24454-80Е
сорт 2, влажность 12%
Масса ребра 4,0 кг

Инв. № подл. | Подпись и дата | Взам. инв. №

Разраб.	Рябчикова		1.865.5 - 12.2 - 19		
Рассчит.	Устинов				
Пров.	Седов			Стадия	Лист	Листов
			Ребро поперечное Р 10.1	Р		1
Н. контр.	Степук			ЦНИИЭПсельстрой		

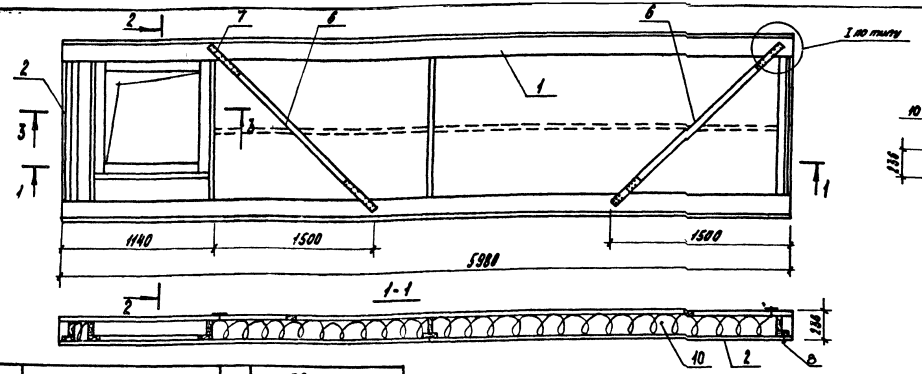

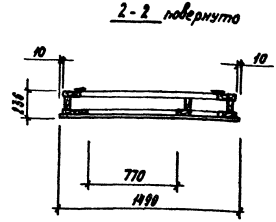

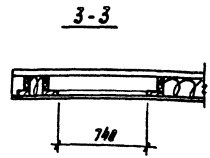

Поз.	Наименование	Кол.	Обозначение документа
1	Каркас ДК 3.1	1	1.865.5-12.2-22
2	Обшивка Л4	1	1.865.5-12.2-12
3	Обшивка Л6	1	1.865.5-12.2-12
4	Обшивка Л7	1	1.865.5-12.2-12
5	Обшивка Л9	1	1.865.5-12.2-12
6	Подкос ПД 1.1	2	1.865.5-12.2-10
7	Шурупы А6×40 ГОСТ 1145-80	24	
8	Шурупы А4×40 ГОСТ 1145-80	92	
9	Пленка полиэтиленовая ГОСТ 10354-82, м²	8,9	
10	Плиты минераловатные ГОСТ 9573-82 по проекту, м³		

Схема раскладки обшивок

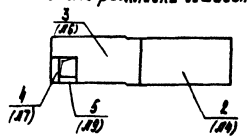

Узел I, крепление обшивки и примечание смотри документ 1.865.5-12.2-1

Масса плиты 463 кг

Разраб.	Леонова		1.865.5 - 12.2 - 20	
Расспит.	Устинов			
Провер.	Седов		Плита ПДА 6-2-07	Стадия: Р; Лист; Листов: 1
Н. контр.	Стрепук			ЦНИИЭПсельстрой

23232 18

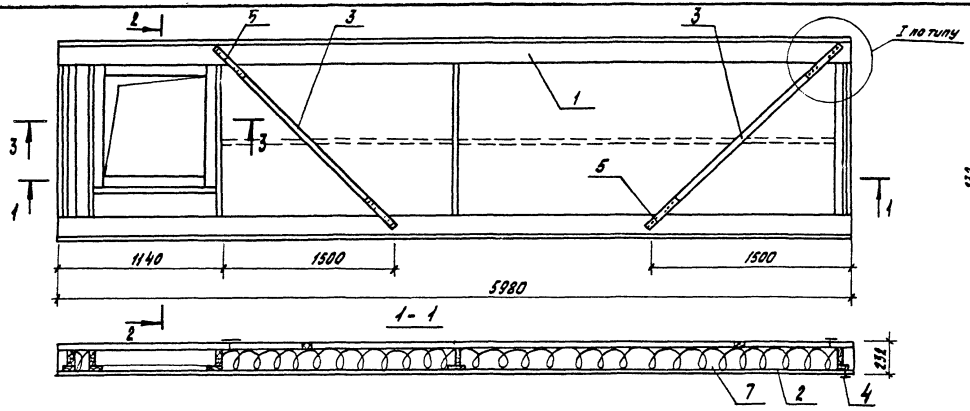

2 - 2 повернуто

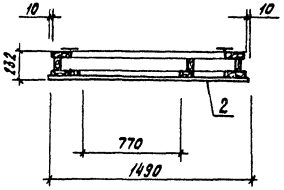

3 - 3

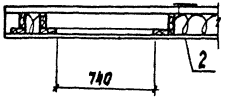

Поз.	Наименование	Кол.	Обозначение документа
1	Каркас ДК 3.1	1	1.865.5-12.2-22
2	Обшивка ЛЗ	1	1.865.5-12.2-11
3	Подкос ПД1.1	2	1.865.5-12.2-10
4	Гвозди К3×70 ГОСТ 4028-63*	170	
5	Шурупы А6×40 ГОСТ 1145-80	24	
6	Пленка полиэтиленовая		
	ГОСТ 10354-82, м²	8,9	
7	Плиты минераловатные		
	ГОСТ 9573-82, по проекту, м³		

Узел I, крепление обшивки и примечание смотри документ 1.865.5-12.2-2

Масса плиты 322 кг

Разраб.	Зинченко	
Рассчит.	Устинов	
Пров.	Гедов	
Н.контр.	Степук	

1865.5-12.2-21

Плита ПДФ6-2-07

Стадия	Лист	Листов
Р		1

ЦНИИЭПсельстрой

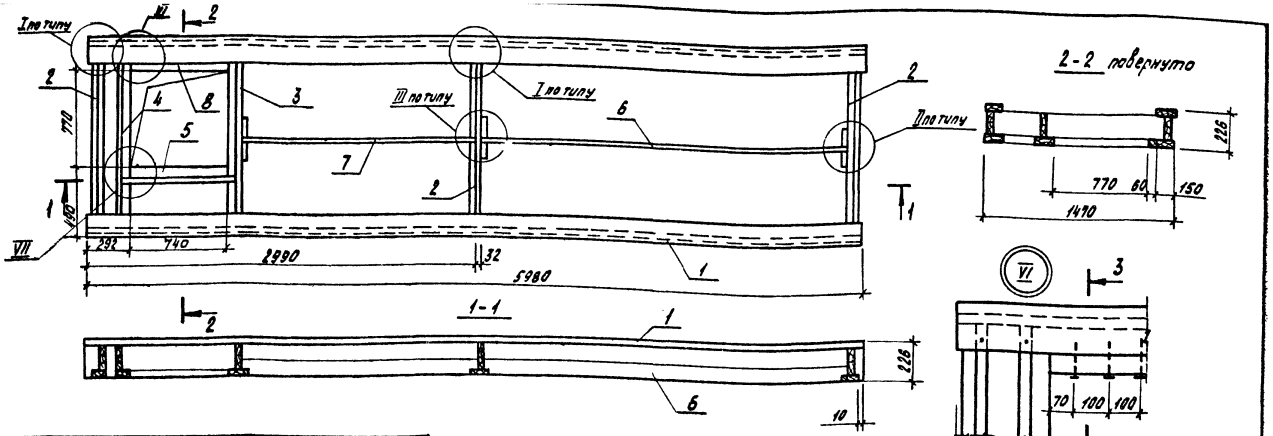

Поз.	Наименование	Кол.	Обозначение документа
1	Ребро продольное Р1.1	2	1.865.5-12.2-4
2	Ребро поперечное Р5.1	3	1.865.5-12.2-8
3	Ребро поперечное Р8.1	1	1.865.5-12.2-17
4	Ребро поперечное Р9.1	1	1.865.5-12.2-18
5	Ребро Р10.1	1	1.865.5-12.2-19
6	Ребро продольное Р3.1	1	1.865.5-12.2-7
7	Ребро продольное Р4.1	1	1.865.5-12.2-7
8	Брус 4×6×60, ℓ=740 мм	1	Без. черт.
9	Гвозди К4×100 ГОСТ 4028-63*	35	

Узел I, II, III смотри документ 1.865.5-12.2-3
Масса каркаса 149 кг
Объем древесины каркаса 0,296 м³

Разраб.	Тонова	
Рассчит.	Устинов	
Пробер.	Гребб	
Н. контр.	Степук	

1.865.5-12.2-22

Каркас ДК3.1

Стадия	Лист	Листов
Р		1

ЦНИИЭПсельстрой

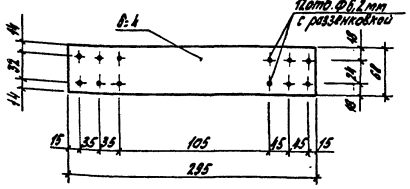

Сталь полосовая δ=4мм по ГОСТ 103-76
Масса элемента 0,45кг

Разраб.		
Рассчит.	Устинов	
Пров.	Седов	
Н. контр.	Степук	

1.865.5 - 12.2 - 23

Соединительный элемент М1

Стадия	Лист	Листов
Р		1

ЦНИИЭПсельстрой

№ строки	Наименование материала и единицы измерения	Код: материал	Код: Единица измерения	Количество на марку: ПДА6-2	ПДА6-2-03	ПДА6-2-07	ПДФ6-2	ПДФ6-2-03	ПДФ6-2-07
				Код изделия					
1	Сталь								
2	Стандартные изделия								
3	(шурупы, гвозди), кг	120000	166	2,06	2,3	2,6	2,2	2,4	2,7
4	Сталь толстолистовая								
5	рядовых марок 4мм, кг ГОСТ 103-76	097100	166	1,68	1,68	1,68	1,68	1,68	1,68
6	Древесина								
7	Пиломатериалы								
8	2 сорта обрезные, м³ ГОСТ 8486-86Е	533100	113	0,28	0,29	0,30	0,28	0,29	0,30
9	фанера; м³ ГОСТ 3916-69	551000	113	0,001	0,001	0,001	0,055	0,054	0,051
10	Асбестоцемент								
11	Асбестоцементные плоские								
12	конструктивные листы, м²	578105	055	8,91	8,8	8,34	—	—	-
13	ГОСТ 18124-75								
14	Утеплитель								
15	Плиты минераловатные								
16	полужесткие на синтетичес-								
17	ком связующем, м³	576234	113	1,17	1,14	1,06	1,17	1,14	1,06
18	ГОСТ 9573-82								
19	Пленка полиэтиленовая, м³		055	8,9	8,9	8,9	8,9	8,9	8,9
20	ГОСТ 10354-82								

Расход утеплителя дан при высоте 15 см. и плотности 125 кг/м³

Разраб.	Зинченко	
Рассчит.	Устинов	
Пров.	Седов	
Н. контр.	Степук	

1.865.5 - 12.2 - РМ

Ведомость расхода материалов

Стадия	Лист	Листов
Р		1

ЦНИИЭПсельстрой

Взам. инв. №

Подпись и дата

Инв. № подл.

gost.e-ecolog.ru