ТИПОВЫЕ СТРОИТЕЛЬНЫЕ КОНСТРУКЦИИ, ИЗДЕЛИЯ И УЗЛЫ

серия 1.460.3-20

# ПАНЕЛИ ПОКРЫТИЙ ДВУХСЛОЙНЫЕ СО СТАЛЬНЫМ ПРОФИЛИРОВАННЫМ НАСТИЛОМ И УТЕПЛИТЕЛЕМ ИЗ ПЕНОПОЛИУРЕТАНА ДЛЯ ПРОИЗВОДСТВЕННЫХ ЗДАНИЙ

выпуск 1

рабочие чертежи

gost.e-ecolog.ru

ТИПОВЫЕ СТРОИТЕЛЬНЫЕ КОНСТРУКЦИИ, ИЗДЕЛИЯ И УЗЛЫ

серия 1.460.3-20

# ПАНЕЛИ ПОКРЫТИЙ ДВУХСЛОЙНЫЕ СО СТАЛЬНЫМ ПРОФИЛИРОВАННЫМ НАСТИЛОМ И УТЕПЛИТЕЛЕМ ИЗ ПЕНОПОЛИУРЕТАНА ДЛЯ ПРОИЗВОДСТВЕННЫХ ЗДАНИЙ

выпуск 1

рабочие чертежи


РАЗРАБОТАНЫ:

ЦНИИПРОМЗДАНИЙ

Зам. директора института — С.М.Гликин
Зав. отделом кровель и полов — М.И.Поваляев
Зав. сектором покрытий и кровель — А.М.Воронин
Гл. инж. проекта — Н.А.Тимофеева

ЦНИИПРОЕКТЛЕГКОНСТРУКЦИЯ

Зам. директора института — В.А.Новиков
Нач. отдела ООК-1 — Н.М.Макунина
Гл. конструктор — А.Н.Кузьмин
Рук. сектора — В.Н.Егорова

С УЧАСТИЕМ

ЦНИИСК им. Кучеренко

Зам. директора института — А. Чистяков
Зав. лабораторией конструкций с применением пластмасс — В.В.Гурьев
Ст. научный сотрудник — О. Тюзнева



Утверждены

ГУП Госстроя СССР, письмо от 23.11.88 №6/6-2460
Введены в действие ЦНИИПРОМЗДАНИЙ, приказ от 24.03.89 № 35
сроком действия до 01.01.93.



© ЦИТП Госстроя СССР, 1989

| Обозначение | Наименование | Стр. |
|---|---|---|
| 1.460.3 - 20.1 - ПЗ | Пояснительная записка | 4 |
| 1.460.3 - 20.1 - 1НИ | Номенклатура панелей марок 1.1 ПДЦ. 57.750 - 8 - h, 1.1 ПДЦ. 60.845 - 8 - h | 7 |
| 1.460.3 - 20.1 - 2НИ | Номенклатура панелей марок 1.2 ПДЦ. 57.750 - 8 - h, 1.2 ПДЦ. 60.845 - 8 - h | 9 |
| 1.460.3 - 20.1 - 3НИ | Номенклатура панелей марок 2.1 ПДЦ. 57.750 - 8 - h, 2.1 ПДЦ. 60.845 - 8 - h | 11 |
| 1.460.3 - 20.1 - 4НИ | Номенклатура панелей марок 2.2 ПДЦ. 57.750 - 8 - h, 2.2 ПДЦ. 60.845 - 8 - h | 13 |
| 1.460.3 - 20.1 - 5НИ | Номенклатура панелей марки 3.1. ПДЦ. 57.750 - 8 - h | 15 |
| 1.460.3 - 20.1 - 6НИ | Номенклатура панелей марок 3.2 ПДЦ. 57.750 - 8 - h, 3.2 ПДЦ. 75.750 - 8 - h | 16 |
| 1.460.3 - 20.1 - ТО | Техническое описание | 19 |
| 1.460.3 - 20.1 - 1 | Панель 1.1 ПДЦ. 57.750 - 8 - h | 25 |
| 1.460.3 - 20.1 - 1СБ | Панель 1.1 ПДЦ. 57.750 - 8 - h. Сборочный чертеж | 27 |
| 1.460.3 - 20.1 - 2 | Панель 1.1 ПДЦ. 57.750 - 8 - h | 29 |
| 1.460.3 - 20.1 - 2СБ | Панель 1.1 ПДЦ. 57.750 - 8 - h. Сборочный чертеж | 31 |
| 1.460.3 - 20.1 - 3 | Панель 1.1 ПДЦ. 60.845 - 8 - h | 33 |
| 1.460.3 - 20.1 - 3СБ | Панель 1.1 ПДЦ. 60.845 - 8 - h. Сборочный чертеж | 35 |
| 1.460.3 - 20.1 - 4 | Панель 1.2 ПДЦ. 57.750 - 8 - h | 38 |


1.460.3 - 20.1 - 00

| | | | |
|---|---|---|---|
| Зав. отд. | Лобанов | | 12.12 |
| Н. контр. | Тимофеев | | 10.12. |
| ГИП | Тимофеев | | 5.12. |
| Рук. гр. | Кириченко | | 5.12. |
| Ст. инж. | Жемарев | | 1.12 |

Содержание

| Стадия | Лист | Листов |
|---|---|---|
| Р | | 2 |

ЦНИИПромзданий

| Обозначение | Наименование | Стр. |
|---|---|---|
| 1.460.3 - 20.1 - 4СБ | Панель 1.2 ПДL.57.750-S-h. Сборочный чертеж | 40 |
| 1.460.3 - 20.1 - 5 | Панель 1.2 ПДL.60.845-S-h | 41 |
| 1.460.3 - 20.1 - 5СБ | Панель 1.2 ПДL.60.845-S-h. Сборочный чертеж | 43 |
| 1.460.3 - 20.1 - 6 | Панель 2.1 ПДL.57.750-S-h | 45 |
| 1.460.3 - 20.1 - 6СБ | Панель 2.1 ПДL.57.750-S-h. Сборочный чертеж | 47 |
| 1.460.3 - 20.1 - 7 | Панель 2.1 ПДL.60.845 S-h | 49 |
| 1.460.3 - 20.1 - 7СБ | Панель 2.1 ПДL.60.845-S-h. Сборочный чертеж | 51 |
| 1.460.3 - 20.1 - 8 | Панель 2.2 ПДL.57.750-S-h | 54 |
| 1.460.3 - 20.1 - 8СБ | Панель 2.2 ПДL.57.750-S-h. Сборочный чертеж | 56 |
| 1.460.3 - 20.1 - 9 | Панель 2.2 ПДL.60.845-S-h | 57 |
| 1.460.3 - 20.1 - 9СБ | Панель 2.2 ПДL.60.845-S-h. Сборочный чертеж | 59 |
| 1.460.3 - 20.1 - 10 | Панель 3.1 ПДL.57.750-S-h | 61 |
| 1.460.3 - 20.1 - 10СБ | Панель 3.1 ПДL.57.750-S-h. Сборочный чертеж | 63 |
| 1.460.3 - 20.1 - 11 | Панель 3.2 ПДL.57.750-S-h | 65 |
| 1.460.3 - 20.1 - 11СБ | Панель 3.2 ПДL.57.750-S-h. Сборочный чертеж | 67 |
| 1.460.3 - 20.1 - 12 | Панель 3.2 ПДL.57.750-S-h | 68 |
| 1.460.3 - 20.1 - 12СБ | Панель 3.2 ПДL.57.750-S-h Сборочный чертеж | 70 |
| 1.460.3 - 20.1 - 13 | Панель 3.2 ПДL.75.750-S-h | 72 |
| 1.460.3 - 20.1 - 13СБ | Панель 3.2 ПДL.75.750-S-h. Сборочный чертеж | 74 |
| 1.460.3 - 20.1 - 14 | Панель 3.2 ПДL.75.750-S-h | 76 |
| 1.460.3 - 20.1 - 14СБ | Панель 3.2 ПДL.75.750-S-h. Сборочный чертеж | 78 |
| 1.460.3 - 20.1 - 1У | Пример решения продольного и поперечного стыков двухслойных панелей покрытий с покровным слоем из битуминозных материалов | 80 |
| 1.460.3 - 20.1 - 2У | Пример решения продольного и поперечного стыков двухслойных панелей покрытий с покровным слоем из армогидробитила | 81 |




Инв. № подл. | Подпись и дата | Взам. инв. №

## 1. Общая часть

1.1. Настоящий альбом содержит указания по применению, номенклатуру и рабочие чертежи панелей покрытий двухслойных со стальным профилированным настилом и утеплителем из пенополиуретана.

## 2. Указания по применению.

2.1. Двухслойные панели предназначены для покрытий производственных зданий промышленных предприятий, эксплуатируемых в неагрессивных, слабоагрессивных средах и относительной влажностью воздуха внутри помещения не более 60%, возводимых
- в 1- V районах по весу снегового покрова;
- в 1 - IV районах по ветровому давлению;
- в районах несейсмических и с сейсмичностью до 7 баллов.

Кровли рулонные. Отвод воды по внутренним водостокам.

2.2. Панели укладывают на прогоны, устанавливаемые с шагом 3м. 4м или 1.5м - у перепадов высот кровли (в местах возможного образования снеговых мешков), если это требуется по расчету.

2.3. Крепление панелей к прогонам и между собой, а также решение основных узлов покрытий принимать по серии 2.460-16 „Узлы покрытий одноэтажных производственных зданий из двухслойных панелей".

При проектировании кровель руководствоваться рекомендациями главы СНиП II-26-76 „Кровли", тип покрытий П-2 (приложение 2).

2.4. Требуемые толщины теплоизоляционного слоя панелей покрытий зданий, сооружаемых в различных климатических и экономических районах страны, в зависимости от температурно-влажностного режима помещений и температур наружного воздуха определяются по СНиП II-3-79** „Строительная теплотехника" из условия минимальных народно-хозяйственных затрат.

Сопротивление теплопередаче $R_0$ конструкции должно быть не менее требуемого сопротивления теплопередаче $R_0^{тр}$,

| | | | | | | | |
|---|---|---|---|---|---|---|---|
| | | | | 1.460.3 - 20.1 - П3 | | | |
| Зав. отд. | Повалаев | [signature] | 12.12 | Пояснительная записка | Стадия | Лист | Листов |
| Н. контр. | Тимофеева | [signature] | 10.12 | | Р | 1 | 3 |
| Гл. инж. пр. | Тимофеева | [signature] | 5.12 | | ЦНИИПРОМЗДАНИЙ | | |
| Рук. гр. | Куликовская | [signature] | 5.11 | | | | |

Инв. № подл. | Подпись и дата | Взам. инв. №

определяемого по формуле (1) или по таблице 9*, и экономически целесообразного сопротивления теплопередаче $R_o^{тр}$, определяемого по п. 2.15* СНиП II-3-79**

Для пенополиуретана плотностью 50 кг/м³ расчетные коэффициенты теплопроводности принимать $\lambda = 0{,}04$ Вт/(м·°С) для условий эксплуатации А и Б; теплоусвоения $S = 0{,}465$ Вт/(м²·°С) для условий эксплуатации А и $S = 0{,}485$ Вт/(м²·°С) для условий эксплуатации Б согласно приложению 3* СНиП II-3-79** (определены методом интерполяции).

Условия эксплуатации двухслойных панелей покрытий в зависимости от влажностного режима помещений и зон влажности принимать по приложению 2 СНиП II-3-79**.

За расчетную зимнюю температуру наружного воздуха $t_н$ °С следует принимать среднюю температуру наиболее холодных суток обеспеченностью 0,98 согласно таблице 5* СНиП II-3-79**, определяемую с учетом конкретного района строительства по СНиП 2.01.01-82 „Строительная климатология и геофизика", т.е. величина тепловой инерции D двухслойных панелей до 1,5.

Приведенное термическое сопротивление $R_к^{пр}$ двухслойных панелей определяется в соответствии с требованиями СНиП II-3-79** без учета заполнения ребер стального профилированного листа пенополиуретаном. Заполнение ребер стального профилированного листа по данным НИИСФ не влияет на величину термического сопротивления конструкции.

2.5. Двухслойные панели покрытий с утеплителем из пенополиуретана могут применяться в зданиях II; III; IIIа и IV степеней огнестойкости согласно СНиП 2.01.02-85 „Противопожарные нормы" (п. 1.1 таблица 1).

## 3. Условные обозначения.

В рабочих чертежах принята следующая маркировка панелей:

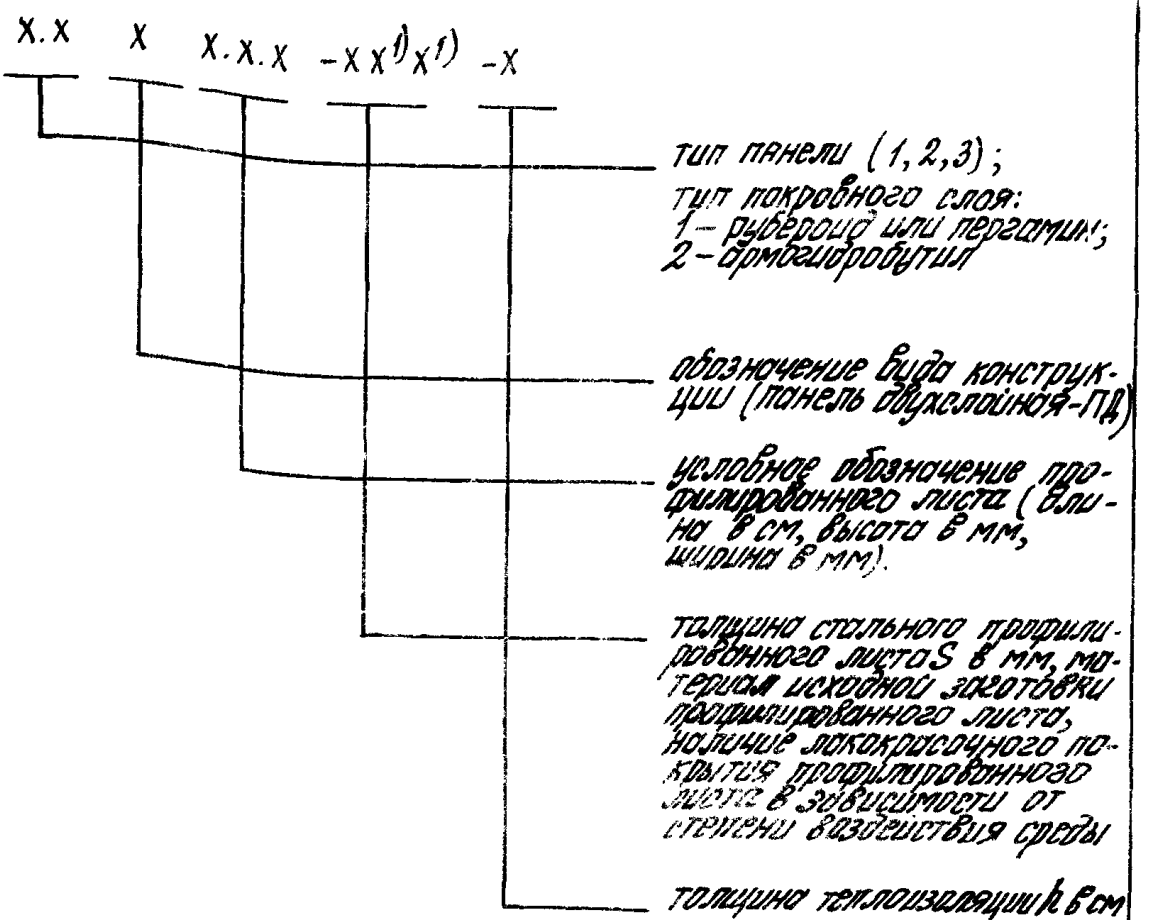


1) материал исходной заготовки профилированного листа (п. 1.1.2 ГОСТ 24045 – 86) и наличие лакокрасочного покрытия по поверхностям С, Д (п. 1.1.3 ГОСТ 24045 – 86) в зависимости от степени воздействия среды (для неагрессивной – А, для слабоагрессивной – В) добавляются в конкретном проекте.

Пример обозначения двухслойных панелей:

1.2 ПД 1200 60.845-0,8-8

Панель двухслойная типа 1, с покровным слоем из армогидробутила с профилированным листом длиной 1200 см, высотой 60 мм, шириной 845 мм толщиной листа 0,8 мм и толщиной теплоизоляционного слоя 8 см.

| Обозначение | Марка панели | Размеры, мм L | H | B | Масса м длины панели, кг Стали | ПГУ | Пара-сма-ра | Дуна-ра | Всего |
|---|---|---|---|---|---|---|---|---|---|
| 1.460.3-20.1-1 | 1.1ПДЛ.57.750-0,7-3 | 3000... | 87 | 822 | 6,5 | 1,9 | 1,19 | — | 9,59 |
| -06 | 1.1ПДЛ.57.750-0,8-3 | 12400 | | | 7,4 | | | | 10,49 |
| -01 | 1.1ПДЛ.57.750-0,7-4 | 3000... | 97 | 822 | 6,5 | 2,3 | 1,22 | — | 10,02 |
| -07 | 1.1ПДЛ.57.750-0,8-4 | 12400 | | | 7,4 | | | | 10,92 |
| -02 | 1.1ПДЛ.57.750-0,7-5 | 3000... | 107 | 822 | 6,5 | 2,65 | 1,24 | — | 10,39 |
| -08 | 1.1ПДЛ.57.750-0,8-5 | 12400 | | | 7,4 | | | | 11,29 |
| -03 | 1.1ПДЛ.57.750-0,7-6 | 3000 | 117 | 822 | 6,5 | 3,05 | 1,27 | — | 10,82 |
| -09 | 1.1ПДЛ.57.750-0,8-6 | 12400 | | | 7,4 | | | | 11,72 |
| -04 | 1.1ПДЛ.57.750-0,7-8 | 3000... | 137 | 822 | 6,5 | 3,80 | 1,32 | — | 11,62 |
| -10 | 1.1ПДЛ.57.750-0,8-8 | 12400 | | | 7,4 | | | | 12,52 |
| -05 | 1.1ПДЛ.57.750-0,7-10 | 3000... | 157 | 822 | 6,5 | 4,55 | 1,38 | — | 12,43 |
| -11 | 1.1ПДЛ.57.750-0,8-10 | 12400 | | | 7,4 | | | | 13,33 |
| 1.460.3-20.1-2 | 1.1ПДЛ.57.750-0,7-3 | 3000... | 87 | 822 | 6,5 | 1,90 | 1,01 | 0,008 | 9,43 |
| -06 | 1.1ПДЛ.57.750-0,8-3 | 12400 | | | 7,4 | | | | 10,33 |
| -01 | 1.1ПДЛ.57.750-0,7-4 | 3000... | 97 | 822 | 6,5 | 2,30 | 1,01 | 0,021 | 9,83 |
| -07 | 1.1ПДЛ.57.750-0,8-4 | 12400 | | | 7,4 | | | | 10,73 |
| -02 | 1.1ПДЛ.57.750-0,7-5 | 3000... | 107 | 822 | 6,5 | 2,65 | 1,01 | 0,022 | 10,18 |
| -08 | 1.1ПДЛ.57.750-0,8-5 | 12400 | | | 7,4 | | | | 11,08 |
| -03 | 1.1ПДЛ.57.750-0,7-6 | 3000... | 117 | 822 | 6,5 | 3,05 | 1,01 | 0,024 | 10,58 |
| -09 | 1.1ПДЛ.57.750-0,8-6 | 12400 | | | 7,4 | | | | 11,48 |
| -04 | 1.1ПДЛ.57.750-0,7-8 | 3000... | 137 | 822 | 6,5 | 3,80 | 1,01 | 0,028 | 11,34 |
| -10 | 1.1ПДЛ.57.750-0,8-8 | 12400 | | | 7,4 | | | | 12,24 |
| -05 | 1.1ПДЛ.57.750-07-10 | 3000... | 157 | 822 | 6,5 | 4,55 | 1,01 | 0,032 | 12,09 |
| -11 | 1.1ПДЛ.57.750-0,8-10 | 12400 | | | 7,4 | | | | 12,99 |

*) Рубероид РПП-300Б, РПП-300Б ГОСТ 10923-82 или пергамин П-350 ГОСТ 2697-83

| | | | | |
|---|---|---|---|---|
| Зам. отд. | Лобатый | | 10.12 | 1.460.3-20.1-1НЧ |
| Н. контр. | Тимофеева | | 5.12 | Номенклатура панелей марок 1.1ПДЛ.57.750-8-h, 1.1ПДЛ.60.845.8-h |
| МНП | Тимофеева | | 5.12 | |
| Рук. гр. | Кулишкина | | 5.12 | |
| Сп. инж. | Жемчугова | | 1.12 | |

| Стадия | Лист | Листов |
|---|---|---|
| Р | 1 | 2 |

ЦНИИПРОМЗДАНИЙ

Инв. № подл. | Подпись и дата | Взам. инв. №

| Обозначение | Марка панели | Размеры, мм | | | Масса м длины панели, кг | | | |
|---|---|---|---|---|---|---|---|---|
| | | L | H | B | Сталь | ППУ | Покр. слоя*) | Всего |
| 1.460.3-20.1-3 | 1.1ПДL.60.845-0,7-3 | 3000... | | | 7,4 | | | 10,82 |
| -06 | 1.1ПДL.60.845-0,8-3 | 12400 | 90 | 917 | 8,4 | 2,10 | 1,32 | 11,82 |
| -12 | 1.1ПДL.60.845-0,9-3 | | | | 9,3 | | | 12,72 |
| -01 | 1.1ПДL.60.845-0,7-4 | 3000... | | | 7,4 | | | 11,24 |
| -07 | 1.1ПДL.60.845-0,8-4 | 12400 | 100 | 917 | 8,4 | 2,50 | 1,34 | 12,24 |
| -13 | 1.1ПДL.60.845-0,9-4 | | | | 9,3 | | | 13,14 |
| -02 | 1.1ПДL.60.845-0,7-5 | 3000... | | | 7,4 | | | 11,71 |
| -08 | 1.1ПДL.60.845-0,8-5 | 12400 | 110 | 917 | 8,4 | 2,95 | 1,36 | 12,71 |
| -14 | 1.1ПДL.60.845-0,9-5 | | | | 9,3 | | | 13,61 |
| -03 | 1.1ПДL.60.845-0,7-6 | 3000... | | | 7,4 | | | 12,14 |
| -09 | 1.1ПДL.60.845-0,8-6 | 12400 | 120 | 917 | 8,4 | 3,35 | 1,39 | 13,14 |
| -15 | 1.1ПДL.60.845-0,9-6 | | | | 9,3 | | | 14,04 |
| -04 | 1.1ПДL.60.845-0,7-8 | 3000... | | | 7,4 | | | 13,05 |
| -10 | 1.1ПДL.60.845-0,8-8 | 12400 | 140 | 917 | 8,4 | 4,20 | 1,45 | 14,05 |
| -16 | 1.1ПДL.60.845-0,9-8 | | | | 9,3 | | | 14,95 |
| -05 | 1.1ПДL.60.845-0,7-10 | 3000... | | | 7,4 | | | 13,95 |
| -11 | 1.1ПДL.60.845-0,8-10 | 12400 | 160 | 917 | 8,4 | 5,05 | 1,50 | 14,95 |
| -17 | 1.1ПДL.60.845-0,9-10 | | | | 9,3 | | | 15,85 |

* Рубероид РПП-300А, РПП-300Б ГОСТ 10923-82 или пергамин П-350 ГОСТ 2697-83

| Обозначение | Марка панели | Размеры, мм | | | Масса изделия, кг | | | |
|---|---|---|---|---|---|---|---|---|
| | | L | H | B | Сталь | ППУ | Керамзитобетон | Всего |
| 1.460.3-20.1-4 | 1.2ПДЛ.57.750-0,7-3 | 3000... | 87 | 822 | 6,5 | 1,9 | 1,56 | 9,96 |
| -06 | 1.2ПДЛ.57.750-0,8-3 | 12400 | | | 7,4 | | | 10,86 |
| -01 | 1.2ПДЛ.57.750-0,7-4 | 3000... | 97 | 822 | 6,5 | 2,3 | 1,60 | 10,40 |
| -07 | 1.2ПДЛ.57.750-0,8-4 | 12400 | | | 7,4 | | | 11,30 |
| -02 | 1.2ПДЛ.57.750-0,7-5 | 3000... | 107 | 822 | 6,5 | 2,65 | 1,64 | 10,79 |
| -08 | 1.2ПДЛ.57.750-0,8-5 | 12400 | | | 7,4 | | | 11,69 |
| -03 | 1.2ПДЛ.57.750-0,7-6 | 3000... | 117 | 822 | 6,5 | 3,05 | 1,67 | 11,22 |
| -09 | 1.2ПДЛ.57.750-0,8-6 | 12400 | | | 7,4 | | | 12,12 |
| -04 | 1.2ПДЛ.57.750-0,7-8 | 3000... | 137 | 822 | 6,5 | 3,80 | 1,74 | 12,04 |
| -10 | 1.2ПДЛ.57.750-0,8-8 | 12400 | | | 7,4 | | | 12,94 |
| -05 | 1.2ПДЛ.57.750-0,7-10 | 3000... | 157 | 822 | 6,5 | 4,55 | 1,82 | 12,87 |
| -11 | 1.2ПДЛ.57.750-0,8-10 | 12400 | | | 7,4 | | | 13,77 |

Инв. № подл. | Подпись и дата | Взам. инв. №

| | | | |
|---|---|---|---|
| Зав. отд. | Поваляев | | 12.12 |
| Н. контр. | Тимофеева | | 10.12 |
| ГИП | Тимофеева | | 5.12 |
| Рук. гр. | Куликовская | | 5.12 |
| Ст. инж. | Жемарева | | 1.12 |

1.460.3-20.1-2НИ

Номенклатура панелей марок 1.2ПДЛ.57.750-8-Н, 1.2ПДЛ.60.845-8-Н.

| Стадия | Лист | Листов |
|---|---|---|
| Р | 1 | 2 |

ЦНИИПромзданий

Формат А4

| Обозначение | Марка панели | Размеры, мм | | | Масса м длины панели, кг | | | |
|---|---|---|---|---|---|---|---|---|
| | | L | H | B | Сталь | ППУ | Армо-гидро-бутил | Всего |
| 1.460.3-20.1-5 | 1.2ПДL.60.845-0,7-3 | 3000... | | | 7,4 | | | 11,23 |
| -06 | 1.2ПДL.60.845-0,8-3 | 12400 | 90 | 917 | 8,4 | 2,10 | 1,73 | 12,23 |
| -12 | 1.2ПДL.60.845-0,9-3 | | | | 9,3 | | | 13,13 |
| -01 | 1.2ПДL.60.845-0,7-4 | 3000... | | | 7,4 | | | 11,66 |
| -07 | 1.2ПДL.60.845-0,8-4 | 12400 | 100 | 917 | 8,4 | 2,50 | 1,76 | 12,66 |
| -13 | 1.2ПДL.60.845-0,9-4 | | | | 9,3 | | | 13,56 |
| -02 | 1.2ПДL.60.845-0,7-5 | 3000... | | | 7,4 | | | 12,15 |
| -08 | 1.2ПДL.60.845-0,8-5 | 12400 | 110 | 917 | 8,4 | 2,95 | 1,80 | 13,15 |
| -14 | 1.2ПДL.60.845-0,9-5 | | | | 9,3 | | | 14,05 |
| -03 | 1.2ПДL.60.845-0,7-6 | 3000... | | | 7,4 | | | 12,58 |
| -09 | 1.2ПДL.60.845-0,8-6 | 12400 | 120 | 917 | 8,4 | 3,35 | 1,83 | 13,58 |
| -15 | 1.2ПДL.60.845-0,9-6 | | | | 9,3 | | | 14,48 |
| -04 | 1.2ПДL.60.845-0,7-8 | 3000... | | | 7,4 | | | 13,50 |
| -10 | 1.2ПДL.60.845-0,8-8 | 12400 | 140 | 917 | 8,4 | 4,20 | 1,90 | 14,50 |
| -16 | 1.2ПДL.60.845-0,9-8 | | | | 9,3 | | | 15,40 |
| -05 | 1.2ПДL.60.845-0,7-10 | 3000... | | | 7,4 | | | 14,58 |
| -11 | 1.2ПДL.60.845-0,8-10 | 12400 | 160 | 917 | 8,4 | 5,20 | 1,98 | 15,58 |
| -17 | 1.2ПДL.60.845-0,9-10 | | | | 9,3 | | | 16,48 |

| Обозначение | Марка панели | Размеры, мм | | | Масса м длины панели, кг | | | |
|---|---|---|---|---|---|---|---|---|
| | | L | H | B | сталь | ППУ | пакер. слой *) | всего |
| 1.460.3-20.1-6 | 2.1ПДЛ.57.750-0,7-3 | 3000... | 87 | 801 | 6,5 | 1.85 | 1,13 | 9.48 |
| -06 | 2.1ПДЛ.57.750-0,8-3 | 12400 | | | 7,4 | | | 10.23 |
| -01 | 2.1ПДЛ.57.750-0,7-4 | 3000... | 97 | 801 | 6,5 | 2.25 | 1,24 | 9.99 |
| -07 | 2.1ПДЛ.57.750-0,8-4 | 12400 | | | 7,4 | | | 10.89 |
| -02 | 2.1ПДЛ.57.750-0,7-5 | 3000... | 107 | 801 | 6,5 | 2.60 | 1,27 | 10.37 |
| -08 | 2.1ПДЛ.57.750-0,8-5 | 12400 | | | 7,4 | | | 11.27 |
| -03 | 2.1ПДЛ.57.750-0,7-6 | 3000... | 117 | 801 | 6,5 | 3.00 | 1,30 | 10.80 |
| -09 | 2.1ПДЛ.57.750-0,8-6 | 12400 | | | 7,4 | | | 11.70. |
| -04 | 2.1ПДЛ.57.750-0,7-8 | 3000... | 137 | 801 | 6,5 | 3.75 | 1,35 | 11.60 |
| -10 | 2.1ПДЛ.57.750-0,8-8 | 12400 | | | 7,4 | | | 12.50 |
| -05 | 2.1ПДЛ.57.750-0,7-10 | 3000... | 157 | 801 | 6,5 | 4.50 | 1,40 | 12.40 |
| -11 | 2.1ПДЛ.57.750-0,8-10 | 12400 | | | 7,4 | | | 13.30 |

*) рубероид РПП-300А, РПП-300Б ГОСТ 10923-82 или пергамин П-350 ГОСТ 2697-83

Инв. № подл. | Подпись и дата | Взам. инв. №

| | | | | |
|---|---|---|---|---|
| Зав. отд. | Поваляев | | 2.12. | 1.460.3-20.1-ЗНИ |
| Н. контр. | Тимофеева | | 10.12. | Номенклатура панелей марок 2.1ПДЛ.57.750-8-Н, 2.1ПДЛ.60.815-8-Н |
| Гл. инж. пр. | Тимофеева | | 5.12. | |
| Рук. гр. | Куликовская | | 5.12. | |
| Ст. инж. | Жемчуева | | 1.12. | |

| Стадия | Лист | Листов |
|---|---|---|
| Р | 1 | 2 |

ЦНИИПРОМЗДАНИЙ

Формат А4

| Обозначение | Марка панели | Размеры, мм | | | Масса м длины панели, кг | | | |
|---|---|---|---|---|---|---|---|---|
| | | L | H | B | Сталь | ППУ | Покр. слой *) | Всего |
| 1.460.3-20.1-7 | 2.1ПДL.60.845-0,7-3 | 3000... | | | 7,4 | | | 10,85 |
| -06 | 2.1ПДL.60.845-0,8-3 | 12400 | 90 | 902 | 8,4 | 2,10 | 1,35 | 11,85 |
| -12 | 2.1ПДL.60.845-0,9-3 | | | | 9,3 | | | 12,75 |
| -01 | 2.1ПДL.60.845-0,7-4 | 3000... | | | 7,4 | | | 11,28 |
| -07 | 2.1ПДL.60.845-0,8-4 | 12400 | 100 | 902 | 8,4 | 2,50 | 1,38 | 12,28 |
| -13 | 2.1ПДL.60.845-0,9-4 | | | | 9,3 | | | 13,18 |
| -02 | 2.1ПДL.60.845-0,7-5 | 3000... | | | 7,4 | | | 11,75 |
| -08 | 2.1ПДL.60.845-0,8-5 | 12400 | 110 | 902 | 8,4 | 2,95 | 1,40 | 12,75 |
| -14 | 2.1ПДL.60.845-0,9-5 | | | | 9,3 | | | 13,65 |
| -03 | 2.1ПДL.60.845-0,7-6 | 3000... | | | 7,4 | | | 12,18 |
| -09 | 2.1ПДL.60.845-0,8-6 | 12400 | 120 | 902 | 8,4 | 3,35 | 1,43 | 13,18 |
| -15 | 2.1ПДL.60.845-0,9-6 | | | | 9,3 | | | 14,08 |
| -04 | 2.1ПДL.60.845-0,7-8 | 3000... | | | 7,4 | | | 13,09 |
| -10 | 2.1ПДL.60.845-0,8-8 | 12400 | 140 | 902 | 8,4 | 4,20 | 1,49 | 14,09 |
| -16 | 2.1ПДL.60.845-0,9-8 | | | | 9,3 | | | 14,99 |
| -05 | 2.1ПДL.60.845-0,7-10 | 3000... | | | 7,4 | | | 13,99 |
| -11 | 2.1ПДL.60.845-0,8-10 | 12400 | 160 | 902 | 8,4 | 5,05 | 1,54 | 14,99 |
| -17 | 2.1ПДL.60.845-0,9-10 | | | | 9,3 | | | 15,89 |

*) Рубероид РПП-300А, РПП-300Б ГОСТ10923-82 или пергамин П-350 ГОСТ2697-83

| Обозначение | Марка панели | Размеры, мм L | H | B | Масса, т, элементов панели: стенки | пятна | ниши, выступы, фаски | всего |
|---|---|---|---|---|---|---|---|---|
| 1.460.3-20.1-8 | 2.2ПДЛ.57.750-07-3 | 3000... | 87 | 801 | 6.5 | 1.85 | 1.50 | 9.85 |
| -06 | 2.2ПДЛ.57.750-08.3 | 12400 | | | 7.4 | | | 10.75 |
| -01 | 2.2ПДЛ.57.750-07-4 | 3000... | 97 | 801 | 6.5 | 2.25 | 1.64 | 10.39 |
| -07 | 2.2ПДЛ.57.750-08-4 | 12400 | | | 7.4 | | | 11.29 |
| -02 | 2.2ПДЛ.57.750-07-5 | 3000... | 107 | 801 | 6.5 | 2.60 | 1.67 | 10.77 |
| -08 | 2.2ПДЛ.57.750-08-5 | 12400 | | | 7.4 | | | 11.67 |
| -03 | 2.2ПДЛ.57.750-07-6 | 3000... | 117 | 801 | 6.5 | 3.00 | 1.71 | 11.21 |
| -09 | 2.2ПДЛ.57.750-08-6 | 12400 | | | 7.4 | | | 12.11 |
| -04 | 2.2ПДЛ.57.750-07-8 | 3000... | 137 | 801 | 6.5 | 3.75 | 1.78 | 12.03 |
| -10 | 2.2ПДЛ.57.750-08-8 | 12400 | | | 7.4 | | | 12.93 |
| -05 | 2.2ПДЛ.57.750-07-10 | 3000... | 157 | 801 | 6.5 | 4.50 | 1.85 | 12.85 |
| -11 | 2.2ПДЛ.57.750-08-10 | 12400 | | | 7.4 | | | 13.75 |

| | | | |
|---|---|---|---|
| Зав.отд. | Павлов | | 12.12 |
| Н.сектор | Тимирева | | 10.12 |
| Зав.сект. | Вдовин | | 11.12 |
| Н.И.Г. | Тимирева | | 10.12 |
| Рук.гр. | Кушелевский | | 5.12 |
| Ст.инж. | Жемова | | 1.12 |

1.460.3-20.1-4НИ

Номенклатура панелей марок 2.2ПДЛ.57.750-8-Н, 2.2ПДЛ.60.845-8-Н

| Стадия | Лист | Листов |
|---|---|---|
| Р | 1 | 2 |

ЦНИИЛОМЗданий

| Обозначение | Марка панели | Размеры, мм | | | Масса 1 м длины панели, кг | | | |
|---|---|---|---|---|---|---|---|---|
| | | L | H | B | Стены | ПНГ | Двери, ворота, фонари | В узле |
| 1.460.3-20.1-9 | 2.2ПДЦ.60.845-07-3 | 3000 | 90 | 902 | 7,4 | 2,10 | 1,78 | 11,28 |
| -06 | 2.2ПДЦ.60.845-08-3 | 12000 | | | 8,4 | | | 12,28 |
| -12 | 2.2ПДЦ.60.845-09-3 | | | | 9,3 | | | 13,18 |
| -01 | 2.2ПДЦ.60.845-07-4 | 3000 | 100 | 902 | 7,4 | 2,50 | 1,82 | 11,72 |
| -07 | 2.2ПДЦ.60.845-08-4 | 12000 | | | 8,4 | | | 12,72 |
| -13 | 2.2ПДЦ.60.845-09-4 | | | | 9,3 | | | 13,62 |
| -02 | 2.2ПДЦ.60.845-07-5 | 3000 | 110 | 902 | 7,4 | 2,95 | 1,85 | 12,20 |
| -08 | 2.2ПДЦ.60.845-08-5 | 12000 | | | 8,4 | | | 13,20 |
| -14 | 2.2ПДЦ.60.845-09-5 | | | | 9,3 | | | 14,10 |
| -03 | 2.2ПДЦ.60.845-07-6 | 3000 | 120 | 902 | 7,4 | 3,35 | 1,87 | 12,62 |
| -09 | 2.2ПДЦ.60.845-08-6 | 12000 | | | 8,4 | | | 13,62 |
| -15 | 2.2ПДЦ.60.845-09-6 | | | | 9,3 | | | 14,52 |
| -04 | 2.2ПДЦ.60.845-07.8 | 3000 | 140 | 902 | 7,4 | 4,20 | 1,95 | 13,55 |
| -10 | 2.2ПДЦ.60.845-08-8 | 12000 | | | 8,4 | | | 14,56 |
| -16 | 2.2ПДЦ.60.845-09-8 | | | | 9,3 | | | 15,46 |
| -05 | 2.2ПДЦ.60.845-07-10 | 3000 | 160 | 902 | 7,4 | 5,05 | 2,03 | 14,48 |
| -11 | 2.2ПДЦ.60.845-08-10 | 12000 | | | 8,4 | | | 15,48 |
| -17 | 2.2ПДЦ.60.845-09-10 | | | | 9,3 | | | 16,38 |

| Обозначение | Марка плиты | Размеры, мм | | | Масса м длины панелей, кг | | | | |
|---|---|---|---|---|---|---|---|---|---|
| | | L | H | B | Сталь | ППУ | Покр. слои*) | Бумага | Всего |
| 1.460.3-20.1-10 | 3.1ПДL.57.750-0,7-3 | 3000... | 87 | 835 | 6,5 | 1,9 | 1,01 | 0,014 | 9,42 |
| -06 | 3.1ПДL.57.750-0,8-3 | 12400 | | | 7,4 | | | | 10,32 |
| -01 | 3.1ПДL.57.750-0,7-4 | 3000 | 97 | 840 | 6,5 | 2,3 | 1,01 | 0,015 | 9,83 |
| -07 | 3.1ПДL.57.750-0,8-4 | 12400 | | | 7,4 | | | | 10,73 |
| -02 | 3.1ПДL.57.750-0,7-5 | 3000 | 107 | 844 | 6,5 | 2,65 | 1,01 | 0,016 | 10,18 |
| -08 | 3.1ПДL.57.750-0,8-5 | 12400 | | | 7,4 | | | | 11,08 |
| -03 | 3.1ПДL.57.750-0,7-6 | 3000... | 117 | 849 | 6,5 | 3,05 | 1,01 | 0,017 | 11,03 |
| -09 | 3.1ПДL.57.750-0,8-6 | 12400 | | | 7,4 | | | | 11,93 |
| -04 | 3.1ПДL.57.750-0,7-8 | 3000 | 137 | 858 | 6,5 | 3,8 | 1,01 | 0,019 | 11,33 |
| -10 | 3.1ПДL.57.750-0,8-8 | 12400 | | | 7,4 | | | | 12,23 |
| -05 | 3.1ПДL.57.750-0,7-10 | 3000... | 157 | 867 | 6,5 | 4,55 | 1,01 | 0,021 | 12,08 |
| -11 | 3.1ПДL.57.750-0,8-10 | 12400 | | | 7,4 | | | | 12,98 |

*) Рубероид РПП-300А, РПП-300Б ГОСТ 10923-82 или пергамин П-350 ГОСТ 2697-83

| | | | | | | | |
|---|---|---|---|---|---|---|---|
| | | | | 1.460.3-20.1-5НИ | | | |
| Зав. отд. | Ловалеев | [signature] | 12.12 | Номенклатура панелей марки 3.1ПДL.57.750-S-H | Стадия | Лист | Листов |
| Н. контр. | Тимофеева | [signature] | 10.12 | | Р | 1 | 2 |
| Гл. инж. пр. | Тимофеева | [signature] | 5.12 | | ЦНИИПРОМЗДАНИЙ | | |
| Рук. гр. | Куликовская | [signature] | 5.12 | | | | |
| Ст. инж. | Жемаева | [signature] | 4.12 | | | | |

Инв. № подл. | Подпись и дата | Взам. инв. №

| Обозначение | Марка панели | Размеры, мм | | | Массамдлины панели кг | | | |
|---|---|---|---|---|---|---|---|---|
| | | L | H | B | Сталь | ППУ | Армоцидро-вутил | Всего |
| 1.460.3-20.1-11 | 3.2ПДL.57.750-0,7-3 | 3000... | 87 | 835 | 6,5 | 1,9 | 1,39 | 9,79 |
| -06 | 3.2ПДL.57.750-0,8-3 | 12400 | | | 7,4 | | | 10,69 |
| -01 | 3.2ПДL.57.750-0,7-4 | 3000... | 97 | 840 | 6,5 | 2,3 | 1,60 | 10,40 |
| -07 | 3.2ПДL.57.750-0,8-4 | 12400 | | | 7,4 | | | 11,30 |
| -02 | 3.2ПДL.57.750-0,7-5 | 3000... | 107 | 844 | 6,5 | 2,65 | 1,62 | 10,77 |
| -08 | 3.2ПДL.57.750-0,8-5 | 12400 | | | 7,4 | | | 11,67 |
| -03 | 3.2ПДL.57.750-0,7-6 | 3000... | 117 | 849 | 6,5 | 3,05 | 1,64 | 11,19 |
| -09 | 3.2ПДL.57.750-0,8-6 | 12400 | | | 7,4 | | | 12,09 |
| -04 | 3.2ПДL.57.750-0,7-8 | 3000... | 137 | 858 | 6,5 | 3,8 | 1,67 | 11,97 |
| -10 | 3.2ПДL.57.750-0,8-8 | 12400 | | | 7,4 | | | 12,87 |
| -05 | 3.2ПДL.57.750-0,7-10 | 3000... | 157 | 867 | 6,5 | 4,55 | 1,71 | 12,76 |
| -11 | 3.2ПДL.57.750-0,8-10 | 12400 | | | 7,4 | | | 13,66 |

| | | | |
|---|---|---|---|
| Зав. отд. | Поваляев | [signature] | 12.12 |
| Н. контр. | Тимофеева | [signature] | 11.12 |
| Г.Н.П. | Тимофеева | [signature] | 10.12 |
| Рук. гр. | Куликовская | [signature] | 5.12 |
| Ст. инж. | Корнишева | [signature] | 1.12 |

1.460.3-20.1-6НИ

Номенклатура панелей марок 3.2ПДL.57.750-S-H, 3.2ПДL.75.750-S-H

| Стадия | Лист | Листов |
|---|---|---|
| Р | 1 | 3 |

ЦНИИПРОМЗДАНИЙ

| Обозначение | Марка панели | Размеры L мм | H мм | B мм | Масса 1м² элемента, кг: сталь | ППУ | Фанера, фибролит, вагонка | Обрешетка | Всего |
|---|---|---|---|---|---|---|---|---|---|
| 1.460.3-20.1-12 | 3.2ПДЦ.57.750-0.7-3 | 3000... | 87 | 895 | 6.5 | 1.9 | 1.34 | 0.011 | 9.8 |
| -06 | 3.2ПДЦ.57.750-0.8-3 | 12400 | | | 7.4 | | | | 10.7 |
| -01 | 3.2ПДЦ.57.750-0.7-4 | 3000... | 97 | 840 | 6.5 | 2.3 | 1.34 | 0.015 | 10.2 |
| -07 | 3.2ПДЦ.57.750-0.8-4 | 12400 | | | 7.4 | | | | 11.1 |
| -02 | 3.2ПДЦ.57.750-0.7-5 | 3000... | 107 | 844 | 6.5 | 2.65 | 1.34 | 0.016 | 10.5 |
| -08 | 3.2ПДЦ.57.750-0.8-5 | 12400 | | | 7.4 | | | | 11.4 |
| -03 | 3.2ПДЦ.57.750-0.7-6 | 3000... | 117 | 849 | 6.5 | 3.05 | 1.34 | 0.017 | 10.9 |
| -09 | 3.2ПДЦ.57.750-0.8-6 | 12400 | | | 7.4 | | | | 11.8 |
| -04 | 3.2ПДЦ.57.750-0.7-8 | 3000... | 137 | 858 | 6.5 | 3.8 | 1.34 | 0.019 | 11.7 |
| -10 | 3.2ПДЦ.57.750-0.8-8 | 12400 | | | 7.4 | | | | 12.5 |
| -05 | 3.2ПДЦ.57.750-0.7-10 | 3000... | 157 | 867 | 6.5 | 4.55 | 1.34 | 0.021 | 12.4 |
| -11 | 3.2ПДЦ.57.750-0.8-10 | 12400 | | | 7.4 | | | | 13.3 |
| 1.460.3-20.1-14 | 3.2ГПДЦ.75.750-0.8-3 | 3000... | 105 | 819 | 8.4 | 2.3 | 1.34 | 0.015 | 12.1 |
| -06 | 3.2ПДЦ.75.750-0.9-3 | 12400 | | | 9.3 | | | | 13.0 |
| -01 | 3.2ПДЦ.75.750-0.8-4 | 3000... | 115 | 820 | 8.4 | 2.65 | 1.34 | 0.021 | 12.4 |
| -07 | 3.2ПДЦ.75.750-0.9-4 | 12400 | | | 9.3 | | | | 13.3 |
| -02 | 3.2ПДЦ.75.750-0.8-5 | 3000... | 125 | 822 | 8.4 | 3.05 | 1.34 | 0.023 | 12.8 |
| -08 | 3.2ПДЦ.75.750-0.9-5 | 12400 | | | 9.3 | | | | 13.7 |
| -03 | 3.2ПДЦ.75.750-0.8-6 | 3000... | 135 | 824 | 8.4 | 3.4 | 1.34 | 0.025 | 13.2 |
| -09 | 3.2ПДЦ.75.750-0.9-6 | 12400 | | | 9.3 | | | | 14.1 |
| -04 | 3.2ПДЦ.75.750-0.8-8 | 3000... | 155 | 827 | 8.4 | 4.15 | 1.34 | 0.029 | 13.9 |
| -10 | 3.2ПДЦ.75.750-0.9-8 | 12400 | | | 9.3 | | | | 14.8 |
| -05 | 3.2ПДЦ.75.750-0.8-10 | 3000... | 175 | 831 | 8.4 | 4.9 | 1.34 | 0.033 | 14.7 |
| -11 | 3.2ПДЦ.75.750-0.9-10 | 12400 | | | 9.3 | | | | 15.6 |

Инв.№ подл. | Подпись и дата | Взам.инв.№

| Обозначение | Марка панели | Размеры, мм | | | Масса и длина панели, т | | | |
|---|---|---|---|---|---|---|---|---|
| | | L | H | B | Стали | ППУ | Конструкции | Всего |
| 1.460.3-20.1-13 | 3.2ПДЦ.75.750-0.8-3 | 3000... | 105 | 819 | 8,4 / 9,3 | 2,3 | 1,67 | 12,37 |
| -06 | 3.2ПДЦ.75.750-0.9-3 | 12400 | | | | | | 13,27 |
| -01 | 3.2ПДЦ.75.750-0.8-4 | 3000... | 115 | 820 | 8,4 / 9,3 | 2,65 | 1,71 | 12,76 |
| -07 | 3.2ПДЦ.75.750-0.9-4 | 12400 | | | | | | 13,66 |
| -02 | 3.2ПДЦ.75.750-0.8-5 | 3000... | 125 | 822 | 8,4 / 9,3 | 3,05 | 1,74 | 13,19 |
| -08 | 3.2ПДЦ.75.750-0.9-5 | 12400 | | | | | | 14,09 |
| -03 | 3.2ПДЦ.75.750-0.8-6 | 3000... | 135 | 824 | 8,4 / 9,3 | 3,4 | 1,78 | 13,58 |
| -09 | 3.2ПДЦ.75.750-0.9-6 | 12400 | | | | | | 14,48 |
| -04 | 3.2ПДЦ.75.750-0.8-8 | 3000... | 155 | 827 | 8,4 / 9,3 | 4,15 | 1,85 | 14,4 |
| -10 | 3.2ПДЦ.75.750-0.9-8 | 12400 | | | | | | 15,3 |
| -05 | 3.2ПДЦ.75.750-0.8-10 | 3000... | 175 | 831 | 8,4 / 9,3 | 4,9 | 1,92 | 15,22 |
| -11 | 3.2ПДЦ.75.750-0.9-10 | 12400 | | | | | | 16,12 |

## 1. Конструкция панелей. Основные размеры

1.1. Панели покрытий, изготовливаемые на механизированных линиях непрерывного действия или стендовым способом, представляют собой многослойную конструкцию, состоящую из несущего стального профилированного листа, кровельного слоя и вспененного между ними заливочного пенополиуретана.

1.2 Панели по очертанию поперечного сечения продольных кромок подразделяются на типы 1, 2, 3 (черт. 1 ГОСТ 24524-80)

1.3. Сортамент стальных гнутых оцинкованных профилей по ГОСТ 24045-86.

1.4. Размеры панелей, мм:
длина 3000...12000;
ширина - определяется маркой стального гнутого профиля панели, принятого по ГОСТ 24045-86;
высота (толщина с учетом профиля настилов) от 87 до 175.

## 2. Технические требования.

2.1. Панели должны изготавливаться в соответствии с требованиями ГОСТ 24524-80 „Панели стальные двухслойные покрытий зданий с утеплителем из пенополиуретана. Технические условия" по чертежам настоящего выпуска и техническим регламентам, утвержденным в установленном порядке.

2.2. Предельные отклонения размеров панелей от номинальных принимать по ГОСТ 24524-80 таблица 2.

2.3. Допускаемые расчетные и нормативные нагрузки для стальных двухслойных панелей покрытий с утеплителем из пенополиуретана принимать по таблице 1 (листы 4,5)

2.4. Значения разрушающих нагрузок принимать по табл. 2.

## 3. Требования к исходным материалам.

3.1. Для изготовления панелей применять стальные оцинкованные, а также оцинкованные с защитно-декоративными лакокрасочными покрытиями холодногнутые листовые профили с трапе-

| | | | | | |
|---|---|---|---|---|---|
| | | | | 1.460.3-20.1-ТО | |
| Зав. отд. | Павлов | | | Техническое описание | Стадия: Р; Лист: 1; Листов: 6 |
| Н. контр. | Тимофеева | | | | ЦНИИПромзданий |
| Гл. инж. пр. | Тимофеева | | | | |
| Рук. гр. | Кипиловская | | | | |

шевидной формой гофра по ГОСТ 24045-86, толщина профилированных листов 0,7; 0,8; 0,9 мм.

Поверхность листа со стороны утеплителя покрывается грунтовками марок АК-0138 ТУ6-10-1591-77, ЭП-0140 ТУ6-10-1563-76, эмалями ГФ-2107 ТУ6-10-1518-75, МЛ-1203 ТУ6-10-1760-80 или лаками ГФ-295 ТУ6-10-1490-75.

Материалами защитно-декоративного лакокрасочного покрытия профилированных листов служат:

краска ОЦ-ХВ-221 ТУ6-10-1606-77;

эмаль МЛ-1202, МЛ-1202ПМ ТУ6-10-17-61-80;

грунтовка ЭП-0140 ТУ6-10-1563-76;

поливиниловый пластикат марки Пластизоль ПЛ-ХВ-122 ТУ6-10-11-368-42-80.

Условия их применения принимать по ГОСТ 24045-86 прилож. 2.

Нанесение грунтовки с внутренней стороны листа и защитно-декоративного лакокрасочного покрытия производят на линиях окраски и профилирования металла.

Вид и цвет лакокрасочного покрытия подлежит согласованию между поставщиком и потребителем.

Качество защитно-декоративного лакокрасочного покрытия должно удовлетворять требованиям ТУ67-443-86.

Степень агрессивного воздействия сред на панели устанавливают в соответствии с требованиями главы СНиП 2.03.11-85.

3.2. В качестве теплоизоляционного слоя принят заливочный пенополиуретан [1] с плотностью 50 кг/м³. Физико-технические свойства и механические показатели пенополиуретана должны удовлетворять требованиям ГОСТ 24524-80 табл. 3.

3.3. В качестве покровного слоя для двухслойных панелей приняты рулонные материалы, отвечающие требованиям главы СНиП II-26-76 „Кровли":

- рубероид РПП-300 ГОСТ 10923-82;
- пергамин П-350 ГОСТ 2697-83;
- армоизробутил АК-7 ТУ21-27-95-82.

До 01.01.1989 г. допускается применять бумагу мешочную по ГОСТ 2228-81*Е.

Рулонные материалы для покровного слоя панелей должны поставляться в рулонах длиной не менее 300 м.

---

1) в том числе „Изолан"

3.4. Защитные покрытия металлических элементов крепления панелей должны соответствовать по коррозионной стойкости покрытиям стальных панелей и не должны вызывать контактной коррозии. Болты, гайки, шайбы комбинированные заклепки и другие детали элементов крепления панелей должны быть оцинкованы и кадмированы. Толщину защитного металлического покрытия принимать по СНиП 2.03.11-85

4. Комплектность.

4.1. Панели поставляются комплектно с деталями крепления, метизами и погонажными изделиями.

Количество комплектующих изделий определяется в наряд-заказе, но не менее указанного в ГОСТ 24524-80.

5. Правила приемки, методы контроля и испытания, упаковки, маркировки, транспортирование и хранение панелей по ГОСТ 24524-80.

6. Указания по применению.

6.1. Панели к несущим элементам, крепятся при помощи самонарезающих винтов, между собой комбинированными заклепками.

6.2. Не допускается крепление панелей к несущим конструкциям методом сварки. Резка панелей и вырезка отверстий газопламенными резаками категорически запрещена.

6.3. Нарушение защитного покрытия стального листа и лакрасочного слоя не допускается. Нарушение антикоррозионного покрытия элементов закрепления не допускается.

6.4. Отверстия для крепления панелей сверлить перпендикулярно к плоскости панелей.

6.5. Удары по панелям и сбрасывание панелей с транспортных средств не допускается.

6.6. Крепление к панелям лестниц, промышленных проводок, технологического оборудования, арматуры не допускается.

6.7. Крепление панелей к несущим конструкциям, герметизацию сопряжений панелей между собой, заделку стыков следует выполнять в соответствии с указаниями серии 2.460-16 „ Узлы покрытий одноэтажных производственных зданий из двухслойных панелей и главы СНиП II-26-76 „ Кровли.“

Таблица 1

Допускаемые расчетные и нормативные нагрузки для стальных двухслойных панелей покрытий с утеплителем из пенополиуретана по ГОСТ 24524 – 80
(данные ЦНИИСК им. Кучеренко)

| Условное обозначение профиля стального листа по ГОСТ 24045-86 | Пролет панели, м | Расчетная (нормативная) равномерно распределенная нагрузка, Н/м² при расположении панели стальным листом вниз и числе пролетов | | | |
|---|---|---|---|---|---|
| | | 1 | 2 | 3 | 4 |
| Н 57-750-0,7 | 3 | 2380/1670 | 3250/4200 | 3710/3400 | 3790/3400 |
| | 4 | 1340/700 | 1830/1800 | 2090/1430 | 2130/1430 |
| Н 57-750-0,8 | 3 | 3370/1910 | 3700/4870 | 4620/3880 | 4320/3880 |
| | 4 | 1890/810 | 2080/2050 | 2600/1640 | 2430/1640 |
| Н 60-845-0,7 | 3 | 2550/1900 | 3020/4850 | 3780/3860 | 3530/3860 |
| | 4 | 1440/800 | 1700/2040 | 2130/1630 | 1990/1630 |
| Н 60-845-0,8 | 3 | 3160/2170 | 3460/5540 | 4320/4410 | 4040/4410 |
| | 4 | 1780/920 | 1940/2340 | 2430/1860 | 2270/1860 |

Продолжение таблицы 1

| Условное обозначение профиля стального листа по ГОСТ 24045-86 | Пролет панели, м | Расчетная (нормативная) равномерно распределенная нагрузка, Н/м² при расположении панели стальным листом вниз и числе пролетов | | | |
|---|---|---|---|---|---|
| | | 1 | 2 | 3 | 4 |
| Н 60-845-0,9 | 3 | 3850 / 2440 | 4290 / 6220 | 5370 / 4970 | 5020 / 4970 |
| | 4 | 2160 / 1030 | 2410 / 1690 | 3020 / 2100 | 2820 / 2100 |
| Н 75-750-0,8 | 3 | 4410 / 3440 | 5320 / 8760 | 6650 / 6980 | 6210 / 6980 |
| | 4 | 2480 / 1450 | 2990 / 3700 | 3740 / 2950 | 3500 / 2950 |
| Н 75-750-0,9 | 3 | 5440 / 3880 | 8170 / 9880 | 7710 / 7870 | 7210 / 7870 |
| | 4 | 3060 / 1640 | 3470 / 4170 | 4340 / 3320 | 4060 / 3320 |

В числителе приведены значения расчетных нагрузок по условию местной устойчивости профилированных стальных листов, в знаменателе – значения нормативных нагрузок по условию предельного прогиба, равного 1/200 пролета панели.

Таблица 2

Нижнее значение предельных разрушающих нагрузок для стальных двухслойных панелей с утеплителем из пенополиуретана по ГОСТ 24524-80 длиной 3000 мм при испытании на поперечный изгиб сосредоточенной нагрузкой по ГОСТ 21562-76 (данные ЦНИИСК им. Кучеренко)

| Условное обозначение профиля стального листа по ГОСТ 24045-86 | Разрушающая нагрузка (в Н), не менее |
|---|---|
| | при испытании панели листом вниз |
| Н 57-750-0,7 | 5600 |
| Н 57-750-0,8 | 8000 |
| Н 60-845-0,7 | 7200 |
| Н 60-845-0,8 | 9700 |
| Н 60-845-0,9 | 10800 |
| Н 75-750-0,8 | 10400 |
| Н 75-750-0,9 | 12000 |

| Формат | Зона | Поз. | Обозначение | Наименование | Кол. на исполн. 1.460.3-20.1-1 на м | | | | | | | | | Примечание |
|---|---|---|---|---|---|---|---|---|---|---|---|---|---|---|
| | | | | | - | 01 | 02 | 03 | 04 | 05 | 06 | 07 | 08 | |
| | | | | Документация | | | | | | | | | | |
| А4 | | | 1.460.3-20.1-1СБ | Сборочный чертеж | × | × | × | × | × | × | × | × | × | |
| А4 | | | 1.460.3-20.1-ТО | Техническое описание | × | × | × | × | × | × | × | × | × | |
| | | | | Сборочные единицы | | | | | | | | | | |
| Б.4. | | 1 | | Профиль стальной | | | | | | | | | | |
| | | | | Н57-750-0,7ПА/В ГОСТ24045-86 | 1 | 1 | 1 | 1 | 1 | 1 | | | | м |
| Б4. | | 1 | | Профиль стальной | | | | | | | | | | |
| | | | | Н57-750-0,8ПА/В ГОСТ24045-86 | | | | | | | 1 | 1 | 1 | м |
| | | | | Материалы | | | | | | | | | | |
| | | 2 | | Рубероид РПП-300А, РПП-300Б | | | | | | | | | | |
| | | | | ГОСТ10923-82 | 0,88 | 0,90 | 0,92 | 0,94 | 0,98 | 1,02 | 0,88 | 0,90 | 0,92 | м² |
| | | 2 | | Пергамин П-350 ГОСТ2697-83 | 0,88 | 0,90 | 0,92 | 0,94 | 0,98 | 1,02 | 0,88 | 0,90 | 0,92 | м² |
| | | 3 | | Пенополиуретан, $\gamma$ = 50 кг/м³ | 0,038 | 0,046 | 0,053 | 0,061 | 0,076 | 0,091 | 0,038 | 0,046 | 0,053 | м³ |

| | | | |
|---|---|---|---|
| Зав. отд. | Поваляев | [signature] | 12.12 |
| Н. контр. | Тимофеева | [signature] | 10.12 |
| Гл. инж. пр. | Тимофеева | [signature] | 5.12 |
| Рук. гр. | Куликовская | [signature] | 5.12 |
| Ст. инж. | Жемаева | [signature] | 1.12 |

1.460.3-20.1-1

Панель
1.1ПДL.57.750-S-H

| Стадия | Лист | Листов |
|---|---|---|
| Р | 1 | 2 |

ЦНИИПРОМЗДАНИИ

| Формат | Зона | Поз. | Обозначение | Наименование | Кол. на исп. 1.460.3-20.1-1- на м | | | | | | | | | Примечание |
|---|---|---|---|---|---|---|---|---|---|---|---|---|---|---|
| | | | | | 09 | 10 | 11 | | | | | | | |
| | | | | Документация | | | | | | | | | | |
| А4 | | | 1.460.3-20.1-1СБ | Сборочный чертеж | × | × | × | | | | | | | |
| А4 | | | 1.460.3-20.1-ТО | Техническое описание | × | × | × | | | | | | | |
| | | | | Сборочные единицы | | | | | | | | | | |
| Б4 | | 1 | | Профиль стальной | | | | | | | | | | |
| | | | | Н57-750-0,7ПА/В ГОСТ 24045-86 | | | | | | | | | | |
| Б4 | | 1 | | Профиль стальной | | | | | | | | | | |
| | | | | Н57-750-0,8ПА/В ГОСТ 24045-86 | 1 | 1 | 1 | | | | | | | м |
| | | | | Материалы | | | | | | | | | | |
| | | 2 | | Рубероид РПП-300А, РПП-300Б | | | | | | | | | | |
| | | | | ГОСТ 10923-82 | 0,94 | 0,98 | 1,02 | | | | | | | м² |
| | | 2 | | Пергамин П-350 ГОСТ 2697-83 | 0,94 | 0,98 | 1,02 | | | | | | | м³ |
| | | 3 | | Пенополиуретан. $\gamma$ = 50 кг/м³ | 0,061 | 0,076 | 0,091 | | | | | | | м³ |

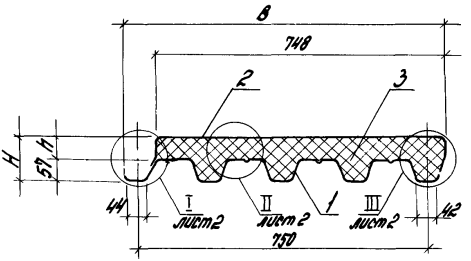


| Обозначение | Размеры, мм | | | | Масса 1 м. длины, кг |
|---|---|---|---|---|---|
| | h | H | B | S | |
| 1.460.3-20.1-1 | 30 | 87 | 822 | 0,7 | 9,59 |
| -01 | 40 | 97 | | | 10,02 |
| -02 | 50 | 107 | | | 10,32 |
| -03 | 60 | 117 | | | 10,82 |
| -04 | 80 | 137 | | | 11,62 |
| -05 | 100 | 157 | | | 12,43 |
| -06 | 30 | 87 | | 0,8 | 10,49 |
| -07 | 40 | 97 | | | 10,92 |
| -08 | 50 | 107 | | | 11,29 |
| -09 | 60 | 117 | | | 11,79 |
| -10 | 80 | 137 | | | 12,52 |
| -11 | 100 | 157 | | | 13,33 |

| | | | |
|---|---|---|---|
| Зав. отд. | Поваляев | [signature] | 12.12 |
| Н. контр. | Тимофеева | [signature] | 10.12 |
| Гл. инж. пр. | Тимофеева | [signature] | 5.12 |
| Рук. гр. | Куликовская | [signature] | 5.12 |
| Ст. инж. | Жемаева | [signature] | 1.12 |

1.460.3-20.1-1СБ

Панель
1.1ПДL. 57.750-S-h.
Сборочный чертеж

| Стадия | Масса | Масштаб |
|---|---|---|
| Р | см табл. | 1:10 |
| Лист 1 | Листов 2 | |

ЦНИИПРОМЗДАНИЙ

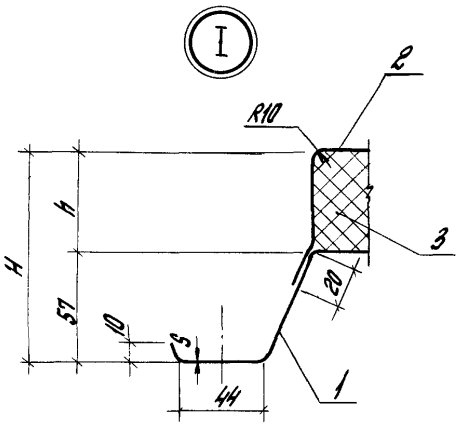
I
2
R10
3
h
H
57
10
5
20
1
44

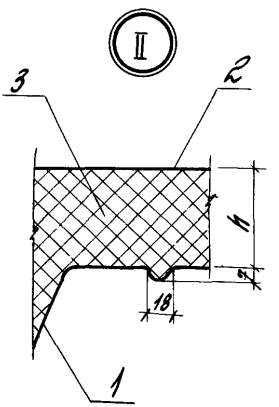
II
3
2
h
18
1

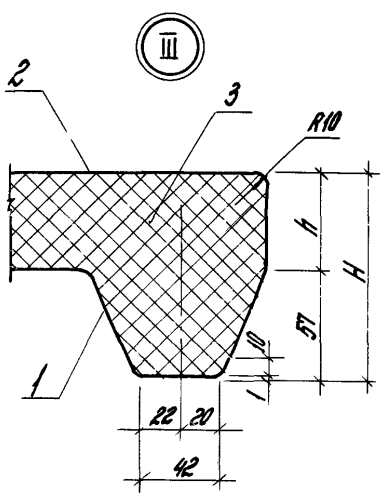
III
2
3
R10
h
H
57
10
1
1
22
20
42

| Формат | Зона | Поз. | Обозначение | Наименование | Кол. на исполн. 1.460.3-20.1-2-НО М | | | | | | | | | Примечание |
|---|---|---|---|---|---|---|---|---|---|---|---|---|---|---|
| | | | | | - | 01 | 02 | 03 | 04 | 05 | 06 | 07 | 08 | |
| | | | | **Документация** | | | | | | | | | | |
| А4 | | | 1.460.3-20.1-ЕСБ | Сборочный чертеж | × | × | × | × | × | × | × | × | × | |
| А4 | | | 1.460.3-20.1-ТО | Техническое описание | × | × | × | × | × | × | × | × | × | |
| | | | | **Сборочные единицы** | | | | | | | | | | |
| Б9 | | 1 | | Профиль стальной | | | | | | | | | | |
| | | | | Н57-750-0,7 ПА/В ГОСТ 24045-86 | 1 | 1 | 1 | 1 | 1 | 1 | | | | М |
| Б4 | | 1 | | Профиль стальной | | | | | | | | | | |
| | | | | Н57-750-0,8 ПА/В ГОСТ 24045-86 | | | | | | | 1 | 1 | 1 | М |
| | | | | **Материалы** | | | | | | | | | | |
| | | 2 | | Рубероид РПП-300А, РПП-300Б | | | | | | | | | | |
| | | 2 | | ГОСТ 10923-82 | 0,75 | 0,75 | 0,75 | 0,75 | 0,75 | 0,75 | 0,75 | 0,75 | 0,75 | М2 |
| | | 2 | | Пергамин П-350 ГОСТ 2697-83 | 0,75 | 0,75 | 0,75 | 0,75 | 0,75 | 0,75 | 0,75 | 0,75 | 0,75 | М2 |
| | | 3 | | Бумага мешочная М-70Б | | | | | | | | | | |
| | | | | ГОСТ 2228-81 | 0,18 | 0,20 | 0,22 | 0,24 | 0,28 | 0,32 | 0,18 | 0,20 | 0,22 | М2 |
| | | 4 | | Пенополиуретан, $\gamma$=50 кг/м3 | 0,038 | 0,046 | 0,053 | 0,061 | 0,076 | 0,09 | 0,038 | 0,046 | 0,053 | М3 |

| | | | |
|---|---|---|---|
| Зав. отд. | Павлиев | | 12.12 |
| Н. контр. | Тимофеева | | 10.12 |
| Г.И.П. | Тимофеева | | 10.12 |
| Рук. гр. | Куликовская | | 5.12 |
| Ст. инж. | Жеромова | | 1.12 |

1.460.3-20.1-2

Панель 1.1 ПДЛ. 57.750-S-4

| Стадия | Лист | Листов |
|---|---|---|
| Р | 1 | 2 |

ЦНИИПРОМЗДАНИЙ

| Формат | Зона | Поз. | Обозначение | Наименование | Кол. на исполн. 1.460.3-20.1-2 исп. 09 | 10 | 11 | | | | | | | Примечание |
|---|---|---|---|---|---|---|---|---|---|---|---|---|---|---|
| | | | | Документация | | | | | | | | | | |
| А4 | | | 1.460.3-20.1-2СБ | Сборочный чертеж | × | × | × | | | | | | | |
| А4 | | | 1.460.3-20.1-ТО | Техническое описание | × | × | × | | | | | | | |
| | | | | Сборочные единицы | | | | | | | | | | |
| Б4 | | 1 | | Профиль стальной | | | | | | | | | | |
| | | | | Н57-750-Ц1ПА/В ГОСТ24045-86 | | | | | | | | | | |
| Б4 | | 1 | | Профиль стальной | | | | | | | | | | |
| | | | | Н57-750-Ц8ПА/В ГОСТ24045-86 | 1 | 1 | 1 | | | | | | | М |
| | | | | Материалы | | | | | | | | | | |
| | | 2 | | Рубероид РПП-300А, РПП-300Б | | | | | | | | | | |
| | | | | ГОСТ 10923-82 | 0,75 | 0,75 | 0,75 | | | | | | | М² |
| | | 2 | | Пергамин П-350 ГОСТ2697-83 | 0,75 | 0,75 | 0,75 | | | | | | | |
| | | 3 | | Бумага мешочная М-78Б | | | | | | | | | | |
| | | | | ГОСТ 2228-81*Е | 0,24 | 0,28 | 0,32 | | | | | | | М2 |
| | | 4 | | Пенополиуретан, $\gamma$=50кг/м3 | 0,061 | 0,076 | 0,091 | | | | | | | М3 |

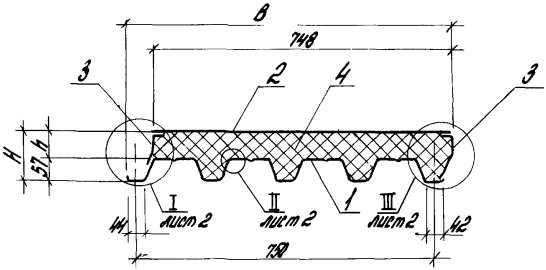


| Обозначение | Размеры, мм | | | | Масса м длины, кг |
|---|---|---|---|---|---|
| | h | H | B | S | |
| 1.460.3-20.1-2 | 30 | 87 | 822 | 0,7 | 9.43 |
| -01 | 40 | 97 | | | 9.83 |
| -02 | 50 | 107 | | | 10.18 |
| -03 | 60 | 117 | | | 10.58 |
| -04 | 80 | 137 | | | 11.34 |
| -05 | 100 | 157 | | | 12.09 |
| -06 | 30 | 87 | | 0,8 | 10.33 |
| -07 | 40 | 97 | | | 10.73 |
| -08 | 50 | 107 | | | 11.08 |
| -09 | 60 | 117 | | | 11.48 |
| -10 | 80 | 137 | | | 12.24 |
| -11 | 100 | 157 | | | 12.99 |

| | | | |
|---|---|---|---|
| Зав.отд. | Поваляев | [illegible] | 12.12 |
| Н.контр. | Тимофеева | [illegible] | 10.12 |
| Г.Н.П. | Тимофеева | [illegible] | 10.12 |
| Рук.гр. | Куликовская | [illegible] | 5.12 |
| Ст.инж. | Жемаева | [illegible] | 1.12 |

1.460.3-20.1-2 СБ

Панель
1.1 ПДL 57.750-S-h.
Сборочный чертеж

| Стадия | Масса | Масштаб |
|---|---|---|
| Р | см. табл. | 1:10 |
| Лист 1 | Листов 2 | |

ЦНИИПРОМЗДАНИЙ

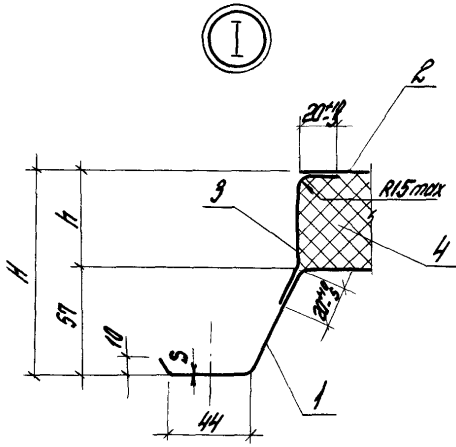


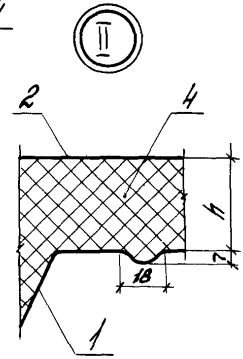


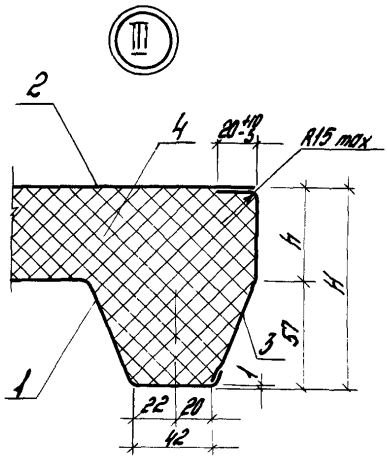


| | |
|---|---|
| 1.460.3-20.1-2СБ | Лист 2 |

Инв. № подл. | Подпись и дата | Взам. инв. №

| Формат | Зона | Поз. | Обозначение | Наименование | Кол. на испол. 1.460.3-20.1.3 УЧ-М – | 01 | 02 | 03 | 04 | 05 | 06 | 07 | 08 | Примечание |
|---|---|---|---|---|---|---|---|---|---|---|---|---|---|---|
| | | | | Документация | | | | | | | | | | |
| А4 | | | 1.460.3-20.1-ЗСБ | Сборочный чертеж | × | × | × | × | × | × | × | × | × | |
| А4 | | | 1.460.3-20.1-ТО | Техническое описание | × | × | × | × | × | × | × | × | × | |
| | | | | Сборочные единицы | | | | | | | | | | |
| Б4 | | 1 | | Профиль стальной | | | | | | | | | | |
| | | | | Н60-845-0,7ПП/В ГОСТ24045-86 | 1 | 1 | 1 | 1 | 1 | 1 | | | | м |
| Б4 | | 1 | | Профиль стальной | | | | | | | | | | |
| | | | | Н60-845-0,8ПП/В ГОСТ24045-86 | | | | | | | 1 | 1 | 1 | м |
| Б4 | | 1 | | Профиль стальной | | | | | | | | | | |
| | | | | Н60-845-0,9ПП/В ГОСТ24045-86 | | | | | | | | | | |
| | | | | Материалы | | | | | | | | | | |
| | | 2 | | Рубероид РПП-300Д, РПП-300Б | | | | | | | | | | |
| | | | | ГОСТ 10923-82 | 0,97 | 0,99 | 1,01 | 1,03 | 1,07 | 1,11 | 0,97 | 0,99 | 1,01 | м2 |
| | | 2 | | Пергамин П-350 ГОСТ 2697-83 | 0,97 | 0,99 | 1,01 | 1,03 | 1,07 | 1,11 | 0,97 | 0,99 | 1,01 | м2 |
| | | 3 | | Пенополиуретан, $\gamma = 50$ кг/м³ | 0,042 | 0,050 | 0,059 | 0,067 | 0,084 | 0,101 | 0,042 | 0,050 | 0,059 | м3 |

| | | | | |
|---|---|---|---|---|
| Зав. отд. | Лобзанов | | 12.12 | 1.460.3-20.1-3 |
| Н. контр. | Тимофеева | | 5.12 | Панель 1.1 ПДЦ. 60.845-5-4 |
| ГИП | Тимофеева | | 5.12 | |
| Рук. гр. | Кулишенко | | 1.12 | |
| Ст. инж. | Жемойда | | 1.12 | |

| Стадия | Лист | Листов |
|---|---|---|
| Р | 1 | 2 |

ЦНИИПромзданий

| Формат | Зона | Поз. | Обозначение | Наименование | Кол. на исполн. 1.460.3-20.1-3-НОМ | | | | | | | | | Примечание |
|---|---|---|---|---|---|---|---|---|---|---|---|---|---|---|
| | | | | | 09 | 10 | 11 | 12 | 13 | 14 | 15 | 16 | 17 | |
| | | | | Документация | | | | | | | | | | |
| А4 | | | 1.460.3-20.1-305 | Сборочный чертеж | × | × | × | × | × | × | × | × | × | |
| А4 | | | 1.460.3-20.1-70 | Техническое описание | × | × | × | × | × | × | × | × | × | |
| | | | | Сборочные единицы | | | | | | | | | | |
| Б4 | | 1 | | Профиль стальной | | | | | | | | | | |
| | | | | Н80-845-0,8ПР/В ГОСТ24045-86 | 1 | 1 | 1 | | | | | | | м |
| Б4 | | 1 | | Профиль стальной | | | | | | | | | | |
| | | | | Н60-845-0,9ПР/В ГОСТ24045-86 | | | | 1 | 1 | 1 | 1 | 1 | 1 | м |
| | | | | Материалы | | | | | | | | | | |
| | | 2 | | Рубероид РПП-300А, РПП-300Б ГОСТ10923-82 | 1,03 | 1,07 | 1,11 | 0,97 | 0,99 | 1,01 | 1,03 | 1,07 | 1,11 | м2 |
| | | 2 | | Пергамин П-350 ГОСТ2697-83 | 1,03 | 1,07 | 1,11 | 0,97 | 0,99 | 1,01 | 1,03 | 1,07 | 1,11 | м2 |
| | | 3 | | Пенополиуретан, $\delta$=50 кг/м3 | 0,067 | 0,084 | 0,101 | 0,042 | 0,050 | 0,059 | 0,067 | 0,084 | 0,101 | м3 |

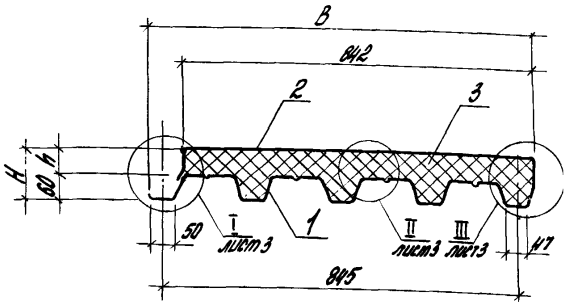


Таблицу исполнений см. лист 2.

| | | | | | | | |
|---|---|---|---|---|---|---|---|
| | | | | 1.460.3-20.1-3СБ | | | |
| | | | | Панель 1.1ПДL.60.845.-S-h. Сборочный чертеж | Стадия | Масса | Масштаб |
| Зав.отд. | Поваляев | [signature] | 12.12 | | Р | см табл. | 1:10 |
| Н.контр. | Тимофеева | [signature] | 10.12 | | Лист 1 | Листов 3 | |
| ГИП | Тимофеева | [signature] | 10.12 | | ЦНИИПРОМЗДАНИЙ | | |
| Рук. гр. | Куликовская | [signature] | 5.12 | | | | |
| Ст. инж. | Жемаева | [signature] | 1.12 | | | | |

| Обозначение | Размеры, мм | | | | Масса изделия, кг |
|---|---|---|---|---|---|
| | h | H | B | S | |
| 1.460.3-20.1-3 | 30 | 90 | 917 | 0,7 | 10,82 |
| -01 | 40 | 100 | | | 11,24 |
| -02 | 50 | 110 | | | 11,71 |
| -03 | 60 | 120 | | | 12,14 |
| -04 | 80 | 140 | | | 13,05 |
| -05 | 100 | 160 | | | 13,95 |
| -06 | 30 | 90 | | 0,8 | 11,82 |
| -07 | 40 | 100 | | | 12,24 |
| -08 | 50 | 110 | | | 12,71 |
| -09 | 60 | 120 | | | 14,14 |
| -10 | 80 | 140 | | | 14,05 |
| -11 | 100 | 160 | | | 14,95 |
| -12 | 30 | 90 | | 0,9 | 12,72 |
| -13 | 40 | 100 | | | 13,14 |
| -14 | 50 | 110 | | | 13,61 |
| -15 | 60 | 120 | | | 14,04 |
| -16 | 80 | 140 | | | 14,95 |
| -17 | 100 | 160 | | | 15,85 |

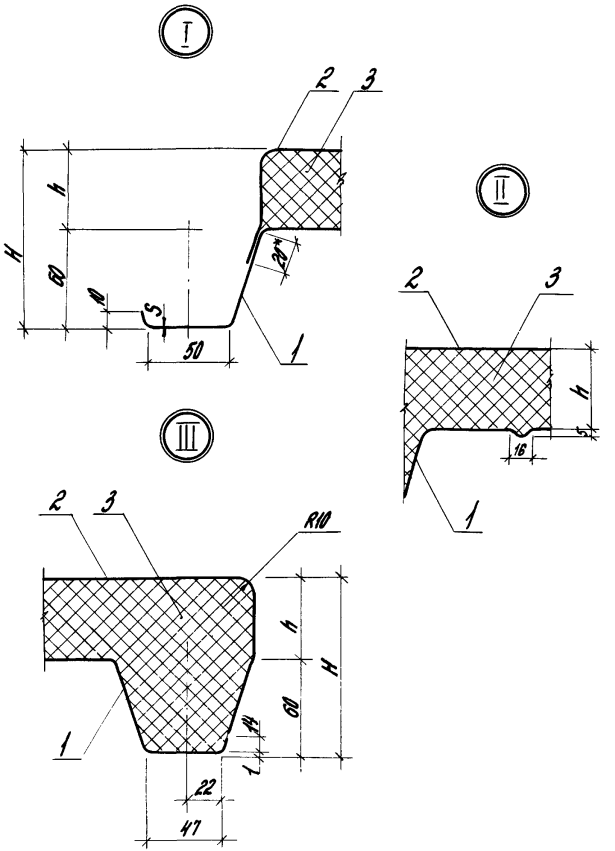


*Размер 20 - для панелей с покровным слоем из рубероида, пергамина и толщиной теплоизоляции 30... 60мм; для панелей с покровным слоем из армогидробутила и толщиной теплоизоляции 30... 100мм.

| Формат | Зона | Поз. | Обозначение | Наименование | Кол. на исполн. 1.460.3-20.1-4- на м | | | | | | | | | Примечание |
|---|---|---|---|---|---|---|---|---|---|---|---|---|---|---|
| | | | | | – | 01 | 02 | 03 | 04 | 05 | 06 | 07 | 08 | |
| | | | | Документация | | | | | | | | | | |
| А4 | | | 1.460.3-20.1-4СБ | Сборочный чертеж | × | × | × | × | × | × | × | × | × | |
| А4 | | | 1.460.3-20.1-ТО | Техническое описание | × | × | × | × | × | × | × | × | × | |
| | | | | Сборочные единицы | | | | | | | | | | |
| Б4 | | 1 | | Профиль стальной | | | | | | | | | | |
| | | | | Н57-750-0,7ПА/В ГОСТ24045-86 | 1 | 1 | 1 | 1 | 1 | 1 | | | | м |
| Б4 | | 1 | | Профиль стальной | | | | | | | | | | |
| | | | | Н57-750-0,8ПА/В ГОСТ24045-86 | | | | | | | 1 | 1 | 1 | м |
| | | | | Материалы | | | | | | | | | | |
| | | 2 | | Армогидробутил | | | | | | | | | | |
| | | | | ТУ21-27-96-85 | 0,88 | 0,90 | 0,92 | 0,94 | 0,98 | 1,02 | 0,88 | 0,90 | 0,92 | м² |
| | | 3 | | Пенополиуретан, $\gamma$=50кг/м³ | 0,038 | 0,046 | 0,053 | 0,061 | 0,076 | 0,091 | 0,038 | 0,046 | 0,053 | м³ |
| | | | | | | | | | | | | | | |

| | | | | | | | |
|---|---|---|---|---|---|---|---|
| | | | | 1.460.3-20.1-4 | | | |
| Зав. отд. | Поваляев | [signature] | 12.12 | Панель 1.2ПДЬ.57.750-S-Н | Стадия | Лист | Листов |
| Н.контр. | Тимофеева | [signature] | 10.12 | | Р | 1 | 2 |
| Гн.п. | Тимофеева | [signature] | 5.12 | | ЦНИИПРОМЗДАНИЙ | | |
| Рук.гр. | Куликовская | [signature] | 5.12 | | | | |
| Ст.инж. | Жемоева | [signature] | 1.12 | | | | |

| Формат | Зона | Поз. | Обозначение | Наименование | Кол на испол. 1.460.3-20.1-4- мк м | | | | | | | | | Примечание |
|---|---|---|---|---|---|---|---|---|---|---|---|---|---|---|
| | | | | | 09 | 10 | 11 | | | | | | | |
| | | | | Документация | | | | | | | | | | |
| А4 | | | 1.460.3-20.1-4СБ | Сборочный чертеж | × | × | × | | | | | | | |
| А4 | | | 1.460.3-20.1-ТО | Техническое описание | × | × | × | | | | | | | |
| | | | | Сборочные единицы | | | | | | | | | | |
| Б4 | | 1 | | Профиль стальной | | | | | | | | | | |
| | | | | Н57-750-0,8-ПАВ ГОСТ 24045-86 | 1 | 1 | 1 | | | | | | | м |
| | | | | Материалы | | | | | | | | | | |
| | | 2 | | Арногидробутил | | | | | | | | | | |
| | | | | ТУ 21-27-96-85 | 0,94 | 0,98 | 1,02 | | | | | | | $м^2$ |
| | | 3 | | Пенополиуретан, $\delta$ = 50 кг/$м^3$ | 0,061 | 0,076 | 0,091 | | | | | | | $м^3$ |

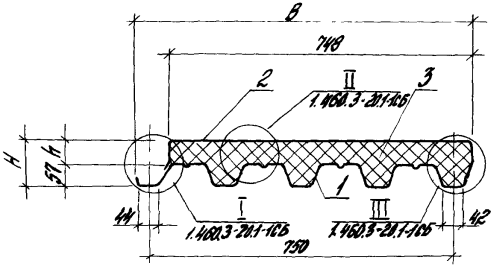


| Обозначение | Размеры, мм | | | | Масса 1 м длины, кг |
|---|---|---|---|---|---|
| | h | H | B | S | |
| 1.460.3-20.1-4 | 30 | 87 | 822 | 0,7 | 9,96 |
| -01 | 40 | 97 | | | 10,40 |
| -02 | 50 | 107 | | | 10,79 |
| -03 | 60 | 117 | | | 11,22 |
| -04 | 80 | 137 | | | 12,04 |
| -05 | 100 | 157 | | | 12,87 |
| -06 | 30 | 87 | | 0,8 | 10,86 |
| -07 | 40 | 97 | | | 11,30 |
| -08 | 50 | 107 | | | 11,69 |
| -09 | 60 | 117 | | | 12,12 |
| -10 | 80 | 137 | | | 12,94 |
| -11 | 100 | 157 | | | 13,77 |

| | | | |
|---|---|---|---|
| Зав. отд. | Поваляев | [signature] | 12.12 |
| Н. контр. | Тимофеева | [signature] | 10.12 |
| ГИП | Тимофеева | [signature] | 5.12 |
| Рук. гр. | Куликовская | [signature] | 5.12 |
| Ст. инж. | Жемаева | [signature] | 1.12 |

1.460.3-20.1-4СБ

Панель
1.2 ПДL.57.750-S-h.
Сборочный чертеж

| Стадия | Масса | Масштаб |
|---|---|---|
| Р | см. табл. | 1:10 |
| Лист | Листов 1 | |

ЦНИИПРОМЗДАНИЙ

| Формат | Зона | Поз. | Обозначение | Наименование | Кол. на испол. 1.460.3-20.1-5 на м | | | | | | | | | Примечание |
|---|---|---|---|---|---|---|---|---|---|---|---|---|---|---|
| | | | | | – | 01 | 02 | 03 | 04 | 05 | 06 | 07 | 08 | |
| | | | | Документация | | | | | | | | | | |
| А4 | | | 1.460.3-20.1-5СБ | Сборочный чертеж | × | × | × | × | × | × | × | × | × | |
| А4 | | | 1.460.3-20.1-ТО | Техническое описание | × | × | × | × | × | × | × | × | × | |
| | | | | Сборочные единицы | | | | | | | | | | |
| Б4 | | 1 | | Профиль стальной | | | | | | | | | | |
| | | | | Н60-845-0,7 ПА/В ГОСТ 24045-86 | 1 | 1 | 1 | 1 | 1 | 1 | | | | м |
| Б4 | | 1 | | Профиль стальной | | | | | | | | | | |
| | | | | Н60-845-0,8 ПА/В ГОСТ 24045-86 | | | | | | | 1 | 1 | 1 | м |
| | | | | Материалы | | | | | | | | | | |
| | | 2 | | Армогидробутил | | | | | | | | | | |
| | | | | ТУ 21-27-96-85 | 0,97 | 0,99 | 1,01 | 1,03 | 1,07 | 1,11 | 0,97 | 0,99 | 1,01 | м² |
| | | 3 | | Пенополиуретан, γ = 50 кг/м³ | 0,042 | 0,050 | 0,059 | 0,067 | 0,084 | 0,101 | 0,042 | 0,050 | 0,059 | м³ |

| | | | |
|---|---|---|---|
| Гл. инж. отд. | Поболяев | | 12.12 |
| Н. контр. | Тимофеева | | 10.12 |
| Г.И.П. | Тимофеева | | 10.12 |
| Рук. гр. | Куприковская | | 5.12 |
| Ст. инж. | Жеменева | | 1.12 |

1.460.3-20.1-5

Панель
1.2 ПДЛ.60.845-8-н

| Стадия | Лист | Листов |
|---|---|---|
| Р | 1 | 2 |

ЦНИИПромзданий

| Формат | Зона | Поз. | Обозначение | Наименование | Кол. на систем. 1.460.3-20.1-5 – на N | | | | | | | | | Примечание |
|---|---|---|---|---|---|---|---|---|---|---|---|---|---|---|
| | | | | | 09 | 10 | 11 | 12 | 13 | 14 | 15 | 16 | 17 | |
| | | | | Документация | | | | | | | | | | |
| А4 | | | 1.460.3-20.1-5.05 | Сборочный чертеж | × | × | × | × | × | × | × | × | × | |
| А4 | | | 1.460.3-20.1-ТО | Техническое описание | × | × | × | × | × | × | × | × | × | |
| | | | | Сборочные единицы | | | | | | | | | | |
| Б4 | | 1 | | Профиль стальной | | | | | | | | | | |
| | | | | Н60-845-0,8 ПАВ ГОСТ 24045-86 | 1 | 1 | 1 | | | | | | | м |
| Б4 | | 1 | | Профиль стальной | | | | | | | | | | |
| | | | | Н60-845-0,9 ПАВ ГОСТ 24045-86 | | | | 1 | 1 | 1 | 1 | 1 | 1 | м |
| | | | | Материалы | | | | | | | | | | |
| | | 2 | | Армогидробутил | | | | | | | | | | |
| | | | | ТУ 21-27-95-85 | 1,03 | 1,07 | 1,11 | 0,97 | 0,99 | 1,01 | 1,03 | 1,07 | 1,11 | м2 |
| | | 3 | | Пенополиуретан, $\gamma$ = 50 кг/м3 | 0,087 | 0,094 | 0,101 | 0,082 | 0,090 | 0,099 | 0,087 | 0,094 | 0,101 | м3 |

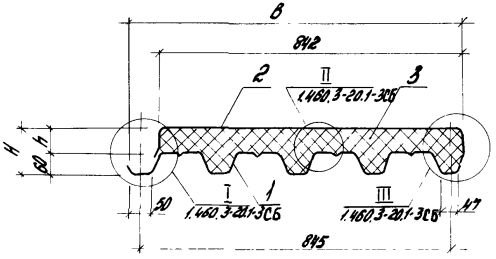


Таблицу исполнений см. лист 2

| | | | | | | |
|---|---|---|---|---|---|---|
| | | | | | 1.460.3-20.1-5СБ | |
| | | | | | Панель 1.2ПДЛ.60.845-8-h. Сборочный чертеж | Стадия: Р; Масса: см. табл.; Масштаб: 1:10; Лист 1; Листов 2 |
| Зав.отд. | Павлядев | | | 12.12 | | |
| Н.контр. | Тимофеева | | | 10.12 | | |
| ГИП | Тимофеева | | | 10.12 | | |
| Рук.гр. | Кулишенкин | | | 5.12 | | ЦНИИПРОМЗДАНИЙ |
| Ст.инж. | Жемчугов | | | 1.12 | | |

Инв.№подл. | Подпись и дата | Взам.инв.№

| Обозначение | Размеры, мм | | | | Масса 1 м длины, кг |
|---|---|---|---|---|---|
| | h | H | B | S | |
| 1.460.3-20.1-5 | 30 | 90 | 917 | 0,7 | 11,23 |
| -01 | 40 | 100 | | | 11,66 |
| -02 | 50 | 110 | | | 12,15 |
| -03 | 60 | 120 | | | 12,58 |
| -04 | 80 | 140 | | | 13,50 |
| -05 | 100 | 160 | | | 14,58 |
| -06 | 30 | 90 | | 0,8 | 12,23 |
| -07 | 40 | 100 | | | 12,66 |
| -08 | 50 | 110 | | | 13,15 |
| -09 | 60 | 120 | | | 13,58 |
| -10 | 80 | 140 | | | 14,50 |
| -11 | 100 | 160 | | | 15,58 |
| -12 | 30 | 90 | | 0,9 | 13,13 |
| -13 | 40 | 100 | | | 13,56 |
| -14 | 50 | 110 | | | 14,05 |
| -15 | 60 | 120 | | | 14,48 |
| -16 | 80 | 140 | | | 15,40 |
| -17 | 100 | 160 | | | 16,48 |

| Формат | Зона | Поз. | Обозначение | Наименование | Кол. на исполн. 1.460.3-20.1-6 – нам | | | | | | | | | Примечание |
|---|---|---|---|---|---|---|---|---|---|---|---|---|---|---|
| | | | | | - | 01 | 02 | 03 | 04 | 05 | 06 | 07 | 08 | |
| | | | | **Документация** | | | | | | | | | | |
| А4 | | | 1.460.3-20.1-6СБ | Сборочный чертеж | × | × | × | × | × | × | × | × | × | |
| А4 | | | 1.460.3-20.1-ТО | Техническое описание | × | × | × | × | × | × | × | × | × | |
| | | | | **Сборочные единицы** | | | | | | | | | | |
| Б.4. | | 1 | | Профиль стальной | | | | | | | | | | |
| | | | | Н57-750-0,7П А/В ГОСТ 24045-86 | 1 | 1 | 1 | 1 | 1 | 1 | | | | м |
| Б.4. | | 1 | | Профиль стальной | | | | | | | | | | |
| | | | | Н57-750-0,8П А/В ГОСТ 24045-86 | | | | | | | 1 | 1 | 1 | м |
| | | | | **Материалы** | | | | | | | | | | |
| | | 2 | | Рубероид РПП-300А, РПП-300Б | | | | | | | | | | |
| | | | | ГОСТ 10923-82 | 0,84 | 0,92 | 0,94 | 0,96 | 1,00 | 1,04 | 0,84 | 0,92 | 0,94 | м² |
| | | 2 | | Пергамин П-350 ГОСТ 2697-83 | 0,84 | 0,92 | 0,94 | 0,96 | 1,00 | 1,04 | 0,84 | 0,92 | 0,94 | м² |
| | | 3 | | Пенополиуретан, $\gamma$=50 кг/м³ | 0,037 | 0,045 | 0,052 | 0,060 | 0,075 | 0,090 | 0,037 | 0,045 | 0,052 | м³ |

| | | | |
|---|---|---|---|
| Зав. отд. | Поваляев | [signature] | 12.12 |
| Н. контр. | Тимофеева | [signature] | 10.12 |
| Гл. инж. пр. | Тимофеева | [signature] | 5.12 |
| Рук. гр. | Куликовская | [signature] | 5.12 |
| Ст. инж. | Жемаева | [signature] | 5.11 |

1.460.3-20.1-6

Панель
2.1 ПДL 57.750-8-Н

| Стадия | Лист | Листов |
|---|---|---|
| Р | 1 | 2 |

ЦНИИПРОМЗДАНИЙ

| Формат | Зона | Поз. | Обозначение | Наименование | Кол. на испол. 1.460.3-20.1-6-на м | | | | | | | | | Примечание |
|---|---|---|---|---|---|---|---|---|---|---|---|---|---|---|
| | | | | | 09 | 10 | 11 | | | | | | | |
| | | | | Документация | | | | | | | | | | |
| А4 | | | 1.460.3-20.1-6.СБ | Сборочный чертеж | × | × | × | | | | | | | |
| А4 | | | 1.460.3-20.1-ТО | Техническое описание | × | × | × | | | | | | | |
| | | | | Сборочные единицы | | | | | | | | | | |
| БЧ | | 1 | | Профиль стальной | | | | | | | | | | |
| | | | | Н57-750-0,7-ПА/Б ГОСТ 24045-86 | | | | | | | | | | |
| БЧ | | 1 | | Профиль стальной | | | | | | | | | | |
| | | | | Н57-750-08-ПА/В ГОСТ 24045-86 | 1 | 1 | 1 | | | | | | | м |
| | | | | Материалы | | | | | | | | | | |
| | | 2 | | Рубероид РПП-300А, РПП-300Б | | | | | | | | | | |
| | | | | ГОСТ 10923-82 | 0,95 | 1,00 | 1,04 | | | | | | | м² |
| | | 2 | | Праймин П-350 ГОСТ 2697-83 | 0,95 | 1,00 | 1,04 | | | | | | | м³ |
| | | 3 | | Пенополиуретан, γ=50 кг/м³ | 0,080 | 0,075 | 0,080 | | | | | | | |

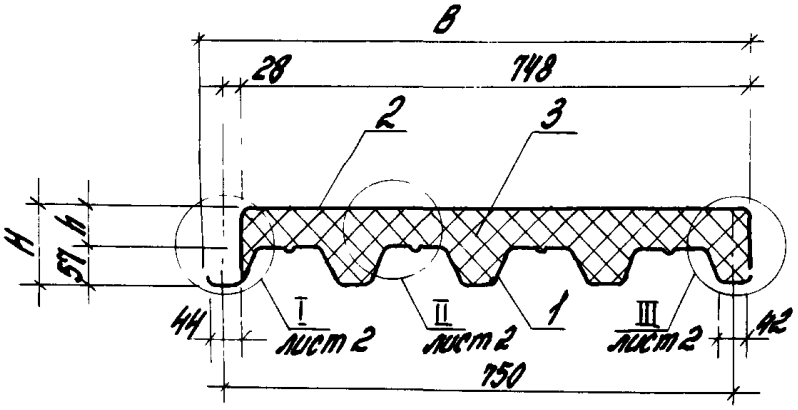


| Обозначение | Размеры, мм | | | | Масса 1м длины, кг |
|---|---|---|---|---|---|
| | h | H | B | S | |
| 1.460.3-20.1-6 | 30 | 87 | 801 | 0,7 | 9,48 |
| -01 | 40 | 97 | | | 9,99 |
| -02 | 50 | 107 | | | 10,37 |
| -03 | 60 | 117 | | | 10,80 |
| -04 | 80 | 137 | | | 11,60 |
| -05 | 100 | 157 | | | 12,40 |
| -06 | 30 | 87 | | 0,8 | 10,29 |
| -07 | 40 | 97 | | | 10,89 |
| -08 | 50 | 107 | | | 11,27 |
| -09 | 60 | 117 | | | 11,70 |
| -10 | 80 | 137 | | | 12,50 |
| -11 | 100 | 157 | | | 13,30 |

Инв.№подл. | Подпись и дата | Взам.инв.№

| | | | |
|---|---|---|---|
| Нач.отд. | Поваляев | | 12.12 |
| Н.контр. | Тимофеева | | 10.12 |
| Гл.инж.пр. | Тимофеева | | 5.12 |
| Рук.гр. | Куликовская | | 5.12 |
| Ст.инж. | Жеглова | | 1.12 |

1.460.3-20.1-6сб

Панель 2.1ПДL.5Т.750-S-h
Сборочный чертеж

| Стадия | Масса | Масштаб |
|---|---|---|
| Р | см. табл. | 1:10 |
| Лист 1 | Листов 2 | |

ЦНИИПромзданий

I

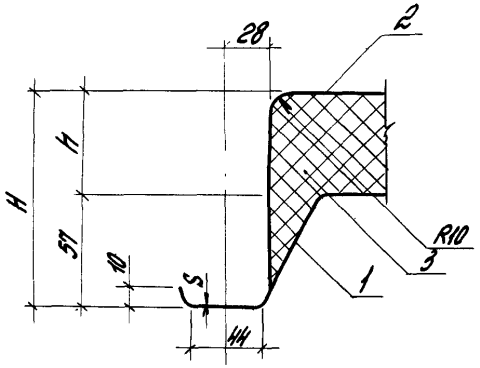


II

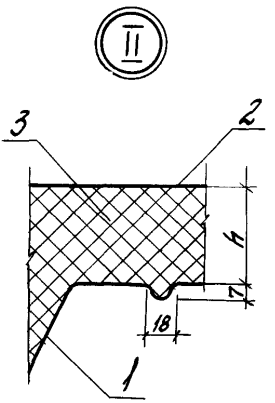


III

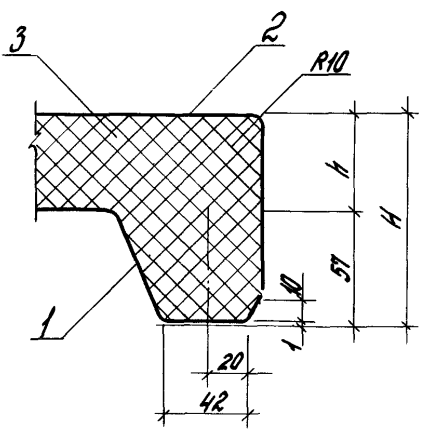

| Инв. № подл. | Подпись и дата | Взам. инв. № |
|---|---|---|
| | | |

| Формат | Зона | Поз. | Обозначение | Наименование | Кол. на испол. 1.460.3-20.1-7-на м | | | | | | | | | Примечание |
|---|---|---|---|---|---|---|---|---|---|---|---|---|---|---|
| | | | | | - | 01 | 02 | 03 | 04 | 05 | 06 | 07 | 08 | |
| | | | | **Документация** | | | | | | | | | | |
| А4 | | | 1.460.3-20.1-ТСБ | Сборочный чертеж | × | × | × | × | × | × | × | × | × | |
| А4 | | | 1.460.3-20.1-ТО | Техническое описание | × | × | × | × | × | × | × | × | × | |
| | | | | **Сборочные единицы** | | | | | | | | | | |
| Б4 | | 1 | | Профиль стальной | | | | | | | | | | |
| | | | | Н60-845-0,7ПА/В ГОСТ24045-86 | 1 | 1 | 1 | 1 | 1 | 1 | | | | м |
| Б4 | | 1 | | Профиль стальной | | | | | | | | | | |
| | | | | Н60-845-0,8ПА/В ГОСТ24045-86 | | | | | | | 1 | 1 | 1 | м |
| Б4 | | 1 | | Профиль стальной | | | | | | | | | | |
| | | | | Н60-845-0,9ПА/В ГОСТ24045-86 | | | | | | | | | | |
| | | | | **Материалы** | | | | | | | | | | |
| | | 2 | | Рубероид РПП-300А, РПП-300Б | | | | | | | | | | |
| | | | | ГОСТ 10923-82 | 1,00 | 1,02 | 1,04 | 1,06 | 1,10 | 1,14 | 1,00 | 1,02 | 1,04 | м² |
| | | 2 | | Пергамин П-350 ГОСТ 2697-83 | 1,00 | 1,02 | 1,04 | 1,06 | 1,10 | 1,14 | 1,00 | 1,02 | 1,04 | м2 |
| | | 3 | | Пенополиуретан, $\gamma$ = 50 кг/м3 | 0,042 | 0,050 | 0,059 | 0,067 | 0,084 | 0,101 | 0,042 | 0,050 | 0,059 | м³ |

23529-50

| | | | |
|---|---|---|---|
| Зав. отд. | Поволяев | | 12.12 |
| Н. контр. | Тимофеева | | 10.12 |
| Гл. инж. пр. | Тимофеева | | 10.12 |
| Рук. гр. | Куликовская | | 5.12 |
| Ст. инж. | Жемчугова | | 1.12 |

1.460.3-20.1-7

Панель 2.1ПДЛ.60.845-S-Н

| Стадия | Лист | Листов |
|---|---|---|
| Р | 1 | 2 |

ЦНИИПРОМЗДАНИЙ

| Формат | Зона | Поз. | Обозначение | Наименование | Кол. на исп. 1.460.3-20.1-7 — на м | | | | | | | | | Примечание |
|---|---|---|---|---|---|---|---|---|---|---|---|---|---|---|
| | | | | | 09 | 10 | 11 | 12 | 13 | 14 | 15 | 16 | 17 | |
| | | | | Документация | | | | | | | | | | |
| А4 | | | 1.460.3-20.1-ПСБ | Сборочный чертеж | × | × | × | × | × | × | × | × | × | |
| А4 | | | 1.460.3-20.1-ТО | Техническое описание | × | × | × | × | × | × | × | × | × | |
| | | | | Сборочные единицы | | | | | | | | | | |
| Б.Ч. | | 1 | | Профиль стоечный | | | | | | | | | | |
| | | | | Н60-845-0,9 ПА/В ГОСТ 24045-86 | | | | | | | | | | |
| Б.Ч. | | 1 | | Профиль стоечный | | | | | | | | | | |
| | | | | Н60-845-0,9 ПА/В ГОСТ 24045-86 | 1 | 1 | 1 | | | | | | | м |
| Б.Ч. | | 1 | | Профиль стоечный | | | | | | | | | | |
| | | | | Н60-845-0,9 ПА/В ГОСТ 24045-86 | | | | 1 | 1 | 1 | 1 | 1 | 1 | м |
| | | | | Материалы | | | | | | | | | | |
| | | 2 | | Рубероид РПП-300А, РПП-300Б | | | | | | | | | | |
| | | | | ГОСТ 10923-82 | 1,06 | 1,10 | 1,14 | 1,00 | 1,02 | 1,04 | 1,06 | 1,10 | 1,14 | м² |
| | | 2 | | Пергамин П-350 ГОСТ 2697-83 | 1,06 | 1,10 | 1,14 | 1,00 | 1,02 | 1,04 | 1,06 | 1,10 | 1,14 | м² |
| | | 3 | | Пенополиуретан, δ=50 кг/м³ | 0,057 | 0,084 | 0,111 | 0,042 | 0,069 | 0,096 | 0,057 | 0,084 | 0,101 | м³ |

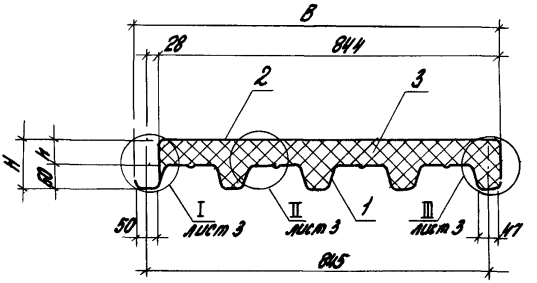


Таблицу исполнений см. лист 2

| | | | | | | | |
|---|---|---|---|---|---|---|---|
| | | | | 1.460.3-20.1-7СБ | | | |
| | | | | Панель<br>2.1 ПДL. 60.845-S-h.<br>Сборочный чертеж | Стадия | Масса | Масштаб |
| | | | | | Р | см. табл. | 1:10 |
| | | | | | Лист 1 | Листов 3 | |
| Зав. отд. | Поваляев | | 12.12 | | ЦНИИПРОМЗДАНИЙ | | |
| Н. контр. | Тимофеева | | 10.12 | | | | |
| Гл. инж. пр. | Тимофеева | | 10.12 | | | | |
| Рук. гр. | Куликовская | | 5.12 | | | | |
| Ст. инж. | Жемаева | | 1.12 | | | | |

| Обозначение | Размеры, мм | | | | Масса 1м длины, кг |
|---|---|---|---|---|---|
| | h | H | B | S | |
| 1.460.3-20.1-7 | 30 | 90 | 902 | 0.7 | 10.85 |
| -01 | 40 | 100 | | | 11.28 |
| -02 | 50 | 110 | | | 11.75 |
| -03 | 60 | 120 | | | 12.18 |
| -04 | 80 | 140 | | | 13.09 |
| -05 | 100 | 160 | | | 13.99 |
| -06 | 30 | 90 | | 0.8 | 11.85 |
| -07 | 40 | 100 | | | 12.28 |
| -08 | 50 | 110 | | | 12.75 |
| -09 | 60 | 120 | | | 13.18 |
| -10 | 80 | 140 | | | 14.09 |
| -11 | 100 | 160 | | | 14.99 |
| -12 | 30 | 90 | | 0.9 | 12.75 |
| -13 | 40 | 100 | | | 13.18 |
| -14 | 50 | 110 | | | 13.65 |
| -15 | 60 | 120 | | | 14.08 |
| -16 | 80 | 140 | | | 14.99 |
| -17 | 100 | 160 | | | 15.89 |

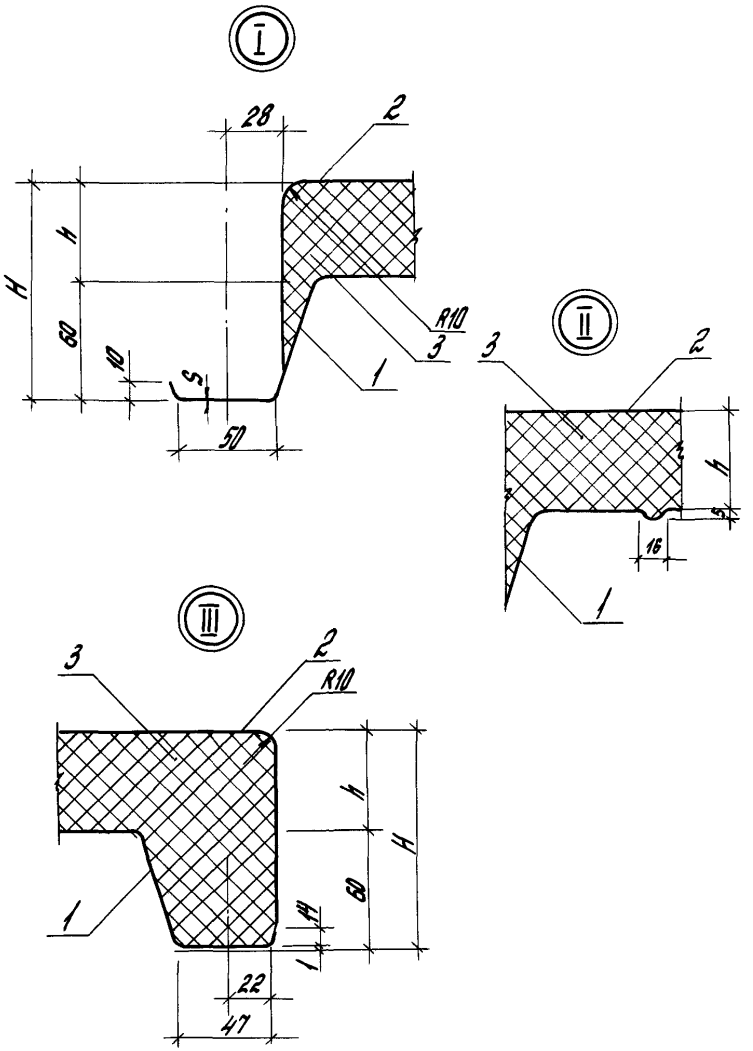


Инв.№ подл. | Подпись и дата | Взам. инв.№

1.460.3-20.1-ТСБ

Лист 3

| Формат | Зона | Поз. | Обозначение | Наименование | Кол. на исполн. 1.460.3-20.1-8 — нам | | | | | | | | | Примечание |
|---|---|---|---|---|---|---|---|---|---|---|---|---|---|---|
| | | | | | — | 01 | 02 | 03 | 04 | 05 | 06 | 07 | 08 | |
| | | | | Документация | | | | | | | | | | |
| А4 | | | 1.460.3-20.1-8СБ | Сборочный чертеж | × | × | × | × | × | × | × | × | × | |
| А4 | | | 1.460.3-20.1-ТО | Техническое описание | × | × | × | × | × | × | × | × | × | |
| | | | | Сборочные единицы | | | | | | | | | | |
| Б4. | | 1 | | Профиль стальной | | | | | | | | | | |
| | | | | Н57-750-0,7ПА/В ГОСТ 24045-86 | 1 | 1 | 1 | 1 | 1 | 1 | | | | м |
| Б4. | | 1 | | Профиль стальной | | | | | | | | | | |
| | | | | Н57-750-0,8ПА/В ГОСТ 24045-86 | | | | | | | 1 | 1 | 1 | м |
| | | | | Материалы | | | | | | | | | | |
| | | 2 | | Армогидробутил | | | | | | | | | | |
| | | | | ТУ21-27-96-85 | 0,84 | 0,92 | 0,94 | 0,96 | 1,00 | 1,04 | 0,84 | 0,92 | 0,94 | м2 |
| | | 3 | | Пенополиуретан, $\gamma = 50$ кг/м3 | 0,037 | 0,045 | 0,052 | 0,060 | 0,075 | 0,080 | 0,037 | 0,045 | 0,052 | м3 |

| | | | |
|---|---|---|---|
| Зав. отд. | Поваляев | [signature] | 12.12 |
| Н. контр. | Тимофеева | [signature] | 10.12 |
| Зав. сект. | Воронин | [signature] | 11.12 |
| Г.Н.П. | Тимофеева | [signature] | 10.12 |
| Рук. гр. | Куликовская | [signature] | 5.12 |
| Ст. инж. | Жемаева | [signature] | 1.12 |

1.460.3-20.1-8

Панель
2.2ПДЬ.57.750-S-Н

| Стадия | Лист | Листов |
|---|---|---|
| Р | 1 | 2 |

ЦНИИПРОМЗДАНИЙ

| Формат | Зона | Поз. | Обозначение | Наименование | Кол. на исп. 1.460.3-20.1-8 — на м | | | | | | | | | Примечание |
|---|---|---|---|---|---|---|---|---|---|---|---|---|---|---|
| | | | | | 09 | 10 | 11 | | | | | | | |
| | | | | Документация | | | | | | | | | | |
| А4 | | | 1.460.3-20.1-8СБ | Сборочный чертеж | × | × | × | | | | | | | |
| А4 | | | 1.460.3-20.1-70 | Техническое описание | × | × | × | | | | | | | |
| | | | | Сборочные единицы | | | | | | | | | | |
| Б4 | | 1 | | Профиль стальной | | | | | | | | | | |
| | | | | Н57-750-0,8ПЛ/В ГОСТ 24045-86 | 1 | 1 | 1 | | | | | | | м |
| | | | | Материалы | | | | | | | | | | |
| | | 2 | | Армогидробутил | | | | | | | | | | |
| | | | | ТУ21-27-96-85 | 0,96 | 1,00 | 1,04 | | | | | | | $м^2$ |
| | | 3 | | Пенополиуретан, $\gamma = 50$ кг/м³ | 0,060 | 0,075 | 0,090 | | | | | | | |

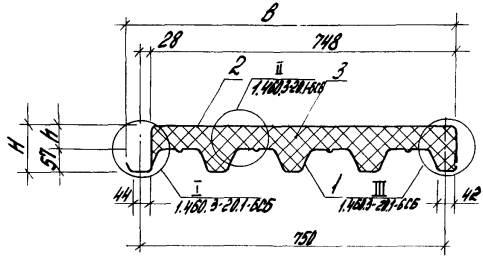


| Обозначение | Размеры, мм | | | | Масса 1 м длины, кг |
|---|---|---|---|---|---|
| | h | H | B | S | |
| 1.460.3-20.1-8 | 30 | 87 | 801 | 0,7 | 9,95 |
| -01 | 40 | 97 | | | 10,39 |
| -02 | 50 | 107 | | | 10,77 |
| -03 | 60 | 117 | | | 11,21 |
| -04 | 80 | 137 | | | 12,03 |
| -05 | 100 | 157 | | | 12,85 |
| -06 | 30 | 87 | | 0,8 | 10,75 |
| -07 | 40 | 97 | | | 11,29 |
| -08 | 50 | 107 | | | 11,67 |
| -09 | 60 | 117 | | | 12,11 |
| -10 | 80 | 137 | | | 12,93 |
| -11 | 100 | 157 | | | 13,75 |

| | | | |
|---|---|---|---|
| Зав.отд. | Павлинов | | 10.12. |
| Н.контр. | Тимофеева | | 10.12. |
| Зав.сект. | Воронин | | 11.12. |
| ГИП | Тимофеева | | 10.12. |
| Рук.гр. | Куликовских | | 5.12. |
| Ст.инж. | Жемарева | | 1.12. |

1.460.3-20.1-8.05

Панель 2.2 ПДL.57.150-5-h. Сборочный чертеж

| Стадия | Масса | Масштаб |
|---|---|---|
| Р | см. табл. | 1:10 |
| Лист | Листов 1 | |

ЦНИИПРОМЗДАНИЙ

| Инв.№ подл. | Подпись и дата | Взам. инв.№ |
|---|---|---|
| | | |

| Формат | Зона | Поз. | Обозначение | Наименование | Кол. на исполн. 1.460.3-20.1-9 на м | | | | | | | | | Примечание |
|---|---|---|---|---|---|---|---|---|---|---|---|---|---|---|
| | | | | | - | 01 | 02 | 03 | 04 | 05 | 06 | 07 | 08 | |
| | | | | Документация | | | | | | | | | | |
| А4 | | | 1.460.3-20.1-9СБ | Сборочный чертеж | × | × | × | × | × | × | × | × | × | |
| А4 | | | 1.460.3-20.1-ТО | Техническое описание | × | × | × | × | × | × | × | × | × | |
| | | | | Сборочные единицы | | | | | | | | | | |
| Б4 | | 1 | | Профиль стеновой | | | | | | | | | | |
| | | | | 460-845-0,7 ПР/В ГОСТ 24045-86 | 1 | 1 | 1 | 1 | 1 | 1 | | | | м |
| Б4 | | 1 | | Профиль стеновой | | | | | | | | | | |
| | | | | 460-845-0,8 ПР/В ГОСТ 24045-86 | | | | | | | 1 | 1 | 1 | м |
| | | | | Материалы | | | | | | | | | | |
| | | 2 | | Арматурообробитил | | | | | | | | | | |
| | | | | ТУ 21-27-96-85 | 1,00 | 1,02 | 1,04 | 1,06 | 1,10 | 1,14 | 1,00 | 1,02 | 1,04 | м² |
| | | 3 | | Пенополиуретан $\gamma = 50 кг/м^3$ | 0,042 | 0,050 | 0,059 | 0,067 | 0,084 | 0,101 | 0,042 | 0,050 | 0,059 | м³ |

| | | | |
|---|---|---|---|
| Зав.отд. | Павлядев | | 12.12 |
| Н.контр. | Тимофеева | | 10.12 |
| ГИП | Тимофеева | | 10.12 |
| Рук. гр. | Куликовская | | 5.12 |
| Вед. инж. | Иванова | | 9.11 |

1.460.3-20.1-9

Панель
2.2ПДL.60.845-S-Н

| Стадия | Лист | Листов |
|---|---|---|
| Р | 1 | 2 |

ЦНИИПромзданий

| Формат | Зона | Поз. | Обозначение | Наименование | Кол. на испол. 1.460.3-20.1-9- на м | | | | | | | | | Примечание |
|---|---|---|---|---|---|---|---|---|---|---|---|---|---|---|
| | | | | | 09 | 10 | 11 | 12 | 13 | 14 | 15 | 16 | 17 | |
| | | | | Документация | | | | | | | | | | |
| А4 | | | 1.460.3-20.1-9СБ | Сборочный чертеж | × | × | × | × | × | × | × | × | × | |
| А4 | | | 1.460.3-20.1-ТО | Техническое описание | × | × | × | × | × | × | × | × | × | |
| | | | | Сборочные единицы | | | | | | | | | | |
| Б.Ч. | | 1 | | Профиль стальной | | | | | | | | | | |
| | | | | Н60-845-0,8 ПА/В ГОСТ 24045-86 | 1 | 1 | 1 | | | | | | | м |
| Б.Ч. | | 1 | | Профиль стальной | | | | | | | | | | |
| | | | | Н60-845-0,9 ПА/В ГОСТ 24045-86 | | | | 1 | 1 | 1 | 1 | 1 | 1 | м |
| | | | | Материалы | | | | | | | | | | |
| | | 2 | | Армогидробутил | | | | | | | | | | |
| | | | | ТУ 21-27-96-85 | 1,06 | 1,10 | 1,14 | 1,00 | 1,02 | 1,04 | 1,06 | 1,10 | 1,14 | м2 |
| | | 3 | | Пенополиуретан $\delta$=50 кг/м3 | 0,067 | 0,084 | 0,101 | 0,042 | 0,050 | 0,059 | 0,067 | 0,084 | 0,101 | м3 |



85

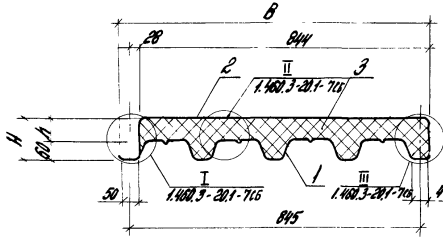


Таблицу исполнений см. лист 2

| | | | | | | | |
|---|---|---|---|---|---|---|---|
| Зав. отд. | Поваляев | | 12.12 | 1.460.3-20.1-9СБ | | | |
| Н. контр. | Тимофеева | | 10.12 | Панель 2.2 ПДL.60.845-S-h. Сборочный чертеж | Стадия | Масса | Масштаб |
| ГНП | Тимофеева | | 5.12 | | Р | см. табл. | 1:10 |
| Рук. гр. | Куликовская | | 5.12 | | Лист 1 | Листов 2 | |
| Вед. инж. | Иванова | | 9.11 | | ЦНИИПРОМЗДАНИЙ | | |

Инв. № подл. | Подпись и дата | Взам. инв. №

| Обозначение | Размеры, мм | | | | Масса 1 м длины, кг |
|---|---|---|---|---|---|
| | h | H | B | S | |
| 1.460.3-20.1-9 | 30 | 90 | 902 | 0,7 | 11,28 |
| -01 | 40 | 100 | | | 11,72 |
| -02 | 50 | 110 | | | 12,20 |
| -03 | 60 | 120 | | | 12,62 |
| -04 | 80 | 140 | | | 13,56 |
| -05 | 100 | 160 | | | 14,48 |
| -06 | 30 | 90 | | 0,8 | 12,29 |
| -07 | 40 | 100 | | | 12,72 |
| -08 | 50 | 110 | | | 13,20 |
| -09 | 60 | 120 | | | 13,62 |
| -10 | 80 | 140 | | | 14,56 |
| -11 | 100 | 160 | | | 15,48 |
| -12 | 30 | 90 | | 0,9 | 13,18 |
| -13 | 40 | 100 | | | 13,62 |
| -14 | 50 | 110 | | | 14,10 |
| -15 | 60 | 120 | | | 14,52 |
| -16 | 80 | 140 | | | 15,46 |
| -17 | 100 | 160 | | | 16,38 |

| Формат | Зона | Поз. | Обозначение | Наименование | Кол. на исп. 1.460.3-20.1-10 - на м | | | | | | | | | Примечание |
|---|---|---|---|---|---|---|---|---|---|---|---|---|---|---|
| | | | | | – | 01 | 02 | 03 | 04 | 05 | 06 | 07 | 08 | |
| | | | | **Документация** | | | | | | | | | | |
| А4 | | | 1.460.3-20.1-1ОСБ | Сборочный чертеж | × | × | × | × | × | × | × | × | × | |
| А4 | | | 1.460.3-20.1-ТО | Техническое описание | × | × | × | × | × | × | × | × | × | |
| | | | | **Детали** | | | | | | | | | | |
| | | | | Профиль стальной | | | | | | | | | | |
| | | | | ГОСТ 24045-86 | | | | | | | | | | |
| Б4. | | 1 | | Н57-750-0,7 ПА/В | 1 | 1 | 1 | 1 | 1 | 1 | | | | |
| | | | | Н57-750-0,8 ПА/В | | | | | | | | | | м |
| | | | | **Материалы** | | | | | | | 1 | 1 | 1 | м |
| | | 2 | | Рубероид РПП-300А, РПП-300Б | | | | | | | | | | |
| | | | | ГОСТ 10923-82 | 0,75 | 0,75 | 0,75 | 0,75 | 0,75 | 0,75 | 0,75 | 0,75 | 0,75 | м² |
| | | 2 | | Пергамин П-350 ГОСТ 2697-83 | 0,75 | 0,75 | 0,75 | 0,75 | 0,75 | 0,75 | 0,75 | 0,75 | 0,75 | м² |
| | | 3 | | Пенополиуретан, $\gamma$=50кг/м³ | 0,038 | 0,046 | 0,053 | 0,061 | 0,076 | 0,091 | 0,038 | 0,046 | 0,053 | м³ |
| | | 4 | | Бумага мешочная М-78Б | | | | | | | | | | |
| | | | | ГОСТ 2228-81*Е | 0,13 | 0,15 | 0,16 | 0,17 | 0,19 | 0,21 | 0,13 | 0,15 | 0,16 | м² |

| | | | |
|---|---|---|---|
| Зав. отд. | Поваляев | [signature] | 12.12 |
| Н. контр. | Тимофеева | [signature] | 10.12 |
| Гл. инж. пр. | Тимофеева | [signature] | 10.12 |
| Рук. гр. | Кулиновская | [signature] | 5.12 |
| Ст. инж. | Жемаева | [signature] | 1.12 |

1.460.3-20.1-10

Панель

3.1ПДL.57.750-S-4

| Стадия | Лист | Листов |
|---|---|---|
| Р | 1 | 2 |

ЦНИИПРОМЗДАНИЙ

| Формат | Зона | Поз. | Обозначение | Наименование | Кол. на исп. 09 | 10 | 11 | 1.460.3-20.1-10- | | | | | | Прим. |
|---|---|---|---|---|---|---|---|---|---|---|---|---|---|---|
| | | | | **Документация** | | | | | | | | | | |
| А4 | | | 1.460.3-20.1-10СБ | Сборочный чертеж | × | × | × | | | | | | | |
| А4 | | | 1.460.3-20.1-ТО | Техническое описание | × | × | × | | | | | | | |
| | | | | **Детали** | | | | | | | | | | |
| Б4 | | 1 | | Профиль стальной | | | | | | | | | | |
| | | | | ГОСТ 8240-85 | | | | | | | | | | |
| | | | | НЗ7-750-0,8/П4/В | 1 | 1 | 1 | | | | | | | м |
| | | | | **Материалы** | | | | | | | | | | |
| | | 2 | | Рубероид РПП-300, РПП-300Б | | | | | | | | | | |
| | | | | ГОСТ 10923-82 | 0,75 | 0,75 | 0,75 | | | | | | | м² |
| | | 2 | | Пергамин П-350 ГОСТ 2697-83 | 0,75 | 0,75 | 0,75 | | | | | | | м2 |
| | | 3 | | Пенополиуретан, $\gamma$=50 кг/м³ | 0,061 | 0,076 | 0,091 | | | | | | | м³ |
| | | 4 | | Бумага мешочная М-70Б | | | | | | | | | | |
| | | | | ГОСТ 2228-81*Е | 0,17 | 0,19 | 0,21 | | | | | | | м² |

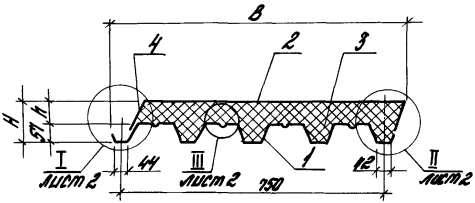


| Обозначение | Размеры, мм | | | | Масса, м длины, кг |
|---|---|---|---|---|---|
| | h | H | B | S | |
| 1.460.3-20.1-10 | 30 | 87 | 835 | 0,7 | 9,42 |
| -01 | 40 | 97 | 840 | | 9,83 |
| -02 | 50 | 107 | 844 | | 10,1 |
| -03 | 60 | 117 | 849 | | 11,03 |
| -04 | 80 | 137 | 858 | | 11,33 |
| -05 | 100 | 157 | 867 | | 12,08 |
| -06 | 30 | 87 | 835 | 0,8 | 10,32 |
| -07 | 40 | 97 | 840 | | 10,73 |
| -08 | 50 | 107 | 844 | | 11,08 |
| -09 | 60 | 117 | 849 | | 11,93 |
| -10 | 80 | 137 | 858 | | 12,23 |
| -11 | 100 | 157 | 867 | | 12,98 |

| | | | |
|---|---|---|---|
| Зав. отд. | Поваляев | [signature] | 12.12 |
| Н. контр. | Тимофеева | [signature] | 10.12 |
| Гл. инж. пр. | Тимофеева | [signature] | 10.12 |
| Рук. гр. | Куликовская | [signature] | 5.12 |
| Ст. инж. | Жемаева | [signature] | 1.12 |

1.460.3-20.1-10СБ

Панель
3.1 ПДL. 57.750-S-h.
Оборочный чертеж

| Стадия | Масса | Масштаб |
|---|---|---|
| Р | см. табл. | 1:10 |
| Лист 1 | Листов 2 | |

ЦНИИПРОМЗДАНИЙ

Инв. № подл. | Подпись и дата | Взам. инв. №

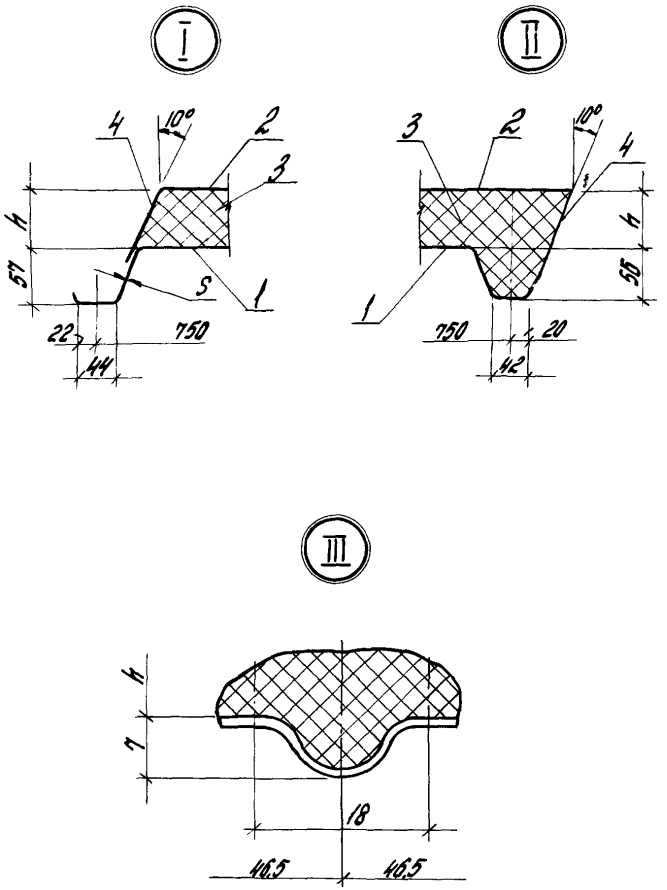
I
II
III
4
10°
2
3
4
57
5
1
22
44
750
3
2
10°
4
4
56
1
750
20
42
4
7
18
46.5
46.5

| Формат | Зона | Поз. | Обозначение | Наименование | Кол. на исп. 1.460.3-20.1-11- на м | | | | | | | | | Примечание |
|---|---|---|---|---|---|---|---|---|---|---|---|---|---|---|
| | | | | | – | 01 | 02 | 03 | 04 | 05 | 06 | 07 | 08 | |
| | | | | Документация | | | | | | | | | | |
| А4 | | | 1.460.3-20.1-11СБ | Сборочный чертеж | × | × | × | × | × | × | × | × | × | |
| А4 | | | 1.460.3-20.1-ТО | Техническое описание | × | × | × | × | × | × | × | × | × | |
| | | | | Сборочные единицы | | | | | | | | | | |
| Б.Ч. | | 1 | | Профиль стальной | | | | | | | | | | |
| | | | | Н57-750-0,7ПА/В ГОСТ24045-86 | 1 | 1 | 1 | 1 | 1 | 1 | | | | м |
| Б.Ч. | | 1 | | Профиль стальной | | | | | | | | | | |
| | | | | Н57-750-0,8ПА/В ГОСТ24045-86 | | | | | | | 1 | 1 | 1 | м |
| | | | | Материалы | | | | | | | | | | |
| | | 2 | | Армогидробутил | | | | | | | | | | |
| | | | | ТУ21-27-96-85 | 0,88 | 0,90 | 0,91 | 0,92 | 0,94 | 0,96 | 0,88 | 0,90 | 0,91 | $м^2$ |
| | | 3 | | Пенополиуретан, $\gamma = 50 кг/м^3$ | 0,038 | 0,046 | 0,053 | 0,061 | 0,076 | 0,091 | 0,038 | 0,046 | 0,053 | $м^3$ |

| | | | |
|---|---|---|---|
| Зав. отд. | Поваляев | [signature] | 12.12 |
| Н. контр. | Тимофеева | [signature] | 5.12 |
| Зав. сект. | Воронин | [signature] | 12.12 |
| Г.И.П. | Тимофеева | [signature] | 5.12 |
| Рук. гр. | Куликовская | [signature] | 5.12 |
| Ст. инж. | Жемаева | [signature] | 1.12 |

1.460.3-20.1-11

Панель
3.2ПДL.57.750-S-Н

| Стадия | Лист | Листов |
|---|---|---|
| Р | 1 | 2 |

ЦНИИПРОМЗДАНИЙ

| Формат | Зона | Поз. | Обозначение | Наименование | Кол. на исп. 1.460.3-20.1-11-на м | | | | | | | | | Примечание |
|---|---|---|---|---|---|---|---|---|---|---|---|---|---|---|
| | | | | | 09 | 10 | 11 | | | | | | | |
| | | | | Документация | | | | | | | | | | |
| А4 | | | 1.460.3-20.1-11СБ | Сборочный чертеж | × | × | × | | | | | | | |
| А4 | | | 1.460.3-20.1-ТО | Техническое описание | × | × | × | | | | | | | |
| | | | | Сборочные единицы | | | | | | | | | | |
| Б4. | | 1 | | Прогрыло стальной | | | | | | | | | | |
| | | | | Н57-750-0,8ПА/В ГОСТ 24045-86 | 1 | 1 | 1 | | | | | | | м |
| | | | | Материалы | | | | | | | | | | |
| | | 2 | | Армогидробутил | | | | | | | | | | |
| | | | | ТУ21-27-96-85 | 0,92 | 0,94 | 0,96 | | | | | | | м² |
| | | 3 | | Пенополиуретан, $\gamma$ = 50кгс/м³ | 0,061 | 0,078 | 0,091 | | | | | | | м³ |
| | | | | | | | | | | | | | | |
| | | | | | | | | | | | | | | |

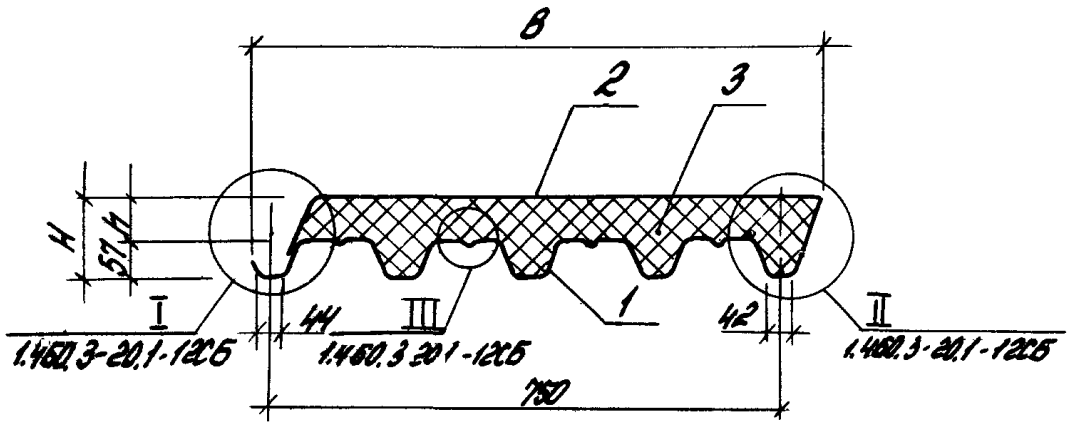


| Обозначение | Размеры, мм | | | | Масса 1 длины, кг |
|---|---|---|---|---|---|
| | h | H | в | S | |
| 1.460.3-20.1-11 | 30 | 87 | 835 | 0,7 | 9,79 |
| -01 | 40 | 97 | 840 | | 10,40 |
| -02 | 50 | 107 | 844 | | 10,77 |
| -03 | 60 | 117 | 849 | | 11,19 |
| -04 | 80 | 137 | 858 | | 11,97 |
| -05 | 100 | 157 | 867 | | 12,76 |
| -06 | 30 | 87 | 835 | 0,8 | 10,69 |
| -07 | 40 | 97 | 840 | | 11,30 |
| -08 | 50 | 107 | 844 | | 11,67 |
| -09 | 60 | 117 | 849 | | 12,09 |
| -10 | 80 | 137 | 858 | | 12,87 |
| -11 | 100 | 157 | 867 | | 13,66 |

Инв.№ подл. | Подпись и дата | Взам. инв.№

| | | | |
|---|---|---|---|
| Зав.отд. | Павлярев | | 1.12 |
| Н.контр. | Тимофеева | | 10.12 |
| Зав.сект. | Воронин | | 1.12 |
| Г.н.п. | Тимофеева | | 10.12 |
| Рук.гр. | Куликовская | | 5.12 |
| Ст.инж. | Жемчуева | | 1.12 |

1.460.3-20.1-11с5

Панель
3.2ПДЦ.57.750-S-h
Сборочный чертеж

| Стадия | Масса | Масштаб |
|---|---|---|
| Р | см. табл. | 1:10 |
| Лист | Листов 1 | |

ЦНИИПРОМЗДАНИЙ

| Формат | Зона | Поз. | Обозначение | Наименование | Кол. на исп. 1.460.3-20.1-12 – на м | | | | | | | | | Примечание |
|---|---|---|---|---|---|---|---|---|---|---|---|---|---|---|
| | | | | | – | 01 | 02 | 03 | 04 | 05 | 06 | 07 | 08 | |
| | | | | Документация | | | | | | | | | | |
| А4 | | | 1.460.3-20.1-12СБ | Сборочный чертеж | × | × | × | × | × | × | × | × | × | |
| А4 | | | 1.460.3-20.1-ТО | Техническое описание | × | × | × | × | × | × | × | × | × | |
| | | | | Детали | | | | | | | | | | |
| | | | | Профиль стальной | | | | | | | | | | |
| | | | | ГОСТ 24045-86 | | | | | | | | | | |
| Б4 | | 1 | | Н57-750-0,7 ПА/В | 1 | 1 | 1 | 1 | 1 | 1 | | | | м |
| | | | | Н57-750-0,8 ПА/В | | | | | | | 1 | 1 | 1 | м |
| | | | | Материалы | | | | | | | | | | |
| | | 2 | | Армогидробутил | | | | | | | | | | |
| | | | | ТУ21-27-96-85 | 0,75 | 0,75 | 0,75 | 0,75 | 0,75 | 0,75 | 0,75 | 0,75 | 0,75 | м² |
| | | 3 | | Пенополиуретан, $\gamma$=50кг/м³ | 0,038 | 0,046 | 0,053 | 0,061 | 0,076 | 0,091 | 0,038 | 0,046 | 0,053 | м³ |
| | | 4 | | Бумага мешочная | | | | | | | | | | |
| | | | | М-78Б ГОСТ 2228-81Е | 0,13 | 0,15 | 0,16 | 0,17 | 0,19 | 0,21 | 0,13 | 0,15 | 0,16 | м² |

| | | | |
|---|---|---|---|
| Зав.отд. | Макунина | [signature] | 3.12 |
| Н.контр. | Пономаренко | [signature] | 31.10 |
| Гл.констр. | Кузьмин | [signature] | 29.10 |
| Зав.сект. | Егорова | [signature] | 23.10 |
| Инжен. | Тихонова | [signature] | 14.10 |

1.460.3-20.1-12

Панель

3.2ПДL.57.750-S-Н

| Стадия | Лист | Листов |
|---|---|---|
| Р | 1 | 2 |

Гипроспецлегконструкция

| Формат | Зона | Поз. | Обозначение | Наименование | Кол. на исп. 1.460.3-20.1-12- на м. -09 | -10 | -11 | | | | | | | Примечание |
|---|---|---|---|---|---|---|---|---|---|---|---|---|---|---|
| | | | | Документация | | | | | | | | | | |
| А4 | | | 1.460.3-20.1-12СБ | Сборочный чертеж | × | × | × | | | | | | | |
| А4 | | | 1.460.3-20.1-ТО | Техническое описание | × | × | × | | | | | | | |
| | | | | Детали | | | | | | | | | | |
| Б4 | | 1 | | Профиль стальной | | | | | | | | | | |
| | | | | Н57-750-0,8 ПР/В | | | | | | | | | | |
| | | | | ГОСТ 24045-86 | 1 | 1 | 1 | | | | | | | м |
| | | | | Материалы | | | | | | | | | | |
| | | 2 | | Армогидробутил | | | | | | | | | | |
| | | | | ТУ 21-27-96-85 | 0,75 | 0,75 | 0,75 | | | | | | | м² |
| | | 3 | | Пенополиуретан | | | | | | | | | | |
| | | | | $\gamma = 50$ кг/м³ | 0,061 | 0,076 | 0,091 | | | | | | | м³ |
| | | 4 | | Бумага мешочная | | | | | | | | | | |
| | | | | М-ТВБ ГОСТ 2228-81* | 0,17 | 0,19 | 0,21 | | | | | | | м² |

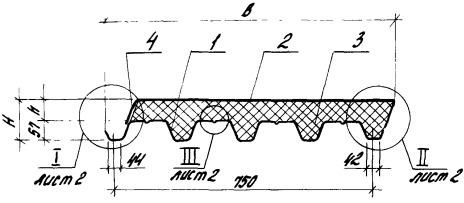


| Обозначение | Размеры, мм | | | | Масса 1 м длины, кг |
|---|---|---|---|---|---|
| | h | H | B | S | |
| 1.460.3-20.1-12 | 30 | 87 | 835 | 0,7 | 9,8 |
| -01 | 40 | 97 | 840 | | 10,2 |
| -02 | 50 | 107 | 844 | | 10,5 |
| -03 | 60 | 117 | 849 | | 10,9 |
| -04 | 80 | 137 | 858 | | 11,7 |
| -05 | 100 | 157 | 867 | | 12,4 |
| -06 | 30 | 87 | 835 | 0,8 | 10,7 |
| -07 | 40 | 97 | 840 | | 11,1 |
| -08 | 50 | 107 | 844 | | 11,4 |
| -09 | 60 | 117 | 849 | | 11,8 |
| -10 | 80 | 137 | 858 | | 12,6 |
| -11 | 100 | 157 | 867 | | 13,3 |

| | | | |
|---|---|---|---|
| Зав. отд. | Макунина | [signature] | 30.10 |
| Н. контр. | Пономаренко | [signature] | 31.10 |
| Гл. констр. | Кузьмин | [signature] | 29.10 |
| Зав. сект. | Егорова | [signature] | 28.10 |
| Констр. | Фофлина | [signature] | 15.10 |

1.460.3-20.1-12С6

Панель
3.2 ПДL.57.750-S-h.
Сборочный чертеж

| Стадия | Масса | Масштаб |
|---|---|---|
| Р | См. табл. | 1:10 |

Лист 1 | Листов 2

Гипроспецлегконструкция

Инв. № подл. | Подпись и дата | Взам. инв. №

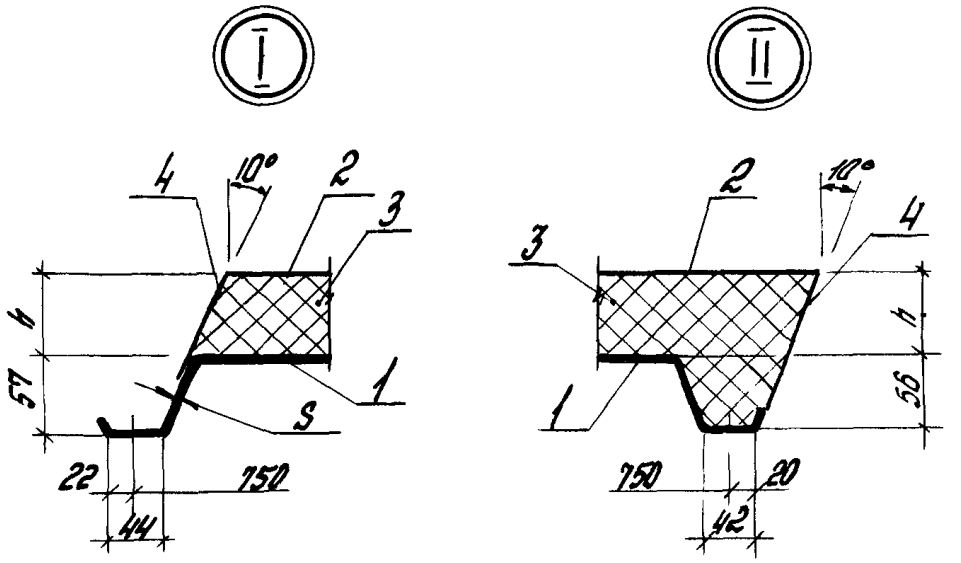


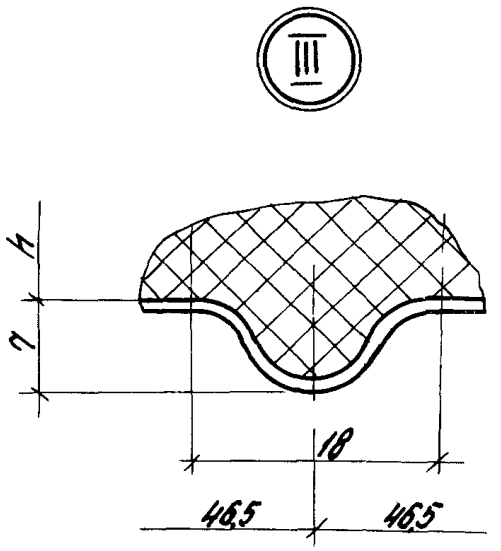


Допуски, технические требования, правила приемки, методы контроля и испытания, упаковку, маркировку, транспортирование и хранение по ГОСТ 24524-80.

| Инв. № подл. | Подпись и дата | Взам. инв. № |
|---|---|---|
| | | |

| Формат | Зона | Поз. | Обозначение | Наименование | Кол. на исп. 1.460.3-20.1-13- на м | | | | | | | | | Примечание |
|---|---|---|---|---|---|---|---|---|---|---|---|---|---|---|
| | | | | | - | 01 | 02 | 03 | 04 | 05 | 06 | 07 | 08 | |
| | | | | Документация | | | | | | | | | | |
| А4 | | | 1.460.3-20.1-13СБ | Сборочный чертеж | × | × | × | × | × | × | × | × | × | |
| А4 | | | 1.460.3-20.1-ТО | Техническое описание | × | × | × | × | × | × | × | × | × | |
| | | | | Детали | | | | | | | | | | |
| Б4. | | 1 | | Профиль стальной | | | | | | | | | | |
| | | | | Н75-750-0,8ПА/В ГОСТ24045-86 | 1 | 1 | 1 | 1 | 1 | 1 | | | | м |
| Б4. | | 1 | | Профиль стальной | | | | | | | | | | |
| | | | | Н75-750-0,9ПА/В ГОСТ24045-86 | | | | | | | 1 | 1 | 1 | м |
| | | | | Материалы | | | | | | | | | | |
| | | 2 | | Арногидробутил | | | | | | | | | | |
| | | | | Т921-27-96-85 | 0,94 | 0,96 | 0,98 | 1,00 | 1,04 | 1,08 | 0,94 | 0,96 | 0,98 | $м^2$ |
| | | 3 | | Пенополиуретан, $\gamma$=50 кг/$м^3$ | 0,046 | 0,053 | 0,061 | 0,068 | 0,083 | 0,098 | 0,046 | 0,053 | 0,061 | $м^3$ |

| | | | | | | | |
|---|---|---|---|---|---|---|---|
| | | | | 1.460.3-20.1-13 | | | |
| Зав. отд. | Поваляев | [signature] | 12.12 | Панель 3.2ПДЖ.75.750-S-Н | Стадия | Лист | Листов |
| Н.контр. | Тимофеева | [signature] | 10.12 | | Р | 1 | 2 |
| Г.Н.П. | Тимофеева | [signature] | 10.12 | | ЦНИИПРОМЗДАНИЙ | | |
| Рук. гр. | Куликовская | [signature] | 5.12 | | | | |
| Ст. инж. | Жемаева | [signature] | 1.12 | | | | |

23529 73

| Формат | Зона | Поз | Обозначение | Наименование | Кол на исп. 1.460.3-20.1-13- по м | | | | | | | | | | Примечание |
|---|---|---|---|---|---|---|---|---|---|---|---|---|---|---|---|
| | | | | | 09 | 10 | 11 | | | | | | | | |
| | | | | Документация | | | | | | | | | | | |
| А4 | | | 1.460.3-20.1-13 СБ | Сборочный чертеж | × | × | × | | | | | | | | |
| А4 | | | 1.460.3-20.1-ТО | Техническое описание | × | × | × | | | | | | | | |
| | | | | Детали | | | | | | | | | | | |
| Б4 | | 1 | | Профиль стеновой | | | | | | | | | | | |
| | | | | Н75-750-0,9 ГОСТ 24045-86 | 1 | 1 | 1 | | | | | | | | м |
| | | | | Материалы | | | | | | | | | | | |
| | | 2 | | Армогидробутил | | | | | | | | | | | |
| | | | | ТУ 21-27-96-85 | 1,0 | 1,04 | 1,08 | | | | | | | | м2 |
| | | 3 | | Пенополиуретан δ=50 кг/м3 | 0,058 | 0,083 | 0,096 | | | | | | | | м3 |

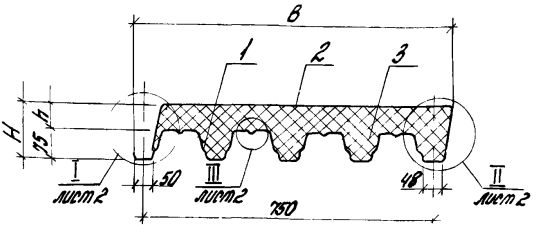


| Обозначение | Размеры, мм | | | | Масса м длины кг |
|---|---|---|---|---|---|
| | h | H | B | S | |
| 1.460.3-20.1-13 | 30 | 105 | 819 | 0,8 | 12,37 |
| -01 | 40 | 115 | 820 | | 12,76 |
| -02 | 50 | 125 | 822 | | 13,19 |
| -03 | 60 | 135 | 824 | | 13,58 |
| -04 | 80 | 155 | 827 | | 14,4 |
| -05 | 100 | 175 | 831 | | 15,22 |
| -06 | 30 | 105 | 819 | 0,9 | 13,27 |
| -07 | 40 | 115 | 820 | | 13,66 |
| -08 | 50 | 125 | 822 | | 14,09 |
| -09 | 60 | 135 | 824 | | 14,48 |
| -10 | 80 | 155 | 827 | | 15,3 |
| -11 | 100 | 175 | 831 | | 16,12 |

| | | | |
|---|---|---|---|
| Зав. отд. | Поваляев | [signature] | 12.12 |
| Н. контр. | Тимофеева | [signature] | 10.12 |
| Г.Н.П. | Тимофеева | [signature] | 5.12 |
| Рук. гр. | Куликовская | [signature] | 5.12 |
| Ст. инж. | Жемаева | [signature] | 1.12 |

1.460.3-20.1-13СБ

Панель
3,2 ПДL. 75.750-S-h.
Сборочный чертеж

| Стадия | Масса | Масштаб |
|---|---|---|
| Р | см. табл. | 1:10 |
| Лист 1 | Листов 2 | |

ЦНИИПРОМЗДАНИЙ

I

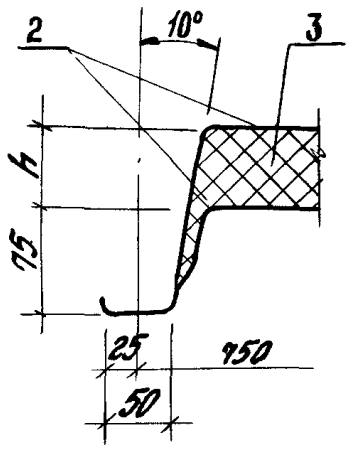


II

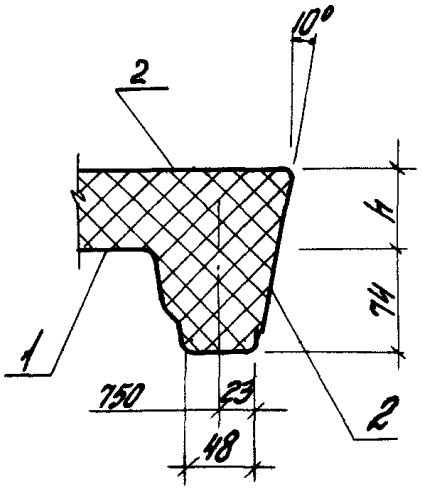


III

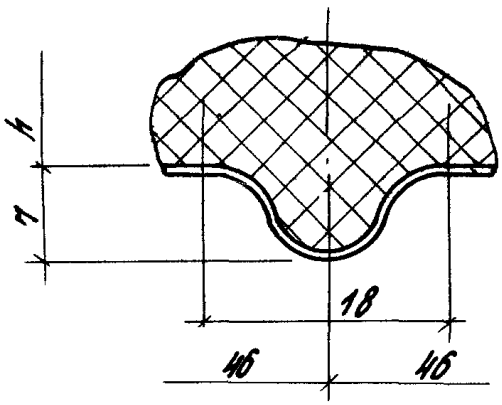


Допуски, технические требования, правила приемки методы контроля и испытания, упаковка, маркировка, транспортирование и хранение по ГОСТ 24524-80.

| Формат | Зона | Поз. | Обозначение | Наименование | Кол. на исп. 1.460.3-20.1-14- | | | | | | | | | Примечание |
|---|---|---|---|---|---|---|---|---|---|---|---|---|---|---|
| | | | | | — | 01 | 02 | 03 | 04 | 05 | 06 | 07 | 08 | |
| | | | | Документация | | | | | | | | | | |
| А4 | | | 1.460.3-20.1-14СБ | Оборочный чертеж | × | × | × | × | × | × | × | × | × | |
| А4 | | | 1.460.3-20.1-70 | Техническое описание | × | × | × | × | × | × | × | × | × | |
| | | | | Детали | | | | | | | | | | |
| | | | | Профиль стальной | | | | | | | | | | |
| | | | | ГОСТ 24045-86 | | | | | | | | | | |
| Б4 | | 1 | | Н75-750-0,8 ПА/В | 1 | 1 | 1 | 1 | 1 | 1 | | | | М |
| | | | | Н75-750-0,9 ПА/В | | | | | | | 1 | 1 | 1 | М |
| | | | | Материалы | | | | | | | | | | |
| | | 2 | | Армогидробутил | | | | | | | | | | |
| | | | | ТУ21-27-96-85 | 0,75 | 0,75 | 0,75 | 0,75 | 0,75 | 0,75 | 0,75 | 0,75 | 0,75 | $м^2$ |
| | | 3 | | Пенополиуретан, $\gamma$=50кг/м | 0,046 | 0,053 | 0,061 | 0,068 | 0,083 | 0,098 | 0,046 | 0,053 | 0,061 | $м^3$ |
| | | 4 | | Бумага мешочная | | | | | | | | | | |
| | | | | М-78Б ГОСТ 2228-81 *Е | 0,19 | 0,21 | 0,23 | 0,25 | 0,29 | 0,33 | 0,19 | 0,21 | 0,23 | $м^2$ |

| | | | |
|---|---|---|---|
| Зав. отд. | Макунина | [signature] | 3.12 |
| Н. контр. | Пономаренко | [signature] | 31.10 |
| Гл. конст. | Кузьмин | [signature] | 19.10 |
| Зав. сект. | Егорова | [signature] | 28.10 |
| Инжен. | Тихонова | [signature] | 16.10 |

1.460.3-20.1-14

Панель
3.2 ПДL.75.750-S-h

| Стадия | Лист | Листов |
|---|---|---|
| Р | 1 | 2 |

Гипроспецлегконструкция

| Формат | Зона | Поз. | Обозначение | Наименование | Кол. на исп. 1.460.3-20.1-14- на м. 09 | 10 | 11 | | | | | | | Примечание |
|---|---|---|---|---|---|---|---|---|---|---|---|---|---|---|
| | | | | Документация | | | | | | | | | | |
| А4 | | | 1.460.3-20.1-14СБ | Сборочный чертеж | × | × | × | | | | | | | |
| А4 | | | 1.460.3-20.1-ТО | Техническое описание | × | × | × | | | | | | | |
| | | | | Детали | | | | | | | | | | |
| Б4 | | 1 | | Профиль стальной | | | | | | | | | | |
| | | | | ГОСТ 24045-86 | | | | | | | | | | |
| | | | | Н75-750-0,9 ПЯ/В | 1 | 1 | 1 | | | | | | | м |
| | | | | Материалы | | | | | | | | | | |
| | | 2 | | Армогидробутил | | | | | | | | | | |
| | | | | ТУ21-27-96-85 | 0,75 | 0,75 | 0,75 | | | | | | | м² |
| | | 3 | | Пенополиуретан | | | | | | | | | | |
| | | | | $\gamma = 50$ кг/м³ | 0,068 | 0,083 | 0,098 | | | | | | | м³ |
| | | 4 | | Бумага мешочная | | | | | | | | | | |
| | | | | М-785 ГОСТ 2228-81* Е | 0,25 | 0,29 | 0,33 | | | | | | | м² |

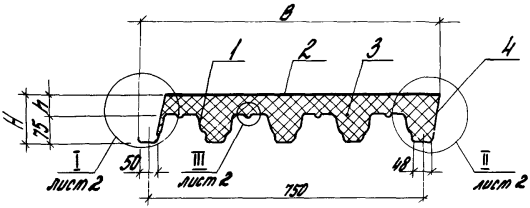


| Обозначение | Размеры, мм | | | | Масса м длины, кг |
|---|---|---|---|---|---|
| | h | H | B | S | |
| 1.460.3-20.1-14 | 30 | 105 | 819 | 0,8 | 12,1 |
| -01 | 40 | 115 | 820 | | 12,4 |
| -02 | 50 | 125 | 822 | | 12,8 |
| -03 | 60 | 135 | 824 | | 13,2 |
| -04 | 80 | 155 | 827 | | 13,9 |
| -05 | 100 | 175 | 831 | | 14,7 |
| -06 | 30 | 105 | 819 | 0,9 | 13,0 |
| -07 | 40 | 115 | 820 | | 13,3 |
| -08 | 50 | 125 | 822 | | 13,7 |
| -09 | 60 | 135 | 824 | | 14,1 |
| -10 | 80 | 155 | 827 | | 14,8 |
| -11 | 100 | 175 | 831 | | 15,6 |

| | | | |
|---|---|---|---|
| Зав. отд. | Макунина | [signature] | 3.12 |
| Н. контр. | Пономаренко | [signature] | 1.10.86 |
| Гл. констр. | Кузьмин | [signature] | 29.10 |
| Зав. сект. | Егорова | [signature] | 23.10 |
| Констр. | Фофлина | [signature] | 13.10 |

1.460.3-20.1-14СБ

Панель
3.2ПДL.75.750-S-h.
Сборочный чертеж

| Стадия | Масса | Масштаб |
|---|---|---|
| Р | См. табл. | 1:10 |
| Лист 1 | Листов 2 | |

Гипроспецлегконструкция

Инв. № подл. | Подпись и дата | Взам. инв. №

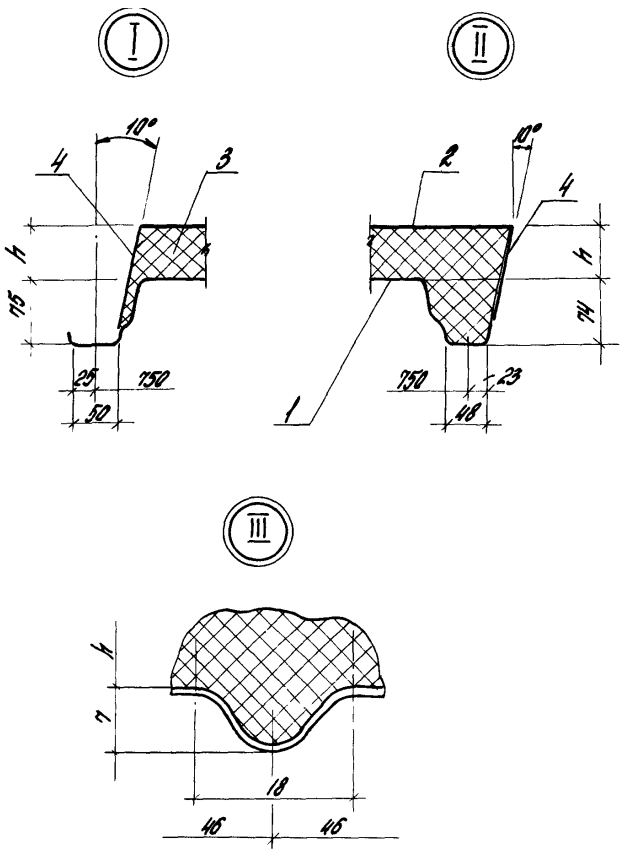


Допуски, технические требования, правила приемки, методы контроля и испытания упаковки маркировки, транспортирование и хранение по ГОСТ 24524-80.

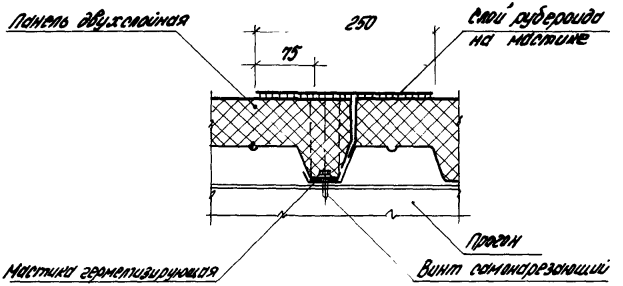


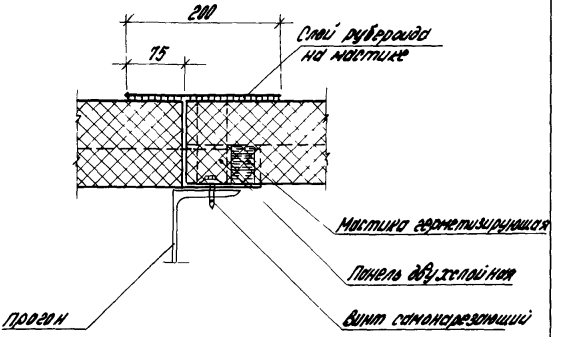


| | | | | | | | |
|---|---|---|---|---|---|---|---|
| | | | | 1.460.3 - 20.1 - 1У | | | |
| Зав. отд. | Поваляев | | 12.12. | Пример решения продольного поперечного стыков двухслойных панелей покрытий с покровным слоем из битуминозных материалов | Стадия | Лист | Листов |
| Н. контр. | Тимофеева | | 10.12. | | Р | | 1 |
| Гл. инж. пр. | Тимофеева | | 10.12. | | ЦНИИПРОМЗДАНИЙ | | |
| Рук. гр. | Куликовская | | 5.12. | | | | |
| Ст. инж. | Жемаева | | 1.12. | | | | |

Инв. № подл. | Подпись и дата | Взам. инв. №

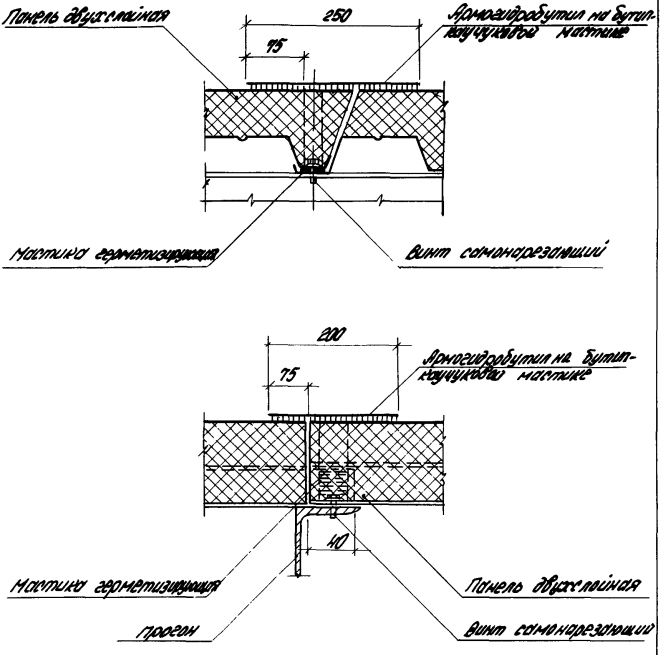


gost.e-ecolog.ru

1.462.3 - 20.1 - 24

| | | | | | | | |
|---|---|---|---|---|---|---|---|
| ГИП отд. | Мочунина | | 3.10 | Пример решения продольного и поперечного стыков двухслойных панелей покрытий с пароровным слоем из армосидробутила | Стадия | Лист | Листов |
| Н. контр. | Пономарева | | 31.10 | | Р | | 1 |
| Гл. констр. | Кузмин | | 28.10 | | Гипроспецсельконструкция | | |
| ГИП сек. | Егорова | | 28.10 | | | | |
| Инженер | Горошенко | | 13.11 | | | | |