ТИПОВЫЕ СТРОИТЕЛЬНЫЕ КОНСТРУКЦИИ, ИЗДЕЛИЯ И УЗЛЫ

СЕРИЯ 1.465.1-20

ПЛИТЫ ЖЕЛЕЗОБЕТОННЫЕ РЕБРИСТЫЕ РАЗМЕРОМ 1,5×6М ДЛЯ ПОКРЫТИЙ ОДНОЭТАЖНЫХ ПРОИЗВОДСТВЕННЫХ ЗДАНИЙ

ВЫПУСК 2

ПЛИТЫ С ПРОЕМАМИ В ПОЛКЕ ДЛЯ ЛЕГКОСБРАСЫВАЕМОЙ КРОВЛИ И ДЛЯ ЗЕНИТНЫХ ФОНАРЕЙ

РАБОЧИЕ ЧЕРТЕЖИ

ЦО00005-03

gost.e-ecolog.ru

ТИПОВЫЕ СТРОИТЕЛЬНЫЕ КОНСТРУКЦИИ, ИЗДЕЛИЯ И УЗЛЫ

СЕРИЯ 1.465.1-20

ПЛИТЫ ЖЕЛЕЗОБЕТОННЫЕ РЕБРИСТЫЕ РАЗМЕРОМ 1,5×6М ДЛЯ ПОКРЫТИЙ ОДНОЭТАЖНЫХ ПРОИЗВОДСТВЕННЫХ ЗДАНИЙ

ВЫПУСК 2

ПЛИТЫ С ПРОЕМАМИ В ПОЛКЕ ДЛЯ ЛЕГКОСБРАСЫВАЕМОЙ КРОВЛИ И ДЛЯ ЗЕНИТНЫХ ФОНАРЕЙ

РАБОЧИЕ ЧЕРТЕЖИ

РАЗРАБОТАНЫ ЦНИИПРОМЗДАНИЙ

ЗАМ.ДИРЕКТОРА ИНСТИТУТА — В.В.ГРАНЕВ

НАЧ.ОТДЕЛА КОЗ — А.Я.РОЗЕНБЛЮМ

ГЛ.ИНЖЕНЕР ПРОЕКТА — В.А.БАЖАНОВА

УТВЕРЖДЕНЫ

Управлением проектирования и инженерных изысканий Минстроя России, письмо от 19.11.92, N 9-1/357;

Введены в действие с 01.03.93 приказом ЦНИИпромзданий от 27.11.92 N 87

Обозначение документа	Наименование	Стр.
1.465.1-20.2-ТТ	Технические требования	2
1.465.1-20.2-1ФЧ	Плита 4ПЛ6. Опалубочный чертеж	6
1.465.1-20.2-1	Плита 4ПЛ6	7
1.465.1-20.2-2ФЧ	Плита 4ПФ6 с одним проемом в полке. Опалубочный чертеж	12
1.465.1-20.2-2	Плита 4ПФ6 с одним проемом в полке	13
1.465.1-20.2-3ФЧ	Плита 4ПФ6 с двумя проемами в полке. Опалубочный чертеж	17
1.465.1-20.2-3	Плита 4ПФ6 с двумя проемами в полке	18
1.465.1-20.2-ВС1	Ведомость расхода стали на плиту 4ПЛ6, кг	22
1.465.1-20.2-ВС2	Ведомость расхода стали на плиту 4ПФ6 с одним проемом в полке, кг	24
1.465.1-20.2-ВС3	Ведомость расхода стали на плиту 4ПФ6 с двумя проемами в полке, кг	27

Инв.№подл. | Подпись и дата | Взам.инв.№

Гл.инж.пр.	Баженова		1.465.1-20.2		
Исполн.	Николаева		Содержание	Стадия	Лист	Листов
				Р		1
Н.контр.	Петрова			ЦНИИПромзданий	

Инв.№подл. | Подпись и дата | Взам.инв.№

1. Выпуск 2 серии 1.465.1-20 содержит рабочие чертежи железобетонных предварительно напряженных плит размером 1,5 х 6 м типа ПЛ с проемами в полке для устройства легкосбрасываемой кровли и типа ПФ с одним и двумя проемами в полке для установки зенитных фонарей по сериям 1.464-14, вып. 1, 1.464-1/86 и 1.464.2-21.

Рабочие чертежи арматурных и закладных изделий приведены в выпуске 3 настоящей серии.

2. Материалы для проектирования зданий с применением плит настоящего выпуска, включающие область и условия применения, номенклатуру и технические данные плит, принцип их маркировки, основные положения по расчету и другие руководящие материалы, предназначенные для использования при проектировании, приведены в выпуске 0.

3. Технические требования, включая указания по изготовлению плит, приведены в документе 1.465.1-20.1-ТТ (выпуск 1).

4. Плиты типа ПФ могут изготовливаться как из тяжелого бетона, так и из легкого бетона плотной структуры (керамзитобетона, аглопоритобетона и шлакопемзобетона).

Плиты типа ПЛ допускается изготовливать только из тяжелого бетона.

5. Маркировка плит принята в соответствии со структурой, изложенной в п. 2.6. пояснительной записки к вып. 0. При этом количество проемов в полке плиты типа ПФ условно обозначается

Гл.инж.пр.	Баженова		1.465.1-20.2-ТТ		
Разраб.	Петрова		Технические требования	Стадия	Лист	Листов
Исполн.	Николаева			Р	1	4
Н.контр.	Баженова			ЦНИИПромзданий	

цифровым индексом, проставляемым в третьей части марки плиты:

1 – при одном проеме размером 1,2 x 1,7 м;

2 – при двух проемах размером 1,2 x 1,7 м.

Пример условного обозначения плиты типа ПФ:

4ПФ6-1Ат-IV-С-2 – плита типоразмера 4ПФ6, первой несущей способности, с напрягаемой арматурой класса Ат-IV-С, из тяжелого бетона, с двумя проемами в полке размером 1,2 x 1,7 м, предназначенная для применения в неагрессивной среде.

4ПФ6-2АIII$_в$-1П – плита типоразмера 4ПФ6, второй несущей способности, с напрягаемой арматурой класса А-III$_в$, из тяжелого бетона, с одним проемом в полке размером 1,2 x 1,7 м, предназначенная для применения в условиях воздействия среднеагрессивной газообразной среды.

Пример условного обозначения плиты типа ПЛ: 4ПЛ6-2Ат-V – плита для легкосбрасываемой кровли типоразмера 4ПЛ6, второй несущей способности, с напрягаемой арматурой класса Ат-V, из тяжелого бетона, предназначенная для применения в неагрессивной среде.

6. Плиты, применяемые в покрытиях зданий с расчетной сейсмичностью 7, 8 и 9 баллов, должны иметь пазы по наружным граням продольных ребер для образования шпонок в продольных швах между плитами.

Форма и размеры пазов, а также расстояние между ними должны приниматься по аналогии с плитами без проемов в полке типа ПГ (см. вып. 1, докум. 1Ф4). Изменения в армировании плит, предназначенных для зданий с расчетной сейсмичностью 8 и 9 баллов, принимать по докум. 3 вып. 1.

7. Номинальная отпускная масса плит типа ПФ из легкого бетона, определенная в зависимости от плотности бетона в высушенном до постоянной массы состоянии ($\gamma_{сух}$) и наибольшей допустимой отпускной влажности $W^{макс.}_{отп.}$, равной 15% (по объему), приведена в табл. 1.

Таблица 1

Типоразмер плиты	Размер проема в полке плиты, м	Количество проемов	Вид бетона	$\gamma_{сух.}$, кг/м^3	$W^{макс}_{отп.}$, %	Номинальная отпускная масса плиты, т
4ПФ6	1,2x1,7	1	Керамзитобетон	1750	15	1,2
			Аглопоритобетон, шлакопемзобетон	2100		1,4
		2	Керамзитобетон	1750		1,0
			Аглопоритобетон, шлакопемзобетон	2100		1,2

8. Значения напряжений $\sigma_{соп.1}$, контролируемых по окончании натяжения напрягаемой арматуры, а также величины контролируемых усилий натяжения одного стержня для плит типа ПЛ приведены в таблице 2, для плит типа ПФ – в табл. 3.

Отклонение величины силы натяжения арматуры домкратами (от усилия, контролируемого к концу натяжения) не должно превышать ±5%.

Отклонение величины напряжения в арматуре при электротермическом способе натяжения не должно превышать (в отдельном стержне) ±10%.

9. В соответствии с указаниями п. 3.14. докум. – ПЗ вып. 0

в плитах типа ПЛ могут устанавливаться дополнительные закладные изделия МН9 для крепления к ним стальных распорок.

Изделия МН9 должны быть приварены дуговой сваркой к продольным стержням каркаса КР24, который устанавливается в полке плиты над средним поперечным ребром вместо каркаса КР17.

Деталь установки МН9 в продольном ребре плиты приведена на л. 3 докум. – 1 настоящего выпуска.

10. Пример решения покрытия с легкосбрасываемой кровлей приведен в документе СМ2 вып. 0.

11. Крепление зенитных фонарей к плитам покрытий производится через накладные изделия МС4, привариваемые к закладным изделиям плиты МН7 (см. докум. – СМ5 вып. 0).

Рабочий чертеж изделия МС4 – см. докум. 31 вып. 3.

Мероприятия по защите от коррозии закладных изделий МС4 должны проводиться в соответствии с указаниями, приведенными в проекте здания.

Таблица 2

Класс напрягаемой арматуры	Марка плиты	Напрягаемая арматура (на плиту)	Величина напряжения в арматуре σ_{con1}, МПа (кгс/см²), при способе натяжения		Контролируемое усилие натяжения одного стержня, кН (тс)
			электротермическом	механическом	
A_T-$\underline{\underline{I}}$	4ПЛ6-1A_T-$\underline{\underline{I}}$	2Ф12A_T-$\underline{\underline{I}}$	–	850(8500)	96(9,6)
	4ПЛ6-2A_T-$\underline{\underline{I}}$	2Ф14A_T-$\underline{\underline{I}}$			131(13,1)
	4ПЛ6-3A_T-$\underline{\underline{I}}$	2Ф16A_T-$\underline{\underline{I}}$		810(8100)	163(16,3)
A_T-$\underline{\underline{I}}$	4ПЛ6-1A_T-$\underline{\underline{I}}$	2Ф12A_T-$\underline{\underline{I}}$	650(6500)	650(6500)	74(7,4)
	4ПЛ6-2A_T-$\underline{\underline{I}}$	2Ф14A_T-$\underline{\underline{I}}$			100(10,0)
	4ПЛ6-3A_T-$\underline{\underline{I}}$	2Ф16A_T-$\underline{\underline{I}}$			131(13,1)
	4ПЛ6-4A_T-$\underline{\underline{I}}$	2Ф18A_T-$\underline{\underline{I}}$	600(6000)	600(6000)	153(15,3)
A_T-$\underline{\underline{IV}}$C	4ПЛ6-1A_T-$\underline{\underline{IV}}$C	2Ф14A_T-$\underline{\underline{IV}}$C	510(5100)	510(5100)	78(7,8)
	4ПЛ6-2A_T-$\underline{\underline{IV}}$C	2Ф16A_T-$\underline{\underline{IV}}$C			103(10,3)
	4ПЛ6-3A_T-$\underline{\underline{IV}}$C	2Ф18A_T-$\underline{\underline{IV}}$C			130(13,0)
	4ПЛ6-4A_T-$\underline{\underline{IV}}$C	2Ф20A_T-$\underline{\underline{IV}}$C			160(16,0)
A-$\underline{\underline{III}}_B$	4ПЛ6-1$A\underline{\underline{III}}_B$ 4ПЛ6-1$A\underline{\underline{III}}_B$-М(п)	2Ф16$A\underline{\underline{III}}_B$	460(4600)	460(4600)	93(9,3)
	4ПЛ6-2$A\underline{\underline{III}}_B$ 4ПЛ6-2$A\underline{\underline{III}}_B$-М(п)	2Ф18$A\underline{\underline{III}}_B$			117(11,7)
	4ПЛ6-3$A\underline{\underline{III}}_B$ 4ПЛ6-3$A\underline{\underline{III}}_B$-М(п)	2Ф20$A\underline{\underline{III}}_B$			145(14,5)
	4ПЛ6-4$A\underline{\underline{III}}_B$ 4ПЛ6-4$A\underline{\underline{III}}_B$-М(п)	2Ф22$A\underline{\underline{III}}_B$	430(4300)	430(4300)	163(16,3)
A-$\underline{\underline{IV}}$	4ПЛ6-2$A\underline{\underline{IV}}$-М(п)	2Ф16$A\underline{\underline{IV}}$	510(5100)	510(5100)	103(10,3)
	4ПЛ6-3$A\underline{\underline{IV}}$-М(п)	2Ф18$A\underline{\underline{IV}}$			130(13,0)
	4ПЛ6-4$A\underline{\underline{IV}}$-М(п)	2Ф20$A\underline{\underline{IV}}$			160(16,0)
A_T-$\underline{\underline{I}}$СК	4ПЛ6-2A_T-$\underline{\underline{I}}$СК-Н	2Ф14A_T-$\underline{\underline{I}}$СК	650(6500)	650(6500)	100(10,0)
	4ПЛ6-3A_T-$\underline{\underline{I}}$СК-Н	2Ф16A_T-$\underline{\underline{I}}$СК	630(6300)	630(6300)	127(12,7)
	4ПЛ6-4A_T-$\underline{\underline{I}}$СК-Н	2Ф18A_T-$\underline{\underline{I}}$СК	600(6000)	600(6000)	153(15,3)

Таблица 3

Класс напрягаемой арматуры	Марка плиты	Напрягаемая арматура (на плиту)	Величина напряжения в арматуре σ_{sp}, МПа (кгс/см²) при способе натяжения: электротермическом	Величина напряжения в арматуре σ_{sp}, МПа (кгс/см²) при способе натяжения: механическом	Контролируемое усилие натяжения одного стержня, кН (тс)
Ат-V	1ПФ6-1Ат-V-1 1ПФ6-1Ат-V-2	2Ø10Ат-V	—	850 (8500)	67 (6,7)
	1ПФ6-2Ат-V-1 1ПФ6-2Ат-V-2	2Ø12Ат-V			96 (9,6)
Ат-IV	1ПФ6-1Ат-IV-1 1ПФ6-1Ат-IV-2	2Ø10Ат-IV	650 (6500)	650 (6500)	51 (5,1)
	1ПФ6-2Ат-IV-1 1ПФ6-2Ат-IV-2	2Ø12Ат-IV			74 (7,4)
	1ПФ6-3Ат-IV-1 1ПФ6-3Ат-IV-2	2Ø14Ат-IV			100 (10,0)
Ат-IVС	1ПФ6-1Ат-IVС-1 1ПФ6-1Ат-IVС-2	2Ø10Ат-IVС	510 (5100)	510 (5100)	40 (4,0)
	1ПФ6-2Ат-IVС-1 1ПФ6-2Ат-IVС-2	2Ø12Ат-IVС			58 (5,8)
	1ПФ6-3Ат-IVС-1 1ПФ6-3Ат-IVС-2	2Ø14Ат-IVС			78 (7,8)
	1ПФ6-4Ат-IVС-1 1ПФ6-4Ат-IVС-2	2Ø16Ат-IVС			103 (10,3)
А-IIIв	1ПФ6-1А-IIIв-1 1ПФ6-1А-IIIв-1Н(п) 1ПФ6-1А-IIIв-2 1ПФ6-1А-IIIв-2Н(п)	2Ø12А-IIIв	460 (4600)	460 (4600)	52 (5,2)
	1ПФ6-2А-IIIв-1 1ПФ6-2А-IIIв-1Н(п) 1ПФ6-2А-IIIв-2 1ПФ6-2А-IIIв-2Н(п)	2Ø14А-IIIв			71 (7,1)
	1ПФ6-3А-IIIв-1 1ПФ6-3А-IIIв-1Н(п) 1ПФ6-3А-IIIв-2 1ПФ6-3А-IIIв-2Н(п)	2Ø16А-IIIв			93 (9,3)

Продолжение табл. 3

Класс напрягаемой арматуры	Марка плиты	Напрягаемая арматура (на плиту)	Величина напряжения в арматуре σ_{sp}, МПа (кгс/см²), при способе натяжения: электротермическом	Величина напряжения в арматуре σ_{sp}, МПа (кгс/см²), при способе натяжения: механическом	Контролируемое усилие натяжения одного стержня, кН (тс)
А-IIIв	1ПФ6-4А-IIIв-1 1ПФ6-4А-IIIв-1Н(п) 1ПФ6-4А-IIIв-2 1ПФ6-4А-IIIв-2Н(п)	2Ø18А-IIIв	440 (4400)	440 (4400)	112 (11,2)
А-IV	1ПФ6-1А-IV-1Н(п) 1ПФ6-1А-IV-2Н(п)	2Ø10А-IV	510 (5100)	510 (5100)	40 (4,0)
	1ПФ6-2А-IV-1Н(п) 1ПФ6-2А-IV-2Н(п)	2Ø12А-IV			58 (5,8)
	1ПФ6-3А-IV-1Н(п) 1ПФ6-3А-IV-2Н(п)	2Ø14А-IV			78 (7,8)
	1ПФ6-4А-IV-1Н(п) 1ПФ6-4А-IV-2Н(п)	2Ø16А-IV			103 (10,3)
Ат-IVСК	1ПФ6-1Ат-IVСК-1Н(п) 1ПФ6-1Ат-IVСК-2Н(п)	2Ø10Ат-IVСК	650 (6500)	650 (6500)	51 (5,1)
	1ПФ6-2Ат-IVСК-1Н(п) 1ПФ6-2Ат-IVСК-2Н(п)	2Ø12Ат-IVСК			74 (7,4)
	1ПФ6-3Ат-IVСК-1Н(п) 1ПФ6-3Ат-IVСК-2Н(п)	2Ø14Ат-IVСК			100 (10,0)

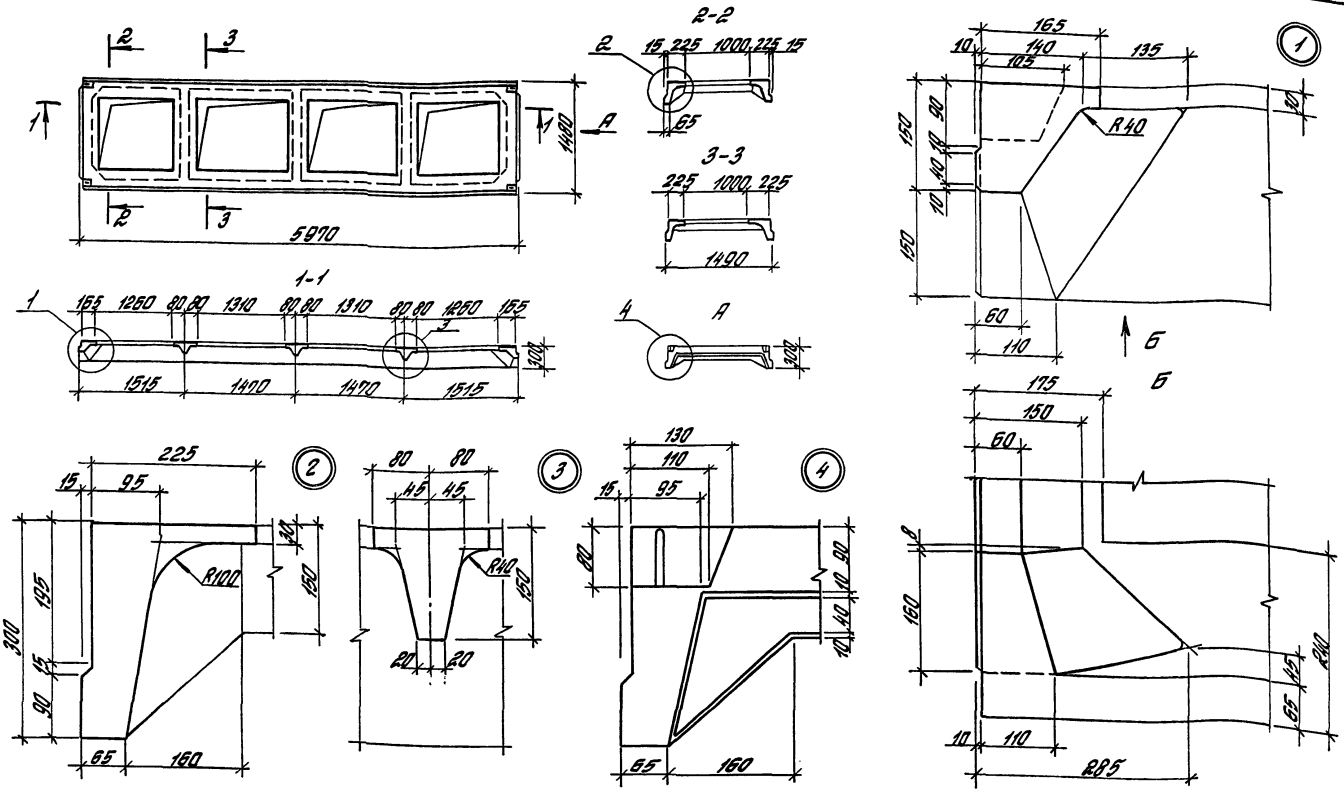

В плитах, имеющих отдельно стоящие монтажные петли (см. п. 4.4. докум. – ТТ вып. 1) вынемки в углах плиты не предусматривать.

Размещение отдельно стоящих монтажных петель в продольных ребрах плит принимать по аналогии с плитами ПГ (см. докум. – 1ФЧ. вып. 1)

Гл.инж.пр.	Баманова		1.465.1-20.2-1ФЧ
Разраб.	Петрова		Плита 4ПЛ6. Опалубочный чертеж
Нач.отд.	Николаева		Стадия: Р; Лист: —; Листов: 1
Провер.	Петрова		ЦНИИПРОМЗДАНИЙ
Н.контр.	Баманова		

Инв. № подл. | Подпись и дата | Взам. инв. №

Ц 00005-03 7

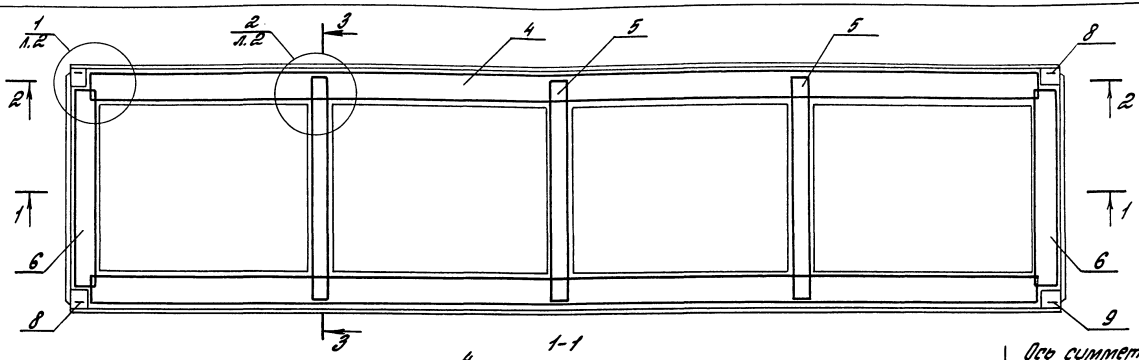

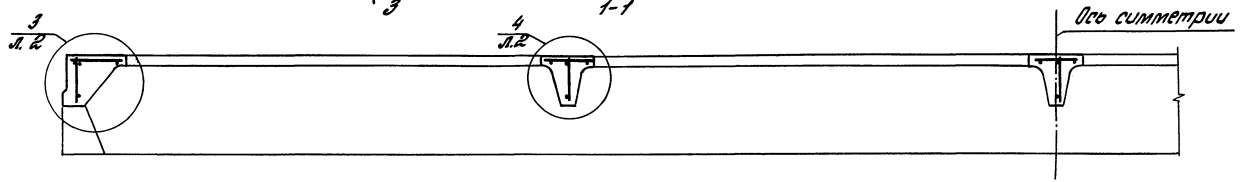

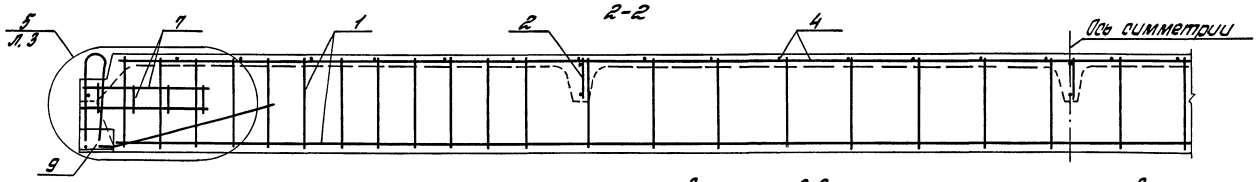

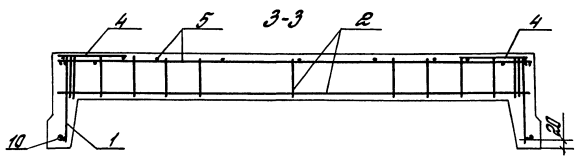

В разрезе 2-2 напрягаемая арматура условно не показана, а поперечные ребра показаны условно.

Гл.инж.пр.	Баженова		1.465.1-20.2-1		
Разраб.	Петрова		Плита 4ПЛ6	Стадия	Лист	Листов
Нач.отд.	Николаева			Р	1	5
Проверил	Петрова			ЦНИИПРОМЗДАНИЙ	
Н.контр.	Баженова				

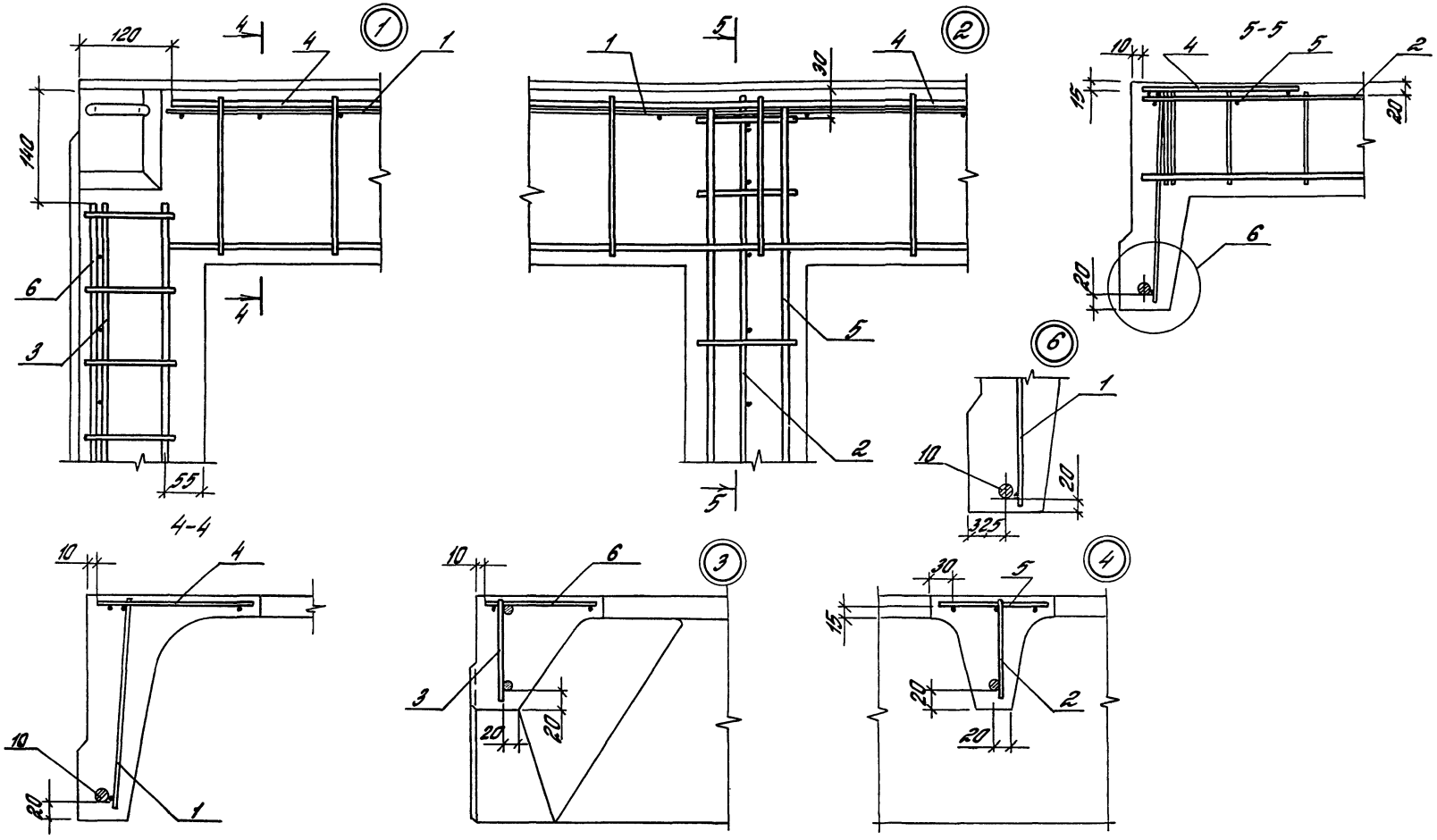

1. Маркировку узлов – от. л. 1.
2. Изменения в армировании плиты, связанные с применением монтажных петель МН10, приниматъ по аналогии с плитами 4ПГ6 (см. л. 3 и 7 докум. – 1 вып. 1).

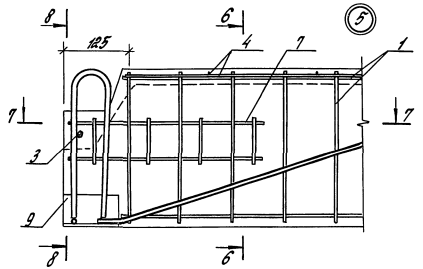

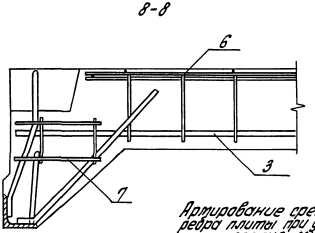

Армирование среднего поперечного ребра плиты при установке закладного изделия МН9

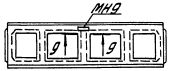

Рис. 1

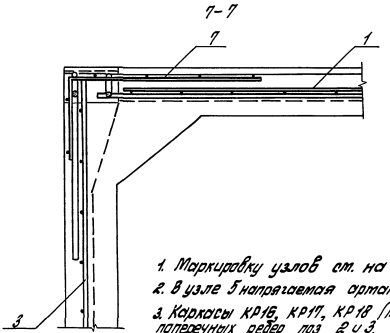

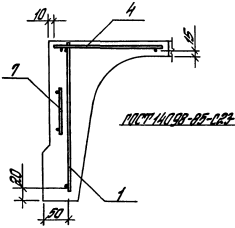

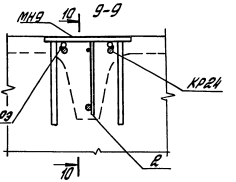

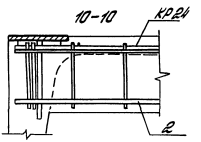

1. Маркировку узлов см. на л. 1.
2. В узле 5 напрягаемая арматура условно не показана.
3. Каркасы КР16, КР17, КР18 (поз. 4, 5, 6) привязать к каркасам поперечных ребер поз. 2 и 3.
4. Рис. 1 рассматривать совместно с докум. 1.465.1-20.0 – вып. 2.

Марка	Поз.	Наименование	Кол.	Обозначение документа	Масса, т
4ПЛ6-1АтV	1	Каркас КР2	2	1.465.1-20.3-1	1,2
	2	КР5	3	-2	
	3	КР8	2	-3	
	4	КР16	2	-8	
	5	КР17	3	-9	
	6	КР18	2	-9	
	7	Сетка С4	4	-18	
	8	Изделие закладное МН1	2	-21	
	9	МН2	2	-21	
	10	Стержень напряг. СТН2	2	-32	
	11	Бетон класса В22,5, $м^3$	0,46		
		Поз.1,4...9,11 по 4ПЛ6-1АтV			
4ПЛ6-2АтV	2	Каркас КР6	3	1.465.1-20.3-2	
	3	КР9	2	-3	
	10	Стержень напряг. СТН3	2	-32	
4ПЛ6-3АтV	1	Каркас КР3	2	1.465.1-20.3-1	
	2	КР6	3	-2	
	3	КР9	2	-3	
		Поз.4...9,11 по 4ПЛ6-1АтV			
	10	Стержень напряг. СТН4	2	-32	
		Поз.1...9 по 4ПЛ6-1АтV			
4ПЛ6-1АтV	10	Стержень напряг. СТН6	2	1.465.1-20.3-32	
	11	Бетон класса В20, $м^3$	0,46		
		Поз.1...9 по 4ПЛ6-1АтV			
4ПЛ6-2АтV	10	Стержень напряг. СТН7	2	1.465.1-20.3-32	
	11	Бетон класса В20, $м^3$	0,46		
4ПЛ6-3АтV	1	Каркас КР3	2	1.465.1-20.3-1	
	2	КР6	3	-2	
	3	КР9	2	-3	
		Поз.4...9 по 4ПЛ6-1АтV			
	10	Стержень напряг. СТН8	2	-32	
	11	Бетон класса В22,5, $м^3$	0,46		

Марка	Поз.	Наименование	Кол.	Обозначение документа	Масса, т
4ПЛ6-4АтV	1	Каркас КР3	2	1.465.1-20.3-1	1,2
	2	КР6	3	-2	
	3	КР9	2	-3	
		Поз.1...3 по 4ПЛ6-1АтV			
	10	Стержень напряг. СТН9	2	-32	
	11	Бетон класса В22,5, $м^3$	0,46		
4ПЛ6-1АтIIIс		Поз.1...9 по 4ПЛ6-1АтV			
	10	Стержень напряг. СТН17	2	1.465.1-20.3-32	
	11	Бетон класса В20, $м^3$	0,46		
4ПЛ6-2АтIIIс		Поз.1...9 по 4ПЛ6-1АтV			
	10	Стержень напряг. СТН18	2	1.465.1-20.3-32	
	11	Бетон класса В20, $м^3$	0,46		
4ПЛ6-3АтIIIс	1	Каркас КР3	2	1.465.1-20.3-1	
	2	КР6	3	-2	
	3	КР9	2	-3	
		Поз.4...9 по 4ПЛ6-1АтV			
	10	Стержень напряг. СТН19	2	-32	
	11	Бетон класса В22,5, $м^3$	0,46		
4ПЛ6-4АтIIIс	1	Каркас КР3	2	1.465.1-20.3-1	
	2	КР6	3	-2	
	3	КР9	2	-3	
		Поз.4...9 по 4ПЛ6-1АтV			
	10	Стержень напряг. СТН20	2	-32	
	11	Бетон класса В22,5, $м^3$	0,46		
4ПЛ6-1АIIIв		Поз.1...9 по 4ПЛ6-1АтV			
	10	Стержень напряг. СТН29	2	1.465.1-20.3-32	
	11	Бетон класса В20, $м^3$	0,46		
4ПЛ6-2АIIIв		Поз.1...9 по 4ПЛ6-1АтV			
	10	Стержень напряг. СТН30	2	1.465.1-20.3-32	
	11	Бетон класса В20, $м^3$	0,46		

Инв. № подл. | Подпись и дата | Взам. инв. №

1.465.1-20.2-1

Лист 4

Марка	Поз.	Наименование	Кол.	Обозначение документа	Масса, т
4ПЛ6-3АIIIв	1	Каркас КР3	2	1.465.1-20.3 — 1	1,2
	2	КР6	3	— 2	
	3	КР9	2	— 3	
		Поз. 4... 9 по 4ПЛ6-1Ат V			
	10	Стержень напряг. СТН31	2	— 32	
	11	Бетон класса В22,5; м³	0,46		
4ПЛ6-4АIIIв	1	Каркас КР3	2	1.465.1-20.3 — 1	
	2	КР6	3	— 2	
	3	КР9	2	— 3	
		Поз. 4... 9 по 4ПЛ6-1Ат V			
	10	Стержень напряг. СТН32	2	— 32	
	11	Бетон класса В22,5; м³	0,46		
4ПЛ6-6АIV-Н		Поз. 1... 9 по 4ПЛ6-1Ат V			
4ПЛ6-6АIV-П	10	Стержень напряг. СТН24	2	1.465.1-20.3 — 32	
	11	Бетон класса В20, м³	0,46		
4ПЛ6-3АIV-Н	1	Каркас КР2	2	1.465.1-20.3 — 1	
	2	КР6	3	— 2	
4ПЛ6-3АIV-П	3	КР9	2	— 3	
		Поз. 4... 9 по 4ПЛ6-1Ат V			
	10	Стержень напряг. СТН25	2	— 32	
	11	Бетон класса В22,5; м³	0,46		
4ПЛ6-4АIV-Н	1	Каркас КР3	2	1.465.1-20.3 — 1	
	2	КР6	3	— 2	
4ПЛ6-4АIV-П	3	КР9	2	— 3	
		Поз. 4... 9 по 4ПЛ6-1Ат V			
	10	Стержень напряг. СТН26	2	— 32	
	11	Бетон класса В22,5; м³	0,46		
4ПЛ6-2бАIVк-Н		Поз. 1... 9 по 4ПЛ6-1Ат V			
	10	Стержень напряг. СТН 12	2	1.465.1-20.3 — 32	
	11	Бетон класса В20, м³	0,46		

Марка	Поз.	Наименование	Кол.	Обозначение документа	Масса, т
4ПЛ6-3АIVк-Н	1	Каркас КР2	2	1.465.1-20.3 — 1	1,2
	2	КР6	3	— 2	
	3	КР9	2	— 3	
		Поз. 4... 9 по 4ПЛ6-1Ат V			
	10	Стержень напряг. СТН13	2	1.465.1-20.3 — 32	
	11	Бетон класса В22,5; м³	0,46		
4ПЛ6-4АIVк-Н	1	Каркас КР3	2	1.465.1-20.3 — 1	
	2	КР6	3	— 2	
	3	КР9	2	— 3	
		Поз. 4... 9 по 4ПЛ6-1Ат V			
	10	Стержень напряг. СТН14	2	— 32	
	11	Бетон класса В22,5; м³	0,46		
4ПЛ6-1АIIIв-Н		Поз. 1... 9 по 4ПЛ6-1Ат V			
4ПЛ6-1АIIIв-П	10	Стержень напряг. СТН29	2	1.465.1-20.3 — 32	
	11	Бетон класса В20, м³	0,46		
4ПЛ6-2АIIIв-Н		Поз. 1... 9 по 4ПЛ6-1Ат V			
4ПЛ6-2АIIIв-П	10	Стержень напряг. СТН30	2	1.465.1-20.3 — 32	
	11	Бетон класса В20, м³	0,46		
4ПЛ6-3АIIIв-Н	1	Каркас КР3	2	1.465.1-20.3 — 1	
	2	КР6	3	— 2	
4ПЛ6-3АIIIв-П	3	КР9	2	— 3	
		Поз. 4... 9 по 4ПЛ6-1Ат V			
	10	Стержень напряг. СТН31	2	— 32	
	11	Бетон класса В22,5; м³	0,46		
4ПЛ6-4АIIIв-Н	1	Каркас КР3	2	1.465.1-20.3 — 1	
	2	КР6	3	— 2	
4ПЛ6-4АIIIв-П	3	КР9	2	— 3	
		Поз. 4... 9 по 4ПЛ6-1Ат V			
	10	Стержень напряг. СТН32	2	— 32	
	11	Бетон класса В22,5; м³	0,46		

Изменения в армировании, связанные с применением монтажных петель МН10, приняты по аналогии с плитами 4ПГ6 (см. таблицу на л. 9 докум. — 1 вып. 1).

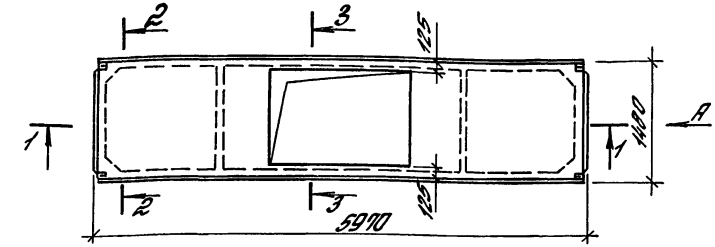

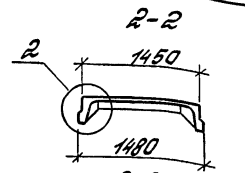

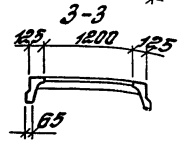

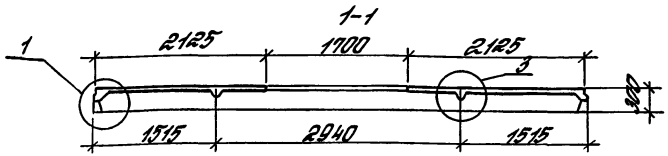

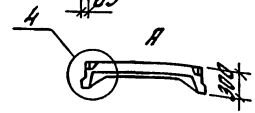

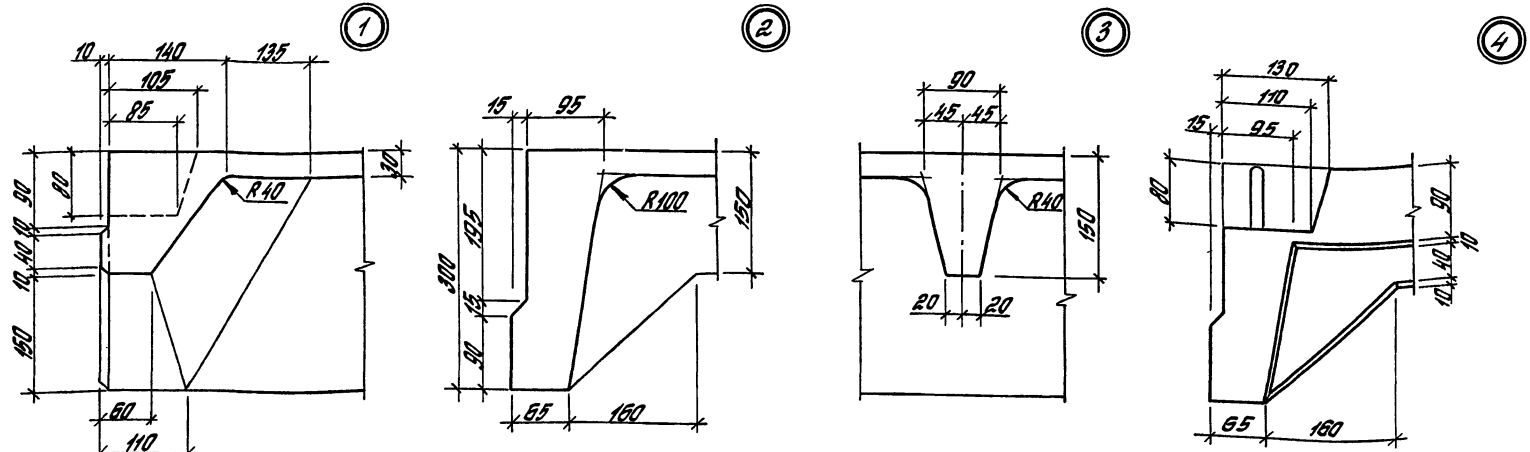

1. В плитах, имеющих отдельно стоящие монтажные петли (см. п. 4.4. докум. – ПТ вып. 1), вытяжки в углах плиты не предусматривать.
2. Размещение отдельно стоящих монтажных петель в продольных ребрах плит принимать по аналогии с плитами типа ПГ (см. докум. – ТФ4 вып. 1).

Гл.инж.пр.	Бажанова		
Разраб.	Петрова		
Исполн.	Николаева		
Провер.	Петрова		
Н. контр.	Бажанова		

1.465.1-20.2-2ФЧ

Плита 4ПФ6 с одним проемом в полке. Опалубочный чертеж.

Стадия	Лист	Листов
Р		1

ЦНИИПРОМЗДАНИЙ

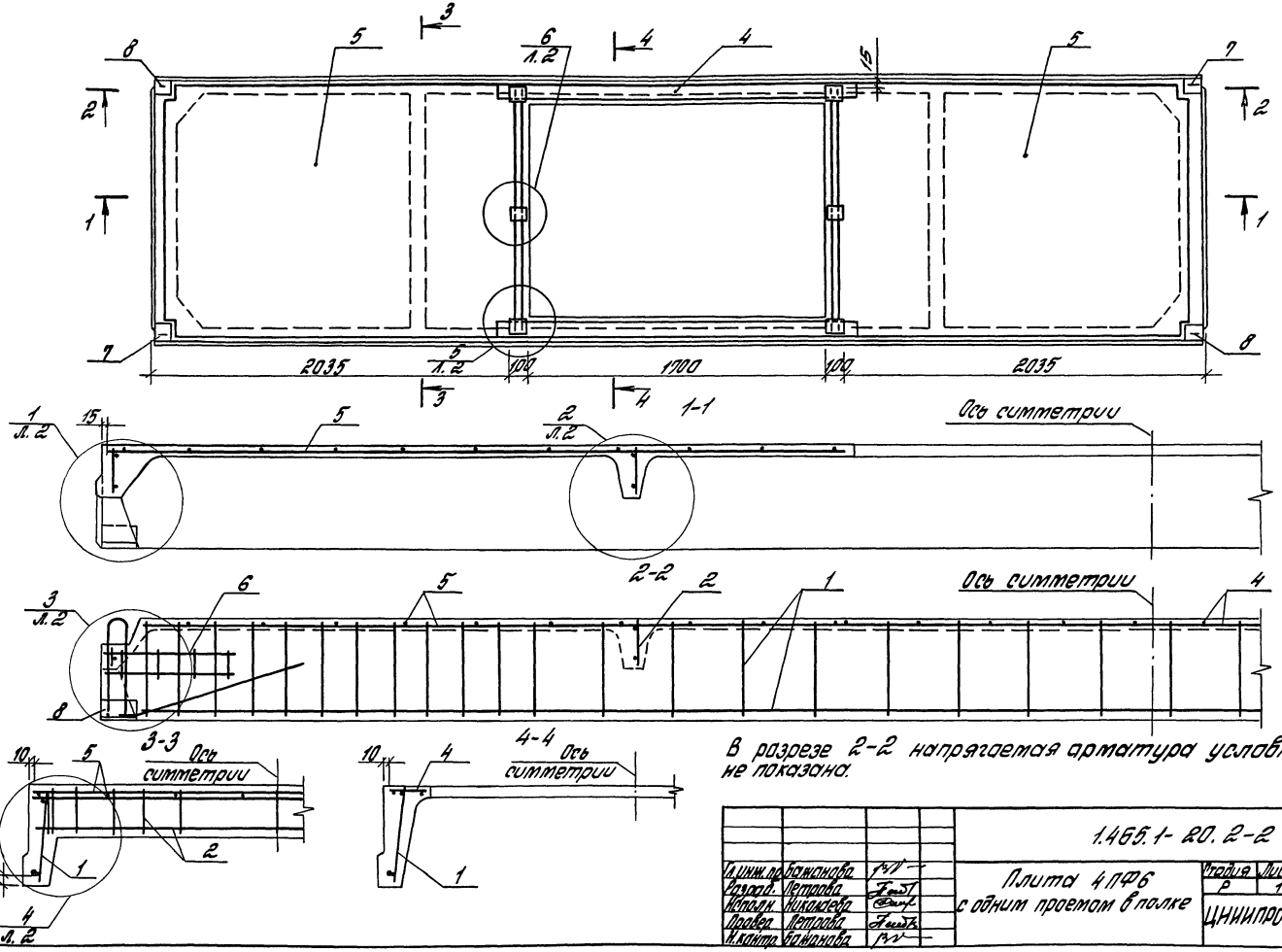

В разрезе 2-2 напрягаемая арматура условно не показана.

				1.465.1- 20. 2-2		
Гл. инж. пр.	Бажанова			Плита 4ПФ6 с одним проемом в полке	Стадия	Лист	Листов
Разраб.	Петрова				Р	1	4
Исполн.	Николаева				ЦНИИПРОМЗДАНИЙ		
Провер.	Петрова						
Н. контр.	Бажанова						

Инв. № подл. | Подпись и дата | Взам. инв. №

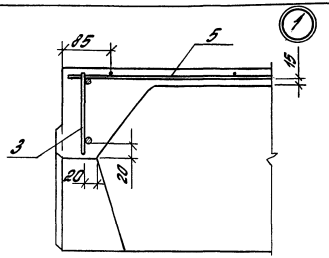

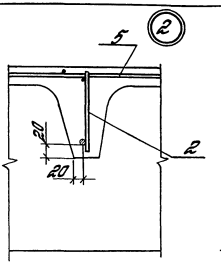

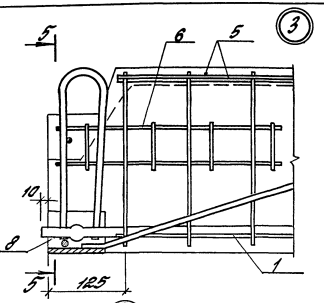

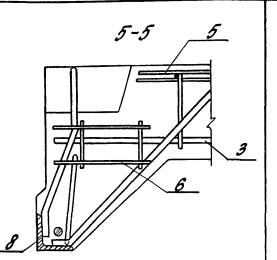

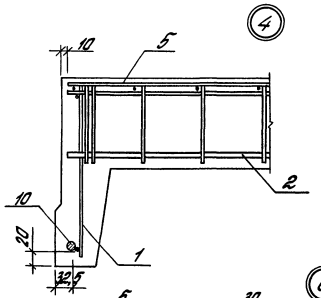

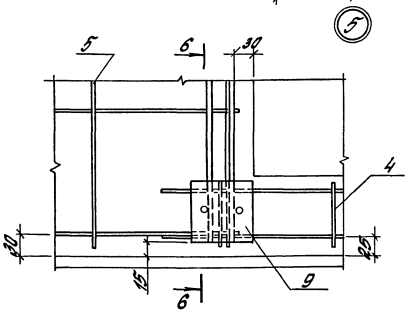

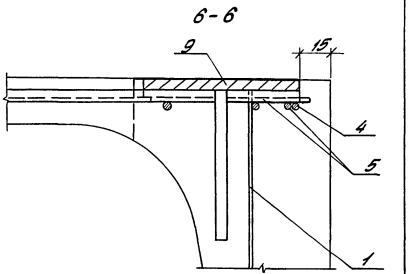

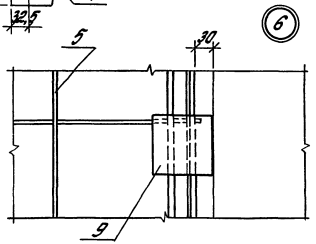

1. Маркировку узлов см. на л. 1.

2. Изменения в армировании плиты, связанные с применением монтажных петель МН10, принимать по аналогии с плитами 4ПГ6 (см. л. 3 и 7 докум. – 1 вып. 1).

Марка	Поз.	Наименование	Кол.	Обозначение документа	Масса, т
4ПФ6-1Ат-VI-1 4ПФ6-1Ат-VIЛ-1	1	Каркас КР2	2	1.465.1-20.3 -1	1,4 1,1; 1,2
	2	КР4	2	-2	
	3	КР8	2	-3	
	4	КР19	2	-8	
	5	Сетка С5	2	-19	
	6	С4	4	-18	
	7	Изделие закладное МН1-1	2	-21	
	8	МН1-2	2	-21	
	9	МН7	2	-26	
	10	Стержень напряг. СТН1	2	-32	
	11	Бетон класса В25, $м^3$	0,54		
4ПФ6-2Ат-VI-1 4ПФ6-2Ат-VIЛ-1	1	Каркас КР3	2	1.465.1-20.3 -1	
	2	КР5	2	-2	
	3	КР9	2	-3	
		Поз. 4,6...9,11 по 4ПФ6-1Ат-VI-1			
	5	Сетка С6	2	-19	
	10	Стержень напряг. СТН2	2	-32	
4ПФ6-1Ат-V-1 4ПФ6-1Ат-VЛ-1		Поз. 1...9 по 4ПФ6-1Ат-VI-1			
	10	Стержень напряг. СТН5	2	1.465.1-20.3 -32	
	11	Бетон класса В15, $м^3$	0,54		
4ПФ6-2Ат-V-1 4ПФ6-2Ат-VЛ-1	1	Каркас КР3	2	1.465.1-20.3 -1	
	2	КР5	2	-2	
	3	КР9	2	-3	
		Поз. 4,6...9 по 4ПФ6-1Ат-VI-1			
	5	Сетка С6	2	-19	
	10	Стержень напряг. СТН6	2	-32	
	11	Бетон класса В15, $м^3$	0,54		
4ПФ6-3Ат-V-1 4ПФ6-3Ат-VЛ-1	1	Каркас КР3	2	1.465.1-20.3 -1	
	2	КР5	2	-2	
	3	КР9	2	-3	

См. примечания на л. 4

Марка	Поз.	Наименование	Кол.	Обозначение документа	Масса, т
		Поз. 4,6...9 по 4ПФ6-1Ат-VI-1			
	5	Сетка С6	2	1.465.1-20.3 -19	
	10	Стержень напряг СТН7	2	-32	
	11	Бетон класса В20, $м^3$	0,54		
4ПФ6-1Ат-IVС-1 4ПФ6-1Ат-IVСЛ-1		Поз. 1...9 по 4ПФ6-1Ат-VI-1			
	10	Стержень напряг. СТН15	2	1.465.1-20.3 -32	
	11	Бетон класса В15, $м^3$	0,54		
4ПФ6-2Ат-IVС-1 4ПФ6-2Ат-IVСЛ-1		Поз. 1...9 по 4ПФ6-1Ат-VI-1			
	10	Стержень напряг. СТН16	2	1.465.1-20.3 -32	
	11	Бетон класса В15, $м^3$	0,54		
4ПФ6-3Ат-IVС-1 4ПФ6-3Ат-IVСЛ-1	1	Каркас КР3	2	1.465.1-20.3 -1	1,4 1,1; 1,2
	2	КР5	2	-2	
	3	КР9	2	-3	
		Поз. 4,6...9 по 4ПФ6-1Ат-VI-1			
	5	Сетка С6	2	-19	
	10	Стержень напряг. СТН17	2	-32	
	11	Бетон класса В15, $м^3$	0,54		
4ПФ6-4Ат-IVС-1 4ПФ6-4Ат-IVСЛ-1	1	Каркас КР3	2	1.465.1-20.3 -1	
	2	КР5	2	-2	
	3	КР9	2	-3	
		Поз. 4,6...9 по 4ПФ6-1Ат-VI-1			
	5	Сетка С6	2	-19	
	10	Стержень напряг. СТН18	2	-32	
	11	Бетон класса В20, $м^3$	0,54		
4ПФ6-1АIIIв-1 4ПФ6-1АIIIвЛ-1 1ПФ6-1АIIIв-1Н 4ПФ6-1АIIIв-1П		Поз. 1...9 по 4ПФ6-1Ат-VI-1			
	10	Стержень напряг. СТН27	2	1.465.1-20.3 -32	
	11	Бетон класса В15, $м^3$	0,54		
4ПФ6-2АIIIв-1 4ПФ6-2АIIIвЛ-1 4ПФ6-2АIIIв-1Н 4ПФ6-2АIIIв-1П		Поз. 1...9 по 4ПФ6-1Ат-VI-1			
	10	Стержень напряг. СТН28	2	1.465.1-20.3 -32	
	11	Бетон класса В15, $м^3$	0,54		

Инв. № подл. | Подпись и дата | Взам. инв. №

Марка	Поз.	Наименование	Кол.	Обозначение документа	Масса, т
4ПФ6-3АIII$_в$-1 4ПФ6-3АIII$_в$Л-1 4ПФ6-3АIII$_в$-1Н 4ПФ6-3АIII$_в$-1П	1	Каркас КР3	2	1.465.1-20.3 -1	
	2	КР5	2	-2	
	3	КР9	2	-3	
		Поз.4,6...9 по 4ПФ6-1Ат VI-1			
	5	Сетка С6	2	-19	
	10	Стержень напряг. СТН29	2	-32	
	11	Бетон класса В15, м^3	0,54		
4ПФ6-4АIII$_в$-1 4ПФ6-4АIII$_в$Л-1 4ПФ6-4АIII$_в$-1Н 4ПФ6-4АIII$_в$-1П	1	Каркас КР3	2	1.465.1-20.3 -1	
	2	КР5	2	-2	
	3	КР9	2	-3	
		Поз.4,6...9 по 4ПФ6-1Ат VI-1			
	5	Сетка С6	2	-19	1,4
	10	Стержень напряг. СТН30	2	-32	1,1; 1,2
	11	Бетон класса В20, м^3	0,54		
4ПФ6-1АIV-1Н 4ПФ6-1АIV-1П		Поз. 1...9 по 4ПФ6-1Ат VI-1			
	10	Стержень напряг. СТН21	2	1.465.1-20.3 -32	
	11	Бетон класса В15, м^3	0,54		
4ПФ6-2АIV-1Н 4ПФ6-2АIV-1П		Поз. 1...9 по 4ПФ6-1Ат VI-1			
	10	Стержень напряг. СТН22	2	1.465.1-20.3 -32	
	11	Бетон класса В15, м^3	0,54		
4ПФ6-3АIV-1Н 4ПФ6-3АIV-1П		Поз.1...9 по 4ПФ6-1Ат VI-1			
	10	Стержень напряг. СТН23	2	1.465.1-20.3 -32	1,4
	11	Бетон класса В15, м^3	0,54		
4ПФ6-4АIV-1Н 4ПФ6-4АIV-1П	1	Каркас КР3	2	1.465.1-20.3 -1	
	2	КР5	2	-2	
	3	КР9	2	-3	
		Поз.4,6...9 по 4ПФ6-1Ат VI-1			
	5	Сетка С6	2	-19	

Марка	Поз.	Наименование	Кол.	Обозначение документа	Масса, т
	10	Стержень напряг. СТН24	2	1.465.1-20.3 -32	
	11	Бетон класса В20, м^3	0,54		
4ПФ6-1Ат VСК-1Н		Поз. 1...9 по 4ПФ6-1Ат VI-1			
	10	Стержень напряг СТН10	2	1.465.1-20.3 -32	
	11	Бетон класса В15, м^3	0,54		
4ПФ6-2Ат VСК-1Н		Поз. 1...9 по 4ПФ6-1Ат VI-1			
	10	Стержень напряг. СТН11	2	1.465.1-20.3 -32	
	11	Бетон класса В15, м^3	0,54		1,4
4ПФ6-3Ат VСК-1Н	1	Каркас КР3	2	1.465.1-20.3 -1	
	2	КР5	2	-2	
	3	КР9	2	-3	
		Поз.4,6...9 по 4ПФ6-1Ат VI-1			
	5	Сетка С6	2	-19	
	10	Стержень напряг. СТН12	2	-32	
	11	Бетон класса В20, м^3	0,54		

1. В таблицах спецификаций масса плит указана дробью, числитель которой соответствует плитам из тяжелого бетона, знаменатель- плитам из керамзитобетона (первая цифра) и аглопоритобетона или шлакопемзобетона (вторая цифра).

2. Изменения в армировании, связанные с применением монтажных петель МН10, принимать по аналогии с плитами 4ПГ6 (см. таблицу на л.7 докум.-1 вып. 1)

Инв. № подл. | Подпись и дата | Взам. инв. №

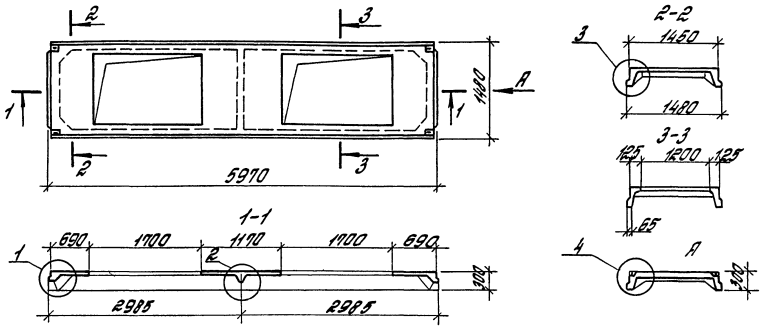

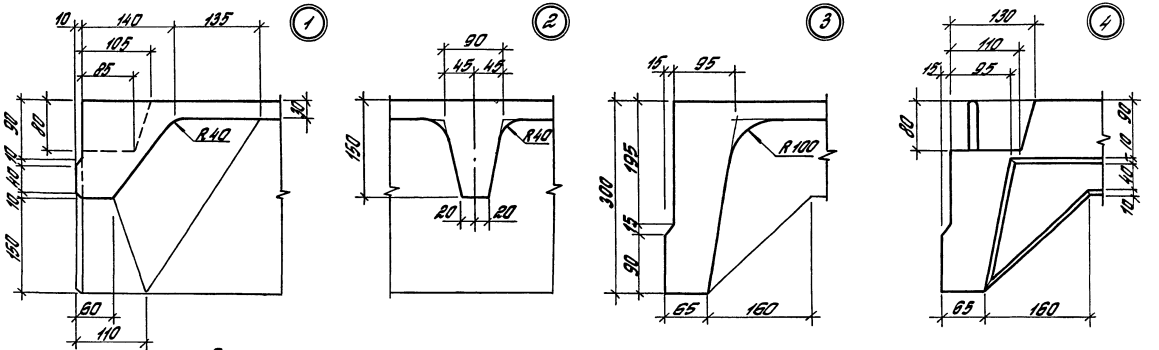

1. В плитах, имеющих отдельно стоящие монтажные петли (см. п. 4.4. докум. – ТТ вып. 1) выемки в углах плиты не предусматривать.

2. Размещение отдельно стоящих монтажных петель в продольных ребрах плит принимать по аналогии с плитами типа ПГ (см. докум. – 1Ф4 вып. 1)

				1.465.1-20.2-3Ф4			
Гл. инж. пр.	Бажанова			Плита 4ПФ6 с двумя проемами в полке. Опалубочный чертеж	Стадия	Лист	Листов
Разраб.	Петрова				Р		1
Исполн.	Николаева				ЦНИИПРОМЗДАНИЙ		
Провер.	Петрова						
Н. контр.	Бажанова						

Инв. № подл. | Подпись и дата | Взам. инв. №

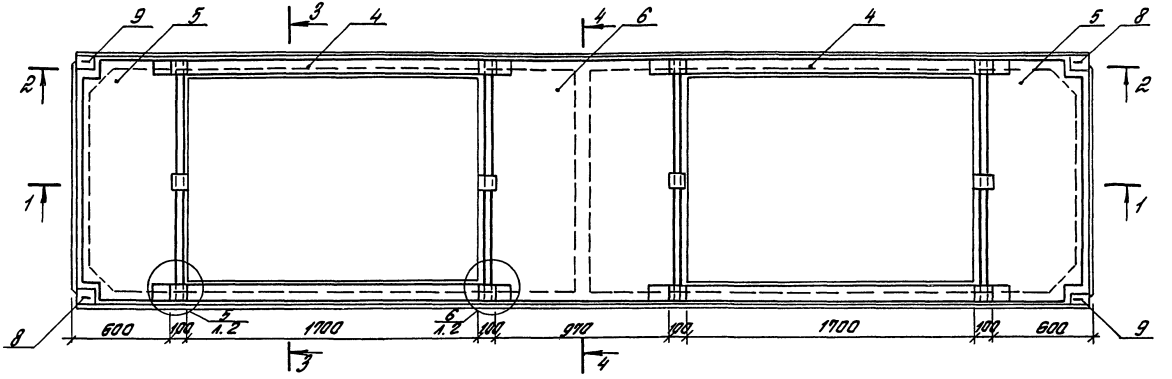

1-1

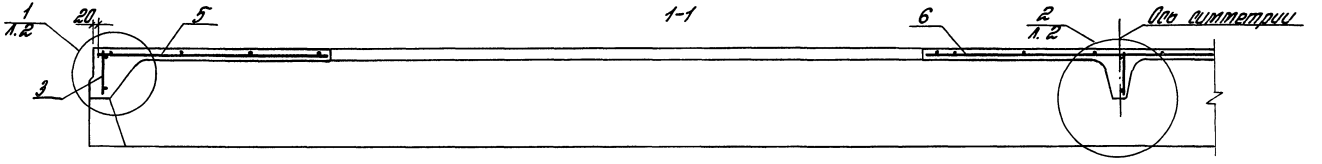

2-2

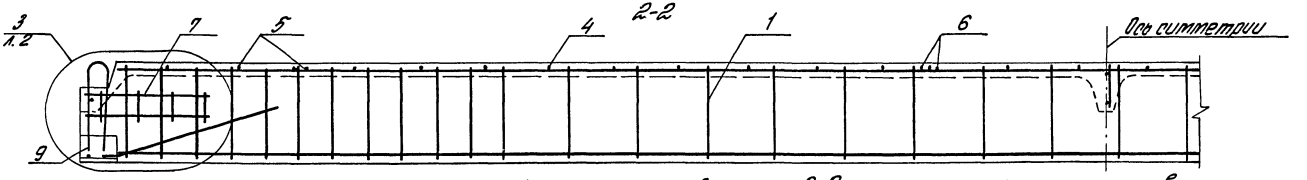

3-3

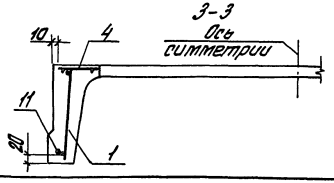

4-4

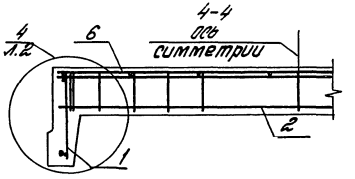

В разрезе 2-2 напрягаемая арматура условно не показана.

				1.465.1-20.2-3	
Гл.инж.пр.	Баранова				
Разраб.	Петрова			Плита 4ПФ6 с двумя проемами в полке	Стадия: Р; Лист: 1; Листов: 4
Нач.отд.	Николаев				
Проверил	Петрова				ЦНИИПромзданий
Н.контр.	Баранова				

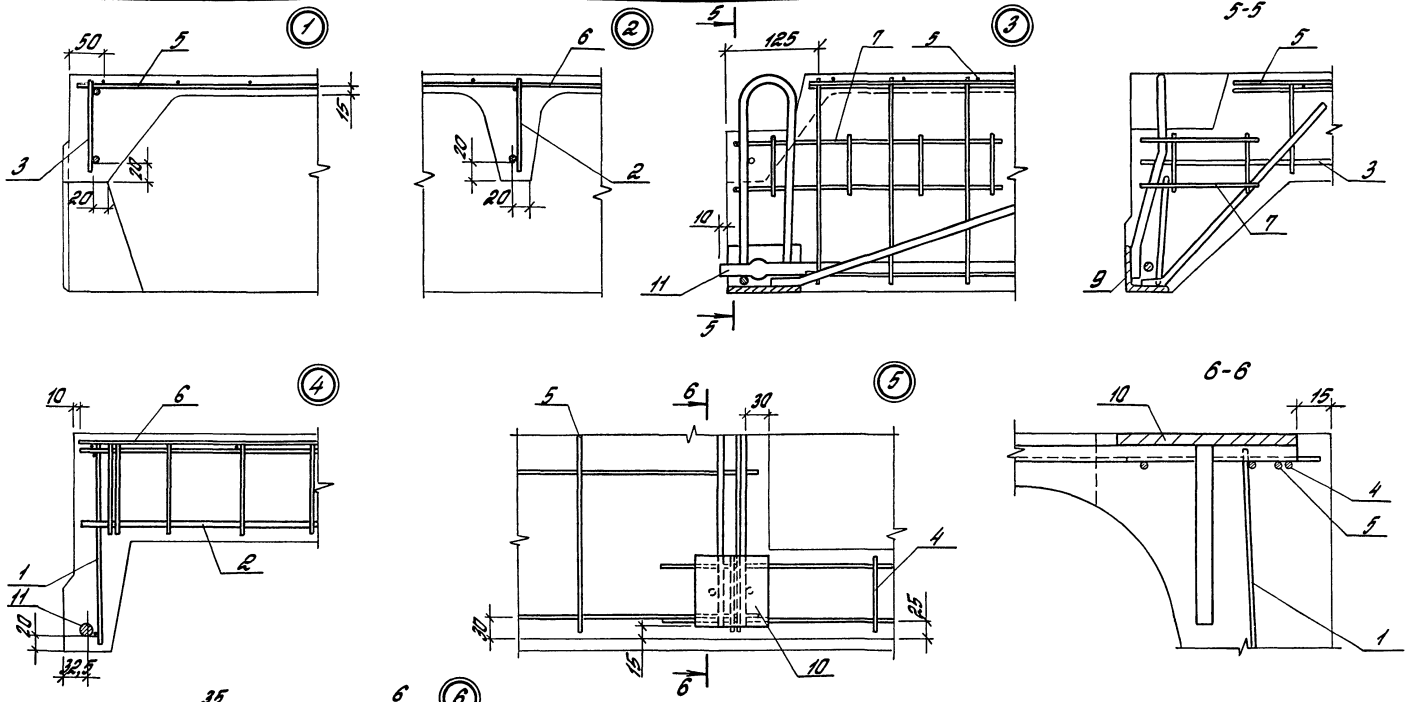

1. Маркировка узлов см. л. 1.

2. Изменения в армировании плиты, связанные с применением монтажных петель МН 10, принимать по аналогии с плитами 4ПГ6 (см. л. 3 и 7 докум. – 1 вып. 1).

Марка	Поз.	Наименование	Кол.	Обозначение документа	Масса, т
4ПФ6-1Ат.V-2 4ПФ6-1Ат.VIА-2	1	Каркас КР2	2	1.465.1-20.3 – 1	1,2 0,9; 1,1
	2	КР4	1	– 2	
	3	КР8	2	– 3	
	4	КР10	4	– 8	
	5	Сетка С7	2	– 20	
	6	С9	1	– 20	
	7	С4	4	– 18	
	8	Изделие закладное МН1-1	2	– 21	
	9	МН1-2	2	– 21	
	10	МН7	4	– 26	
	11	Стержень напряг. СТН1	2	– 32	
	12	Бетон класса В25, м³	0,41		
4ПФ6-2Ат.V-2 4ПФ6-2Ат.VIА-2	1	Каркас КР3	2	1.465.1-20.3 – 1	
	2	КР5	1	– 2	
	3	КР9	2	– 3	
		Поз. 4, 7... 10, 12 по 4ПФ6-1Ат.V-2			
	5	Сетка С8	2	– 20	
	6	С10	1	– 20	
	11	Стержень напряг. СТН2	2	– 32	
4ПФ6-1Ат.V-2 4ПФ6-1Ат.VIА-2		Поз. 1... 10 по 4ПФ6-1Ат.V-2			
	11	Стержень напряг. СТН5	2	1.465.1-20.3 – 1	
	12	Бетон класса В15, м³	0,41		
4ПФ6-2Ат.V-2 4ПФ6-2Ат.VIА-2	1	Каркас КР3	2	1.465.1-20.3 – 1	
	2	КР5	1	– 2	
	3	КР9	2	– 3	
		Поз. 4, 7... 10 по 4ПФ6-1Ат.V-2			
	5	Сетка С8	2	1.465.1-20.3 – 20	
	6	С10	1	– 20	
	11	Стержень напряг. СТН6	2	– 32	
	12	Бетон класса В15, м³	0,41		

См. примечания на л. 4

Марка	Поз.	Наименование	Кол.	Обозначение документа	Масса, т
4ПФ6-3Ат.V-2 4ПФ6-3Ат.VIА-2	1	Каркас КР3	2	1.465.1-20.3 – 1	1,2 0,9; 1,1
	2	КР5	1	– 2	
	3	КР9	2	– 3	
		Поз. 4, 7... 10 по 4ПФ6-1Ат.V-2			
	5	Сетка С8	2	– 20	
	6	С10	1	– 20	
	11	Стержень напряг. СТН7	2	– 32	
	12	Бетон класса В20, м³	0,41		
4ПФ6-1Ат.IIIс-2 4ПФ6-1Ат.IIIсл-2		Поз. 1... 10 по 4ПФ6-1Ат.V-2			
	11	Стержень напряг. СТН15	2	1.465.1-20.3 – 32	
	12	Бетон класса В15, м³	0,41		
4ПФ6-2Ат.IIIс-2 4ПФ6-2Ат.IIIсл-2		Поз. 1... 10 по 4ПФ6-1Ат.V-2			
	11	Стержень напряг. СТН16	2	1.465.1-20.3 – 32	
		Бетон класса В15, м³	0,41		
4ПФ6-3Ат.IIIс-2 4ПФ6-3Ат.IIIсл-2	1	Каркас КР3	2	1.465.1-20.3 – 1	
	2	КР5	1	– 2	
	3	КР9	2	– 3	
		Поз. 4, 7... 10 по 4ПФ6-1Ат.V-2			
	5	Сетка С8	2	– 20	
	6	С10	1	– 20	
	11	Стержень напряг. СТН17	2	– 32	
	12	Бетон класса В15, м³	0,41		
4ПФ6-4Ат.IIIс-2 4ПФ6-4Ат.IIIсл-2	1	Каркас КР3	2	1.465.1-20.3 – 1	
	2	КР5	1	– 2	
	3	КР9	2	– 3	
		Поз. 4, 7... 10 по 4ПФ6-1Ат.V-2			
	5	Сетка С8	2	– 20	
	6	С10	1	– 20	
	11	Стержень напряг. СТН18	2	– 32	
	12	Бетон класса В20, м³	0,41		

Марка	Поз.	Наименование	Кол.	Обозначение документа	Масса, т
4ПФ6-1АIIIв-2		Поз. 1...10 по 4ПФ6-1АтIII-2			
4ПФ6-1АIIIв А1-2	11	Стержень напряг. СТН27	2	1.465.1-20.3 -32	
4ПФ6-1АIIIв-2Н	12	Бетон класса В15, м³	0,41		
4ПФ6-1АIIIв-2П		Поз. 1...10 по 4ПФ6-1АтIII-2			
4ПФ6-2АIIIв-2	11	Стержень напряг. СТН28	2	1.465.1-20.3 -32	
4ПФ6-2АIIIв А1-2	12	Бетон класса В15, м³	0,41		
4ПФ6-2АIIIв-2Н					
4ПФ6-2АIIIв-2П	1	Каркас КР3	2	1.465.1-20.3 -1	
	2	КР5	1	-2	
4ПФ6-3АIIIв-2	3	КР9	2	-3	
4ПФ6-3АIIIв А1-2		Поз. 4, 7...10 по 4ПФ6-1АтIV-2			
4ПФ6-3АIIIв-2Н	5	Сетка С8	2	-20	
4ПФ6-3АIIIв-2П	6	С10	1	-20	
	11	Стержень напряг. СТН29	2	1.465.1-20.3 -32	
	12	Бетон класса В15, м³	0,41		1,2 / 0,9; 1,1
	1	Каркас КР3	2	1.465.1-20.3 -1	
	2	КР5	1	-2	
	3	КР9	2	-3	
4ПФ6-4АIIIв-2		Поз. 4, 7...10 по 4ПФ6-1АтIV-2			
4ПФ6-4АIIIв А1-2	5	Сетка С8	2	-20	
4ПФ6-4АIIIв-2Н	6	С10	1	-20	
4ПФ6-4АIIIв-2П	11	Стержень напряг. СТН30	2	1.465.1-20.3 -32	
	12	Бетон класса В20, м³	0,41		
		Поз. 1...10 по 4ПФ6-1АтIV-2			
4ПФ6-1АIV-2Н	11	Стержень напряг. СТН21	2	1.465.1-20.3 -32	
4ПФ6-1АIV-2П	12	Бетон класса В15, м³	0,41		
		Поз. 1...10 по 4ПФ6-1АтIV-2			
4ПФ6-2АIV-2Н	11	Стержень напряг. СТН22	2	1.465.1-20.3 -32	1,2
4ПФ6-2АIV-2П	12	Бетон класса В15, м³	0,41		
		Поз. 1...10 по 4ПФ6-1АтIV-2			
4ПФ6-3АIV-2Н	11	Стержень напряг. СТН23	2	1.465.1-20.3 -32	
4ПФ6-3АIV-2П	12	Бетон класса В15, м³	0,41		

Марка	Поз.	Наименование	Кол.	Обозначение документа	Масса, т
	1	Каркас КР3	2	1.465.1-20.3 -1	
	2	КР5	1	-2	
	3	КР9	2	-3	
4ПФ6-4АIV-2Н		Поз. 4, 7...10 по 4ПФ6-1АтIV-2			
4ПФ6-4АIV-2П	5	Сетка С8	2	-20	
	6	С10	1	-20	
	11	Стержень напряг. СТН24	2	1.465.1-20.3 -32	
	12	Бетон класса В20, м³	0,41		
		Поз. 1...10 по 4ПФ6-1АтIV-2			
4ПФ6-1АтIVск-2Н	11	Стержень напряг. СТН10	2	1.465.1-20.3 -32	1,2
	12	Бетон класса В15, м³	0,41		
		Поз. 1...10 по 4ПФ6-1АтIV-2			
4ПФ6-2АтIVск-2Н	11	Стержень напряг. СТН11	2	1.465.1-20.3 -32	
	12	Бетон класса В15, м³	0,41		
	1	Каркас КР3	2	1.465.1-20.3 -1	
	2	КР5	1	-2	
	3	КР9	2	-3	
4ПФ6-3АтIVск-2Н		Поз. 4, 7...10 по 4ПФ6-1АтIV-2			
	5	Сетка С8	2	-20	
	6	С10	1	-20	
	11	Стержень напряг. СТН12	2	-32	
	12	Бетон класса В20, м³	0,41		

1. В таблицах спецификаций масса плит указана дробью, числитель которой соответствует плитам из тяжелого бетона, знаменатель – плитам из керамзитобетона (первая цифра) и аглопоритобетона или шлакопемзобетона (вторая цифра).

2. Изменения в армировании, связанные с применением монтажных петель МН10, принимать по аналогии с плитами 4ПГ6 (см. таблицу на л. 7 докум. – 1 вып. 1).

Марка плиты	Напрягаемая арматура класса										Изделия арматурные									Изделия закладные									Общий расход
	Ат-VI				Ат-V					Всего	Арматура класса								Всего	Арматура класса					Прокат марки			Всего	
	ГОСТ 10884-81										А-III					Вр-I				А-III			А-I		Ст 3кп 3-1				
											ГОСТ 5781-82					ГОСТ 6727-80				ГОСТ 5781-82					ГОСТ 8509-86				
	ф12	ф14	ф16	Итого	ф12	ф14	ф16	ф18	Итого		ф6	ф8	ф10	ф12	Итого	ф4	ф5	Итого		ф8	ф14	Итого	ф10	Итого	L63x6	Итого			
4ПЛ6-1АтVI	10,6	–	–	10,6	–	–	–	–	–	10,6	9,1	2,2	2,7	–	14,0	2,9	6,6	9,5	23,5	1,6	0,4	2,0	1,6	1,6	2,4	2,4		6,0	40,1
4ПЛ6-2АтVI	–	14,6	–	14,6	–	–	–	–	–	14,6	9,1	–	3,2	3,9	16,2	2,9	6,6	9,5	25,7										46,3
4ПЛ6-3АтVI	–	–	19,0	19,0	–	–	–	–	–	19,0	18,9	–	3,2	3,9	26,0	2,9	–	2,9	28,9										53,9
4ПЛ6-1АтV	–	–	–	–	10,6	–	–	–	10,6	10,6	9,1	2,2	2,7	–	14,0	2,9	6,6	9,5	23,5										40,1
4ПЛ6-2АтV	–	–	–	–	–	14,6	–	–	14,6	14,6	9,1	2,2	2,7	–	14,0	2,9	6,6	9,5	23,5										44,1
4ПЛ6-3АтV	–	–	–	–	–	–	19,0	–	19,0	19,0	18,9	–	3,2	3,9	26,0	2,9	–	2,9	28,9										53,9
4ПЛ6-4АтV	–	–	–	–	–	–	–	24,0	24,0	24,0	18,9	–	3,2	3,9	26,0	2,9	–	2,9	28,9										58,9

Марка плиты	Напрягаемая арматура класса											Изделия арматурные									Изделия закладные									Общий расход
	Ат-IVс					А-IIIв					Всего	Арматура класса								Всего	Арматура класса					Прокат марки		Всего	
	ГОСТ 10884-81											А-III					Вр-I				А-III			А-I		Ст 3кп 3-1			
												ГОСТ 5781-82					ГОСТ 6727-80				ГОСТ 5781-82					ГОСТ 8509-86			
	ф14	ф16	ф18	ф20	Итого	ф16	ф18	ф20	ф22	Итого		ф6	ф8	ф10	ф12	Итого	ф4	ф5	Итого		ф8	ф14	Итого	ф10	Итого	L63x6	Итого		
4ПЛ6-1АтIVс	14,6	–	–	–	14,6	–	–	–	–	–	14,6	9,1	2,2	2,7	–	14,0	2,9	6,6	9,5	23,5	1,6	0,4	2,0	1,6	1,6	2,4	2,4	6,0	44,1
4ПЛ6-2АтIVс	–	19,0	–	–	19,0	–	–	–	–	–	19,0	9,1	2,2	2,7	–	14,0	2,9	6,6	9,5	23,5									48,5
4ПЛ6-3АтIVс	–	–	24,0	–	24,0	–	–	–	–	–	24,0	18,9	–	3,2	3,9	26,0	2,9	–	2,9	28,9									58,9
4ПЛ6-4АтIVс	–	–	–	29,6	29,6	–	–	–	–	–	29,6	18,9	–	3,2	3,9	26,0	2,9	–	2,9	28,9									64,5
4ПЛ6-1АIIIв	–	–	–	–	–	19,0	–	–	–	19,0	19,0	9,1	2,2	2,7	–	14,0	2,9	6,6	9,5	23,5									48,5
4ПЛ6-2АIIIв	–	–	–	–	–	–	24,0	–	–	24,0	24,0	9,1	2,2	2,7	–	14,0	2,9	6,6	9,5	23,5									53,5
4ПЛ6-3АIIIв	–	–	–	–	–	–	–	29,6	–	29,6	29,6	18,9	–	3,2	3,9	26,0	2,9	–	2,9	28,9									64,5
4ПЛ6-4АIIIв	–	–	–	–	–	–	–	–	35,8	35,8	35,8	18,9	–	3,2	3,9	26,0	2,9	–	2,9	28,9									70,7

Прокат марки Ст 3кп 3-1 по ГОСТ 535-88 или марки С235 по ГОСТ 27772-88

Гл.инж.пр.	Бажанова		
Разраб.	Петрова		
Исполн.	Николаева		
Провер.	Петрова		
Н.контр.	Бажанова		

1.465.1-20.2-РС1

Ведомость расхода стали на плиту 4ПЛ6, кг

Стадия	Лист	Листов
Р	1	2

ЦНИИПРОМЗДАНИЙ

Инв.№ подл. | Подпись и дата | Взам. инв.№

Марка плиты	Напрягаемая арматура класса								Всего	Изделия арматурные										Изделия закладные								Общий расход
	A-IV				Ат-IVСК					Арматура класса A-III					Вр-I					Арматура класса A-III			A-I		Прокат марки Ст3кп3-1			
	ГОСТ 5781-82				ГОСТ 10884-81					ГОСТ 5781-82					ГОСТ 6727-80					ГОСТ 5781-82					ГОСТ 8509-86			
	ф16	ф18	ф20	Итого	ф14	ф16	ф18	Итого		ф6	ф8	ф10	ф12	Итого	ф4	ф5	Итого			ф8	ф14	Итого	ф10	Итого	L63х6	Итого		
4ПЛ6-2АIV-Н(п)	19,0	–	–	19,0	–	–	–	–	19,0	9,1	2,2	2,7	–	14,0	2,9	6,6	9,5	23,5										48,5
4ПЛ6-3АIV-Н(п)	–	24,0	–	24,0	–	–	–	–	24,0	9,1	–	3,2	3,9	16,2	2,9	6,6	9,5	25,7										55,7
4ПЛ6-4АIV-Н(п)	–	–	22,6	22,6	–	–	–	–	22,6	18,9	–	3,2	3,9	26,0	2,9	–	2,9	28,9										64,5
4ПЛ6-2АтIVСК-Н	–	–	–	–	14,6	–	–	14,6	14,6	9,1	2,2	2,7	–	14,0	2,9	6,6	9,5	23,5	1,6	0,4	2,0	1,6	1,6	2,4	2,4	6,0		44,1
4ПЛ6-3АтIVСК-Н	–	–	–	–	–	19,0	–	19,0	19,0	9,1	–	3,2	3,9	16,2	2,9	6,6	9,5	25,7										50,7
4ПЛ6-4АтIVСК-Н	–	–	–	–	–	–	24,0	24,0	24,0	18,9	–	3,2	3,9	26,0	2,9	–	2,9	28,9										58,9

Марка плиты	Напрягаемая арматура класса					Всего	Изделия арматурные									Изделия закладные								Общий расход
	A-IIIв						Арматура класса									Арматура класса					Прокат марки			
							A-III					Вр-I				A-III			A-I		Ст3кп3-1			
							ГОСТ 5781-82					ГОСТ 6727-80				ГОСТ 5781-82					ГОСТ 8509-86			
	ф16	ф18	ф20	ф22	Итого		ф6	ф8	ф10	ф12	Итого	ф4	ф5	Итого		ф8	ф14	Итого	ф10	Итого	L63х6		Итого		
4ПЛ6-1АIIIв-Н(п)	19,0	–	–	–	19,0	19,0	9,1	2,2	2,7	–	14,0	2,9	6,6	9,5	23,5										48,5
4ПЛ6-2АIIIв-Н(п)	–	24,0	–	–	24,0	24,0	9,1	2,2	2,7	–	14,0	2,9	6,6	9,5	23,5										53,5
4ПЛ6-3АIIIв-Н(п)	–	–	22,6	–	22,6	22,6	18,9	–	3,2	3,9	26,0	2,9	–	2,9	28,9	1,6	0,4	2,0	1,6	1,6	2,4		2,4	6,0	64,5
4ПЛ6-4АIIIв-Н(п)	–	–	–	35,8	35,8	35,8	18,9	–	3,2	3,9	26,0	2,9	–	2,9	28,9										70,7

Прокат марки Ст3кп3-1 по ГОСТ 535-88 или марки С235 по ГОСТ 27772-88

Инв. № подл. | Подпись и дата | Взам. инв. №

Марка плиты	Напрягаемая арматура класса								Изделия арматурные									Изделия закладные										Общий расход
	Ат-VI			Ат-V				Всего	Арматура класса								Всего	Арматура класса					Прокат марки				Всего	
	ГОСТ 10884-81								А-III					Вр-I				А-III			А-I		Ст 3 кп 3-1					
									ГОСТ 5781-82					ГОСТ 6727-80				ГОСТ 5781-82					ГОСТ 103-76		ГОСТ 8509-86			
	ф10	ф12	Итого	ф10	ф12	ф14	Итого		ф6	ф8	ф10		Итого	ф4	ф5	Итого		ф8	ф14	Итого	ф10	Итого	-6×10	Итого	L63×6	Итого		
4ПФ6-1Ат VI-1	7,4	—	7,4	—	—	—	—	7,4	0,8	3,4	—	—	4,2	6,8	8,2	15,0	19,2	4,2	0,4	4,6	1,6	1,6	2,8	2,8	2,4	2,4	11,4	38,0
4ПФ6-2Ат VI-1	—	10,6	10,6	—	—	—	—	10,6	10,6	—	5,0	—	15,6	1,0	11,0	12,0	27,6											49,6
4ПФ6-1Ат V-1	—	—	—	7,4	—	—	7,4	7,4	0,8	3,4	—	—	4,2	6,8	8,2	15,0	19,2											38,0
4ПФ6-2Ат V-1	—	—	—	—	10,6	—	10,6	10,6	10,6	—	5,0	—	15,6	1,0	11,0	12,0	27,6											49,6
4ПФ6-3Ат V-1	—	—	—	—	—	14,6	14,6	14,6	10,6	—	5,0	—	15,6	1,0	11,0	12,0	27,6											53,6

Марка плиты	Напрягаемая арматура класса											Изделия арматурные									Изделия закладные										Общий расход
	Ат-IVс					А-IIIв					Всего	Арматура класса								Всего	Арматура класса					Прокат марки				Всего	
	ГОСТ 10884-81											А-III					Вр-I				А-III			А-I		Ст 3 кп 3-1					
												ГОСТ 5781-82					ГОСТ 6727-80				ГОСТ 5781-82					ГОСТ 103-76		ГОСТ 8509-86			
	ф10	ф12	ф14	ф16	Итого	ф12	ф14	ф16	ф18	Итого		ф6	ф8	ф10		Итого	ф4	ф5	Итого		ф8	ф14	Итого	ф10	Итого	-6×10	Итого	L63×6	Итого		
4ПФ6-1Ат IVс-1	7,4	—	—	—	7,4	—	—	—	—	—	7,4	0,8	3,4	—	—	4,2	6,8	8,2	15,0	19,2	4,2	0,4	4,6	1,6	1,6	2,8	2,8	2,4	2,4	11,4	38,0
4ПФ6-2Ат IVс-1	—	10,6	—	—	10,6	—	—	—	—	—	10,6	0,8	3,4	—	—	4,2	6,8	8,2	15,0	19,2											41,2
4ПФ6-3Ат IVс-1	—	—	14,6	—	14,6	—	—	—	—	—	14,6	10,6	—	5,0	—	15,6	1,0	11,0	12,0	27,6											53,6
4ПФ6-4Ат IVс-1	—	—	—	19,0	19,0	—	—	—	—	—	19,0	10,6	—	5,0	—	15,6	1,0	11,0	12,0	27,6											58,0
4ПФ6-1А III в-1	—	—	—	—	—	10,6	—	—	—	10,6	10,6	0,8	3,4	—	—	4,2	6,8	8,2	15,0	19,2											41,2
4ПФ6-2А III в-1	—	—	—	—	—	—	14,6	—	—	14,6	14,6	0,8	3,4	—	—	4,2	6,8	8,2	15,0	19,2											45,2
4ПФ6-3А III в-1	—	—	—	—	—	—	—	19,0	—	19,0	19,0	10,6	—	5,0	—	15,6	1,0	11,0	12,0	27,6											58,0
4ПФ6-4А III в-1	—	—	—	—	—	—	—	—	24,0	24,0	24,0	10,6	—	5,0	—	15,6	1,0	11,0	12,0	27,6											63,0

Прокат марки Ст 3 кп 3-1 по ГОСТ 535-88 или марки С 235 по ГОСТ 27772-88

Гл. инж. пр.	Бажанова		1.465.1-20.2-РС2	
Разраб.	Петрова		Ведомость расхода стали на плиту 4ПФ6 с одним проемом в полке, кг	Стадия: Р; Лист: 1; Листов: 3
Исполн.	Николаева			ЦНИИПРОМЗДАНИЙ
Провер.	Петрова			
Н. контр.	Бажанова			

Инв. № подл. | Подпись и дата | Взам. инв. №

Марка плиты	Напрягаемая арматура класса									Изделия арматурные								Изделия закладные											Общий расход
	A-IV					Ат-V СК				Арматура класса								Арматура класса					Прокат марки						
	ГОСТ 5781-82					ГОСТ 10884-81				A-III				Bp-I				A-III			A-I		Ст 3 кп 3-1						
	ф10	ф12	ф14	ф16	Итого	ф10	ф12	ф14	Итого	ГОСТ 5781-82				ГОСТ 6727-80				ГОСТ 5781-82					ГОСТ 103-76			ГОСТ 8509-86			
										ф6	ф8	ф10	Итого	ф4	ф5	Итого		ф8	ф14	Итого	ф10	Итого	-6х10	Итого	L63х6	Итого	Всего		
4ПФ6-1АIV-1Н(п)	7,4	—	—	—	7,4	—	—	—	—	7,4	0,8	3,4	—	4,2	6,8	8,2	15,0	19,2											38,0
4ПФ6-2АIV-1Н(п)	—	10,6	—	—	10,6	—	—	—	—	10,6	0,8	3,4	—	4,2	6,8	8,2	15,0	19,2											41,2
4ПФ6-3АIV-1Н(п)	—	—	14,6	—	14,6	—	—	—	—	14,6	0,8	3,4	—	4,2	6,8	8,2	15,0	19,2											45,2
4ПФ6-4АIV-1Н(п)	—	—	—	19,0	19,0	—	—	—	—	19,0	10,6	—	5,0	15,6	1,0	11,0	12,0	27,6	4,2	0,4	4,6	1,6	1,6	2,8	2,8	2,4		2,4	11,4	58,0
4ПФ6-1АIVСК-1Н	—	—	—	—	—	7,4	—	—	7,4	7,4	0,8	3,4	—	4,2	6,8	8,2	15,0	19,2											38,0
4ПФ6-2АIVСК-1Н	—	—	—	—	—	—	10,6	—	10,6	10,6	0,8	3,4	—	4,2	6,8	8,2	15,0	19,2											41,2
4ПФ6-3АIVСК-1Н	—	—	—	—	—	—	—	14,6	14,6	14,6	10,6	—	5,0	15,6	1,0	11,0	12,0	27,6											53,6

Марка плиты	Напрягаемая арматура класса								Изделия арматурные								Изделия закладные											Общий расход
	A-IIIв				Ат-V				Арматура класса								Арматура класса					Прокат марки						
					ГОСТ 10884-81				A-III				Bp-I				A-III			A-I		Ст 3 кп 3-1						
	ф12	ф14	ф16	ф18	Итого	ф10	ф12	Итого	ГОСТ 5781-82				ГОСТ 6727-80				ГОСТ 5781-82					ГОСТ 103-76		ГОСТ 8509-86				
									ф6	ф8	ф10	Итого	ф4	ф5	Итого		ф8	ф14	Итого	ф10	Итого	-6х10	Итого	L63х6	Итого	Всего		
4ПФ6-1НIIIв-1Н(п)	10,6	—	—	—	10,6	—	—	—	10,6	0,8	3,4	—	4,2	6,8	8,2	15,0	19,2											41,2
4ПФ6-2НIIIв-1Н(п)	—	14,6	—	—	14,6	—	—	—	14,6	0,8	3,4	—	4,2	6,8	8,2	15,0	19,2											45,2
4ПФ6-3АIIIв-1Н(п)	—	—	19,0	—	19,0	—	—	—	19,0	10,6	—	5,0	15,6	1,0	11,0	12,0	27,6	4,2	0,4	4,6	1,6	1,6	2,8	2,8	2,4	2,4	11,4	58,0
4ПФ6-4АIIIв-1Н(п)	—	—	—	24,0	24,0	—	—	—	24,0	10,6	—	5,0	15,6	1,0	11,0	12,0	27,6											63,0
4ПФ6-1АVI-1	—	—	—	—	—	7,4	—	7,4	7,4	0,8	3,4	—	4,2	6,8	8,2	15,0	19,2											38,0
4ПФ6-2АVI-1	—	—	—	—	—	—	10,6	10,6	10,6	10,6	—	5,0	15,6	1,0	11,0	12,0	27,6											49,6

Прокат марки Ст 3 кп 3-1 по ГОСТ 535-88 или марки С235 по ГОСТ 27772-88

Инв. № подл. | Подп. и дата | Взам. инв. №

1.465.1-20.2-РС2

Лист 2

Марка плиты	Напрягаемая арматура класса									Всего	Изделия арматурные								Всего	Изделия закладные										Всего	Общий расход
	Ат-V				Ат-IVС						Арматура класса									Арматура класса				Прокат марки							
	ГОСТ 10884-81										А-III				Вр-I					А-III			А-I	Ст 3 кп 3-1							
											ГОСТ 5781-82				ГОСТ 6727-80					ГОСТ 5781-82				ГОСТ 103-76		ГОСТ 8509-86					
	ф10	ф12	ф14	Итого	ф10	ф12	ф14	ф16	Итого		ф6	ф8	ф10	Итого	ф4	ф5	Итого			ф8	ф14	Итого	ф10	Итого	-6х10	Итого	L63х6		Итого		
4ПФ6-1АтVл-1	7,4	–	–	7,4	–	–	–	–	–	7,4	0,8	3,4	–	4,2	6,8	8,2	15,0	19,2													38,0
4ПФ6-2АтVл-1	–	10,6	–	10,6	–	–	–	–	–	10,6	10,6	–	5,0	15,6	1,0	11,0	12,0	27,6													49,6
4ПФ6-3АтVл-1	–	–	14,6	14,6	–	–	–	–	–	14,6	10,6	–	5,0	15,6	1,0	11,0	12,0	27,6													53,6
4ПФ6-1АтIVСл-1	–	–	–	–	7,4	–	–	–	7,4	7,4	0,8	3,4	–	4,2	6,8	8,2	15,0	19,2	4,2	0,4	4,6	1,6	1,6	2,8	2,8	2,4		2,4	11,4	38,0
4ПФ6-2АтIVСл-1	–	–	–	–	–	10,6	–	–	10,6	10,6	0,8	3,4	–	4,2	6,8	8,2	15,0	19,2													41,2
4ПФ6-3АтIVСл-1	–	–	–	–	–	–	14,6	–	14,6	14,6	10,6	–	5,0	15,6	1,0	11,0	12,0	27,6													53,6
4ПФ6-4АтIVСл-1	–	–	–	–	–	–	–	19,0	19,0	19,0	10,6	–	5,0	15,6	1,0	11,0	12,0	27,6													68,0

Марка плиты	Напрягаемая арматура класса						Изделия арматурные								Изделия закладные														Общий расход
	А-IIIв					Всего	Арматура класса							Всего	Арматура класса					Прокат марки						Всего			
							А-III				Вр-I				А-III			А-I		Ст 3 кп 3-1									
							ГОСТ 5781-82				ГОСТ 6727-80				ГОСТ 5781-82					ГОСТ 103-76	ГОСТ 8509-86								
	ф12	ф14	ф16	ф18	Итого		ф6	ф8	ф10	Итого	ф4	ф5	Итого		ф8	ф14	Итого	ф10	Итого	-6х10	Итого	L63х6		Итого					
4ПФ6-1АIIIвл-1	10,6	–	–	–	10,6	10,6	0,8	3,4	–	4,2	6,8	8,2	15,0	19,2															41,2
4ПФ6-2АIIIвл-1	–	14,6	–	–	14,6	14,6	0,8	3,4	–	4,2	6,8	8,2	15,0	19,2															45,2
4ПФ6-3АIIIвл-1	–	–	19,0	–	19,0	19,0	10,6	–	5,0	15,6	1,0	11,0	12,0	27,6	4,2	0,4	4,6	1,6	1,6	2,8	2,8	2,4		2,4	11,4				58,0
4ПФ6-4АIIIвл-1	–	–	–	24,0	24,0	24,0	10,6	–	5,0	15,6	1,0	11,0	12,0	27,6															63,0

Прокат марки Ст3кп 2-1 по ГОСТ 535-88 или марки С235 по ГОСТ 27772-88

Инв. № подл. | Подпись и дата | Взам. инв. №

Марка плиты	Напрягаемая арматура класса								Изделия арматурные									Изделия закладные										Общий расход
	Ат-VI			Ат-V				Всего	Арматура класса								Всего	Арматура класса					Прокат марки				Всего	
	ГОСТ 10884-81								А-III					Вр-I				А-III			А-I		Ст 3 кп 3-1					
									ГОСТ 5781-82					ГОСТ 6727-80				ГОСТ 5781-82					ГОСТ 103-76		ГОСТ 8509-86			
	ф10	ф12	Итого	ф10	ф12	ф14	Итого		ф6	ф8	ф10		Итого	ф4	ф5	Итого		ф8	ф14	Итого	ф10	Итого	-6×10	Итого	∟63×6	Итого		
4ПФ6-1АтVI-2	7,4	—	7,4	—	—	—	—	7,4	0,8	2,8	—		3,6	11,3	3,2	14,5	18,1	6,8	0,4	7,2	1,6	1,6	5,6	5,6	2,4	2,4	16,8	42,3
4ПФ6-2АтVI-2	—	10,6	10,6	—	—	—	—	10,6	10,6	—	4,1		14,7	0,8	9,4	10,2	24,9											52,3
4ПФ6-1АтV-2	—	—	—	7,4	—	—	7,4	7,4	0,8	2,8	—		3,6	11,3	3,2	14,5	18,1											42,3
4ПФ6-2АтV-2	—	—	—	—	10,6	—	10,6	10,6	10,6	—	4,1		14,7	0,8	9,4	10,2	24,9											52,3
4ПФ6-3АтV-2	—	—	—	—	—	14,6	14,6	14,6	10,6	—	4,1		14,7	0,8	9,4	10,2	24,9											56,3

Марка плиты	Напрягаемая арматура класса											Изделия арматурные									Изделия закладные										Общий расход
	Ат-IVC					А-IIIв					Всего	Арматура класса								Всего	Арматура класса					Прокат марки				Всего	
	ГОСТ 10884-81											А-III					Вр-I				А-III			А-I		Ст 3 кп 3-1					
												ГОСТ 5781-82					ГОСТ 6727-80				ГОСТ 5781-82					ГОСТ 103-76		ГОСТ 8509-86			
	ф10	ф12	ф14	ф16	Итого	ф12	ф14	ф16	ф18	Итого		ф6	ф8	ф10		Итого	ф4	ф5	Итого		ф8	ф14	Итого	ф10	Итого	-6×10	Итого	∟63×6	Итого		
4ПФ6-1АтIVC-2	7,4	—	—	—	7,4	—	—	—	—	—	7,4	0,8	2,8	—		3,6	11,3	3,2	14,5	18,1	6,8	0,4	7,2	1,6	1,6	5,6	5,6	2,4	2,4	16,8	42,3
4ПФ6-2АтIVC-2	—	10,6	—	—	10,6	—	—	—	—	—	10,6	0,8	2,8	—		3,6	11,3	3,2	14,5	18,1											45,5
4ПФ6-3АтIVC-2	—	—	14,6	—	14,6	—	—	—	—	—	14,6	10,6	—	4,1		14,7	0,8	9,4	10,2	24,9											56,3
4ПФ6-4АтIVC-2	—	—	—	19,0	19,0	—	—	—	—	—	19,0	10,6	—	4,1		14,7	0,8	9,4	10,2	24,9											60,7
4ПФ6-1АIIIв-2	—	—	—	—	—	10,6	—	—	—	10,6	10,6	0,8	2,8	—		3,6	11,3	3,2	14,5	18,1											45,5
4ПФ6-2АIIIв-2	—	—	—	—	—	—	14,6	—	—	14,6	14,6	0,8	2,8	—		3,6	11,3	3,2	14,5	18,1											49,5
4ПФ6-3АIIIв-2	—	—	—	—	—	—	—	19,0	—	19,0	19,0	10,6	—	4,1		14,7	0,8	9,4	10,2	24,9											60,7
4ПФ6-4АIIIв-2	—	—	—	—	—	—	—	—	24,0	24,0	24,0	10,6	—	4,1		14,7	0,8	9,4	10,2	24,9											65,7

Прокат марки Ст3 кп 3-1 по ГОСТ 535-88 или марки С235 по ГОСТ 27772-88

Гл.инж.пр.	Бажанова		
Разраб.	Петрова		
Исполн.	Николаева		
Провер.	Петрова		
Н.контр.	Бажанова		

1.465.1-20.2-РС3

Ведомость расхода стали на плиту 4ПФ6 с двумя проемами в полке, кг

Стадия	Лист	Листов
Р	1	3

ЦНИИПРОМЗДАНИЙ

Инв.№ подл. | Подпись и дата | Взам.инв.№

Марка плиты	Напрягаемая арматура класса									Изделия арматурные							Изделия закладные									Общий расход
	A-IV					Ат-V СК				Арматура класса							Арматура класса					Прокат марки				
	ГОСТ 5781-82					ГОСТ 10884-81				A-III				Bp-I			A-III			A-I		Ст3кп 3-1				
										ГОСТ 5781-82				ГОСТ 6727-80			ГОСТ 5781-82					ГОСТ 103-76		ГОСТ 8509-86		
	ф10	ф12	ф14	ф16	Итого	ф10	ф12	ф14	Итого	ф6	ф8	ф10	Итого	ф4	ф5	Итого	ф8	ф14	Итого	ф10	Итого	-6х10	Итого	L63х6	Итого	
4ПФ6-1АIV-2Н(п)	7,4	–	–	–	7,4	–	–	–	–	7,4	0,8	2,8	–	3,6	11,3	3,2	14,5	18,1								42,3
4ПФ6-2АIV-2Н(п)	–	10,6	–	–	10,6	–	–	–	–	10,6	0,8	2,8	–	3,6	11,3	3,2	14,5	18,1								45,5
4ПФ6-3АIV-2Н(п)	–	–	14,6	–	14,6	–	–	–	–	14,6	0,8	2,8	–	3,6	11,3	3,2	14,5	18,1								49,5
4ПФ6-4АIV-2Н(п)	–	–	–	19,0	19,0	–	–	–	–	19,0	10,6	–	4,1	14,7	0,8	9,4	10,2	24,9	6,8	0,4	7,2	1,6	1,6	5,6	5,6	2,4	2,4	16,8	60,7
4ПФ6-1Ат-IIск-2Н	–	–	–	–	–	7,4	–	–	7,4	7,4	0,8	2,8	–	3,6	11,3	3,2	14,5	18,1								42,3
4ПФ6-2Ат-IIск-2Н	–	–	–	–	–	–	10,6	–	10,6	10,6	0,8	2,8	–	3,6	11,3	3,2	14,5	18,1								45,5
4ПФ6-3Ат-IIск-2Н	–	–	–	–	–	–	–	14,6	14,6	14,6	10,6	–	4,1	14,7	0,8	9,4	10,2	24,9								56,3

Марка плиты	Напрягаемая арматура класса								Изделия арматурные							Изделия закладные									Общий расход
	A-IIIв					Ат-VI			Арматура класса							Арматура класса					Прокат марки				
						ГОСТ 10884-81			A-III				Bp-I			A-III			A-I		Ст3кп 3-1				
									ГОСТ 5781-82				ГОСТ 6727-80			ГОСТ 5781-82					ГОСТ 103-76		ГОСТ 8509-86		
	ф12	ф14	ф15	ф18	Итого	ф10	ф12	Итого	ф6	ф8	ф10	Итого	ф4	ф5	Итого	ф8	ф14	Итого	ф10	Итого	-6х10	Итого	L63х6	Итого	
4ПФ6-1АIIIв-2Н(п)	10,6	–	–	–	10,6	–	–	–	10,6	0,8	2,8	–	3,6	11,3	3,2	14,5	18,1									45,5
4ПФ6-2АIIIв-2Н(п)	–	14,6	–	–	14,6	–	–	–	14,6	0,8	2,8	–	3,6	11,3	3,2	14,5	18,1									49,5
4ПФ6-3АIIIв-2Н(п)	–	–	19,0	–	19,0	–	–	–	19,0	10,6	–	4,1	14,7	0,8	9,4	10,2	24,9									60,7
4ПФ6-4АIIIв-2Н(п)	–	–	–	24,0	24,0	–	–	–	24,0	10,6	–	4,1	14,7	0,8	9,4	10,2	24,9	6,8	0,4	7,2	1,6	1,6	5,6	5,6	2,4	2,4	16,8	65,7
4ПФ6-1Ат-IIл-2	–	–	–	–	–	7,4	–	7,4	7,4	0,8	2,8	–	3,6	11,3	3,2	14,5	18,1									42,3
4ПФ6-2Ат-IIл-2	–	–	–	–	–	–	10,6	10,6	10,6	10,6	–	4,1	14,7	0,8	9,4	10,2	24,9									52,3

Прокат марки Ст3кп 3-1 по ГОСТ 535-88 или марки С235 по ГОСТ 27772-88

Инв. № подл. | Подпись и дата | Взам. инв. №

Марка плиты	Напрягаемая арматура класса									Всего	Изделия арматурные							Всего	Изделия закладные										Всего	Общий расход
	Ат-V				Ат-IVс						Арматура класса								Арматура класса			Прокат марки								
	ГОСТ 10884-81										A-III				Bp-I				A-III			A-I	Ст3кп 3-1							
											ГОСТ 5781-82				ГОСТ 6727-80				ГОСТ 5781-82				ГОСТ 103-76		ГОСТ 8509-86					
	ф10	ф12	ф14	Итого	ф10	ф12	ф14	ф16	Итого		ф6	ф8	ф10	Итого	ф4	ф5	Итого		ф8	ф14	Итого	ф10	Итого	-Бх10	Итого	L63х6		Итого		
1ПФ6-1АтIV1-2	7,4	–	–	7,4	–	–	–	–	–	7,4	0,8	2,8	–	3,6	11,3	3,2	14,5	18,1	6,8	0,4	7,2	1,6	1,6	5,6	5,6	2,4		2,4	16,8	42,3
1ПФ6-2АтIV1-2	–	10,6	–	10,6	–	–	–	–	–	10,6	10,6	–	4,1	14,7	0,8	9,4	10,2	24,9												52,3
1ПФ6-3АтIV1-2	–	–	14,6	14,6	–	–	–	–	–	14,6	10,6	–	4,1	14,7	0,8	9,4	10,2	24,9												56,3
1ПФ6-1АтIVс1-2	–	–	–	–	7,4	–	–	–	7,4	7,4	0,8	2,8	–	3,6	11,3	3,2	14,5	18,1												42,3
1ПФ6-2АтIVс1-2	–	–	–	–	–	10,6	–	–	10,6	10,6	0,8	2,8	–	3,6	11,3	3,2	14,5	18,1												46,5
1ПФ6-3АтIVс1-2	–	–	–	–	–	–	14,6	–	14,6	14,6	10,6	–	4,1	14,7	0,8	9,4	10,2	24,9												56,3
1ПФ6-4АтIVс1-2	–	–	–	–	–	–	–	19,0	19,0	19,0	10,6	–	4,1	14,7	0,8	9,4	10,2	24,9												60,1

Марка плиты	Напрягаемая арматура класса					Всего	Изделия арматурные							Всего	Изделия закладные												Общий расход
	A-IIIв						Арматура класса								Арматура класса			Прокат марки								
							A-III				Bp-I				A-III		A-I	Ст3кп 3-1								
							ГОСТ 5781-82				ГОСТ 6727-80				ГОСТ 5781-82			ГОСТ 103-76		ГОСТ 8509-86						
	ф12	ф14	ф16	ф18	Итого		ф6	ф8	ф10	Итого	ф4	ф5	Итого		ф8	ф14	Итого	ф10	Итого	-Бх10	Итого	L63х6		Итого		
1ПФ6-1АIIIв1-2	10,6	–	–	–	10,6	10,6	0,8	2,8	–	3,6	11,3	3,2	14,5	18,1	6,8	0,4	7,2	1,6	1,6	5,6	5,6	2,4		2,4	16,8	45,5
1ПФ6-2АIIIв1-2	–	14,6	–	–	14,6	14,6	0,8	2,8	–	3,6	11,3	3,2	14,5	18,1												49,5
1ПФ6-3АIIIв1-2	–	–	19,0	–	19,0	19,0	10,6	–	4,1	14,7	0,8	9,4	10,2	24,9												60,1
1ПФ6-4АIIIв1-2	–	–	–	24,0	24,0	24,0	10,6	–	4,1	14,7	0,8	9,4	10,2	24,9												65,1

gost.e-ecolog.ru

*) Допускается применение стали марки Ст3кп 3-1 по ГОСТ 535-88 или марки С235 по ГОСТ 27772-88