Государственный комитет Совета Министров СССР по делам строительства
Госстрой СССР

Типовые конструкции и детали зданий и сооружений

Серия 4.903-10

Изделия и детали трубопроводов для тепловых сетей

Выпуск 6

Опоры трубопроводов подвесные

/ жесткие и пружинные /

Ц00529-02

gost.e-ecolog.ru

Государственный комитет Совета Министров СССР по делам строительства
Госстрой СССР

Типовые конструкции и детали зданий и сооружений

Серия 4.903-10

Изделия и детали трубопроводов для тепловых сетей

Выпуск 6

Опоры трубопроводов подвесные

/ жесткие и пружинные /

Разработаны
Ленинградским Филиалом Проектно-технологического института
„Энергомонтажпроект"
Главтеплоэнергомонтажа Минэнерго СССР
с участием институтов
„Теплоэлектропроект"
Главниипроекта Минэнерго СССР
„Гипрокоммунэнерго"
Министерство жилищно-коммунального хозяйства РСФСР

Утверждены
и введены в действие
с 1.X-1972 г.
Приказом Главпромстройпроекта
Госстроя СССР
от 17.VIII-1972 г. № 58

Инв. № подлин. | Подпись и дата | Взам. инв. № | Инв. № дубл. | Подп. и дата

Содержание

Наименование	Обозначение	Стр
Пояснительная записка		5
Опоры подвесные жесткие	———	16
Опора подвесная жесткая горизонтальных трубопроводов Dн 32-76 Сборочный чертеж.	Т22.00.00.000СБ	17
Серьга с тягой. Сборочный чертеж.	Т22.00.01.000СБ	21
Серьга	Т22.01.01.001	22
Ушко	Т22.01.01.002	22
Полухомут	Т22.00.00.001	23
Плавник	Т22.01.00.002	23
Опора подвесная жесткая горизонтальных трубопроводов Dн 89-325 Сборочный чертеж	Т23.00.00.000СБ	24
Серьга с тягой. Сборочный чертеж	Т23.00.01.000СБ	30
Серьга	Т23.00.01.001	31
Тяга	Т23.00.01.002	31
Ушко	Т23.00.01.003	32
Плавник с тягой. сборочный чертеж	Т23.00.02.000СБ	33
Плавник	Т23.00.02.001	35
Полухомут	Т23.00.00.001	35
Тяга	Т23.00.02.002	36
Опора подвесная жесткая горизонтальных трубопроводов Dн 273-630 Сборочный чертеж	Т24.00.00.000СБ	37
Балка. Сборочный чертеж.	Т24.00.01.000СБ	43
Тяга шарнирная левая. Сборочный чертеж.	Т24.00.02.000СБ	44
Тяга левая	Т24.00.02.001	45
Тяга	Т24.00.02.002	45
Ушко	Т24.00.02.003	46
Муфта регулировочная	Т24.00.00.003	46
Плавник с тягой. Сборочный чертеж	Т24.00.03.000СБ	47
Плавник	Т24.00.03.001	49

Продолжение

Продолжение

Наименование	Обозначение	Стр.
Тяга	Т24.00.03.002	49
Хомут	Т24.00.00.001	50
Накладка	Т24.00.00.002	50
Опора подвесная жесткая горизонтальных трубопроводов Dн 426-630. Сборочный чертеж	Т25.00.00.000СБ	51
Балка. Сборочный чертеж.	Т25.00.01.000СБ	56
Тяга шарнирная. Сборочный чертеж.	Т25.08.02.000СБ	57
Тяга	Т25.08.02.001	58
Накладка	Т25.00.00.002	58
Опоры подвесные пружинные.	———	59
Блок пружины. Сборочный чертеж	Т26.00.00.000СБ	60
Траверса с тягами. Сборочный чертеж	Т26.00.01.000СБ	64
Траверса	Т26.00.01.001	66
Тяга	Т26.00.01.002	66

Продолжение

Наименование	Обозначение	Стр.
Тяга с ушком. Сборочный чертеж.	Т26.00.02.000СБ	67
Тяга	Т26.00.02.001	68
Основание	Т26.00.03.001	68
Стакан. Сборочный чертеж	Т26.00.03.000СБ	69
Опора подвесная пружинная горизонтальных трубопроводов Dн 159-426. Сборочный чертеж	Т27.00.00.000СБ	71
Балка. Сборочный чертеж.	Т27.00.01.000СБ	75
Плавник с тягой. Сборочный чертеж	Т27.00.02.000СБ	76
Хомут	Т27.00.00.001	77
Накладка	Т27.00.00.002	77
Тяга	Т27.00.00.003	78
Тяга	Т28.11.00.003	78
Опора подвесная пружинная горизонтальных трубопроводов Dн 377-1420. Сборочный чертеж.	Т28.00.00.000СБ	79
Балка. Сборочный чертеж	Т28.00.01.000СБ	83

Инв. № подл. | Подпись и дата | Взам. инв. № | Инв. № дубл. | Подпись и дата

Продолжение

Наименование	Обозначение	Стр
Хомут	Т28.00.00.001	84
Накладка	Т28.00.00.002	84
Опора подвесная пружинная горизонтальных трубопроводов Dн 720–1420. Сборочный чертеж.	Т29.00.00.000СБ	85
Балка опорная. Сборочный чертеж	Т29.00.01.000СБ	88
Тяга шарнирная. Сборочный чертеж.	Т29.00.02.000СБ	89
Тяга	Т29.04.02.001	90
Ушко	Т29.04.02.002	90
Балка верхняя. Сборочный чертеж.	Т29.00.03.000СБ	91
Плавник	Т29.04.00.001	92
Серьга	Т41.11.00.002	92
Опора подвесная пружинная вертикальных трубопроводов Dн 159–1420. Сборочный чертеж.	Т41.00.00.000СБ	93
Плавник с тягой. Сборочный чертеж.	Т41.00.01.000СБ	97
Полухомут	Т41.00.00.001	98

Продолжение

Наименование	Обозначение	Стр.
Упор	Т41.00.00.003	99
Разгружающее устройство для блоков пружин. Сборочный чертеж	Т42.00.00.000СБ	100
Траверса. Сборочный чертеж.	Т42.00.01.000СБ	102
Втулка	Т42.00.01.001	103
Втулка	Т42.00.00.001	103
Полоса	Т42.00.00.002	104
Перечень документов, на которые даны ссылки в данном выпуске.	Приложение 1	105

Серия 4.903-10 Выпуск 6

Инв. № подл. | Подпись и дата | Взам. инв. № | Инв. № дубл. | Подпись и дата

Рабочие чертежи типовых конструкций опор подвесных жестких и пружинных, помещенные в настоящем выпуске, выполнены согласно плану типового проектирования Госстроя СССР по теме „Изделия и детали трубопроводов для тепловых сетей" в соответствии с техническими заданиями институтов „Теплоэлектропроект" и „Гипрокоммунэнерго".

Опоры подвесные жесткие предназначены для горизонтальных трубопроводов от D_y=25 до D_y=600мм, пружинные - для горизонтальных и вертикальных трубопроводов от D_y=150 до D_y=1400мм.

В связи с вводом в действие чертежей, содержащихся в настоящем выпуске, аннулируется нормативно-техническая документация, указанная в приложении 2.

В соответствии с техзаданиями приняты следующие типы подвесных опор:

Жесткие для горизонтальных трубопроводов от $D_н$=32 до $D_н$=630мм (табл. 1, 2, 3 и 4);

пружинные для горизонтальных трубопроводов от $D_н$ 159 до $D_н$=1420мм (табл. 5 и 7);

пружинные для вертикальных трубопроводов от $D_н$ 159 до $D_н$ 1420мм (табл. 8).

При пользовании чертежами типовых конструкций жестких подвесных опор, помещенных в настоящем выпуске, следует иметь ввиду, что при проектировании и строительстве тепловых сетей необходимо, в первую очередь, применять стандартные подвески по ГОСТ 16127-70 и только в тех случаях, когда стандартные подвески не могут быть применены по нагрузке, заданному диаметру трубопровода и т.п., следует применять жесткие подвесные опоры, помещенные в настоящем выпуске.

Жесткие подвески горизонтальных трубопроводов предусмотрены с одной тягой, а для трубопроводов $D_н$ ≥ 426мм также и с двумя тягами в зависимости от встречающейся нагрузки.

Пружинные подвески горизонтальных трубопроводов $D_н$ = 159 - 420мм приняты с одним блоком пружины, а для $D_н$ 377-1420мм - с двумя либо с четырьмя блоками пружин применительно к нагрузкам. Пружинные подвески горизонтальных трубопроводов разработаны для нагрузок до 23т в соответствии с действующей номенклатурой пружин по отраслевой нормали ОН 24-3-188-67.

Длины тяг подвесных опор горизонтальных трубопроводов предопределились соответствующими величинами тепловых перемещений трубопроводов. Учитывалась возможность осевых перемещений трубопроводов в результате теплового расширения в пределах до 250мм.

В выпуске содержится конструкция разгружающего устройства, которое необходимо при монтаже блоков пружин и в процессе гидравлического испытания трубопроводов.

Изм	Лист	№ докум.	Подп	Дата
Разраб	Границ			24.10.73
Пров	Величенко			1.11.73
Рук гр	Свойкин			1.11.73
Н.контр	Ермаков			14.11.73
Утв	Федгин			18.12.73

Пояснительная записка.

Лит	Лист	Листов
	1	11

Энергомонтажпроект Лен. филиал

Инв. № подл. | Подпись и дата | Взам. инв. № | Инв. № дубл. | Подпись и дата

серия 4.903-10 выпуск 6

Размеры в мм

Таблица 1

Dy	Dн	Допускаемая вертикальная нагрузка, кгс	H ≈	Обозначение	Масса, кг	Эскиз	Dy	Dн	Допускаемая вертикальная нагрузка, кгс	H ≈	Обозначение	Масса, кг
25	32	100	1110	Т22.01.00.000СБ	1,00		40	45	150	1870	Т22.18.00.000СБ	1,32
			1360	Т22.02.	1,10					2120	Т22.19.	1,42
			1660	Т22.03.	1,23					2370	Т22.20.	1,52
			1860	Т22.04.	1,30					2615	Т22.21.	1,62
			2110	Т22.05.	1,39		50	57		1120	Т22.22.	1,05
			2360	Т22.06	1,49					1370	Т22.23	1,15
			2610	Т22.07.	1,59					1670	Т22.24.	1,27
32	38		1110	Т22.08.	1,01					1870	Т22.25.	1,35
			1360	Т22.09.	1,11					2120	Т22.26.	1,44
			1610	Т22.10.	1,25					2370	Т22.27.	1,54
			1860	Т22.11.	1,31					2620	Т22.28.	1,65
			2110	Т22.12.	1,41		65	76		1130	Т22.29.	1,09
			2360	Т22.13	1,50					1380	Т22.30.	1,19
			2610	Т22.14.	1,60					1680	Т22.31.	1,31
40	45	150	1115	Т22.15.	1,03					1880	Т22.32.	1,39
			1365	Т22.16.	1,13					2130	Т22.33.	1,49
			1670	Т22.17.00.000СБ	1,25					2380	Т22.34.	1,59
										2630	Т22.35.00.000СБ	1,68

Серия 4.903-10 Выпуск 6

Изм.	Лист	№ докум.	Подп.	Дата

Лист 2

Инв. № подл. | Подпись и дата | Взам. инв. № | Инв. № дубл. | Подпись и дата

Таблица 2

Размеры в мм

$D_у$	$D_н$	Допускаемая вертикальная нагрузка, кгс	H ≈ min	H ≈ max	Обозначение	Масса, кг	Эскиз	$D_у$	$D_н$	Допускаемая вертикальная нагрузка, кгс	H ≈ min	H ≈ max	Обозначение	Масса, кг
80	89	300	1150	1230	Т23.01.00.000СБ	2,08	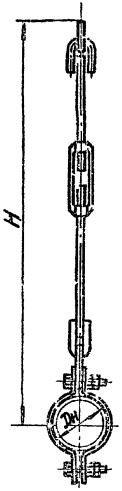	175	194	1500	1180	1330	Т23.29.00.000СБ	5,78
			1380	1480	Т23.02	2,23					1420	1580	Т23.30.	6,17
			1630	1730	Т23.03.	2,39					1680	1830	Т23.31.	6,56
			1880	1980	Т23.04.	2,54					1930	2080	Т23.32.	6,97
			2130	2230	Т23.05.	2,70					2180	2330	Т23.33.	7,36
			2380	2480	Т23.06.	2,85					2430	2580	Т23.34.	7,75
			2630	2730	Т23.07.	3,00					2680	2830	Т23.35.	8,14
100	108	500	1160	1260	Т23.08.	2,70		200	219	2000	1190	1340	Т23.36.	8,96
			1410	1510	Т23.09.	2,93					1440	1590	Т23.37.	9,58
			1660	1760	Т23.10.	3,15					1690	1840	Т23.38.	10,20
			1910	2010	Т23.11.	3,37					1990	2090	Т23.39.	10,82
			2160	2260	Т23.12.	3,59					2190	2340	Т23.40.	11,43
			2410	2510	Т23.13.	3,81					2440	2590	Т23.41.	12,05
			2660	2760	Т23.14.	4,03					2690	2840	Т23.42.	12,67
125	133	800	1150	1300	Т23.15.	5,36		250	273	2600	1240	1390	Т23.43.	10,64
			1400	1550	Т23.16.	5,75					1490	1640	Т23.44.	11,26
			1650	1800	Т23.17.	6,14					1740	1890	Т23.45.	11,88
			1900	2050	Т23.18.	6,55					1990	2140	Т23.46.	12,50
			2150	2300	Т23.19.	6,94					2240	2390	Т23.47.	13,11
			2400	2550	Т23.20.	7,33					2490	2640	Т23.48	13,73
			2650	2800	Т23.21.	7,72					2740	2890	Т23.49.	14,35
150	159	1200	1160	1310	Т23.22.	5,54		300	325	3500	1290	1460	Т23.50.	17,00
			1410	1560	Т23.23.	5,93					1540	1710	Т23.51.	17,89
			1660	1810	Т23.24.	6,32					1790	1960	Т23.52.	18,78
			1910	2060	Т23.25.	6,75					2040	2210	Т23.53.	19,66
			2160	2310	Т23.26.	7,12					2290	2460	Т23.54.	20,55
			2410	2560	Т23.27.	7,51					2540	2710	Т23.55.	21,44
			2660	2810	Т23.28.00.000СБ	7,90					2790	2960	Т23.56.00.000СБ	22,97

Серия 4.903-10 Выпуск 6

Подп. и дата | Инв. № дубл. | Взам. инв. № | Подпись и дата | Инв. № подл.

Изм	Лист	№ докум	Подп	Дата

Копир. Беляева 4.00529-02 8 Формат 2

Таблица 3

Размеры в мм

$D_у$	$D_н$	Допускаемая вертикальная нагрузка, кгс	H ≈ min	H ≈ max	Обозначение	Масса, кг
250	273	3500	1480	1630	Т24.01.00.000СБ	26,1
			1730	1880	Т24.02.	27,0
			1980	2130	Т24.03.	27,9
			2230	2380	Т24.04.	28,7
			2480	2630	Т24.05	29,6
			2730	2880	Т24.06.	30,5
			2980	3130	Т24.07.	32,1
300	325	4500	1510	1660	Т24.08.	41,8
			1760	1910	Т24.09.	43,2
			2010	2160	Т24.10.	44,6
			2260	2410	Т24.11.	46,0
			2510	2660	Т24.12.	47,4
			2760	2910	Т24.13.	48,8
			3010	3160	Т24.14.	50,1
350	377	3500	1550	1700	Т24.15.	31,7
			1800	1950	Т24.16.	32,6
			2050	2200	Т24.17.	33,5
			2300	2450	Т24.18.	34,4
			2550	2700	Т24.19	35,2
			2800	2950	Т24.20	36,1
			3050	3200	Т24.21	37,7
		6200	1570	1760	Т24.22	63,0
			1820	2010	Т24.23	65,0
			2070	2260	Т24.24	67,0
			2320	2510	Т24.25	69,0
			2570	2760	Т24.26	71,0
			2820	3010	Т24.27	73,0
			3070	3260	Т24.28.00.000СБ	75,0

Эскиз

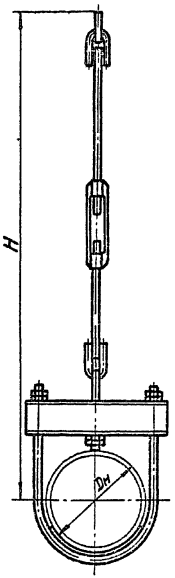

$D_у$	$D_н$	Допускаемая вертикальная нагрузка кгс	H ≈ min	H ≈ max	Обозначение	Масса, кг
400	426	4500	1570	1720	Т24.29.00.000СБ	45,7
			1820	1970	Т24.30.	47,1
			2070	2220	Т24.31	48,5
			2320	2470	Т24.32	49,9
			2570	2720	Т24.33.	51,3
			2820	2970	Т24.34.	52,7
			3070	3220	Т24.35	54,0
450	480	6200	1650	1840	Т24.36.	68,9
			1900	2090	Т24.37.	70,9
			2150	2340	Т24.38	72,9
			2400	2590	Т24.39.	74,9
			2650	2840	Т24.40	76,9
			2900	3090	Т24.41	78,9
			3150	3340	Т24.42	80,9
500	530	7000	1710	1900	Т24.43	76,4
			1960	2150	Т24.44.	78,4
			2210	2400	Т24.45	80,4
			2460	2650	Т24.46.	82,4
			2710	2900	Т24.47	84,4
			2960	3150	Т24.48	86,4
			3210	3400	Т24.49	88,4
600	630		1750	1940	Т24.50	81,5
			2000	2190	Т24.51.	83,5
			2250	2440	Т24.52.	85,5
			2500	2690	Т24.53.	87,5
			2750	2940	Т24.54.	89,5
			3000	3190	Т24.55	91,5
			3250	3440	Т24.56.00.000СБ	93,5

Серия 4903-10 Выпуск 6

Инв № подлин | Подпись и дата | Взам инв № | Инв № дубл | Подп и дата

Изм	Лист	№ докум	Подп.	Дата

Копировала Беляева

ЦОО529-02.9

Таблица 4

Размеры в мм

$D_у$	$D_н$	Допускаемая вертикальная нагрузка, кгс	H ≈ min	H ≈ max	Обозначение	Масса, кг
400	426	9500	1550	1720	Т25.01 00.000СБ	84,5
			1800	1970	Т25 02.	87,3
			2050	2220	Т25.03.	90,1
			2300	2470	Т25 04	92,9
			2550	2720	Т25.05	95,7
			2800	2970	Т25 06	98,5
			3050	3220	Т25 07	101,1
450	480	1400	1650	1840	Т25 08	135,9
			1900	2090	Т25.09	139,9
			2150	2340	Т25 10	143,9
			2400	2590	Т25 11	147,9
			2650	2840	Т25 12	151,9
			2900	3090	Т25.13	155,9
			3150	3340	Т25 14.00.000 СБ	159,9

Эскиз

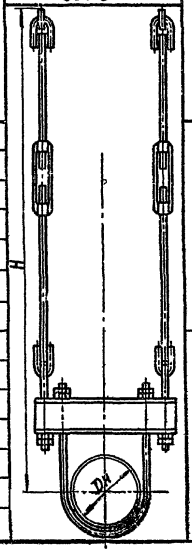

$D_у$	$D_н$	Допускаемая вертикальная нагрузка, кгс	H ≈ min	H ≈ max	Обозначение	Масса, кг
500	530	1400	1710	1900	Т25.15.00.000СБ	144,2
			1960	2150	Т25.16.	147,2
			2210	2400	Т25.17.	151,2
			2460	2650	Т25.18.	155,2
			2710	2900	Т25.19.	159,2
			2960	3150	Т25.20	163,2
			3210	3400	Т25.21.	167,2
600	630		1750	1940	Т25 22	151,6
			2000	2190	Т25.23	155,6
			2250	2440	Т25.24.	159,6
			2500	2690	Т25 25	163,6
			2750	2940	Т25 26	167,6
			3000	3190	Т25.27	171,6
			3250	3440	Т25 28 00 000СБ	175 6

Серия 4.903-10 Выпуск 6

Инв № подл. | Подпись и дата | Взам. инв № | Инв № дубл. | Подпись и дата

Изм	Лист	№ докум	Подп	Дата

Лист 5

Копир Беляева

400529-02--10 Формат 12

Серия 4.903-10 Выпуск 6

Таблица 5

Размеры в мм

Dy	Dн	Допускаемая вертикальная нагрузка, кгс	≈H в свободном состоянии пружин	Обозначение	Масса, кг	Эскиз
150	159	1050	2260	Т27.01.00.000СБ	35,1	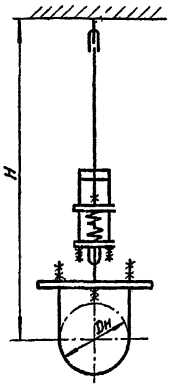
				Т27.02	51,7	
175	194	1600	2280	Т27.03	38,2	
				Т27.04.	56,7	
200	219	2300	2320	Т27.05	61,6	
				Т27.06.	94,0	
250	273	3500	2540	Т27.07	90,9	
				Т27.08.	141,0	
300	325	4800	2580	Т27.09.	123,9	
				Т27.10.	187,4	
350	377	3500	2620	Т27.11.	96,7	
				Т27.12.	146,7	
400	426	4800	2640	Т27.13.	127,8	
				Т27.14.00.000СБ	192,1	

Таблица 6

Размеры в мм

Dy	Dн	Допускаемая вертикальная нагрузка, кгс	≈H в свободном состоянии пружин	Обозначение	Масса, кг	Эскиз
700	720	19000	1780	Т29.01.00.000СБ	691	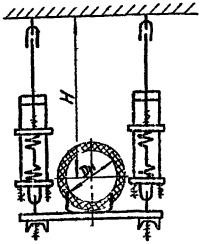
800	820		1730	Т29.02.	690	
900	920		1680	Т29.03.	697	
1000	1020	23000	1580	Т29.04.	811	
1200	1220		1480	Т29.05.	851	
1400	1420		1380	Т29.06.00.000СБ	862	

Таблица 7

Размеры в мм

Dy	Dн	Допускаемая вертикальная нагрузка, кгс	≈H в свободном состоянии пружин	Обозначение	Масса, кг	Эскиз
350	377	8000	2620	Т28.01.00.000СБ	203	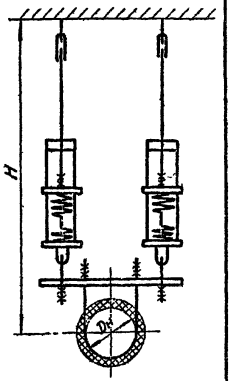
				Т28.02	314	
400	426	9500	2640	Т28.03.	253	
				Т28.04	380	
450	480	6600		Т28.05	198	
				Т28.06.	298	
500	530	8000		Т28.07.	215	
				Т28.08.	326	
600	630		2680	Т28.09	222	
				Т28.10.	333	
700	720	9500	2830	Т28.11.	300	
				Т28.12	427	
800	820		2880	Т28.13.	309	
				Т28.14.	436	
900	920		2930	Т28.15.	325	
				Т28.16.	452	
1000	1020		2980	Т28.17.	335	
				Т28.18.	462	
1200	1220		3080	Т28.19	355	
				Т28.20.	482	
1400	1420		3180	Т28.21.	375	
				Т28.22.00.000СБ	502	

Изм	Лист	№ докум	Подп.	Дата

Лист 6

Инв № подлин | Подпись и дата | Взам инв. № | Инв. № дубл | Подпись и дата

Копир Беляева 400529-02 11 Формат 12

Таблица 8

Размеры в мм

$D_у$	$D_н$	Допускаемая вертикальная нагрузка, кгс	H в свободном состоянии пружин	Обозначение	Масса, кг	Эскиз
150	159	1050	2090	Т41 01 00 000СБ	85	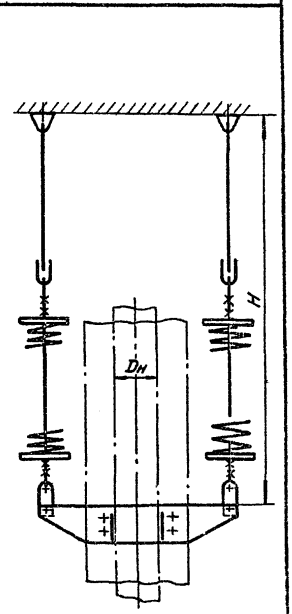
175	194	1600		Т41 02	88	
200	219	2300		Т41 03	114	
250	273	3300		Т41 04	135	
300	325			Т41 05	139	
350	377	4000		Т41 06	189	
400	426	5300		Т41 07	250	
450	480	4000		Т41 08	199	
		8000	2110	Т41 09	391	
500	530	5300	2090	Т41 10	262	
		9500	2120	Т41 11	461	
600	630	6500	2110	Т41 12	337	
		11500	2140	Т41 13.	513	
700	720	6500	2110	Т41.14.	344	
		11500	2140	Т41.15.	556	
800	820	6500	2110	Т41.16.	353	
		11500	2140	Т41.17	568	
900	920	6500	2110	Т41.18	366	
		11500	2140	Т41.19	596	
1000	1020	6500	2110	Т41.20.	380	
		11500	2140	Т41.21.	611	
1200	1220	6500	2110	Т41.22.	383	
		11500	2140	Т41.23.	616	
1400	1420	6500	2110	Т41.24.	411	
		11500	2140	Т41.25.00.000СБ	671	

Инв.№ подл. | Подпись и дата | Взам.инв.№ | Инв.№ дубл. | Подпись и дата

Выбор и затяжка
пружинных подвесных опор трубопроводов тепловых сетей.

Выбор требуемой опоры производится с учетом характеристик пружин (P_2 и λ_{max}), принятых по отраслевой нормали ОН 24-3-188-67.

P_2 — наибольшая (допускаемая) рабочая нагрузка пружины,

λ_{max} — прогиб (осадка) при наибольшей рабочей нагрузке.

Пружинные подвесные опоры горизонтальных трубопроводов предусмотрены в типовых рабочих чертежах Т27.0000.000-Т29.00.00.000.

В зависимости от встречающейся нагрузки при известном тепловом перемещении трубопровода, требуемая пружинная опора выбирается по соответствующему типовому чертежу

При этом необходимый типоразмер опоры (с учетом требуемой величины осадки пружин) подбирается по наибольшей нагрузке на пружину, возникающей или при рабочем состоянии ($P_{раб}$) трубопровода или при монтаже ($P_{монт.}$) его.

$P_{раб}$ — нагрузка на пружину в рабочем состоянии (от веса участка трубопровода с изоляцией),

$P_{монт.}$ — нагрузка в монтажном (холодном) состоянии трубопровода.

В рабочем состоянии трубопровода нагрузка на пружины подвесной опоры близка к расчетной.

В холодном, т.е. монтажном состоянии трубопровода, имеет место следующее:

1. Нагрузка на пружины уменьшается (против расчетной), если трубопровод при остывании перемещается вверх;
2. Нагрузка на пружины возрастает, если трубопровод при остывании смещается вниз.

В первом случае наибольшая нагрузка на пружины будет при рабочем состоянии трубопровода и пружинная опора подбирается соответственно по значению $P_{раб}$.

Схема изменения высоты пружины для рассматриваемого случая, когда точка крепления трубопровода при его тепловом расширении перемещается вниз, а при остывании - вверх, приведена на рис. 1.

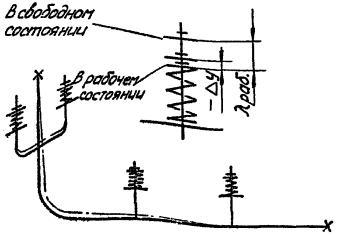

Рис. 1

Рабочая осадка пружины ($\lambda_{раб}$) определяется из выражения:

$$\lambda_{раб.} = \lambda_{max} \cdot \frac{P_{раб.}}{P_2} \quad \ldots\ldots (1)$$

Высота пружины ($H_{раб.}$) в рабочем состоянии будет

$$H_{раб} = H_0 - \lambda_{раб.} \quad \ldots\ldots\ldots (2)$$

H_0 — высота пружины в свободном состоянии.

Высота пружины ($H_{монт.}$) при монтаже будет.

$$H_{монт.} = H_{раб.} + \Delta y \quad \ldots\ldots\ldots (3)$$

Δy — вертикальное смещение точки подвеса трубопровода при его тепловом расширении.

Во втором случае наибольшая нагрузка возникает при монтажном состоянии трубопровода и, следовательно, пружинная опора выбирается по значению $P_{монт.}$

На рис. 2 приведена схема изменения высоты пружины для случая, когда точка крепления трубопровода при его тепловом расширении перемещается вверх, а при остывании - вниз.

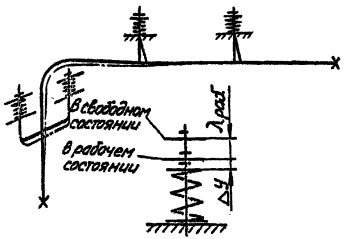

Рис. 2

В этом случае $P_{монт.}$ определяется из выражения:

$$P_{монт.} = P_{раб.} \cdot \frac{\lambda_{раб} + \Delta y}{\lambda_{раб.}} \quad \ldots\ldots\ldots (4)$$

$H_{раб}$ — определяется из выражения (2).

$H_{монт}$ — будет равно:

$$H_{монт} = H_{раб} - \Delta y \quad \ldots\ldots\ldots (5)$$

На соответствующем чертеже (или схеме) трубопровода должны быть указаны:

1. Расчетная нагрузка в рабочем состоянии $P_{раб}$;
2. Высота пружины при рабочем состоянии трубопровода ($H_{раб}$), определяемая по выражению (2);
3. Высота пружины в холодном (монтажном) состоянии трубопровода ($H_{монт}$), определяемая по выражениям (3) или (5).

Примеры:

1. Точка крепления трубопровода при его тепловом расширении перемещается вниз.

Дано: Трубопровод $D_н = 325$ мм; $P_{раб.} = 3500$ кг.

$\Delta y = 30$ мм

Трубопровод подвешен на овной тяге пружинной опоры Т27.09.00.000 пружина -11 ОН 24-3-188-67 ($P_2 = 4955$ кг и $\lambda_{max} = 140$ мм) см. рис. 3.

Величина осадки пружины от веса трубопровода составит:

$$\lambda_{раб.} = \lambda_{max} \cdot \frac{P_{раб.}}{P_2} = 140 \cdot \frac{3500}{4955} \approx 99 \text{ мм}.$$

Соответственно $H_{раб} = H_0 - \lambda_{раб.} = 549 - 99 = 450$ мм

$$H_{монт.} = H_{раб.} + \Delta y = 450 + 30 = 480 \text{ мм}.$$

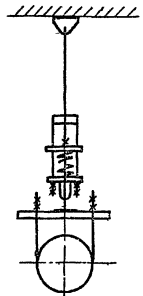

Рис. 3

2. Точка крепления трубопровода при его тепловом расширении перемещается вверх.
Дано: Трубопровод – $D_н$ = 630 мм; $P_{раб.}$ = 6000 кГ;

$$\Delta y = 30 \text{ мм}$$

Трубопровод должен быть подвешен на 2-х тягах пружинной опоры Т28.09.00.000, см. рис.4
Пружины – 10 ОН 24-3-188-67 (P_2 = 4080 кГ, λ_{max} = 140 мм)
Величина осадки каждой из пружин от веса участка трубопровода будет:

$$\lambda_{раб.} = \lambda_{max} \frac{P_{раб.}}{P_2} = 140 \cdot \frac{3000}{4080} \approx 103 \text{ мм}.$$

Тогда: $H_{раб.} = H_0 - \lambda_{раб.} = 528 - 103 = 425$ мм
$H_{монт.} = H_{раб.} - \Delta y = 425 - 30 = 390$ мм

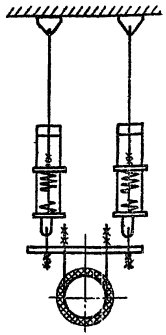

Рис. 4

3. Точка крепления трубопровода при его тепловом расширении перемещается вниз:
Дано: Трубопровод – $D_н$ = 1020 мм; $P_{раб.}$ = 20000 кГ;

$$\Delta y = 35 \text{ мм}.$$

Трубопровод должен быть подвешен на 4-х тягах пружинной опоры Т29.04.00.000, см. рис. 5 с четырьмя пружинами, установленными параллельно.
Пружины – 12 ОН 24-3-188-67 (P_2 = 5960 кГ, λ_{max} = 140 мм),
Величина осадки каждой из пружин под нагрузкой от веса участка трубопровода будет:

$$\lambda_{раб.} = \lambda_{max} \cdot \frac{P_{раб.}}{P_2} = 140 \cdot \frac{5000}{5960} \approx 117 \text{ мм}$$

Следовательно: $H_{раб.} = H_0 - \lambda_{раб.} = 502 - 117 = 385$ мм

$$H_{монт.} = H_{раб.} + \Delta y = 385 + 35 = 420 \text{ мм}.$$

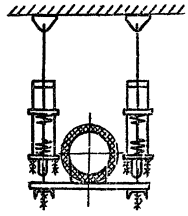

Рис. 5

Опоры подвесные жесткие

Т22.00.00.000СБ

Серия 4.903-10 Выпуск 6

Инв.№ подл. | Подпись и дата | Взам.инв.№ | Инв.№ дубл. | Подпись и дата

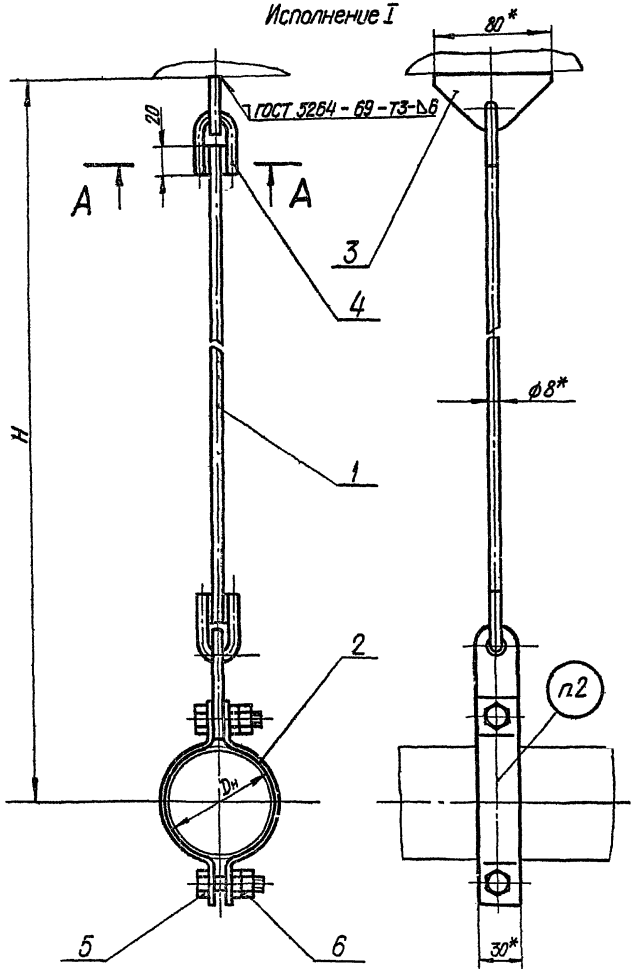

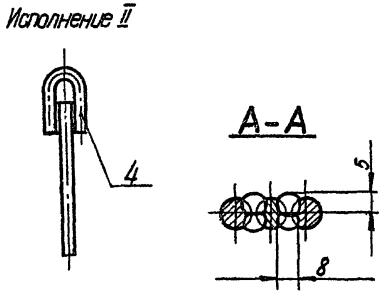

1. Сварку производить электродом типа Э42 по ГОСТ 9467-60.
2. Маркировать: обозначение по чертежу и товарный знак завода-изготовителя.
3. *Размеры для справок.

Изм	Лист	№ докум.	Подп.	Дата
Разраб		Гронич		
Пров		Величенко		
Рук гр		Свойкин		
Гл спец.		Сорокин		
Н.контр		Ермаков		
Утв		Фейгин		

Т22.00.00.000СБ

Опора подвесная жесткая горизонтальных трубопроводов Dн 32-76 мм Сборочный чертеж

Лит	Масса	Масштаб
	См табл 1	—

Лист 1 | Листов 4

Минэнерго СССР
Главтеплоэнергомонтаж
Энергомонтажпроект
Лен филиал

Копир. Беляева. ЦО 0529-02 18

Размеры в мм

Таблица 1

Обозначение	Наружный диаметр трубопровода $D_н$	Допускаемая вертикальная нагрузка кгс	H ≈	Масса, кг
Т22.01.00.000СБ	32	100	1110	1,00
Т22.02.			1360	1,10
Т22.03.			1610	1,23
Т22.04.			1860	1,30
Т22.05.			2110	1,39
Т22.06.			2360	1,49
Т22.07.			2610	1,59
Т22.08.	38		1110	1,01
Т22.09.			1360	1,11
Т22.10.			1610	1,25
Т22.11.			1860	1,31
Т22.12.			2110	1,41
Т22.13.			2350	1,50
Т22.14.			2610	1,60
Т22.15.	45	150	1120	1,03
Т22.16.			1370	1,13
Т22.17.			1670	1,25
Т22.18.			1870	1,32
Т22.19.			2120	1,42
Т22.20.			2370	1,52
Т22.21.00.000СБ			2620	1,62

Продолжение табл.1

Обозначение	Наружный диаметр трубопровода $D_н$	Допускаемая вертикальная нагрузка, кгс	H ≈	Масса, кг
Т22.22.00.000СБ	57	150	1120	1,05
Т22.23.			1370	1,15
Т22.24.			1670	1,27
Т22.25			1870	1,35
Т22.26.			2120	1,44
Т22.27.			2370	1,54
Т22.28.			2620	1,65
Т22.29	76		1130	1,09
Т22,30.			1380	1,19
Т22.31.			1680	1,31
Т22.32			1880	1,39
Т22.33.			2130	1,49
Т22,34.			2380	1,59
Т22,35.00.000СБ			2630	1,68

Пример обозначения подвесной опоры исполнения I, для трубопровода $D_н$ = 76 мм, H = 1130 мм:

ОПОРА ПОДВЕСНАЯ I - 76 Т22.29

Т22.00.00.000СБ

Таблица 2

Спецификация

№ поз	1	2			3*		4		5		6		Масса наплавленного металла сварных швов, кг
Наименование	Серьга с тягой	Полухомут			Плавник		Ушко		Болт М10х35.56		Гайка М10.5		
Количество	1	2			1		1		2		4		
Материал	———	Лист $\frac{S\ ГОСТ\ 5681-57}{ВСт3**\ ГОСТ\ 14637-69}$					Круг $\frac{8\ ГОСТ\ 2590-71}{20\ ГОСТ\ 1050-60}$		Сталь 35 ГОСТ 1050-60		Сталь 20 ГОСТ 1050-60		
№ чертежа или стандарта	Т22.00.01.000СБ	Т22.00.00.001			Т22.01.00.002		Т22.01.01.002		ГОСТ 7798-70		ГОСТ 5915-70		
Обозначение	Обозначение	Масса, кг	Обозначение	Масса, кг 1 шт.	Масса, кг Общ.	Обозначение	Масса, кг	Обозначение	Масса, кг	Масса, кг 1 шт.	Масса, кг Общ.	Масса, кг 1 шт.	Масса, кг Общ.	
Т22.01.00.000СБ	Т22.01.01.000СБ	0,515												
Т22.02.	Т22.02.	0,613												
Т22.03.	Т22.03.	0,732												
Т22.04	Т22.04.	0,811	Т22.01.00.001	0,071	0,142									
Т22.05.	Т22.05.	0,909												
Т22.06.	Т22.06.	1,008												
Т22.07	Т22.07.	1,106												
Т22.08.	Т22.01.	0,515												
Т22.09.	Т22.02.	0,613												
Т22.10.	Т22.03.	0,732				Т22.01.00.002	0,164	Т22.01.01.002	0,040	0,033	0,066	0,012	0,048	0,030
Т22.11.	Т22.04.	0,811	Т22.08.00.001	0,076	0,152									
Т22.12.	Т22.05.	0,909												
Т22.13.	Т22.06.	1,008												
Т22.14.	Т22.07.	1,106												
Т22.15.	Т22.01.	0,515												
Т22.16.	Т22.02.	0,613	Т22.15.00.001	0,085	0,170									
Т22.17.	Т22.03.	0,732												
Т22.18.00.000СБ	Т22.04.01.000СБ	0,811												

Серия 4.903-10 Выпуск 6

Инв. № подл. | Подпись и дата | Взам. инв. № | Инв. № дубл. | Подпись и дата | Инв. № подл.

Т22.00.00.000СБ

Продолжение табл. 2

Спецификация

№ поз.	1		2			3*		4		5		6		Масса наплавленного металла сварных швов, кг
Наименование	Серьга с тягой		Полухомут			Плавник		Ушко		Болт М10×35.58		Гайка М10,5		
Количество	1		2			1		1		2		4		
Материал	———		Лист $\frac{S\ ГОСТ\ 5681-57}{В\ Ст3^{**)}\ ГОСТ\ 14637-69}$					Круг $\frac{8\ ГОСТ\ 2590-71}{20\ ГОСТ\ 1050-60}$		Сталь 35 ГОСТ 1050-60		Сталь 20 ГОСТ 1050-60		
№ чертежа или стандарта	Т22.00.01.000СБ		Т22.00.00.001			Т22.01.00.002		Т22.01.01.002		ГОСТ 7798-70		ГОСТ 5915-70		
Обозначение	Обозначение	Масса, кг	Обозначение	Масса, кг 1шт.	Масса, кг Общ.	Обозначение	Масса, кг	Обозначение	Масса, кг	Масса, кг 1шт.	Масса, кг Общ.	Масса, кг 1шт	Масса, кг Общ.	
Т22.19.00.000СБ	Т22.05.01.000СБ	0,909	Т22.15.00.001	0,085	0,170	Т22.01.00.002	0,164	Т22.01.01.002	0,040	0,033	0,066	0,012	0,048	0,030
Т22.20.	Т22.06.	1,008												
Т22.21.	Т22.07.	1,106												
Т22.22.	Т22.01.	0,515	Т22.22.00.001	0,096	0,192									
Т22.23.	Т22.02.	0,613												
Т22.24.	Т22.03.	0,732												
Т22.25.	Т22.04.	0,811												
Т22.26.	Т22.05.	0,909												
Т22.27.	Т22.06	1,008												
Т22.28.	Т22.07.	1,106												
Т22.29	Т22.01.	0,515	Т22.29.00.001	0,117	0,234									
Т22.30.	Т22.02.	0,613												
Т22.31	Т22.03.	0,732												
Т22.32	Т22.04.	0,811												
Т22.33.	Т22.05.	0,909												
Т22.34.	Т22.06.	1,008												
Т22.35.00.000СБ	Т22.07.01.000СБ	1,106												

1.* Для опор исполнения II поз.3 не применять.

2.**) См. технические требования Т3.00.00.000ТТ п.1.3.

Серия 4.903-10 Выпуск 6

Инв. № подл.	Подпись и дата	Взам. инв. №	Инв. № дубл.	Подпись и дата

Т22.00.01.000СБ

Серия 4.903-10 Выпуск 6

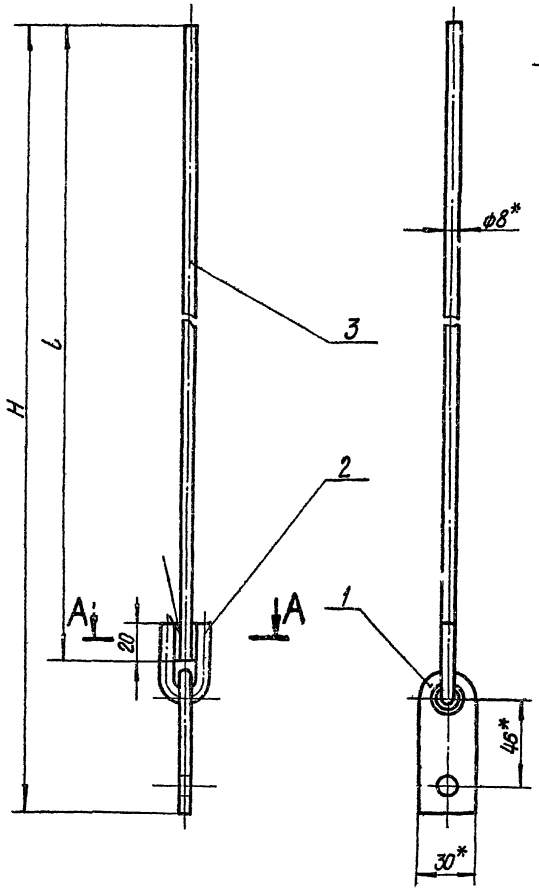

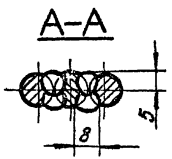

Размеры в мм

Таблица 1

Обозначение	H ≈	Масса, кг
Т22.Э1.01.000СБ	1040	0,515
Т22.02.	1290	0,613
Т22.03	1540	0,732
Т22.04.	1790	0,811
Т22.05.	2040	0,909
Т22.06.	2290	1,008
Т22.07.01.000СБ	2540	1,106

Таблица 2

Спецификация

№ поз.	1		2		3		Масса наплавленного металла сварных швов, кг
Наименование	Серьга		Ушко		Тяга		
Количество	1		1		1		
Материал	Лист 6 ГОСТ 5681-57 Ст3** ГОСТ 14637-69		Круг 8 ГОСТ 2590-71 / 20 ГОСТ 1050-60				
№ чертежа или стандарта	Т22.01.01.001		Т22.01.01.002		Без чертежа		
Обозначение	Обозначение	Масса, кг	Обозначение	Масса, кг	Длина l мм	Масса, кг	
Т22.01.01.000СБ	Т22.01.01.001	0,080	Т22.01.01.002	0,040	960	0,380	0,015
Т22.02.					1210	0,478	
Т22.03.					1460	0,574	
Т22.04					1710	0,676	
Т22.05					1960	0,774	
Т22.06.					2210	0,873	
Т22.07.01.000СБ					2460	0,971	

1.* Размеры для справок.

2.** См. технические требования Т3.00.00.000ТТ п.1.3.

Изм.	Лист	№ докум.	Подп.	Дата
Разраб		Гоанич		
Пров		Велитченко		
Рук гр		Свойкин		
Гл спец		Сорокин		
Н.контр		Ермаков		
Утв		Фейгин		

Т22.00.01.000СБ

Серьга с тягой

Сборочный чертеж

Лит	Масса	Масштаб
	см. табл	—
Лист	Листов 1	

Минэнерго СССР
Главтеплоэнергомонтаж
Энергомонтажпроект
Лен филиал

Копир Беляева Ц.00.529-02 22

Формат 12

Инв. № подл. | Подпись и дата | Взам. инв. № | Инв. № дубл. | Подпись и дата

Серия 4,903-10 Выпуск 6

Подпись и дата | Инв. № дубл | Взам. инв. № | Подпись и дата | Инв. № подл

Т22.01.01.002

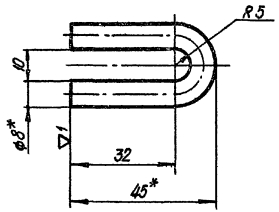

1. Развернутая длина — 95 мм.
2. *Размер для справок

Изм	Лист	№ докум	Подп	Дата
Разраб		Мерзон		
Провер		Велитченко		
Рук.гр		Свойкин		
Гл.спец.		Сорокин		
Н.контр.		Ермаков		
Утв.		Фейгин		

Т22.01.01.002

Ушко

Лит	Масса	Масштаб
	0,040	1:1

Лист | Листов 1

Круг 8 ГОСТ 2590 - 71 / 20 ГОСТ 1050 - 60

Минэнерго СССР
Главтеплоэнергомонтаж
Энергомонтажпроект
Лен. филиал

Формат 11

Серия 4,903-10 Выпуск 6

Подпись и дата | Инв. № дубл | Взам. инв. № | Подпись и дата | Инв. № подл

Т22.01.01.001

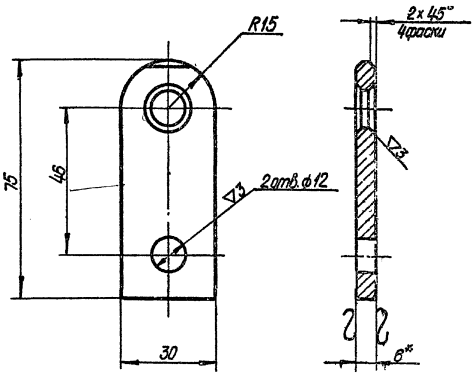

1. *Размер для справок.
2. **См. технические требования Т3.00.00.000 ТТ п.1.3.

Изм	Лист	№ докум.	Подп	Дата
Разраб		Мерзон		
Пров		Велитченко		
Рук.гр		Свойкин		
Гл спец		Сорокин		
Н.контр		Ермаков		
Утв.		Фейгин		

Т22.01.01.001

Серьга

Лит	Масса	Масштаб
	0,080	1:1

Лист | Листов 1

Лист 6 ГОСТ 5681 - 57 / ВСт3** ГОСТ 14637 - 69

Минэнерго СССР
Главтеплоэнергомонтаж
Энергомонтажпроект
Лен. филиал

Копир Беляева 400529-02 23 Формат 11

Т22.00.00.001

▽1 (▽)

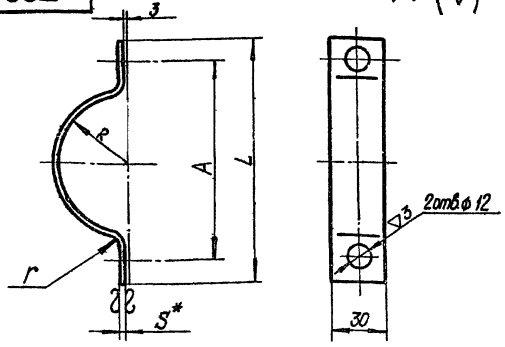

$r = 0,5\,S$

Размеры в мм

Обозначение	R	A	L	S	Развернутая длина	Масса, кг
Т22.01.00.001	16	66	90	3	100	0,071
Т22.08	19	70	94		108	0,076
Т22.15	24	80	104		117	0,085
Т22.22	29	90	114	4	137	0,096
Т22.29.00.001	38	110	134		167	0,117

1. Материал: Лист $\frac{3\ ГОСТ\ 3680-57}{ВСт3^{**}\ ГОСТ\ 16523-70}$,

Лист $\frac{4\ ГОСТ\ 5681-57}{ВСт3^{**}\ ГОСТ\ 14637-69}$

2.* Размер для справок

3.** См технические требования Т3.00.00.000 ТТ п.1.3

Изм	Лист	№ докум.	Подп.	Дата
Разраб		Мерзон		
Пров.		Величенко		
Рук. гр.		Свайкин		
Гл. спец.		Сорокин		
Н. контр.		Ермаков		
Утв.		Фейгин		

Т22.00.00.001

Полухомут

Лит	Масса	Масштаб
	См табл.	—
Лист	Листов 1	

См. выше

Минэнерго СССР Главтеплоэнергомонтаж Энергомонтажпроект Лен. филиал

Формат А4

Серия 4.903-10 Выпуск 6

Инв. № подл. | Подпись и дата | Взам. инв. № | Инв. № дубл. | Подпись и дата

Т22.01.00.002

▽1 (▽)

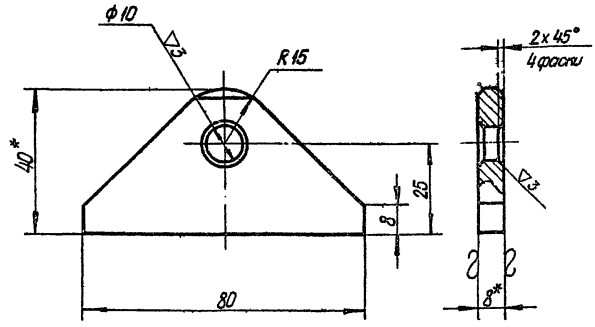

1.* Размеры для справок.

2.** См технические требования Т3.00.00.000 ТТ п.1.3.

Изм	Лист	№ докум.	Подп.	Дата
Разраб		Агафеева		
Пров.		Величенко		
Рук. гр.		Свайкин		
Гл. спец.		Сорокин		
Н. контр.		Ермаков		
Утв.		Фейгин		

Т22.01.00.002

Плавник

Лит	Масса	Масштаб
	0,164	1:1
Лист	Листов 1	

Минэнерго СССР Главтеплоэнергомонтаж Энергомонтажпроект Лен. филиал

Копировал Формат А4

Серия 4.903-10 Выпуск 6

Инв. № подл. | Подпись и дата | Взам. инв. № | Инв. № дубл. | Подпись и дата

Т23.00.00.000СБ

Исполнение I

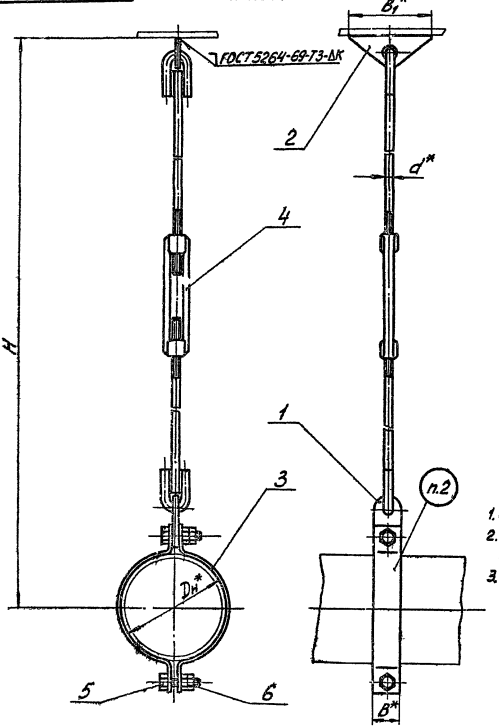

Исполнение II

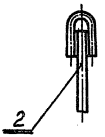

1. Сварку производить электродом типа Э42 по ГОСТ 9467-60
2. Маркировать: обозначение по чертежу и товарный знак завода - изготовителя.
3. *Размеры для справок.

Изм	Лист	№ докум	Подп	Дата
Разраб		Гранич		25.10.73
Провер		Велитченко		25.10.73
Рук. гр		Свойкин		25.10.73
Гл. спец		Сорокин		28.11.73
Н. контр		Ермаков		28.11.73
Утв		Фейгин		28.11.73

Т23.00.00.000СБ

Опора подвесная жесткая горизонтальных трубопроводов Dн 89-325мм Сборочный чертеж

Лит.	Масса	Масштаб
	См. табл.	—

Лист 1 Листов 6

Минэнерго СССР Главтеплоэнергомонтаж Энергомонтажпроект Лен филиал

Серия 4.903-10 Выпуск 6

Инв. № подл. | Подпись и дата | Взам. инв. № | Инв. № дубл. | Подпись и дата

Копировал: Соболь 400529-02 25 Формат 12

Размеры в мм

Таблица 1

Обозначение	Наружный диаметр трубопровода $D_н$	Допускаемая вертикальная нагрузка, кгс	H ≈ max	H ≈ min	B	B_1	d	K	Масса, кг
Т23.01.00.000СБ	89	300	1230	1150	30	120	10	6	2,08
Т23.02.			1480	1380					2,23
Т23.03			1730	1630					2,39
Т23.04			1980	1880					2,54
Т23.05.			2230	2130					2,70
Т23.06			2480	2380					2,85
Т23.07.			2730	2630					3,00
Т23.08	108	500	1260	1160		150	12		2,70
Т23.09			1510	1410					2,93
Т23.10			1760	1660					3,15
Т23.11.			2010	1910					3,37
Т23.12.			2260	2160					3,59
Т23.13.			2510	2410					3,81
Т23.14.			2760	2660					4,03
Т23.15	133	800	1300	1150	40		16	8	5,36
Т23.16			1550	1400					5,75
Т23.17.			1800	1650					6,14
Т23.18			2050	1900					6,55
Т23.19			2300	2150					6,94
Т23.20			2550	2400					7,33
Т23.21.00.000СБ			2800	2650					7,72

Продолжение. табл 1

Обозначение	Наружный диаметр трубопровода $D_н$	Допускаемая вертикальная нагрузка, кгс	H ≈ max	H ≈ min	B	B_1	d	K	Масса, кг
Т23.22.00.000СБ	159	1200	1310	1160	40	150	16	8	5,54
Т23.23.			1560	1410					5,93
Т23.24			1810	1660					6,32
Т23.25			2060	1910					6,73
Т23.26			2310	2160					7,12
Т23.27			2560	2410					7,51
Т23.28			2810	2660					7,90
Т23.29	194	1500	1330	1180					5,78
Т23.30			1580	1420					6,17
Т23.31			1830	1680					6,56
Т23.32			2080	1930					6,97
Т23.33			2330	2180					7,36
Т23.34.			2580	2430					7,75
Т23.35			2830	2680					8,14
Т23.36.	219	2000	1340	1190.	60		20		8,96
Т23.37			1590	1440					9,58
Т23.38.			1840	1690					10,20
Т23.39.			2090	1940					10,82
Т23.40.			2340	2190					11,43
Т23.41			2590	2440					12,05
Т23.42.00.000СБ			2840	2690					12,67

Серия 4.903-10 Выпуск 6

Инв.№ подл. | Подпись и дата | Взам. инв.№ | Инв.№ дубл. | Подпись и дата

Продолжение табл.1

Обозначение	Наружный диаметр трубопровода $D_н$	Допускаемая вертикальная нагрузка, кгс	$H \approx$ max	$H \approx$ min	B	B_1	d	K	Масса, кг
Т23.43.00.000СБ	273	2600	1390	1240	60	150	20	8	10,64
Т23.44.			1640	1490					11,26
Т23.45.			1890	1740					11,88
Т23.46.			2140	1990					12,50
Т23.47.			2390	2240					13,11
Т23.48.			2640	2490					13,73
Т23.49.			2890	2740					14,35
Т23.50.	325	3500	1460	1290	80	200	24		17,00
Т23.51.			1710	1540					17,89
Т23.52.			1960	1790					18,78
Т23.53.			2210	2040					19,66
Т23.54.			2460	2290					20,55
Т23.55			2710	2540					21,44
Т23.56.0000СБ			2960	2790					22,97

Пример обозначения подвесной опоры исполнения I для трубопровода $D_н$ = 194 мм, H_{max} = 1580 мм

ОПОРА ПОДВЕСНАЯ I-194 Т23.30.

Т23.00.00.000СБ

Таблица 2

Спецификация

№ поз	1	2*	3	4	5	6
Наименование	Серьга с тягой	Плавник с тягой	Полухомут	Муфта	Болт	Гайка
Количество	1	1	2	1	2	4
Материал	———	———	Лист $\frac{S}{8Cm3^{кп}}$ ГОСТ 5681-57 $\frac{8Cm3^{кп}}{8Cm3^{кп}}$ ГОСТ 14637-69	8Cm3**) ГОСТ 380-71	Сталь 35 ГОСТ 1050-60	Сталь 20 ГОСТ 1050-60
№ чертежа или стандарта	Т23.00.01 000СБ	Т 23 00.02 000СБ	Т 23:00 00. 001	ГОСТ 16127-70	ГОСТ 7798-70	ГОСТ 5915-70

Обозначение	Обозначение	Масса, кг	Обозначение	Масса, кг	Обозначение	Масса, кг		Обозначение	Масса, кг	Обозначение	Масса, кг		Обозначение	Масса, кг	
						1 шт	Общ				1 шт	Общ.		1 шт	Общ
Т23.01.00.000СБ			Т23.01 02 000СБ	0,66											
Т23.02.			Т23.02	0,81											
Т23.03.			Т23.03.	0,97											
Т23.04	Т23.01.01.000СБ	0,59	Т23.04	1,12	Т23.01.00.001	0,18	0,36	М10	0,30						
Т23.05			Т23.05	1,28											
Т23.06			Т23.06.	1,43											
Т23.07			Т23.07.	1,58											
Т23.08			Т23.08	1,04						М12×40 56	0,053	0,106	М12.5	0,015	0,060
Т23.09			Т23 09	1,27											
Т23.10.			Т23 10	1,49											
Т23.11	Т23.08.01.000СБ	0,75	Т23.11	1,71	Т23.08.00 001	0,22	0,44	М12	0,30						
Т23.12.			Т23.12.	1,93											
Т23.13			Т23 13	2,15											
Т23.14.			Т23 14	2,37											
Т23.15			Т23.15	1,73											
Т23.16			Т23 16.	2,12											
Т23.17.			Т23 17	2,51											
Т23.18	Т23.15.01.000СБ	1,32	Т23 18	2,92	Т23.15.00.001	0,52	1,04	М16	0,90	М16×55,56	0,121	0,242	М16.5	0,033	0,132
Т23.19			Т23 19	3,31											
Т23.20			Т23 20	3,70											
Т23.21.00.000СБ			Т23 21 02 000СБ	4,09											

Серия 4.903-10 Выпуск 6

Инв. № подл. | Подпись и дата | Взам. инв. № | Инв. № дубл. | Подпись и дата

Изм. Лист № докум. Подп. Дата

Т23.00.00.000СБ

Лист 4

Копир. бел. чер. 11.00.529-02 28 Формат А4

Продолжение. тс.Зп.2

Спецификация

№ поз.	1		2*		3			4		5			6		
Наименование	Серьга с тягой		Плавник с тягой		Полухомут			Муфта		Болт			Гайка		
Количество	1		1		2			1		2			4		
Материал	—		—		Лист 8 ГОСТ 3681-57 / Ст3** ГОСТ 14637-69			Ст3** ГОСТ 380-71		Сталь 35 ГОСТ 1050-60			Сталь 20 ГОСТ 1050-60		
№ чертежа или стандарта	Т23.00.01.000СБ		Т23.00.02.000СБ		Т23.00.00.001			ГОСТ 16127-70		ГОСТ 7798-70			ГОСТ 5915-70		
Обозначение	Обозначение	Масса, кг	Обозначение	Масса, кг	Обозначение	Масса, кг		Обозначение	Масса, кг	Обозначение	Масса, кг		Обозначение	Масса, кг	
						1 шт	Общ.				1 шт	Общ.		1 шт	Общ.
Т23.22.00.000СБ	Т23.15.01.000СБ	1,32	Т23.15.02.000СБ	1,73	Т23.22.00.001	0,61	1,22	М16	0,90	М16х55.56	0,121	0,242	М16.5	0,033	0,132
Т23.23.			Т23.16.	2,12											
Т23.24			Т23.17	2,51											
Т23.25.			Т23.18	2,92											
Т23.26.			Т23.19	3,31											
Т23.27			Т23.20	3,70											
Т23.28.			Т23.21.	4,09											
Т23.29.			Т23.15.	1,73	Т23.29.00.001	0,73	1,46								
Т23.30.			Т23.16.	2,12											
Т23.31.			Т23.17.	2,51											
Т23.32.			Т23.18.	2,92											
Т23.33			Т23.19.	3,31											
Т23.34			Т23.20.	3,70											
Т23.35			Т23.21.	4,09											
Т23.36	Т23.36.01.000СБ	2,29	Т23.36.	2,63	Т23.36.00.001	1,20	2,40	М20	0,90	М20х70.56	0,244	0,488	М20.5	0,063	0,252
Т23.37			Т23.37.	3,25											
Т23.38.			Т23.38.	3,87											
Т23.39.			Т23.39.	4,49											
Т23.40			Т23.40.	5,10											
Т23.41.			Т23.41.	5,72											
Т23.42.00.000СБ			Т23.42.00.000СБ	6,34											

Т23.00.00.000СБ

Продолжение табл 2

Спецификация

№ поз	1		2*		3			4		5			6		
Наименование	Серьга с тягой		Плавник с тягой		Полухомут			Муфта		Болт			Гайка		
Количество	1		1		2			1		2			4		
Материал	———		———		Лист $\frac{3\ ГОСТ\ 5681-57}{Вст3**)\ ГОСТ\ 14637-69}$			Вст3**) ГОСТ 380-71		Сталь 35 ГОСТ 1050-60			Сталь 20 ГОСТ 1050-60		
№ чертежа или стандарта	Т23.00.01.000СБ		Т23.00.02.000СБ		Т23.00.00.001			ГОСТ 1628-70		ГОСТ 7798-70			ГОСТ 5915-70		
Обозначение	Обозначение	Масса, кг	Обозначение	Масса, кг	Обозначение	Масса, кг 1 шт.	Масса, кг Общ.	Обозначение	Масса, кг	Обозначение	Масса, кг 1 шт	Масса, кг Общ.	Обозначение	Масса, кг 1 шт	Масса, кг Общ
Т23.43.00.000СБ	Т23.36.01.000СБ	2,29	Т23.36.02.000СБ	2,63	Т23.43.00.001	2,04	4,08	М20	0,90	М20х70.56	0,244	0,488	М20.5	0,063	0,252
Т23.44.			Т23.37	3,25											
Т23.45.			Т23.38	3,87											
Т23.46.			Т23.39	4,49											
Т23.47.			Т23.40.	5,10											
Т23.48.			Т23.41.	5.72											
Т23.49.			Т23.42.	6,34											
Т23.50.	Т23.50.01.000СБ	3,44	Т23.50	4,42	Т23.50.00.001	3,14	6,28	М24	1,70	М24х70.56	0,366	0,732	М24,5	0,107	0,428
Т23.51.			Т23.51	5,31											
Т23.52.			Т23.52	6,20											
Т23.53.			Т23.53	7,08											
Т23.54.			Т23.54	7,97											
Т23.55.			Т23.55	8,86											
Т23.56.00.000СБ			Т23.56.02.000СБ	10,39											

1.* Для исполнения II тягу применять без плавника

2**) См технические требования Т3 00 00.000 ТТ п13

Серия 4.903-10 Выпуск 6

Инв № подл. | Подпись и дата | Взам инв № | Инв № дубл. | Подпись и дата

Изм	Лист	№ докум	Подп.	Дата	Т23.00.00.000СБ	Лист 6

Копир Беляева 4.00529-02 30 Формат 12

Т23.00.01.000СБ

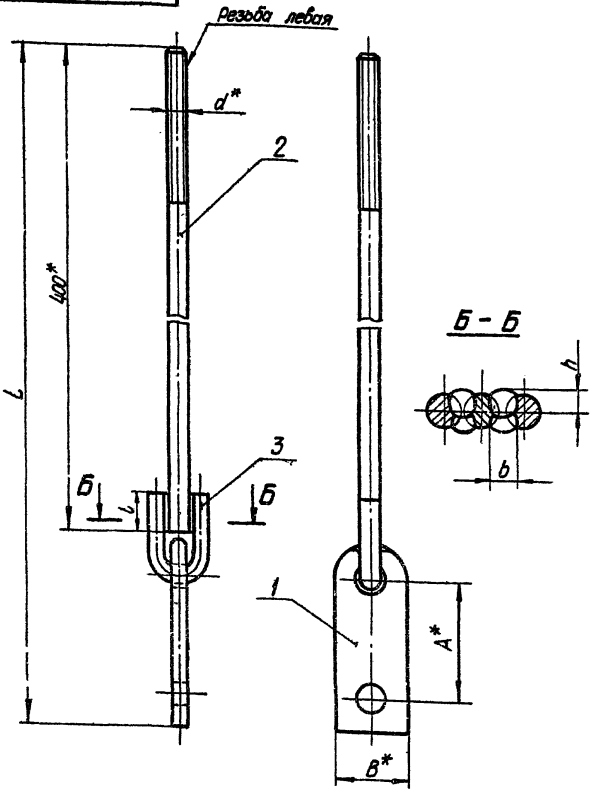

Размеры в мм. Таблица 1

Обозначение	d	L ±2	A	B	l	b	h	Масса, кг
Т23.01.01.000СБ	М10	515	70	40	26	10	6	0,59
Т23.08	М12				35		7	0,75
Т23.15.	М16	520			45	12	9	1,32
Т23.36.	М20	540	80	50	50	14	11	2,29
Т23.50.01.000СБ	М24	575	90	60	60	16	13	3,44

Таблица 2

Спецификация

№ поз	1		2		3		Масса материала, наплавленного сварных швов, кг
Наименование	Серьга		Тяга		Ушко		
Количество	1		1		1		
Материал	Лист $\frac{S\ ГОСТ\ 5681-57}{ВСт3^{**}\ ГОСТ\ 14637-69}$		Круг $\frac{d\ ГОСТ\ 2590-71}{20\ ГОСТ\ 1050-60}$				
№ чертежа или стандарта	Т23.00.01.001		Т23.00.01.002		Т23.00.01.003		
Обозначение	Обозначение	Масса, кг	Обозначение	Масса, кг	Обозначение	Масса, кг	
Т23.01.01.000СБ	Т23.01.01.001	0,25	Т23.01.01.002	0,25	Т23.01.01.003	0,065	0,025
Т23.08			Т23.08.	0,36	Т23.08.	0,118	
Т23.15.	Т23.15.	0,35	Т23.15	0,63	Т23.15.	0,260	0,075
Т23.36.	Т23.36.	0,68	Т23.36.	0,99	Т23.36.	0,490	0,125
Т23.50.01.000СБ	Т23.50.01.001	0,94	Т23.50.01.002	1,42	Т23.50.01.003	0,860	0,215

1. Сварку производить электродом типа Э42 по ГОСТ 9467-60.
2.* Размеры для справок
3.** См. технические требования Т3.00.00.000ТТ п.13.

Изм.	Лист	№ докум.	Подп.	Дата
Разраб.		Андреева		
Пров.		Белитченко		04.79
Рук. гр.		Сбитнев		04.79
Гл. спец.		Сорокин		
Н. контр.		Еремеков		
Утв.		Фейгин		

Т23.00.01.000СБ

Серьга с тягой
Сборочный чертеж

Лит.	Масса	Масштаб
	Сп. табл.1	—

Лист | Листов 1

Инженерно СССР Главтеплоэнергомонтаж Энергомонтажпроект чп Ленинград

Копир Беляева

4.901529-01 ВУ

Формат А2

Серия 4.903-10 Выпуск 6.

Инв. № подл. | Подпись и дата | Инв. № дубл. | Взам. инв. № | Подпись и дата

Серия 4.903-10 Выпуск 6

Подпись и дата | Инв.№ подл. | Взам.инв.№ | Подпись и дата | Инв.№ дубл.

Т23.00.01.002

▽3 (▽)

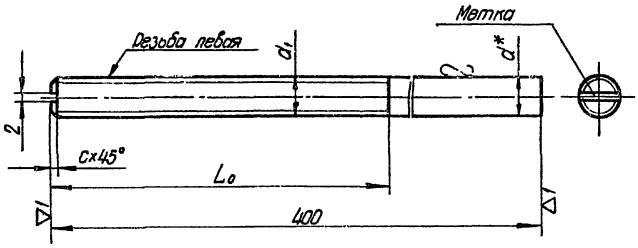

Размеры в мм

Обозначение	d	d1	L0	C	Масса, кг
Т23.01 01 002	10	М10	90	1,6	0,25
Т23 08	12	М12	100		0,36
Т.23 15.	16	М16	110	2,0	0,63
Т23.36.	20	М20	120	2,5	0,99
Т23.50.01.002	24	М24	130		1,42

* Размер для справок.

Изм	Лист	№ докум	Подп	Дата
Разраб		Андреева		
Провер.		Велитченко		02.84
Рук.гр		Свойкин		02.84
Гл.спец.		Сорокин		
Н.контр.		Ермаков		
Утв.		Фейгин		

Т23.00.01.002

Тяга

Лит.	Масса	Масштаб
	См табл.	—
Лист	Листов 1	

Круг d ГОСТ 2590 - 71 / 20 ГОСТ 1050 - 60

Минэнерго СССР Главтеплоэнергомонтаж Энергомонтажпроект Лен филиал

Формат А4

Т23.00.01.001

▽1 (▽)

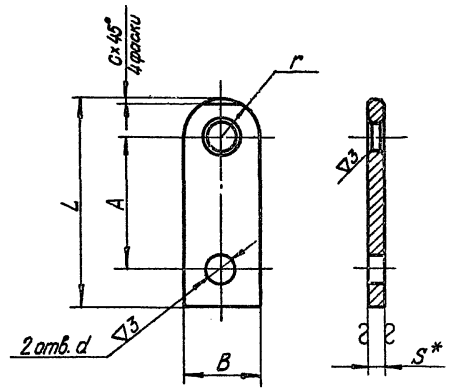

Размеры в мм

Обозначение	L	A	B	r	S	d	C	Масса, кг
Т23.01 01.001	110	70	40	20	8	14	2	0,25
Т23 15					12	18	3	0,35
Т23 36	130	80	50	25	16	23	4	0,68
Т23.50.01.001	150	90	60	30		27		0,94

1.* Размер для справок.

2.** См. технические требования Т3.00.00.000 ТТ п 13.

Изм	Лист	№ докум	Подп	Дата
Разраб.		Андреева		
Провер		Велитченко		02.84
Рук.гр		Свойкин		02.84
Гл.спец		Сорокин		
Н.контр.		Ермаков		
Утв.		Фейгин		

Т23.00.01.001

Серьга

Лит	Масса	Масштаб
	См табл	—
Лист	Листов 1	

Лист S ГОСТ 5681 - 57 / ВСт3** ГОСТ 14637 - 69

Минэнерго СССР Главтеплоэнергомонтаж Энергомонтажпроект Лен филиал

Формат А4

Копировал Беляева 400529-02 32

Т23.00.01.003

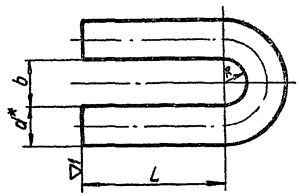

Размеры в мм

Обозначение	Допускаемая нагрузка, кгс	d	L	b	Развернутая длина	Масса, кг
Т23.01.01.003	300	10	35	13	106	0,065
Т23.08.	450	12	45	15	133	0,118
Т23.15.	1500	16	55	20	167	0,260
Т23.36.	2400	20	65	24	200	0,490
Т23.50.01.003	3400	24	80	28	242	0,860

* Размер для справок.

Серия 4.903-10 Выпуск 6

Инв. № подл. | Подпись и дата | Взам. инв. № | Инв. № дубл. | Подпись и дата

Изм.	Лист	№ докум.	Подп.	Дата
Разраб.		Андреева		
Пров.		Величченко		
Рук. гр.		Свойкин		
Гл. спец.		Сорокин		
Н. контр.		Ермаков		
Утв.		Фейгин		

Т23.00.01.003

Ушко

Лит	Масса	Масштаб
	См. табл.	—

Лист | Листов 1

Круг d ГОСТ 2590 – 71 / 20 ГОСТ 1050 – 60

Минэнерго СССР Главтеплоэнергомонтаж Энергомонтажпроект Ленфилиал

Копир. Беляева 400529-02 23 Формат А2

Т23.00.02.000СБ

Серия 4.903-10 Выпуск 6

Инв.№ подл. | Подпись и дата | Взам.инв.№ | Инв.№ дубл. | Подпись и дата

Исполнение I

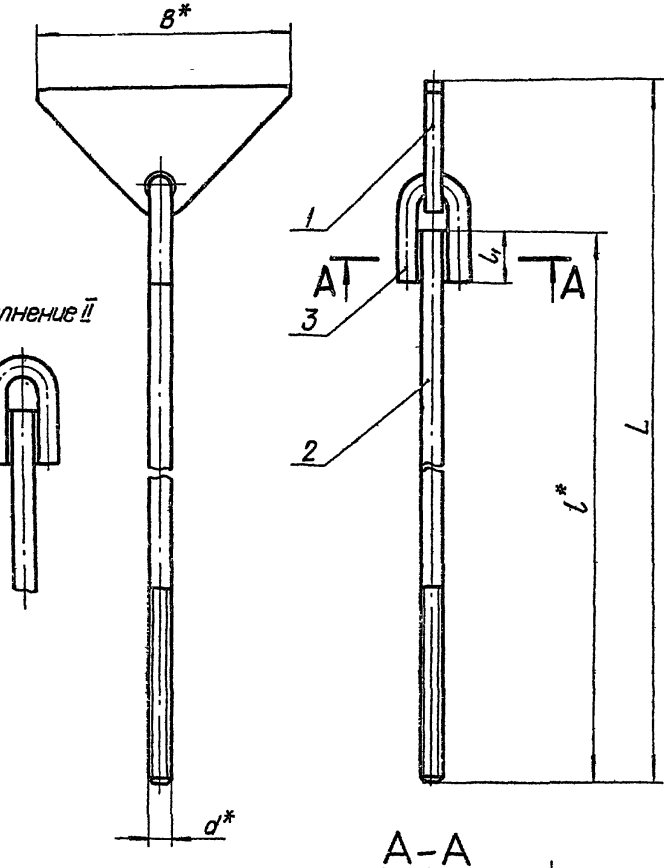

Исполнение II

А–А

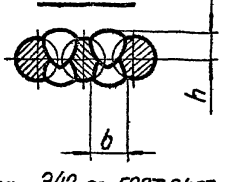

Размеры в мм

Таблица 1

Обозначение	d	L ≈	l	B	L_1	h	b	Масса, кг
Т23.01 02.000СБ	М10	565	500	120	26	6	10	0,66
Т23.02		815	750					0,81
Т23 03		1065	1000					0,97
Т23 04		1315	1250					1,12
Т23 05		1565	1500					1,28
Т23 06.		1815	1750					1,43
Т23 07		2065	2000					1,58
Т23 08	М12	585	500	150	35	7	10	1,04
Т23.09.		835	750					1,27
Т23 10.		1085	1000					1,49
Т23 11		1335	1250					1,71
Т23 12		1585	1500					1,93
Т23.13.		1835	1750					2,15
Т23 14.		2085	2000					2,37
Т23.15.	М16	545	460		45	9	12	1,73
Т23 16.		795	710					2,12
Т23 17		1045	960					2,51
Т23 18.		1295	1210					2,92
Т23 19		1545	1460					3,31
Т23 20		1795	1710					3,70
Т23.21		2045	1960					4,09
Т23 36.	М20	525	440		50	11	14	2,63
Т23.37		775	690					3,25
Т23 38.		1025	940					3,87
Т23 39.		1275	1190					4,49
Т23 40		1525	1440					5,10
Т23 41.		1775	1690					5,72
Т23 42.		2025	1940					6,34
Т23 50.	М24	550	420	200	60	13	15	4,42
Т23 51		800	670					5,31
Т23 52.		1050	920					6,20
Т23 53		1300	1170					7,08
Т23 54		1550	1420					7,97
Т23 55.		1800	1670					8,86
Т23.56.02.000СБ		2050	1920					10,39

1. Сварку производить электродом типа Э42 по ГОСТ 9467-60.
2. *Размеры для справок.

Изм.	Лист	№ докум.	Подп.	Дата
Разраб.		Андреева		07.72
Пров.		Величенко		
Рук.гр.		Свойкин		
Гл.спец.		Сорокин		
Н.контр.		Ертаков		
Утв.		Фейгин		

Т23.00.02.000СБ

Плавник с тягой

Сборочный чертеж

Лит.	Масса	Масштаб
	См табл.	—

Лист 1 Листов 2

Минэнерго СССР Главтеплоэнергомонтаж Энергомонтажпроект Лен филиал

Копир Беляева

Формат 12

Т23.00.02.000СБ

Таблица 2

Спецификация							
N° поз.	1*		2		3		Масса наплавленного металла сборочных швов, кг
Наименование	Плавник		Тяга		Ушко		
Количество	1		1		1		
Материал	Лист $\frac{S\ ГОСТ\ 5681-57}{ВСт3^{кп}\ ГОСТ\ 14637-69}$		Круг $\frac{d\ ГОСТ\ 2590-71}{20\ ГОСТ\ 1050-60}$				
N° чертежа или стандарта	Т23.00.02.001		Т23.00.02.002		Т23.00.01.003		
Обозначение	Обозначение	Масса, кг	Обозначение	Масса, кг	Обозначение	Масса, кг	
Т23.01.02.000СБ			Т23.01.02.002	0,31			
Т23.02.			Т23.02.	0,46			
Т23.03.			Т23.03.	0,62			
Т23.04.	Т23.01.02.001	0,26	Т23.04.	0,77	Т23.01.01.003	0,065	0,025
Т23.05.			Т23.05.	0,93			
Т23.06.			Т23.06.	1,08			
Т23.07.			Т23.07.	1,23			
Т23.08.			Т23.08.	0,44			
Т23.09.			Т23.09.	0,67			
Т23.10.			Т23.10	0,89			
Т23.11.	Т23.08.02.001	0,44	Т23.11	1,11	Т23.08.01.003	0,118	0,040
Т23.12.			Т23.12	1,33			
Т23.13.			Т23.13.	1,55			
Т23.14			Т23.14.	1,77			
Т23.15			Т23.15	0,73			
Т23.16			Т23.16.	1,12			
Т23.17			Т23.17.	1,51			
Т23.18	Т23.15.02.001	0,66	Т23.18.	1,92	Т23.15.01.003	0,260	0,075
Т23.19			Т23.19.	2,31			
Т23.20.			Т23.20.	2,70			
Т23.21.02.000СБ			Т23.21.02.002	3,09			

Продолжение табл.2

Спецификация							
N° поз.	1*		2		3		Масса наплавленного металла сборочных швов, кг
Наименование	Плавник		Тяга		Ушко		
Количество	1		1		1		
Материал	Лист $\frac{S\ ГОСТ\ 5681-57}{ВСт3^{кп}\ ГОСТ\ 14637-69}$		Круг $\frac{d\ ГОСТ\ 2590-71}{20\ ГОСТ\ 1050-60}$				
N° чертежа или стандарта	Т23.00.02.001		Т23.00.02.002		Т23.00.01.003		
Обозначение	Обозначение	Масса, кг	Обозначение	Масса, кг	Обозначение	Масса, кг	
Т23.36.02.000СБ			Т23.36.02.002	1,08			
Т23.37			Т23.37.	1,70			
Т23.38			Т23.38.	2,32			
Т23.39	Т23.36.02.001	0,93	Т23.39.	2,94	Т23.36.01.003	0,190	0,125
Т23.40.			Т23.40.	3,55			
Т23.41			Т23.41.	4,17			
Т23.42			Т23.42.	4,79			
Т23.50			Т23.50.	1,49			
Т23.51			Т23.51.	2,38			
Т23.52.			Т23.52.	3,27			
Т23.53.	Т23.50.02.001	1,85	Т23.53.	4,15	Т23.50.01.003	0,080	0,215
Т23.54			Т23.54.	5,04			
Т23.55.			Т23.55.	5,93			
Т23.56.02.000СБ			Т23.56.02.002	7,46			

1. *Для исполнения II дет.1 не применять.
2. **См. технические требования Т3.00.00.000 п.1.3.

Серия 4.903-10 Выпуск 6

Инв.№ подл. | Подпись и дата | Взам.инв.№ | Инв.№ дубл. | Подпись и дата

Изм.	Лист	N° докум.	Подп.	Дата	Т23.00.02.000СБ	Лист 2

Копировал Соболева 4.005-29-02 35 формат 12

Т23.00.00.001

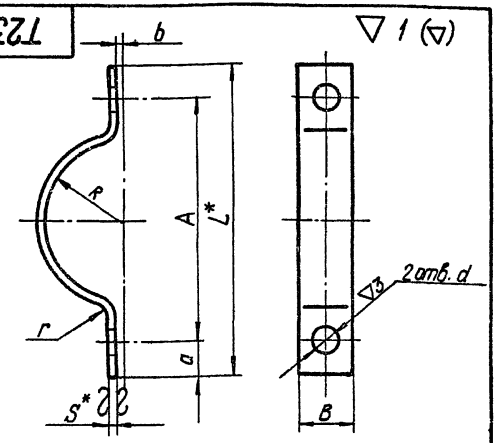

$r = 0{,}5S$

Размеры в мм

Обозначение	R	A	B	L	a	b	d	S	Развернутая длина	Масса, кг
Т23.01.00.001	45	134	30	170	18	4	14	4	210	0,18
Т23.08.	54	160		196					245	0,22
Т23.15	67	180	40	228	25	-6	18	6	288	0,52
Т23.22.	80	216		266					338	0,61
Т23.29.	98	260		310					400	0,73
Т23.36.	111	280	60	340	30	8	23		440	1,20
Т23.43.	138	360		430	35	10		8	556	2,04
Т23.50.00.001	164	410	80	492	40		27		640	3,14

1.* Размеры для справок
2.** См технические требования Т3.00.00.000 ТТ п.1.3.

Изм	Лист	№ докум	Подп	Дата
Разраб.		Андреева		
Пров.		Велитченко		07.74
Рук.гр.		Свойкин		07.74
Гл.спец.		Сорокин		
Н.контр.		Ермаков		
Утв.		Фейгин		

Т23.00.00.001

Полухомут

Лит	Масса	Масштаб
	См табл	—

Лист | Листов 1

Лист S ГОСТ 5681 - 57
ВСт3** ГОСТ 14637-69

Минэнерго СССР
Главтеплоэнергомонтаж
Энергомонтажпроект
Лен. филиал

Серия 4.903-10 Выпуск 6

Подпись и дата | Инв. № дубл. | Взам. инв. № | Подпись и дата | Инв. № подл.

Т23.00.02.001

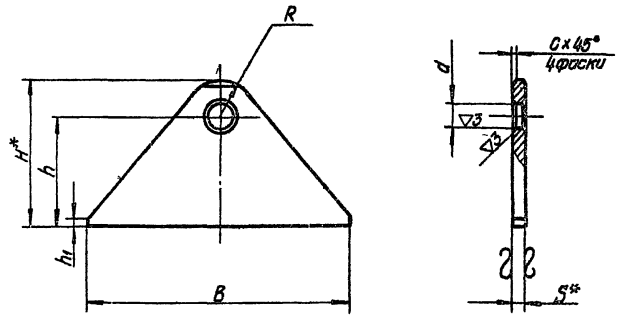

Размеры в мм

Обозначение	B	H	h	h_1	d	R	C	S	Масса, кг
Т23.01.02.001	120	60	45	5	12	15	2	8	0,26
Т23.08	150	80	60		14	20			0,44
Т23.15			55		18	25	3	12	0,66
Т23.36			50	10	23	30	4	16	0,93
Т23.50.02.001	200	120	85		27	35			1,85

1* Размеры для справок.
2.** См технические требования Т3.00.00.000 ТТ п.1.3.

Изм	Лист	№ докум	Подп	Дата
Разраб.		Андреева		
Пров.		Велитченко		07.74
Рук.гр.		Свойкин		07.74
Гл.спец.		Сорокин		
Н.контр.		Ермаков		
Утв.		Фейгин		

Т23.00.02.001

Плавник

Лит.	Масса	Масштаб
	См табл.	—

Лист | Листов 1

Лист S ГОСТ 5681 - 57
ВСт3** ГОСТ 14637-69

Минэнерго СССР
Главтеплоэнергомонтаж
Энергомонтажпроект
Лен. филиал

Серия 4.903-10 Выпуск 6

Подпись и дата | Инв. № дубл. | Взам. инв. № | Подпись и дата | Инв. № подл.

▽3(▽)

Т23.00.02.002

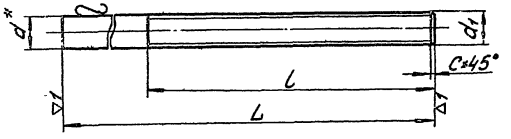

Размеры в мм

Обозначение	d	d_1	L	l	C	Масса, кг
Т23.01.02.002	10	М10	500	90	1,6	0,31
Т23.02.			750			0,46
Т23.03.			1000			0,62
Т23.04.			1250			0,77
Т23.05.			1500			0,93
Т23.06.			1750			1,08
Т23.07			2000			1,23
Т23.08.	12	М12	500	100		0,44
Т23.09.			750			0,67
Т23.10.			1000			0,89
Т23.11.			1250			1,11
Т23.12.			1500			1,33
Т23.13			1750			1,55
Т23.14.02.002			2000			1,77

Продолжение

Обозначение	d	d_1	L	l	C	Масса, кг
Т23.15.02.002	16	М16	460	110	2	0,73
Т23.16			710			1,12
Т23.17			960			1,51
Т23.18.			1210			1,92
Т23.19			1460			2,31
Т23.20.			1710			2,70
Т23.21			1960			3,09
Т23.36.	20	М20	440	120	2,5	1,08
Т23.37.			690			1,70
Т23.38			940			2,32
Т23.39.			1190			2,94
Т23.40			1440			3,55
Т23.41.			1690			4,17
Т23.42.			1940			4,79
Т23.50.	24	М24	420	130		1,49
Т23.51.			670			2,38
Т23.52.			920			3,27
Т23.53			1170			4,15
Т23.54.			1420			5,04
Т23.55			1670			5,93
Т23.56.02.002			1920			7,46

*Размер для справок

Изм.	Лист	N докум.	Подп.	Дата
Разраб.		Гранич		
Пров.		Велитченко		
Рук.гр.		Свойкин		
Гл.спец.		Сорокин		
Н.контр.		Ермаков		
Утв.		Фейгин		

Т23.00.02.002

Тяга

Круг $\frac{d \text{ ГОСТ } 2590-71}{20 \text{ ГОСТ } 1050-60}$

Лит.	Масса	Масштаб
	см. табл.	—

Лист | Листов 1

Минэнерго СССР
Главтеплоэнергомонтаж
Энергомонтажпроект
Лен. филиал

Копировал Собрал 400529-02.37 Формат 12

Серия 4.903-10 Выпуск 6

Инв. N подл. | Подпись и дата | Взам. инв. N | Инв. N дубл. | Подпись и дата

Т24.00.00.000СБ

Исполнение I

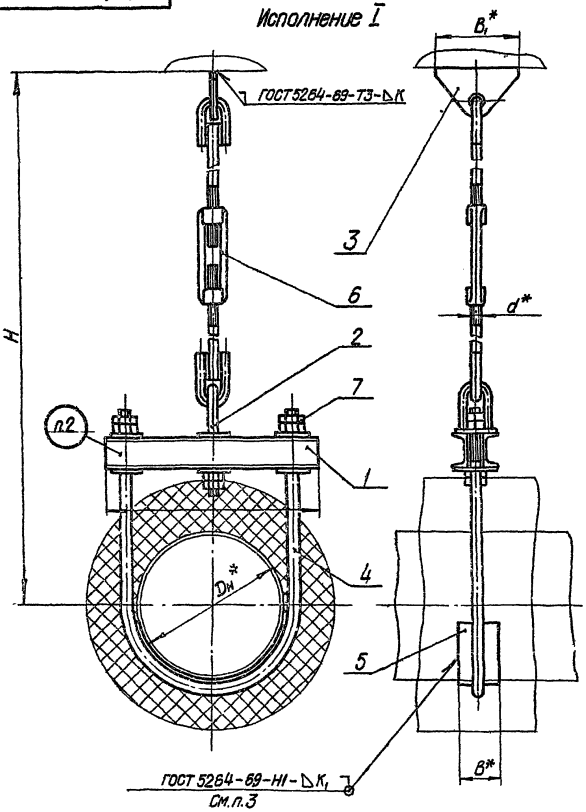

Исполнение II

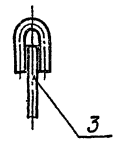

1. Сварку производить электродом типа Э42 по ГОСТ 9467-60.
2. Маркировать: обозначение по чертежу и товарный знак завода-изготовителя.
3. Катет шва „K_1", соединяющий трубопровод с накладкой, не должен превышать толщин свариваемых деталей.
4.* Размеры для справок.

Изм.	Лист	№ докум.	Подп.	Дата
Разраб.		Гранич		
Пров.		Велитченко		
Рук. гр.		Свойкин		
Гл. спец.		Сорокин		
Н. контр.		Ермаков		
Утв.		Фейгин		

Т24.00.00.000СБ

Опора подвесная жесткая горизонтальных трубопроводов Dн 273-630 мм Сборочный чертеж

Лит.	Масса	Масштаб
	См табл. 1	—

Лист 1 | Листов 6

Минэнерго СССР
Главтеплоэнергомонтаж
Энергомонтажпроект
Лен. филиал

Серия 4.903-10 Выпуск 6

Инв. № подл. | Подпись и дата | Взам. инв. № | Инв. № дубл. | Подпись и дата

Т24.00.00.000СБ

Серия 4903-10 Выпуск 6

Таблица 1

Размеры в мм

Обозначение	Наружный диаметр трубопровода Dн	Допускаемая вертикальная нагрузка, кгс	≈H max	≈H min	L	l	B	B_1	d	k	Масса, кг
Т24.01.00.000СБ	273	3500	1630	1480	370	85	80	200	24	6	26,1
Т24.02.			1980	1730							27,0
Т24.03.			2130	1980							27,9
Т24.04.			2380	2230							28,7
Т24.05.			2630	2480							29,6
Т24.06.			2880	2730							30,5
Т24.07.			3130	2980							32,1
Т24.08.	325	4500	1660	1510	450				30	8	41,8
Т24.09.			1910	1760							43,2
Т24.10.			2160	2010							44,6
Т24.11			2410	2260							46,0
Т24.12.			2660	2510							47,4
Т24.13.			2910	2760							48,8
Т24.14.00.000СБ			3160	3010							50,1

Продолжение табл 1

Обозначение	Наружный диаметр трубопровода Dн	Допускаемая вертикальная нагрузка, кгс	≈H max	≈H min	L	l	B	B_1	d	k	Масса, кг
Т24.15.00.000СБ	377	3500	1760	1550	500	85	80	200	24	6	31,7
Т24.16.			1950	1800							32,6
Т24.17.			2200	2050							33,5
Т24.18			2450	2300							34,4
Т24.19			2700	2550							35,2
Т24.20			2950	2800							36,1
Т24.21			3200	3050							37,7
Т24.22		6200	1760	1570	530	100		250	36	10	63,0
Т24.23			2010	1820							65,0
Т24.24			2260	2070							67,0
Т24.25			2510	2320							69,0
Т24.26			2760	2570							71,0
Т24.27.			3010	2820							73,0
Т24.28.00.000СБ			3260	3070							75,0

Изм.	Лист	№ докум	Подп	Дата	Т24.00.00.000СБ	Лист 2

Инв. № подл. | Подпись и дата | Взам. инв. № | Инв. № дубл. | Подпись и дата

Т24.00.00.000СБ

Серия 4.903-10 Выпуск 6

Размеры в мм

Продолжение табл 1

Обозначение	Наружный диаметр трубопровода $D_н$	Допускаемая вертикальная нагрузка, кгс	≈H max	≈H min	L	l	B	B_1	d	K	Масса, кг
Т24.29.00.000СБ	426	4500	1720	1570	550	85	80	200	30	8	45,7
Т24.30			1970	1820							47,1
Т24.31			2220	2070							48,5
Т24.32.			2470	2320							49,9
Т24.33.			2720	2570							51,3
Т24.34.			2970	2820							52,7
Т24.35.			3220	3070							54,0
Т24.36.	480	6200	1840	1650	630	100	100	250	36	10	68,9
Т24.37.			2090	1900							70,9
Т24.38.			2340	2150							72,9
Т24.39.			2540	2400							74,9
Т24.40			2840	2650							76,9
Т24.41			3090	2900							78,9
Т24.42.00.000СБ			3340	3150							80,9

Продолжение табл. 1

Обозначение	Наружный диаметр трубопровода $D_н$	Допускаемая вертикальная нагрузка, кгс	≈H max	≈H min	L	l	B	B_1	d	K	Масса, кг
Т24.43.00.000СБ	530	7000	1900	1710	690	100	100	250	36	10	76,4
Т24.44			2150	1960							78,4
Т24.45.			2400	2210							80,4
Т24.46			2650	2460							82,4
Т24.47			2900	2710							84,4
Т24.48			3150	2960							86,4
Т24.49.			3400	3210							88,4
Т24.50.	630		1940	1750	790						81,5
Т24.51.			2190	2000							83,5
Т24.52.			2440	2250							85,5
Т24.53.			2690	2500							87,5
Т24.54.			2940	2750							89,5
Т24.55.			3190	3000							91,5
Т24.56.00.000СБ			3440	3250							93,5

Пример обозначения подвесной опоры исполнения I для трубопровода $D_н$ = 377 мм, H_{max} = 1950 мм:

ОПОРА ПОДВЕСНАЯ I-377 Т24.15.

Изм	Лист	№ докум	Подп	Дата	Т24.00.00.000СБ	Лист 3

Инв № подл. | Подпись и дата | Взам. инв № | Инв № дубл | Подпись и дата

Т24.00.00.000СБ

Таблица 2

Спецификация

№ поз	1		2		3*		4		5		6		7		
Наименование	Балка		Тяга шарнирная		Плавник с тягой		Хомут		Накладка		Муфта		Гайка		
Количество	1		1		1		1		1		1		6		
Материал	—		—		—		Круг d ГОСТ 2590-71 / 20 ГОСТ 1050-60		Лист S ГОСТ 5681-57 / ВСт3**) ГОСТ 14637-69		ВСт3**) ГОСТ 380-71		Сталь 20 ГОСТ 1050-60		
№ чертежа или стандарта	Т24.00.01.000СБ		Т24.00.02.000СБ		Т23.00.02.000СБ Т24.00.03.000СБ		Т24.00.00.001		Т24 00 00 002		ГОСТ 16127-70 Т24 00 00.003		ГОСТ 5915-70		
Обозначение	Обозначение	Масса, кг	Обозначение	Масса, кг	Обозначение	Масса, кг	Обозначение	Масса, кг	Обозначение	Масса, кг	Обозначение	Масса, кг	Обозначение	Масса, кг 1 шт	Масса, кг Общ
Т24.01.00.000СБ	Т24.01.01.000СБ	8,7	Т24.01.02.000СБ	4,43	Т23.50.02.000СБ	4,41	Т24.01.00.001	4,81	Т24.01.00.002	1,40	М24	1,68	М24.5	0,107	0,64
Т24.02.					Т23.51	5,30									
Т24.03					Т23.52	6,19									
Т24.04					Т23.53	7,07									
Т24.05.					Т23.54	7,96									
Т24.06.					Т23.55.	8,85									
Т24.07					Т23.56.02.000СБ	10,40									
Т24.08.	Т24.08.01.000СБ	11,3	Т24.08.02.000СБ	7,72	Т24.08.03.000СБ	6,60	Т24.08.00.001	8,38	Т24.08.00.002	2,21	Т24.08.00.003	4,26	М30.5	0,224	1,34
Т24.09.					Т24.09.	8,00									
Т24.10.					Т24.10.	9,40									
Т24.11.					Т24.11.	10,80									
Т24.12					Т24.12.	12,20									
Т24.13.					Т24.13.	13,60									
Т24.14.					Т24.14.03.000СБ	14,90									
Т24.15	Т24.15.01.000СБ	12,1	Т24.01.02.000СБ	4,43	Т23.50.02.000СБ	4,41	Т24.15.00.001	5,88	Т24.15.00.002	2,55	М24	1,68	М24.5	0,107	0,64
Т24.16					Т23.51.	5,30									
Т24.17					Т23.52.	6,19									
Т24.18					Т23.53	7,07									
Т24.19					Т23.54.	7,96									
Т24.20					Т23.55.	8,85									
Т24.21.00.000СБ					Т23.56.02.000СБ	10,40									

Серия 4.903-10 Выпуск 6

Инв. № подл. | Подпись и дата | Взам. инв. № | Инв. № дубл. | Подпись и дата

Изм.	Лист	№ докум.	Подп.	Дата	Т24.00.00.000СБ	Лист 4

Копир Беляева 4.00.529-02 41 Формат 12

Продолжение табл. 2

Спецификация

№ поз.	1		2		3*		4		5		6		7		
Наименование	Балка		Тяга шарнирная		Плавник с тягой		Хомут -		Накладка		Муфта		Гайка		
Количество	1		1		1		1		1		1		6		
Материал	———		———		———		Круг d ГОСТ 2590 - 71 / 20 ГОСТ 1050 - 60		Лист 5 ГОСТ 5681 - 57 / ВСт3** ГОСТ 14637-69		ВСт3** ГОСТ 380-71		20 ГОСТ 1050-60		
№ чертежа или стандарта	Т24.00.01.000СБ		Т24.00.02.000СБ		Т23.00.02.000СБ Т24.00.03.000СБ		Т 24.00.00.001		Т24.00.00.002		ГОСТ 16127-70 Т24.00.00.003		ГОСТ 5915 - 70		
Обозначение	Обозначение	Масса, кг	Обозначение	Масса, кг	Обозначение	Масса, кг	Обозначение	Масса, кг	Обозначение	Масса, кг	Обозначение	Масса, кг	Обозначение	Масса, кг 1 шт	Масса, кг Общ
Т24.22.00.000СБ	Т24.22.01.000СБ	16,8	Т24.22.02.000СБ	12,58	Т24.22.03.000СБ	10,9	Т24.22.00.001	13,69	Т24.15.00.002	2,55	Т24.22.00.003	4,26	М36.5	0,377	2,26
Т24.23					Т24.23.	12,9									
Т24.24					Т24.24	14,9									
Т24.25					Т24.25	16,9									
Т24.26					Т24.26	18,9									
Т24.27					Т24.27	20,9									
Т24.28					Т24.28	22,9									
Т24.29	Т24.29.01.000СБ	13,0	Т24.08.02.000СБ	7,72	Т24.08	6,6	Т24.29.00.001	9,93	Т24.29.00.002	2,89	Т24.08.00.003	4,26	М30.5	0,224	1,34
Т24.30					Т24.09	8,0									
Т24.31					Т24.10	9,4									
Т24.32					Т24.11	10,8									
Т24.33					Т24.12	12,2									
Т24.34					Т24.13	13,6									
Т24.35					Т24.14	14,9									
Т24.36	Т24.36.01.000СБ	18,5	Т24.22.02.000СБ	12,58	Т24.22	10,9	Т24.36.00.001	16,38	Т24.36.00.002	4,05	Т24.22.00.003	4,26	М36.5	0,377	2,26
Т24.37					Т24.23	12,9									
Т24.38					Т24.24	14,9									
Т24.39					Т24.25	16,9									
Т24.40					Т24.26	18,9									
Т24.41					Т24.27	20,9									
Т24.42.00.000СБ					Т24.28.03.000СБ	22,9									

Т24.00.00.000СБ

Продолжение табл. 2

Спецификация

№ поз	1	2	3*	4	5	6	7
Наименование	Балка	Тяга шарнирная	Плавник с тягой	Хомут	Накладка	Муфта	Гайка
Количество	1	1	1	1	1	1	6
Материал	———	———	———	Круг d ГОСТ 2590-71 / 20 ГОСТ 1050-60	Лист S ГОСТ 5681-57 / ВСт3**) ГОСТ 14637-69	ВСт3**) ГОСТ 380-71	20 ГОСТ 1050-60
№ чертежа или стандарта	Т24.00.01.000СБ	Т24.00.02.000СБ	Т23.00.02.000СБ / Т24.00.03.000СБ	Т24.00.00.001	Т24.00.00.002	ГОСТ 16127-70 / Т24.00.00.003	ГОСТ 5915-70
Обозначение	Обозначение	Масса, кг	Обозначение	Масса, кг	Обозначение	Масса, кг	Обозначение	Масса, кг	Обозначение	Масса, кг	Обозначение	Масса, кг	Обозначение	Масса, кг 1 шт.	Масса, кг Общ.
Т24.43.00.000СБ					Т24.22.03.000СБ	10,9										
Т24.44.					Т24.23.	12,9										
Т24.45.					Т24.24.	14,9										
Т24.46.	Т24.43.01.000СБ	22,9			Т24.25.	16,9	Т24.43.00.001	17,90	Т24.43.00.002	5,57						
Т24.47.					Т24.26.	18,9										
Т24.48.					Т24.27.	20,9										
Т24.49.			Т24.22.02.000СБ	12,58	Т24.28.	22,9					Т24.22.00.003	4,26	М36.5	0,377	2,26
Т24.50.					Т24.22.	10,9										
Т24.51.					Т24.23.	12,9										
Т24.52.					Т24.24.	14,9										
Т24.53.	Т24.50.01.000СБ	24,9			Т24.25.	16,9	Т24.50.00.001	19,98	Т24.50.00.002	6,59						
Т24.54.					Т24.26.	18,9										
Т24.55.					Т24.27.	20,9										
Т24.56.00.000СБ					Т24.28.03.000СБ	22,9										

1. * Для исполнения II тягу применять без плавника
2. **) См. технические требования Т3.00.00.000ТТ п.1.3.

Серия 4.903-10 Выпуск 6
Инв. № подл. | Подпись и дата | Взам. инв. № | Инв. № дубл. | Подпись и дата

Т24.00.01.000СБ

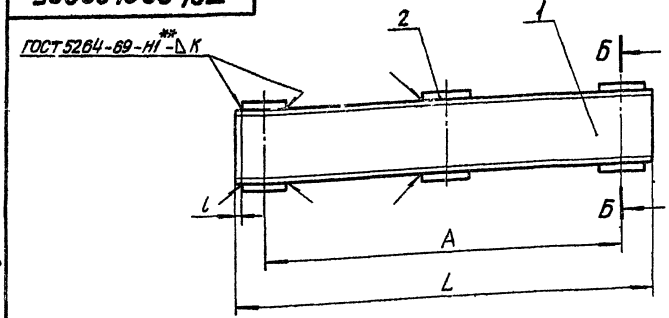

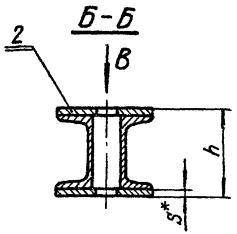

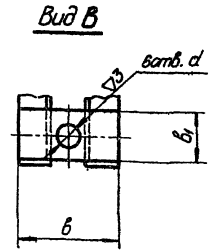

Таблица 1

Размеры в мм

Обозначение	A	L	l	в	$в_1$	h	d	K	Масса, кг
Т24.01.01.000СБ	312	370	10	130	40	120	27	6	8,7
Т24.08	374	450	8		60		34		11,3
Т24.15.	420	500	10				27		12,1
Т24.22.	432	530	10	140	80	132	40		16,8
Т24.29.	478	550	6	130	60	120	34		13,0
Т24.36.	536	630	6	140	80	132	40		18,5
Т24.43.	592	690	10	150		152		8	22,9
Т24.50.01.000СБ	692	790							24,9

Таблица 2

Спецификация

№ поз	1				2			Масса наплавленного металла сборных швов, кг
Наименование	Швеллер				Планка			
Количество	2				6			
Материал	Швеллер ГОСТ 8240-72 / ВСт3*** ГОСТ 535-58				Лист S ГОСТ 5581-57 / ВСт3*** ГОСТ 14637-69			
№ чертежа или стандарта	Без чертежа							
Обозначение	№ профиля	Длина, мм	Масса, кг 1шт	Масса, кг Общ.	Размеры, мм $S \times в_1 \times в$	Масса, кг 1шт	Масса, кг Общ.	
Т24.01.01.000СБ	10	370	3,18	6,36	10×40×130	0,363	2,18	0,2
Т24.08.		450	3,87	7,74	10×60×130	0,557	3,34	
Т24.15.		500	4,29	8,58				
Т24.22.		530	4,55	9,10	16×80×140	1,250	7,50	
Т24.29.		550	4,72	9,44	10×60×130	0,557	3,34	
Т24.36		630	5,41	10,82	16×80×140	1,250	7,50	
Т24.43.	12	690	7,18	14,36	16×80×150	1,350	8,10	0,4
Т24.50.01.000СБ		790	8,22	16,44				

1. Сварку производить электродом типа Э42 по ГОСТ 9467-60.
2. *Размер для справок.
3. **Варить сплошным швом.
4. ***См. технические требования Т3.00.00.000 ТТ п.1.3.

Изм.	Лист	№ докум.	Подп.	Дата
Разраб.		Андреева		07.72
Провер.		Белитченко		
Рук. гр.		Свойкин		
Гл. спец.		Сорокин		
Н. контр.		Ермаков		
Утв.		Фейгин		

Т24.00.01.000СБ

Балка

Сборочный чертеж

Лит.	Масса	Масштаб
	См. табл 1	—

Лист | Листов 1

Минэнерго СССР
Главтеплоэнергомонтаж
Энергомонтажпроект
Лен филиал

Серия 4.903-10 Выпуск 6

Подпись и дата | Инв. № дубл. | Взам. инв. № | Подпись и дата | Инв. № подл.

Копир Беляева Ц00529-02 44 Формат 2

Т24.00.02.000СБ

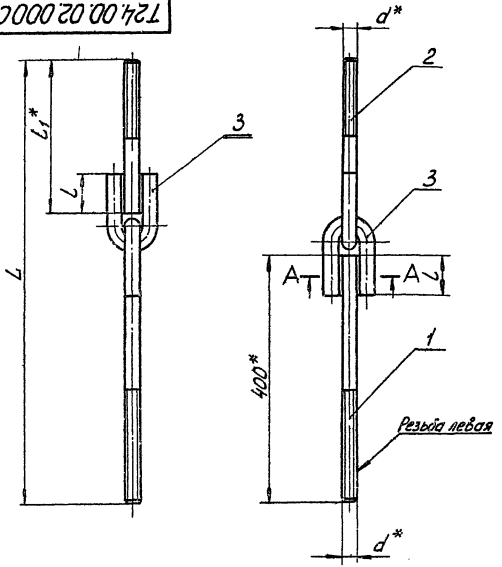

А-А

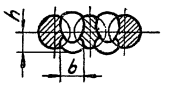

Размеры в мм

Таблица 1

Обозначение	L ≈	l	l_1	d	b	h	Масса, кг
Т 24.0102.000СБ	710	60	245	М24	16	13	4,43
Т 24.08	745	80	270	М30	20	17	7,72
Т 24.2202000СБ	790	90	300	М36	25	20	12,58

Таблица 2

Спецификация								
№ поз.	1		2		3			Масса наплавленного металла сварных швов, кг
Наименование	Тяга левая		Тяга		Ушко			
Количество	1		1		2			
Материал	Круг $\frac{d\ ГОСТ\ 2590-71}{20\ ГОСТ\ 1050-60}$							
№ чертежа или стандарта	Т23.00.00.002 Т24.00.02.001		Т24.00.02.002		Т23.00.01.003 Т24.00.02.003			
Обозначение	Обозначение	Масса кг	Обозначение	Масса, кг	Обозначение	Масса, кг 1шт	Масса, кг Общ	
Т24.01.02.000СБ	Т23.50.01.002	1,42	Т24.01.02.002	0,86	Т23.50.01.003	0,86	1,72	0,430
Т24.08.	Т24.08.02.001	2,22	Т24.08.	1,50	Т24.08.02.003	1,68	3,36	0,640
Т24.22.02.000СБ	Т24.22.02.001	3,19	Т24.22.02.002	2,39	Т24.22.02.003	2,80	5,60	1,400

1. Сварку производить электродом типа Э42 по ГОСТ 9467-60.
2. *Размеры для справок.

Изм.	Лист	N докум.	Подп.	Дата
Разраб.		Андреева		20.11.73
Пров.		Велипченко		15.11.73
Рук. гр.		Свойкин		16.11.73
Гл. спец.		Сорокин		18.12.73
Н. контр.		Ермаков		18.12.73
Утв.		Фейгин		19.12.73

Т24.00.02.000 СБ

Тяга шарнирная левая

Сборочный чертеж

Лит.	Масса	Масштаб
	См табл.1	—

Лист | Листов 1

Минэнерго СССР
Главтеплоэнергомонтаж
Энергомонтажпроект
Лен. филиал

Копировал Собо... 4.00529-02 45 Формат 12

Серия 4.903-10 Выпуск 6

Инв. N подл. | Подпись и дата | Взам. инв. N | Инв. N дубл. | Подп. и дата

Серия 4.903-10 Выпуск 6

Т24.00.02.002

▽3 (▽)

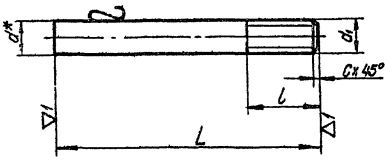

Размеры в мм

Обозначение	d	d_1	L	l	C	Масса, кг
Т24.01.02.002	24	М24	245	70	2,5	0,85
Т24.08.	30	М30	270			1,50
Т24.22.02.002	36	М36	300	90	3	2,39

* Размер для справок.

Инв.№ подл. | Подпись и дата | Взам.инв.№ | Инв.№ дубл. | Подпись и дата

Изм.	Лист	№ докум.	Подп.	Дата
Разраб.		Мерзон		
Пров.		Велитченко		
Рук.гр.		Скайкин		
Гл.спец.		Сорокин		
Н.контр.		Ермаков		
Утв.		Фейгин		

Т24.00.02.002

Тяга

Лит. | Масса | Масштаб
См. табл. | —

Лист | Листов 1

Круг d ГОСТ 2590 - 71 / 20 ГОСТ 1050 - 60

Минэнерго СССР Главтеплоэнергомонтаж Энергомонтажпроект Лен. филиал

Копир. Беляева

Формат А1

Серия 4.903-10 Выпуск 6

Т24.00.02.001

▽3 (▽)

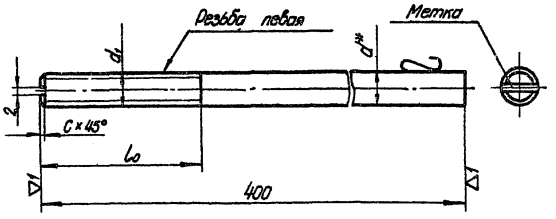

Размеры в мм

Обозначение	d	d_1	l_0	C	Масса, кг
Т24.08.02.001	30	М30	140	2,5	2,22
Т24.22.02.001	36	М36	160	3	3,19

* Размер для справок.

Инв.№ подл. | Подпись и дата | Взам.инв.№ | Инв.№ дубл. | Подпись и дата

Изм.	Лист	№ докум.	Подп.	Дата
Разраб.		Мерзон		
Пров.		Велитченко		
Рук.гр.		Скайкин		
Гл.спец.		Сорокин		
Н.контр.		Ермаков		
Утв.		Фейгин		

Т24.00.02.001

Тяга левая

Лит. | Масса | Масштаб
См. табл. | —

Лист | Листов 1

Круг d ГОСТ 2590 - 71 / 20 ГОСТ 1050 - 60

Минэнерго СССР Главтеплоэнергомонтаж Энергомонтажпроект Лен. филиал

Копир. Беляева

Формат А1

Т24.00.02.003

Серия 4.903-10 Выпуск 6

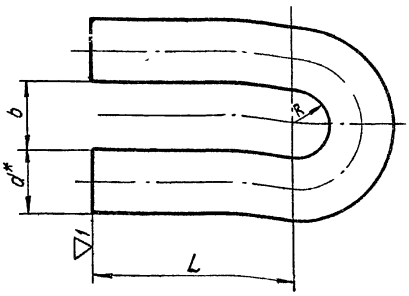

$R = \frac{b}{2}$

Размеры в мм

Обозначение	d	L	b	Развернутая длина	Масса, кг
Т24.08.02.003	30	100	35	302	1,68
Т24.22.02.003	36	115	40	350	2,80

* Размер для справок.

Изм.	Лист	№ докум.	Подп.	Дата
Разраб.		Мерзон		
Пров.		Велитченко		
Рук. гр.		Свойкин		
Гл. спец.		Сорокин		
Н. контр.		Ермаков		
Утв.		Фейгин		

Т24.00.02.003

Ушко

Лит	Масса	Масштаб
	См. табл.	—

Лист | Листов 1

Круг $\frac{d \text{ ГОСТ } 2590 - 71}{20 \text{ ГОСТ } 1050 - 60}$

Минэнерго СССР
Главтеплоэнергомонтаж
Энергомонтажпроект
Лен. филиал

Инв. № подл. | Подпись и дата | Взам. инв. № | Инв. № дубл. | Подпись и дата

Т24.00.00.003

Серия 4.903-10 Выпуск 6

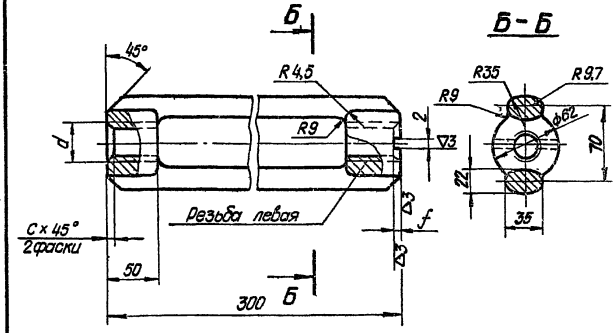

Размеры в мм

Обозначение	Допускаемая нагрузка, кгс	Резьба левая и правая d	C=f
Т24.08.00.003	5500	М30	2,5
Т24.22.00.003	8000	М36	3

* См. технические требования Т3.00.00.000 ТТ п.1.3

Изм.	Лист	№ докум.	Подп.	Дата
Разраб.		Мерзон		
Пров.		Велитченко		
Рук. гр.		Свойкин		
Гл. спец.		Сорокин		
Н. контр.		Ермаков		
Утв.		Фейгин		

Т24.00.00.003

Муфта регулировочная

Лит	Масса	Масштаб
	4,26	—

Лист | Листов 1

Сталь ВСт3* ГОСТ 380 - 71

Минэнерго СССР
Главтеплоэнергомонтаж
Энергомонтажпроект
Лен. филиал

Инв. № подл. | Подпись и дата | Взам. инв. № | Инв. № дубл. | Подпись и дата

Т24.00.03.000СБ

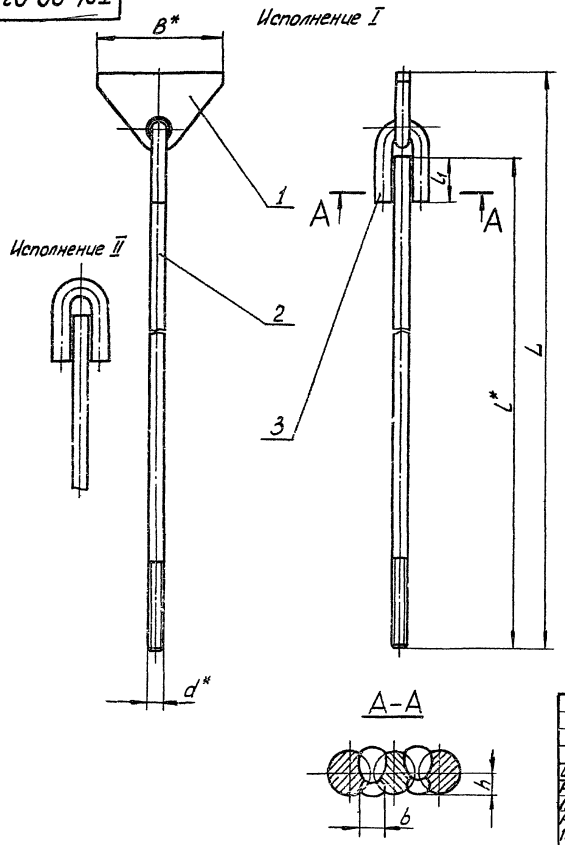

Размеры в мм

Таблица 1

Обозначение	d	L ≈	l	B	l_1	h	b	Масса, кг
Т24.08.03.000СБ	М30	560	420	200	80	17	20	6,5
Т24.09		810	670					8,0
Т24.10.		1060	920					9,4
Т24.11.		1310	1170					10,8
Т24.12.		1560	1420					12,2
Т24.13.		1810	1670					13,6
Т24.14.		2060	1920					14,9
Т24.22.	М36	520	370	250	90	20	25	10,9
Т24.23.		770	620					12,9
Т24.24.		1020	870					14,9
Т24.25.		1270	1120					16,9
Т24.26.		1520	1370					18,9
Т24.27.		1770	1620					20,9
Т24.28.03.000СБ		2020	1870					22,9

1. Сварку производить электродом типа Э42 по ГОСТ9467-60.
2. *Размеры для справок.

Изм.	Лист	N докум.	Подп.	Дата
Разраб.		Гранич		24.10.73
Провер.		Велитченко		25.10.73
Рук. гр.		Свойкин		26.10.73
Гл.спец.		Сорокин		26.10.73
Н.контр.		Ермаков		26.10.73
Утв.		Фейгин		26.10.73

Т24.00.03.000 СБ

Плавник с тягой

Сборочный чертеж

Лит	Масса	Масштаб
	СМ табл.	—

Лист 1 Листов 2

Минэнерго СССР
Главтеплоэнергомонтаж
Энергомонтажпроект
Лен. филиал

Серия 4.903-10 Выпуск 6

Инв. N подл. | Подпись и дата | Взам. инв. N | Инв. N дубл. | Подпись и дата

Т24.00.03.000СБ

Таблица 2

Спецификация								
№ поз	1*		2		3		Масса наплавленного металла сварных швов, кг
Наименование	Плавник		Тяга		Ушко		
Количество	1		1		1		
Материал	Лист $\frac{S\ ГОСТ\ 5681-57}{Вст3^{**)}\ ГОСТ\ 14637-69}$		Круг $\frac{d\ ГОСТ\ 2590-71}{20\ ГОСТ\ 1050-80}$				
№ чертежа или стандарта	Т24.00.03.001		Т24.00.03.002		Т24.00.02.003		
Обозначение	Обозначение	Масса, кг	Обозначение	Масса, кг	Обозначение	Масса, кг	
Т24.08.03.000СБ	Т24.08.03.001	2,30	Т24.08.03.002	2,33	Т24.08.02.003	1,68	0,320
Т24.09			Т24.09.	3,70			
Т24.10.			Т24.10.	5,10			
Т24.11			Т24.11.	6,48			
Т24.12.			Т24.12	7,88			
Т24.13.			Т24.13	9,27			
Т24.14.			Т24.14.	10,60			
Т24.22.	Т24.22.03.001	4,50	Т24.22	2,95	Т24.22.02.003	2,80	0,700
Т24.23			Т24.23.	4,95			
Т24.24			Т24.24.	6,95			
Т24.25.			Т24.25	8,94			
Т24.26.			Т24.26	10,90			
Т24.27.			Т24.27.	12,90			
Т24.28.03.000СБ			Т24.28.03.002	14,90			

1.* Для исполнения II дет 1 не применять.

2.**) См технические требования Т3.00.00.000ТТ п.1.3.

Серия 4.903-10 Выпуск 6

Инв. № подл. | Подпись и дата | Взам. инв. № | Инв. № дубл. | Подпись и дата

Серия 4.903-10 Вып. 6

Т24.00.03.002

▽3(▽)

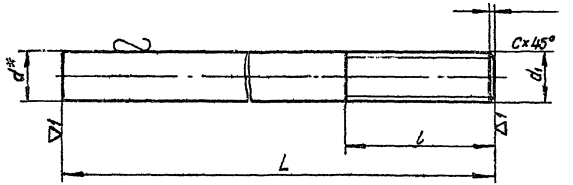

Размеры в мм

Обозначение	d	d1	L	l	C	Масса, кг
Т24.08.03.002	30	М30	420	140	2,5	2,33
Т24.09.			670			3,70
Т24.10.			920			5,10
Т24.11.			1170			6,48
Т24.12.			1420			7,88
Т24.13.			1670			9,27
Т24.14.			1920			10,60
Т24.22.	36	М36	370	160	3	2,95
Т24.23.			620			4,95
Т24.24.			870			6,95
Т24.25.			1120			8,94
Т24.26.			1370			10,90
Т24.27.			1620			12,90
Т24.28.03.002			1870			14,90

*Размер для справок.

Изм.	Лист	№ докум.	Подп.	Дата
Разраб.		Гранич	Гранич	
Провер.		Величкета		
Рук. гр.		Свойкин		
Гл. спец.		Сарафкин		
Н. контр.		Ермаков		
Утв.		Фейгин		

Т24.00.03.002

Тяга

Лит | Масса | Масштаб
— | См. табл. | —

Лист | Листов 1

Круг d ГОСТ 2590 - 71 / 20 ГОСТ 1050 - 60

Минэнерго СССР, Главтеплоэнергомонтаж, Энергомонтажпроект, Лен. филиал

Формат 11

Серия 4.903-10 Выпуск 6

Т24.00.03.001

▽1(▽)

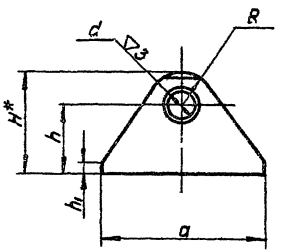

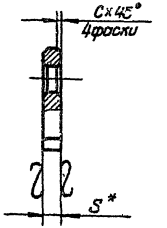

Размеры в мм

Обозначение	a	H	h	h1	d	R	C	S	Масса, кг
Т24.08.03.001	200	125	85	10	34	40	5	20	2,30
Т24.22.03.001	250	150	100	15	40	50	6	25	4,60

1.* Размеры для справок.
2.** См. технические требования Т3.00.00.000 ТТ п.1.3.

Изм.	Лист	№ докум.	Подп.	Дата
Разраб.		Гранич	Гранич	
Пров.		Величкина		
Рук. гр.		Свойкин		
Гл. спец.		Сарафкин		
Н. контр.		Ермаков		
Утв.		Фейгин		

Т24.00.03.001

Плавник

Лит | Масса | Масштаб
— | См. табл. | —

Лист | Листов 1

Лист S ГОСТ 5681 - 57 / ВСт3** ГОСТ 14637 - 69

Минэнерго СССР, Главтеплоэнергомонтаж, Энергомонтажпроект, Лен. филиал

Формат 11

Копир. Беляева Ц.00329-02 50

Инв. № подл. | Подпись и дата | Взам. инв. № | Инв. № дубл. | Подпись и дата

Серия 4.903-10 Выпуск 6

Инв. № подл. | Подпись и дата | Взам. инв. № | Инв. № дубл. | Подпись и дата

Т24.00.00.001

▽3 (▽)

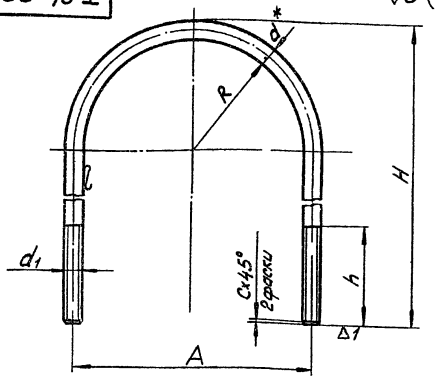

Размеры в мм

Обозначение	d	d_1	R	A	H ≈	h	c	Развернутая длина	Масса, кг
Т24.01.00.001	24	М24	144	312	600	80	2,5	1354	4,81
Т24.08.	30	М30	172	374	660			1510	8,38
Т24.15.	24	М24	198	420	720			1655	5,88
Т24.22.	36	М36		432	750	100	3	1714	13,69
Т24.29.	30	М30	224	478	770		2,5	1790	9,93
Т24.36.	36	М36	250	536	890	130	3	2050	16,38
Т24.43.			278	592	970			2240	17,90
Т24.50.00.001			328	692	1070			2500	19,98

*Размер для справок

Изм.	Лист	N докум.	Подп.	Дата
Разраб.		Андреева		
Провер.		Велитченко		
Рук. гр.		Свойкин		
Гл. спец.		Сорокин		
Н. контр.		Ермаков		
Утв.		Фейгин		

Т24.00.00.001

Хомут

Круг d ГОСТ 2590-71
20 ГОСТ 1050-60

Лит.	Масса	Масштаб
	См. табл.	—

Лист | Листов 1

Минэнерго СССР
Главтеплоэнергомонтаж
Энергомонтажпроект
Лен. филиал

Серия 4.903-10 Выпуск 6

Инв. № подл. | Подпись и дата | Взам. инв. № | Инв. № дубл. | Подпись и дата

Т24.00.00.002

▽1 (▽)

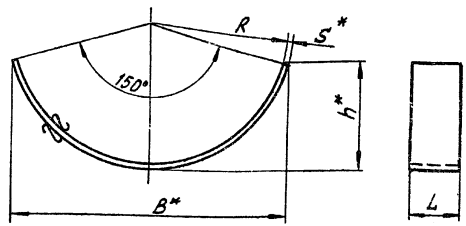

Размеры в мм

Обозначение	R	B ≈	L	h ≈	S	Развернутая длина	Масса, кг
Т24.01.00.002	138	276	80	108	6	370	1,40
Т24.08.	164	332		130	8	440	2,21
Т24.15	190	382		150		508	2,55
Т24.29	215	430		168		575	2,89
Т24.36.	242	482	100	188		645	4,05
Т24.43	267	533		208	10	710	5,57
Т24.50.00.002	317	630		244		840	6,59

1* Размеры для справок.
2.** См. технические требования Т3.00.00.000 ТТ п. 1.3.

Изм.	Кол.	N докум.	Подп.	Дата
Разраб.		Андреева		
Пров.		Велитченко		
Рук. гр.		Свойкин		
Гл. спец.		Сорокин		
Н. контр.		Ермаков		
Утв.		Фейгин		

Т24.00.00.002

Накладка

Лист S ГОСТ 5681-57
ВСт3** ГОСТ 14637-69

Лит.	Масса	Масштаб
	См. табл.	—

Лист | Листов 1

Минэнерго СССР
Главтеплоэнергомонтаж
Энергомонтажпроект
Лен. филиал

Т25.00.00.000 СБ

Серия 4903-10 Выпуск 6

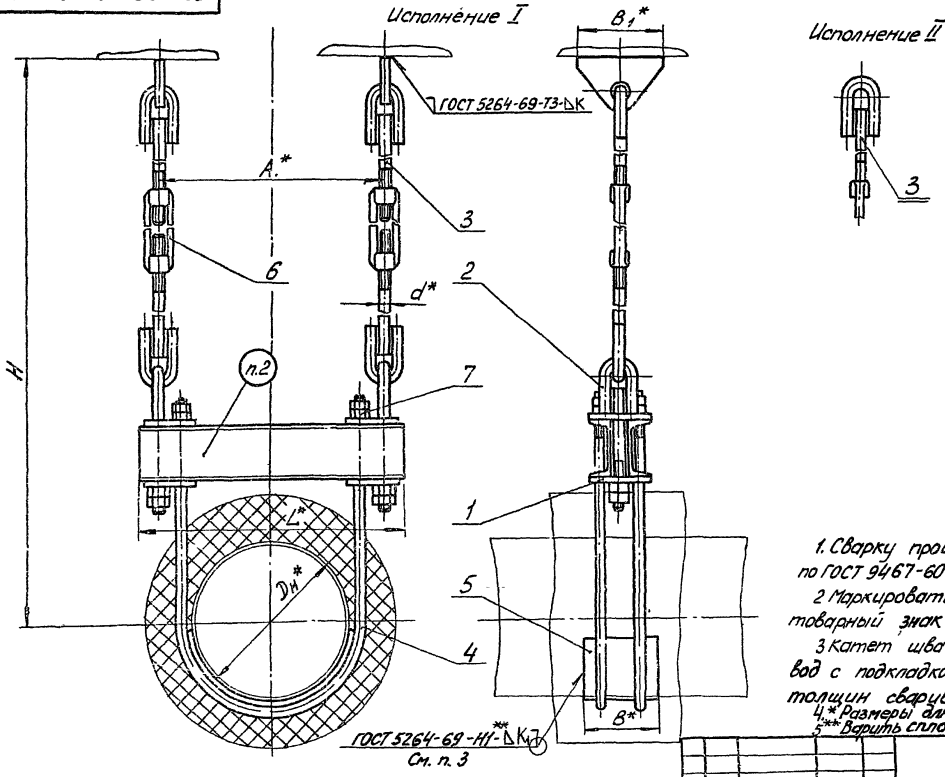

1. Сварку производить электродом типа Э42 по ГОСТ 9467-60.

2 Маркировать: обозначение по чертежу и товарный знак завода-изготовителя

3 Катет шва „K_1", соединяющий трубопровод с подкладкой, не должен превышать толщин свариваемых деталей.

4.* Размеры для справок.

5.** Варить сплошным швом.

Изм.	Лист	№ докум.	Подп.	Дата
Разраб.		Гранич		
Пров.		Велитченко		
Рук. гр.		Свойкин		
Гл. спец.		Сорокин		
Н. контр.		Ермаков		
Утв.		Фейгин		

Т25.00.00.000 СБ

Опора подвесная жесткая горизонтальных трубопроводов Дн 426-630 мм Сборочный чертеж

Лит.	Масса	Масштаб
	См. табл.	—

Лист 1 Листов 5

Минэнерго СССР Главтеплоэнергомонтаж Энергомонтажпроект Ленфилиал

Копировал Соболева 400529-02 52 Формат 12

Инв. № дубл.	Подпись и дата	Взам. инв. №	Инв. № подл.	Подпись и дата

Т25.00.00.000СБ

Размеры в мм

Таблица 1

Обозначение	Наружный диаметр трубопровода, $D_н$	Допускаемая вертикальная нагрузка, кгс	$H \approx$ max	$H \approx$ min	L	A	B	B_1	d	к	Масса, кг
Т25.01 00. 000 СБ	426	9500	1420	1550	680	600	140	200	30	8	84,5
Т25.02.			1970	1800							87,3
Т25.03.			2220	2050							90,1
Т25.04			2470	2300							92,9
Т25.05.			2720	2550							95,7
Т25.06.			2970	2800							98,5
Т25.07.			3220	3050							101,1
Т25.08	480	14000	1840	1650	780	680	180	250	36	12	135,9
Т25.09			2090	1900							139,9
Т25.10.			2340	2150							143,9
Т25.11.			2590	2400							147,9
Т25.12			2840	2650							151,9
Т25.13.			3090	2900							155,9
Т25.14.			3340	3150							159,9
Т25.15	530		1900	1710	840	740					144,2
Т25.16.			2150	1960							147,2
Т25.17.			2400	2210							151,2
Т25.18			2650	2460							155,2
Т25.19.			2900	2710							159,2
Т25.20			3150	2960							163,2
Т25.21.			3400	3210							167,2
Т25.22.	630		1940	1750	940	840					151,6
Т25.23.			2190	2000							155,6
Т25.24.			2440	2250							159,6
Т25.25.			2690	2500							163,6
Т25.26.			2940	2750							167,6
Т25.27.			3190	3000							171,6
Т25.28.00.000СБ			3440	3250							175,6

Пример обозначения подвесной опоры исполнения I, для трубопровода $D_н$ = 480 мм, H_{max} = 1840 мм:

ОПОРА ПОДВЕСНАЯ I-480 Т25.08

Серия 4.903-10 Выпуск 6

Инв. № подл. | Подпись и дата | Взам. инв. № | Инв. № дубл. | Подпись и дата

Изм	Лист	№ докум.	Подп.	Дата	Т25.00.00.000СБ	Лист 2

Копир. Беляева 400329-02 л. 53 Формат 12

Т25.00.00.000СБ

Таблица 2

Спецификация

№ поз	1		2			3*			4			5	
Наименование	Балка		Тяга шарнирная			Плавник с тягой			Хомут			Накладка	
Количество	1		2			2			2			1	
Материал	———		———			———			Круг $\frac{d\ ГОСТ\ 2590-71}{20\ ГОСТ\ 1050-60}$			Лист $\frac{S\ ГОСТ\ 5681-57}{ВСт3**\ ГОСТ\ 14637-69}$	
№ чертежа или стандарта	Т25.00.01.000СБ		Т24.00.02.000СБ; Т25.08.02.000СБ			Т24.00.03.000СБ			Т24.00.00.001			Т25.00.00.002	
Обозначение	Обозначение	Масса, кг	Обозначение	Масса, кг		Обозначение	Масса, кг		Обозначение	Масса, кг		Обозначение	Масса, кг
				1шт	Общ.		1шт.	Общ.		1шт	Общ.		
Т25.01.00.000 СБ	Т25.01.01.000СБ	19,6	Т24.08.02.000СБ	7,72	15,5	Т24.08.03.000СБ	6,6	13,2	Т24.29.00.001	9,93	19,9	Т25.01.00.002	5,06
Т25.02						Т24.09	8,0	16,0					
Т25.03.						Т24.10	9,4	18,8					
Т25.04.						Т24.11.	10,8	21,6					
Т25.05.						Т24.12.	12,2	24,4					
Т25.06.						Т24.13.	13,6	27,2					
Т25.07.						Т24.14.	14,9	29,8					
Т25.08	Т25.08.01.000СБ	34,9	Т25.08.02.000СБ	13,0	26,0	Т24.22.	10,9	21,8	Т24.36.00.001	16,38	32,8	Т25.08.00.002	7,31
Т25.09.						Т24.23	12,9	25,8					
Т25.10						Т24.24.	14,9	29,8					
Т25.11						Т24.25	16,9	33,8					
Т25.12.						Т24.26.	18,9	37,8					
Т25.13						Т24.27.	20,9	41,8					
Т25.14.00.000 СБ						Т24.28.03.000СБ	22,9	45,8					

Серия 4.903-10 Выпуск 6

Инв. № подл. | Подпись и дата | Взам. инв. № | Инв. № дубл. | Подпись и дата

Изм. Лист № докум. Подп. Дата

Т25.00.00.000СБ

Лист 3

Копировала Беляева 40052.9-02 54

Формат 12

Т25.00.00.000СБ

Продолжение табл. 2

Спецификация

№ поз.	1		2			3*			4			5	
Наименование	Балка		Тяга шарнирная			Плавник с тягой			Хомут			Накладка	
Количество	1		2			2			2			1	
Материал	———		———			———			Круг $\frac{d\ ГОСТ\ 2590-71}{20\ ГОСТ\ 1050-60}$			Лист $\frac{S\ ГОСТ\ 5681-57}{ВСт3^{**}\ ГОСТ\ 14637-69}$	
№ чертежа или стандарта	Т25.00.01.000СБ		Т24.00.02.000СБ; Т25.08.02.000СБ			Т24.00.03.000СБ			Т24.00.00.001			Т25.00.00.002	
Обозначение	Обозначение	Масса, кг	Обозначение	Масса, кг		Обозначение	Масса, кг		Обозначение	Масса, кг		Обозначение	Масса, кг
				1 шт	Общ		1 шт	Общ		1 шт.	Общ		
Т25.15.00.000СБ	Т25.15.01.000СБ	36,5	Т25.08.02.000СБ	13,0	26,0	Т24.22.03.000СБ	10,9	21,8	Т24.43.00.001	17,90	35,8	Т25.15.00.002	10,03
Т25.16.						Т24.23.	12,9	25,8					
Т25.17.						Т24.24.	14,9	29,8					
Т25.18						Т24.25.	16,9	33,8					
Т25.19.						Т24.26	18,9	37,8					
Т25.20						Т24.27.	20,9	41,8					
Т25.21.						Т24.28.	22,9	45,8					
Т25.22.	Т25.22.01.000СБ	39,3				Т24.22.	10,9	21,8	Т24.50.00.001	19,98	40,0	Т25.22.00.002	11,45
Т25.23.						Т24.23.	12,9	25,8					
Т25.24.						Т24.24.	14,9	29,8					
Т25.25.						Т24.25.	16,9	33,8					
Т25.26.						Т24.26.	18,9	37,8					
Т25.27.						Т24.27.	20,9	41,8					
Т25.28.00.000СБ						Т24.28.03.000СБ	22,9	45,8					

1* Для исполнения II, тягу применять без плавника.

2** См. технические требования - Т3.00.00.000 ТТ п.1.3.

Серия 4.903-10 Выпуск 6

Инв. № подл. | Подпись и дата | Взам. инв. № | Инв. № дубл. | Подпись и дата

Т25.00.00.000СБ

Продолжение табл. 2

Спецификация						
№ поз	6			7		
Наименование	Муфта			Гайка		
Количество	2			12		
Материал	Ст3 *) ГОСТ 380-71			Сталь 20 ГОСТ 1050-60.		
№ чертежа или стандарта	Т24.00.00.003			ГОСТ 5915-70		
Обозначение	Обозначение	Масса, кг		Обозначение	Масса, кг	
		1 шт.	Общ.		1 шт	Общ.
Т25.01.00.000СБ	Т24.08.00.003	4,26	8,52	М30.5	0,224	2,69
Т25.02.						
Т25.03						
Т25.04						
Т25.05						
Т25.06.						
Т25.07						
Т25.08.	Т24.22.00.003	4,26	8,52	М36.5	0,377	4,52
Т25.09						
Т25.10.						
Т25.11.						
Т25.12.						
Т25.13.						
Т25.14.00.000СБ						

Спецификация						
№ поз	6			7		
Наименование	Муфта			Гайка		
Количество	2			12		
Материал	Ст3 *) ГОСТ 380-71			Сталь 20 ГОСТ 1050-60		
№ чертежа или стандарта	Т24.00.00.003			ГОСТ 5915-70		
Обозначение	Обозначение	Масса, кг		Обозначение	Масса, кг	
		1 шт	Общ.		1 шт.	Общ.
Т25.15.00.000СБ	Т24.22.00.003	4,26	8,52	М36.5	0,377	4,52
Т25.16.						
Т25.17.						
Т25.18						
Т25.19						
Т25.20						
Т25.21.						
Т25.22.						
Т25.23.						
Т25.24.						
Т25.25.						
Т25.26.						
Т25.27.						
Т25.28.00.000СБ						

*) См. технические требования Т3.00.00.000 ТТ п. 1.3.

Серия 4.903-10 Выпуск 6

Инв. № подл. | Подпись и дата | Взам. инв. № | Инв. № дубл. | Подпись и дата

Изм.	Лист	№ докум.	Подп.	Дата	Т25.00.00.000СБ	Лист 5

Копир Беляева Ц.00529-02 56 Формат А2

Т25.00.01.000СБ

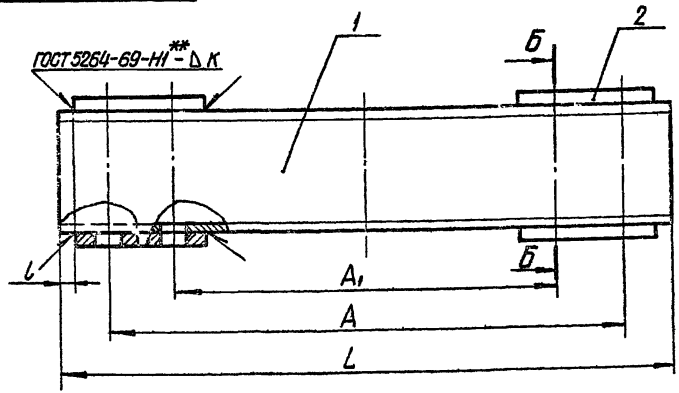

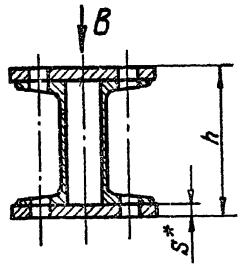

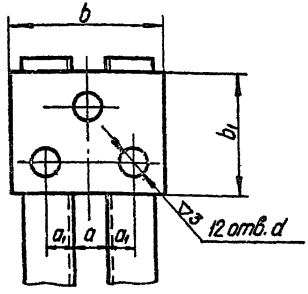

Размеры в мм

Таблица 1

Обозначение	A	A1	L	l	a	a1	b	b1	h	d	K	Масса, кг
Т25.01.01.000СБ	600	475	680	6	36	26	150	130	140	34	6	19,6
Т25.08	680	536	780	10	46	35	190	150	192	40	8	34,9
Т25.15	740	592	840	12								36,5
Т25.22.01.000СБ	840	692	940									39,3

1. Сварку производить электродом типа 342 по ГОСТ 9467-60.
2. * Размер для справок.
3. ** Варить сплошным швом
4. *** Технические требования Т3.00.00.000ТТ п.1.3.

Таблица 2

Спецификация

№ поз	1				2			Масса наплавленного металла сварных швов, кг
Наименование	Швеллер				Планка			
Количество	2				4			
Материал	Швеллер ГОСТ 8240-72 / Ст3*** ГОСТ 535-58				Лист 3 ГОСТ 5681-57 / Ст3*** ГОСТ 14637-69			
№ чертежа или стандарта	Без чертежа							
Обозначение	№ профиля	Длина, мм	Масса, кг		Размеры, мм	Масса, кг		
			1 шт	Общ.	S x b1 x b	1 шт	Общ	
Т25 01 01 000 СБ	12	680	7,1	14,2	10 x 130 x 150	1,32	5,28	0,15
Т25 08	16	780	11,1	22,2	16 x 150 x 190	3,11	12,44	0,30
Т25 15		840	11,9	23,8				
Т25 22 01 000 СБ		940	13,3	26,6				

Т25.00.01.000СБ

Балка

Сборочный чертеж

Изм.	Лист	№ докум.	Подп.	Дата
Разраб.	Мерзон			07.74
Пров.	Величенко			VII-74
Рук. гр.	Свойкин			07.74
Гл. спец.	Сорокин			
Н. контр.	Ермаков			
Утв.	Фейгин			

Лит.	Масса	Масштаб
	См. табл. 1	—
Лист	Листов 1	

Минэнерго СССР
Главтеплоэнергомонтаж
Энергомонтажпроект
Ленфилиал

Копир. Беляева 40052.9-02 57

Формат 12

Серия 4.903-10 Выпуск 6

Инв. № подл. | Подпись и дата | Взам. инв. № | Инв. № дубл. | Подпись и дата

Т25.08.02.000СБ

Серия 4.903-10 Выпуск 6

Инв. № подл. | Подпись и дата | Взам. инв. № | Инв. № дубл. | Подпись и дата

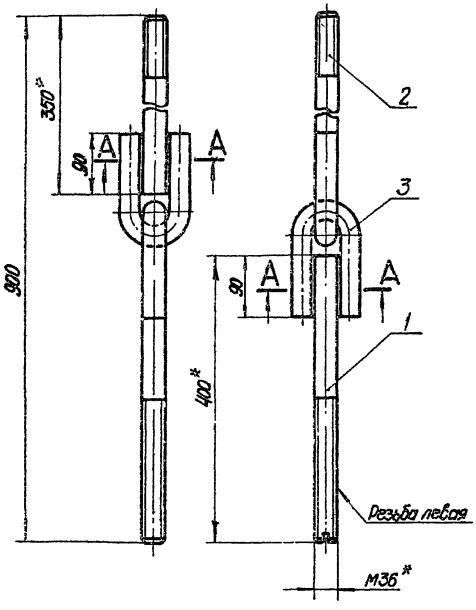

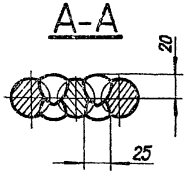

Спецификация								
№ поз	1		2		3			Масса наплавленного металла сварных швов, кг
Наименование	Тяга левая		Тяга		Ушко			
Количество	1		1		2			
Материал	Круг 36 ГОСТ 2590-71 / 20 ГОСТ 1050-60							
№ чертежа или стандарта	Т24.00.02.001		Т25.08.02.001		Т24.00.02.003			
Обозначение	Обозначение	Масса, кг	Обозначение	Масса, кг	Обозначение	Масса, кг 1 шт.	Масса, кг Общ.	
Т25.08.02.000СБ	Т2422.02.001	3,19	Т25.08.02.001	2,8	Т2422.02.003	2,80	5,60	1,40

1. Сварку производить электродом типа Э42 по ГОСТ 9467-60.
2. Масса – 12,9 кг.
3. * Размеры для справок.

Изм.	Лист	№ докум.	Подп.	Дата
Разраб.		Андреева		01.72
Пров.		Белитченко		
Рук. гр.		Свойкин		
Н. контр.		Ермаков		
Утв.		Фейгин		

Т25.08.02.000СБ

Тяга шарнирная

Сборочный чертеж

Лит	Масса	Масштаб
	13,0	1:5

Лист | Листов 1

Минэнерго СССР Главтеплоэнергомонтаж Энергомонтажпроект Лен филиал

Копир Беляева 400529-02 58 Формат 12

Серия 4.903-10 Выпуск 6

Т25.08.02.001

▽3 (▽)

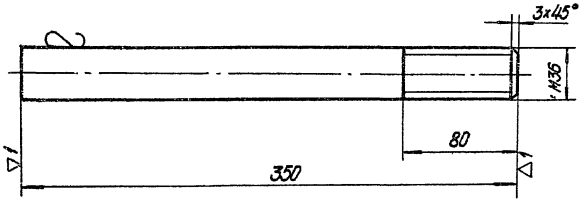

Изм.	Лист	№ докум.	Подп.	Дата
Разраб.		Андреева		07.72
Пров.		Величенко		
Рук. гр.		Сбойкин		
Гл. спец.		Сорокин		
Н. контр.		Ермаков		
Утв.		Фейгин		

Т25.08.02.001

Тяга

Лит.	Масса	Масштаб
	2,8	—

Лист | Листов 1

Круг 36 ГОСТ 2590-71 / 20 ГОСТ 1050-60

Минэнерго СССР Главтеплоэнергомонтаж Энергомонтажпроект Лен. филиал

Формат 11

Серия 4.903-10 Выпуск 6

Т25.00.00.002

▽1 (▽)

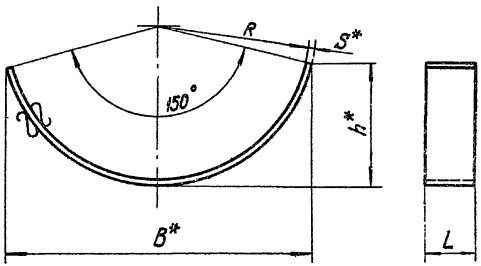

Размеры в мм

Обозначение	R	B ≈	L	h ≈	S	Развернутая длина	Масса, кг
Т25.01.00.002	215	430	140	78	8	575	5,06
Т25.08.00.002	242	483	180	94		647	7,31
Т25.15.00.002	267	533		154	10	710	10,03
Т25.22.00.002	317	613		234		810	11,45

1.* Размеры для справок.

2.** См. технические требования Т3.00.00.000 ТТ п.1.3.

Изм.	Кол.	№ докум.	Подп.	Дата
Разраб.		Андреева		07.72
Провер.		Величенко		
Рук. гр.		Сбойкин		
Гл. спец.		Сорокин		
Н. контр.		Ермаков		
Утв.		Фейгин		

Т25.00.00.002

Накладка

Лит.	Масса	Масштаб
	См. табл.	—

Лист | Листов 1

Лист S ГОСТ 5681-57 / ВСт3** ГОСТ 14637-69

Минэнерго СССР Главтеплоэнергомонтаж Энергомонтажпроект Лен. филиал

Копир Беляева 4.005.29-02л 59 Ф.К.Ч. тип. л 11

Подпись и дата | Инв. № подл. | Взам. инв. № | Инв. № дубл. | Подпись и дата

Опоры подвесные пружинные

Копировал Соболева Формат 12

Т26.00.00.000СБ

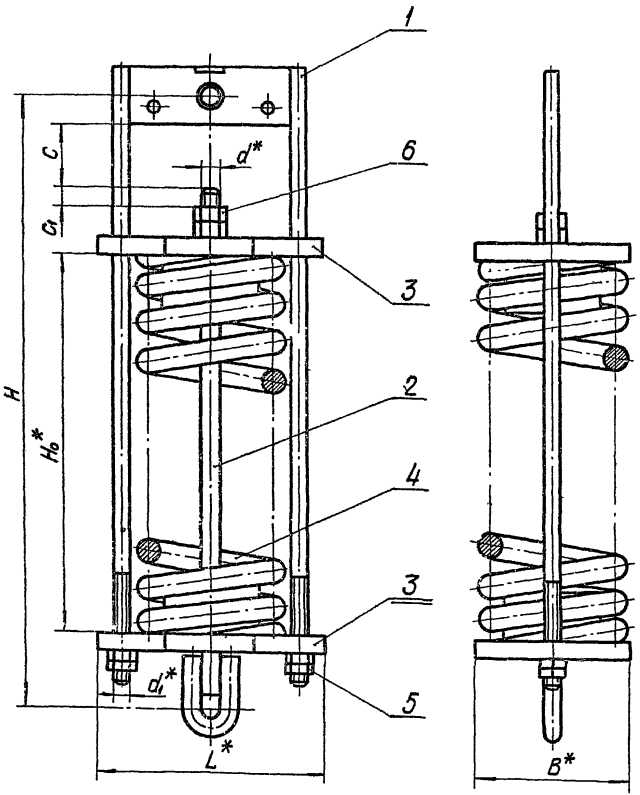

Размеры в мм

Таблица 1

Обозначение	Допускаемая нагрузка, кгс	H_0 ≈ (в свободном состоянии пружины)	H ≈ (в свободном состоянии пружины)	B	L	d	d_1	C	C_1 тип	Масса, кг
Т26.01.00.000СБ	534	308	520	150	225	М12	М12	80	20	13,2
Т26.02.	816	327	565			М16			25	15,8
Т26.03.	1190	346	615	170	255		М16			22,7
Т26.04.	1666	365								25,0
Т26.05.	2005	414	705			М20			30	32,6
Т26.06	2686	399		200	310					43,7
Т26.07.	3325	507	870	210		М24	М20	90	35	65,7
Т26.08	4080	528								71,1
Т26.09.	4955	549	940		340	М30	М24	110	40	85,1
Т26.10.00.000СБ	5960	502	910	250	370					105,2

Пример обозначения блока пружины с допускаемой нагрузкой 534 кгс:

БЛОК ПРУЖИНЫ Т26.01.

* Размеры для справок.

Изм.	Лист	№ докум.	Подп.	Дата
Разраб.		Мерзон		07.72
Пров.		Велитченко		
Рук. гр.		Свойкин		
Гл. спец.		Сорокин		
Н. контр.		Ермаков		
Утв.		Фейгин		

Т26.00.00.000СБ

Блок пружины
Сборочный чертеж

Лит	Масса	Масш. таб.
	См. табл. 1	—

Лист 1 | Листов 4

Минэнерго СССР
Главтеплоэнергомонтаж
Энергомонтажпроект
Лен. филиал

Серия 4.903-10 Выпуск 6

Инв. № подл. | Подпись и дата | Взам. инв. № | Инв. № дубл. | Подпись и дата

Копир. Беляева Ц00529-02 61

Формат 2

Т26.00.00.000СБ

Таблица 2

№ поз.	Спецификация 1		2		3			4		5			6		
Наименование	Траверса с тягами		Тяга с ушком		Стакан			Пружина		Гайка			Гайка		
Количество	1		1		2			1		4			2		
Материал	———		———		———			———		Сталь 20 ГОСТ 1050-60					
№ чертежа или стандарта	Т26.00.01.000СБ		Т26.00.02.000СБ		Т26.00.03.000СБ			0Н24-3-188-57		ГОСТ 5915-70					
Обозначение	Обозначение	Масса, кг	Обозначение	Масса, кг	Обозначение	Масса, кг		Обозначение	Масса, кг	Обозначение	Масса, кг		Обозначение	Масса, кг	
						1 шт.	Общ.				1 шт.	Общ.		1 шт	Общ.
Т26.01.00.000СБ	Т26 01.01.000СБ	1,39	Т26 01 02 000СБ	0,52	Т26.01.03.000СБ	2,37	4,74	030Н24-3-188-67	6,42	М12,5	0,015	0,060	М12,5	0,015	0,030
Т26 02.	Т26.02.	1,70	Т26.02.	1,02	Т26.02.			040Н24	8,24						
Т26.03	Т26.03.	2,74	Т26.03.	1,12	Т26.03	4,11	8,22	050Н24	10,40				М16,5	0,033	0,066
Т26.04.								060Н24	12,70	М16,5	0,033	0,132			
Т26.05	Т26.05.	3,47	Т26.05.	2,04	Т26.05	4,97	9,94	070Н24	16,90				М20,5	0,062	0,124
Т26.06	Т26.06.	3,77			Т26.06	7,42	14,84	080Н24	22,80						
Т26.07.	Т26.07.	6,30	Т26.07.	3,62	Т26.07.	9,07	18,14	090Н24	37,20	М20,5	0,062	0,248	М24,5	0,107	0,214
Т26.08.								100Н24	42,60						
Т26.09.	Т26.09.	9,18	Т26.09.	6,38	Т26.09.	10,17	20,34	110Н24	48,30	М24,5	0,107	0,428	М30,5	0,224	0,448
Т26.10.00.000СБ	Т26.10.01.000СБ	9,66	Т26 10.02.000СБ	6,21	Т26 10.03.000СБ	15,48	30,96	120Н24-3-188-67	57,50						

Серия 4.903-10 Выпуск 6

Инв. № подл. | Подпись и дата | Взам. инв. № | Инв. № дубл. | Подпись и дата | Подпись и дата

Т26.00.00.000СБ

Блок пружины сдвоенный

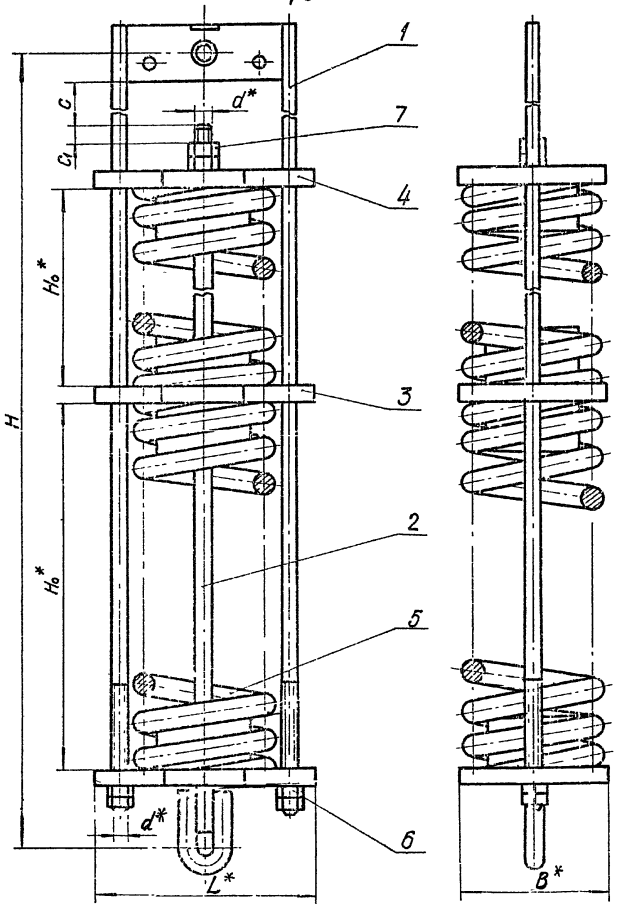

Таблица 3

Размеры в мм

Обозначение	Допускаемая нагрузка, кгс	H0 ≈	H ≈	L	B	d	d1	C	C1 min	Масса, кг
		В свободном состоянии пружины								
Т26.11.00.000СБ	534	308	850	225	150	М12	М12	80	20	23,0
Т26.12.	816	327	905							27,9
Т26.13.	1190	346	995	255	170	М16	М16		25	39,5
Т26.14.	1666	365								44,1
Т26.15.	2005	414	1135			М20			30	57,4
Т26.16.	2686	399		310	200					77,2
Т26.17.	3325	507	1420		210	М24	М20	90	35	117,7
Т26.18	4080	528								128,5
Т26.19.	4955	549	1520	340		М30	М24	110	40	151,8
Т26.20.00.000СБ	5960	502	1440	380	250					186,2

Пример обозначения сдвоенного блока пружин с допускаемой нагрузкой 3325 кгс:

БЛОК ПРУЖИН Т26.17.

*Размеры для справок

Серия 4.903-10 Выпуск 6

Инв. № подл. | Подпись и дата | Взам. инв. № | Инв. № дубл. | Подпись и дата

Изм.	Лист	№ докум.	Подп.	Дата	Т26.00.00.000СБ	Лист 3

Копир Батаева 400529-02 63 Формат 12

Т26.00.00.000СБ

Таблица 4

Спецификация

№ поз	1		2		3		4			5			6			7		
Наименование	Траверса с тягами		Тяга с ушками		Стакан		Стакан			Пружина			Гайка			Гайка		
Количество	1		1		1		2			2			4			2		
Материал	—		—		—		—			—			Сталь 20 ГОСТ 1050-60					
№ чертежа или стандарта	Т26.00.01.000СБ		Т26 00 02 000СБ		Т26.00 03 000СБ		Т26 00.03.000СБ			ОН 24-3-188-67			ГОСТ 5915-70					
Обозначение	Обозначение	Масса, кг	Обозначение	Масса, кг	Обозначение	Масса, кг	Обозначение	Масса, кг 1 шт	Масса, кг Общ.	Обозначение	Масса, кг 1 шт	Масса, кг Общ	Обозначение	Масса, кг 1 шт	Масса, кг Общ	Обозначение	Масса, кг 1 шт	Масса, кг Общ
Т26.11.00 000СБ	Т26 11 01.000СБ	1,87	Т26.11.02 000СБ	0,81	Т26.11.03 000СБ	2,69	Т26.01.03.000СБ	2,37	4,74	03 ОН24-3-188-67	6,42	12,84	М12.5	0,015	0,060	М12.5	0,015	0,030
Т26.12.	Т26.12.	2,32	Т25.12.	1,58	Т26.12.		Т26.02.			04 ОН24	8,24	16,48						
Т26.13.	Т26.13	3,96	Т26.13.	1,71	Т26.13	4,63	Т26.03.	4,11	8,22	05ОН24	10,4	20,8	М16.5	0,033	0,132	М16.5	0,033	0,066
Т25.14.										06ОН24	12,7	25,4						
Т26.15.	Т26.15.	4,83	Т26.15.	3,10	Т26.15.	5,49	Т26.05	4,97	9,94	07ОН24	16,9	33,8				М20.5	0,063	0,126
Т26.16.	Т26.16.	5,13			Т26.16.	8,31	Т26.06.	7,42	14,84	08 ОН24	22,8	45,6						
Т26.17	Т26.17.	9,12	Т26.17.	5,58	Т26.17.	9,96	Т26.07.	9,07	18,14	09 ОН24	37,2	74,4	М20.5	0,053	0,252	М24.5	0,107	0,214
Т26.18.										10ОН24	42,6	85,2						
Т26.19.	Т26,19.	13,36	Т26.19.	9,59	Т26,19.	11,05	Т26.09.	10,17	20,34	11ОН24	48,3	96,6	М24.5	0,107	0,428	М30.5	0,224	0,448
Т26.20.00.000СБ	Т26.20.01,000СБ	13,84	Т26.20.02.000СБ	9,15	Т26.20.03.000СБ	17,02	Т26.10.03.000СБ	15,48	30,96	12.0Н24-3-188-67	57,5	115,0						

Инв. № подл. | Подпись и дата | Взам. инв. № | Инв. № дубл. | Подпись и дата

Серия 4.903-10 Выпуск 6

Изм.	Лист	№ докум.	Подп.	Дата	Т26.00.00.000СБ	Лист 4

Копировал Чернова 400529-02. 64 Формат А2

Т26.00.01.000СБ

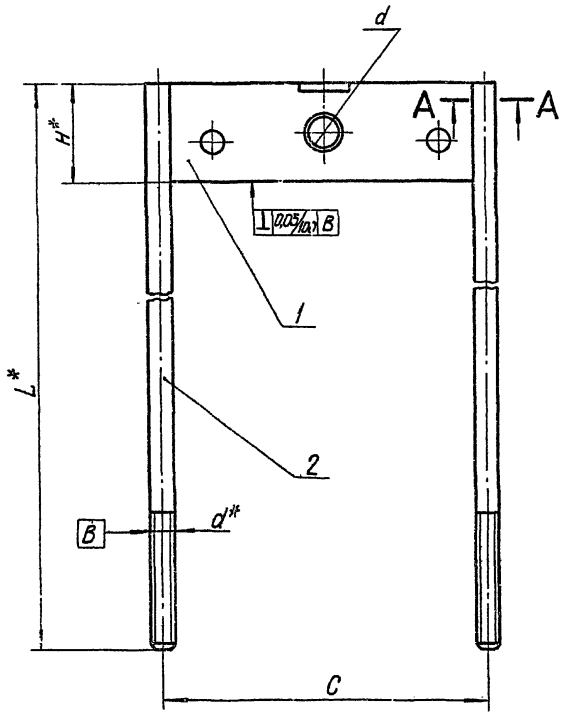

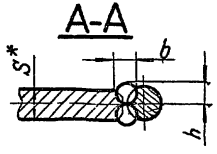

Размеры в мм

Таблица 1

Обозначение	L	H	C	d	d_1	S	h	b	Масса, кг
Т26 01 01 000СБ	520	40	170	М12	14	10	7	12	1,39
Т26 02	560	50			18	12	8	14	1,70
Т26.03	620		190	М16			9	16	2,74
Т26 05.	700	60			23	16	10	18	3,47
Т26 06			230						3,77
Т26 07	870	80	240	М20	27		11	16	6,30
Т26 09	920		250	М24	34	20	13	22	9,18
Т26.10			290						9,66
Т26 11	850	40	170	М12	14	10	7	12	1,87
Т26.12	900	50			18	12	8	14	2,32
Т26 13.	1000		190	М16			9	16	3,96
Т26.15.	1130	60			23	16	10	18	4,83
Т26 16.			230						5,13
Т26 17.	1420	80	240	М20	27		11	16	9,12
Т26 19	1510		250	М24	34	20	13	22	13,36
Т26 20 01 000СБ	1430		290						13,24

1. Сварку производить электродом типа Э42 по ГОСТ 9467-60
2.* Размеры для справок.

Изм	Лист	№ докум	Подп	Дата
Разраб.		Гранич	Гранич	07.79
Пров		Велитченко		
Рук гр.		Свойкин		
Гл спец		Сорокин		
Н.контр		Ермаков		
Утв		Фейгин		

Т26.00.01.000СБ

Траверса с тягами

Сборочный чертеж

Лит	Масса	Масштаб
	См табл 1	—

Лист 1 Листов 2

Минэнерго СССР
Главтеплоэнергомонтаж
Энергомонтажпроект
Лен. филиал

Серия 4903-10 Выпуск 6

Инв. № подл. | Подпись и дата | Взам инв № | Инв № дубл. | Подпись и дата

Копир Беляева Ц00529-02 65

Формат 12

Таблица 2

Спецификация						
№ поз.	1		2			Масса наплавленного металла сварных швов, кг
Наименование	Траверса		Тяга			
Количество	1		2			
Материал	Лист $\frac{5\ ГОСТ\ 5681-57}{ВСт3\ ^{*)}\ ГОСТ\ 14637-69}$		Круг $\frac{d\ ГОСТ\ 2590-71}{20\ ГОСТ\ 1050-60}$			
№ чертежа или стандарта	Т26.00.01.001		Т26.00.01.002			
Обозначение	Обозначение	Масса, кг	Обозначение	Масса, кг 1 шт.	Масса, кг Общ.	
Т26.01.01.000СБ	Т26.01.01.001	0,45	Т26.01.01.002	0,46	0,92	0,02
Т26.02.	Т26.02.	0,66	Т26.02.	0,49	0,98	0,06
Т26.03.	Т26.03.	0,74	Т26.03.	0,97	1,94	
Т26.05.	Т26.05.	1,17	Т26.05	1,10	2,20	0,10
Т26.06.	Т26.06.	1,47				
Т26.07.	Т26.07.	2,00	Т26.07	2,14	4,28	0,12
Т26.09.	Т26.09.	2,54	Т26.09	3,26	6,52	
Т26.10.	Т26.10.	3,02				
Т26.11.	Т26.01.	0,45	Т26.11	0,75	1,50	0,02
Т26.12.	Т26.02.	0,66	Т26.12.	0,80	1,60	0,06
Т26.13.	Т26.03.	0,74	Т26.13.	1,58	3,15	
Т26.15.	Т26.05.	1,17	Т26.15.	1,78	3,56	0,10
Т26.16.	Т26.06.	1,47				
Т26.17.	Т26.07.	2,00	Т26.17.	3,50	7,00	0,12
Т26.19.	Т26.09.	2,54	Т26.19.	5,35	10,70	
Т26 20.01.000СБ	Т26.10.01.001	3,02	Т26.20.01.002	5,05	10,10	

*) См. технические требования Т3.00.00.000 ТТ п. 1.3.

Серия 4.903-10 Выпуск 6

Подпись и дата | Инв. № подл. | Взам. инв. № | Инв. № дубл. | Подпись и дата

Т26.00.01.002

▽3(▽)

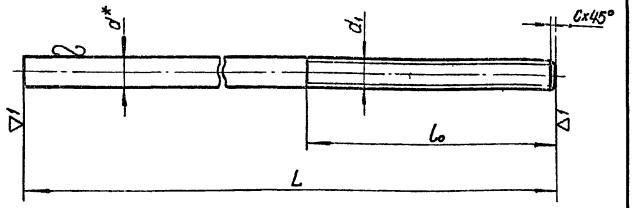

Размеры в мм

Обозначение	d	d_1	L	l_0	C	Масса, кг
Т26.01.01.002	12	М12	520	90	1,6	0,46
Т26.02.			550			0,49
Т26.03.	16	М16	620	110	2,0	0,97
Т26.05.			700			1,10
Т26.07.	20	М20	870	120	2,5	2,14
Т26.09.	24	М24	920	140		3,26
Т26.11.	12	М12	850	90	1,6	0,75
Т26.12.			900			0,80
Т26.13.	16	М16	1000	110	2,0	1,58
Т26.15.			1130			1,78
Т26.17.	20	М20	1420	120	2,5	3,50
Т26.19.	24	М24	1510	140		5,35
Т26.20.01.002			1430			5,05

* Размер для справок

Изм.	Лист	№ докум.	Подп.	Дата
Разраб.	Гранин			
Пров.	Величенко			
Рук. гр.	Свойкин			
Гл. спец.	Сорокин			
Н. контр.	Ермаков			
Утв.	Фейгин			

Т26.00.01.002

Тяга

Круг $\frac{d}{20}$ ГОСТ 2590-71 / ГОСТ 1050-60

Лит.	Масса	Масштаб
	См. табл.	—

Лист | Листов 1

Минэнерго СССР Главтеплоэнергомонтаж Энергомонтажпроект Ленинградский филиал

Серия 4.903-10 Выпуск 6

Подпись и дата | Инв. № подл. | Взам. инв. № | Инв. № дубл. | Подпись и дата

Т26.00.01.001

▽1(▽)

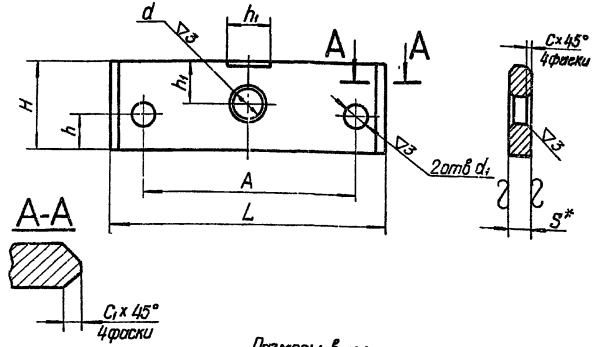

Размеры в мм

Обозначение	L	H	d	d_1	A	h	h_1	S	C	C_1	Масса, кг
Т26.01.01.001	156	40	14	14	120	20	20	10	2	3	0,45
Т26.02.		50	18				25	12	3	5	0,66
Т26.03.	172										0,74
Т26.05.		60	23		140		30	16	4	6	1,17
Т26.06.	212										1,47
Т26.07.	218	80	27	18	155	25	40	20	5		2,00
Т26.09.	224		34								2,54
Т26.10.01.001	264			23	180	30					3,02

1.* Размер для справок.

2.** Технические требования Т3.00.00.000ТТ п.1.3.

Изм.	Лист	№ докум.	Подп.	Дата
Разраб.	Гранин			
Пров.	Величенко			
Рук. гр.	Свойкин			
Гл. спец.	Сорокин			
Н. контр.	Ермаков			
Утв.	Фейгин			

Т26.00.01.001

Траверса

Лит.	Масса	Масштаб
	См. табл.	—

Лист | Листов 1

Лист $\frac{S}{B\text{Ст}3^{**}}$ ГОСТ 5681-57 / ГОСТ 14637-69

Минэнерго СССР Главтеплоэнергомонтаж Энергомонтажпроект Ленинградский филиал

Альбом 4.903-10 Выпуск 6 Ч.1 Альбом 4.903-10 Выпуск 6 Ч.1 Альбом 4.903-10 Выпуск 6 Ч.1

Т26.00.02.000СБ

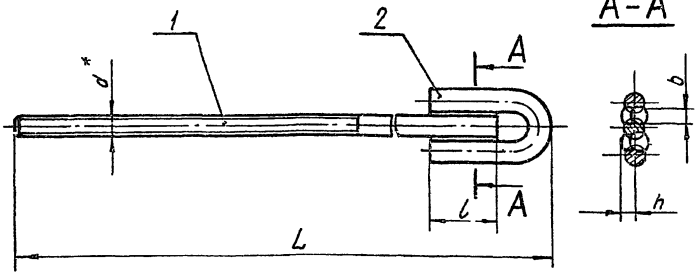

Размеры в мм

Таблица 1

Обозначение	d	L ≈	l	h	b	Масса, кг
Т26.01.02.000СБ	М12	440	35	7	10	0,52
Т26.02.	М16	486	45	9	12	1,02
Т26.03.		536				1,12
Т26.05.	М20	628	50	11	14	2,04
Т26.07.	М24	778	60	13	16	3,62
Т26.09.	М30	838	70	15	18	6,38
Т26.10		808	80	17	20	6,21
Т26.11.	М12	770	35	7	10	0,81
Т26.12.	М16	826	45	9	12	1,58
Т26.13.		916				1,71
Т26.15.	М20	1058	50	11	14	3,10
Т26.17.	М24	1328	60	13	16	5,58
Т26.19.	М30	1418	80	17	20	9,59
Т26.20.02.000СБ		1338				9,15

Таблица 2

Спецификация					
№ поз	1		2		Масса наплавленного металла сварных швов, кг
Наименование	Тяга		Ушко		
Количество	1		1		
Материал	Круг d ГОСТ 2590-71 / 20 ГОСТ 1050-60				
№ нормали или стандарта	Т26.00.02.001		Т23.00.01.003 Т24.00.02.003		
Обозначение	Обозначение	Масса, кг	Обозначение	Масса, кг	
Т26.01.02.000СБ	Т26.01.02.001	0,36	Т23 08 01 003	0,12	0,040
Т26.02.	Т26.02	0,71	Т23.15	0,26	0,075
Т26.03.	Т26 03	0,79			
Т26.05.	Т26.05.	1,43	Т23.36.	0,49	0,125
Т26.07	Т26.07.	2,55	Т23.50	0,86	0,215
Т26.09.	Т26.09.	4,27	Т24.08.02 003	1,68	0,435
Т26.10	Т26.10.	4,10			
Т26.11	Т26.11	0,65	Т23.08 01 003	0,12	0,040
Т26.12.	Т26.12.	1,24	Т23.15.	0,26	0,075
Т26.13	Т26.13.	1,38			
Т26.15.	Т26.15.	2,49	Т23.36.	0,49	0,125
Т26.17	Т26.17.	4,51	Т23.50.	0,86	0,215
Т26.19.	Т26.19.	7,48	Т24.08.02.003	1,68	0,435
Т26.20.02.000СБ	Т26.20.02.001	7,04			

1. Сварку производить электродом типа Э42 по ГОСТ 9467-60.
2. *Размер для справок.

Изм	Кол	№ докум.	Подп	Дата
Разраб		Гранич		
Пров		Велитченко		
Рук гр.		Свойкин		
Гл.спец.		Сорокин		
Н.контр.		Ермаков		
Утв.		Фейгин		

Т26.00.02.000СБ

Тяга с ушком
Сборочный чертеж

Лит	Масса	Масштаб
	См. табл.	—

Лист 1 Листов 1

Минэнерго СССР
Главтеплоэнергомонтаж
Энергомонтажпроект
Лен. филиал

Инв.№ подл. | Подпись и дата | Взам.инв № | Инв.№ дубл. | Подпись и дата

Серия 4.903-10 Выпуск 6

400529-02 68

Т26.00.02.001

▽3(▽)

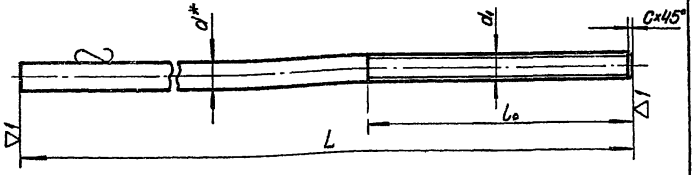

Размеры в мм

Обозначение	d	d_1	L	l_0	C	Масса, кг
Т26.01.02.001	12	М12	410	150	1,6	0,36
Т26.02	16	М16	450		2,0	0,71
Т26.03			500	150		0,79
Т26.05	20	М20	580	180	2,5	1,43
Т26.07	24	М24	720			2,55
Т26.09	30	М30	770	200		4,27
Т26.10			740			4,10
Т26.11	12	М12			1,6	0,65
Т26.12.	16	М16	790		2,0	1,24
Т26.13.			880			1,38
Т26.15.	20	М20	1010	220	2,5	2,49
Т26.17.	24	М24	1270	240		4,51
Т26.19	30	М30	1350	260		7,48
Т26.20.02.001			1270			7,04

* Размер для справок.

Серия 4.903-10 Выпуск 6

Подпись и дата | Инв № дубл | Взам инв № | Подпись и дата | Инв № подл

Изм	Лист	№ докум	Подп	Дата
Разраб		Гранич	Гранич	07.72
Провер		Велитченко		
Рук.гр.		Свойкин		
Гл.спец.		Сорокин		
Н.контр.		Ермаков		
Утв.		Фейгин		

Т26.00.02.001

Тяга

Лит	Масса	Масштаб
	См табл.	—

Лист | Листов 1

Круг $\frac{d\ ГОСТ\ 2590-71}{20\ ГОСТ\ 1050-60}$

Минэнерго СССР
Главтеплоэнергомонтаж
Энергомонтажпроект
Лен. филиал

Формат 11

Т26.00.03.001

▽1(▽)

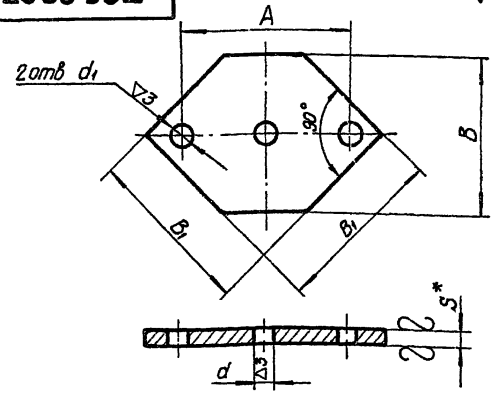

Размеры в мм

Обозначение	B_1	B	A Номин	A Доп. откл	d	d_1	S	Масса, кг
Т26.01.03.001	160	150	170	±1,0	14	14	12	2,05
Т26.02.					18			
Т26.03.	180	170	190			18	16	3,58
Т26.05.					23		20	4,44
Т26.06	220	200	230	±1,5				6,50
Т26.07		210	240		27	23	25	8,15
Т26.09	240		250		34	27		9,25
Т26.10.03.001	260	250	290				30	13,90

1.* Размер для справок.
2.** Технические требования Т3.00.00.000ТТ п.13

Серия 4.903-10 Выпуск 6

Подпись и дата | Инв № дубл | Взам инв № | Подпись и дата | Инв № подл

Изм	Лист	№ докум	Подп	Дата
Разраб.		Гранич	Гранич	07.72
Пров		Велитченко		
Рук гр		Свойкин		
Гл.спец.		Сорокин		
Н.контр		Ермаков		
Утв.		Фейгин		

Т26.00.03.001

Основание

Лит.	Масса	Масштаб
	См табл.	—

Лист | Листов 1

Лист $\frac{S\ ГОСТ\ 5681-57}{ВСт3^{**}\ ГОСТ\ 14637-69}$

Минэнерго СССР
Главтеплоэнергомонтаж
Энергомонтажпроект
Лен. филиал

Копир Беляева 400529-02 69

Формат 11

Т26.00.03.000СБ

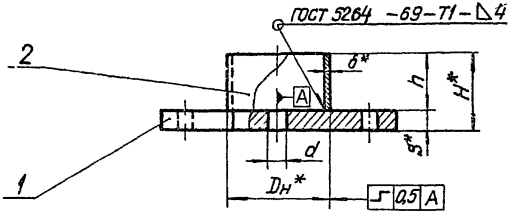

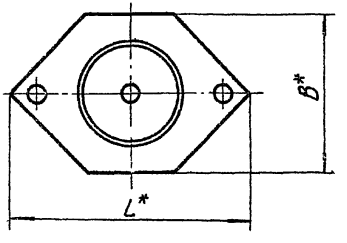

Таблица 2

Спецификация						
№ поз	1		2			Масса направленного металла сварных швов, кг
Наименование	Основание		Втулка			
Количество	1		1			
Материал	Лист S ГОСТ 5681-57 ВСт3** ГОСТ 14637-69		Сталь 20 ГОСТ 1050-60			
№ чертежа или стандарта	Т26.00.03.001		Труба 20А ГОСТ 8732-70			
Обозначение	Обозначение	Масса, кг	Наружный диаметр и толщина стенки, Dн × δ мм	h мм	Масса, кг	
Т26.01.03.000СБ	Т26.01.03.001	2,05	108 × 4	30	0,308	0,025
Т26.02	Т26.02					
Т26.03	Т26.03	3,58		50	0,513	
Т26.05	Т26.05	4,44				
Т26.06	Т26.06	6,50	133 × 4	70	0,891	0,035
Т26.07	Т26.07	8,15				
Т26.09	Т26.09	9,25				
Т26.10.03.000СБ	Т26.10.03.001	13,90	159 × 4,5	90	1,540	0,040

Размеры в мм

Таблица 1

Обозначение	H	B	L	d	S	Масса, кг
Т26.01.03.000СБ	42	150	225	14	12	2,37
Т26.02				18		
Т26.03	66	170	255		16	4,11
Т26.05	70			23	20	4,97
Т26.06	90	200	310			7,42
Т26.07	95	210		27	25	9,07
Т26.09			340			10,17
Т26.10.03.000СБ	120	250	370	34	30	15,48

1. Сварку производить электродом типа Э42 по ГОСТ 9467-60.
2. * Размеры для справок.
3. ** См технические требования Т3.00.00.000ТТ п.1.3.

Серия 4.903-10 Выпуск 6

Инв. № подл. | Подпись и дата | Взам. инв. № | Инв. № дубл. | Подпись и дата

Изм.	Лист	№ докум.	Подп.	Дата	Т26.00.03.000СБ	
Разраб.		Гусева		07.70	Стакан сборочный чертеж	Лит. / Масса / Масштаб: См табл 1 / —
Пров.		Величенко				Лист 1 / Листов 2
Рук. гр.		Свакин				Минэнерго СССР Главтеплоэнергомонтаж Энергомонтажпроект Лен. филиал
Гл. спец.		Сорокин				
Н. контр.		Ермаков				
Утв.		Фейгин				

Копир. Беляева 4005-29-02 70 Формат А2

Т26.00.03.000СБ

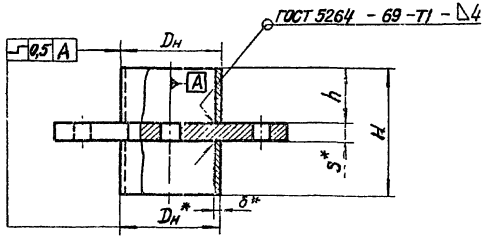

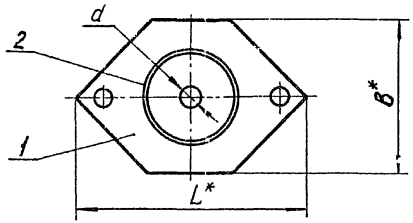

Таблица 4

Спецификация							
№ поз.	1		2				Масса направленного металла сварных швов, кг
Наименование	Основание		Втулка				
Количество	1		2				
Материал	Лист $\frac{S\ ГОСТ\ 5681-57}{ВСт3^{**}ГОСТ14637-69}$		Сталь 20 ГОСТ 1050 - 60				
№ чертежа или стандарта	Т26.00.03.001		Труба 20А ГОСТ 8732 - 70				
Обозначение	Обозначение	Масса, кг	Наружный диаметр и толщина стенки, Dн × δ мм	h, мм	Масса, кг 1шт.	Масса, кг Общ.	
Т26.11.03.000СБ	Т26.01.03.001	2,05	108 × 4	30	0,308	0,62	0,025
Т26.12.	Т26.02.						
Т26.13.	Т26.03.	3,58		50	0,513	1,03	
Т26.15.	Т26.05.	4,44					
Т26.16.	Т26.06.	6,50	133 × 4	70	0,891	1,78	0,035
Т26.17.	Т26.07.	8,15					
Т26.19	Т26.09.	9,25					
Т26.20.03.000СБ	Т26.10.03.001	13,90	159 × 4,5	90	1,540	3,08	0,040

Размеры в мм

Таблица 3

Обозначение	H	h	B	L	d	S	Масса, кг
Т26.11.03.000СБ	72	30	150	226	14	12	2,69
Т26.12.					18		
Т26.13.	116	50	170	254		16	4,63
Т26.15	120				23	20	5,49
Т26.16.	160	70	200	310			8,31
Т26.17.	165		210		27	25	9,96
Т26.19.				340	34		11,06
Т26.20.03.000СБ	210	90	250	370		30	17,02

1. Сварку производить электродом типа Э42 по ГОСТ 9467-60.
2. *Размеры для справок.
3. **См. технические требования Т3.00.00.000 ТТ п.1.3.

Изм.	Лист	№ докум.	Подп.	Дата	Т26.00.03.000СБ	Лист 2

Серия 4.903-10 Выпуск 6

Инв. № подл. | Подпись и дата | Взам. инв. № | Инв. № дубл. | Подпись и дата

Т27.00.00.000СБ

Исполнение I

Исполнение II

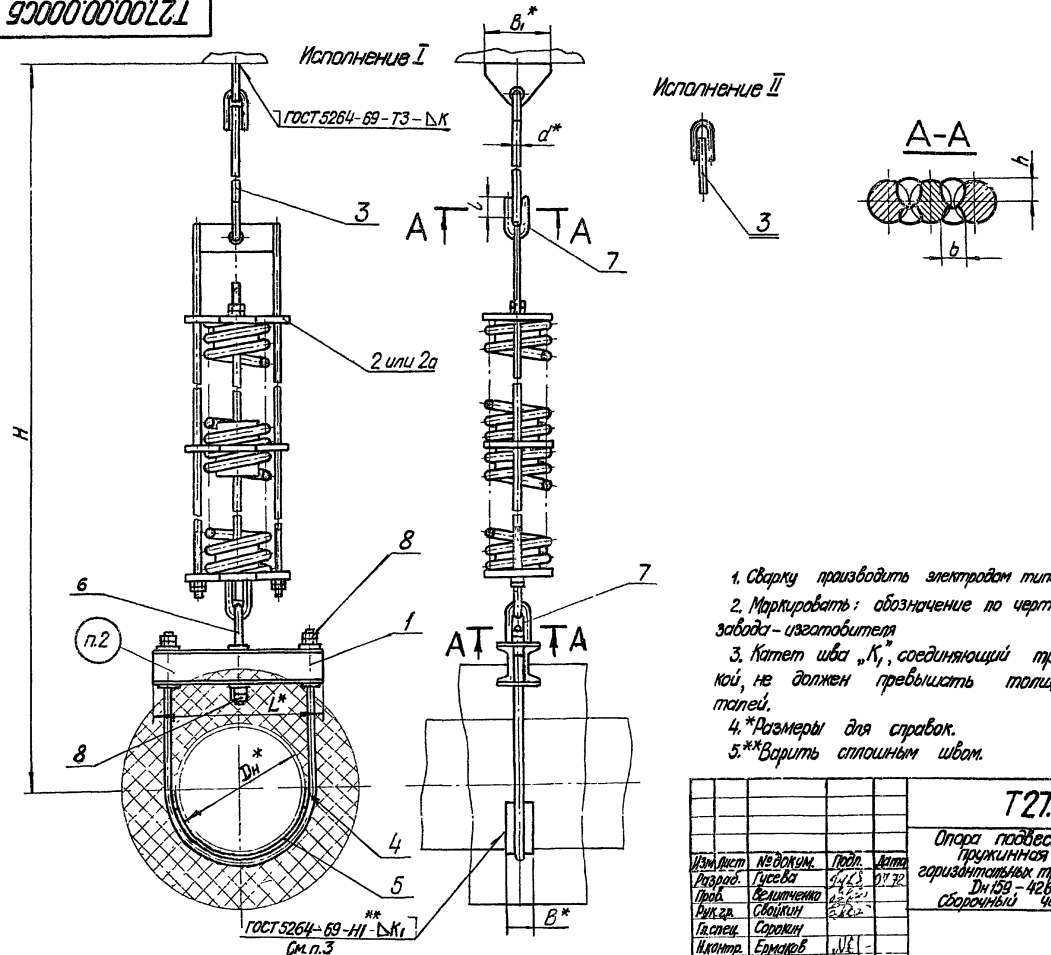

1. Сварку производить электродом типа Э42 по ГОСТ 9467-60.
2. Маркировать: обозначение по чертежу и товарный знак завода-изготовителя
3. Катет шва „К,", соединяющий трубопровод с подкладкой, не должен превышать толщин свариваемых деталей.
4. *Размеры для справок.
5. **Варить сплошным швом.

Изм.	Лист	№ докум.	Подп.	Дата
Разраб.		Гусева		01.72
Пров.		Величенко		
Рук. гр.		Свойкин		
Гл. спец.		Сорокин		
Н. контр.		Ермаков		
Утв.		Рейдин		

Т27.00.00.000СБ

Опора подвесная пружинная горизонтальных трубопроводов Dн 159-426 мм сборочный чертеж

Лит	Масса	Масштаб
	См. табл. 1	—

Лист 1 | Листов 4

Минэнерго СССР Главтеплоэнергомонтаж Энергомонтажпроект Ленинградский филиал

Инв. № подл. | Подпись и дата | Взам. инв. № | Инв. № дубл. | Подпись и дата

Серия 4.903-10 Выпуск 6

Копировал 400529-02 72 Формат А2

Т27.00.00.000СБ

4.903-10 Выпуск 6

Размеры в мм

Таблица 1

Обозначение	Наружный диаметр трубопровода, $D_н$	Допускаемая вертикальная нагрузка, кгс	Вертикальное перемещение, Δ	$\frac{H}{\approx}$ в свободном состоянии пружин	B	B_1	L	d	l	h	b	K	Масса, кг
Т27.01.00.000СБ	159	1050	50	2260	50	150	250	16	45	9	12	6	35,1
Т27.02			100										51,7
Т27.03	194	1600	50	2280			280						38,2
Т27.04			100										56,7
Т27.05	219	2300	50	2320	60		310	20	50	11	14		61,6
Т27.06			100										94,0
Т27.07	273	3500	50	2540	80	200	370	24	60	13	16		90,9
Т27.08			100										141,0
Т27.09	325	4800	50	2580			450	30	70	15	18	8	123,9
Т27.10			100										187,4
Т27.11	377	3500	50	2620			500	24	60	13	16	6	96,7
Т27.12			100										146,7
Т27.13	426	4800	50	2640			550	30	70	15	18	8	127,8
Т27.14.00.000СБ			100										192,1

Пример обозначения подвесной опоры исполнения I, для трубопровода $D_н$ = 377мм, Δ = 50мм:

ОПОРА ПОДВЕСНАЯ I-377 Т27.11.

Инв.№ подл. | Подпись и дата | Взам.инв.№ | Инв.№ дубл. | Подпись и дата

Таблица 2

Спецификация

№ поз.	1		2		2а¹		3*		4	
Наименование	Балка		Блок пружины		Блок пружины		Плавник с тягой		Хомут	
Количество	1		1		1		1		1	
Материал	—		—		—		—		Круг $\frac{d\ ГОСТ\ 2590-71}{20\ ГОСТ\ 1050-60}$	
№ чертежа или стандарта	Т27.00.01.000СБ Т24.00.01.000СБ		Т26.00.00.000СБ		Т26.00.00.000СБ		Т27.00.02.000СБ		Т27.00.00.001 Т24.00.00.001	
Обозначение	Обозначение	Масса, кг	Обозначение	Масса, кг	Обозначение	Масса, кг	Обозначение	Масса, кг	Обозначение	Масса, кг
Т27.01.00.000СБ	Т27.01.01.000СБ	6,50	Т26.03.00.000СБ	22,7	—		Т27.01.02.000СБ	3,08	Т27.01.00.001	1,04
Т27.02.			—		Т26.13.00.000СБ	39,5	Т27.02	2,48		
Т27.03	Т27.03.	7,02	Т26.04.	25,0	—		Т27.01	3,08	Т27.03.	1,20
Т27.04.			—		Т26.14.	44,1	Т27.02	2,48		
Т27.05.	Т27.05.	7,52	Т26.06.	43,7	—		Т27.05	4,56	Т27.05.	2,12
Т27.06.			—		Т26.16	77,2	Т27.06	3,48		
Т27.07.	Т24.01	8,70	Т26.07.	65,7	—		Т27.07	6,54	Т24.01.	4,80
Т27.08.			—		Т26.17.	117,7	Т27.08	4,60		
Т27.09.	Т24.08.	11,30	Т26.09.	85,1	—		Т27.09.	9,68	Т24.08	8,38
Т27.10.			—		Т26.19.	151,8	Т27.10	6,47		
Т27.11.	Т24.15.	12,10	Т26.07.	65,7	—		Т27.07	6,54	Т24.15.	5,88
Т27.12.			—		Т26.17.	117,7	Т27.08.	4,60		
Т27.13.	Т24.29.01.000СБ	13,00	Т26.09.00.000СБ	85,1	—		Т27.09.	9,68	Т24.29.00.001	9,93
Т27.14.00.000СБ			—		Т28.19.00.000СБ	151,8	Т27.10.02.000СБ	6,47		

* Для исполнения II, тягу применять без плавника.

Т27.00.00.000СБ

Продолжение табл.2

Спецификация											
№ поз.	5		6		7			8			Масса наплавленного металла сварных швов, кг
Наименование	Накладка		Тяга		Ушко			Гайка			
Количество	1		1		2			6			
Материал	Лист $\frac{S\ ГОСТ\ 5681-57}{ВСт3^{*)}\ ГОСТ\ 14637-69}$		Круг $\frac{d\ ГОСТ\ 2590-71}{20\ ГОСТ\ 1050-60}$					Сталь 20 ГОСТ 1050-60			
№ чертежа или стандарта	Т27.00.00.002 Т24.00.00.002		Т27.00.00.003 Т24.00.02.002		Т23.00.01.003 Т24.00.02.003			ГОСТ 5915-70			
Обозначение	Обозначение	Масса, кг	Обозначение	Масса, кг	Обозначение	Масса, кг 1шт.	Масса, кг Общ.	Обозначение	Масса, кг 1шт.	Масса, кг Общ.	
Т27.01.00.000СБ Т27.02.	Т27.01.00.002	0,511	Т27.01.00.003	0,316	Т23.15.01.003	0,260	0,520	М16.5	0,034	0,204	0,225
Т27.03. Т27.04.	Т27.03.	0,624									
Т27.05. Т27.06.	Т27.05.	1,570	Т27.05.00.003	0,518	Т23.36	0,490	0,980	М20.5	0,064	0,256	0,375
Т27.07. Т27.08.	Т24.01.	1,400	Т24.01.02.002	0,860	Т23.50.01.003	0,860	1,720	М24.5	0,110	0,550	0,645
Т27.09. Т27.10.	Т24.08.	2,210	Т24.08.	1,500	Т24.08.02.003	1,680	3,360	М30.5	0,231	1,380	0,960
Т27.11. Т27.12.	Т24.15.	2,550	Т24.01.	0,860	Т23.50.01.003	0,860	1,720	М24.5	0,110	0,660	0,645
Т27.13. Т27.14.00.000СБ	Т24.29.00.002	2,890	Т24.08.02.002	1,500	Т24.08.02.003	1,680	3,360	М30.5	0,231	1,380	0,960

*) См. технические требования Т3.00.00.000 ТТ п.1.3.

Серия 4.903-10 Выпуск 6

Инв. № подл.	Подпись и дата	Взам. инв. №	Инв. № дубл.	Подпись и дата

Изм.	Лист	№ докум.	Подп.	Дата	Т27.00.00.000СБ	Лист 4

Т27.00.01.000СБ

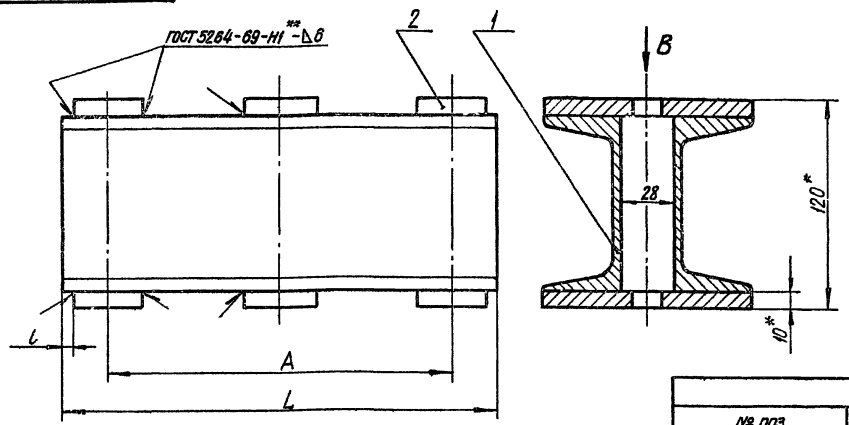

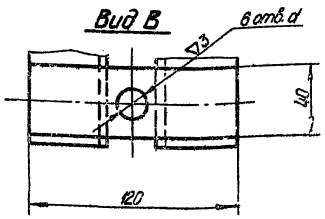

Размеры в мм

Таблица 1

Обозначение	A	L	l	d	Масса, кг
Т27.01.01.000СБ	190	250	10	18	6,50
Т27.03.	226	280	8		7,02
Т27.05.01.000СБ	256	310		23	7,52

Таблица 2

Спецификация

№ поз.	1	2			Масса неразделочного металлопроката сборных единиц, кг
Наименование	Швеллер	Планка			
Количество	2	6			
Материал	Швеллер 10 ГОСТ 8240-72 Ст3сп3*** ГОСТ 535-58	Лист 10 ГОСТ 5681-57 Ст3сп3*** ГОСТ 14637-69			
№ чертежа или стандарта	Без чертежа				
Обозначение	Длина, мм	Масса, кг		Размеры, мм	Масса, кг		
		1 шт.	Общ.		1 шт.	Общ.	
Т27.01.01.000СБ	250	2,15	4,30				
Т27.03	280	2,41	4,82	10×40×120	0,357	2,14	0,060
Т27.05.01.000СБ	310	2,66	5,32				

1. Сварку производить электродом типа Э42 по ГОСТ 9467-60.
2. * Размеры для справок
3. ** Варить сплошным швом.
4. *** Технические требования Т3.00.00.000ТТ, п.1.3.

Изм.	Лист	№ докум.	Подп.	Дата
Разраб.		Андреева		
Пров.		Вершинина		
Рук. гр.		Свайкин		
Гл. спец.		Сорокин		
Н. контр.		Ермаков		
Утв.		Федюкин		

Т27.00.01.000СБ

Балка

Сборочный чертеж

Лит.	Масса	Масштаб
	См. табл. 1	—

Лист | Листов 1

Минэнерго СССР
Главтеплоэнергомонтаж
Энергомонтажпроект
Лен. филиал

Альбом 1.2

Инв. № подл. | Подпись и дата | Взам. инв. № | Инв. № дубл. | Подпись и дата

Серия 4.903-10 Выпуск 6

Копировал бумага 400529-02 76 Формат А4

Т27.00.02.000СБ

Серия 4.903-10 Выпуск 6

Инв. № подл. | Подпись и дата | Взам. инв. № | Инв. № дубл. | Подпись и дата

Исполнение I

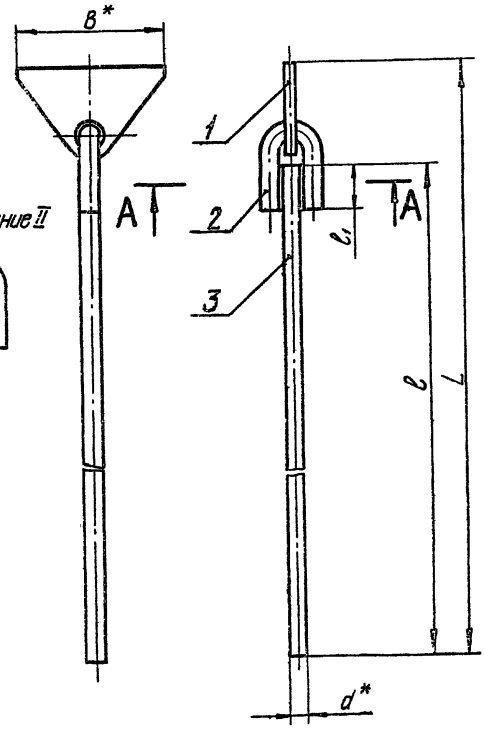

Исполнение II



A – A

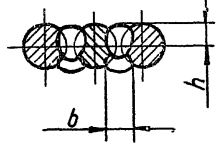

Размеры в мм

Таблица 1

Обозначение	d	B	L ≈	l	l_1	b	h	Масса, кг
Т27.01.02.000СБ	16	150	1405	1320	45	12	9	3,08
Т27.02.			1025	940				2,48
Т27.05	20		1310	1220	50	14	11	4,56
Т27.06.			870	780				3,48
Т27.07	24	200	1150	1020	60	16	13	6,54
Т27.08			600	470				4,60
Т27.09.	30		1090	950	70	20	17	9,68
Т27.10.02.000СБ			510	370				6,47

Таблица 2

Спецификация

№ поз	1**		2		3			Масса наплавленного металла сварных швов, кг
Наименование	Плавник		Ушко		Тяга			
Количество	1		1		1			
Материал	Лист $\frac{S\ ГОСТ\ 5681-57}{БСт3^{кп}\ ГОСТ\ 4637-69}$		Круг $\frac{d\ ГОСТ\ 2590-71}{20\ ГОСТ\ 1050-60}$					
№ чертежа или стандарта	Т23.00.02.001 Т24.00.03.001		Т23.00.01.003 Т24.00.02.003		Без чертежа			
Обозначение	Обозначение	Масса, кг	Обозначение	Масса, кг	Размеры, мм d	Размеры, мм l	Масса, кг	
Т27.01.02.000СБ	Т23.15.02.001	0,66	Т23.15.01.003	0,26	16	1320	2,08	0,075
Т27.02						940	1,48	
Т27.05	Т23.36.02.	0,93	Т23.36	0,49	20	1220	3,01	0,125
Т27.06.						780	1,93	
Т27.07	Т23.50.02.	1,85	Т23.50.	0,86	24	1020	3,62	0,215
Т27.08						470	1,67	
Т27.09	Т24.08.02.001	2,30	Т24.08.02.003	1,68	30	950	5,27	0,435
Т27.10.02.000СБ						370	2,05	

1. Сварку производить электродом типа Э42 по ГОСТ 9467-60.
2. *Размеры для справок.
3. **Для исполнения II, дет. 1 не применять
4. *** См. технические требования Т 3.00.00.000 ТТ п 1.3

Изм.	Лист	№ докум.	Подп.	Дата
Разраб.		Андреева		
Пров.		Белимпенко		
Рук. гр.		Сбажин		
Н. спец.		Сорокин		
Н. контр.		Ермаков		
Утв.		Фейгин		

Т27.00.02.000СБ

Плавник с тягой
Сборочный чертеж

Лит.	Масса	Масштаб
	См. табл.	—
Лист	Листов 1	

Минэнерго СССР
Главтеплоэнергомонтаж
Энергомонтажпроект
Лен. филиал

Копир. Беляева

4.0052.9-02 47

Формат А2

Серия 4.903-10 Выпуск 6

Т27.00.00.001

▽3 (▽)

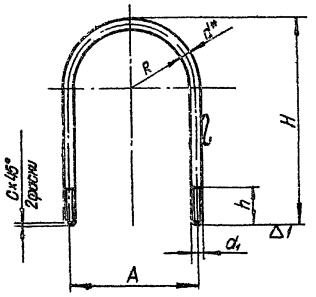

Размеры в мм

Обозначение	d	d_1	R	A	H ≈	h	C	Развернутая длина	Масса, кг
Т27.01.00.001*	16	М16	87	190	285	50	2,0	661	1,04
Т27.03.			105	226	325			764	1,20
Т27.05.00.001	20	М20	118	256	370	60	2,5	863	2,12

* Размер для справок.

Инв.№ подл. | Подпись и дата | Взам.инв.№ | Инв.№ дубл. | Подпись и дата

Изм.	Лист	№ докум.	Подп.	Дата
Разраб		Андреева		
Пров		Величенко		
Рук.гр.		Свойкин		
Гл.спец.		Сорокин		
Н.контр.		Ермаков		
Утв.		Фейгин		

Т27.00.00.001

Хомут

Лит.	Масса	Масштаб
	См. табл.	—

Лист | Листов 1

Круг d ГОСТ 2590 - 71 / 20 ГОСТ 1050 - 60

Минэнерго СССР Главтеплоэнергомонтаж Энергомонтажпроект Лен. филиал

Копир. Беляева Формат А1

Серия 4.903-10 Выпуск 6

Т27.00.00.002

▽1 (▽)

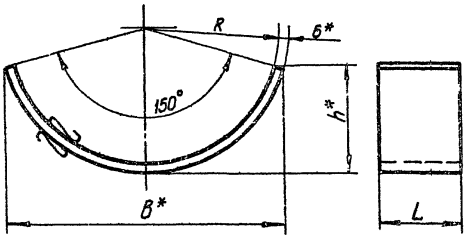

Размеры в мм

Обозначение	R	B ≈	L	h ≈	Развернутая длина	Масса, кг
Т27.01.00.002	80	165	50	65	217	0,511
Т27.03.	98	200		78	265	0,624
Т27.05.00.002	110	417	60	162	558	1,570

1.* Размеры для справок.

2.** Технические требования Т3.00.00.000 ТТ п.1.3.

Инв.№ подл. | Подпись и дата | Взам.инв.№ | Инв.№ дубл. | Подпись и дата

Изм.	Лист	№ докум.	Подп.	Дата
Разраб		Андреева		
Пров		Величенко		
Рук.гр.		Свойкин		
Гл.спец.		Сорокин		
Н.контр.		Ермаков		
Утв.		Фейгин		

Т27.00.00.002

Накладка

Лит.	Масса	Масштаб
	См. табл.	—

Лист | Листов 1

Лист 6 ГОСТ 5681 - 57 / В Ст.3** ГОСТ 14637 - 69

Минэнерго СССР Главтеплоэнергомонтаж Энергомонтажпроект Лен. филиал

Копир. Беляева 400529-02 78 Формат А1

Серия 4.903-10 Выпуск 6

Т 28.11.00.003

▽3 (▽)

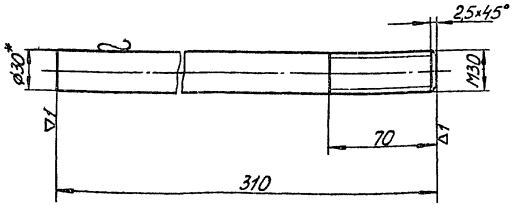

*Размер для справок

Изм.	Лист	№ докум.	Подп.	Дата
Разраб.		Андреева		
Пров.		Величенко		
Рук. гр.		Свойкин		
Н. отд.		Сорокин		
Н. контр.		Ермаков		
Утв.		Федюин		

Т28.11.00.003

Тяга

Круг 30 ГОСТ 2590-71 / 20 ГОСТ 1050-60

Лит.	Масса	Масштаб
	1,72	1:2

Лист | Листов 1

Минэнерго СССР Главтеплоэнергомонтаж Энергомонтажпроект Лен. филиал

Формат 11

Серия 4.903-10 Выпуск 6

Т 27.00.00.003

▽3(▽)

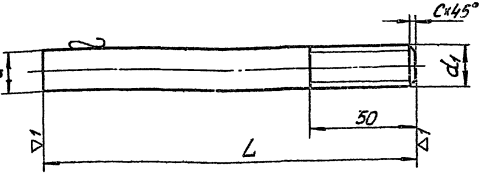

Размеры в мм

Обозначение	d	d_1	L	C	Масса, кг
Т27.01.00.003	16	М16	200	2,0	0,316
Т27.05.00.003	20	М20	210	2,5	0,518

*Размер для справок

Изм.	Лист	№ докум.	Подп.	Дата
Разраб.		Андреева		
Пров.		Величенко		
Рук. гр.		Свойкин		
Н. отд.		Сорокин		
Н. контр.		Ермаков		
Утв.		Федюин		

Т27.00.00.003

Тяга

Круг d ГОСТ 2590-71 / 20 ГОСТ 1050-60

Лит.	Масса	Масштаб
	См. табл.	—

Лист | Листов 1

Минэнерго СССР Главтеплоэнергомонтаж Энергомонтажпроект Лен. филиал

Копировал Соболева 4.00529-02 79 Формат 11

Т28.00.00.000СБ

Серия 4.903-10 Выпуск 6

Инв № подл | Подпись и дата | Взам инв № | Инв № дубл | Подпись и дата

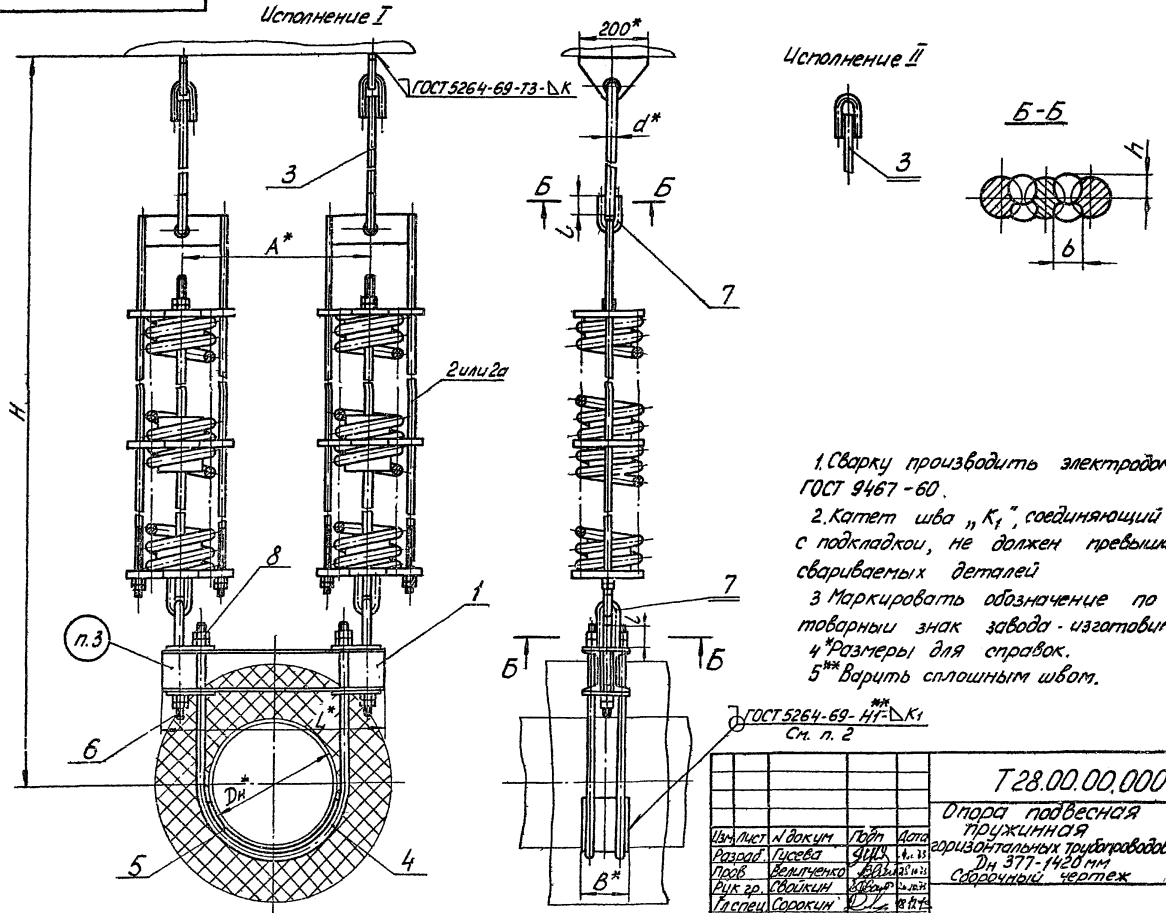

1. Сварку производить электродом типа 342 по ГОСТ 9467-60.
2. Катет шва „K_1", соединяющий трубопровод с подкладкой, не должен превышать толщин свариваемых деталей
3. Маркировать обозначение по чертежу и товарный знак завода-изготовителя
4. *Размеры для справок.
5. **Варить сплошным швом.

Изм	Лист	N докум	Подп	Дата
Разраб.		Гусева		4.11.83
Пров		Велитченко		28.10.83
Рук гр.		Свойкин		26.10.83
Гл спец		Сорокин		18.12.83
Н контр		Ермаков		18.12.83
Утв		Фейгин		18.12.83

Т28.00.00.000СБ

Опора подвесная пружинная горизонтальных трубопроводов Dн 377-1420 мм Сборочный чертеж

Лит.	Масса	Масштаб
	См табл.	—

Лист 1 | Листов 4.

Минэнерго СССР - Главтеплоэнергомонтаж Энергомонтажпроект Ленфилиал

Копировал. Соболева Ц00529-02 80 Формат 12

Размеры в мм

Таблица 1

Обозначение	Наружный диаметр трубопровода $D_н$	Допускаемая вертикальная нагрузка, кгс	Допускаемая нагрузка на пружину, кгс	Вертикальное перемещение, △	H в свободном состоянии пружин	B	A	L	l	d	h	b	k	Масса кг
Т28.01.00.000СБ	377	8000	4080	50	2620	140	550	640	60	24	13	16	8	203
Т28.02				100										314
Т28.03.	426	8500	4955	50	2640		600	680	70	30	17	20	10	253
Т28.04.				100										380
Т28.05	480	6600	3325	50			650	740	60	24	13	16	8	198
Т28.06.				100										298
Т28.07.	530	8000	4080	50			710	800						215
Т28.08.				100										326
Т28.09	630			50	2680		800	890						222
Т28.10				100										333
Т28.11	720	9500	4955	50	2830	180	920	1030	70	30	17	20	10	300
Т28.12				100										427
Т28.13.	820			50	2880		1020	1130						309
Т28.14				100										436
Т28.15.	920			50	2930		1120	1230						325
Т28.16				100										452
Т28.17.	1020			50	2980		1220	1330						335
Т28.18.				100										462
Т28.19	1220			50	3080		1420	1530						355
Т28.20				100										482
Т28.21.	1420			50	3180		1620	1730						375
Т28.22.00.000СБ				100										502

Пример обозначения подвесной опоры исполнения I, для трубопровода $D_н = 377$ мм, △ = 50 мм:

ОПОРА ПОДВЕСНАЯ I-377 Т28.01

Копир. Беляева 400529-02 8.1 Формат 12

Инв. № подл. | Подпись и дата | Взам. инв. № | Инв. № дубл. | Подпись и дата

Т28.00.00.000СБ

Таблица 2

Спецификация

№ поз.	1	2		2а		3*			4		
Наименование	Балка	Блок пружины		Блок пружины		Плавник с тягой			Хомут		
Количество	1	2		2		2			2		
Материал	—	—		—		—			Круг d ГОСТ 2590-71 / 20 ГОСТ 1050-60		
№ чертежа или стандарта	Т28.00.01.000СБ / Т25.00.01.000СБ	Т26.00.00.000СБ		Т26.00.00.000СБ		Т27.00.02.000СБ			Т24.00.00.001 / Т28.00.00.001		
Обозначение	Обозначение	Масса, кг	Обозначение	Масса, кг		Обозначение	Масса, кг		Обозначение	Масса, кг		Обозначение	Масса, кг	
				1 шт.	Общ.		1 шт.	Общ.		1 шт.	Общ.		1 шт.	Общ.
Т28.01.00.000СБ	Т28.01.01.000СБ	19,6	Т26.08.00.000СБ	71,1	142,2	—			Т27.02.02.000СБ	6,54	13,08	Т24.15.00.001	5,87	11,74
Т28.02.			—			Т26.18.00.000СБ	128,5	257,0	Т27.08.	4,60	9,20			
Т28.03.	Т25.01.	19,6	Т26.09.	85,1	170,2	—			Т27.09.	9,68	19,36	Т24.29.	9,93	19,86
Т28.04.			—			Т26.19	151,8	303,6	Т27.10	6,47	12,94			
Т28.05.	Т28.05.	21,6	Т26.07.	65,7	131,4	—			Т27.07.	6,54	13,08	Т28.05.	6,65	13,30
Т28.06.			—			Т26.17	117,7	235,4	Т27.08	4,60	9,20			
Т28.07.	Т28.07.	22,8	Т26.08	71,1	142,2	—			Т27.07.	6,54	13,08	Т28.07.	6,98	13,96
Т28.08.			—			Т26.18.	128,5	257,0	Т27.08.	4,60	9,20			
Т28.09.	Т28.09.	24,8	Т26.08.	71,1	142,2	—			Т27.07.	6,54	13,08	Т28.09.	7,90	15,80
Т28.10.			—			Т26.18	128,5	257,0	Т27.08	4,60	9,20			
Т28.11.	Т28.11.	41,8	Т26.09.	85,1	170,2	—			Т27.09.	9,68	19,36	Т28.11.	14,54	29,08
Т28.12.			—			Т26.19	151,8	303,6	Т27.10.	6,47	12,94			
Т28.13.	Т28.13	44,6	Т26.09.	85,1	170,2	—			Т27.09.	9,68	19,36	Т28.13	15,98	31,96
Т28.14.			—			Т26.19	151,8	303,6	Т27.10	6,47	12,94			
Т28.15.	Т28.15.	47,6	Т26.09	85,1	170,2	—			Т27.09	9,58	19,36	Т28.15.	17,37	34,74
Т28.16.			—			Т26.19.	151,8	303,6	Т27.10	6,47	12,94			
Т28.17.	Т28.17	50,4	Т26.09.	85,1	170,2	—			Т27.09	9,68	19,36	Т28.17.	18,81	37,62
Т28.18.			—			Т26.19	151,8	303,6	Т27.10	6,47	12,94			
Т28.19.	Т28.19.	56,0	Т26.09	85,1	170,2	—			Т27.09	9,68	19,36	Т28.19.	21,64	43,28
Т28.20			—			Т26.19.	151,8	303,6	Т27.10	6,47	12,94			
Т28.21.	Т28.21.01.000СБ	61,6	Т26.09.00.000СБ	85,1	170,2	—			Т27.09	9,68	19,36	Т28.21.00.001	24,53	49,06
Т28.22.00.000СБ			—			Т26.19.00.000СБ	151,8	303,6	Т27.10.02.000СБ	6,47	12,94			

* Для исполнения II, тягу применять без плавника.

Серия 4.903-10 Выпуск 6
Инв. № подл. | Подпись и дата | Взам. инв. № | Инв. № дубл. | Подпись и дата

Т28.00.00.000СБ

Продолжение табл 2

Спецификация													
№ поз	5			6			7			8			Масса наплавленного металла сварных швов, кг
Наименование	Накладка			Тяга			Ушко			Гайка			
Количество	2			2			4			12			
Материал	Лист S ГОСТ 5681 – 57 / ВСт.3*) ГОСТ 14637 – 69			Круг d ГОСТ 2590 – 71 / 20 ГОСТ 1050 – 60						Сталь 20 ГОСТ 1050 – 60			
№ чертежа или стандарта	Т28.00.00.002 Т25.00.00.002			Т24.01.02.002 Т28.11.00.003			Т23.00.01.003 Т24.00.02.003			ГОСТ 5915 – 70			
Обозначение	Обозначение	Масса, кг 1шт.	Масса, кг Общ	Обозначение	Масса, кг 1шт.	Масса, кг Общ	Обозначение	Масса, кг 1шт.	Масса, кг Общ	Обозначение	Масса, кг 1шт	Масса, кг Общ.	
Т28 01 00 000СБ / Т28.02.	Т28.01.00.002	4,47	8,94	Т24.01 02.002	0,86	1,72	Т23 50.01 003	0,86	3,44	М 24.5	0,107	1,284	0,86
Т28 03 / Т28.04	Т25 01.	5,06	10,12	Т24.08 02 002	1,50	3,00	Т24.08.02.003	1,68	6,72	М30 5	0,224	2,688	1,30
Т28 05 / Т28 06	Т28 05	5,66	11,32	Т24 01,02.002	0,86	1,72	Т23.50.01.003	0,86	3,44	М24.5	0,107	1,284	0,86
Т28 07 / Т28 08	Т28.07	7,80	15,60										
Т28 09 / Т28 10.	Т28.09	9,23	18,46										
Т28.11 / Т28 12	Т28.11.	12,81	25,62	Т28 11.00.003	1,72	3,44	Т24 08.02.003	1,68	6,72	М30.5	0,224	2,688	1,30
Т28 13 / Т28 14	Т28.13.	14,57	29,14										
Т28 15 / Т28 16.	Т28.15.	19,62	39,24										
Т28.17 / Т28 18	Т28 17	21,71	43,42										
Т28 19 / Т28 20	Т28.19	25,91	51,82										
Т28 21 / Т28.22 00 000СБ	Т28.01.00.002	30,10	60,20										

*) Технические требования Т3.00 00.000 ТТ п13

Серия 4.903-10 Выпуск 6

Инв № подл | Подпись и дата | Взам.инв № | Инв № дубл | Подпись и дата

Изм	Лист	№ докум	Подп	Дата	Т28.00.00.000СБ	Лист 4

Копир Беляева 400529-02 83 Формат 12

Т28.00.01.000СБ

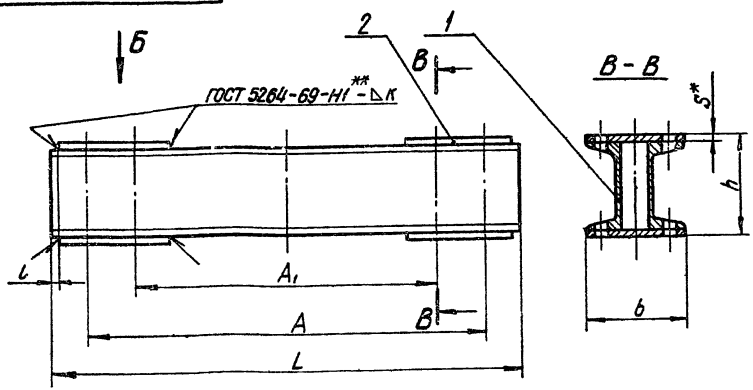

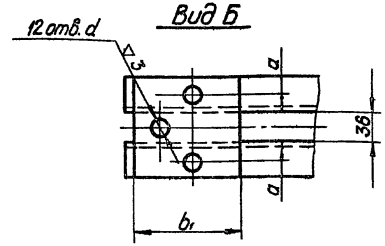

Таблица 2

Спецификация								
№ поз	1				2			Масса натравленного металла сварных швов, кг
Наименование	Швеллер				Планка			
Количество	2				4			
Материал	Швеллер ГОСТ 8240-72 / ВСт3***ГОСТ 535-58				Лист S ГОСТ 5681-57 / ВСт3***ГОСТ 14637-69			
№ чертежа или стандарта	Без чертежа							
Обозначение	№ профиля	Длина, мм	Масса, кг 1шт	Масса, кг Общ	Размеры, мм $S \times b_1 \times b$	Масса, кг 1шт	Масса, кг Общ	
Т28.01.01.000СБ	12	640	6,7	13,4	10×140×150	1,51	6,04	0,150
Т28.05		740	7,7	15,4				
Т28.07		800	8,3	16,6				
Т28.09		890	9,3	18,6				
Т28.11.	16	1030	14,6	29,2	16×165×165	3,08	12,32	0,320
Т28.13.		1130	16,0	32,0				
Т28.15.		1230	17,5	35,0				
Т28.17.		1330	18,9	37,8				
Т28.19.		1530	21,7	43,4				
Т28.21.01.000СБ		1730	24,5	49,0				

1. Сварку производить электродом типа Э42 по ГОСТ 9467-60.
2.* Размер для справок.
3.** Варить сплошным швом.
4.*** См. технические требования Т3.00.00.000 ТТ п. 1.3.

Размеры в мм

Таблица 1

Обозначение	A	A_1	L	l	a	b	b_1	d	h	K	Масса, кг
Т28.01.01.000СБ	550	420	640	8	25	140	150	27	140	6	19,6
Т28.05.	650	524	740								21,6
Т28.07.	710	574	800								22,8
Т28.09.	800	674	890								24,8
Т28.11.	920	775	1030	10	35	165	165	34	192	8	41,8
Т28.13.	1020	875	1130								44,6
Т28.15.	1120	975	1230								47,6
Т28.17.	1220	1075	1330								50,4
Т28.19.	1420	1275	1530								56,0
Т28.21.01.000СБ	1620	1475	1730								61,6

Изм	Лист	№ докум	Подп	Дата
Разраб.		Андреева		
Пров.		Велитченко		
Рук.гр.		Свойкин		
Гл.спец.		Сорокин		
Н.контр.		Ермаков		
Утв.		Фейгин		

Т28.00.01.000СБ

Балка

Сборочный чертеж

Лит	Масса	Масштаб
	См табл	—

Лист | Листов 1

Минэнерго СССР
Главтеплоэнергомонтаж
Энергомонтажпроект
Лен. филиал

Серия 4903-10 Выпуск 6

Инв. № подл | Подпись и дата | Взам. инв. № | Инв. № дубл | Подпись и дата

Копировала Беляева 4.00529-02 84 Формат 12

T28.00.00.001

▽3(▽)

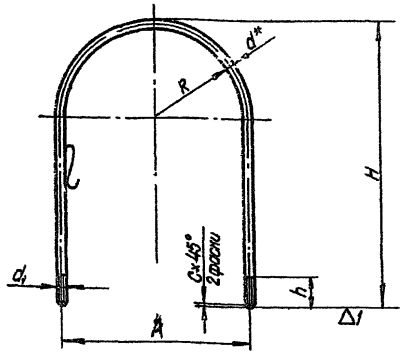

Размеры в мм

Обозначение	d	d_1	R	A	H ≈	h	C	Развернутая длина	Масса, кг
T28.05.00.001	24	M24	250	524	800	90	2,5	1874	6,65
T28.07.			278	580	830			1967	6,98
T28.09.			328	680	930			2224	7,90
T28.11.	30	M30	372	774	1100	110		2620	14,54
T28.13.			422	784	1200			2880	15,98
T28.15.			474	978	1300			3130	17,37
T28.17.			524	1078	1400			3390	18,81
T28.19.			624	1278	1600			3900	21,64
T28.21.00.001			724	1478	1800			4420	24,53

* Размер для справок

Изм	Лист	№ докум	Подп	Дата
Разраб.		Андреева		
Пров		Велитченко		
Рук. гр.		Свойкин		
Гл. спец.		Сорокин		
Н. контр.		Ермаков		
Утв.		Фейгин		

T28.00.00.001

Хомут

Лит	Масса	Масштаб
	См табл	—

Лист | Листов 1

Круг d ГОСТ 2590 - 71 / 20 ГОСТ 1050 - 60

Минэнерго СССР
Главтеплоэнергомонтаж
Энергомонтажпроект
Лен филиал

Серия 4.903-10 Выпуск 6

Подпись и дата | Инв. № дубл. | Взам. инв. № | Подпись и дата | Инв. № подл.

Формат 11

T28.00.00.002

▽1(▽)

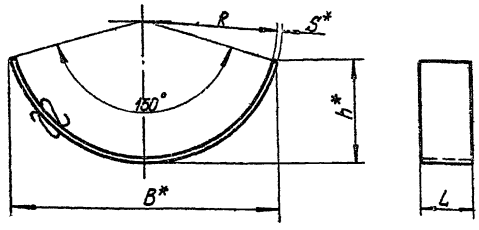

Размеры в мм

Обозначение	R	B ≈	h ≈	L	S	Развернутая длина	Масса, кг
T28.01.00.002	190	382	150	140	8	508	4,47
T28.05	242	483	188			644	5,66
T28.07.	267	533	208		10	710	7,80
T28.09.	317	630	244			840	9,23
T28.11.	362	718	278	170		960	12,81
T28.13	412	815	315			1092	14,57
T28.15	462	915	354		12	1225	19,62
T28.17.	512	1012	392			1356	21,71
T28.19	612	1205	466			1618	25,91
T28.21.00.002	712	1398	540			1880	30,10

1* Размеры для справок.
2** Технические требования T3.00.00 000 TT п.13

Изм	Лист	№ докум	Подп	Дата
Разраб		Андреева		
Пров		Велитченко		
Рук гр		Свойкин		
Гл спец		Сорокин		
Н контр		Ермаков		
Утв		Фейгин		

T28.00.00.002

Накладка

Лит	Масса	Масштаб
	См табл	—

Лист | Листов 1

Лист S ГОСТ 5681 - 57 / 8Ст3** ГОСТ 14637 - 69

Минэнерго СССР
Главтеплоэнергомонтаж
Энергомонтажпроект
Лен филиал

Серия 4.903-10 Выпуск 6

Подпись и дата | Инв. № дубл. | Взам. инв. № | Подпись и дата | Инв. № подл.

Копир. Бегеева 400529-02 85

Формат 11

Т29.00.00.000СБ

Серия 4.903-10 Выпуск 6

Инв. № подл. | Подпись и дата | Взам. инв. № | Инв. № дубл. | Подпись и дата

Исполнение I

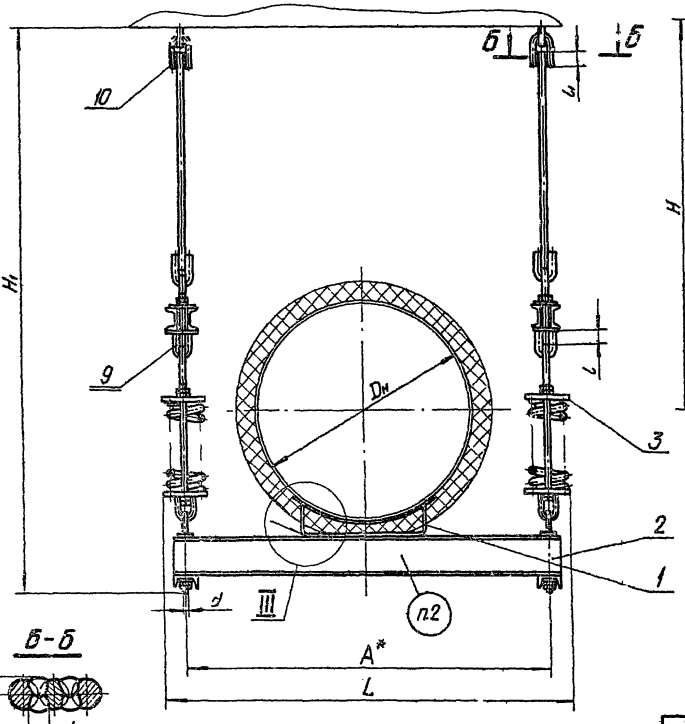

Исполнение II

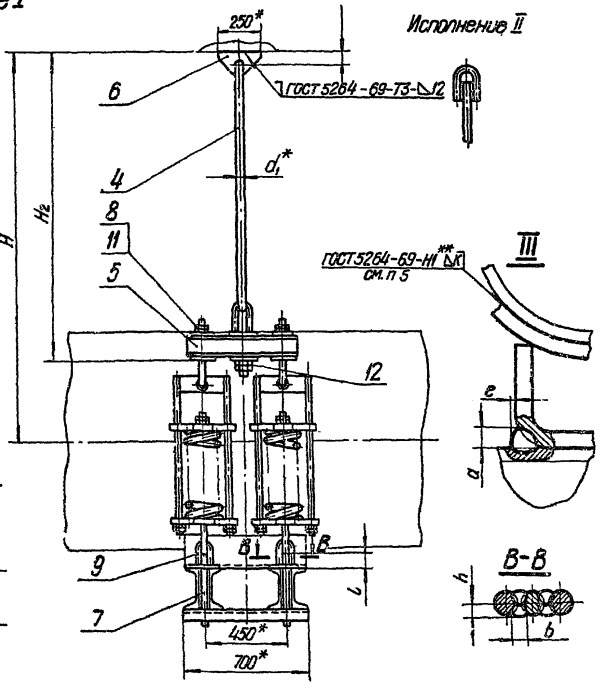

1. Сварку производить электродом типа Э42 по ГОСТ 9467-60.
2. Маркировать: обозначение по чертежу и товарный знак завода-изготовителя
3 Катет шва „К" соединяющий подушку с трубопроводом не должен превышать толщин свариваемых деталей
4.* Размеры для справок
5.** Варить сплошным швом

Изм.	Лист	№ докум.	Подп.	Дата
Разраб.		Гусева		07.72
Пров.		Величенко		
Рук.гр.		Сбойкин		
Т.контр.		Сорокин		
Н.контр.		Ермаков		
Утв.		Фейгин		

Т29.00.00.000СБ

Опора подвесная пружинная горизонтальных трубопроводов Dн 720-1420мм
Сборочный чертеж

Лит.	Масса	Масштаб
	См. табл 1	—
Лист 1	Листов 3	

Минэнерго СССР
Главтеплоэнергомонтаж
Энергомонтажпроект
Ленфилиал

Копир. Беляева 400529-02 86 Формат А2

Т29.00.00.000СБ

Размеры в мм

Таблица 1

Обозначение	Наружный диаметр трубопровода, $D_н$	Допускаемая нагрузка вертикальная, кгс	Вертикальное перемещение, △	A	L	H ≈ / H_1 ≈ в свободном состоянии пружин	H_2	d	d_1	l	l_1	h	b	h_1	b_1	d' min	e	Масса, кг
Т29.01.00.000СБ	720	19000	50	1650	1860	1780 / 1730	2580	1030	30	36	70	90	15	18	20	25	12	2	691
Т29.02.	820					1730 / 1680												3	690
Т29.03.	920					1680 / 1580													697
Т29.04.	1020	23000				1580 / 1480	2530	1010		42	80	100	17	20	23	30	14	4	811
Т29.05.	1220			2050	2300	1480 / 1380											16		851
Т29.06.00.000СБ	1420																		862

Пример обозначения подвесной опоры исполнения I, для трубопровода $D_н$ = 1220 мм:

ОПОРА ПОДВЕСНАЯ I-1220 Т29.05.

Таблица 2

Спецификация

№ поз.	1	2	3	4	5	6*
Наименование	Опора	Балка опорная	Блок пружины	Тяга шарнирная	Балка верхняя	Плавник
Количество	1	1	4	2	2	2
Материал	—	—	—	—	—	Лист. ВСт3** ГОСТ 5681-57 ГОСТ 14637-69
№чертежа или стандарта	Т14.00.00.000СБ	Т29.00.01.000СБ	Т26.00.00.000СБ	Т29.00.02.000СБ	Т29.00.03.000СБ	Т29.06.00.001 Т24.00.03.001

Обозначение	Обозначение	Масса, кг	Обозначение	Масса, кг	Обозначение	Масса, кг: 1 шт.	Масса, кг: Общ.	Обозначение	Масса, кг: 1 шт.	Масса, кг: Общ.	Обозначение	Масса, кг: 1 шт.	Масса, кг: Общ.	Обозначение	Масса, кг: 1 шт.	Масса, кг: Общ.
Т29.01.00.000СБ	Т14.40.00.000СБ	27,42	Т29.01.01.000СБ	191	Т26.09.00.000СБ	85,1	340,4	Т29.01.02.000СБ	13,0	26,0	Т29.01.03.000СБ	26,9	53,8	Т24.22.03.001	4,50	9,00
Т29.02.	Т14.43.	26,56														
Т29.03.	Т14.46.	33,39														
Т29.04.	Т14.49.	32,45			Т26.10.00.000СБ	105,2	420,8	Т29.04.02.000СБ	18,2	36,4	Т29.04.03.000СБ			Т29.04.00.001		
Т29.05.	Т14.52.	32,25	Т29.05.01.000СБ	229												
Т29.06.00.000СБ	Т14.55.00.000СБ	63,36														

* Для исполнения II дет 6 не применять.

** См. технические требования Т3.00.00.000ТТ п.1.3.

Серия 4.903-10 Выпуск 6

Инв. № подл. | Подпись и дата | Взам. инв. № | Инв. № дубл. | Подпись и дата

Изм.	Лист	№ докум.	Подп.	Дата
			Копцо	Беляева

Т29.00.00.000СБ

Лист 2

4.903-10 87

Формат А2

Т29.00.00.000СБ

Продолжение табл 2

Спецификация																			
№ поз.	7			8			9			10			11			12			Масса наплавленного металла сварных швов, кг
Наименование	Тяга			Тяга			Ушко			Ушко			Гайка			Гайка			
Количество	4			4			8			2			16			4			
Материал	Круг $\frac{d}{20}$ ГОСТ 2590-71 / ГОСТ 1050-60												Сталь 20 ГОСТ 1050-60						
№ чертежа или стандарта	Т24.00.03.002			Т28.11.00.003			Т24.00.02.003			Т24.00.02.003 Т29.04.02.002			ГОСТ 5915-70						
Обозначение	Обозначение	Масса, кг 1шт	Масса, кг Общ	Обозначение	Масса, кг 1шт	Масса, кг Общ	Обозначение	Масса, кг 1шт	Масса, кг Общ	Обозначение	Масса, кг 1шт	Масса, кг Общ	Обозначение	Масса, кг 1шт	Масса, кг Общ	Обозначение	Масса, кг 1шт	Масса, кг Общ	
Т29.01.00.000СБ	Т24.08.03.002	2,22	8,88	Т28.11.00.003	1,72	6,88	Т24.08.02.003	1,68	13,4	Т24.22.02.003	2,80	5,60	М30.5	0,224	3,58	М36.5	0,327	1,51	3,50
Т29.02.																			
Т29.03.																			
Т29.04.										Т29.04.02.002	4,20	8,40				М42.5	0,624	2,50	5,70
Т29.05.																			
Т29.06.00.000СБ																			

Серия 4.903-10 Выпуск 6

Инв. № подл.	Подпись и дата	Взам. инв. №	Инв. № дубл.	Подпись и дата

Изм.	Лист	№ докум.	Подп.	Дат.	Т29.00.00.000СБ	Лист 3

Копировал Соболева 400529-02 88 Формат 12

Т29.00.01.000СБ

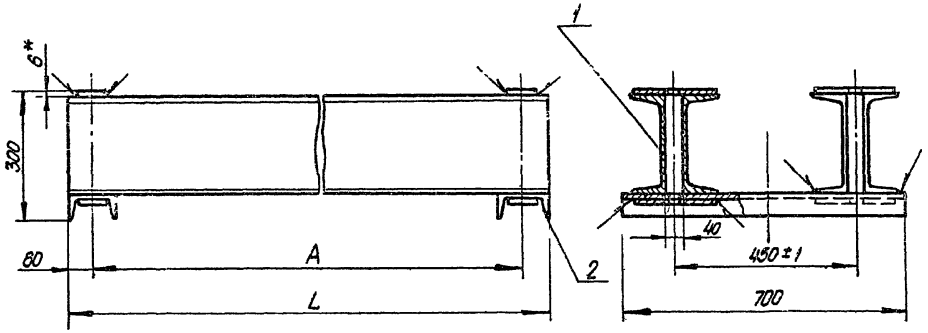

Размеры в мм

Таблица 1

Обозначение	A	L	d	Масса, кг
Т29.01.01.000СБ	1650	1770	34	191
Т29.05.01.000СБ	2050	2170		229

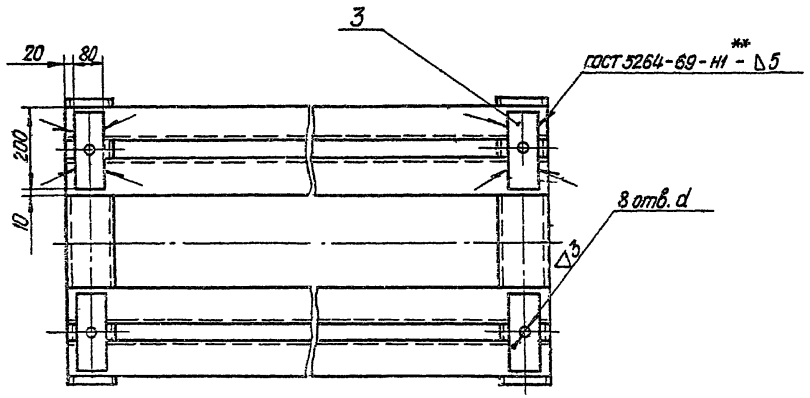

Таблица 2

Спецификация												
№ поз	1				2				3			Масса наплавленного металла сборных швов, кг
Наименование	Швеллер				Швеллер				Планка			
Количество	4				2				8			
Материал	Швеллер ГОСТ 8240-72 / ВСт3*** ГОСТ 535-58								Лист 6 ГОСТ 5681-57 / ВСт3*** ГОСТ 14637-69			
№ чертежа или стандарта	Без чертежа											
Обозначение	№ профиля	Длина, мм	Масса, кг 1шт.	Масса, кг Общ	№ профиля	Длина, мм	Масса, кг 1шт	Масса, кг Общ	Размеры, мм	Масса, кг 1шт	Масса, кг Общ	
Т29.01.01.000СБ	24	1770	42,5	170	12	700	7,28	14,6	6×80×200	0,75	6,0	0,33
Т29.05.01.000СБ		2170	52,1	208								

1 Сварку производить электродом типа Э42 по ГОСТ 9467-60.
2.* Размер для справок.
3.** Варить сплошным швом.
4.*** Технические требования Т3.00.00.000 п 13

Изм	Лист	№ докум.	Подп	Дата
Разраб.		Гранич		VII-74
Пров		Велитченко		VII-74
Рук гр		Свойкин		07.74
Гл спец		Сорокин		
Н контр		Ермаков		
Утв.		Фейгин		

Т29.00.01.000СБ

Балка опорная

Сборочный чертеж

Лит	Масса	Масштаб
	См табл 1	—

Лист | Листов 1

Минэнерго СССР
Главтеплоэнергомонтаж
Энергомонтажпроект
Лен филиал

Серия 4.903-10 Выпуск 6

Инв. № подл | Подпись и дата | Взам. инв. № | Инв. № дубл. | Подпись и дата

Копир Беляева 400529-02 89

Формат 12

T29.00.02.000СБ

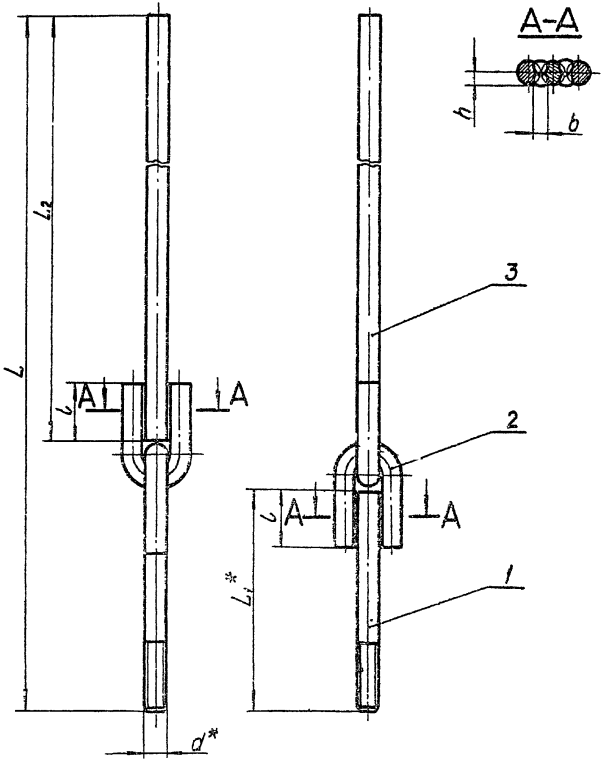

Размеры в мм

Таблица 1

Обозначение	d	L ≈	L_1	L_2	l	h	b	Масса, кг
T29.01.02.000СБ	M36	925	300	535	90	20	25	13,0
T29.04.02.000СБ	M42	910	325	480	100	23	30	18,2

Таблица 2

Спецификация									
№ поз.	1		2			3			Масса наплавленного металла сварных швов, кг
Наименование	Тяга		Ушко			Тяга			
Количество	1		2			1			
Материал	Круг d ГОСТ 2590-71 / 20 ГОСТ 1050-60								
№ чертежа или стандарта	T24 00.02 002 / T29.04 02.001		T24 00 02.003 / T29 04 02.002			Без чертежа			
Обозначение	Обозначение	Масса, кг	Обозначение	Масса, кг		Размеры, мм		Масса, кг	
				1шт.	Общ	Диаметр	Длина		
T29.01.02.000СБ	T24.22.02.002	2,39	T24.22.02.003	2,80	5,60	36	535	4,27	0,700
T29.04.02.000СБ	T29 04 02.001	3,53	T29.04 02 002	4,20	8,40	42	480	5,22	1,000

1. Сварку производить электродом типа Э42 по ГОСТ 9467 – 60.
2. *Размеры для справок.

Изм	Лист	№ докум	Подп	Дата
Разраб		Гусева		07.72
Пров		Велитченко		
Рук гр.		Свойкин		
Гл спец		Сорокин		
Н контр		Ермаков		
Утв		Фейгин		

T29.00.02.000СБ

Тяга шарнирная
Сборочный чертеж

Лит.	Масса	Масштаб
	См табл	—

Лист | Листов 1

Минэнерго СССР
Главтеплоэнергомонтаж
Энергомонтажпроект
Лен филиал

Серия 4903-10 Выпуск 6

Инв № подл | Подпись и дата | Взам. инв № | Инв № дубл | Подпись и дата

Копир Беляева Ц00529-02 90 Формат 12

Серия 4.903-10 Выпуск 6

Т29.04.02.002

(▽)

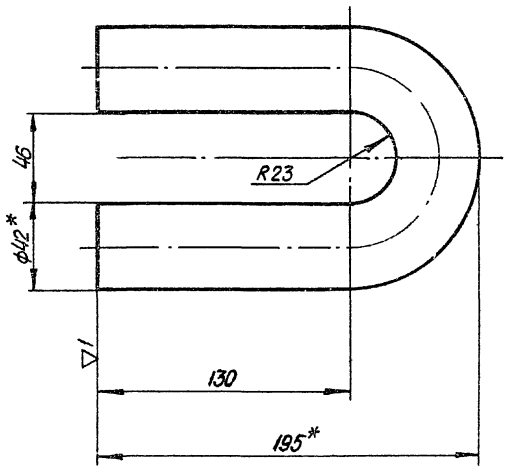

1. Развернутая длина – 386 мм.
2.* Размеры для справок

Изм.	Лист	№ докум.	Подп.	Дата
Разраб.		Гранич		
Пров.		Велитченко		
Рук. гр.		Свойкин		
Гл. спец.		Сорокин		
Н. контр.		Ермаков		
Утв.		Фейгин		

Т29.04.02.002

Ушко

Лит	Масса	Масштаб
	4,20	1:2

Лист | Листов 1

Круг 42 ГОСТ 2590 – 71 / 20 ГОСТ 1050 – 60

Минэнерго СССР
Главтеплоэнергомонтаж
Энергомонтажпроект
Лен. филиал

Формат 11

Серия 4.903-10 Выпуск 6

Т29.04.02.001

▽3 (▽)

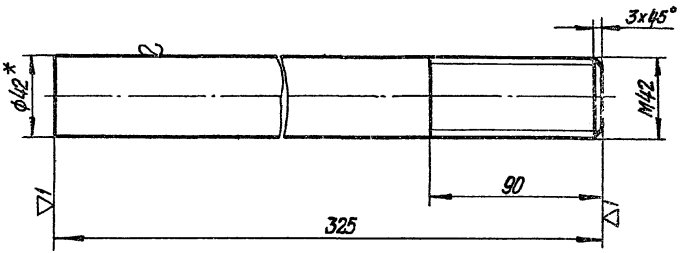

* Размер для справок

Изм.	Лист	№ докум.	Подп.	Дата
Разраб.		Гранич		
Пров.		Велитченко		
Рук. гр.		Свойкин		
Гл. спец.		Сорокин		
Н. контр.		Ермаков		
Утв.		Фейгин		

Т29.04.02.001

Тяга

Лит	Масса	Масштаб
	3,53	1:2

Лист | Листов 1

Круг 42 ГОСТ 2590 – 71 / 20 ГОСТ 1050 – 60

Минэнерго СССР
Главтеплоэнергомонтаж
Энергомонтажпроект
Лен. филиал

Копир. Сеглявко 400529-02 91

Формат 11

Т29.00.03.000СБ

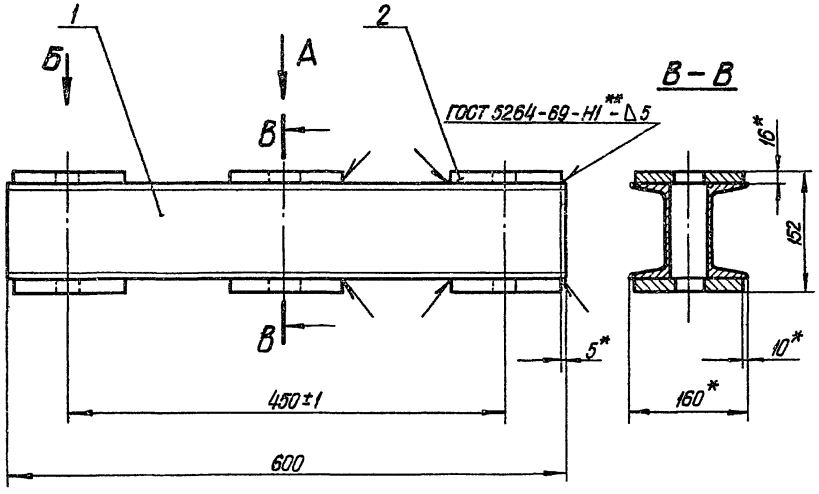

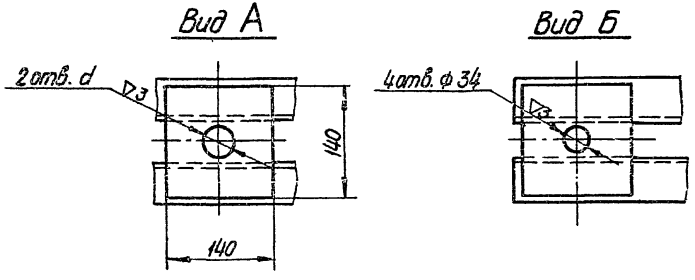

Размеры в мм

Таблица 1

Обозначение	d	Масса, кг
Т29.01.03.000СБ	40	26,9
Т29.04.03.000СБ	46	

Таблица 2

Спецификация

№ поз.	1				2			Масса наплавленного металла сварных швов, кг
Наименование	Швеллер				Планка			
Количество	2				6			
Материал	Швеллер ГОСТ 8240-72 Вст3сп5 ГОСТ 535-58				Лист 16 ГОСТ 5681-57 Вст3кп2 ГОСТ 14637-69			
№ чертежа или стандарта	Без чертежа							
Обозначение	№ профиля	Длина, мм	Масса, кг 1 шт	Масса, кг Общ.	Размеры, мм	Масса, кг 1 шт.	Масса, кг Общ.	
Т29 01 03.000СБ Т29 04 03.000СБ	12	600	6,24	12,5	16×140×140	2,34	14,0	0,410

1. Сварку производить электродом типа 342 по ГОСТ 9467-60.
2.* Размеры для справок.
3.** Варить сплошным швом.
4.*** См. технические требования Т3.00.00.000 ТТ п.1.3.

Изм.	Лист	№ докум.	Подп.	Дата
Разраб.		Гусева		
Пров.		Белитченко		VII-74
Рук. гр.		Свайкин		VII-74
Гл. спец.		Сорокин		
Н. контр.		Ермаков		
Утв.		Фейгин		

Т29.00.03.000СБ

Балка верхняя

Сборочный чертеж

Лит	Масса	Масштаб
	См. табл.1	—
Лист	Листов 1	

Минэнерго СССР
Главтеплоэнергомонтаж
Энергомонтажпроект
Лен. филиал

Копир Евтеев

Ц 0529-02 92

Формат А2

Серия 4.903-10 Выпуск 6

Инв.№ подл. | Подпись и дата | Взам.инв.№ | Инв.№ дубл. | Подпись и дата

Т29.04.00.001

▽1 (▽)

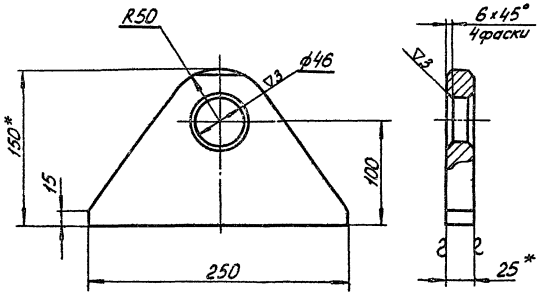

1.* Размеры для справок.
2.** См. технические требования ТЗ.00.00.000 ТТ п. 1.3.

Серия 4.903-10 Выпуск 6

Инв.№ подл. | Подпись и дата | Взам. инв.№ | Инв.№ дубл. | Подпись и дата

Изм.	Лист	N докум.	Подп.	Дата
Разраб.		Андреева		
Пров.		Величенко		
Рук. гр.		Свойкин		
Гл. спец.		Сорокин		
Н. контр.		Ермаков		
Утв.		Фейгин		

Т29.04.00.001

Плавник

Лит.	Масса	Масштаб
	4,50	1:2,5
Лист	Листов 1	

Лист 25 ГОСТ 5681-57
Вст3** ГОСТ14637-69

Минэнерго СССР
Главтеплоэнергомонтаж
Энергомонтажпроект
Лен. филиал

Формат А4

Т41.11.00.002

▽1 (▽)

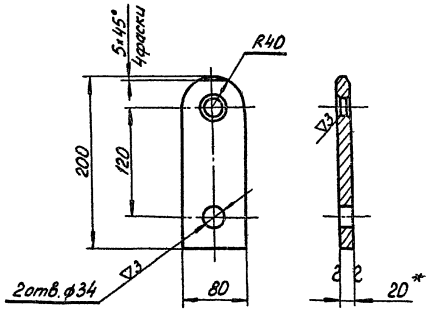

1.* Размер для справок.
2.** См. технические требования ТЗ.00.00.000 ТТ п. 1.3.

Серия 4.903-10 Выпуск 6

Инв.№ подл. | Подпись и дата | Взам. инв.№ | Инв.№ дубл. | Подпись и дата

Изм.	Лист	N докум.	Подп.	Дата
Разраб.		Андреева		
Пров.		Величенко		
Рук. гр.		Свойкин		
Гл. спец.		Сорокин		
Н. контр.		Ермаков		
Утв.		Фейгин		

Т41.11.00.002

Серьга

Лит.	Масса	Масштаб
	1,93	1:4
Лист	Листов 1	

Лист 20 ГОСТ 5681-57
Вст3** ГОСТ14637-69

Минэнерго СССР
Главтеплоэнергомонтаж
Энергомонтажпроект
Лен. филиал

Копировал Сабалева 400519-02 93 Формат А4

Серия 4.903-10 вып. 6

Т41.00.00.000СБ

Исполнение I

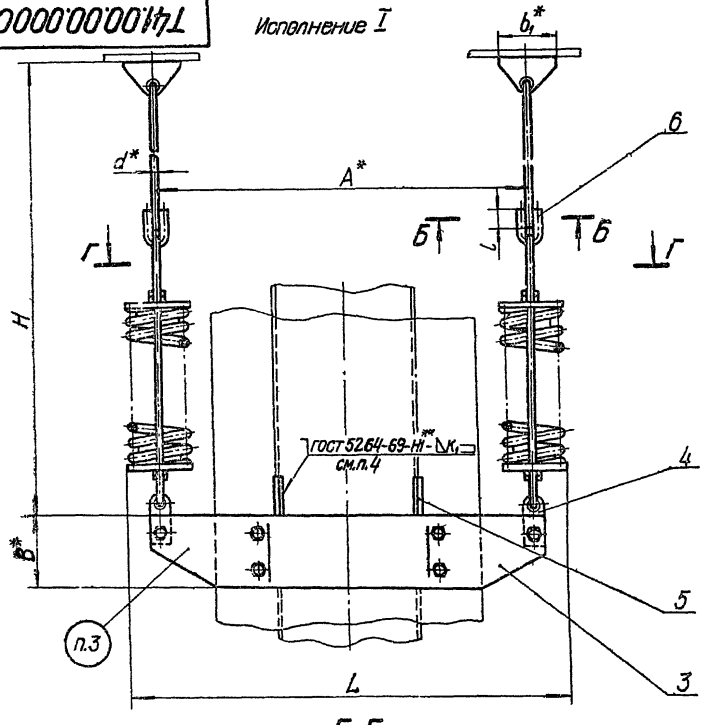

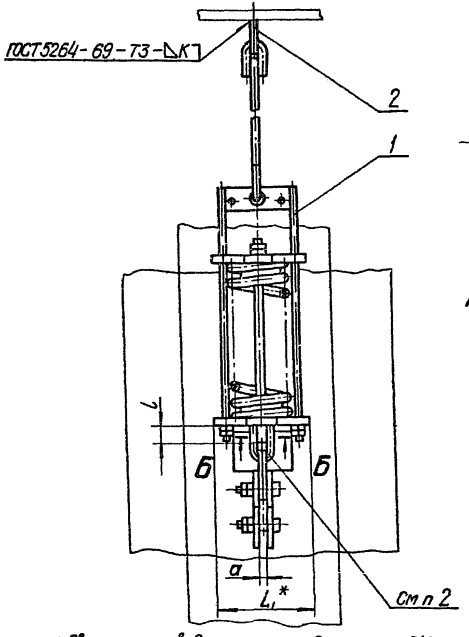

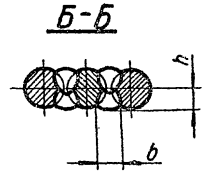

Исполнение II

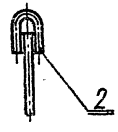

Г-Г

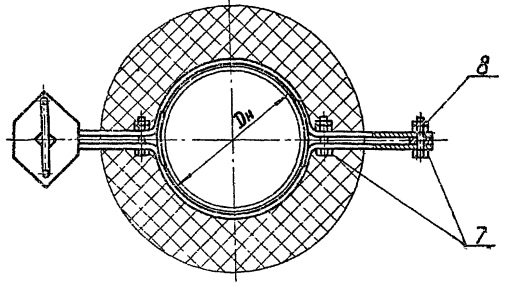

1. Сварку производить электродом типа Э42 по ГОСТ9467-60.
2. При изготовлении блока пружины предусмотреть предварительное соединение ушка с серьгой (поз.4).
3. Маркировать: обозначение по чертежу и товарный знак завода-изготовителя.
4. Катет шва „К", соединяющий упор с трубопроводом, не должен превышать толщин свариваемых деталей.
5.* Размеры для справок.
6.** Варить сплошным швом.

Изм	Лист	№ докум	Подп	Дата
Разраб		Мерзон		07.12
Пров.		Велитченко		
Рук гр		Свойкин		
Гл спец		Сорокин		
Н контр		Ермаков		
Утв		Фейгин		

Т41.00.00.000СБ

Опора подвесная пружинная вертикальных трубопроводов Dн 159 – 1420 мм
Сборочный чертеж

Лит	Масса	Масштаб
	См. табл 1	—

Лист 1 Листов 4

Минэнерго СССР
Главтеплоэнергомонтаж
Энергомонтажпроект
Лен. филиал

Инв № подл | Подпись и дата | Взам инв. № | Инв № дубл | Подпись и дата

Копир беляева Ц00529-02 94 Формат 12

Т41.00.00.000СБ

Размеры в мм

Таблица 1

Обозначение	Наружный диаметр трубопровода $D_н$	Допускаемая вертикальная нагрузка, кгс	Допускаемая нагрузка на пружину, кгс	A	$\underset{\approx}{L}$	L_1	B	$\underset{\approx}{H}$ в свободном состоянии пружин	d	L	b	h	a	b_1	K	Масса, кг
Т41.01.00.000СБ	159	1050	534	700	850	225	100	2090	12	35	10	7	8	150	6	65
Т41.02.	194	1600	816	750	900		160		16	45	12	9	12		8	88
Т41.03.	219	2300	1190	800	970	255										114
Т41.04	273	3300	1666	850	1020											135
Т41.05	325			900	1070											139
Т41.06.	377	4000	2005	1000	1170		200		20	50	14	11	16			189
Т41.07	426	5300	2686	1100	1300	310										250
Т41.08	480	4000	2005		1310	254										199
Т41.09		8000	4080	1150	1360	310	260	2110	24	60	16	13		200		391
Т41.10.	530	5300	2686	1200	1400		200	2090	20	50	14	11		150		262
Т41.11		9500	4955		1410	340	260	2120	30	80	20	17	20	200	10	461
Т41.12.	630	6500	3325			310	200	2110	24	60	16	13	16		8	337
Т41.13.		11500	5960		1450	370		2140	30	80	20	17	20		10	513
Т41.14.	720	6500	3325	1250	1460	310		2110	24	60	16	13	16		8	344
Т41.15.		11500	5960	1300	1550	370	260	2140	30	80	20	17	20		10	556
Т41.16	820	6500	3325	1350	1560	310	200	2110	24	60	16	13	16		8	353
Т41.17.		11500	5960		1600	370	260	2140	30	80	20	17	20		10	568
Т41.18.	920	6500	3325	1400	1660	310	200	2110	24	60	16	13	16		8	366
Т41.19.		11500	5960	1500	1750	370	260	2140	30	80	20	17	20		10	596
Т41.20.	1020	6500	3325	1600	1810	310	200	2110	24	60	16	13	16		8	380
Т41.21.		11500	5960		1850	370	260	2140	30	80	20	17	20		10	611
Т41.22.	1220	6500	3325	1800	2010	310	200	2110	24	60	16	13	16		8	383
Т41.23.		11500	5960		2050	370	260	2140	30	80	20	17	20		10	616
Т41.24.	1420	6500	3325	1900	2110	310	200	2110	24	60	16	13	16		8	411
Т41.25.00.000СБ		11500	5960	2000	2250	370	260	2140	30	80	20	17	20		10	671

Пример обозначения подвесной опоры исполнения I, для трубопровода $D_н$ = 377 мм:

ОПОРА ПОДВЕСНАЯ I-377 Т41.06

Серия 4.903-10 Выпуск 6

Инв. № подл. | Подпись и дата | Взам. инв. № | Инв. № дубл. | Подпись и дата

Изм	Лист	№ докум.	Подп.	Дата	Т41.00.00.000СБ	Лист 2

Т41.00.00.000СБ

Таблица 2

Спецификация

№ п/п	1		2*		3		4		5	
Наименование	Блок пружины		Плавник с тягой		Полухомут		Серьга		Упор	
Количество	2		2		2		2		2	
Материал	—		—		Лист S ГОСТ 5681-57 / Ст3** ГОСТ 14637-69					
№ чертежа или стандарта	Т26.00.00.000СБ		Т27.00.02.000СБ / Т41.00.01.000СБ		Т41.00.00.001		Т23.00.01.001 / Т41.11.00.002		Т41.01.00.003	
Обозначение	Обозначение	Масса, кг: 1 шт.	Масса, кг: Общ.	Обозначение	Масса, кг: 1 шт.	Масса, кг: Общ.	Обозначение	Масса, кг: 1 шт.	Масса, кг: Общ.	Обозначение	Масса, кг: 1 шт.	Масса, кг: Общ.
Т41.01.00.000СБ	Т26.11.00.000СБ	23,0	46,0	Т41.01.01.000СБ	1,58	3,16	Т41.01.00.001	6,8	13,6	Т23.01.01.001	0,245	0,49	Т41.01.00.003	0,34	0,68
Т41.02.	Т26.12.	27,9	55,8				Т41.02.	11,7	23,4				Т41.02.	0,44	0,88
Т41.03.	Т26.13.	39,5	79,0	Т27.02.02.000СБ	2,48	4,96	Т41.03.	12,9	25,8	Т23.15.01.001	0,350	0,70	Т41.03.	0,43	0,86
Т41.04.	Т26.14.	44,1	88,2				Т41.04.	18,7	37,4				Т41.04.	0,86	1,72
Т41.05.							Т41.05.	20,4	40,8				Т41.05.	1,04	2,08
Т41.06	Т26.15.	57,4	114,8				Т41.06.	28,5	57,0				Т41.06.	1,45	2,90
Т41.07.	Т26.16.	77,2	154,4	Т27.05.	4,56	9,12	Т41.07.	38,9	77,8	Т23.36.	0,647	1,29	Т41.07.	1,75	3,50
Т41.08	Т26.15.	57,4	114,8				Т41.08.	32,6	55,2				Т41.08.	1,94	3,88
Т41.09.	Т26.18.	128,5	257,0	Т27.08	4,60	9,20	Т41.09.	54,0	108,0	Т23.50.	0,935	1,87	Т41.09.	3,88	7,76
Т41.10	Т26.16.	77,2	154,4	Т27.06.	3,48	6,96	Т41.10.	43,9	87,8	Т23.36.01.001	0,647	1,29	Т41.10.	3,40	6,80
Т41.11.	Т26.19.	151,8	303,6	Т27.10.	6,47	12,94	Т41.11.	57,6	115,2	Т41.11.00.002	1,930	3,86	Т41.11.	5,68	11,40
Т41.12.	Т26.17.	117,7	235,4	Т27.08.02.000СБ	4,60	9,20	Т41.12.	36,7	73,4	Т23.50.01.001	0,935	1,87	Т41.12.	4,86	9,72
Т41.13.	Т26.20	186,2	373,4	Т41.13.01.000СБ	6,74	13,48	Т41.13.	46,3	92,6	Т41.11.00.002	1,930	3,86	Т41.13.	8,10	16,20
Т41.14.	Т26.17.	117,7	235,4	Т27.08.02.000СБ	4,60	9,20	Т41.14.	39,3	78,6	Т23.50.01.001	0,935	1,87	Т41.14.	5,80	11,60
Т41.15.	Т26.20.	186,2	373,4	Т41.13.01.000СБ	6,74	13,48	Т41.15.	65,8	131,6	Т41.11.00.002	1,930	3,86	Т41.15.	9,67	19,34
Т41.16.	Т26.17.	117,7	235,4	Т27.08.02.000СБ	4,60	9,20	Т41.16.	43,1	86,2	Т23.50.01.001	0,935	1,87	Т41.16.	6,78	13,56
Т41.17.	Т26.20.	186,2	373,4	Т41.13.01.000СБ	6,74	13,48	Т41.17.	70,5	141,0	Т41.11.00.002	1,930	3,86	Т41.17.	11,30	22,60
Т41.18.	Т26.17.	117,7	235,4	Т27.08.02.000СБ	4,60	9,20	Т41.18.	46,3	92,6	Т23.50.01.001	0,935	1,87	Т41.18.	9,70	19,40
Т41.19.	Т26.20.	186,2	373,4	Т41.13.01.000СБ	6,74	13,48	Т41.19.	79,3	158,6	Т41.11.00.002	1,930	3,86	Т41.19.	16,17	32,34
Т41.20.	Т26.17.	117,7	235,4	Т27.08.02.000СБ	4,60	9,20	Т41.20.	52,1	104,2	Т23.50.01.001	0,935	1,87	Т41.20.	10,95	21,90
Т41.21.	Т26.20.	186,2	373,4	Т41.13.01.000СБ	6,74	13,48	Т41.21.	85,0	170,0	Т41.11.00.002	1,930	3,86	Т41.21.	18,25	36,50
Т41.22.	Т26.17.	117,7	235,4	Т27.08.02.000СБ	4,60	9,20	Т41.22.	52,6	105,2	Т23.50.01.001	0,935	1,87	Т41.22.	11,89	23,78
Т41.23.	Т26.20.	186,2	373,4	Т41.13.01.000СБ	6,74	13,48	Т41.23.	85,8	171,6	Т41.11.00.002	1,930	3,86	Т41.23.	19,82	39,64
Т41.24.	Т26.17.	117,7	235,4	Т27.08.02.000СБ	4,60	9,20	Т41.24.	65,2	130,4	Т23.50.01.001	0,935	1,87	Т41.24.	13,42	26,84
Т41.25.00.000СБ	Т26.20.00.000СБ	186,2	373,4	Т41.13.01.000СБ	6,74	13,48	Т41.25.01.001	111,0	222,0	Т41.11.00.002	1,930	3,86	Т41.25.00.003	22,37	44,74

* Для исполнения II тягу применять без плавника.

** См. технические требования Т3.00.00.000ТТ п.1.3.

Серия 4.903-10 Выпуск 6

Инв. № подл. | Подпись и дата | Взам. инв. № | Инв. № дубл. | Подпись и дата

Изм.	Лист	№ докум.	Подп.	Дата

Т41.00.00.000СБ

Лист 3

Копир. Беляева 400529-02 96 Сборник 72

Т41.00.00.000СБ

Продолжение табл. 2

Спецификация

№ поз	6			7			8			Масса неразделенного металла сборных изд., кг
Наименование	Ушко			Болт			Гайка			
Количество	2			6			12			
Материал	Круг $\frac{d\ ГОСТ\ 2590-71}{20\ ГОСТ\ 1050-60}$			Сталь 35 ГОСТ 1050-60			Сталь 20 ГОСТ 1050-60			
№ чертежа или стандарта	Т23.00.01.003 Т24.00.02.003			ГОСТ 7798-70			ГОСТ 5915-70			
Обозначение	Обозначение	Масса, кг 1шт.	Масса, кг Общ	Обозначение	Масса, кг 1шт.	Масса, кг Общ	Обозначение	Масса, кг 1шт	Масса, кг Общ	
Т41.01.00.000 СБ	Т23.08.01.003	0,12	0,24	М12х55.56	0,066	0,396	М12.5	0,015	0,180	0,24
Т41.02 Т41.03 Т41.04 Т41.05	Т23.15	0,26	0,52	М16х70.56	0,145	0,870	М16.5	0,033	0,396	0,45
Т41.06 Т41.07 Т41.08	Т23.36	0,49	0,98	М20х90.56	0,293	1,758	М20.5	0,063	0,756	0,75
Т41.09.	Т23.50.	0,86	1,72	М24х100.56	0,473	2,838	М24.5	0,107	1,284	1,29
Т41.10	Т23.36.01.003	0,49	0,98	М20х90.56	0,293	1,758	М20.5	0,063	0,756	0,75
Т41.11.	Т24.08.02.003	1,68	3,36	М30х110.56	0,858	5,148	М30.5	0,224	2,688	2,61
Т41.12.	Т23.50.01.003	0,86	1,72	М24х100.56	0,473	2,838	М24.5	0,107	1,284	1,29
Т41.13.	Т24.08.02.003	1,68	3,36	М30х110.56	0,858	5,148	М30.5	0,224	2,688	2,61
Т41.14.	Т23.50.01.003	0,86	1,72	М24х100.56	0,473	2,838	М24.5	0,107	1,284	1,29
Т41.15.	Т24.08.02.003	1,68	3,36	М30х110.56	0,858	5,148	М30.5	0,224	2,688	2,61
Т41.16.	Т23.50.01.003	0,86	1,72	М24х100.56	0,473	2,838	М24.5	0,107	1,284	1,29
Т41.17.	Т24.08.02.003	1,68	3,36	М30х110.56	0,858	5,148	М30.5	0,224	2,688	2,61
Т41.18.	Т23.50.01.003	0,86	1,72	М24х100.56	0,473	2,838	М24.5	0,107	1,284	1,29
Т41.19.	Т24.08.02.003	1,68	3,36	М30х110.56	0,858	5,148	М30.5	0,224	2,688	2,61
Т41.20.	Т23.50.01.003	0,86	1,72	М24х100.56	0,473	2,838	М24.5	0,107	1,284	1,29
Т41.21.	Т24.08.02.003	1,68	3,36	М30х110.56	0,858	5,148	М30.5	0,224	2,688	2,61
Т41.22.	Т23.50.01.003	0,86	1,72	М24х100.56	0,473	2,838	М24.5	0,107	1,284	1,29
Т41.23.	Т24.08.02.003	1,68	3,36	М30х110.56	0,858	5,148	М30.5	0,224	2,688	2,61
Т41.24.	Т23.50.01.003	0,86	1,72	М24х100.56	0,473	2,838	М24.5	0,107	1,284	1,29
Т41.25.00.000 СБ	Т24.08.02.003	1,68	3,36	М30х110.56	0,858	5,148	М30.5	0,224	2,688	2,61

Серия 4.903-10 Выпуск 6

Инв. № подл. | Подпись и дата | Взам. инв. № | Инв. № дубл. | Подпись и дата

Т41.00.01.000СБ

Серия 4.903-10 Выпуск 6

Инв.№ подл. | Подпись и дата | Взам. инв.№ | Инв.№ дубл. | Подпись и дата

Исполнение I

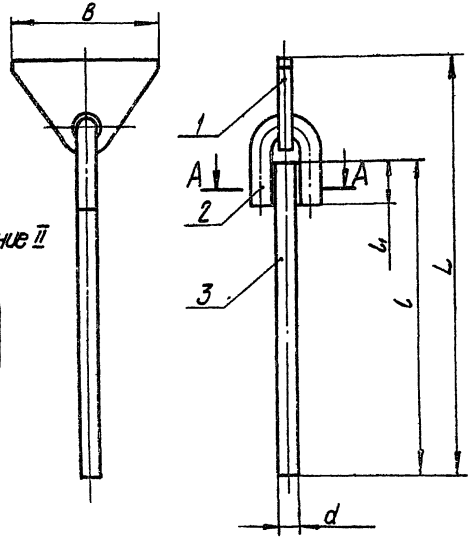

Исполнение II



Размеры в мм

Таблица 1

Обозначение	B	d	L ≈	l	l_1	h	b	Масса, кг
Т41.01.01.000СБ	150	12	1185	1100	35	7	10	1,58
Т41.13.01.000СБ	200	30	550	420	80	17	20	6,74

Таблица 2

Спецификация

№ поз	1**			2			3			Масса наплавленного металла сварных швов, кг
Наименование	Плавник			Ушко			Тяга			
Количество	1			1			1			
Материал	Лист $\frac{S\ ГОСТ\ 5681-57}{Ст3***\ ГОСТ\ 14637-69}$			Круг $\frac{d\ ГОСТ\ 2590-71}{20\ ГОСТ\ 1050-60}$						
№ чертежа или стандарта	Т23.00.02.001 Т24.00.03.001			Т23 00.01.003 Т24 00 02 003			Без чертежа			
Обозначение	Обозначение		Масса, кг	Обозначение		Масса, кг	Размеры, мм d	l	Масса, кг	
Т41.01.01.000СБ	Т23.08 02 001		0,440	Т23.08.01 003		0,118	12	1100	0,977	0,040
Т41.13.01.000СБ	Т24 08.03.001		2,300	Т24 08.02.003		1,68	30	420	2,330	0,4135

1. Сварку производить электродом типа Э42 по ГОСТ 9467-60.
2. *Размер для справок.
3. **Для исполнения II дет.1 не применять.
4. ***См. технические требования Т3.00 00.000 ТТ п.1.3.

А–А

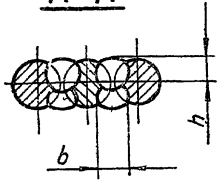

Изм.	Лист	№ докум.	Подп.	Дата
Разраб.		Гранин		
Пров.		Велитченко		
Рук.гр.		Свойкин		
Гл.спец.		Сорокин		
Н.контр.		Ермаков		
Утв.		Фейгин		

Т41.00.01.000СБ

Плавник с тягой
Сборочный чертеж

Лит.	Масса	Масштаб
	См. табл.1	—
Лист	Листов 1	

Минэнерго СССР
Главтеплоэнергомонтаж
Энергомонтажпроект
Лен. филиал

Т41.00.00.001

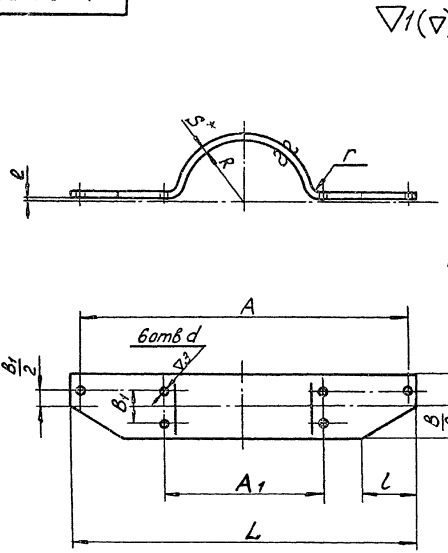

Размеры в мм

Обозначение	Наружный диаметр трубопровода Dн	R	A	A1	L	S	B	B1	l	d	e	Развернутая длина	Масса, кг
Т41.01.00.001	159	80	700	240	740		100	50		14	4	810	68
Т41.02.	194	98	750	270	790	12						865	117
Т41.03.	219	111	800	310	840		150	80	160	18	6	945	129
Т41.04.	273	138	850	380	890							1020	187
Т41.05.	325	164	900	440	950	16						1105	204
Т41.06.	377	190	1000	490	1050							1225	285
Т41.07.	426	215	1100	560	1150	20	200	100	195	23		1350	389
Т41.08.	480	242		600		16			160		8	1390	326
Т41.09.			1150	620	1210		260	130		27		1440	540
Т41.10.	530	267		660	1250	20	200	100		23		1510	439
Т41.11.			1200	680	1270		260	130		34	10	1525	576
Т41.12.	630	317		770	1260	16				27	8	1575	367
Т41.13.				790	1280	20	200	100	195	34	10	1600	463
Т41.14.	720	362	1250	850	1310	16				27	8	1680	393
Т41.15.			1300	880	1380	20	260	130		34	10	1730	658
Т41.16.	820	414	1350	950	1410	16	200	100		27	8	1830	431
Т41.17.				980	1430	20	260	130		34	10	1845	705
Т41.18.	920	464	1400	1050	1460	16	200	100	160	27	8	1940	463
Т41.19.			1500	1080	1580	20	260	130		34	10	2060	793
Т41.20.	1020	514	1600	1150	1660	16	200	100		27	8	2190	521
Т41.21.				1180	1680	20	260	130	195	34	10	2200	850
Т41.22.	1220	614	1800	1350	1860	16	200	100		27	8	2210	526
Т41.23				1380	1880	20	260	130		34	10	2220	858
Т41.24.	1420	714	1900	1550	1960	16	200	100	160	27	8	2690	652
Т41.25.00.001			2000	1580	2080	20	260	130	195	34	10	2840	1110

1* Размеры для справок.

2** См. технические требования Т3.00.00.000ТТ п. 1.3.

Изм.	Лист	№ докум.	Подп.	Дата
Разраб.		Мерзон		
Пров.		Белитченко		
Рук. гр.		Свойкин		
Гл. спец.		Сорокин		
Н. контр.		Ермаков		
Утв.		Фейгин		

Т41.00.00.001

Полухомут

Лит.	Масса	Масштаб
	См. табл.	—

Лист | Листов 1

Лист S ГОСТ 5681-57
Вст.3** ГОСТ 14637-69

Минэнерго СССР
Главтеплоэнергомонтаж
Энергомонтажпроект
Лен. филиал

Копировал Соболева 400529-02 99 Формат А2

Инв. № подл. | Подпись и дата | Взам. инв. № | Инв. № дубл. | Подпись и дата

Серия 4.903-10 Выпуск 6

Т41.00.00.003

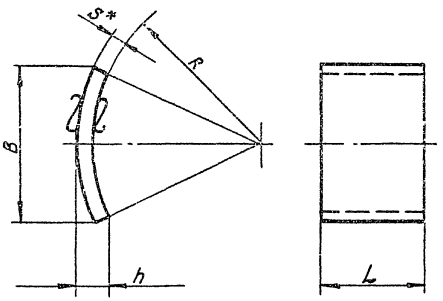

Размеры в мм

Обозначение	Наружный диаметр трубопровода $D_н$	R	B	L	h	S	Развернутая длина	Масса, кг
Т41.01.00.003	159	80	70	60	18	10	73	0,34
Т41.02.	194	98	90		20		94	0,44
Т41.03.	219	110					92	0,43
Т41.04.	273	138	120	90	24		122	0,86
Т41.05.	325	164				12	123	1,04
Т41.06.	377	190	150	100	28		154	1,45
Т41.07.	426	215	180		32		186	1,75
Т41.08.	480	241	200		34		206	1,94
Т41.09.				200				3,88
Т41.10.	530	266	220	120	40	16	226	3,40
Т41.11.				200				5,68
Т41.12.	630	316	250	150	42		258	4,86
Т41.13.				250				8,10
Т41.14.	720	362	300	150	50		308	5,80
Т41.15.				250				9,57
Т41.16.	820	412	350	150	55		360	6,78
Т41.17.				250				11,30
Т41.18.	920	462	400	150	65	20	412	9,70
Т41.19.				250				16,17
Т41.20	1020	512	450	150	72		465	10,95
Т41.21.				250				18,25
Т41.22.	1220	612	500	150	74		505	11,89
Т41.23.				250				19,82
Т41.24.	1420	712	550	150	75		570	13,42
Т41.25.00.003				250				22,37

1.* Размер для справок.

2.** См. технические требования Т3.00.00.000ТТ п.1.3.

Изм.	Лист	№ докум.	Подп.	Дата
Разраб		Андреева		
Пров.		Вертяченко		
Рук.гр.		Свойкин		
Гл.спец.		Сорокин		
Н.контр.		Ермаков		
Утв.		Фейгин		

Т41.00.00.003

Упор

Лит.	Масса	Масштаб
	См. табл.	—

Лист | Листов 1

Лист S ГОСТ 5681 - 57
ВСт3** ГОСТ 14637 - 69

Минэнерго СССР
Главтеплоэнергомонтаж
Энергомонтажпроект
Лен. филиал

Инв. № подл. | Подпись и дата | Взам. инв. № | Инв. № дубл. | Подпись и дата

Копировал Формат А2

Т42 00 00.000СБ

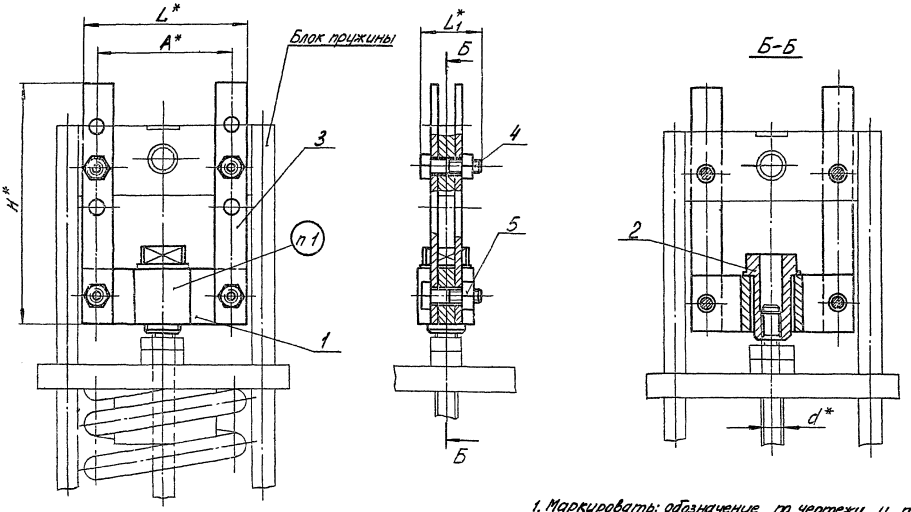

1. Маркировать: обозначение по чертежу и товарный знак завода - изготовителя.
2. *Размеры для справок.

Изм.	Лист	№ докум.	Подп.	Дата	Т42.00.00.000СБ			
Разраб.		Гранич		21.10.78	Разгружающее устройство для блоков пружин Сборочный чертеж	Лит.	Масса	Масштаб
Пров.		Велитченко		25.10.78			См табл.	—
Рук. гр.		Свойкин		26.10.78		Лист 1	Листов 2	
Гл. спец.		Сорокин		18.10.78		Минэнерго СССР Главтеплоэнергомонтаж Энергомонтажпроект Лен. филиал		
Н. контр.		Ермаков		18.10.78				
Утв.		Фейгин		18.10.78				

Инв. № подл. | Подпись и дата | Взам. инв. № | Инв. № дубл. | Подпись и дата

Серия 4.903-10 Выпуск 6

Копировал Соболева ЦОО529-02 101

Формат 12

Т42.00.00.000СБ

Размеры в мм

Таблица 1

Обозначение	Допускаемая нагрузка, кгс	Диаметр тяги, d	H	A	L ≥	L_1	Масса, кг	Для блоков пружин	
Т42.01.00.000СБ	534	М12	220	120	150	58	2,60	Т26.01.00.000СБ	Т26.11.00.000СБ
Т42.02.	816	М16					2,57	Т26.02.	Т26.12.
	1190							Т26.03.	Т26.13.
	1666							Т26.04.	Т26.14
Т42.03.	2005	М20		140	166		3,24	Т26.05.	Т26.15
	2686							Т26.06.	Т26.16.
Т42.04.	3325	М24	240	155	190	76	5,44	Т26.07.	Т26.17
	4080							Т26.08.	Т26.18.
Т42.05.	4955	М30	300	180	220	78	6,86	Т26.09.	Т26.19
Т42.06.00.000СБ	5960						7,64	Т26.10.00.000СБ	Т26.20.00.000СБ

Пример обозначения разгружающего устройства:

РАЗГРУЖАЮЩЕЕ УСТРОЙСТВО Т42.03

Таблица 2

Спецификация

№ поз.	1		2		3			4			5		
Наименование	Траверса		Втулка		Полоса			Болт			Гайка		
Количество	1		1		4			4			4		
Материал	———		Круг $\frac{d\ ГОСТ\ 2590-71}{Ст3\ *)\ ГОСТ\ 535-58}$		Лист $\frac{S\ ГОСТ\ 5681-57}{Ст3\ *)\ ГОСТ\ 14637-69}$			Сталь 35 ГОСТ 1050-60			Сталь 20 ГОСТ 1050-60		
№ чертежа или стандарта	Т42.00.01.000		Т42.00.00.001		Т42.00.00.002			ГОСТ 7798-70			ГОСТ 5915-70		
Обозначение	Обозначение	Масса, кг	Обозначение	Масса, кг	Обозначение	Масса, кг		Обозначение	Масса, кг		Обозначение	Масса, кг	
						1 шт.	Общ.		1 шт.	Общ.		1 шт.	Общ.
Т42.01.00.000СБ	Т42.01.01.000СБ	0,796	Т42.01.00.001	0,214	Т42.01.00.002	0,320	1,28	М12×50.56	0,062	0,248	М12.5	0,015	0,060
Т42.02.			Т42.02.	0,183									
Т42.03.	Т42.03.	1,305	Т42.03.	0,343									
Т42.04.	Т42.04.	1,821	Т42.04.	0,370	Т42.04.	0,636	2,54	М16×70.56	0,145	0,580	М16.5	0,033	0,132
Т42.05.	Т42.05.	2,368	Т42.05.00.001	0,516	Т42.05	0,815	3,26						
Т42.06.00.000СБ	Т42.06.01.000СБ	2,648			Т42.06.00.002	0,812	3,25	М20×70.56	0,244	0,976	М20.5	0,063	0,252

*) См. технические требования Т3.00.00.000ТТ п.1.3.

Серия 4.903-10 Выпуск 6
Инв. № подл. | Подпись и дата | Взам. инв. № | Инв. № дубл. | Подпись и дата

Т42.00.01.000СБ

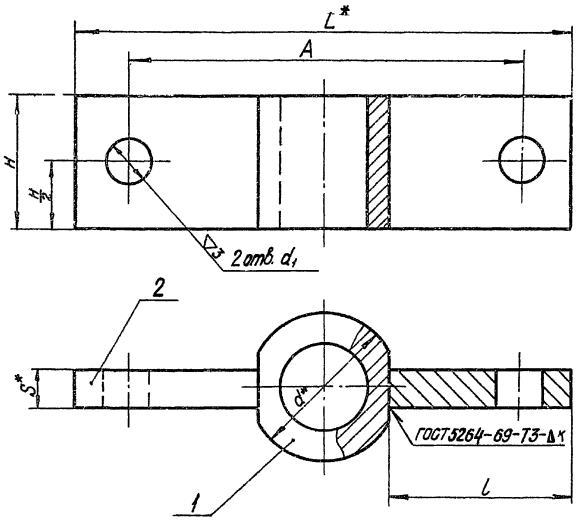

Таблица 2

Спецификация					
№ поз.	1		2		
Наименование	Втулка		Полоса		
Количество	1		2		
Материал	Круг d ГОСТ 2590-71 / Вст3**ГОСТ535-58		Лист S ГОСТ 5681-57 / Вст3**ГОСТ14637-69		
№ чертежа или стандарта	Т42.00.01.001		без чертежа		
Обозначение	Обозначение	Масса, кг	Размеры, мм S×H×L	Масса, кг: 1шт.	Масса, кг: Общ.
Т42.01.01.000СБ	Т42.01.01.001	0,380	12×40×55	0,193	0,386
Т42.03.	Т42.03.	0,550	16×50×58	0,345	0,690
Т42.04.	Т42.04.	0,875	16×55×68	0,438	0,876
Т42.05.	Т42.05.01.001	0,930	20×70×65	0,674	1,348
Т42.06.01.000СБ			20×70×80	0,814	1,628

Масса наплавленного металла сварных швов, кг: 0,030; 0,065; 0,070; 0,090

Размеры в мм

Таблица 1

Обозначение	d	d_1	A	L ≈	H	S	K	Масса, кг
Т42.01.01.000СБ	48	14	120	150	40	12	6	0,796
Т42.03.	56		140	166	50	16	8	1,305
Т42.04.	65	18	155	190	55			1,821
Т42.05.					70	20		2,368
Т42.06.01.000СБ		23	180	220				2,648

1. Сварку производить электродом типа Э42 по ГОСТ 9467-60.
2. * Размеры для справок.
3. ** См. техническое требования Т3.00.00.000ТТ п.1.3.

Изм.	Лист	№ докум.	Подп.	Дата
Разраб.		Андреева		
Пров.		Бекитченко		
Рук. гр.		Свайкин		
Гл.спец.		Сорокин		
Н.контр.		Ермаков		
Утв.		Фейгин		

Т42.00.01.000СБ

Траверса

Сборочный чертеж

Лит.	Масса	Масштаб
	См. табл.1	—

Лист | Листов 1

Минэнерго СССР
Главтеплоэнергомонтаж
Энергомонтажпроект
Ленфилиал

Серия 4.903-10 Выпуск 6

Инв.№ подл. | Подпись и дата | Взам.инв.№ | Инв.№ дубл. | Подпись и дата

Серия 4.903-10 Выпуск 6

Т42.00.01.001

▽3 (▽)

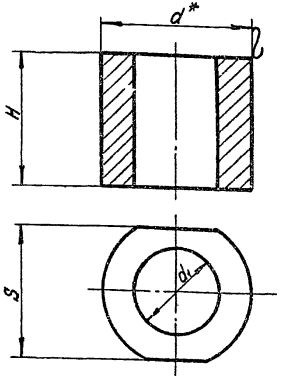

Размеры в мм

Обозначение	d	d_1	H	S	Масса, кг
Т42.01.01.001	48	26	40	40	0,380
Т42.03.	56	32	50	50	0,550
Т42.04.	65	35	55	55	0,875
Т42.05.01.001		42	70	60	0,930

1.* Размер для справок.
2.** См. технические требования Т3.00.00.000ТТ п.1,3.

Изм.	Лист	№ докум.	Подп.	Дата
Разраб.		Андреева		
Пров.		Вентченко		
Рук.гр.		Сбойкин		
Гл.спец.		Сорокин		
Н.контр.		Ермаков		
Утв.		Федюин		

Т42.00.01.001

Втулка

Лит.	Масса	Масштаб
	См. табл.	—
Лист	Листов 1	

Круг $\frac{d\ \text{ГОСТ}\ 2590-71}{\text{Вст3**}\ \text{ГОСТ}\ 535-58}$

Минэнерго СССР
Главтеплоэнергомонтаж
Энергомонтажпроект
Лен. филиал

Серия 4.903-10 Выпуск 6

Т42.00.00.001

▽3 (▽)

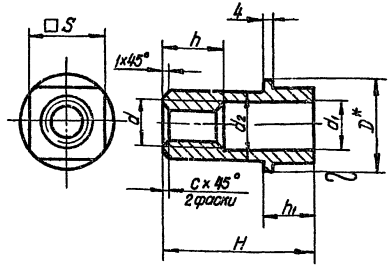

Размеры в мм

Обозначение	d	d_1	d_2	D	S	H	h	h_1	c	Масса, кг
Т42.01.00.001	М12	14	24	36	32	65	16	15	1,6	0,214
Т42.02.	М16	18					20	20	2	0,183
Т42.03.	М20	22	30	48	41	75	25			0,343
Т42.04.	М24	26	32			85	30	25	2,5	0,370
Т42.05.00.001	М30	32	40	56	46	105	40	30		0,516

1.* Размер для справок.
2.** См. технические требования Т3.00.00.000ТТ п.1,3.

Изм.	Лист	№ докум.	Подп.	Дата
Разраб.		Андреева		
Пров.		Вентченко		
Рук.гр.		Сбойкин		
Гл.спец.		Сорокин		
Н.контр.		Ермаков		
Утв.		Федюин		

Т42.00.00.001

Втулка

Лит.	Масса	Масштаб
	См. табл.	—
Лист	Листов 1	

Круг $\frac{D\ \text{ГОСТ}\ 2590-71}{\text{Вст3**}\ \text{ГОСТ}\ 535-58}$

Минэнерго СССР
Главтеплоэнергомонтаж
Энергомонтажпроект
Лен. филиал

Инв. № подл. | Подпись и дата | Взам. инв. № | Инв. № дубл. | Подпись и дата

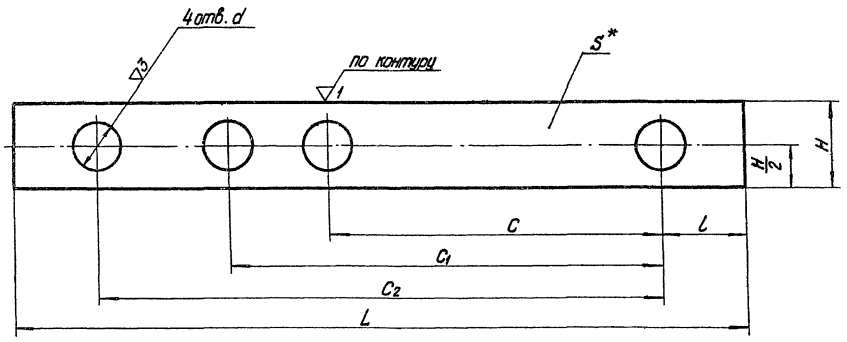

Размеры в мм

Обозначение	H	L	l	C	C1	C2	d	S	Масса, кг
				±0,5					
Т42.01.00.002	26	220	25	100	130	170	14	8	0,320
Т42.04	38	240		120	150	190	18	10	0,636
Т42.05		300	30	150	200	240			0,815
Т42.06.00.002	40						23		0,812

1.* Размер для справок.

2.** См. технические требования Т3.00.00.000.ТТ п.1.3.

Изм.	Лист	№ докум.	Подп.	Дата
Разраб.		Андреева		
Пров.		Величенко		07.74
Рук. гр.		Свойкин		07.74
Гл. спец.		Сорокин		
Н. контр.		Ермаков		
Утв.		Фейгин		

Т42.00.00.002

Полоса

Лит.	Масса	Масштаб
	См. табл.	—

Лист | Листов 1

Лист S ГОСТ 5681-57
Вст3** ГОСТ 14637-69

Минэнерго СССР
Главтеплоэнергомонтаж
Энергомонтажпроект
Ленинградский филиал

Копир Беляева 400529-02 105

Формат А2

Инв. № подл. | Подпись и дата | Взам. инв. № | Инв. № дубл. | Подпись и дата

Обозначение документа	Наименование	Примечание
ОН 24-3-188-67	Пружины цилиндрические винтовые. Сортамент и технические требования	Калькодержатель ЦКТИ им. Полунина
ГОСТ 380-71	Сталь углеродистая обыкновенного качества.	
ГОСТ 535-58	Сталь сортовая. Технические требования.	
ГОСТ 1050-60	Сталь углеродистая качественная конструкционная. Марки и технические требования.	
ГОСТ 2590-71	Сталь горячекатанная круглая. Сортамент.	
ГОСТ 3680-57	Сталь прокатная тонколистовая. Сортамент.	
ГОСТ 5264-69	Швы сварных соединений. Ручная электродуговая сварка. Основные типы и конструктивные элементы.	
ГОСТ 5681-57	Сталь прокатная толстолистовая. Сортамент.	
ГОСТ 5915-70	Гайки шестигранные. Конструкция и размеры.	
ГОСТ 7798-70	Болты с шестигранной головкой. Конструкция и размеры.	
ГОСТ 8240-72	Сталь прокатная. Швеллеры Сортамент.	
ГОСТ 8732-70	Трубы стальные бесшовные горячекатаные. Сортамент.	
ГОСТ 9467-60	Электроды металлические для дуговой сварки конструкционных и теплоустойчивых сталей. Типы.	
ГОСТ 14637-69	Сталь толстолистовая и широкополосная углеродистая обыкновенного качества.	
	Технические требования.	
ГОСТ 16127-70	Подвески. Типы и основные размеры.	
ГОСТ 16523-70	Сталь листовая углеродистая качественная и обыкновенного качества.	
	общего назначения.	
ТЗ.00.00.000 ТТ	Технические требования.	См. выпуск 4 Опоры неподвижные

Инв. № подл. | Подпись и дата | Взам. инв. № | Инв. № дубл. | Подпись и дата

gost.e-ecolog.ru

Изм.	Лист	№ докум.	Подп.	Дата
Разраб.		Гранич		
Пров.		Величченко		
Рук. гр.		Свойкин		
Н. контр.		Ермаков		
Утв.		Фрейгин		12 73

Приложение 1

Перечень документов, на которые даны ссылки в настоящем выпуске

Лит.	Лист	Листов
		1

Энергомонтажпроект Лен. филиал