ТИПОВЫЕ СТРОИТЕЛЬНЫЕ КОНСТРУКЦИИ, ИЗДЕЛИЯ И УЗЛЫ

СЕРИЯ 5.905 -25.05

ОБОРУДОВАНИЕ, УЗЛЫ, ДЕТАЛИ НАРУЖНЫХ И ВНУТРЕННИХ ГАЗОПРОВОДОВ

ВЫПУСК 1
ЧАСТЬ 2 (стр. 91-176)

ОБОРУДОВАНИЕ, УЗЛЫ, ДЕТАЛИ. РАБОЧИЕ ЧЕРТЕЖИ

gost.e-ecolog.ru

Серия 5.905-25.05 вып. 1, часть 2

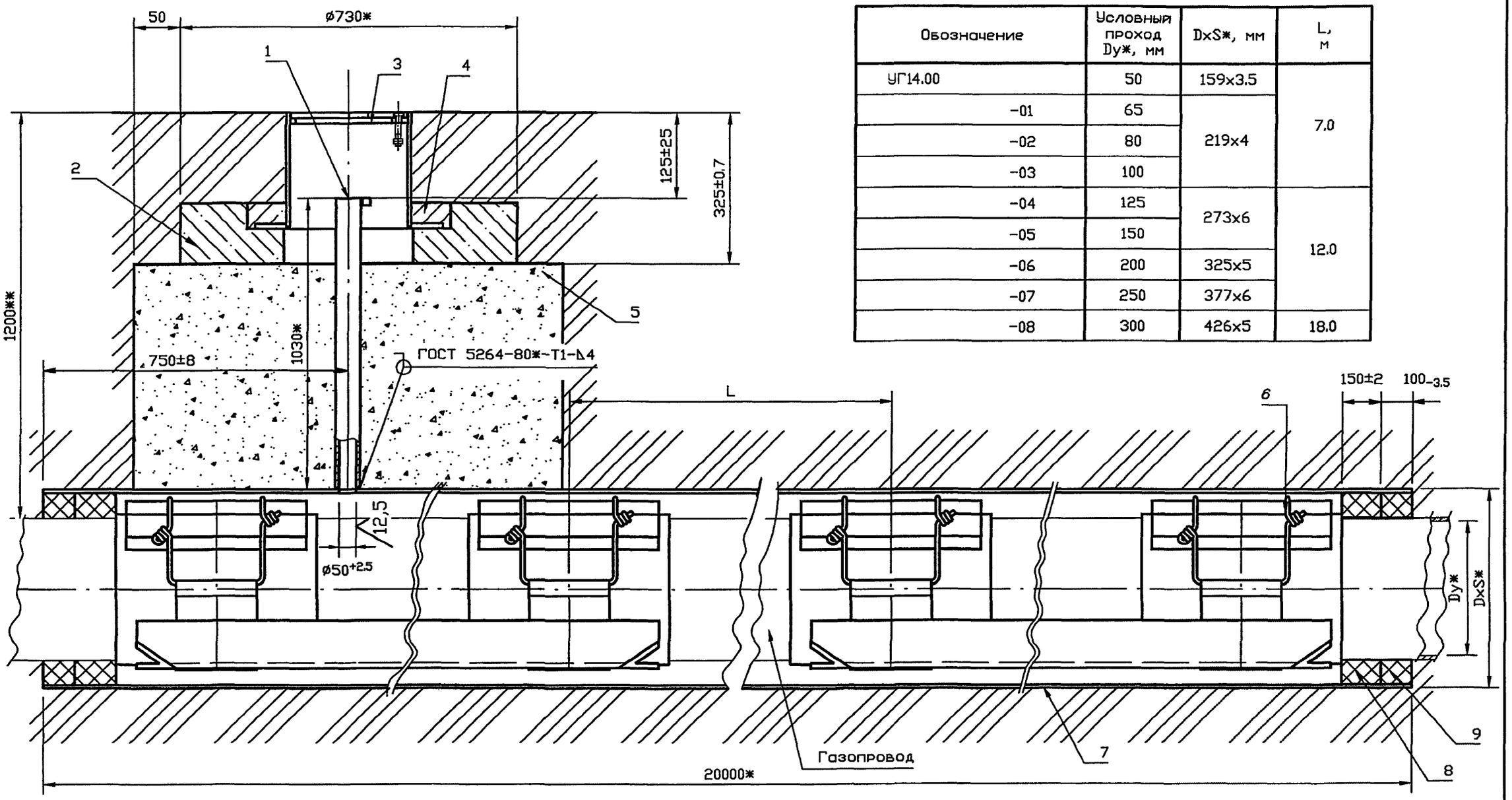

Обозначение	Условный проход Dy*, мм	DxS*, мм	L, м
УГ14.00	50	159x3.5	7.0
-01	65	219x4	
-02	80		
-03	100		
-04	125	273x6	12.0
-05	150		
-06	200	325x5	
-07	250	377x6	
-08	300	426x5	18.0

1. * Размеры для справок.
2. ** Размеры уточнить при проектировании

Изм.	Лист	N докум.	Подпись	Дата
Разраб.		Василенко		07.05
Разраб.		Тарасенко		07.05
Пров.		Крючков		07.05
Н. контр.		Панасенко		07.05
Утв.		Корж		07.05

УГ 14.00 СБ

Прокладка газопровода в футляре. Сборочный чертеж

Лит.	Масса	Масштаб
	См. табл.	—
Лист	Листов 1	

СПКБ "Газпроект"

Копировал

Формат А3

Инв. N подл. | Подпись и дата | Взам инв. N | Инв. N дубл. | Подпись и дата

Серия 5.905-25.05 вып. 1, часть 2

Формат	Зона	Поз.	Обозначение	Наименование	Кол.	Приме-чание
				Документация		
А3			УГ 14.00 СБ	Сборочный чертеж		
				Общие указания		
				Сборочные единицы		
А4		1	УГ14.01.00	Трубка контрольная	1	
А4		2	УГ 1.01.00	Подушка	1	
А4		3	УГ 1.03.00	Ковер	1	
				Материалы		
		4	ГОСТ 26633-91*	Бетон тяжелый класса В12.5	0.001	$м^3$
		5	ГОСТ 8736-93*	Песок природный для строи-		
				тельных работ	0.45	$м^3$
				Переменные данные для исполнений		
			до -08 см. листы 2,3			

Инв. N подл. | Подпись и дата | Взам инв. N | Инв. N дубл. | Подпись и дата

Изм.	Лист	N докум.	Подпись	Дата
Разраб.		Василенко		07.05
Разраб.		Тарасенко		07.05
Пров.		Крючков		07.05
Н. контр.		Панасенко		07.05
Утв.		Корж		07.05

УГ 14.00

Прокладка газопровода в футляре

Лит.	Лист	Листов
	1	3

СПКБ "Газпроект"

Копировал

Формат А4

Инв. N подл.	Подпись и дата	Взам инв. N	Инв. N дубл.	Подпись и дата

Формат	Зона	Поз.	Обозначение	Наименование	Количество на исполнение УГ 14.00 –										Приме-чание
					–	01	02	03	04	05	06	07	08		
				Сборочные единицы											количество уточнить при проектировании
А4		6	УГ14.02.00	Опора	3										
			–01	Опора		3									
			–02	Опора			3								
			–03	Опора				3							
			–04	Опора					2						
			–05	Опора						2					
			–06	Опора							2				
			–07	Опора								2			
			–08	Опора									2		
				Детали											
А4		7	УГ14.03	Труба	1										
			–01	Труба		1	1	1							
			–02	Труба					1	1					
			–03	Труба							1				
			–04	Труба								1			
			–05	Труба									1		

Изм.	Лист	N докум.	Подпись	Дата	УГ 14.00	Лист 2

Копировал Формат А4

Инв. N подл.	Подпись и дата	Взам инв. N	Инв. N дубл.	Подпись и дата

Формат	Зона	Поз.	Обозначение	Наименование	Количество на исполнение УГ 14.00 –										Примечание
					–	01	02	03	04	05	06	07	08		
				Материалы											
		9		Просмоленная пеньковая											
				прядь ГОСТ 9993-74**	5,4	8,1	7,5	6,1	10,8	8,7	9,8	11,2	0,3		$дм^3$
		10		Битум нефтяной изоляцион-											
				ный БНИ-IV ГОСТ 9812-74*	3,6	5,5	5,0	4,1	7,2	6,0	6,6	7,5	8,3		$дм^3$

Изм.	Лист	N докум.	Подпись	Дата	УГ 14.00	Лист 3

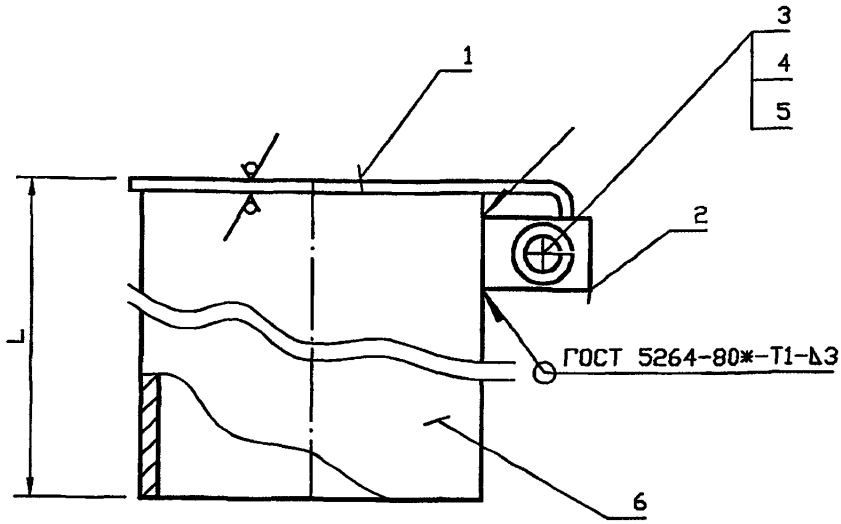

Обозначение	L, мм	Масса, кг
УГ 14.01.00 СБ	880	3.82
-01	980	4.02
-02	990	4.06
-03	1030	4.22
-04	1080	4.42
-05	1180	4.82
-06	1280	5.22
-07	1340	5.46
-08	1380	5.62
-09	1440	5.86
-10	1480	6.02
-11	1600	6.50

Инв. N подл. | Подпись и дата | Взам инв. N | Инв. N дубл. | Подпись и дата

Изм.	Лист	N докум.	Подпись	Дата
Разраб.		Василенко		07.05
Разраб.		Тарасенко		07.05
Пров.		Крючков		07.05
Н. контр.		Панасенко		07.05
Утв.		Корж		07.05

УГ 14.01.00 СБ

Трубка контрольная. Сборочный чертеж

Лит.	Масса	Масштаб
	См. табл.	—
Лист	Листов 1	

СПКБ "Газпроект"

Копировал

Формат А3

Серия 5.905-25.05 вып. 1, часть 2

Формат	Зона	Поз.	Обозначение	Наименование	Кол.	Приме-чание
				Документация		
А4			УГ 14.01.00 СБ	Сборочный чертеж		
				Детали		
А4		1	УГ 14.01.01	Крышка	1	
А4		2	УГ 14.01.02	Скоба	1	
				Стандартные изделия		
		3		Ось-2-6 h 12х28 Се3	1	
				ГОСТ 9550-80*		
		4		Шайба 6.01.096		
				ГОСТ 11371-78*	2	
		5		Шплинт 1.6х10.0.05 ГОСТ 397-79*	2	
				Переменные данные для исполнений		
			до -09 см. лист 2			
			от -10 до -09 см. лист 3			

Подпись и дата | Инв. N дубл. | Взам инв. N | Подпись и дата | Инв. N подл.

Изм.	Лист	N докум.	Подпись	Дата
Разраб.		Василенко		07.05
Разраб.		Тарасенко		07.05
Пров.		Крючков		07.05
Н. контр.		Панасенко		07.05
Утв.		Корж		07.05

УГ 14.01.00

Трубка контрольная

Лит.	Лист	Листов
	1	3

СПКБ "Газпроект"

Копировал

Формат А4

Инв. N подл.	Подпись и дата	Взам инв. N	Инв. N дубл.	Подпись и дата

Формат	Зона	Поз.	Обозначение	Наименование	Количество на исполнение УГ 14.01.00 -										Приме-чание
					-	01	02	03	04	05	06	07	08	09	
				Детали											
А4		6	УГ14.01.03	Труба	1										
			-01	Труба		1									
			-02	Труба			1								
			-03	Труба				1							
			-04	Труба					1						
			-05	Труба						1					
			-06	Труба							1				
			-07	Труба								1			
			-08	Труба									1		
			-09	Труба										1	

Изм.	Лист	N докум.	Подпись	Дата	УГ 14.00	Лист 2

Копировал Формат А4

Инв. N подл.	Подпись и дата	Взам инв. N	Инв. N дубл.	Подпись и дата

Формат	Зона	Поз.	Обозначение	Наименование	Количество на исполнение УГ 14.01.00 - 10	11								Примечание
				Детали										
А4		6	УГ14.01.03 -10	Труба	1									
			-11	Труба		1								

Изм.	Лист	N докум.	Подпись	Дата	УГ 14.00	Лист 3

12.5

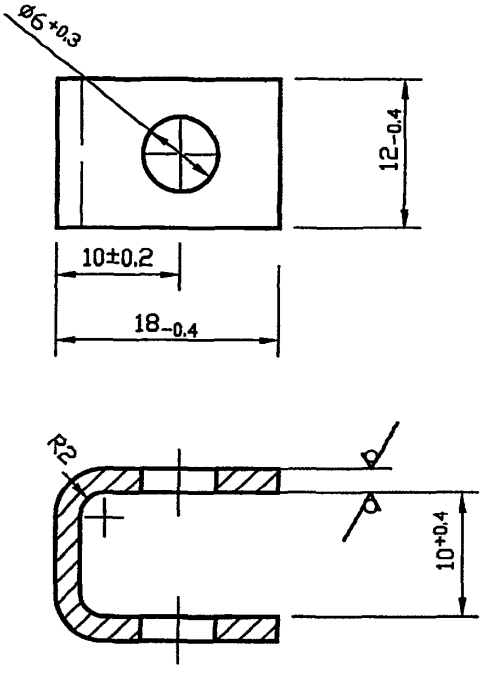

Изм.	Лист	N докум.	Подпись	Дата
Разраб.		Василенко		07.05
Разраб.		Тарасенко		07.05
Пров.		Крючков		07.05
Н. контр.		Панасенко		07.05
Утв.		Корж		07.05

УГ 14.01.01

Скоба

Лит.	Масса	Масштаб
	См. табл.	—
Лист	Листов 1	

Лист Б-ПН-2.0 ГОСТ 19903-74*
I-IV-Ст3 ГОСТ 16523-89*

СПКБ "Газпроект"

Копировал

Формат А3

Подпись и дата | Инв. N дубл. | Взам инв. N | Подпись и дата | Инв. N подл.

Серия 5.905-25.05 вып. 1, часть 2

12,5

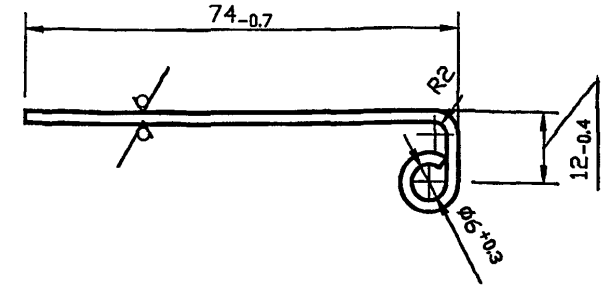

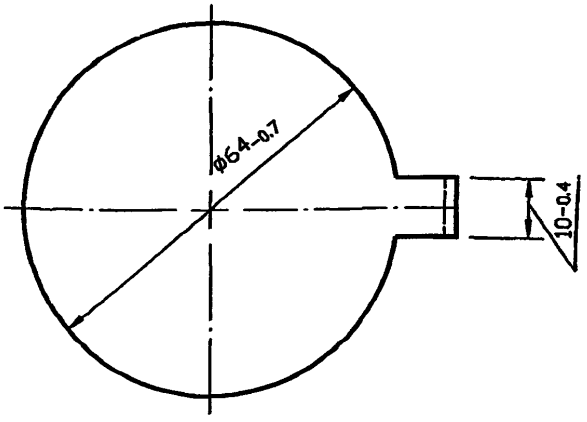

Подпись и дата | Инв. N дубл. | Взам инв. N | Подпись и дата | Инв. N подл.

Изм.	Лист	N докум.	Подпись	Дата
Разраб.		Василенко		07.05
Разраб.		Тарасенко		07.05
Пров.		Крючков		07.05
Н. контр.		Панасенко		07.05
Утв.		Корж		07.05

УГ 14.01.02

Крышка

Лит.	Масса	Масштаб
	См. табл.	—
Лист	Листов 1	

Лист Б-ПН-2.0 ГОСТ 19903-74*
I-IV-Ст3 ГОСТ 16523-89*

СПКБ "Газпроект"

Копировал

Формат А3

12,5

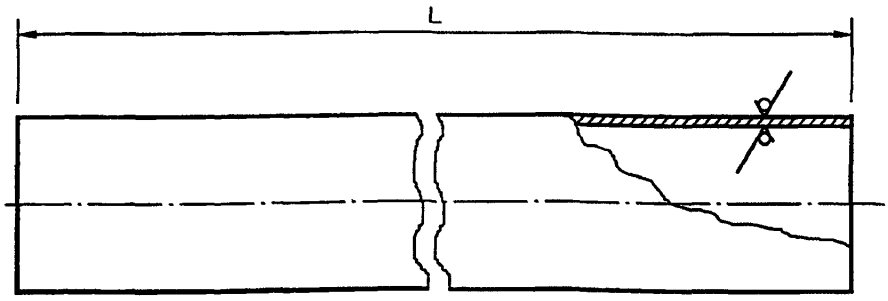

Обозначение	L, мм	Масса, кг
УГ 14.01.03	878 -2.3	3.52
-01	979 -2.3	3.92
-02	988 -2.3	3.96
-03	1028 -2.6	4.12
-04	1078 -2.6	4.32
-05	1178 -2.6	4.72
-06	1278 -3.1	5.12
-07	1338 -3.1	5.36
-08	1438 -3.1	5.52
-09	1438 -3.1	5.76
-10	1478 -3.1	5.92
-11	1598 -3.1	6.40

Подпись и дата | Инв. N дубл. | Взам инв. N | Подпись и дата | Инв. N подл.

Изм.	Лист	N докум.	Подпись	Дата
Разраб.		Василенко		07.05
Разраб.		Тарасенко		07.05
Пров.		Крюков		07.05
Н. контр.		Панасенко		07.05
Утв.		Корж		07.05

УГ 14.01.03

Труба

Лит.	Масса	Масштаб
	См. табл.	—
Лист	Листов 1	

Труба 57х3 ГОСТ 10704-91 / Д 20 ГОСТ 10705-80*

СПКБ "Газпроект"

Копировал

Формат А3

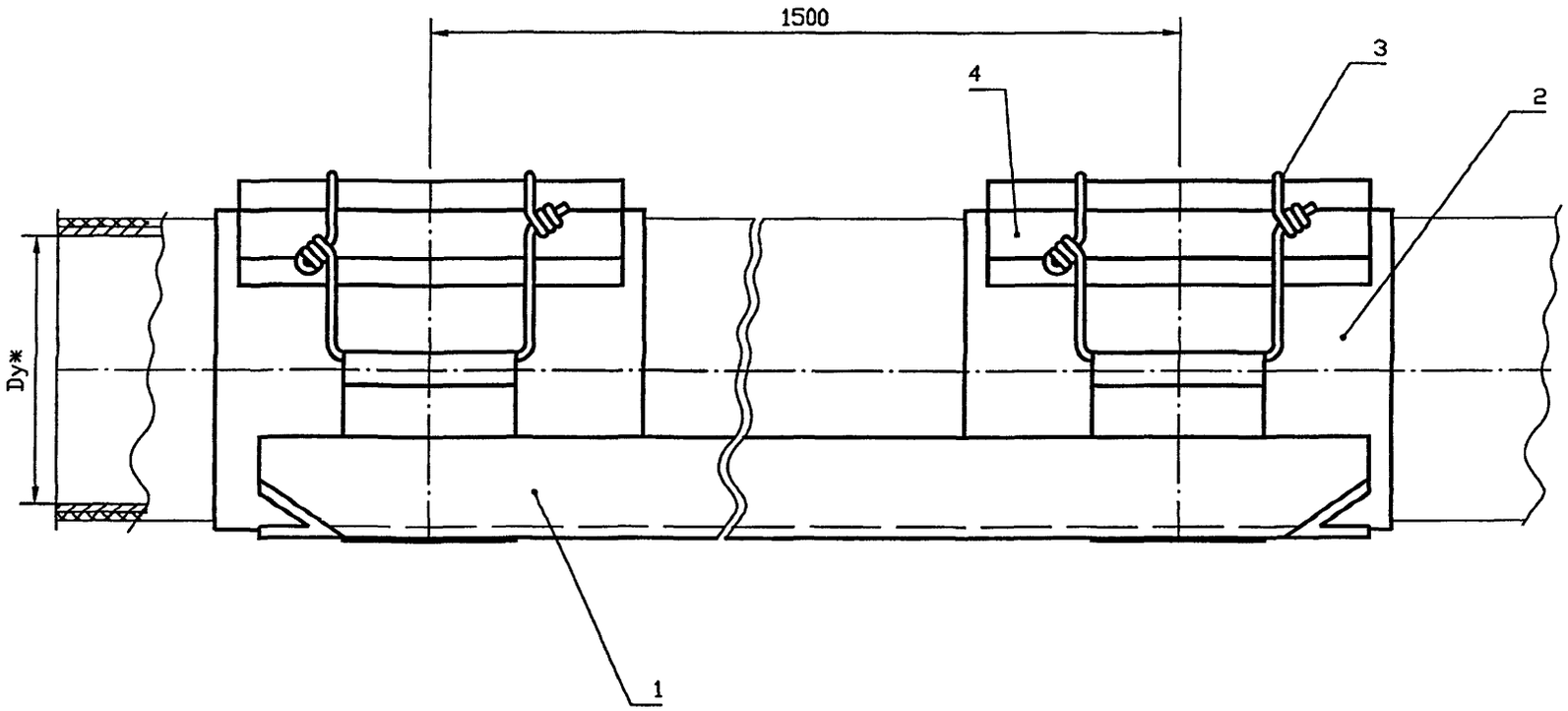

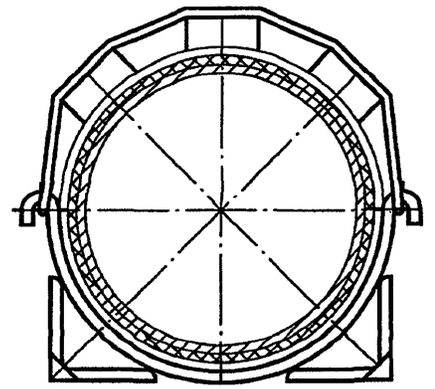

Обозначение	Условный проход Dy*, мм	Масса, кг
УГ 14.02.00	50	10.35
-01	65	11.05
-02	80	11.47
-03	100	12.22
-04	125	12.72
-05	150	13.20
-06	200	15.15
-07	250	16.70
-08	300	18.55

* Размеры для справок

Изм.	Лист	N докум.	Подпись	Дата
Разраб.		Василенко		07.05
Разраб.		Тарасенко		07.05
Пров.		Крючков		07.05
Н. контр.		Панасенко		07.05
Утв.		Корж		07.05

УГ 14.02.00 СБ

Опора. Сборочный чертеж

Лит.	Масса	Масштаб
	См. табл.	—
Лист	Листов 1	

СПКБ "Газпроект"

Копировал

Формат А3

Инв. N подл. | Подпись и дата | Взам инв. N | Инв. N дубл. | Подпись и дата

Инв. N подл.	Подпись и дата	Взам инв. N	Инв. N дубл.	Подпись и дата

Серия 5.905–25.05 вып. 1, часть 2

Формат	Зона	Поз.	Обозначение	Наименование	Количество на исполнение УГ 14.02.00 –										Приме-чание
					–	01	02	03	04	05	06	07	08		
				Документация											
А3			УГ 14.02.00 СБ	Сборочный чертеж	X	X	X	X	X	X	X	X	X		
				Сборочные единицы											
А4		1	УГ 14.02.01.00	Полоз	1										
			–01	Полоз		1									
			–02	Полоз			1								
			–03	Полоз				1							
			–04	Полоз					1						
			–05	Полоз						1					
			–06	Полоз							1				
			–07	Полоз								1			
			–08	Полоз									1		

Изм.	Лист	N докум.	Подпись	Дата
Разраб.		Василенко		07.05
Разраб.		Тарасенко		07.05
Пров.		Крючков		07.05
Н. контр.		Панасенко		07.05
Утв.		Корж		07.05

УГ14.02.00

Опора

Лит.	Лист	Листов
	1	2

СПКБ "Газпроект"

Копировал

Формат А4

Инв. N подл.	Подпись и дата	Взам инв. N	Инв. N дубл.	Подпись и дата

Формат	Зона	Поз.	Обозначение	Наименование	Количество на исполнение УГ 14.02.00 –										Приме-чание
					–	01	02	03	04	05	06	07	08	09	
				Материалы											
		2		Пластина 2Ф–1–АМС–С–8х120											
				ГОСТ 7338–90*	0,50	0,65	0,73	0,89	1,00	1,10	1,54	1,88	2,30		м
		3		Проволока 3 ГОСТ 3282–74*	1,0	1,2	1,2	1,4	1,5	1,7	2,0	2,4	2,8		м
				Пиломатериалы – сосна											
		4		1 сорта 10х50х300											
				ГОСТ 8486–86*Е	4	4	6	6	6	6	6	6	6		

Изм.	Лист	N докум.	Подпись	Дата	УГ 14.02.00	Лист 2

Копировал Формат А4

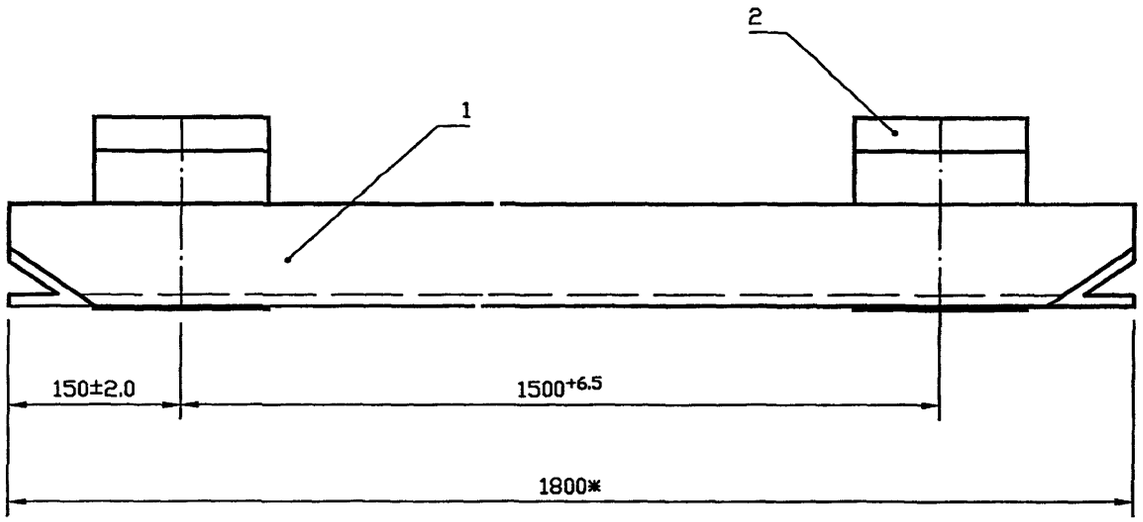

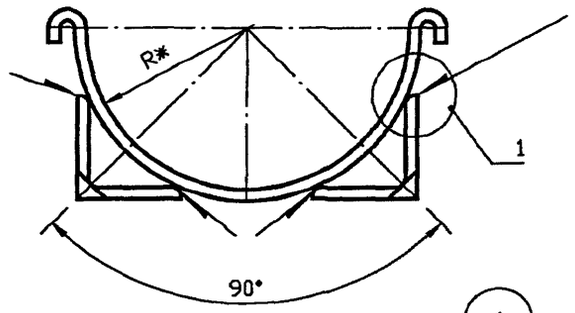

1

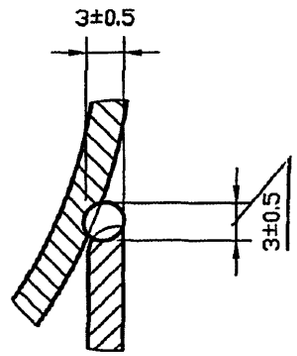

Обозначение	R*, мм	Масса, кг
УГ 14.02.01.00	46	8.10
-01	56	8.15
-02	62	8.18
-03	75	8.26
-04	84	8.32
-05	97	8.40
-06	127	8.56
-07	154	8.75
-08	180	8.90

1. Сварка ручная электродуговая
2. * Размеры для справок

Изм.	Лист	N докум.	Подпись	Дата
Разраб.		Василенко		07.05
Разраб.		Тарасенко		07.05
Пров.		Крючков		07.05
Н. контр.		Паносенко		07.05
Утв.		Корж		07.05

УГ 14.02.01.00 СБ

Полоз.
Сборочный чертеж

Лит.	Масса	Масштаб
	См. табл.	—

Лист | Листов 1

СПКБ "Газпроект"

Копировал

Формат А3

Инв. N подл. | Подпись и дата | Взам инв. N | Инв. N дубл. | Подпись и дата

Инв. N подл.	Подпись и дата	Взам инв. N	Инв. N дубл.	Подпись и дата

Серия 5.905-25.05 вып. 1, часть 2

Формат	Зона	Поз.	Обозначение	Наименование	Количество на исполнение УГ 14.02.01.00 –										Примечание
					–	01	02	03	04	05	06	07	08		
				Документация											
А3			УГ 14.02.01.00 СБ	Сборочный чертеж	X	X	X	X	X	X	X	X	X		
				Детали											
А4		1	УГ 14.02.01.01	Угольник	2	2	2	2	2	2	2	2	2		
А4		2	УГ 14.02.01.02	Скоба	2										
			-01	Скоба		2									
			-02	Скоба			2								
			-03	Скоба				2							
			-04	Скоба					2						
			-05	Скоба						2					
			-06	Скоба							2				
			-07	Скоба								2			
			-08	Скоба									2		

Изм.	Лист	N докум.	Подпись	Дата
Разраб.		Василенко		07.05
Разраб.		Тарасенко		07.05
Пров.		Крючков		07.05
Н. контр.		Панасенко		07.05
Утв.		Корж		07.05

УГ14.02.01.00

Полоз

Лит.	Лист	Листов
		1

СПКБ "Газпроект"

Копировал

Формат А4

Серия 5.905-25.05 вып. 1, часть 2

12,5

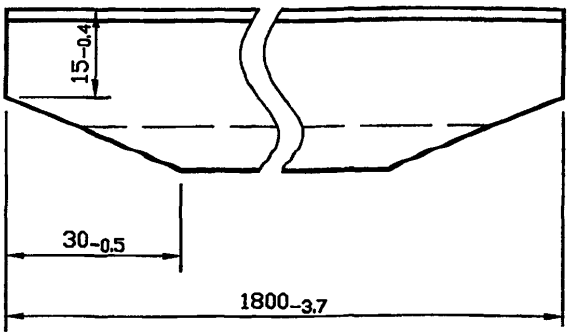

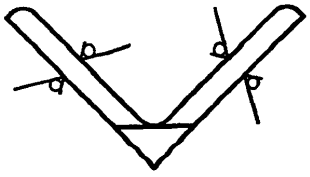

Подпись и дата	Инв. N дубл.	Взам инв. N	Подпись и дата	Инв. N подл.

Изм.	Лист	N докум.	Подпись	Дата
Разраб.		Василенко		07.05
Разраб.		Тарасенко		07.05
Пров.		Крючков		07.05
Н. контр.		Панасенко		07.05
Утв.		Корж		07.05

УГ 14.02.01.01

Угольник

Лит.	Масса	Масштаб
	3,9	—
Лист	Листов 1	

Уголок 36х36х4-Б ГОСТ 8509-93
Ст3сп3-1 ГОСТ 535-88*

СПКБ "Газпроект"

Копировал

Формат А3

12,5

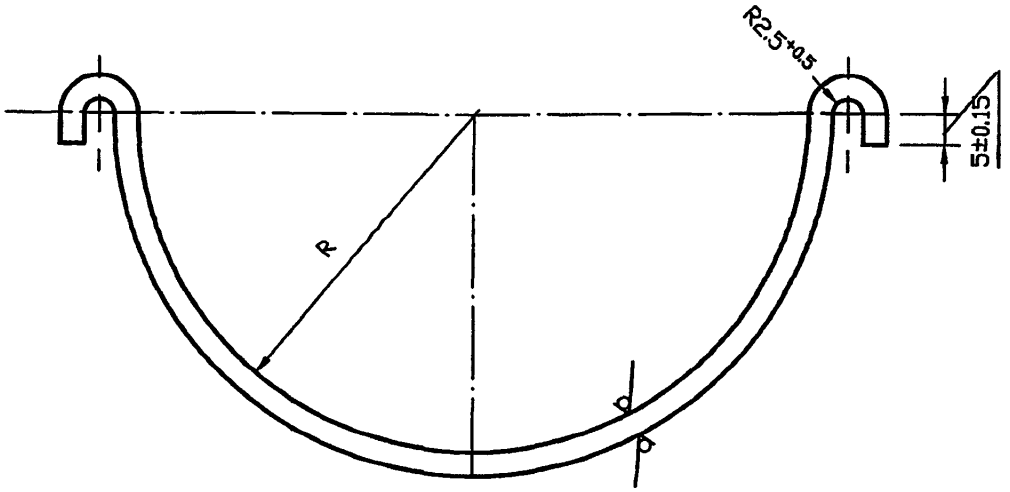

Обозначение	R, мм	Масса, кг
УГ 14.02.01.02	$46^{+2.0}$	0.30
-01	$56^{+2.0}$	0.35
-02	$62^{+3.0}$	0.38
-03	$75^{+3.0}$	0.46
-04	$84^{+3.0}$	0.52
-05	$97^{+4.0}$	0.59
-06	$127^{+4.0}$	0.76
-07	$154^{+4.0}$	0.95
-08	$180^{+4.0}$	1.10

Подпись и дата | Инв. N дубл. | Взам инв. N | Подпись и дата | Инв. N подл.

Изм.	Лист	N докум.	Подпись	Дата
Разраб.		Василенко		07.05
Разраб.		Тарасенко		07.05
Пров.		Крючков		07.05
Н. контр.		Панасенко		07.05
Утв.		Корж		07.05

УГ 14.02.01.02

Скоба

Лит.	Масса	Масштаб
	См. табл.	—
Лист	Листов 1	

Полоса 4х60-В-2 ГОСТ 103-76*
Ст3кп2-II ГОСТ 535-88*

СПКБ "Газпроект"

Копировал

Формат А3

12,5

Обозначение	Сортамент	Масса, кг
УГ 14.03	Труба 159х3,5 ГОСТ 10704-91 / Д ГОСТ 10705-80*	268.4
-01	Труба 219х4,0 ГОСТ 10704-91 / Д ГОСТ 10705-80*	424.2
-02	Труба 273х6,0 ГОСТ 10704-91 / Д ГОСТ 10705-80*	790.2
-03	Труба 325х5,0 ГОСТ 10704-91 / Д ГОСТ 10705-80*	789.2
-04	Труба 377х6,0 ГОСТ 10704-91 / Д ГОСТ 10705-80*	1098.0
-05	Труба 426х5,0 ГОСТ 10704-91 / Д ГОСТ 10705-80*	1038.2
-06	Труба 530х6,0 ГОСТ 10704-91 / Д ГОСТ 10705-80*	1550.8
-07	Труба 630х7,0 ГОСТ 10704-91 / Д ГОСТ 10705-80*	2151.0
-08	Труба 720х10 ГОСТ 10704-91 / Д ГОСТ 10705-80*	3502.0
-09	Труба 820х9,0 ГОСТ 10704-91 / Д ГОСТ 10705-80*	3600.0
-10	Труба 1020х8 ГОСТ 10704-91 / Д ГОСТ 10705-80*	3994.0
-11	Труба 1220х11ГОСТ 10704-91 / Д ГОСТ 10705-80*	6560.0

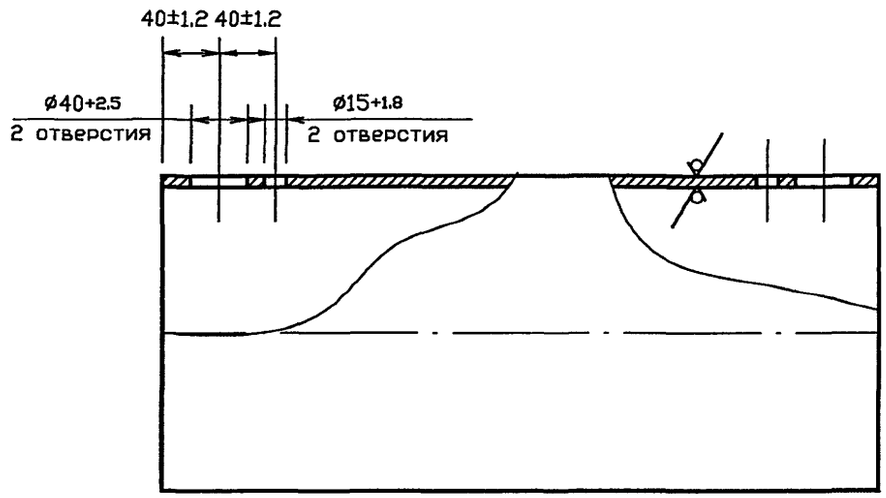

Инв. N подл. | Подпись и дата | Взам инв. N | Инв. N дубл. | Подпись и дата

Изм.	Лист	N докум.	Подпись	Дата
Разраб.		Василенко		07.05
Разраб.		Тарасенко		07.05
Пров.		Крючков		07.05
Н. контр.		Панасенко		07.05
Утв.		Корж		07.05

УГ 14.03

Труба

Полоса 4х60-В-2 ГОСТ 103-76* / Ст3кп2-II ГОСТ 535-88*

Лит.	Масса	Масштаб
	См. табл.	—
Лист	Листов 1	

СПКБ "Газпроект"

Копировал

Формат А3

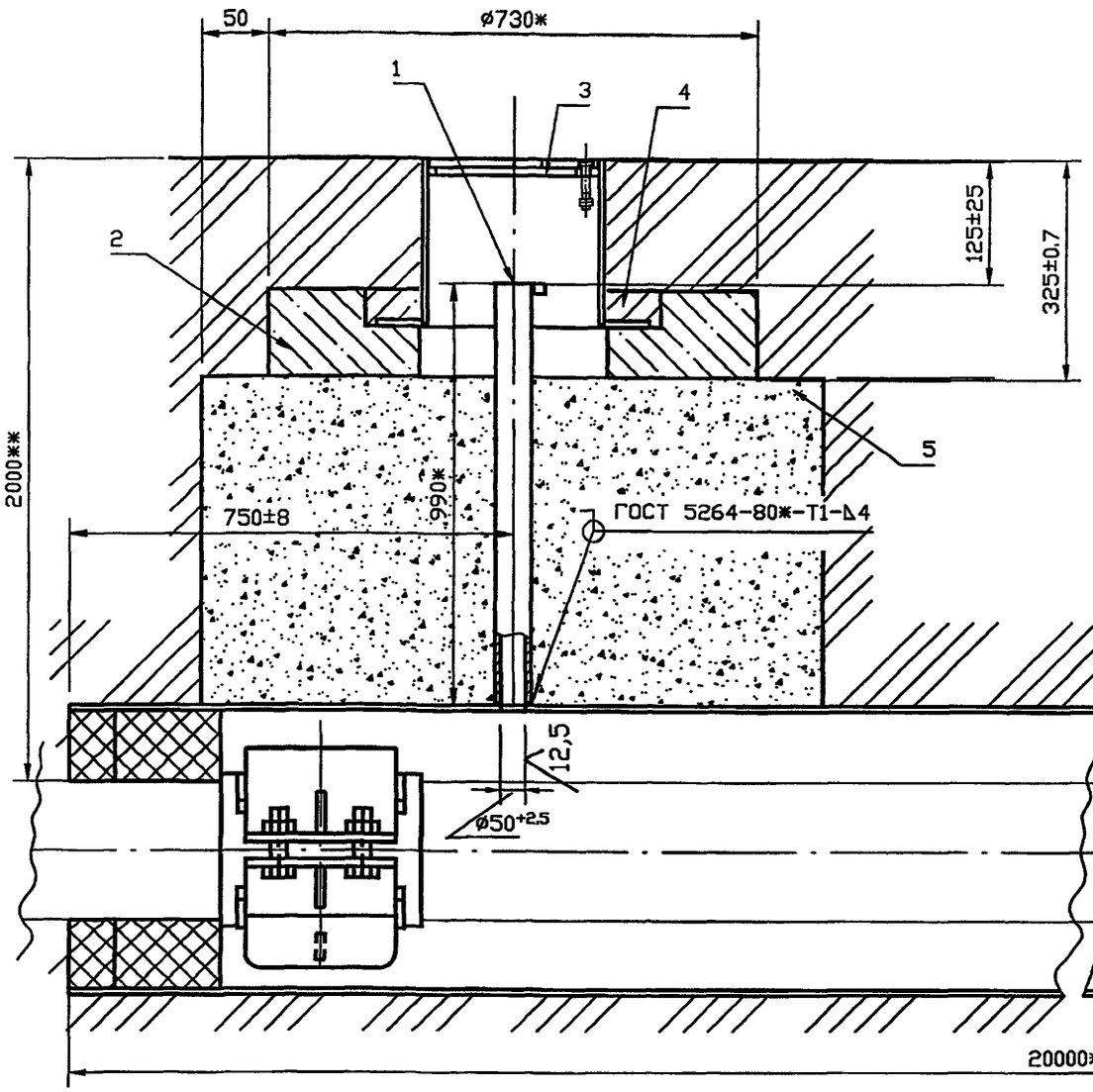

Обозначение	Условный проход Dу*, мм	DxS*, мм	L, м
УГ 15.00	50	219x4	7.0
-01	65		
-02	80	273x6	
-03	100		
-04	125		12.0
-05	150	325x5	
-06	200	377x6	
-07	250	426x5	
-08	300	530x5	18.0
-09	400	630x7	
-10	500	720x10	
-11	600	820x8	23.0
-12	800	1020x8	
-13	1000	1220x11	

1. * Размеры для справок.
2. ** Размеры уточнить при проектировании

Изм.	Лист	N докум.	Подпись	Дата
Разраб.		Василенко		07.05
Разраб.		Тарасенко		07.05
Пров.		Крючков		07.05
Н. контр.		Панасенко		07.05
Утв.		Корж		07.05

УГ 15.00 СБ

Прокладка газопровода в футляре. Сборочный чертеж

Лит.	Масса	Масштаб
	См. табл.	—

Лист	Листов 1

СПКБ "Газпроект"

Копировал

Формат А3

Инв. N подл. | Подпись и дата | Взам инв. N | Инв. N дубл. | Подпись и дата

Серия 5.905-25.05 вып. 1, часть 2

Формат	Зона	Поз.	Обозначение	Наименование	Кол.	Примечание
				Документация		
А3			УГ 15.00 СБ	Сборочный чертеж		
				Общие указания		
				Сборочные единицы		
А4		1	УГ 15.01.00	Трубка контрольная	1	
А4		2	УГ 1.01.00	Подушка	1	
А4		3	УГ 1.03.00	Ковер	1	
				Материалы		
		4	ГОСТ 26633-91*	Бетон тяжелый класса В12.5	0.001	$м^3$
		5	ГОСТ 8736-93*	Песок природный для строи-		
				тельных работ	0.84	$м^3$
			Переменные	данные для исполнений		
			до -09 см. листы 2,3			
			10-13 см. лист 4			

Подпись и дата | Инв. N дубл. | Взам инв. N | Подпись и дата | Инв. N подл.

Изм.	Лист	N докум.	Подпись	Дата
Разраб.		Василенко		07.05
Разраб.		Тарасенко		07.05
Пров.		Крючков		07.05
Н. контр.		Панасенко		07.05
Утв.		Корж		07.05

УГ 15.00

Прокладка газопровода в футляре

Лит.	Лист	Листов
	1	4

СПКБ "Газпроект"

Копировал

Формат А4

Инв. N подл.	Подпись и дата	Взам инв. N	Инв. N дубл.	Подпись и дата

Формат	Зона	Поз.	Обозначение	Наименование	Количество на исполнение УГ 15.00 –										Примечание
					–	01	02	03	04	05	06	07	08	09	
				Сборочные единицы											количество уточнить при проектировании
А4		6	УГ15.01.00	Опора	4										
			-01	Опора		4									
			-02	Опора			4								
			-03	Опора				4							
			-04	Опора					3						
			-05	Опора						3					
			-06	Опора							3				
			-07	Опора								3			
			-08	Опора									3		
			-09	Опора										3	
				Детали											
А4		7	УГ14.03 -01	Труба	1	1									
			-02	Труба			1	1	1						
			-03	Труба						1					
			-04	Труба							1				
			-05	Труба								1			
			-06	Труба									1		
			-07	Труба										1	

Изм.	Лист	N докум.	Подпись	Дата	УГ 15.00	Лист 2

Копировал Формат А4

Инв. N подл.	Подпись и дата	Взам инв. N	Инв. N дубл.	Подпись и дата

Формат	Зона	Поз.	Обозначение	Наименование	Количество на исполнение УГ15.00 –										Примечание
					–	01	02	03	04	05	06	07	08	09	
				Материалы											
		8		Просмоленная пеньковая											
				прядь ГОСТ 9993-74**	9,0	8,4	13,5	12,2	10,8	15,8	18,0	20,2	34,8	42,8	$дм^3$
		9		Битум нефтяной изоляцион-											
				ный БНИ-IV ГОСТ 9812-74*	6,6	5,6	9,0	8,1	7,2	10,5	12,0	13,5	23,2	28,4	$дм^3$

Изм.	Лист	N докум.	Подпись	Дата	УГ 15.00	Лист 3

Инв. N подл.	Подпись и дата	Взам инв. N	Инв. N дубл.	Подпись и дата

Формат	Зона	Поз.	Обозначение	Наименование	Количество на исполнение УГ 15.00 – 10	11	12	13							Примечание
				Сборочные единицы											количество уточнить при проектировании
А4		6	УГ 15.01.00 –10	Опора	3										
			–11	Опора		2									
			–12	Опора			2								
			–13	Опора				2							
				Детали											
А4		7	УГ14.03 –08	Труба	1										
			–09	Труба		1									
			–10	Труба			1								
			–11	Труба				1							
				Материалы											
		8		Просмоленная пеньковая											
				прядь ГОСТ 9993–74**	45,3	52,8	70,8	84,0							$дм^3$
		9		Битум нефтяной изоляцион–											
				ный БНИ–IV ГОСТ 9812–74	30,2	35,2	47,2	56,0							$дм^3$

Изм.	Лист	N докум.	Подпись	Дата	УГ 15.00	Лист 4

Копировал Формат А4

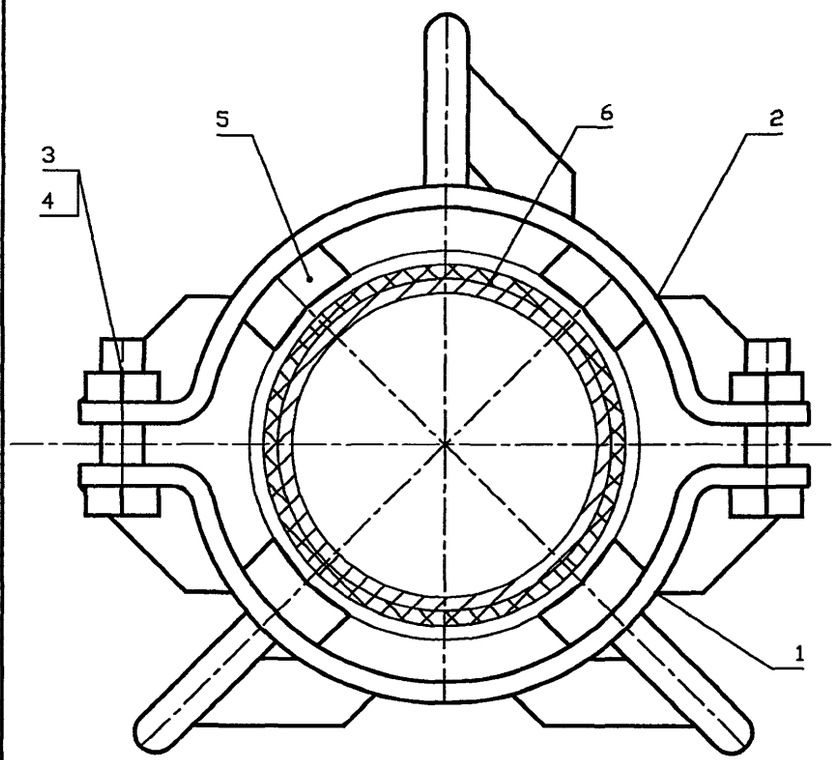

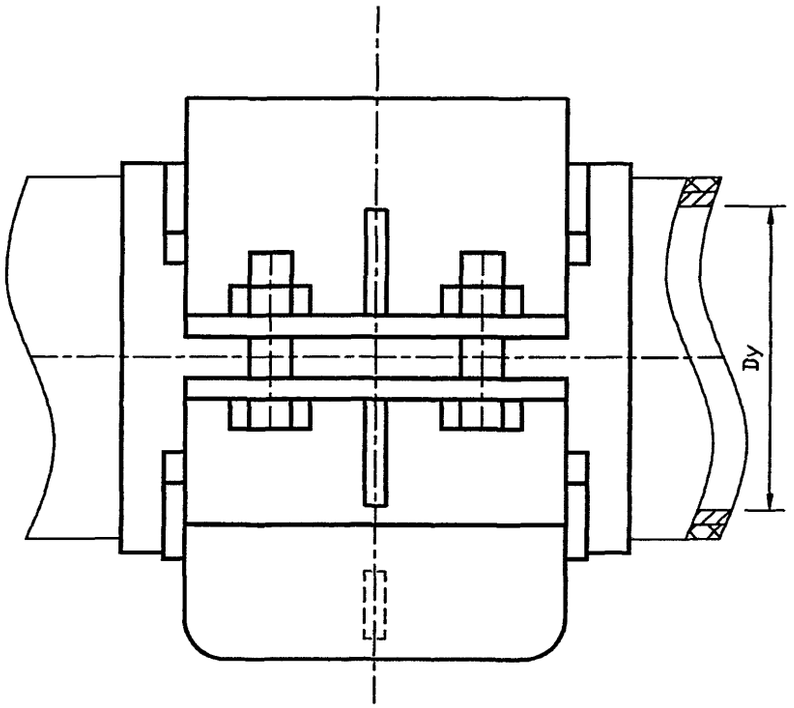

Обозначение	Условный проход Dy, мм	Масса ед., кг
УГ 15.01.00	50	3.27
-01	65	3.75
-02	80	4.93
-03	100	4.22
-04	125	4.83
-05	150	5.27
-06	200	7.23
-07	250	8.13
-08	300	9.03
-09	400	10.72
-10	500	11.98
-11	600	12.87
-12	800	15.74
-13	1000	17.72

Инв. N подл. | Подпись и дата | Взам инв. N | Инв. N дубл. | Подпись и дата

Изм.	Лист	N докум.	Подпись	Дата
Разраб.		Василенко		07.05
Разраб.		Тарасенко		07.05
Пров.		Крючков		07.05
Н. контр.		Панасенко		07.05
Утв.		Корж		07.05

УГ 15.01.00 СБ

Опора.
Сборочный чертеж

Лит.	Масса	Масштаб
	См. табл.	—
Лист	Листов 1	

СПКБ "Газпроект"

Копировал

Формат А3

Инв. N подл.	Подпись и дата	Взам инв. N	Инв. N дубл.	Подпись и дата

Серия 5.905–25.05 вып. 1, часть 2

Формат	Зона	Поз.	Обозначение	Наименование	Количество на исполнение УГ 15.01.00 –										Примечание
					–	01	02	03	04	05	06	07	08	09	
				Документация											
А3			УГ 15.01.00 СБ	Сборочный чертеж	X	X	X	X	X	X	X	X	X	X	
				Сборочные единицы											
А4		1	УГ 15.01.01.00	Полухомут	1										
			–01	Полухомут		1									
			–02	Полухомут			1								
			–03	Полухомут				1							
			–04	Полухомут					1						
			–05	Полухомут						1					
			–06	Полухомут							1				
			–07	Полухомут								1			
			–08	Полухомут									1		
			–09	Полухомут										1	

Исполнения 10 ... 13 см. листы 3,4

Изм.	Лист	N докум.	Подпись	Дата
Разраб.		Василенко		07.05
Разраб.		Тарасенко		07.05
Пров.		Крючков		07.05
Н. контр.		Панасенко		07.05
Утв.		Корж		07.05

УГ15.01.00

Опора

Лит.	Лист	Листов
	1	4

СПКБ "Газпроект"

Копировал

Формат А4

Инв. N подл.	Подпись и дата	Взам инв. N	Инв. N дубл.	Подпись и дата

Формат	Зона	Поз.	Обозначение	Наименование	Количество на исполнение УГ 15.01.00 –										Приме-чание
					–	01	02	03	04	05	06	07	08	09	
А4		2	УГ 15.01.02.00	Полухомут	1										
			–01	Полухомут		1									
			–02	Полухомут			1								
			–03	Полухомут				1							
			–04	Полухомут					1						
			–05	Полухомут						1					
			–06	Полухомут							1				
			–07	Полухомут								1			
			–08	Полухомут									1		
			–09	Полухомут										1	
				Стандартные изделия											
БЧ		3		Болт М10х35.58.096 ГОСТ 7798–70*	4	4	4	4	4	4	4	4	4	4	
БЧ		4		Гайка М10.5,096 ГОСТ 5915–70*	4	4	4	4	4	4	4	4	4	4	
				Материалы											
		5		Пиломатериалы–сосна 1 сорта											
				10х25х100 ГОСТ 8486–86* Е	4	4	4	6	6	8	8	8	12	12	
		6		Пластина 2Ф–1–АМС–С–8х120											
				ГОСТ 7338–90*	0,25	0,32	0,36	0,44	0,5	0,58	0,77	0,94	1,15	1,42	м

Изм.	Лист	N докум.	Подпись	Дата	УГ 15.01.00	Лист 2

Копировал Формат А4

Инв. N подл.	Подпись и дата	Взам инв. N	Инв. N дубл.	Подпись и дата

Серия 5.905-25.05 вып. 1, часть 2

Формат	Зона	Поз.	Обозначение	Наименование	Количество на исполнение УГ 15.01.00 – 10	11	12	13							Примечание
				Документация											
А3			УГ 15.01.00 СБ	Сборочный чертеж	X	X	X	X							
				Сборочные единицы											
А4		1	УГ 15.01.01.00 -10	Полухомут	1										
			-11	Полухомут		1									
			-12	Полухомут			1								
			-13	Полухомут				1							
А4		2	УГ 15.01.02.00 -10	Полухомут	1										
			-11	Полухомут		1									
			-12	Полухомут			1								
			-13	Полухомут				1							

Изм.	Лист	N докум.	Подпись	Дата	УГ 15.01.00	Лист 3

Копировал Формат А4

Инв. N подл.	Подпись и дата	Взам. инв. N	Инв. N дубл.	Подпись и дата

Формат	Зона	Поз.	Обозначение	Наименование	Количество на исполнение УГ 15.01.00 – 10	11	12	13							Примечание
				Стандартные изделия											
БЧ		3		Болт М10х35.58.096 ГОСТ 7798-70*	4	4	4	4							
БЧ		4		Гайка М10.5.096 ГОСТ 5915-70*	4	4	4	4							
				Материалы											
		5		Пиломатериалы-сосна 1 сорта											
				10х25х100 ГОСТ 8486-86* Е	12	12	12	12							
		6		Пластина 2Ф-1-АМС-С-8х120											
				ГОСТ 7338-90*	1,75	2,06	2,66	3,29							м

Изм.	Лист	N докум.	Подпись	Дата	УГ 15.01.00	Лист 4

Копировал Формат А4

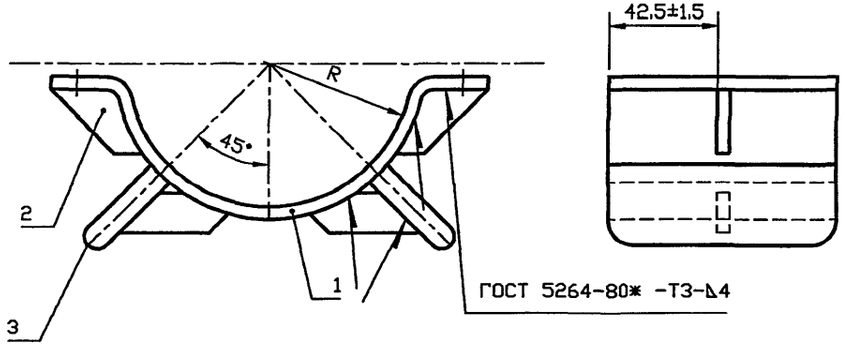

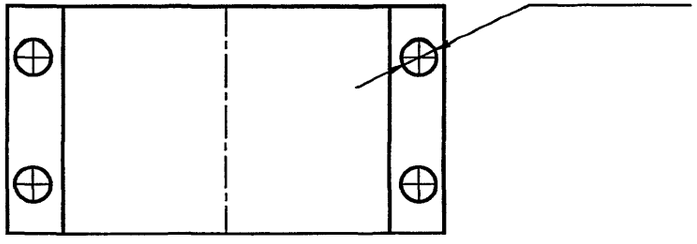

Обозначение	R*, мм	Масса ед., кг
УГ 15.01.01.00	56	1.48
-01	66	1.62
-02	72	2.34
-03	85	1.72
-04	94	1.98
-05	107	2.12
-06	137	3.10
-07	164	3.40
-08	190	3.60
-09	241	4.20
-10	293	4.08
-11	343	4.68
-12	438	5.06
-13	538	6.68

Инв. N подл. | Подпись и дата | Взам. инв. N | Инв. N дубл. | Подпись и дата

Изм.	Лист	N докум.	Подпись	Дата
Разраб.		Василенко		07.05
Разраб.		Тарасенко		07.05
Пров.		Крючков		07.05
Н. контр.		Панасенко		07.05
Утв.		Корж		07.05

УГ 15.01.01.00 СБ

Полухомут. Сборочный чертеж

Лит.	Масса	Масштаб
	См. табл.	—
Лист	Листов 1	

СПКБ "Газпроект"

Копировал

Формат А3

Инв. N подл.	Подпись и дата	Взам инв. N	Инв. N дубл.	Подпись и дата

Серия 5.905-25.05 вып. 1, часть 2

Формат	Зона	Поз.	Обозначение	Наименование	Количество на исполнение УГ 15.01.01.00 –										Приме-чание
					–	01	02	03	04	05	06	07	08	09	
				Документация											
А3			УГ 15.01.01.00 СБ	Сборочный чертеж	X	X	X	X	X	X	X	X	X	X	
				Детали											
А4		1	УГ 15.01.01.01	Скоба	1										
			-01	Скоба		1									
			-02	Скоба			1								
			-03	Скоба				1							
			-04	Скоба					1						
			-05	Скоба						1					
			-06	Скоба							1				
			-07	Скоба								1			
			-08	Скоба									1		
			-09	Скоба										1	

Исполнения 10 ... 13 см. лист 3

Изм.	Лист	N докум.	Подпись	Дата
Разраб.		Василенко		07.05
Разраб.		Тарасенко		07.05
Пров.		Крючков		07.05
Н. контр.		Панасенко		07.05
Утв.		Корж		07.05

УГ 15.01.01.00

Полухомут

Лит.	Лист	Листов
	1	3

СПКБ "Газпроект"

Копировал

Формат А4

Инв. N подл.	Подпись и дата	Взам инв. N	Инв. N дубл.	Подпись и дата

Формат	Зона	Поз.	Обозначение	Наименование	Количество на исполнение УГ 15.01.01.00 –										Приме-чание
					–	01	02	03	04	05	06	07	08	09	
А3		2	УГ 15.01.01.02	Ребро	4										
			-01	Ребро		4									
			-02	Ребро			4								
			-03	Ребро				4							
			-04	Ребро					4						
			-05	Ребро						4					
			-06	Ребро							4				
			-07	Ребро								4			
			-08	Ребро									4		
			-09	Ребро										4	
А4		3	УГ 15.01.01.03	Ножка	2	2		2	2	2					
			-01	Ножка			2				2	2	2	2	

Изм.	Лист	N докум.	Подпись	Дата	УГ 15.01.01.00	Лист 2

Копировал Формат А4

Инв. N подл.	Подпись и дата	Взам инв. N	Инв. N дубл.	Подпись и дата

Формат	Зона	Поз.	Обозначение	Наименование	Количество на исполнение УГ 15.01.01.00 – 10	11	12	13							Примечание
				Документация											
А3			УГ 15.01.01.00 СБ	Сборочный чертеж	X	X	X	X							
				Детали											
А4		1	УГ 15.01.01.01 –10	Скоба	1										
			–11	Скоба		1									
			–12	Скоба			1								
			–13	Скоба				1							
А3		2	УГ 15.01.01.02 –10	Ребро	4										
			–11	Ребро		4									
			–12	Ребро			4								
			–13	Ребро				4							
А4		3	УГ 15.01.01.03	Ножка	2	2	2	2							

Изм.	Лист	N докум.	Подпись	Дата	УГ 15.01.01.00	Лист 3

12.5

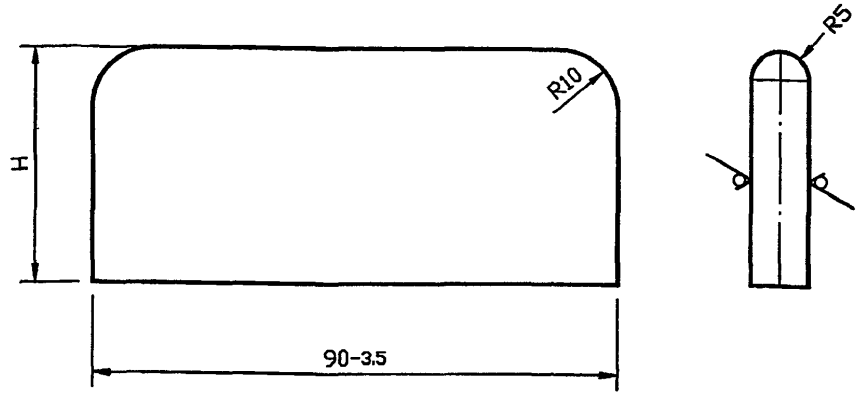

Обозначение	H, мм	Масса, кг
УГ 15.01.01.03	$40_{-2.5}$	0.28
-01	$90_{-3.0}$	0.64

Изм.	Лист	N докум.	Подпись	Дата
Разраб.		Василенко		07.05
Разраб.		Тарасенко		07.05
Пров.		Крючков		07.05
Н. контр.		Панасенко		07.05
Утв.		Корж		07.05

УГ 15.01.01.03

Ножка

Лит.	Масса	Масштаб
	См. табл.	—
Лист	Листов 1	

Лист Б-ПН-10 ГОСТ 19903-74*
Ст3кп2 ГОСТ 14637-89*

СПКБ "Газпроект"

Копировал

Формат А3

Подпись и дата | Инв. N дубл. | Взам инв. N | Подпись и дата | Инв. N подл.

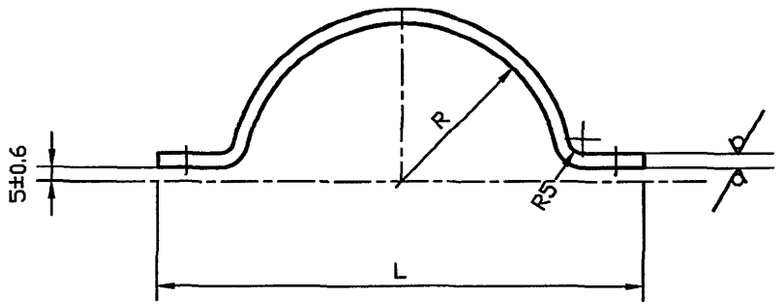

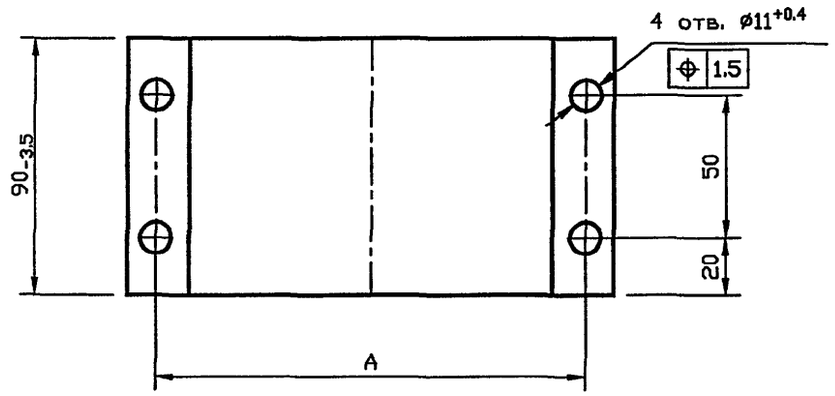

Обозначение	Размеры, мм			Масса ед., кг
	R	L	A	
УГ 15.01.01.01	56^{+2}	172±2	152	0.8
-01	66^{+2}	192±2	172	0.9
-02	72^{+2}	204±2	184	0.9
-03	85^{+2}	230±2	210	1.0
-04	94^{+2}	248±2	228	1.3
-05	107^{+3}	274±3	254	1.4
-06	137^{+3}	334±3	314	1.7
-07	164^{+3}	388±2	368	2.0
-08	190^{+3}	440±2	420	2.2
-08	241^{+4}	542±2	532	2.8
-10	293^{+4}	646±4	626	3.4
-11	343^{+4}	746±4	726	4.0
-12	438^{+5}	936±5	916	5.0
-13	538^{+6}	1136±6	1116	6.0

Инв. N подл. | Подпись и дата | Взам инв. N | Инв. N дубл. | Подпись и дата

Изм.	Лист	N докум.	Подпись	Дата
Разраб.		Василенко		07.05
Разраб.		Тарасенко		07.05
Пров.		Крючков		07.05
Н. контр.		Панасенко		07.05
Утв.		Корж		07.05

УГ 15.01.01.01

Скоба

Лит.	Масса	Масштаб
	См. табл.	—
Лист	Листов 1	

Лист Б-ПН-5.0 ГОСТ 19903-74*
Ст3кп2 ГОСТ 14637-89*

СПКБ "Газпроект"

Копировал

Формат А3

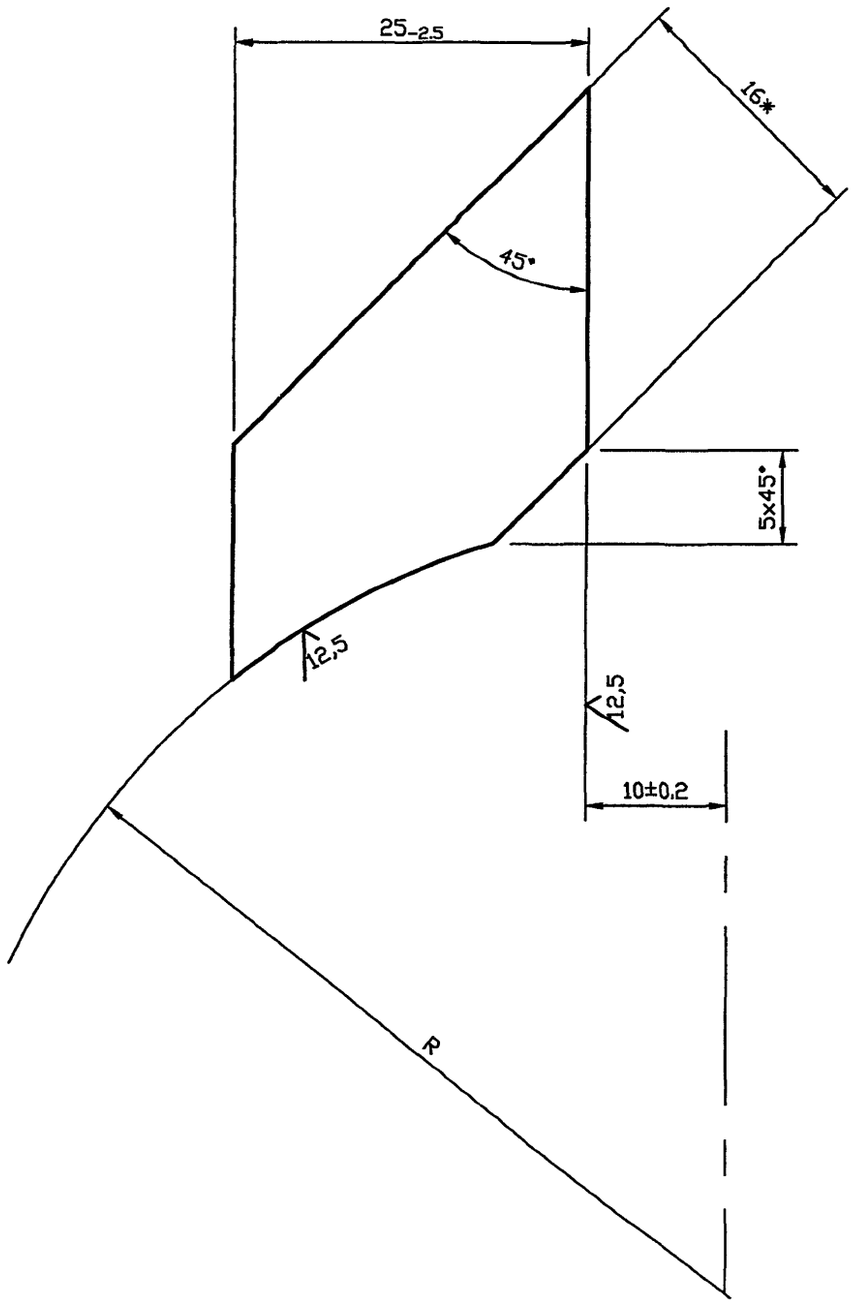

Обозначение	R	Масса ед., кг
УГ 15.01.01.02	56^{+2}	0.04
-01	66^{+2}	
-02	72^{+2}	
-03	85^{+2}	
-04	94^{+2}	
-05	107^{+3}	
-06	137^{+3}	0.03
-07	164^{+3}	
-08	190^{+3}	
-09	241^{+4}	
-10	293^{+4}	
-11	343^{+4}	
-12	438^{+5}	
-13	538^{+6}	

* Размер для справок

Изм.	Лист	N докум.	Подпись	Дата
Разраб.		Василенко		07.05
Разраб.		Тарасенко		07.05
Пров.		Крючков		07.05
Н. контр.		Панасенко		07.05
Утв.		Корж		07.05

УГ 15.01.01.02

Ребро

Лит.	Масса	Масштаб
	См. табл.	—
Лист	Листов 1	

Полоса 5х16-Б-1 ГОСТ 103-76*
Ст3пс2-II ГОСТ 535-88*

СПКБ "Газпроект"

Копировал

Формат А3

Инв. N подл. | Подпись и дата | Взам инв. N | Инв. N дубл. | Подпись и дата

Серия 5.905-25.05 вып. 1, часть 2

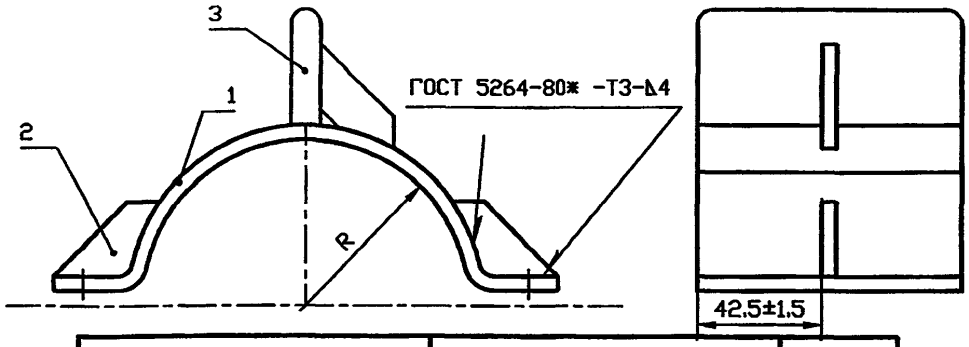

Обозначение	Размеры, мм			Масса ед., кг
	R	L	A	
УГ 15.01.01.01	56^{+2}	172±2	152	1.16
-01	66^{+2}	192±2	172	1.30
-02	72^{+2}	204±2	184	1.62
-03	85^{+2}	230±2	210	1.40
-04	94^{+2}	248±2	228	1.66
-05	107^{+3}	274±3	254	1.80
-06	137^{+3}	334±3	314	2.43
-07	164^{+3}	388±2	368	2.73
-08	190^{+3}	440±2	420	2.93
-09	241^{+4}	542±2	532	3.53
-10	293^{+4}	646±4	626	4.13
-11	343^{+4}	746±4	726	4.73
-12	438^{+5}	936±5	916	5.73
-13	538^{+6}	1136±6	1116	6.73

Инв. N подл. | Подпись и дата | Взам инв. N | Инв. N дубл. | Подпись и дата

Изм.	Лист	N докум.	Подпись	Дата
Разраб.		Василенко		07.05
Разраб.		Тарасенко		07.05
Пров.		Крючков		07.05
Н. контр.		Панасенко		07.05
Утв.		Корж		07.05

УГ 15.01.02.00 СБ

Полухомут.
Сборочный чертеж

Лит.	Масса	Масштаб
	См. табл.	—
Лист	Листов 1	

СПКБ "Газпроект"

Копировал

Формат А3

Инв. N подл.	Подпись и дата	Взам инв. N	Инв. N дубл.	Подпись и дата

Формат	Зона	Поз.	Обозначение	Наименование	Количество на исполнение УГ 15.01.02.00 –										Примечание
					–	01	02	03	04	05	06	07	08	09	
				Документация											
А4			УГ 15.01.02.00 СБ	Сборочный чертеж	X	X	X	X	X	X	X	X	X	X	
				Детали											
А4		1	УГ 15.01.01.01	Скоба	1										
			-01	Скоба		1									
			-02	Скоба			1								
			-03	Скоба				1							
			-04	Скоба					1						
			-05	Скоба						1					
			-06	Скоба							1				
			-07	Скоба								1			
			-08	Скоба									1		
			-09	Скоба										1	

Исполнения 10 ... 13 см. лист 3

Изм.	Лист	N докум.	Подпись	Дата
Разраб.		Василенко		07.05
Разраб.		Тарасенко		07.05
Пров.		Крючков		07.05
Н. контр.		Панасенко		07.05
Утв.		Корж		07.05

УГ15.01.02.00

Полухомут

Лит.	Лист	Листов
	1	3

СПКБ "Газпроект"

Копировал Формат А4

Инв. N подл.	Подпись и дата	Взам инв. N	Инв. N дубл.	Подпись и дата

Формат	Зона	Поз.	Обозначение	Наименование	Количество на исполнение УГ15.01.02.00 –										Примечание
					–	01	02	03	04	05	06	07	08	09	
А3		2	УГ 15.01.01.02	Ребро	3										
			–01	Ребро		3									
			–02	Ребро			3								
			–03	Ребро				3							
			–04	Ребро					3						
			–05	Ребро						3					
			–06	Ребро							3				
			–07	Ребро								3			
			–08	Ребро									3		
			–09	Ребро										3	
А4		3	УГ 15.01.01.03	Ножка	1	1		1	1	1					
			–01	Ножка			1				1	1	1	1	

Изм.	Лист	N докум.	Подпись	Дата	УГ15.01.02.00	Лист 2

Инв. N подл.	Подпись и дата	Взам инв. N	Инв. N дубл.	Подпись и дата

Формат	Зона	Поз.	Обозначение	Наименование	Количество на исполнение УГ15.01.02.00 – 10	11	12	13							Примечание
				Документация											
А4			УГ 15.01.02.00 СБ	Сборочный чертеж	X	X	X	X							
				Детали											
А4		1	УГ 15.01.01.01 –10	Скоба	1										
			–11	Скоба		1									
			–12	Скоба			1								
			–13	Скоба				1							
А3		2	УГ 15.01.01.02 –10	Ребро	2										
			–11	Ребро		2									
			–12	Ребро			2								
			–13	Ребро				2							
А4		3	УГ 15.01.01.03	Ножка	1	1	1	1							

Изм.	Лист	N докум.	Подпись	Дата	УГ15.01.02.00	Лист 3

Копировал Формат А4

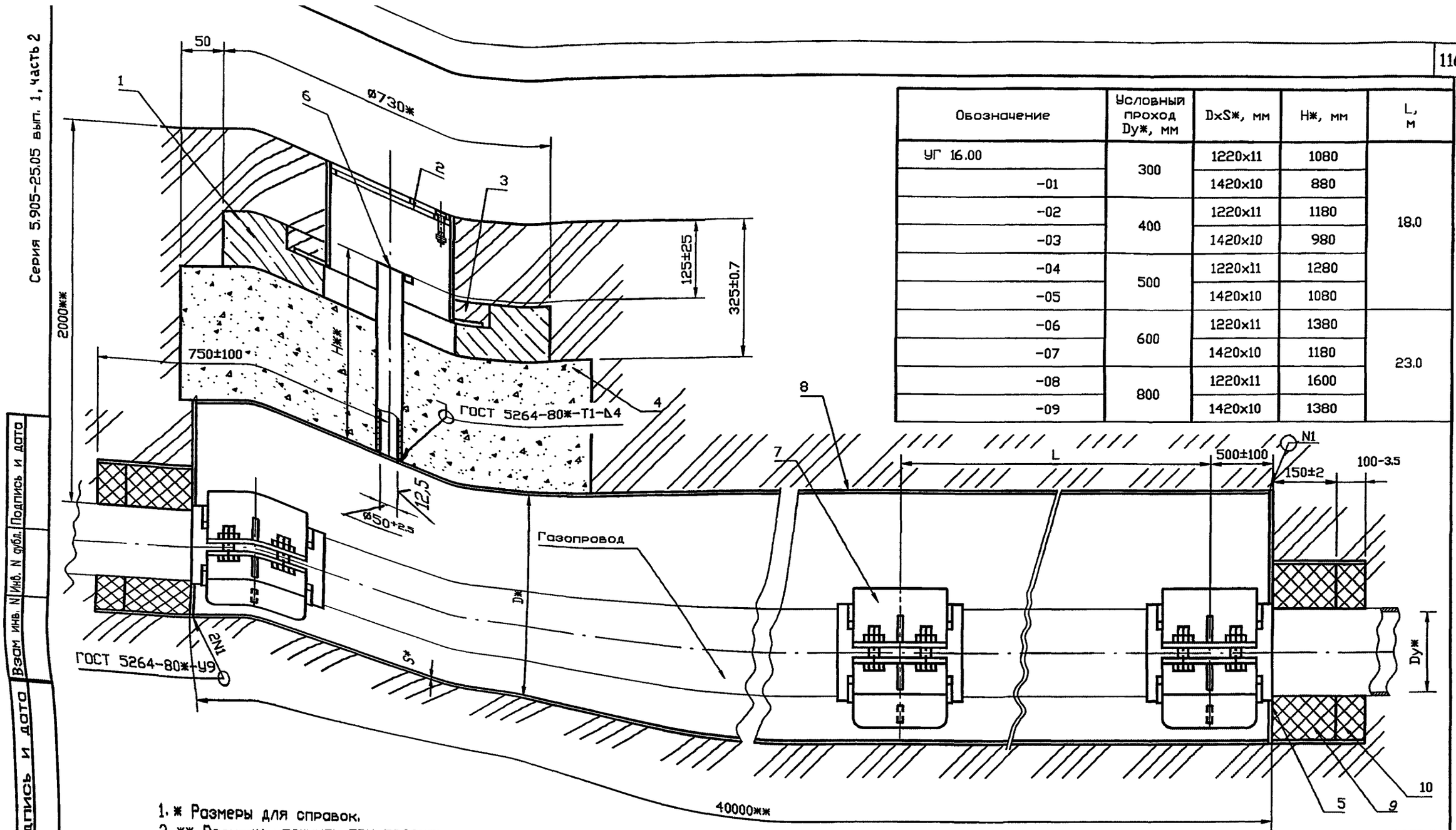

Обозначение	Условный проход Dy*, мм	DxS*, мм	H*, мм	L, м
УГ 16.00	300	1220x11	1080	18.0
-01		1420x10	880	
-02	400	1220x11	1180	
-03		1420x10	980	
-04	500	1220x11	1280	
-05		1420x10	1080	
-06	600	1220x11	1380	23.0
-07		1420x10	1180	
-08	800	1220x11	1600	
-09		1420x10	1380	

1. * Размеры для справок.
2. ** Размеры уточнить при проектировании

Изм.	Лист	N докум.	Подпись	Дата
Разраб.		Василенко		07.05
Разраб.		Тарасенко		07.05
Пров.		Крючков		07.05
Н. контр.		Панасенко		07.05
Утв.		Корж		07.05

УГ 16.00 СБ

Прокладка газопровода в футляре. Сборочный чертеж

Лит.	Масса	Масштаб
	См. табл.	—
Лист	Листов 1	

СПКБ "Газпроект"

Копировал

Формат А3

Взам инв. N | Инв. N дубл. | Подпись и дата | Инв. N подл.

Серия 5.905-25.05 вып. 1, часть 2

Формат	Зона	Поз.	Обозначение	Наименование	Кол.	Примечание
				Документация		
А3			УГ 16.00 СБ	Сборочный чертеж		
				Общие указания		
				Сборочные единицы		
А4		1	УГ 1.01.00	Подушка	1	
А4		2	УГ 1.03.00	Ковер	1	
				Материалы		
		3	ГОСТ 26633-91*	Бетон тяжелый класса В12,5	0.001	м³
		4	ГОСТ 8736-93*	Песок природный для строи-		
				тельных работ	0.60	м³
				Переменные данные для исполнений		
			до -09 см. листы 2,3			

Подпись и дата | Инв. N дубл. | Взам инв. N | Подпись и дата | Инв. N подл.

Изм.	Лист	N докум.	Подпись	Дата
Разраб.		Василенко		07.05
Разраб.		Тарасенко		07.05
Пров.		Крючков		07.05
Н. контр.		Панасенко		07.05
Утв.		Корж		07.05

УГ 16.00

Прокладка газопровода в футляре

Лит.	Лист	Листов
	1	3

СПКБ "Газпроект"

Копировал

Формат А4

Инв. N подл.	Подпись и дата	Взам инв. N	Инв. N дубл.	Подпись и дата

Формат	Зона	Поз.	Обозначение	Наименование	Количество на исполнение УГ 16.00 –										Приме-чание
					–	01	02	03	04	05	06	07	08	09	
				Сборочные единицы											
А4		5	УГ16.01.00	Диафрагма	2										
			-01	Диафрагма		2									
			-02	Диафрагма			2								
			-03	Диафрагма				2							
			-04	Диафрагма					2						
			-05	Диафрагма						2					
			-06	Диафрагма							2				
			-07	Диафрагма								2			
			-08	Диафрагма									2		
			-09	Диафрагма										2	
А4		6	УГ14.01.00 -04	Трубка контрольная	1					1					
			-00	Трубка контрольная		1									
			-03	Трубка контрольная			1					1			
			-01	Трубка контрольная				1							
			-06	Трубка контрольная					1						
			-08	Трубка контрольная							1			1	
			-11	Трубка контрольная									1		

Изм.	Лист	N докум.	Подпись	Дата	УГ 16.00	Лист 2

Копировал Формат А4

Инв. N подл.	Подпись и дата	Взам инв. N	Инв. N дубл.	Подпись и дата

Формат	Зона	Поз.	Обозначение	Наименование	Количество на исполнение УГ 16.00 –										Примечание
					–	01	02	03	04	05	06	07	08	09	
А4		7	УГ15.01.00 –08	Опора	4	4									Количество уточнить при проектировании
			–09	Опора			4	4							
			–10	Опора					4	4					
			–11	Опора							3	3			
			–12	Опора									3	3	
				Материалы											
		8		Труба 1220х11 ГОСТ 10704-91 / Д ГОСТ 10706-76*	40		40		40		40		40		м
				Труба 1420х10 ГОСТ 10704-91 / Д ГОСТ 10706-76*		40		40		40		40		40	м
		9		Просмоленная пеньковая прядь ГОСТ 9993-74**	6,2	6,2	19,2	19,2	21,8	21,8	21,8	21,8	32,6	32,6	$дм^3$
		10		Битум нефтяной изоляционный БНИ-IV ГОСТ 9812-74*	4,1	4,1	12,8	12,8	14,5	14,5	14,5	14,5	21,8	21,8	$дм^3$

Изм.	Лист	N докум.	Подпись	Дата	УГ 16.00	Лист 3

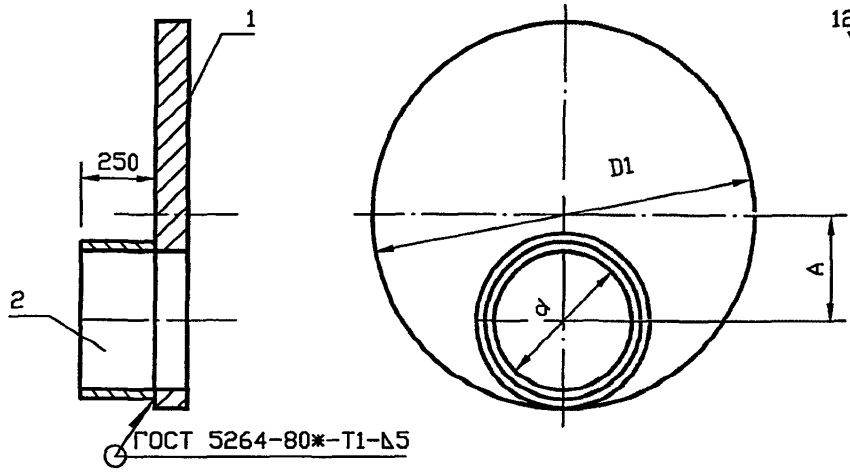

12.5

Обозначение	D, мм	D1, мм	A, мм	Масса, кг
УГ 16.01.00	426	1220	365	79.7
-01		1420	470	106.1
-02	530	1220	315	78.9
-03		1420	425	105.3
-04	630	1220	260	84.6
-05		1420	365	111.1
-06	720	1220	205	95.4
-07		1420	315	121.8
-08	920	1220	95	85.2
-09		1420	210	108.9

Подпись и дата | Инв. N дубл. | Взам инв. N | Подпись и дата | Инв. N подл.

Изм.	Лист	N докум.	Подпись	Дата
Разраб.		Василенко		07.05
Разраб.		Тарасенко		07.05
Пров.		Крючков		07.05
Н. контр.		Панасенко		07.05
Утв.		Корж		07.05

УГ 16.01.00 СБ

Диафрагма.
Сборочный чертеж

Лит.	Масса	Масштаб
	См. табл.	—
Лист	Листов 1	

СПКБ "Газпроект"

Копировал

Формат А3

Инв. N подл.	Подпись и дата	Взам инв. N	Инв. N дубл.	Подпись и дата

Серия 5.905-25.05 вып. 1, часть 2

Формат	Зона	Поз.	Обозначение	Наименование	Количество на исполнение УГ 16.01.00 –										Приме-чание
					–	01	02	03	04	05	06	07	08	09	
				Документация											
А4			УГ 16.01.00 СБ	Сборочный чертеж	X	X	X	X	X	X	X	X	X	X	
				Детали											
А4		1	УГ 16.01.01	Крышка	1										
			-01	Крышка		1									
			-02	Крышка			1								
			-03	Крышка				1							
			-04	Крышка					1						
			-05	Крышка						1					
			-06	Крышка							1				
			-07	Крышка								1			
			-08	Крышка									1		
			-09	Крышка										1	

Изм.	Лист	N докум.	Подпись	Дата
Разраб.		Василенко		07.05
Разраб.		Тарасенко		07.05
Пров.		Крючков		07.05
Н. контр.		Панасенко		07.05
Утв.		Корж		07.05

УГ 16.01.00

Диафрагма

Лит.	Лист	Листов
	1	2

СПКБ "Газпроект"

Копировал

Формат А4

Инв. N подл.	Подпись и дата	Взам инв. N	Инв. N дубл.	Подпись и дата

Формат	Зона	Поз.	Обозначение	Наименование	Количество на исполнение УГ 16.01.00 –										Приме-чание
					–	01	02	03	04	05	06	07	08	09	
А4		2	УГ 16.01.02 -03	Патрубок	1	1									
			-04	Патрубок			1	1							
			-05	Патрубок					1	1					
			-06	Патрубок							1	1			
			-07	Патрубок									1	1	

Изм.	Лист	N докум.	Подпись	Дата	УГ 16.01.00	Лист 2

Копировал Формат А4

Серия 5.905-25.05 вып. 1, часть 2

12.5

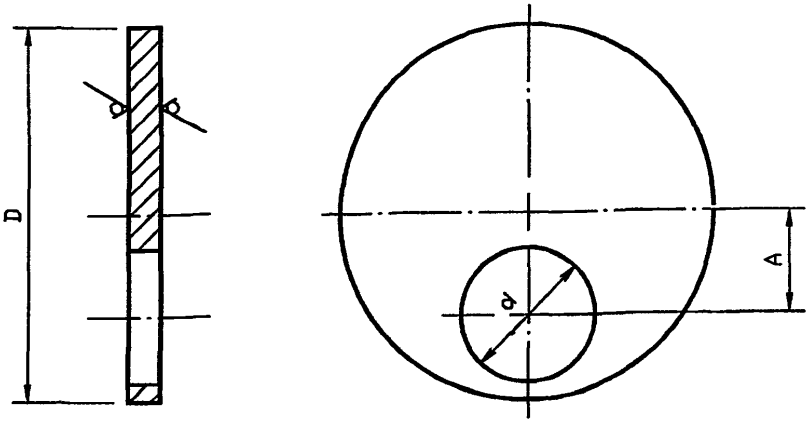

Обозначение	d, мм	D, мм	A, мм	Масса, кг
УГ 16.01.01	$360^{+3.6}$	$1220_{-4.5}$	365±2	66.7
-01		$1420_{-5.0}$	470±2	93.1
-02	$460^{+4.0}$	$1220_{-4.5}$	315±2	62.7
-03		$1420_{-5.0}$	425±2	89.1
-04	$560^{+4.4}$	$1220_{-4.5}$	260±2	57.7
-05		$1420_{-5.0}$	365±2	84.1
-06	$660^{+5.0}$	$1220_{-4.5}$	205±2	51.6
-07		$1420_{-5.0}$	315±2	78.0
-08	$850^{+5.0}$	$1220_{-4.5}$	95±2	37.5
-09		$1420_{-5.0}$	210±2	63.9

Инв. N подл. | Подпись и дата | Взам инв. N | Инв. N дубл. | Подпись и дата

Изм.	Лист	N докум.	Подпись	Дата
Разраб.		Василенко		07.05
Разраб.		Тарасенко		07.05
Пров.		Крючков		07.05
Н. контр.		Панасенко		07.05
Утв.		Корж		07.05

УГ 16.01.01

Крышка

Лит.	Масса	Масштаб
	См. табл.	—
Лист	Листов 1	

Лист Б-ПН-8.0 ГОСТ 19904-90
Ст3кп2 ГОСТ 14637-89*

СПКБ "Газпроект"

Копировал

Формат А3

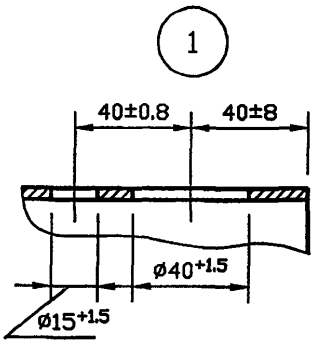

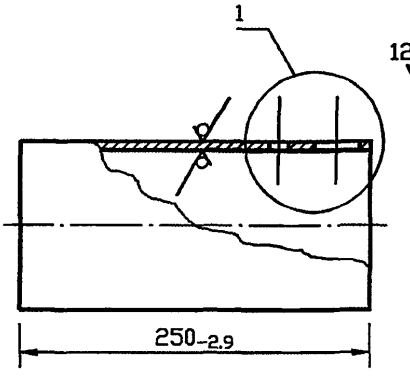

Обозначение	Сортамент	Масса, кг
УГ 16.01.02	Труба 219х4 ГОСТ 10704-91 / Д-20 ГОСТ 10705-80*	5.30
-01	Труба 273х6 ГОСТ 10704-91 / Д-20 ГОСТ 10705-80*	9.88
-02	Труба 325х5 ГОСТ 10704-91 / Д-20 ГОСТ 10705-80*	9.90
-03	Труба 426х5 ГОСТ 10704-91 / Д-20 ГОСТ 10705-80*	13.00
-04	Труба 530х5 ГОСТ 10704-91 / Д-20 ГОСТ 10705-80*	16.20
-05	Труба 630х7 ГОСТ 10704-91 / Д-20 ГОСТ 10705-80*	26.90
-06	Труба 720х10 ГОСТ 10704-91 / Д-20 ГОСТ 10705-80*	43.80
-07	Труба 920х8 ГОСТ 10704-91 / Д-20 ГОСТ 10705-80*	45.00

Подпись и дата | Инв. N дубл. | Взам инв. N | Подпись и дата | Инв. N подл.

Изм.	Лист	N докум.	Подпись	Дата
Разраб.		Василенко		07.05
Разраб.		Тарасенко		07.05
Пров.		Крючков		07.05
Н. контр.		Панасенко		07.05
Утв.		Корж		07.05

УГ 16.01.02

Патрубок

Лит.	Масса	Масштаб
	См. табл.	—
Лист	Листов 1	

См. табл.

СПКБ "Газпроект"

Копировал

Формат А3

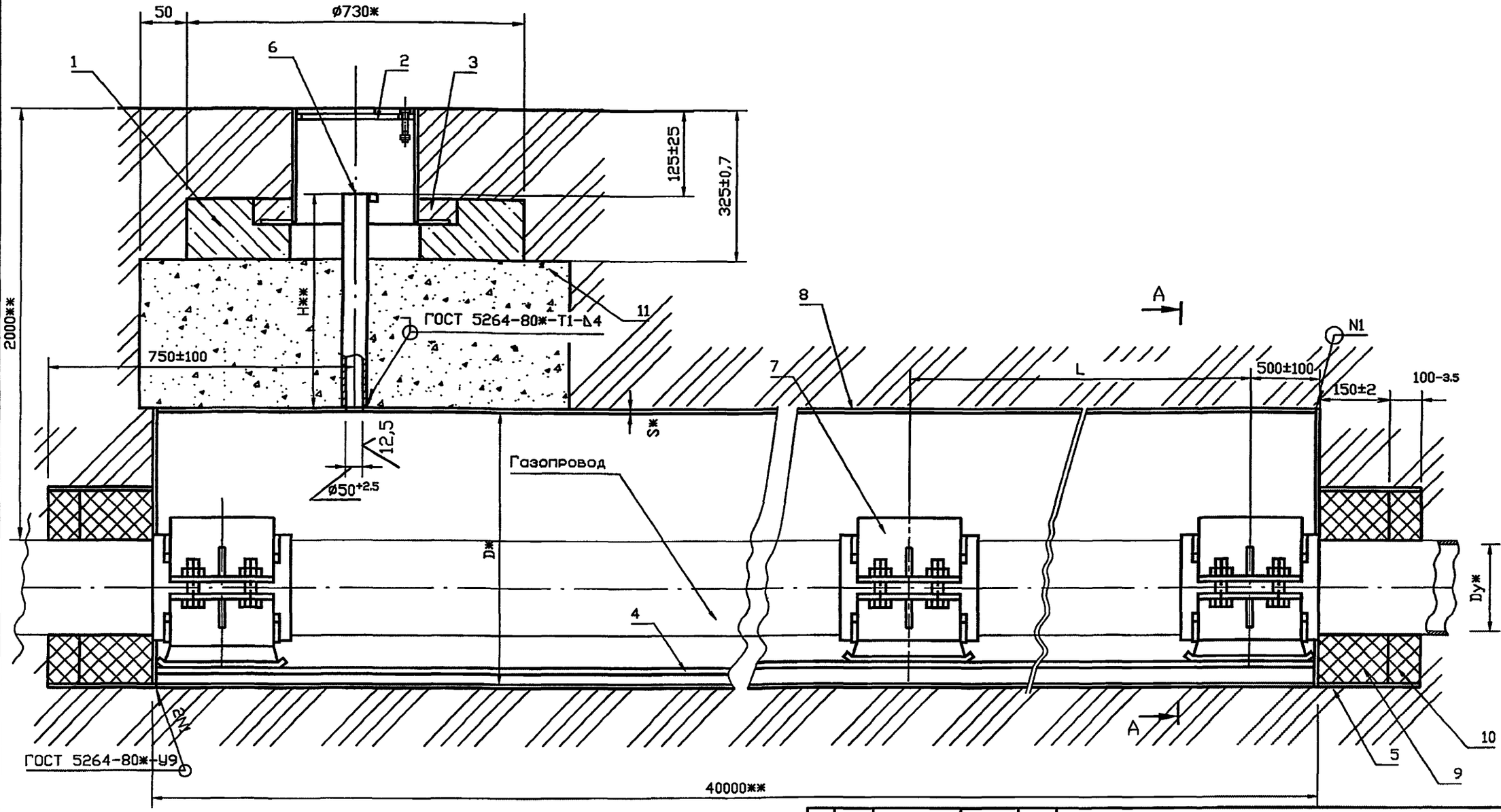

1 Таблицу исполнений см. на листе 2.
2 Сварка шва N2 ручная электродуговая.
3 * Размеры для справок.
4 ** Размеры уточнить при проектировании.

Изм.	Лист	N докум.	Подпись	Дата
Разраб.		Василенко		07.05
Разраб.		Тарасенко		07.05
Пров.		Крючков		07.05
Н. контр.		Панасенко		07.05
Утв.		Корж		07.05

УГ 17.00 СБ

Прокладка 2* газопроводов в футляре. Сборочный чертеж

Лит.	Масса	Масштаб
	См. табл.	—
Лист 1	Листов 2	

СПКБ "Газпроект"

Копировал

Формат А3

Инв. N подл. | Подпись и дата | Взам инв. N | Инв. N дубл. | Подпись и дата

А-А

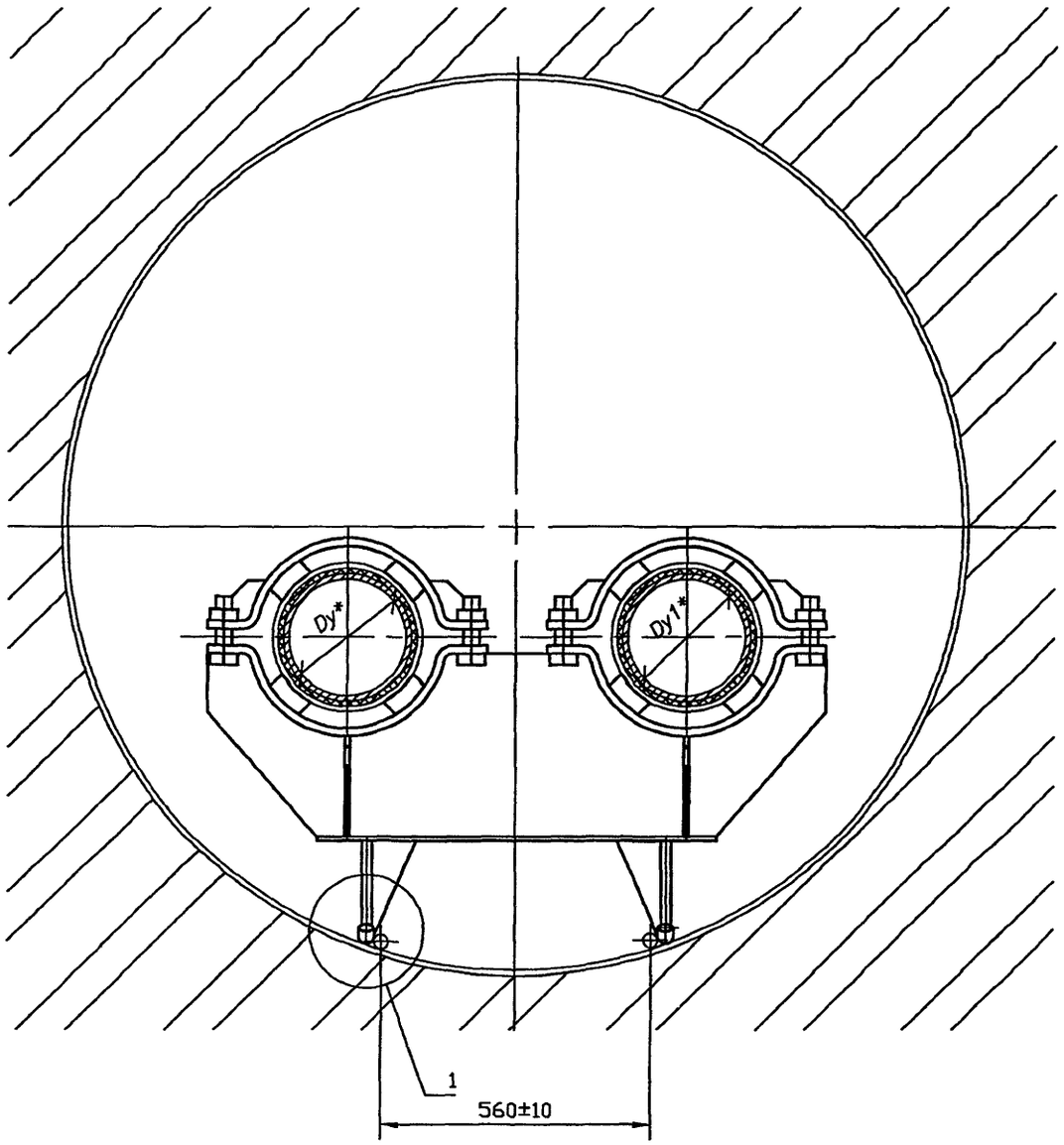

1

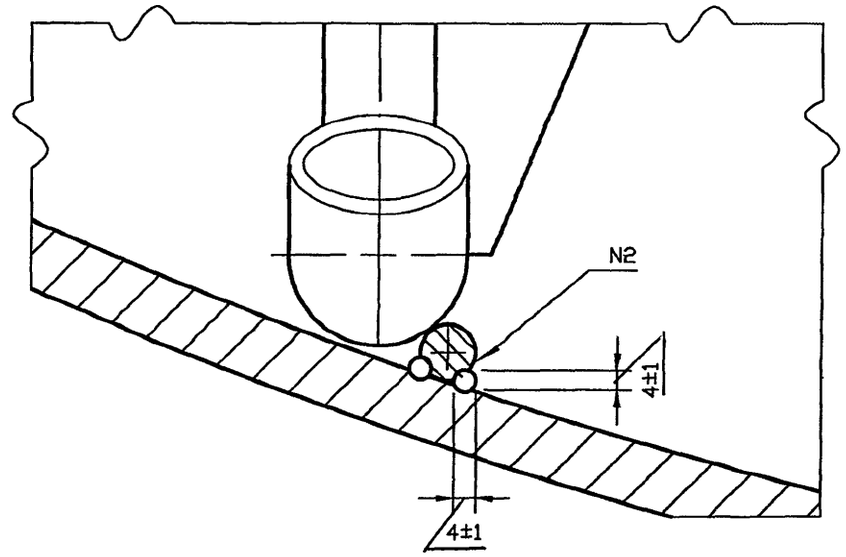

Обозначение	Условный проход		DxS*	Hжж, мм	L, м
	Dy, мм	Dy1, мм			
УГ 17.00	200	100	1220x11	570	12.0
-01		150			
-02		200			
-03		100	1420x10	475	
-04		150			
-05		200			
-06	300	150	1220x11	630	18.0
-07		200			
-08		300			
-09		150	1420x10	528	
-10		200			
-11		300			
-12	400	200	1220x11	680	
-13		200	1420x10	580	
-14		300			
-15		400			

Инв. N подл. | Подпись и дата | Взам инв. N | Инв. N дубл. | Подпись и дата

Изм.	Лист	N докум.	Подпись	Дата	УГ 17.00 СБ	Лист 2

Серия 5.905-25.05 вып. 1, часть 2

Формат	Зона	Поз.	Обозначение	Наименование	Кол.	Примечание
				Документация		
А3			УГ 17.00 СБ	Сборочный чертеж		
				Общие указания		
				Сборочные единицы		
А4		1	УГ 1.01.00	Подушка	1	
А4		2	УГ 1.03.00	Ковер	1	
				Материалы		
		3	ГОСТ 26633-91*	Бетон тяжелый класса В12.5	0.001	м³
		4		Круг 10-В ГОСТ 2590-88 / Ст3пс1-I ГОСТ 535-88*	80	м
			Переменные	данные для исполнений		
			до -09 см. листы 2,3			
			10...15 см. листы 5,6			

Подпись и дата | Инв. N дубл. | Взам инв. N | Подпись и дата | Инв. N подл.

Изм.	Лист	N докум.	Подпись	Дата
Разраб.		Василенко		07.05
Разраб.		Тарасенко		07.05
Пров.		Крючков		07.05
Н. контр.		Панасенко		07.05
Утв.		Корж		07.05

УГ 17.00

Прокладка 2× газопроводов в футляре

Лит.	Лист	Листов
	1	5

СПКБ "Газпроект"

Копировал

Формат А4

Инв. N подл.	Подпись и дата	Взам инв. N	Инв. N дубл.	Подпись и дата

Формат	Зона	Поз.	Обозначение	Наименование	Количество на исполнение УГ 17.00 –										Примечание
					–	01	02	03	04	05	06	07	08	09	
				Сборочные единицы											
А4		5	УГ17.02.00	Диафрагма	2										
			–01	Диафрагма		2									
			–02	Диафрагма			2								
			–03	Диафрагма				2							
			–04	Диафрагма					2						
			–05	Диафрагма						2					
			–06	Диафрагма							2				
			–07	Диафрагма								2			
			–08	Диафрагма									2		
			–09	Диафрагма										2	
А4		6	УГ14.01.00 –08	Трубка контрольная	1	1	1								
			–06	Трубка контрольная				1	1	1					
			–09	Трубка контрольная							1	1	1		
			–07	Трубка контрольная										1	
А4		7	УГ17.01.00	Опора	5										количество уточнить при проектировании
			–01	Опора		5									
			–02	Опора			5								
			–03	Опора				5							

Изм.	Лист	N докум.	Подпись	Дата	УГ 17.00	Лист 2

Копировал Формат А4

Инв. N подл.	Подпись и дата	Взам инв. N	Инв. N дубл.	Подпись и дата

Формат	Зона	Поз.	Обозначение	Наименование	Количество на исполнение УГ 17.00 –										Примечание
					–	01	02	03	04	05	06	07	08	09	
А4		7	УГ17.01.00 -04	Опора					5						количество уточнить при проектировании
			-05	Опора						5					
			-06	Опора							4				
			-07	Опора								4			
			-08	Опора									4		
			-09	Опора										4	
				Материалы											
		8		Труба 1220х11 ГОСТ 10704-91 / Д ГОСТ 10706-76*	40	40	40				40	40	40		м
				Труба 1420х10 ГОСТ 10704-91 / Д ГОСТ 10706-76*				40	40	40				40	м
		9		Просмоленная пеньковая прядь ГОСТ 9993-74**	17,5	22,5	24,15	17,5	22,5	24,15	22,8	27,6	31,05	22,0	$дм^3$
		10		Битум нефтяной изоляционный БНИ-IV ГОСТ 9812-74*	12,9	15,0	16,1	12,9	15,0	16,1	15,2	18,4	20,7	15,2	$дм^3$
		11		Песок природный для строительных работ ГОСТ 98736-93*	0,62	0,62	0,62	0,57	0,57	0,57	0,55	0,55	0,55	0,50	$м^3$

Инв. N подл.	Подпись и дата	Взам инв. N	Инв. N дубл.	Подпись и дата

Формат	Зона	Поз.	Обозначение	Наименование	Количество на исполнение УГ 17.00 – 10	11	12	13	14	15					Примечание
				Сборочные единицы											
А4		5	УГ17.02.00 –10	Диафрагма	2										
			–11	Диафрагма		2									
			–12	Диафрагма			2								
			–13	Диафрагма				2							
			–14	Диафрагма					2						
			–15	Диафрагма						2					
А4		6	УГ14.01.00 –07	Трубка контрольная	1	1									
			–10	Трубка контрольная			1								
			–08	Трубка контрольная				1	1	1					
А4		7	УГ17.01.00 –10	Опора	4										количество уточнить при проектировании
			–11	Опора		4									
			–12	Опора			4								
			–13	Опора				4							
			–14	Опора					4						
			–15	Опора						4					

Изм.	Лист	N докум.	Подпись	Дата	УГ 17.00	Лист 4

Копировал Формат А4

Инв. N подл.	Подпись и дата	Взам инв. N	Инв. N дубл.	Подпись и дата

Серия 5.905-25.05 вып. 1

Формат	Зона	Поз.	Обозначение	Наименование	Количество на исполнение УГ 17.00 - 10	11	12	13	14	15					Примечание
				Материалы											
		8		Труба 1220х11 ГОСТ 10704-91 / Д ГОСТ 10706-76*			40								м
				Труба 1420х10 ГОСТ 10704-91 / Д ГОСТ 10706-76*	40	40		40	40	40					м
		9		Просмоленная пеньковая прядь ГОСТ 9993-74**	21,6	31,05	32,6	32,6	36,0	41,0					$дм^3$
		10		Битум нефтяной изоляционный БНИ-IV ГОСТ 9812-74*	18,4	20,7	21,7	21,7	24,0	27,3					$дм^3$
		11		Песок природный для строительных работ ГОСТ 98736-93*	0,50	0,50	0,53	0,48	0,48	0,48					$м^3$

Изм.	Лист	N докум.	Подпись	Дата	УГ 17.00	Лист 5

Копировал Формат А4

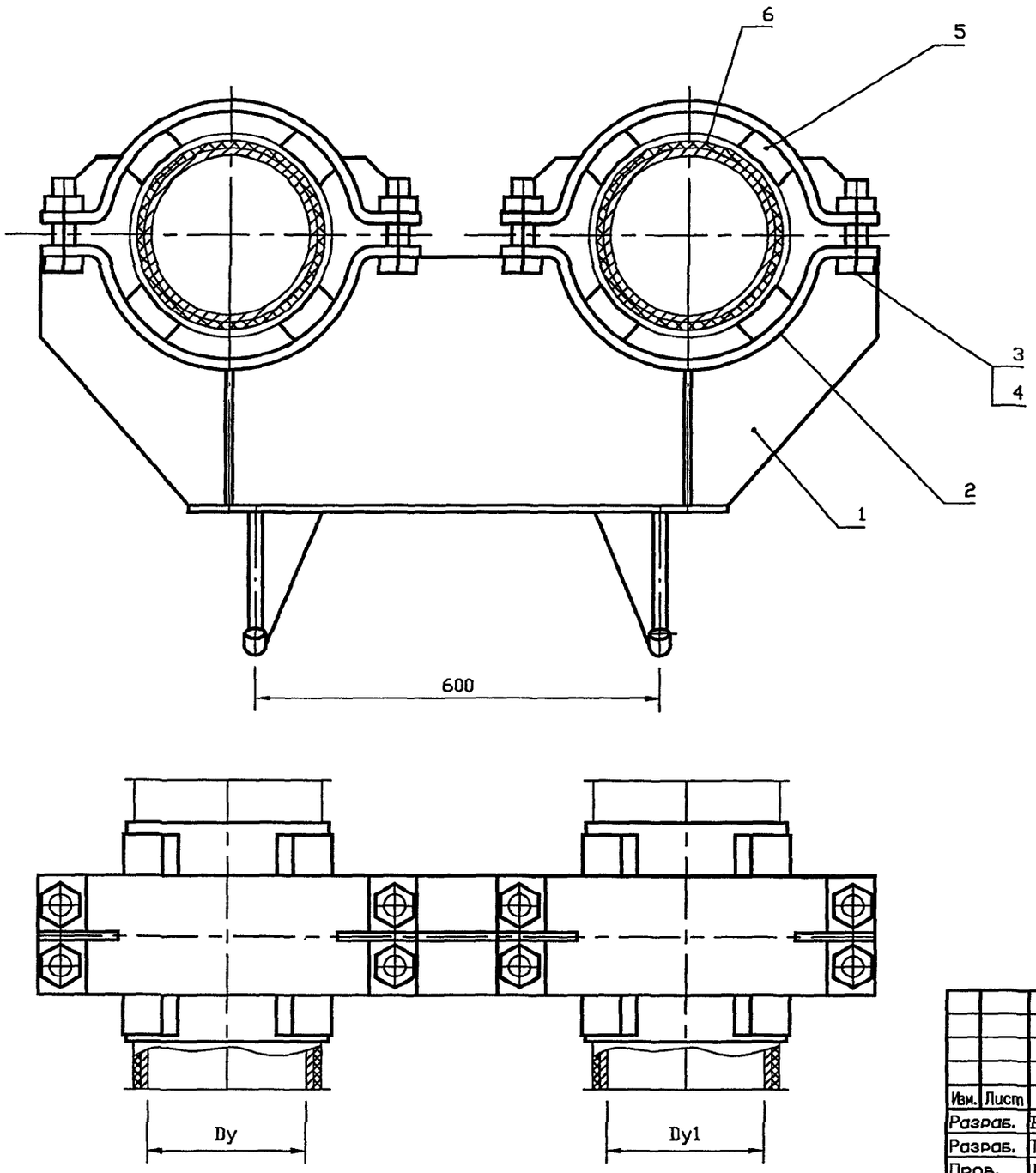

Обозначение	Условный проход		Масса, кг
	Dy, мм	Dy1, мм	
УГ 17.01.00	200	100	52,2
-01		150	52,65
-02		200	53,63
-03		100	57,0
-04		150	57,5
-05		200	57,5
-06	300	150	54,75
-07		200	54,9
-08		300	54,9
-09		150	50,0
-10		200	50,0
-11		300	50,0
-12	400	200	55,6
-13		200	60,4
-14		300	90,3
-15		400	70,0

Инв. N подл. | Подпись и дата | Взам инв. N | Инв. N дубл. | Подпись и дата

Изм.	Лист	N докум.	Подпись	Дата
Разраб.		Василенко		07.05
Разраб.		Тарасенко		07.05
Пров.		Крючков		07.05
Н. контр.		Панасенко		07.05
Утв.		Корж		07.05

УГ 17.01.00 СБ

Опора.
Сборочный чертеж

Лит.	Масса	Масштаб
	См. табл.	—

Лист | Листов 1

СПКБ "Газпроект"

Копировал

Формат А3

Инв. N подл.	Подпись и дата	Взам инв. N	Инв. N дубл.	Подпись и дата

Серия 5.905-25.05 вып. 1, часть 2

Формат	Зона	Поз.	Обозначение	Наименование	Количество на исполнение УГ 17.01.00 –										Примечание
					–	01	02	03	04	05	06	07	08	09	
				Документация											
А3			УГ 17.01.00 СБ	Сборочный чертеж	X	X	X	X	X	X	X	X	X	X	
				Сборочные единицы											
А3		1	УГ 17.01.01.00	Кронштейн	1										
			-01	Кронштейн		1									
			-02	Кронштейн			1								
			-03	Кронштейн				1							
			-04	Кронштейн					1						
			-05	Кронштейн						1					
			-06	Кронштейн							1				
			-07	Кронштейн								1			
			-08	Кронштейн									1		
			-09	Кронштейн										1	

Исполнения 10 ... 15 см. листы 3,4

Изм.	Лист	N докум.	Подпись	Дата
Разраб.		Василенко		07.05
Разраб.		Тарасенко		07.05
Пров.		Крючков		07.05
Н. контр.		Панасенко		07.05
Утв.		Корж		07.05

УГ 17.01.00

Опора

Лит.	Лист	Листов
	1	4

СПКБ "Газпроект"

Копировал

Формат А4

Инв. N подл.	Подпись и дата	Взам инв. N	Инв. N дубл.	Подпись и дата

Формат	Зона	Поз.	Обозначение	Наименование	Количество на исполнение УГ 17.01.00 –										Примечание
					–	01	02	03	04	05	06	07	08	09	
А4		2	УГ 15.01.02.00 –03	Полухомут	1			1							
			–05	Полухомут		1			1		1			1	
			–06	Полухомут	1	1	2	1	1	2		1			
			–08	Полухомут							1	1	2	1	
				Стандартные изделия											
БЧ		3		Болт М10х35.58.096 ГОСТ 7798-70*	8	8	8	8	8	8	8	8	8	8	
БЧ		4		Гайка М10.5,096 ГОСТ 5915-70*	8	8	8	8	8	8	8	8	8	8	
				Материалы											
		5		Пиломатериалы-сосна 1 сорта											
				10х25х100 ГОСТ 8486-86* Е	12	12	12	12	12	12	12	12	12	12	
		6		Пластина 2Ф-1-АМС-С-8х120	1.22	1.36	1.55	1.22	1.36	1.55	1.7	1.89	2.22	1.7	м
				ГОСТ 7338-90*											

Изм.	Лист	N докум.	Подпись	Дата	УГ 17.01.00	Лист 2

Копировал Формат А4

Инв. N подл.	Подпись и дата	Взам инв. N	Инв. N дубл.	Подпись и дата

Серия 5.905-25.05 вып. 1, часть 2

Формат	Зона	Поз.	Обозначение	Наименование	Количество на исполнение УГ 17.01.00 – 10	11	12	13	14	15					Примечание
				Документация											
А3			УГ 17.01.00 СБ	Сборочный чертеж	X	X	X	X	X	X					
				Сборочные единицы											
А3		1	УГ17.01.01.00 –10	Кронштейн	1										
			–11	Кронштейн		1									
			–12	Кронштейн			1								
			–13	Кронштейн				1							
			–14	Кронштейн					1						
			–15	Кронштейн						1					
А4		2	УГ 15.01.02.00 –06	Полухомут	1										
			–08	Полухомут	1	2	1	1							
			–09	Полухомут			1	1	1	2					

Изм.	Лист	N докум.	Подпись	Дата	УГ 17.01.00	Лист 3

Копировал Формат А4

Инв. N подл.	Подпись и дата	Взам инв. N	Инв. N дубл.	Подпись и дата

Формат	Зона	Поз.	Обозначение	Наименование	Количество на исполнение УГ 17.01.00 – 10	11	12	13	14	15					Примечание
				Стандартные изделия											
		3		Болт М10х35.58.096 ГОСТ 7798-70*	8	8	8	8	8	8					
		4		Гайка М10.5,096 ГОСТ 5915-70*	8	8	8	8	8	8					
				Материалы											
		5		Пиломатериалы-сосна 1 сорта											
				10х25х100 ГОСТ 8486-86* Е	12	12	12	12	12	12					
		6		Пластина 2Ф-1-АМС-С-8х120	1,89	2,22	2,17	2,17	2,50	2,78					м
				ГОСТ 7338-90*											

Изм.	Лист	N докум.	Подпись	Дата	УГ 17.01.00	Лист 4

Копировал Формат А4

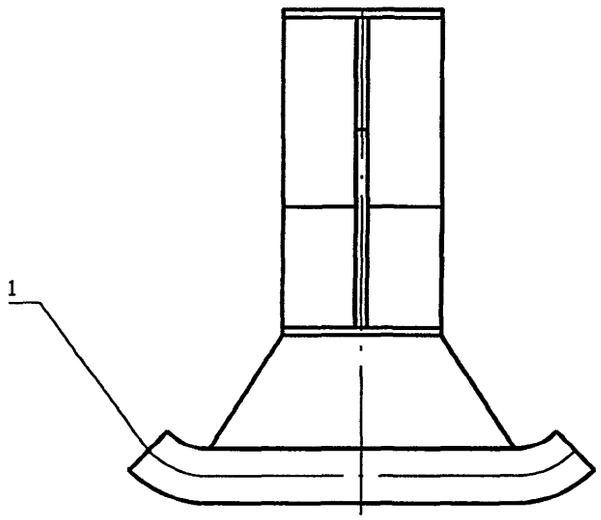

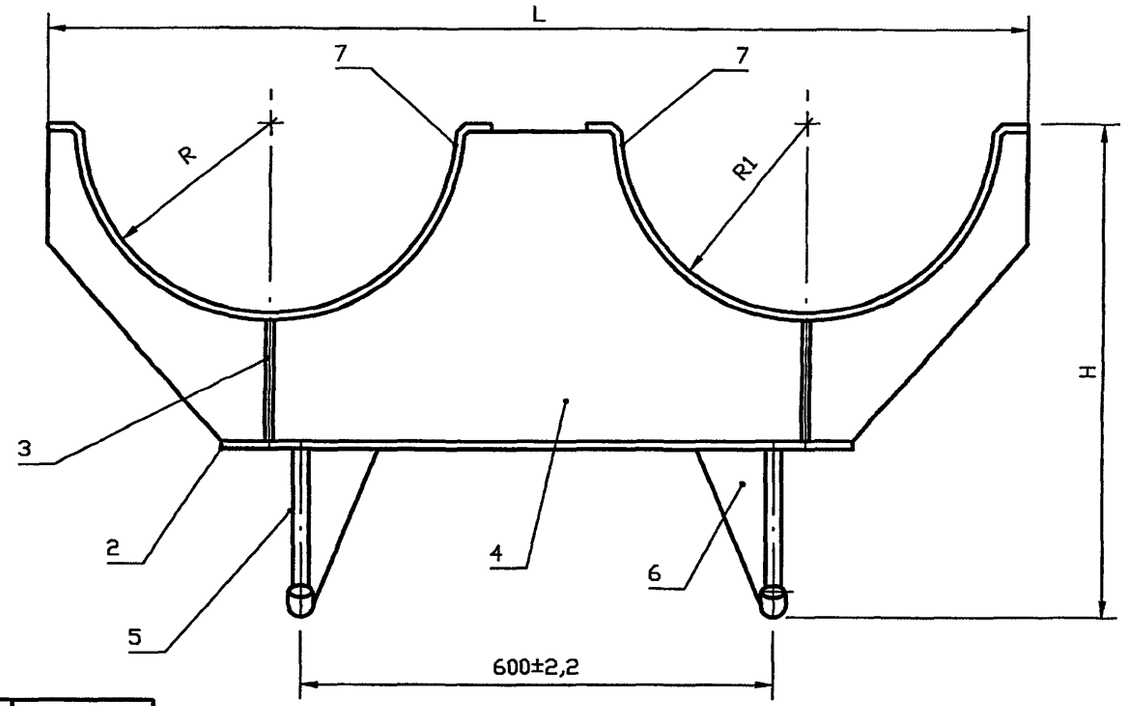

Обозначение	R, мм	R1, мм	H, мм	L, мм	Масса, кг
УГ 17.01.01.00	137	84	504	934	49.0
-01		107			49.1
-02		137			49.8
-03		84	619		53.8
-04		107			53.9
-05		137			53.6
-06	190	84	504	1040	50.7
-07		137			50.5
-08		190			*50.0*
-09		84	619		45.9
-10		137			45.7
-11		190			45.2
-12	240	137	504	1037	50.1
-13		137	619		54.9
-14		190		1240	64.5
-15		240			63.9

Сварные швы по ГОСТ 5264-80*-Т1-А6

Изм.	Лист	N докум.	Подпись	Дата
Разраб.		Василенко		07.05
Разраб.		Тарасенко		07.05
Пров.		Крючков		07.05
Н. контр.		Панасенко		07.05
Утв.		Корж		07.05

УГ 17.01.01.00 СБ

Кронштейн. Сборочный чертеж

Лит.	Масса	Масштаб
	См. табл.	—
Лист	Листов 1	

СПКБ "Газпроект"

Копировал

Формат А3

Подпись и дата | Инв. N дубл. | Взам инв. N | Подпись и дата | Инв. N подл.

Инв. N подл.	Подпись и дата	Взам инв. N	Инв. N дубл.	Подпись и дата

Серия 5.905-25.05 вып. 1, часть 2

Формат	Зона	Поз.	Обозначение	Наименование	Количество на исполнение УГ 17.01.01.00-										Примечание
					–	01	02	03	04	05	06	07	08	09	
				Документация											
А3			УГ 17.01.01.00 СБ	Сборочный чертеж	X	X	X	X	X	X	X	X	X	X	
				Детали											
А4		1	УГ 17.01.01.01	Труба	2	2	2	2	2	2	2	2	2	2	
БЧ		2	УГ 17.01.01.02	Лист $90_{-0,5} \times 670_{-3,0}$											
				Лист Б-ПН-12 ГОСТ 19903-74* / Ст3кп2 ГОСТ 14637-89*	1	1	1	1	1	1	1	1	1	1	
А4		3	УГ 17.01.01.03	-01 Ребро							2	2	4	2	
				-02 Ребро	2	2	4	2	2	4		2			
				-03 Ребро		2			2		2			2	
				-04 Ребро	2			2							
А3		4	УГ 17.01.01.04	Стойка	1			1							
				-01 Стойка		1			1						
				-02 Стойка			1			1					

Исполнения 10 ... 15 см, листы 3,4

Изм.	Лист	N докум.	Подпись	Дата
Разраб.		Василенко		07.05
Разраб.		Тарасенко		07.05
Пров.		Крючков		07.05
Н. контр.		Панасенко		07.05
Утв.		Корж		07.05

УГ 17.01.01.00

Кронштейн

Лит.	Лист	Листов
	1	4

СПКБ "Газпроект"

Копировал Формат А4

Инв. N подл.	Подпись и дата	Взам инв. N	Инв. N дубл.	Подпись и дата

Формат	Зона	Поз.	Обозначение	Наименование	Количество на исполнение УГ 17.01.01.00-										Приме-чание
					—	01	02	03	04	05	06	07	08	09	
А4		4	УГ17.01.01.04 -03	Стойка							1			1	
			-04	Стойка								1			
			-05	Стойка									1		
А4		5	УГ 17.01.01.05	Ребро	2	2	2				2	2	2		
			-01	Ребро				2	2	2				2	
А4		6	УГ 17.01.01.06	Ребро	2	2	2				2	2	2		
			-01	Ребро				2	2	2				2	
А4		7	УГ 15.01.01.01 -03	Скоба	1			1							
			-05	Скоба		1			1		1			1	
			-06	Скоба	1	1	2	1	1	2		1			
			-08	Скоба							1	1	2	1	

Изм.	Лист	N докум.	Подпись	Дата	УГ 17.01.01.00	Лист 2

Копировал Формат А4

Инв. N подл.	Подпись и дата	Взам инв. N	Инв. N дубл.	Подпись и дата

Серия 5.905–25.05 вып. 1, часть 2

Формат	Зона	Поз.	Обозначение	Наименование	Количество на исполнение УГ 17.01.01.00–										Примечание
					10	11	12	13	14	15					
				Документация											
А3			УГ 17.01.01.00 СБ	Сборочный чертеж	X	X	X	X	X	X					
				Детали											
А4		1	УГ 17.01.01.01	Труба	2	2	2	2	2	2					
БЧ		2	УГ 17.01.01.02	Лист 90–0,5 х 670–3,0											
				Лист Б–ПН–12 ГОСТ 19903–74* / Ст3кп2 ГОСТ 14637–89*											
					1	1	1	1	1	1					
А4		3	УГ 17.01.01.03	Ребро			2	2	2	4					
			–01	Ребро	2	4			2						
			–02	Ребро	2		2	2							
А3		4	УГ 17.01.01.04 –04	Стойка	1										
			–05	Стойка		1									
			–06	Стойка			1	1							
			–07	Стойка					1						
			–08	Стойка						1					
А4		5	УГ 17.01.01.05	Ребро											
			–01	Ребро			2								
					2	2		2	2	2					

Изм.	Лист	N докум.	Подпись	Дата	УГ 17.01.01.00	Лист 3

Копировал Формат А4

Инв. N подл.	Подпись и дата	Взам инв. N	Инв. N дубл.	Подпись и дата

Формат	Зона	Поз.	Обозначение	Наименование	Количество на исполнение УГ 17.01.01.00– 10	11	12	13	14	15					Приме-чание
А4		6	УГ 17.01.01.06	Ребро			2								
			–01	Ребро	2	2		2	2	2					
А4		7	УГ 15.01.01.01 –06	Скоба	1		1	1							
			–08	Скоба	1	2			1						
			–09	Скоба			1	1	1	2					

Изм.	Лист	N докум.	Подпись	Дата	УГ 17.01.01.00	Лист 4

Копировал Формат А4

Серия 5.905-25.05 вып. 1, часть 2

12.5

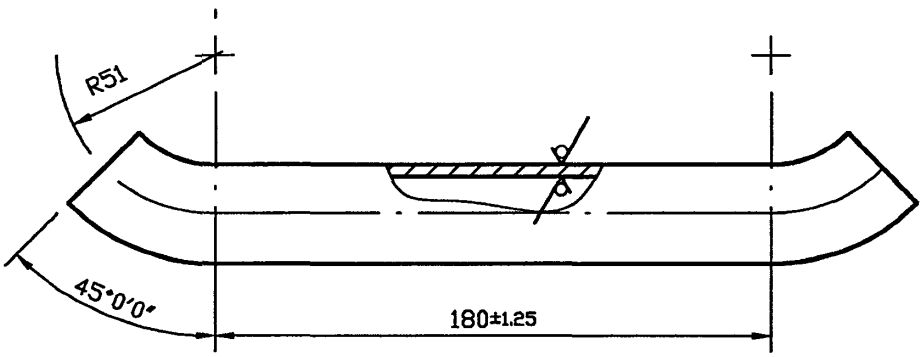

Подпись и дата	Инв. N дубл.	Взам инв. N	Подпись и дата	Инв. N подл.

Изм.	Лист	N докум.	Подпись	Дата
Разраб.		Василенко		07.05
Разраб.		Тарасенко		07.05
Пров.		Крючков		07.05
Н. контр.		Панасенко		07.05
Утв.		Корж		07.05

УГ 17.01.01.01

Труба

Лит.	Масса	Масштаб
	См. табл.	—

Лист | Листов 1

Труба 32х2.0 ГОСТ 8734-75* / Д ГОСТ 8733-74*

СПКБ "Газпроект"

Копировал

Формат А3

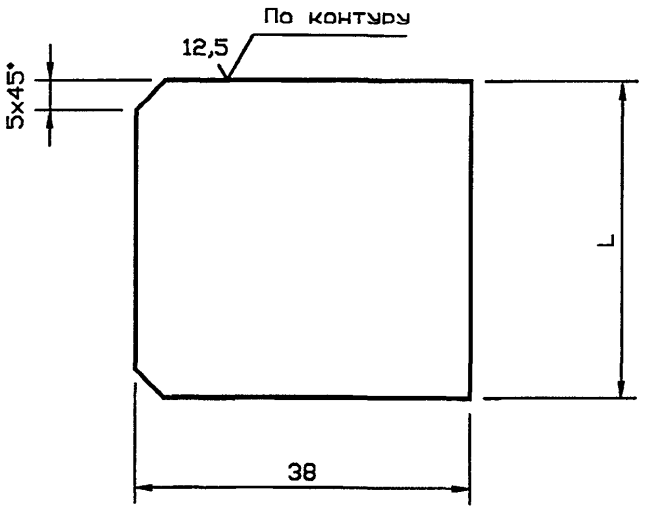

Обозначение	L, мм	Масса, кг
УГ 17.01.01.03	$155_{-1,0}$	0,55
-01	$205_{-1,15}$	0,73
-02	$258_{-1,3}$	0,91
-03	$288_{-1,3}$	1,03
-04	$311_{-1,3}$	1,15

Подпись и дата | Инв. N дубл. | Взам инв. N | Подпись и дата | Инв. N подл.

Изм.	Лист	N докум.	Подпись	Дата
Разраб.		Василенко		07.05
Разраб.		Тарасенко		07.05
Пров.		Крючков		07.05
Н. контр.		Панасенко		07.05
Утв.		Корж		07.05

УГ17.01.01.03

Ребро

Лит.	Масса	Масштаб
	См. табл.	—
Лист	Листов 1	

Лист Б-ПН-12 ГОСТ 19903-74*
Ст3кп2 ГОСТ 14637-89*

СПКБ "Газпроект"

Копировал

Формат А3

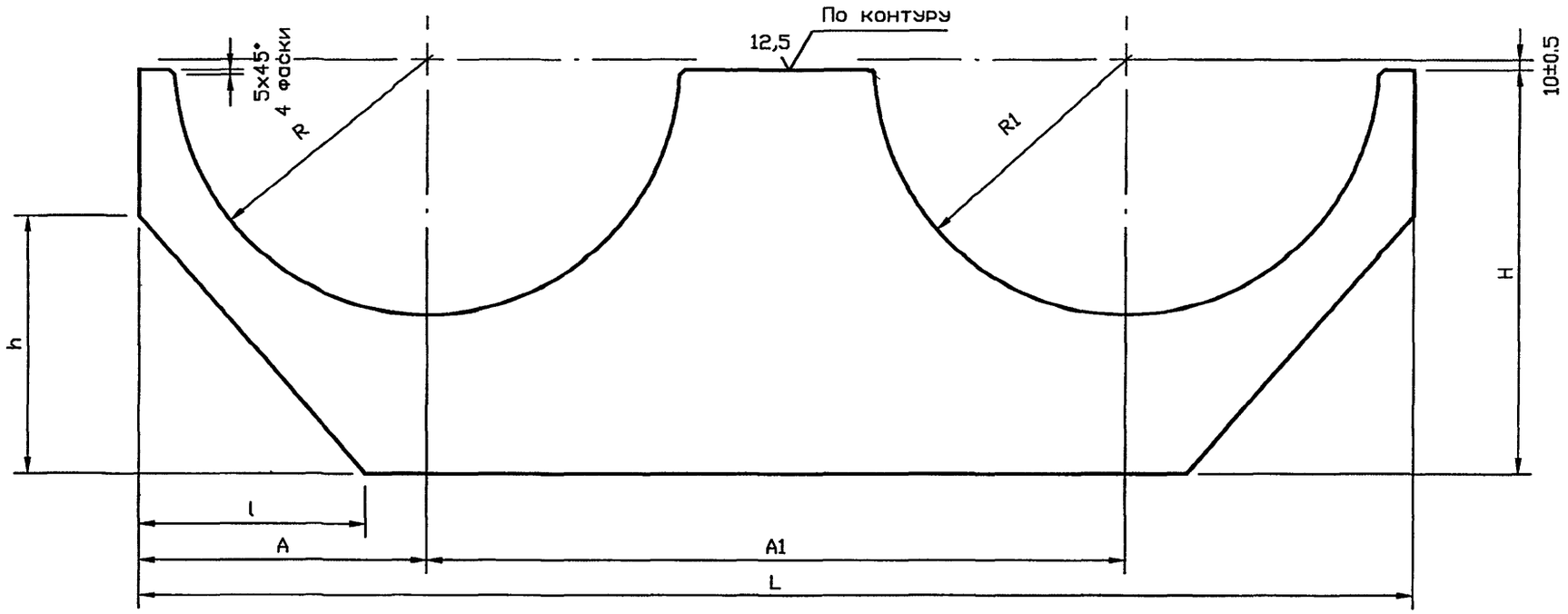

Обозначение	R, мм	R1, мм	H, мм	L, мм	A, мм	A1, мм	h, мм	l, мм	Масса, кг
УГ 17.01.01.04	$142^{+2.5}$	$90^{+2.2}$	390-3.6	$934_{-5.6}$	177±1.3	633±2.5	$120_{-2.2}$	$67_{-1.9}$	32.5
-01		$112^{+2.2}$				610±2.2			32.4
-02		$142^{+2.5}$				580±2.2			32.1
-03	$195^{+2.9}$	$112^{+2.2}$		$1040_{-5.6}$	230±1.5	686±2.5	$220_{-2.9}$	$120_{-2.2}$	34.0
-04		$142^{+2.5}$				633±2.5			33.6
-05		$195^{+2.9}$				580±2.2			33.0
-06	$246^{+2.9}$	$142^{+2.5}$		$1037_{-5.6}$	280±1.6	580±2.2	$200_{-2.9}$	$118_{-2.2}$	33.0
-07		$195^{+2.9}$		$1240_{-5.6}$		730±2.5	$250_{-2.9}$	$220_{-2.9}$	41.4
-08		$246^{+2.9}$				680±2.5			40.6

Инв. N подл. | Подпись и дата | Взам инв. N | Инв. N дубл. | Подпись и дата

Изм.	Лист	N докум.	Подпись	Дата
Разраб.		Василенко		07.05
Разраб.		Тарасенко		07.05
Пров.		Крючков		07.05
Н. контр.		Панасенко		07.05
Утв.		Корж		07.05

УГ 17.01.01.04

Стойка

Лит.	Масса	Масштаб
	См. табл.	—

Лист	Листов 1

Лист Б-ПН-12 ГОСТ 19903-74*
Ст3кп2 ГОСТ 14637-89*

СПКБ "Газпроект"

Копировал

Формат А3

Серия 5.905-25.05 вып. 1, часть 2

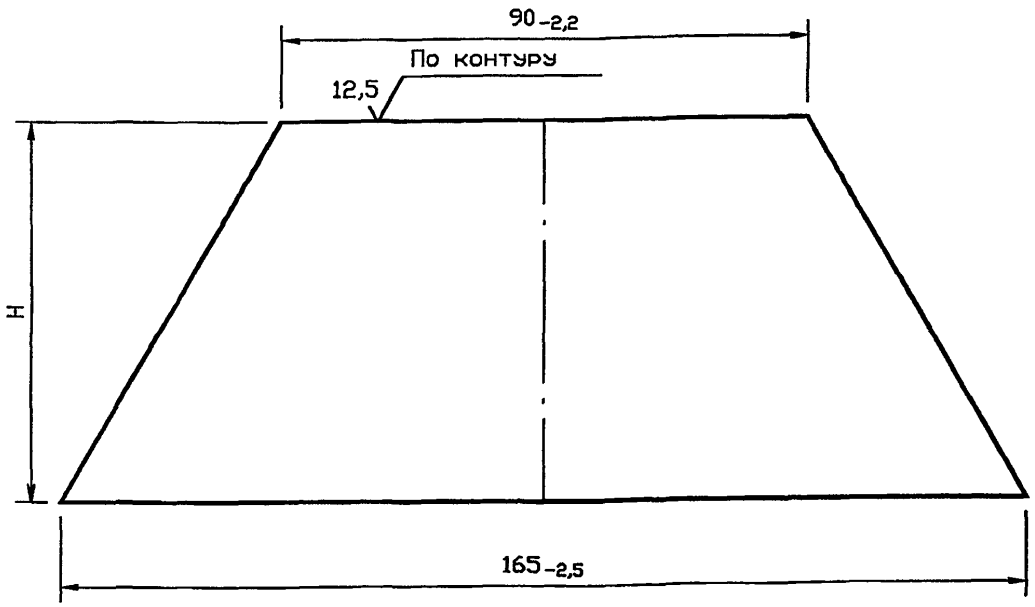

Обозначение	H, мм	Масса, кг
УГ 17.01.01.05	65-1,9	1,0
-01	180-2,5	2,0

Подпись и дата | Инв. N дубл. | Взам инв. N | Подпись и дата | Инв. N подл.

Изм.	Лист	N докум.	Подпись	Дата
Разраб.		Василенко		07.05
Разраб.		Тарасенко		07.05
Пров.		Крючков		07.05
Н. контр.		Панасенко		07.05
Утв.		Корж		07.05

УГ 17.01.01.05

Ребро

Лит.	Масса	Масштаб
	См. табл.	—
Лист	Листов 1	

Лист Б-ПН-12 ГОСТ 19903-74*
Ст3кп2 ГОСТ 14637-89*

СПКБ "Газпроект"

Копировал

Формат А3

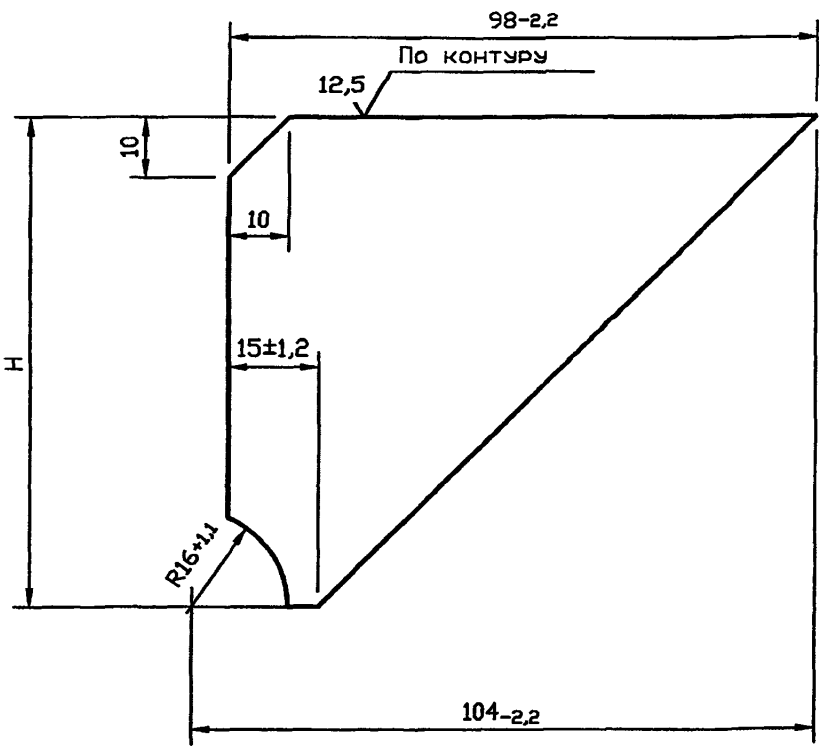

Обозначение	H, мм	Масса, кг
УГ 17.01.01.06	$81_{-1,9}$	0,4
-01	$196_{-2,2}$	1,8

Подпись и дата | Инв. N дубл. | Взам инв. N | Подпись и дата | Инв. N подл.

Изм.	Лист	N докум.	Подпись	Дата
Разраб.		Василенко		07.05
Разраб.		Тарасенко		07.05
Пров.		Крючков		07.05
Н. контр.		Панасенко		07.05
Утв.		Корж		07.05

УГ 17.01.01.06

Ребро

Лит.	Масса	Масштаб
	См. табл.	—
Лист	Листов 1	

Лист Б-ПН-12 ГОСТ 19903-74*
Ст3кп2 ГОСТ 14637-89*

СПКБ "Газпроект"

Копировал

Формат А3

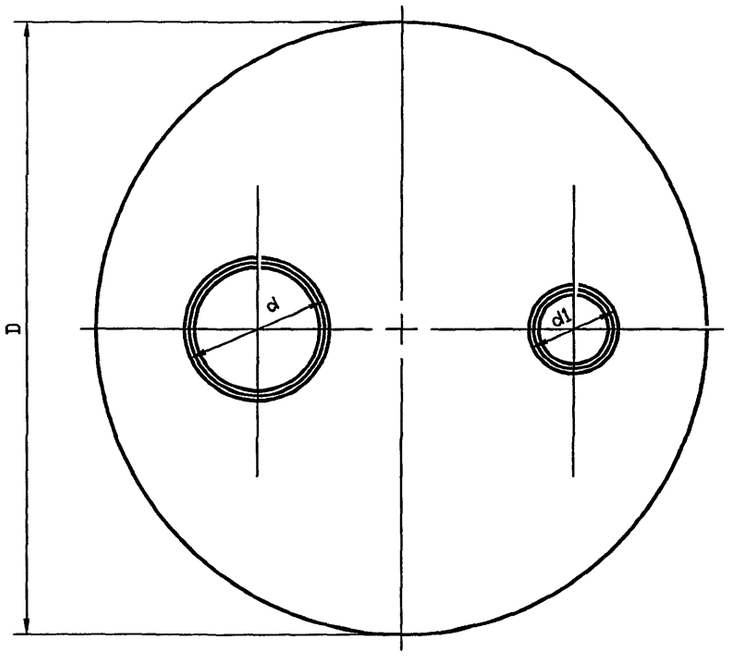

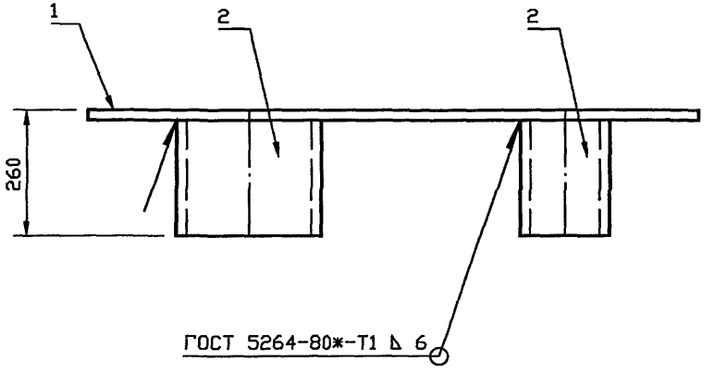

Обозначение	d, мм	d1, мм	D, мм	Масса, кг
УГ 17.02.00	325x5,0	219x4,0	1220	102,0
-01		273x6,0		105,5
-02		325x5,0		104,0
-03		219x4,0	1420	134,5
-04		273x6,0		138,1
-05		325x5,0		137,4
-06	426x5,0	273x6,0	1220	105,5
-07		325x5,0		103,0
-08		426x5,0		102,0
-09		273x6,0	1420	138,1
-10		325x5,0		135,5
-11		426x5,0		134,5
-12	530x5	325x5,0	1220	101,0
-13		325x5,0	1420	133,5
-14		426x5,0		132,5
-15		530x5,0		130,8

Изм.	Лист	N докум.	Подпись	Дата
Разраб.		Василенко		07.05
Разраб.		Тарасенко		07.05
Пров.		Крючков		07.05
Н. контр.		Панасенко		07.05
Утв.		Корж		07.05

УГ 17.02.00 СБ

Диафрагма.
Сборочный чертеж

Лит.	Масса	Масштаб
	См. табл.	—

Лист | Листов 1

СПКБ "Газпроект"

Копировал | Формат А3

Инв. N подл. | Подпись и дата | Взам инв. N | Инв. N дубл. | Подпись и дата

Инв. N подл.	Подпись и дата	Взам инв. N	Инв. N дубл.	Подпись и дата

Серия 5.905-25.05 вып. 1, часть 2

Формат	Зона	Поз.	Обозначение	Наименование	Количество на исполнение УГ 17.02.00 –										Примечание
					–	01	02	03	04	05	06	07	08	09	
				Документация											
А3			УГ 17.02.00 СБ	Сборочный чертеж	X	X	X	X	X	X	X	X	X	X	
				Детали											
А4		1	УГ 17.02.01	Диск	1										
			-01	Диск		1									
			-02	Диск			1								
			-03	Диск				1							
			-04	Диск					1						
			-05	Диск						1					
			-06	Диск							1				
			-07	Диск								1			
			-08	Диск									1		
			-09	Диск										1	

Исполнения 10 ... 15 см. лист 3

Изм.	Лист	N докум.	Подпись	Дата
Разраб.		Василенко		07.05
Разраб.		Тарасенко		07.05
Пров.		Крючков		07.05
Н. контр.		Панасенко		07.05
Утв.		Корж		07.05

УГ 17.02.00

Диафрагма

Лит.	Лист	Листов
	1	3

СПКБ "Газпроект"

Копировал

Формат А4

Инв. N подл.	Подпись и дата	Взам инв. N	Инв. N дубл.	Подпись и дата

Формат	Зона	Поз.	Обозначение	Наименование	Количество на исполнение УГ 17.02.00 –										Приме-чание
					–	01	02	03	04	05	06	07	08	09	
А4		2	УГ 16.01.02	Патрубок	1			1							
			-01	Патрубок		1			1		1			1	
			-02	Патрубок	1	1	2	1	1	2		1			
			-03	Патрубок							1	1	2	1	

Изм.	Лист	N докум.	Подпись	Дата	УГ 17.02.00	Лист 2

Копировал Формат А4

Инв. N подл.	Подпись и дата	Взам инв. N	Инв. N дубл.	Подпись и дата

Формат	Зона	Поз.	Обозначение	Наименование	Количество на исполнение УГ 17.02.00 – 10	11	12	13	14	15					Примечание
				Документация											
А3			УГ 17.02.00 СБ	Сборочный чертеж	X	X	X	X	X	X					
				Детали											
А4		1	УГ 17.02.01 –10	Диск	1										
			–11	Диск		1									
			–12	Диск			1								
			–13	Диск				1							
			–14	Диск					1						
			–15	Диск						1					
А4		2	УГ 16.01.02 –02	Патрубок	1		1	1							
			–03	Патрубок	1	2			1						
			–04	Патрубок			1	1	1	2					

Изм.	Лист	N докум.	Подпись	Дата	УГ 17.02.00	Лист 3

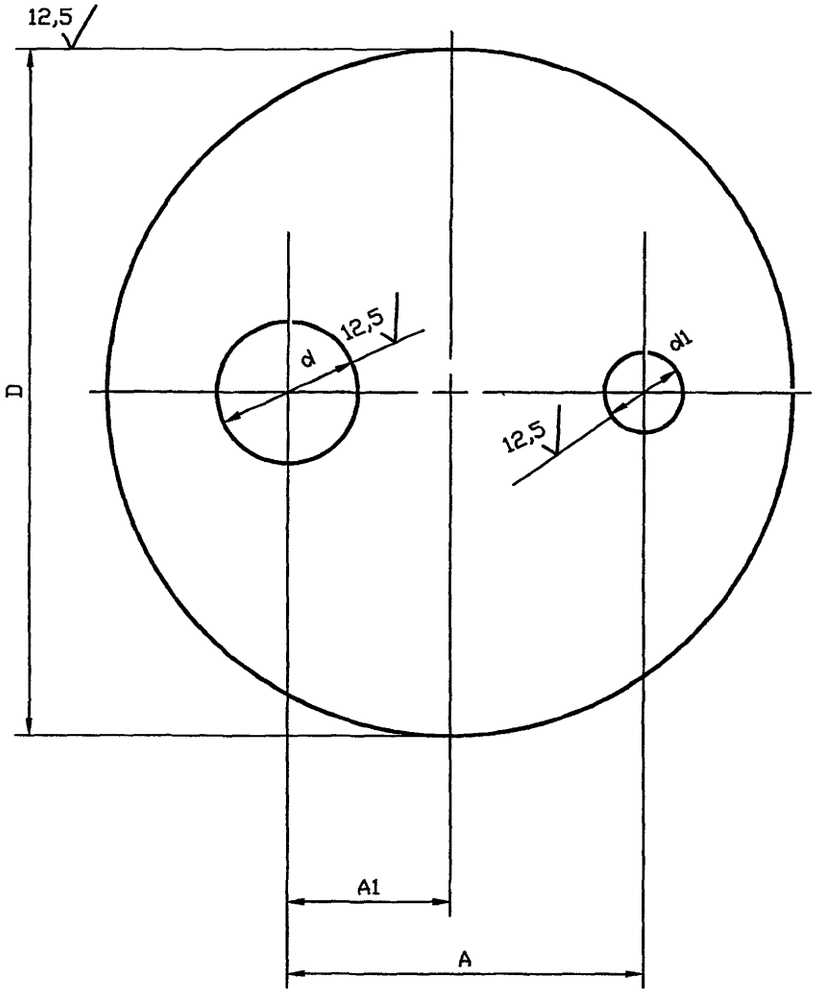

Обозначение	d, мм	d1, мм	D, мм	A, мм	A1, мм	Масса, кг
УГ 17.02.01	$250^{+3.2}$	$140^{+2.5}$	$1220_{-5.5}$	633±2.5	290±1.6	86.7
-01		$190^{+2.9}$		610±2.2		85.7
-02		$250^{+3.2}$		580±2.2		84.1
-03		$140^{+2.5}$	$1420_{-7.8}$	633±2.5		119.3
-04		$190^{+2.9}$		610±2.2		118.3
-05		$250^{+3.2}$		580±2.2		117.5
-06	$360^{+3.6}$	$190^{+2.9}$	$1220_{-5.6}$	686±2.5		82.6
-07		$250^{+3.2}$		633±2.5		80.0
-08		$360^{+3.6}$		580±2.2		75.8
-09		$190^{+2.9}$	$1420_{-7.8}$	686±2.5		115.2
-10		$250^{+3.2}$		633±2.5		112.5
-11		$360^{+3.6}$		580±2.2		108.4
-12	$460^{+4.0}$	$250^{+3.2}$	$1220_{-5.6}$		240±1.5	74.9
-13		$250^{+3.2}$	$1420_{-7.8}$			107.4
-14		$360^{+3.6}$		730±2.5	340±1.8	100.3
-15		460^{+4}		680±2.5		98.2

Инв. N подл. | Подпись и дата | Взам инв. N | Инв. N дубл. | Подпись и дата

Изм.	Лист	N докум.	Подпись	Дата
Разраб.		Василенко		07.05
Разраб.		Тарасенко		07.05
Пров.		Крючков		07.05
Н. контр.		Панасенко		07.05
Утв.		Корж		07.05

УГ 17.02.01

Диск

Лит.	Масса	Масштаб
	См. табл.	—
Лист	Листов 1	

Лист Б-ПН-10 ГОСТ 19903-74*
Ст3кп2 ГОСТ 14637-89*

СПКБ "Газпроект"

Копировал

Формат А3

Серия 5.905-25.05 вып. 1, часть 2

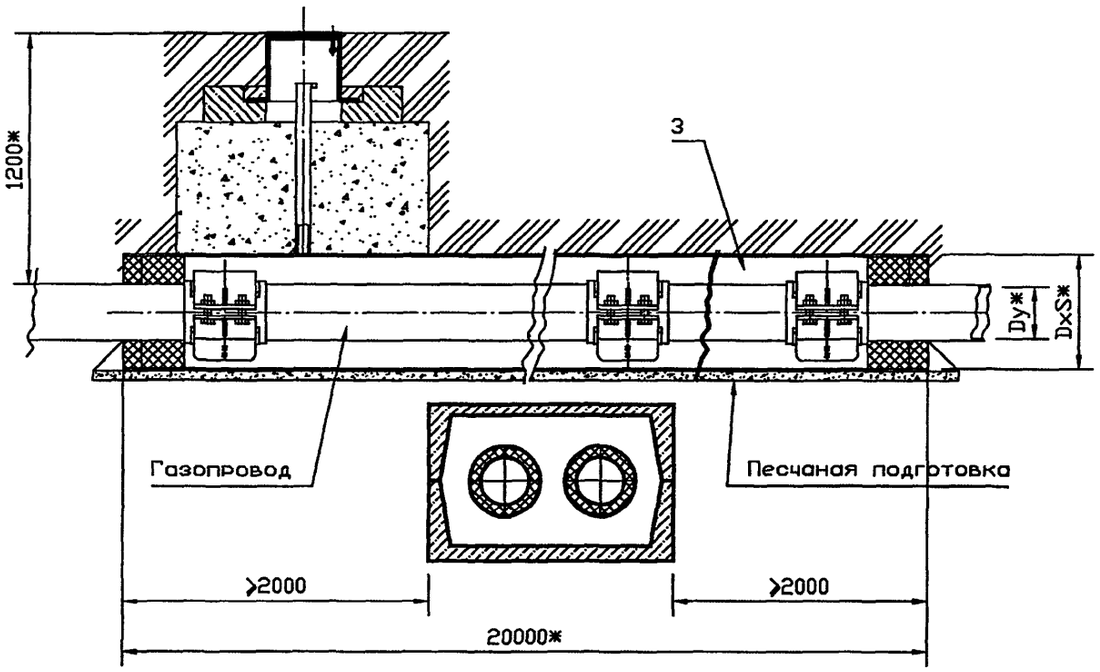

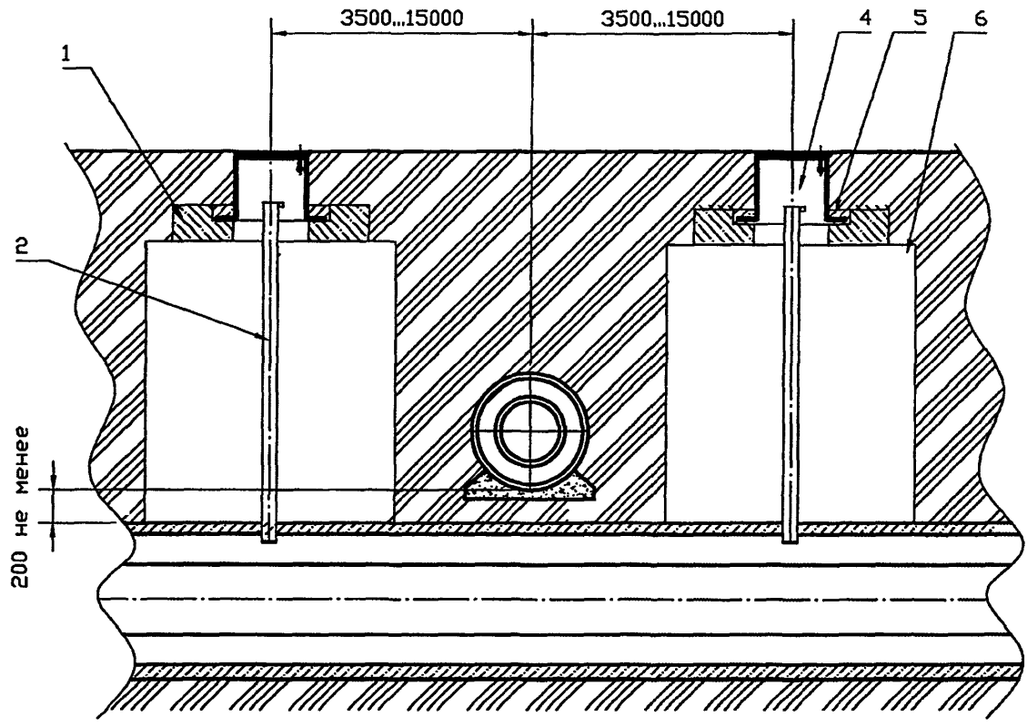

Обозначение	Условный проход Dy*, мм	DxS*, мм	Масса, кг
УГ 18.00	50	219x4	577
-01	65	219x4	578
-02	80	273x6	946
-03	100	273x6	945
-04	125	273x6	947
-05	150	325x5	952
-06	200	377x6	1261
-07	250	426x5	1204
-08	300	530x7	1769
-09	400	630x7	2324

1. Масса дана без учета строительных материалов.
2. * Размер для справок.
3. ** Размеры уточнить при проектировании

Инв. N подл. | Подпись и дата | Взам инв. N | Инв. N дубл. | Подпись и дата

Изм.	Лист	N докум.	Подпись	Дата
Разраб.		Василенко		07.05
Разраб.		Тарасенко		07.05
Пров.		Крючков		07.05
Н. контр.		Панасенко		07.05
Утв.		Корж		07.05

УГ 18.00 СБ

Прокладка газопровода над существующим непроходным каналом. Сборочный чертеж

Лит.	Масса	Масштаб
	См. табл.	—
Лист	Листов 1	

СПКБ "Газпроект"

Копировал

Формат А3

Инв. N подл.	Подпись и дата	Взам инв. N	Инв. N дубл.	Подпись и дата

Формат	Зона	Поз.	Обозначение	Наименование	Количество на исполнение УГ 18.00 –										Примечание
					–	01	02	03	04	05	06	07	08	09	
				Документация											
А3			УГ 18.00 СБ	Сборочный чертеж	X	X	X	X	X	X	X	X	X	X	
А3				Общие указания	X	X	X	X	X	X	X	X	X	X	
				Сборочные единицы											
А4		1	УГ 1.01.00	Подушка	2	2	2	2	2	2	2	2	2	2	
А3		2	УГ 14.01.00 -11	Трубка контрольная	2	2	2	2	2	2	2	2	2	2	
А4		3	УГ 15.00	Прокладка газопровода в											
				футляре	1										
			-01	Прокладка газопровода в											
				футляре		1									
			-02	Прокладка газопровода в											
				футляре			1								
			-03	Прокладка газопровода в											
				футляре				1							
			-04	Прокладка газопровода в											
				футляре					1						

Изм.	Лист	N докум.	Подпись	Дата
Разраб.		Василенко		07.05
Разраб.		Тарасенко		07.05
Пров.		Крючков		07.05
Н. контр.		Панасенко		07.05
Утв.		Корж		07.05

УГ 18.00

Прокладка газопровода над существующим непроходным каналом

Лит.	Лист	Листов
	1	2

СПКБ "Газпроект"

Копировал

Формат А4

Инв. N подл.	Подпись и дата	Взам инв. N	Инв. N дубл.	Подпись и дата

Формат	Зона	Поз.	Обозначение	Наименование	Количество на исполнение УГ 18.00 –										Примечание
					–	01	02	03	04	05	06	07	08	09	
А4		3	УГ 15.00 –05	Прокладка газопровода в											
				футляре						1					
			–06	Прокладка газопровода в											
				футляре							1				
			–07	Прокладка газопровода в											
				футляре								1			
А3			–08	Прокладка газопровода в											
				футляре									1		
			–09	Прокладка газопровода в											
				футляре										1	
А4		4	УГ 1.03.00	Ковер	2	2	2	2	2	2	2	2	2	2	
				Материалы											
		5		Бетон тяжелый класса В12,5	0,002	0,002	0,002	0,002	0,002	0,002	0,002	0,002	0,002	0,002	$м^3$
		6		Песок природный для строи-											
				тельных работ	1,50	1,50	1,50	1,50	1,50	1,50	1,50	1,50	1,50	1,50	$м^3$

Изм.	Лист	N докум.	Подпись	Дата	УГ 18.00	Лист 2

Копировал Формат А4

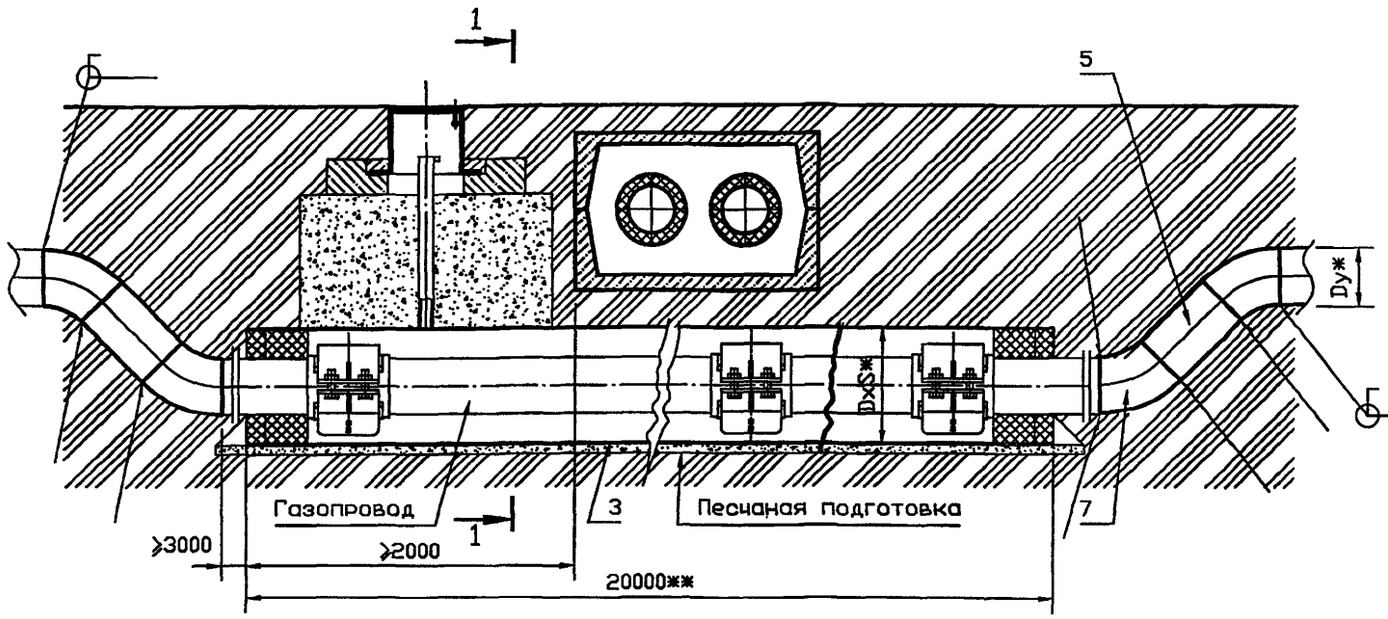

1–1

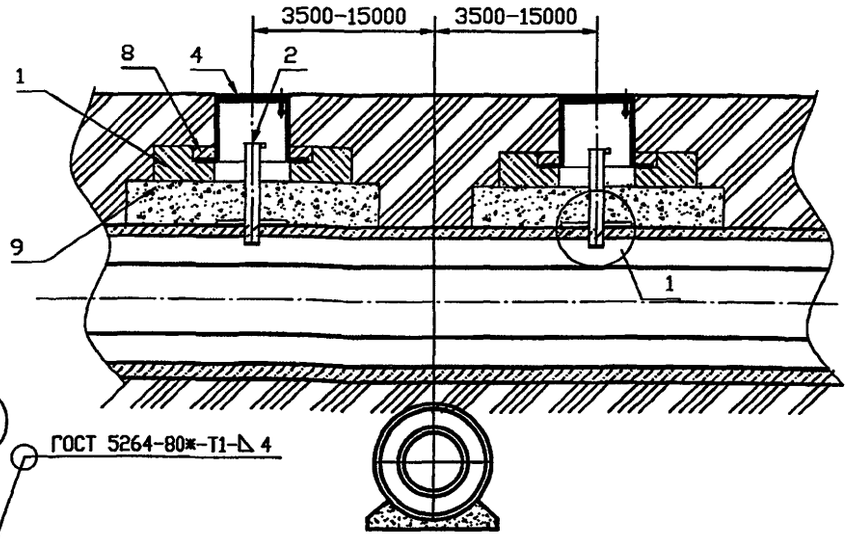

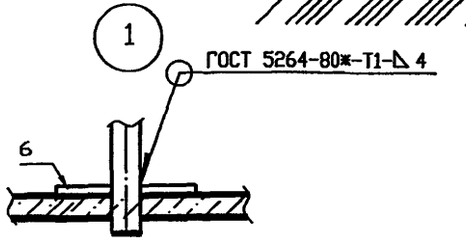

Обозначение	Условный проход Dy*, мм	Рабочее давление МПа (кгс/см²)	DxS*, мм
УГ19.00	50	до 0,005 (0,05)	219x5
-01	50	до 1,2 (12)	
-02	65	до 0,005 (0,05)	
-03	65	до 1,2 (12)	
-04	80	до 0,005 (0,05)	273x5
-05	80	до 1,2 (12)	
-06	100	до 0,005 (0,05)	
-07	100	до 1,2 (12)	
-08	125	до 0,005 (0,05)	
-09	125	до 1,2 (12)	
-10	150	до 0,005 (0,05)	325x5
-11	150	до 1,2 (12)	
-12	200	до 0,005 (0,05)	377x6
-13	200	до 1,2 (12)	
-14	250	до 0,005 (0,05)	426x6
-15	250	до 1,2 (12)	
-16	300	до 0,005 (0,05)	530x7
-17	300	до 1,2 (12)	

1. * Размер для справок.
2. ** Размеры уточнить при проектировании.
3. Сварные швы по ГОСТ 16037-80*

Изм.	Лист	N докум.	Подпись	Дата
Разраб.		Василенко		07.05
Разраб.		Тарасенко		07.05
Пров.		Крючков		07.05
Н. контр.		Панасенко		07.05
Утв.		Корж		07.05

УГ 19.00 СБ

Прокладка газопровода под существующим непроходным каналом. Сборочный чертеж

Лит.	Масса	Масштаб
	См. табл.	—

Лист | Листов 1

СПКБ "Газпроект"

Копировал

Формат А3

Инв. N подл. | Подпись и дата | Взам инв. N | Инв. N дубл. | Подпись и дата

Инв. N подл.	Подпись и дата	Взам инв. N	Инв. N дубл.	Подпись и дата

Серия 5.905-25.05 вып. 1, часть 2

Формат	Зона	Поз.	Обозначение	Наименование	Количество на исполнение УГ 19.00 –										Примечание
					–	01	02	03	04	05	06	07	08	09	
				Документация											
А3			УГ19.00 СБ	Сборочный чертеж	X	X	X	X	X	X	X	X	X	X	
А3				Общие указания	X	X	X	X	X	X	X	X	X	X	
				Сборочные единицы											
А4		1	УГ 1.01.00	Подушка	2	2	2	2	2	2	2	2	2	2	
А3		2	УГ 14.01.00	Трубка контрольная	2	2	2	2	2	2	2	2	2	2	
А3		3	УГ 15.00	Прокладка газопровода в футляре	1	1									
			-01	Прокладка газопровода в футляре			1	1							
			-02	Прокладка газопровода в футляре					1	1					
			-03	Прокладка газопровода в футляре							1	1			
			-04	Прокладка газопровода в футляре									1	1	
А4		4	УГ 1.03.00	Ковер	2	2	2	2	2	2	2	2	2	2	

Исполнения 10 ... 17 см. листы 3-4

Изм.	Лист	N докум.	Подпись	Дата
Разраб.		Василенко		07.05
Разраб.		Тарасенко		07.05
Пров.		Крючков		07.05
Н. контр.		Панасенко		07.05
Утв.		Корж		07.05

УГ 19.00

Прокладка газопровода под существующим непроходным каналом

Лит.	Лист	Листов
	1	4

СПКБ "Газпроект"

Копировал

Формат А4

Инв. N подл.	Подпись и дата	Взам инв. N	Инв. N дубл.	Подпись и дата

Формат	Зона	Поз.	Обозначение	Наименование	Количество на исполнение УГ 19.00 –										Приме-чание
					–	01	02	03	04	05	06	07	08	09	
				Детали											
А4		5	УГ 19.01	Труба	2	2									
			–02	Труба			2	2							
			–04	Труба					2	2					
			–06	Труба							2	2			
			–08	Труба									2	2	
А4		6	УГ 19.02	Опорное кольцо	2	2	2	2	2	2	2	2	2	2	
				Стандартные изделия											
		7		Отвод 45° 57х3,5 ГОСТ 17375-2001	4	4									
				Отвод 45° 76х3,0 ГОСТ 17375-2001			4	4							
				Отвод 45° 89х3,5 ГОСТ 17375-2001					4	4					
				Отвод 45° 108х4,0 ГОСТ 17375-2001							4	4			
				Отвод 45° 133х4,0 ГОСТ 17375-2001									4	4	
				Материалы											
		8	ГОСТ 26633-91*	Бетон тяжелый класса В12,5	0,002	0,002	0,002	0,002	0,002	0,002	0,002	0,002	0,002	0,002	м³
		9	ГОСТ 8736-93*	Песок природный для строи-											
				тельных работ	0,35	0,35	0,35	0,35	0,35	0,35	0,35	0,35	0,35	0,35	м³

Изм.	Лист	N докум.	Подпись	Дата	УГ 19.00	Лист 2

Копировал Формат А4

Инв. N подл.	Подпись и дата	Взам инв. N	Инв. N дубл.	Подпись и дата

Серия 5.905-25.05 вып. 1, часть 2

Формат	Зона	Поз.	Обозначение		Наименование	Количество на исполнение УГ 19.00 — 10	11	12	13	14	15	16	17			Примечание
					Документация											
А3			УГ 19.00 СБ		Сборочный чертеж	X	X	X	X	X	X	X	X			
А3					Общие указания	X	X	X	X	X	X	X	X			
					Сборочные единицы											
А4		1	УГ 1.01.00		Подушка	2	2	2	2	2	2	2	2			
А3		2	УГ 14.01.00		Трубка контрольная	2	2	2	2	2	2	2	2			
А3		3	УГ 15.00	-05	Прокладка газопровода в футляре	1	1									
				-06	Прокладка газопровода в футляре			1	1							
				-07	Прокладка газопровода в футляре					1	1					
				-08	Прокладка газопровода в футляре							1	1			
А4		4	УГ 1.03.00		Ковер	2	2	2	2	2	2	2	2			
					Детали											
А4		5	УГ 22.01	-10	Труба	2	2									
				-12	Труба			2	2							
				-14	Труба					2	2					
				-16	Труба							2	2			
А4		6	УГ 19.02		Опорное кольцо	2	2	2	2	2	2	2	2	2	2	

Изм.	Лист	N докум.	Подпись	Дата	УГ 19.00	Лист 3

Копировал Формат А4

Инв. N подл.	Подпись и дата	Взам инв. N	Инв. N дубл.	Подпись и дата

Формат	Зона	Поз.	Обозначение	Наименование	Количество на исполнение УГ 22.00 – 10	11	12	13	14	15	16	17			Примечание
		7		Стандартные изделия											
				Отвод 45° 57х3,5 ГОСТ 17375–2001	4	4									
				Отвод 45° 76х3,0 ГОСТ 17375–2001			4	4							
				Отвод 45° 89х3,5 ГОСТ 17375–2001					4	4					
				Отвод 45° 108х4,0 ГОСТ 17375–2001							4	4			
				Отвод 45° 133х4,0 ГОСТ 17375–2001									4	4	
				Материалы											
		8	ГОСТ 26633–91*	Бетон тяжелый класса В12,5	0,002	0,002	0,002	0,002	0,002	0,002	0,002	0,002	0,002	0,002	$м^3$
		9	ГОСТ 8736–93*	Песок природный для строи–											
				тельных работ	0,35	0,35	0,35	0,35	0,35	0,35	0,35	0,35	0,35	0,35	$м^3$

Изм.	Лист	N докум.	Подпись	Дата	УГ 19.00	Лист 4

Копировал Формат А4

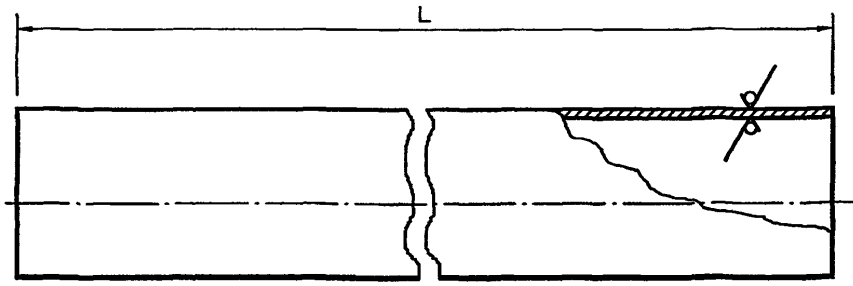

Обозначение	Dy, мм	DxS, мм	L, мм	Масса, кг
УГ 22.01	50	57x3,0	1046±5	3,5
-01			26000±15	104,0
-02	65	76x3,0	1018±5	5,5
-03			26000±15	129,6
-04	80	89x3,0	994±5	6,3
-05			26000±15	165,4
-06	100	114x4,0	958±5	11,6
-07			26000±15	282,1
-08	125	133x4,5	912±5	13,3
-09			26000±15	380,1
-10	150	159x4,5	872±5	14,9
-11			26000±15	445,9
-12	200	219x5,0	786±5	3,44
-13			26000±15	686,1
-14	250	273x5,0	698±3	23,1
-15			26000±15	859,3
-16	300	325x5,0	612±3	24,1
-17			26000±15	1020,5

Взам инв. N | Инв. N дубл. | Подпись и дата | Инв. N подл. | Подпись и дата

Изм.	Лист	N докум.	Подпись	Дата
Разраб.		Василенко		07.05
Разраб.		Тарасенко		07.05
Пров.		Крюков		07.05
Н. контр.		Панасенко		07.05
Утв.		Корж		07.05

УГ19.01

Труба

Лит.	Масса	Масштаб
	См. табл.	—
Лист	Листов 1	

Труба DxS ГОСТ 10704-91 / В 20 ГОСТ 10705-80*

СПКБ "Газпроект"

Копировал

Формат А3

12,5

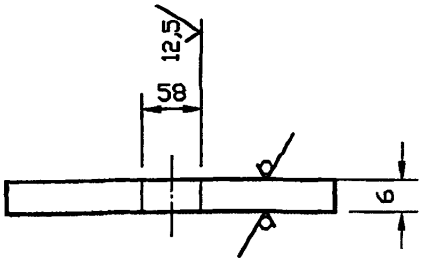

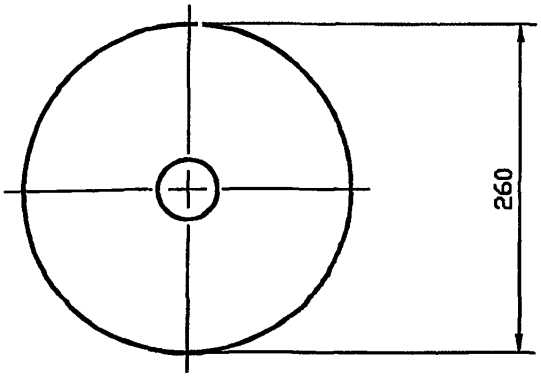

Инв. N подл. | Подпись и дата | Взам инв. N | Инв. N дубл. | Подпись и дата

Изм.	Лист	N докум.	Подпись	Дата
Разраб.		Василенко		07.05
Разраб.		Тарасенко		07.05
Пров.		Крюцков		07.05
Н. контр.		Панасенко		07.05
Утв.		Корж		07.05

УГ 19.02

Опорное кольцо

Лит.	Масса	Масштаб
	2.34	—
Лист	Листов 1	

Лист Б-ПН-6 ГОСТ 19903-74*
С235 ГОСТ 27772-88*

СПКБ "Газпроект"

Копировал

Формат А3

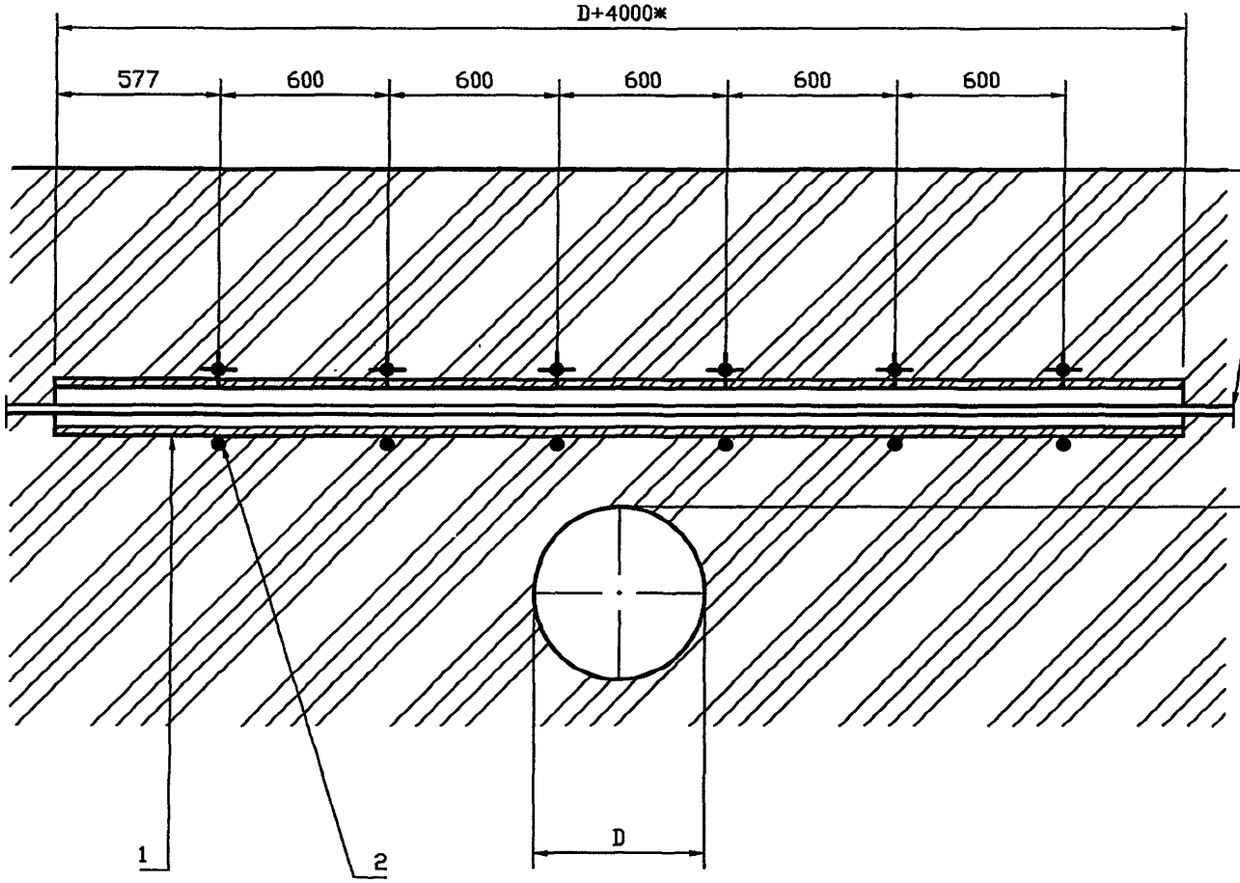

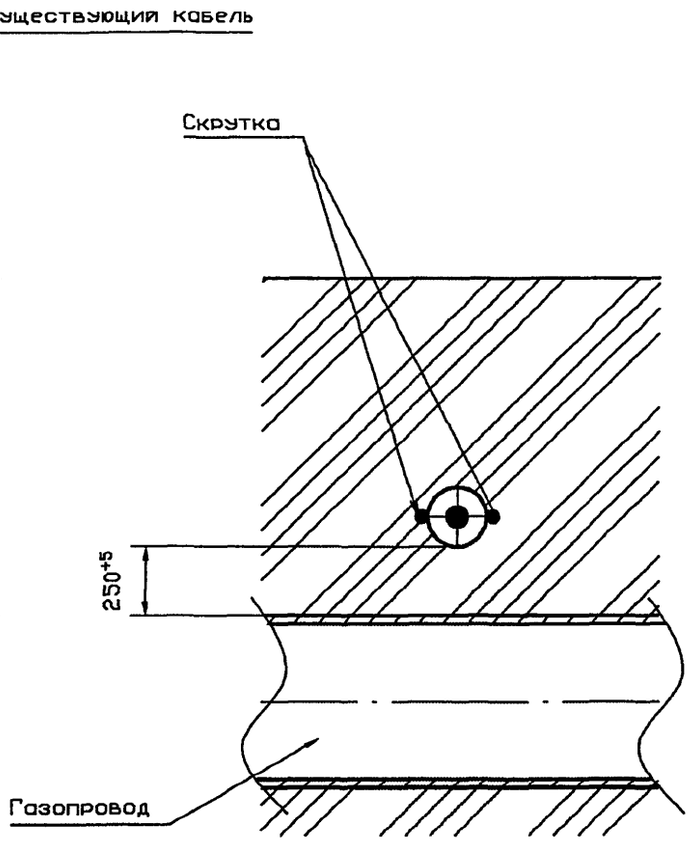

1. * Размер для справок.
2. ** Размеры уточнить при проектировании

Изм.	Лист	N докум.	Подпись	Дата
Разраб.		Василенко		07.05
Разраб.		Тарасенко		07.05
Пров.		Крючков		07.05
Н. контр.		Панасенко		07.05
Утв.		Корж		07.05

УГ 20.00 СБ

Прокладка газопровода под кабелем. Сборочный чертеж

Лит.	Масса	Масштаб
	См. табл.	—

Лист | Листов 1

СПКБ "Газпроект"

Копировал

Формат А3

Инв. N подл. | Подпись и дата | Взам инв. N | Инв. N дубл. | Подпись и дата

Серия 5.905-25.05 вып. 1, часть 2

Формат	Зона	Поз.	Обозначение	Наименование	Кол.	Приме-чание
				Документация		
А3			УГ 20.00 СБ	Сборочный чертеж		
А3				Общие указания		
				Детали		
А4		1	УГ 20.01	Полутруба	2	
				Материалы		
		2		Проволока 3	10	м
				ГОСТ 3282-74*		

Подпись и дата | Инв. N дубл. | Взам инв. N | Подпись и дата | Инв. N подл.

Изм.	Лист	N докум.	Подпись	Дата
Разраб.		Василенко		07.05
Разраб.		Тарасенко		07.05
Пров.		Крючков		07.05
Н. контр.		Панасенко		07.05
Утв.		Корж		07.05

УГ 20.00

Прокладка газопровода под кабелем

Лит.	Лист	Листов
		1

СПКБ "Газпроект"

Копировал

Формат А4

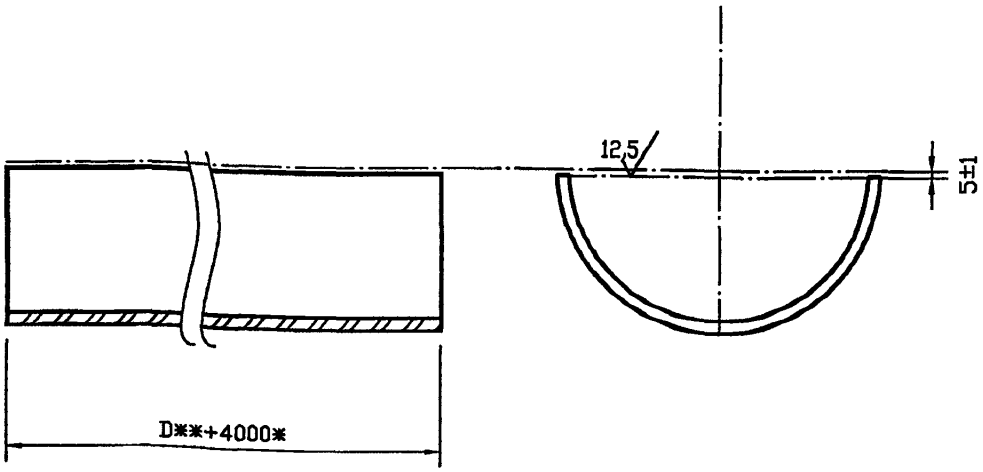

1. D* -наружный диаметр газопровода
2. ** -размер для справок

Изм.	Лист	N докум.	Подпись	Дата
Разраб.		Василенко		07.05
Разраб.		Тарасенко		07.05
Пров.		Крючков		07.05
Н. контр.		Панасенко		07.05
Утв.		Корж		07.05

УГ 20.01

Полутруба

Лит.	Масса	Масштаб
	См. табл.	–
Лист	Листов 1	

Труба асбестоцементная БНТ Dy100 ГОСТ 1839-80*

СПКБ "Газпроект"

Копировал

Формат А4

Инв. N подл. | Подпись и дата | Взам инв. N | Инв. N дубл. | Подпись и дата

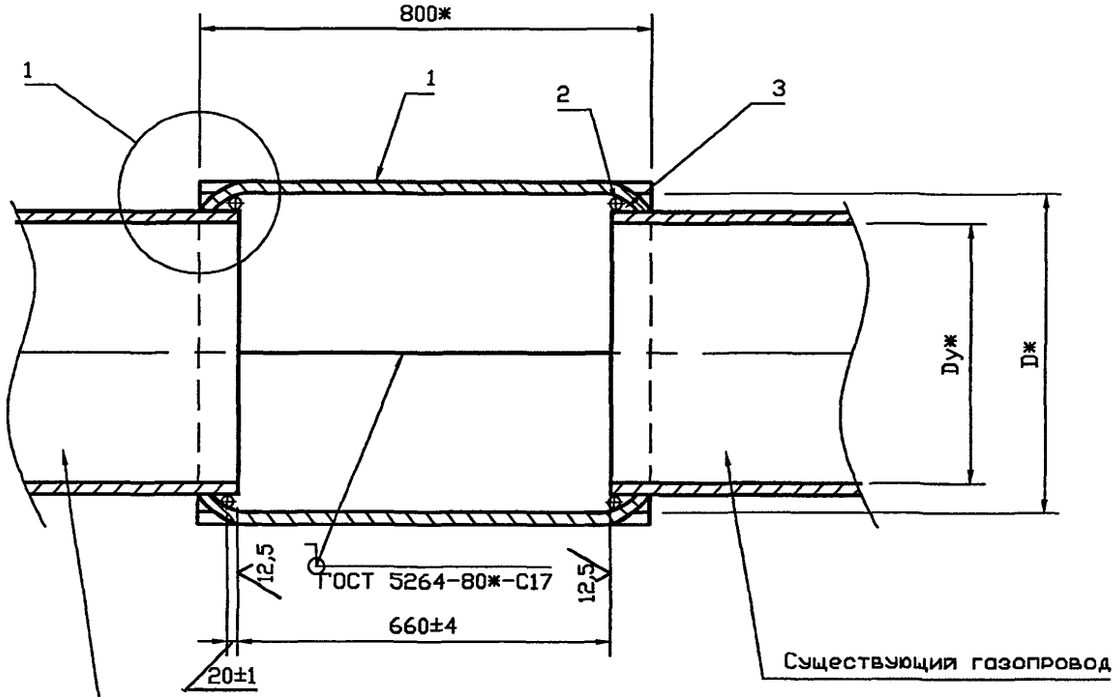

Обозначение	Условный проход Dу*, мм	D*, мм	K, мм	Масса, мм
УГ 21.00 СБ	50	85	4±0,6	5,0
-01	65	105	5±0,6	6,0
-02	80	115		6,9
-03	100	145		10,4
-04	125	165		13,0
-05	150	190		18,6
-06	200	250		30,2
-07	250	305		36,0
-08	300	360	6±0,6	42,9
-09	400	460		74,1
-10	500	565		78,4
-11	600	665		104,6
-12	800	860		136,5
-13	1000	1060	7±0,6	166,6

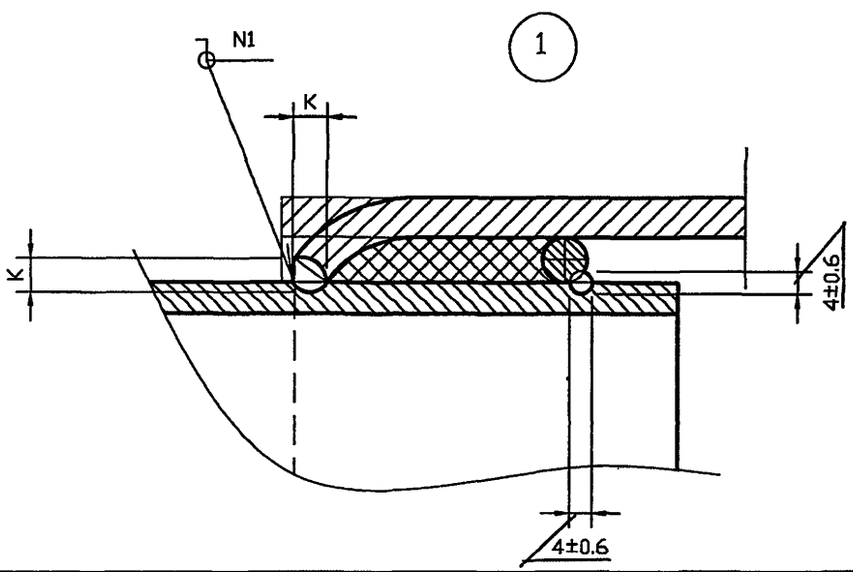

1. Сварка шва N1 ручная электродуговая.
2. * Размеры для справок

Изм.	Лист	N докум.	Подпись	Дата
Разраб.		Василенко		07.05
Разраб.		Тарасенко		07.05
Пров.		Крючков		07.05
Н. контр.		Панасенко		07.05
Утв.		Корж		07.05

УГ 21.00 СБ

Врезка в газопровод торцевая. Сборочный чертеж

Лит.	Масса	Масштаб
	См. табл.	—

Лист | Листов 1

СПКБ "Газпроект"

Копировал | Формат А3

Инв. N подл. | Подпись и дата | Взам инв. N | Инв. N дубл. | Подпись и дата

Инв. N подл.	Подпись и дата	Взам инв. N	Инв. N дубл.	Подпись и дата

Формат	Зона	Поз.	Обозначение	Наименование	Количество на исполнение УГ 21.00 –										Примечание
					–	01	02	03	04	05	06	07	08	09	
				Документация											
А3			УГ 21.00 СБ	Сборочный чертеж	X	X	X	X	X	X	X	X	X	X	
А3				Общие указания	X	X	X	X	X	X	X	X	X	X	
				Детали											
А4		1	УГ 21.01	Полумуфта	2										
			-01	Полумуфта		2									
			-02	Полумуфта			2								
			-03	Полумуфта				2							
			-04	Полумуфта					2						
			-05	Полумуфта						2					
			-06	Полумуфта							2				
			-07	Полумуфта								2			
			-08	Полумуфта									2		
			-09	Полумуфта										2	

Исполнения 10 ... 12 см. лист 3

Изм.	Лист	N докум.	Подпись	Дата
Разраб.		Василенко		07.05
Разраб.		Тарасенко		07.05
Пров.		Крючков		07.05
Н. контр.		Панасенко		07.05
Утв.		Корж		07.05

УГ 21.00

Врезка в газопровод торцевая

Лит.	Лист	Листов
	1	3

СПКБ "Газпроект"

Инв. N подл.	Подпись и дата	Взам инв. N	Инв. N дубл.	Подпись и дата

Формат	Зона	Поз.	Обозначение	Наименование	Количество на исполнение УГ 21.00 –										Приме-чание
					–	01	02	03	04	05	06	07	08	09	
				Материалы											
		2		Круг 8-В ГОСТ 2590-88 / Ст3кп-1-II ГОСТ 535-88*	0,418	0,538	0,610	0,765	0,885	1,050	1,420	1,760	2,090	2,730	м
		3		Шнур асбестовый высокой теплостойкости ША0Н10 ГОСТ 1779-83* Е	10,5	13,5	15,3	19,2	22,1	26,2	35,2	44,0	52,2	68,2	м

Изм.	Лист	N докум.	Подпись	Дата	УГ 21.00	Лист 2

Копировал Формат А4

Инв. N подл.	Подпись и дата	Взам инв. N	Инв. N дубл.	Подпись и дата

Серия 5.905-25.05 вып. 1, часть 2

Формат	Зона	Поз.	Обозначение	Наименование	Количество на исполнение УГ 21.00 – 10	11	12	13	Примечание
				Документация					
А3			УГ 21.00 СБ	Сборочный чертеж	X	X	X	X	
				Детали					
А4		1	УГ 21.01 –10	Полумуфта	2				
			–11	Полумуфта		2			
			–12	Полумуфта			2		
			–13	Полумуфта				2	
				Материалы					
		2		Круг 8-В ГОСТ 2590-88 Ст3кп-1-II ГОСТ 535-88*	3,38	4,02	5,25	6,45	м
		3		Шнур асбестовый высокой теплостойкости ШАОН10 ГОСТ 1779-83* Е	84,5	135,0	150,0	161,0	м

Изм.	Лист	N докум.	Подпись	Дата	УГ 21.00	Лист 3

Копировал Формат А4

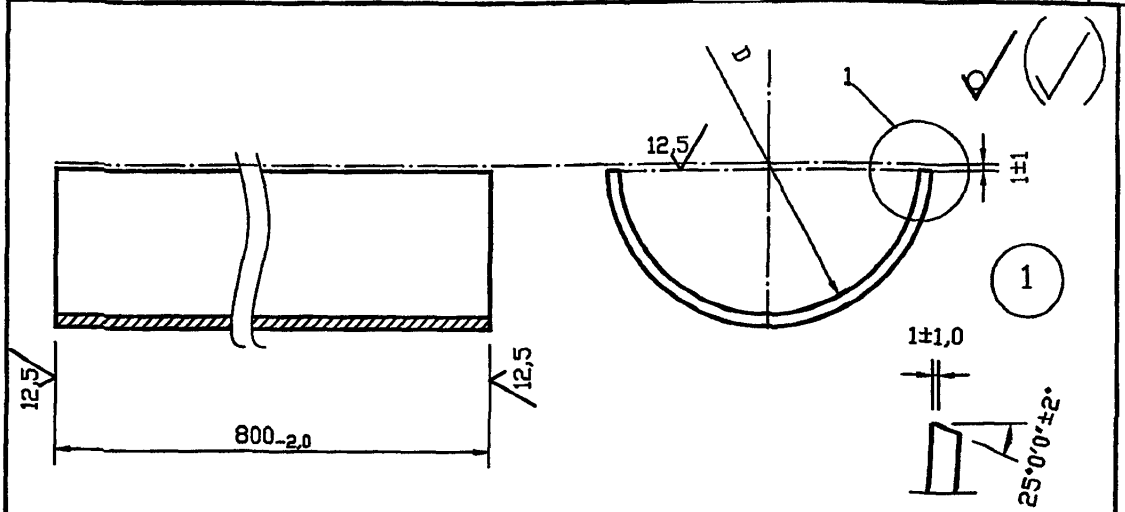

Обозначение	D, мм	Материал	Масса, кг
УГ 21.01	85-3,5	Лист $\frac{Б\text{-}ПН\text{-}3,0\ ГОСТ\ 19903\text{-}74*}{Ст3сп4\ ГОСТ\ 14637\text{-}89*}$	2,4
-01	105-3,5		2,9
-02	115-3,5		3,3
-03	145-4,0	Лист $\frac{Б\text{-}ПН\text{-}4,0\ ГОСТ\ 19903\text{-}74*}{Ст3сп4\ ГОСТ\ 14637\text{-}89*}$	5,5
-04	165-4,0		6,3
-05	190-4,0	Лист $\frac{Б\text{-}ПН\text{-}5,0\ ГОСТ\ 19903\text{-}74*}{Ст3сп4\ ГОСТ\ 14637\text{-}89*}$	9,1
-06	250-4,5	Лист $\frac{Б\text{-}ПН\text{-}6,0\ ГОСТ\ 19903\text{-}74*}{Ст3сп4\ ГОСТ\ 14637\text{-}89*}$	14,8
-07	305-5,4		17,6
-08	360-5,4		21,0
-09	460-8,3	Лист $\frac{Б\text{-}ПН\text{-}7,0\ ГОСТ\ 19903\text{-}74*}{Ст3сп4\ ГОСТ\ 14637\text{-}89*}$	35,5
-10	565-7,0		38,5
-11	665-8,0		51,5
-12	860-9,0	Лист $\frac{Б\text{-}ПН\text{-}8,0\ ГОСТ\ 19903\text{-}74*}{Ст3сп4\ ГОСТ\ 14637\text{-}89*}$	67,0
-13	1060-10		82,0

Инв. N подл. | Подпись и дата | Взам инв. N | Инв. N дубл. | Подпись и дата

Изм.	Лист	N докум.	Подпись	Дата
Разраб.		Василенко		07.05
Разраб.		Тарасенко		07.05
Пров.		Крючков		07.05
Н. контр.		Панасенко		07.05
Утв.		Корж		07.05

УГ 21.01

Полумуфта

Лит.	Масса	Масштаб
	См. табл.	—
Лист	Листов 1	

См. табл.

СПКБ "Газпроект"

Копировал

Формат А3

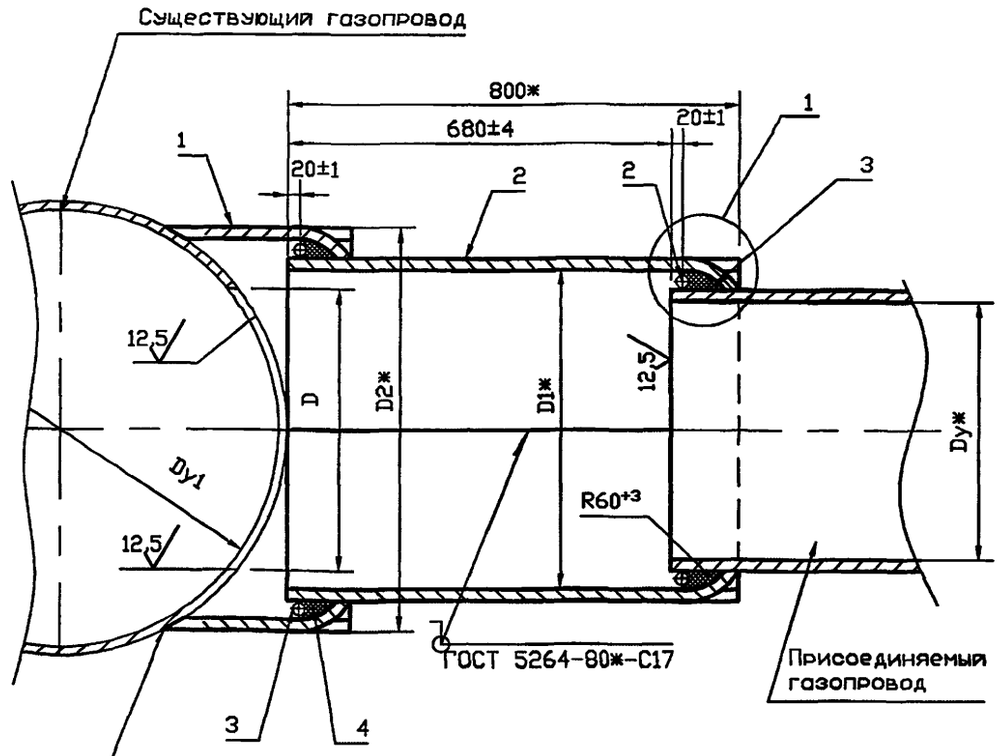

Обозначение	Условный проход Dy*, мм	D, мм	D1*, мм	D2*, мм	K, мм	K1, мм	Масса, кг
УГ 22.00 СБ	50	$50^{+2,5}$	85	115	4	4±0,6	6,3
-01	65	$65^{+3,0}$	105	135	4		7,5
-02	80	$80^{+3,0}$	115	145	4	5±0,6	8,4
-03	100	$100^{+3,5}$	145	175	6		13,9
-04	125	$125^{+3,5}$	165	195	6		15,8
-05	150	$150^{+4,0}$	190	225	6		22,8
-06	200	$200^{+4,6}$	250	285	7		36,5
-07	250	$250^{+4,6}$	305	340	7		45,0
-08	300	$300^{+5,4}$	360	395	7	6±0,6	54,4
-09	400	$400^{+6,3}$	460	495	8		94,6
-10	500	$500^{+6,3}$	565	600	8		106,8
-11	600	$800^{+7,0}$	665	700	9		137,6
-12	800	$800^{+8,0}$	860	900	10	7±0,6	183,70

Таблица N1

Условный проход Dy1, мм	Условный проход Dy, мм												
	50	65	80	100	125	150	200	250	300	400	500	600	800
100	X												
125	X												
150	X	X	X										
200	X	X	X	X									
250	X	X	X	X	X	X							
300	X	X	X	X	X	X	X						
400	X	X	X	X	X	X	X	X	X				
500	X	X	X	X	X	X	X	X	X	X			
600	X	X	X	X	X	X	X	X	X	X	X		
800	X	X	X	X	X	X	X	X	X	X	X	X	
1000	X	X	X	X	X	X	X	X	X	X	X	X	X

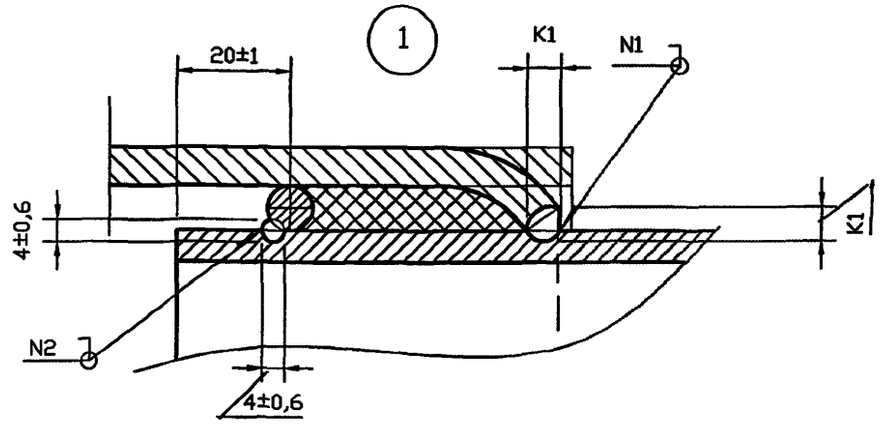

1. Знаком "X " в табл. 1 отмечены возможные исполнения врезок.
2. Сварка шва N1 ручная электродуговая.
3. * Размеры для справок

Изм.	Лист	N докум.	Подпись	Дата
Разраб.		Василенко		07.05
Разраб.		Тарасенко		07.05
Пров.		Крючков		07.05
Н. контр.		Панасенко		07.05
Утв.		Корж		07.05

УГ 22.00 СБ

Врезка в газопровод телескопическая. Сборочный чертеж

Лит.	Масса	Масштаб
	См. табл.	—

Лист | Листов 1

СПКБ "Газпроект"

Копировал

Формат А3

Инв. N подл. | Подпись и дата | Взам инв. N | Инв. N дубл. | Подпись и дата

Инв. N подл.	Подпись и дата	Взам инв. N	Инв. N дубл.	Подпись и дата

Серия 5.905-25.05 вып. 1, часть 2

Формат	Зона	Поз.	Обозначение	Наименование	Количество на исполнение УГ 22.00 –										Примечание
					–	01	02	03	04	05	06	07	08	09	
				Документация											
А3			УГ 22.00 СБ	Сборочный чертеж	X	X	X	X	X	X	X	X	X	X	
А3				Общие указания	X	X	X	X	X	X	X	X	X	X	
				Детали											
А4		1	УГ 22.01	Обечайка	1										
			-01	Обечайка		1									
			-02	Обечайка			1								
			-03	Обечайка				1							
			-04	Обечайка					1						
			-05	Обечайка						1					
			-06	Обечайка							1				
			-07	Обечайка								1			
			-08	Обечайка									1		
			-09	Обечайка										1	

Исполнения 10 ... 12 см. лист 3

Изм.	Лист	N докум.	Подпись	Дата
Разраб.		Василенко		07.05
Разраб.		Тарасенко		07.05
Пров.		Крючков		07.05
Н. контр.		Панасенко		07.05
Утв.		Корж		07.05

УГ 22.00

Врезка в газопровод телескопическая

Лит.	Лист	Листов
	1	3

СПКБ "Газпроект"

Копировал

Формат А4

Инв. N подл.	Подпись и дата	Взам инв. N	Инв. N дубл.	Подпись и дата

Формат	Зона	Поз.	Обозначение	Наименование	Количество на исполнение УГ 22.00 –										Приме-чание
					–	01	02	03	04	05	06	07	08	09	
А4		2	УГ 21.01	Полумуфта	1										
			-01	Полумуфта		1									
			-02	Полумуфта			1								
			-03	Полумуфта				1							
			-04	Полумуфта					1						
			-05	Полумуфта						1					
			-06	Полумуфта							1				
			-07	Полумуфта								1			
			-08	Полумуфта									1		
			-09	Полумуфта										1	
				Материалы											
		3		Круг $\frac{8\text{-}В\ ГОСТ\ 2590\text{-}88}{Ст3кп\text{-}1\text{-}II\ ГОСТ\ 535\text{-}88*}$	0,506	0,623	0,691	0,861	0,982	1,147	1,550	1,860	2,205	2,835	м
		4		Шнур асбестовый высокой теплостойкости ШАОН10 ГОСТ 1779-83* Е	12,7	15,6	17,2	21,5	24,6	28,6	38,8	46,6	55,2	71,0	м

Изм.	Лист	N докум.	Подпись	Дата	УГ 22.00	Лист 2

Копировал Формат А4

Инв. N подл.	Подпись и дата	Взам инв. N	Инв. N дубл.	Подпись и дата

Формат	Зона	Поз.	Обозначение	Наименование	Количество на исполнение УГ 22.00 - 10	11	12	Примечание
				Документация				
А3			УГ 22.00 СБ	Сборочный чертеж	X	X	X	
А3				Общие указания	X	X	X	
				Детали				
А4		1	УГ 22.01 -10	Обечайка	1			
			-11	Обечайка		1		
			-12	Обечайка			1	
А4		2	УГ 21.01 -10	Полумуфта	2			
			-11	Полумуфта		2		
			-12	Полумуфта			2	
				Материалы				
		3		Круг $\frac{\text{8-В ГОСТ 2590-88}}{\text{Ст3кп-1-II ГОСТ 535-88*}}$	3,490	4,130	5,370	м
		4		Шнур асбестовый высокой теплостойкости ША0Н10 ГОСТ 1779-83* Е	97,3	103,5	134,2	м

Изм.	Лист	N докум.	Подпись	Дата	УГ 22.00	Лист 3

12.5

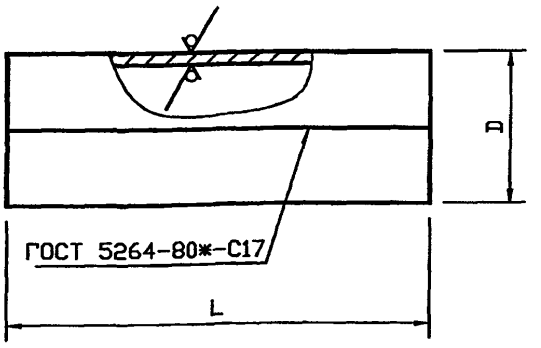

Обозначение	D, мм	L, мм	Материал	Масса, кг
УГ 22.01	$115_{-3,5}$	$150_{-4,0}$	Лист $\frac{Б-ПН-3,0\ ГОСТ\ 19903-74*}{Ст3сп4\ ГОСТ\ 14637-89*}$	1,2
-01	$135_{-4,0}$			1,4
-02	$145_{-4,0}$			1,5
-03	$175_{-4,0}$		Лист $\frac{Б-ПН-4,0\ ГОСТ\ 19903-74*}{Ст3сп4\ ГОСТ\ 14637-89*}$	2,5
-04	$195_{-4,0}$			2,8
-05	$225_{-4,5}$		Лист $\frac{Б-ПН-5,0\ ГОСТ\ 19903-74*}{Ст3сп4\ ГОСТ\ 14637-89*}$	4,1
-06	$285_{-5,4}$		Лист $\frac{Б-ПН-6,0\ ГОСТ\ 19903-74*}{Ст3сп4\ ГОСТ\ 14637-89*}$	6,3
-07	$340_{-6,4}$	$180_{-4,0}$		9,0
-08	$395_{-6,3}$	$200_{-4,5}$		11,5
-09	$495_{-6,3}$	$240_{-4,6}$	Лист $\frac{Б-ПН-7,0\ ГОСТ\ 19903-74*}{Ст3сп4\ ГОСТ\ 14637-89*}$	20,5
-10	$600_{-7,0}$	$270_{-5,4}$		28,0
-11	$700_{-8,0}$			32,5
-12	$900_{-9,0}$	$380_{-6,3}$	Лист $\frac{Б-ПН-8,0\ ГОСТ\ 19903-74*}{Ст3сп4\ ГОСТ\ 14637-89*}$	47,0

Подпись и дата | Инв. N дубл. | Взам инв. N | Подпись и дата | Инв. N подл.

Изм.	Лист	N докум.	Подпись	Дата
Разраб.		Василенко		07.05
Разраб.		Тарасенко		07.05
Пров.		Крючков		07.05
Н. контр.		Панасенко		07.05
Утв.		Корж		07.05

УГ 22.01

Обечайка

Лит.	Масса	Масштаб
	См. табл.	—
Лист	Листов 1	

См. табл.

СПКБ "Газпроект"

Копировал

Формат А3

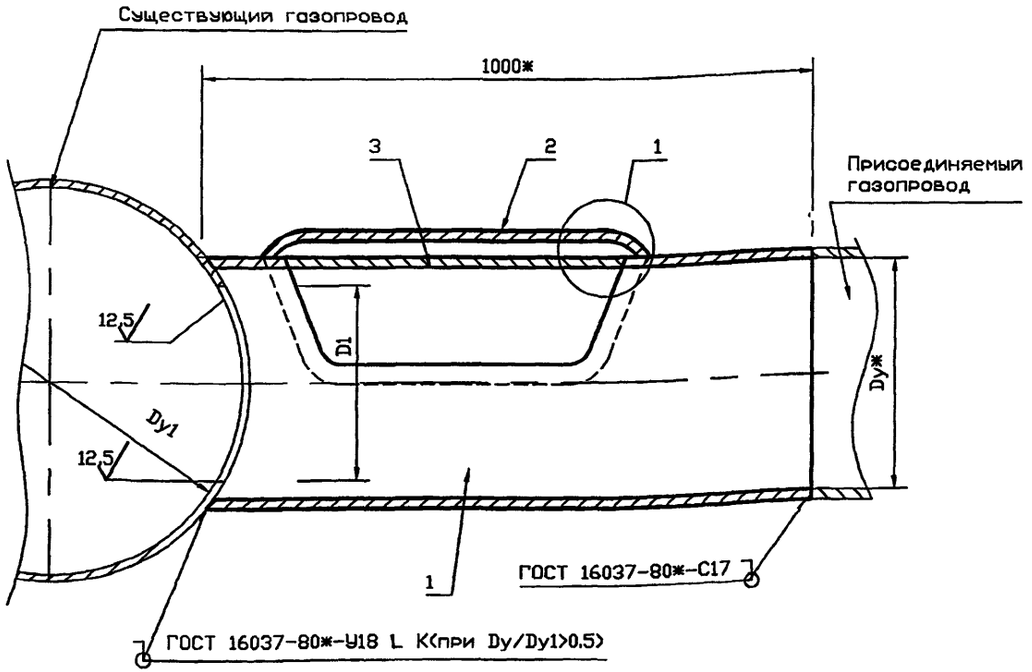

Обозначение	Условный проход Dy*, мм	D1, мм	К, мм	К1, мм	Масса, кг
УГ 23.00 СБ	50	$40^{+2,5}$	4	4±0,6	4,4
-01	65	$55^{+3,0}$	4		5,9
-02	80	$70^{+3,0}$	4	5±0,6	6,8
-03	100	$90^{+3,5}$	6		11,6
-04	125	$115^{+3,5}$	6		14,9
-05	150	$140^{+4,0}$	6		19,5
-06	200	$190^{+4,6}$	7		41,5
-07	250	$240^{+4,6}$	7		62,6
-08	300	$290^{+5,4}$	7	6±0,6	75,3
-09	400	$390^{+6,3}$	8		91,4
-10	500	$490^{+6,3}$	8		118,6
-11	600	$590^{+7,0}$	9		140,5
-12	800	$790^{+8,0}$	10	7±0,6	226,7

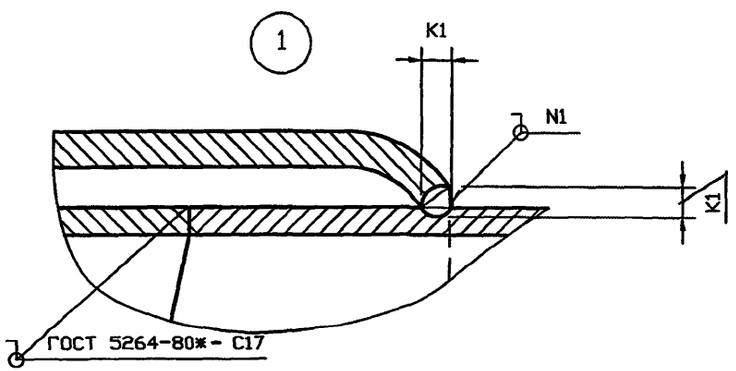

Таблица N1

Условный проход Dy1, мм	Условный проход Dy, мм												
	50	65	80	100	125	150	200	250	300	400	500	600	800
100	X	X											
125	X	X	X										
150	X	X	X	X									
200	X	X	X	X	X	X							
250	X	X	X	X	X	X	X						
300	X	X	X	X	X	X	X	X					
400	X	X	X	X	X	X	X	X	X				
500	X	X	X	X	X	X	X	X	X	X			
600	X	X	X	X	X	X	X	X	X	X	X		
800	X	X	X	X	X	X	X	X	X	X	X	X	
1000	X	X	X	X	X	X	X	X	X	X	X	X	X

1. Знаком "Х" в табл. 1 отмечены возможные исполнения врезок.
2. Сварка шва N1 ручная электродуговая.
3. * Размеры для справок

Изм.	Лист	N докум.	Подпись	Дата
Разраб.		Василенко		07.05
Разраб.		Тарасенко		07.05
Пров.		Крючков		07.05
Н. контр.		Панасенко		07.05
Утв.		Корж		07.05

УГ 23.00 СБ

Врезка в газопровод тавровая. Сборочный чертеж

Лит.	Масса	Масштаб
	См. табл.	—
Лист	Листов 1	

СПКБ "Газпроект"

Копировал

Формат А3

Инв. N подл. | Подпись и дата | Взам инв. N | Инв. N дубл. | Подпись и дата

Инв. N подл.	Подпись и дата	Взам инв. N	Инв. N дубл.	Подпись и дата

Формат	Зона	Поз.	Обозначение	Наименование	Количество на исполнение УГ 23.00 –										Примечание
					–	01	02	03	04	05	06	07	08	09	
				Документация											
А3			УГ 23.00 СБ	Сборочный чертеж	X	X	X	X	X	X	X	X	X	X	
А3				Общие указания	X	X	X	X	X	X	X	X	X	X	
				Детали											
А3		1	УГ 23.01	Труба	1										
			-01	Труба		1									
			-02	Труба			1								
			-03	Труба				1							
			-04	Труба					1						
			-05	Труба						1					
			-06	Труба							1				
			-07	Труба								1			
			-08	Труба									1		
			-09	Труба										1	

Исполнения 10 ... 12 см. листы 4,5

Изм.	Лист	N докум.	Подпись	Дата
Разраб.		Василенко		07.05
Разраб.		Тарасенко		07.05
Пров.		Крючков		07.05
Н. контр.		Панасенко		07.05
Утв.		Корж		07.05

УГ 23.00

Врезка в газопровод тавровая

Лит.	Лист	Листов
	1	4

СПКБ "Газпроект"

Инв. N подл.	Подпись и дата	Взам инв. N	Инв. N дубл.	Подпись и дата

Формат	Зона	Поз.	Обозначение	Наименование	Количество на исполнение УГ 23.00 –										Приме-чание
					–	01	02	03	04	05	06	07	08	09	
А3		2	УГ 23.02	Крышка	1										
			-01	Крышка		1									
			-02	Крышка			1								
			-03	Крышка				1							
			-04	Крышка					1						
			-05	Крышка						1					
			-06	Крышка							1				
			-07	Крышка								1			
			-08	Крышка									1		
			-09	Крышка										1	
А3		3	УГ 23.03	Крышка	1										
			-01	Крышка		1									
			-02	Крышка			1								
			-03	Крышка				1							
			-04	Крышка					1						

Изм.	Лист	N докум.	Подпись	Дата	УГ 23.00	Лист 2

Копировал Формат А4

Инв. N подл.	Подпись и дата	Взам инв. N	Инв. N дубл.	Подпись и дата

Формат	Зона	Поз.	Обозначение	Наименование	Количество на исполнение УГ 23.00 –										Приме-чание
					–	01	02	03	04	05	06	07	08	09	
А3		3	УГ 23.03 –05	Крышка						1					
			–06	Крышка							1				
			–07	Крышка								1			
			–08	Крышка									1		
			–09	Крышка										1	

Инв. N подл.	Подпись и дата	Взам инв. N	Инв. N дубл.	Подпись и дата

Формат	Зона	Поз.	Обозначение		Наименование	Количество на исполнение УГ 23.00 – 10	11	12								Примечание
					Документация											
А3			УГ 23.00 СБ		Сборочный чертеж	X	X	X								
А3					Общие указания	X	X	X								
					Детали											
А3		2	УГ 23.01	–10	Труба	1										
				–11	Труба		1									
				–12	Труба			1								
А3		2	УГ 23.02	–10	Крышка	1										
				–11	Крышка		1									
				–12	Крышка	1		1								
А3		3	УГ 23.03	–10	Крышка		1									
				–11	Крышка			1								
				–12	Крышка											

Изм.	Лист	N докум.	Подпись	Дата	УГ 23.00	Лист 4

Копировал Формат А4

12.5

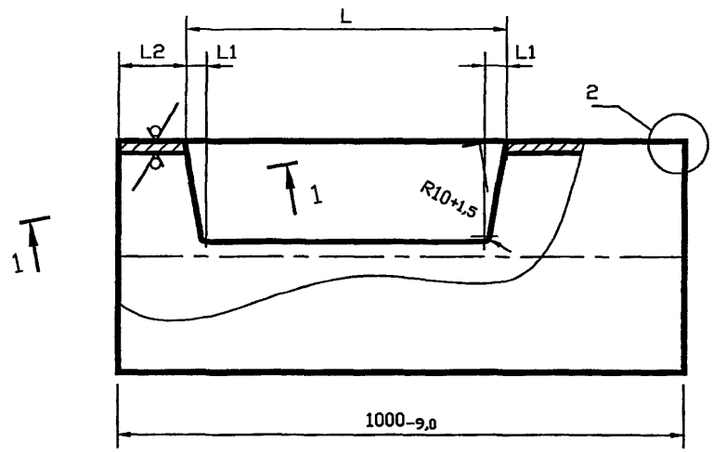

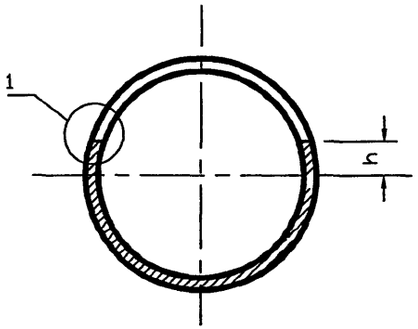

Обозначение	L, мм	L1, мм	L2, мм	h, мм	Материал	Масса, кг
УГ 23.01	$150^{+4,0}$	$5^{+1,2}$	$25_{-2,1}$	$10_{-1,5}$	Труба $\frac{57\times3,0\ ГОСТ\ 10704-91}{Ст3сп3\ ГОСТ\ 10706-80*}$	3,8
-01	$165^{+4,0}$	$10^{+1,5}$			Труба $\frac{76\times3,0\ ГОСТ\ 10704-91}{Ст3сп3\ ГОСТ\ 10706-80*}$	5,0
-02	$180^{+4,0}$	$15^{+1,8}$	$30_{-2,1}$		Труба $\frac{89\times3,0\ ГОСТ\ 10704-91}{Ст3сп3\ ГОСТ\ 10706-80*}$	5,6
-03	$200^{+4,6}$	$10^{+1,5}$	$70_{-3,0}$	$30_{-2,1}$	Труба $\frac{114\times4,5\ ГОСТ\ 10704-91}{Ст3сп3\ ГОСТ\ 10706-80*}$	9,4
-04	$220^{+4,6}$	$15^{+1,8}$			Труба $\frac{133\times4,5\ ГОСТ\ 10704-91}{Ст3сп3\ ГОСТ\ 10706-80*}$	12,0
-05	$250^{+4,5}$	$20^{+2,1}$	$75_{-3,0}$		Труба $\frac{159\times4,5\ ГОСТ\ 10704-91}{Ст3сп3\ ГОСТ\ 10706-80*}$	15,0
-06	$300^{+5,4}$	$35+2,5$	$80_{-3,0}$		Труба $\frac{219\times5,0\ ГОСТ\ 10704-91}{Ст3сп3\ ГОСТ\ 10706-80*}$	30,0
-07	$350^{+5,4}$	$55^{+3,0}$	$90_{-3,5}$		Труба $\frac{273\times5,0\ ГОСТ\ 10704-91}{Ст3сп3\ ГОСТ\ 10706-80*}$	44,0
-08	$400^{+6,3}$	$60+3,0$			Труба $\frac{325\times5,0\ ГОСТ\ 10704-91}{Ст3сп3\ ГОСТ\ 10706-80*}$	50,0
-09	$500^{+6,3}$	$95+3,5$	$95_{-3,5}$		Труба $\frac{426\times6,0\ ГОСТ\ 10704-91}{Ст3сп3\ ГОСТ\ 10706-80*}$	53,0
-10	$600^{+7,0}$	$120^{+4,0}$	$110_{-3,5}$		Труба $\frac{530\times6,0\ ГОСТ\ 10704-91}{Ст3сп3\ ГОСТ\ 10706-80*}$	66,5
-11	$700^{+8,0}$	$120^{+4,0}$			Труба $\frac{630\times7,0\ ГОСТ\ 10704-91}{Ст3сп3\ ГОСТ\ 10706-80*}$	69,0
-12	$900^{+9,0}$	$180^{+4,0}$	$130_{-3,5}$		Труба $\frac{820\times8,0\ ГОСТ\ 10704-91}{Ст3сп3\ ГОСТ\ 10706-80*}$	105,0

1–1
повернуто

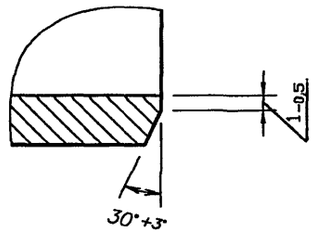

1

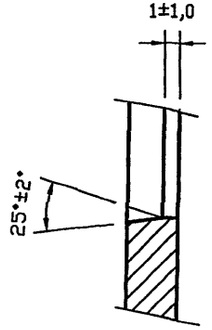

2

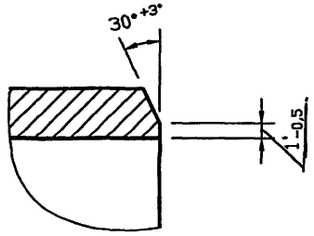

Изм.	Лист	N докум.	Подпись	Дата
Разраб.		Василенко		07.05
Разраб.		Тарасенко		07.05
Пров.		Крючков		07.05
Н. контр.		Панасенко		07.05
Утв.		Корж		07.05

УГ 23.01

Труба

Лит.	Масса	Масштаб
	См. табл.	—

Лист | Листов 1

См. табл.

СПКБ "Газпроект"

Копировал

Формат А3

Инв. N подл. | Подпись и дата | Взам инв. N | Инв. N дубл. | Подпись и дата

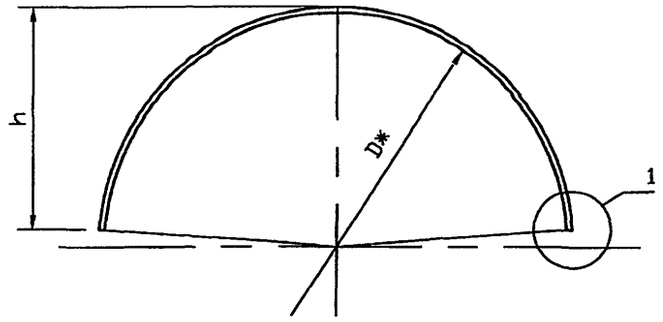

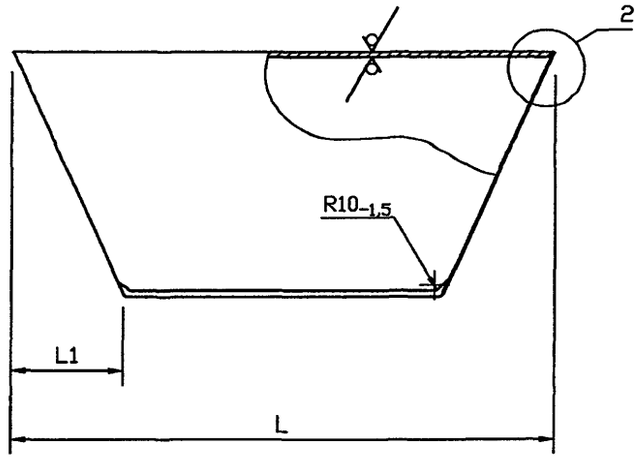

12,5

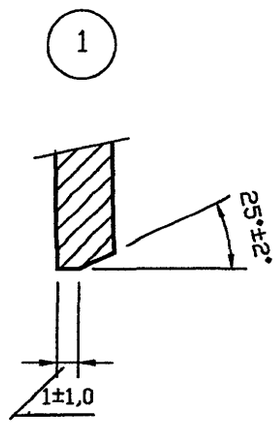

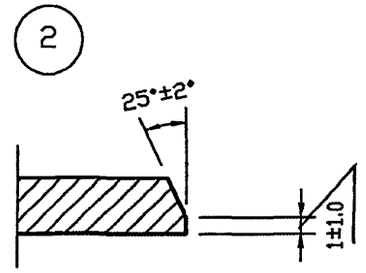

Обозначение	D, мм	L, мм	L1, мм	h, мм	Материал	Масса, кг
УГ 23.02	$57_{-3,0}$	$150_{-4,0}$	$5_{-1,2}$	$18,5_{-2,1}$	Лист Б-ПН-3,0 ГОСТ 19903-74* / Ст3сп4 ГОСТ 14637-89*	0,2
-01	$76_{-3,0}$	$165_{-4,0}$	$10_{-1,5}$	$28_{-2,1}$		0,4
-02	$89_{-3,5}$	$180_{-4,0}$	$15_{-1,8}$	$34,5_{-2,5}$		0,6
-03	$114_{-3,5}$	$200_{-4,6}$	$10_{-1,5}$	$27_{-2,1}$	Лист Б-ПН-4,0 ГОСТ 19903-74* / Ст3сп4 ГОСТ 14637-89*	1,0
-04	$133_{-4,0}$	$220_{-4,6}$	$15_{-1,8}$	$33_{-2,1}$		1,1
-05	$159_{-4,0}$	$250_{-4,6}$	$20_{-2,1}$	$49,5_{-2,5}$	Лист Б-ПН-4,5 ГОСТ 19903-74* / Ст3сп4 ГОСТ 14637-89*	1,9
-06	$219_{-4,6}$	$300_{-5,4}$	$35_{-2,5}$	$79,5_{-3,0}$	Лист Б-ПН-7,0 ГОСТ 19903-74* / Ст3сп4 ГОСТ 14637-89*	4,8
-07	$273_{-5,4}$	$350_{-5,4}$	$55_{-3,0}$	$106,5_{-3,5}$	Лист Б-ПН-8,0 ГОСТ 19903-74* / Ст3сп4 ГОСТ 14637-89*	7,9
-08	$325_{-5,4}$	$400_{-6,3}$	$60_{-3,0}$	$132,5_{-4,0}$		10,5
-09	$426_{-6,3}$	$500_{-6,3}$	$95_{-3,5}$	$183_{-4,6}$	Лист Б-ПН-7,0 ГОСТ 19903-74* / Ст3сп4 ГОСТ 14637-89*	15,5
-10	$530_{-7,0}$	$600_{-7,0}$	$120_{-4,0}$	$235_{-4,6}$		21,5
-11	$630_{-7,0}$	$700_{-8,0}$	$120_{-4,0}$	$285_{-5,4}$		31,0
-12	$820_{-9,0}$	$900_{-9,0}$	$180_{-4,0}$	$380_{-6,3}$	Лист Б-ПН-8,0 ГОСТ 19903-74* / Ст3сп4 ГОСТ 14637-89*	45,0

* Размеры для справок

Изм.	Лист	N докум.	Подпись	Дата
Разраб.		Василенко		07.05
Разраб.		Тарасенко		07.05
Пров.		Крючков		07.05
Н. контр.		Панасенко		07.05
Утв.		Корж		07.05

УГ 23.02

Крышка

Лит.	Масса	Масштаб
	См. табл.	—
Лист	Листов 1	

См. табл.

СПКБ "Газпроект"

Копировал

Формат А3

Инв. N подл. | Подпись и дата | Взам инв. N | Инв. N дубл. | Подпись и дата

12.5

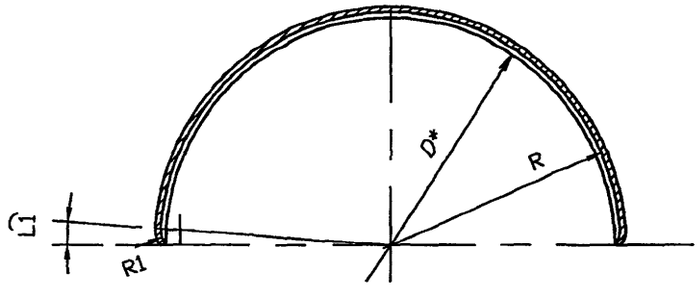

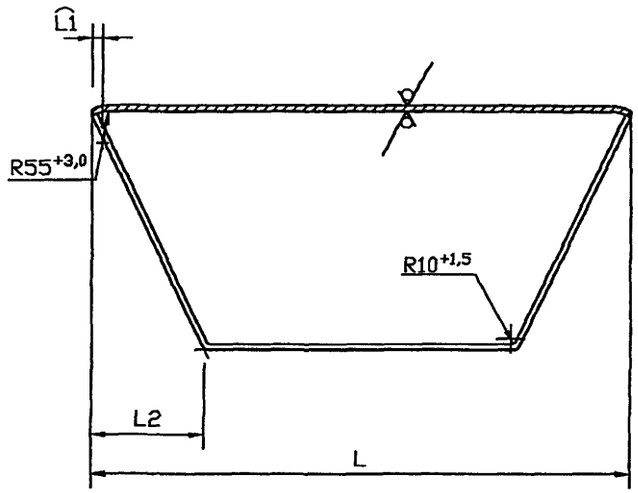

Обозначение	D*, мм	L, мм	$\widehat{L1}$, мм	$\widehat{L2}$, мм	R, мм	R1, мм	Материал	Масса, кг
УГ 23.03	57	$170_{-4,0}$	10±0,5	$8^{+1,5}$	$31^{+2,5}$	$16^{+2,1}$	Лист $\frac{Б\text{-}ПН\text{-}3,0\ ГОСТ\ 19903\text{-}74*}{Ст3сп4\ ГОСТ\ 14637\text{-}89*}$	0,4
-01	76	$185_{-4,6}$		$15^{+1,8}$	$41^{+2,5}$			0,5
-02	89	$200_{-4,6}$		$20^{+2,1}$	$47^{+2,5}$			0,6
-03	114	$260_{-4,6}$	30±0,6	$20^{+2,1}$	$60^{+3,0}$	$35^{+2,5}$	Лист $\frac{Б\text{-}ПН\text{-}4,0\ ГОСТ\ 19903\text{-}74*}{Ст3сп4\ ГОСТ\ 14637\text{-}89*}$	1,2
-04	133	$280_{-4,6}$		$25^{+2,1}$	$70^{+3,0}$			1,8
-05	159	$310_{-5,4}$		$30^{+2,1}$	$82^{+3,5}$		Лист $\frac{Б\text{-}ПН\text{-}4,5\ ГОСТ\ 19903\text{-}74*}{Ст3сп4\ ГОСТ\ 14637\text{-}89*}$	2,6
-06	219	$360_{-5,4}$		$50^{+2,5}$	$115^{+3,5}$		Лист $\frac{Б\text{-}ПН\text{-}7,0\ ГОСТ\ 19903\text{-}74*}{Ст3сп4\ ГОСТ\ 14637\text{-}89*}$	6,7
-07	273	$410_{-6,3}$		$70^{+3,0}$	$139^{+4,0}$		Лист $\frac{Б\text{-}ПН\text{-}8,0\ ГОСТ\ 19903\text{-}74*}{Ст3сп4\ ГОСТ\ 14637\text{-}89*}$	10,7
-08	325	$460_{-6,3}$		$70^{+3,0}$	$165^{+4,0}$			14,8
-09	426	$560_{-7,0}$		$110^{+3,5}$	$216^{+4,5}$		Лист $\frac{Б\text{-}ПН\text{-}7,0\ ГОСТ\ 19903\text{-}74*}{Ст3сп4\ ГОСТ\ 14637\text{-}89*}$	22,9
-10	530	$660_{-8,0}$		$140^{+4,0}$	$268^{+5,4}$			28,6
-11	630	$760_{-8,0}$		$140^{+4,0}$	$318^{+5,4}$			40,5
-12	820	$960_{-9,0}$		$200^{+4,5}$	$413^{+6,3}$		Лист $\frac{Б\text{-}ПН\text{-}8,0\ ГОСТ\ 19903\text{-}74*}{Ст3сп4\ ГОСТ\ 14637\text{-}89*}$	76,7

* Размеры для справок

Инв. N подл. | Подпись и дата | Взам инв. N | Инв. N дубл. | Подпись и дата

Изм.	Лист	N докум.	Подпись	Дата
Разраб.		Василенко		07.05
Разраб.		Тарасенко		07.05
Пров.		Крючков		07.05
Н. контр.		Панасенко		07.05
Утв.		Корж		07.05

УГ 23.03

Крышка

Лит.	Масса	Масштаб
	См. табл.	—

Лист | Листов 1

См. табл.

СПКБ "Газпроект"

Копировал | Формат А3

Обозначение	Условный проход		D,мм	D1,мм	D2*,мм	H*,мм	h,мм	K,мм	Масса,кг
	Dy*,мм	Dy1*,мм							
УГ 24.00 СБ	50	150...500	51+2	80+3	114	214	109±0,4	4	4,7
-01	65		70+2						
-02	80		83+2						
-03	100		95+3	80+3	119	240	122±0,5	6	15,0
-04	125		124+3						
-05	150		150+3						

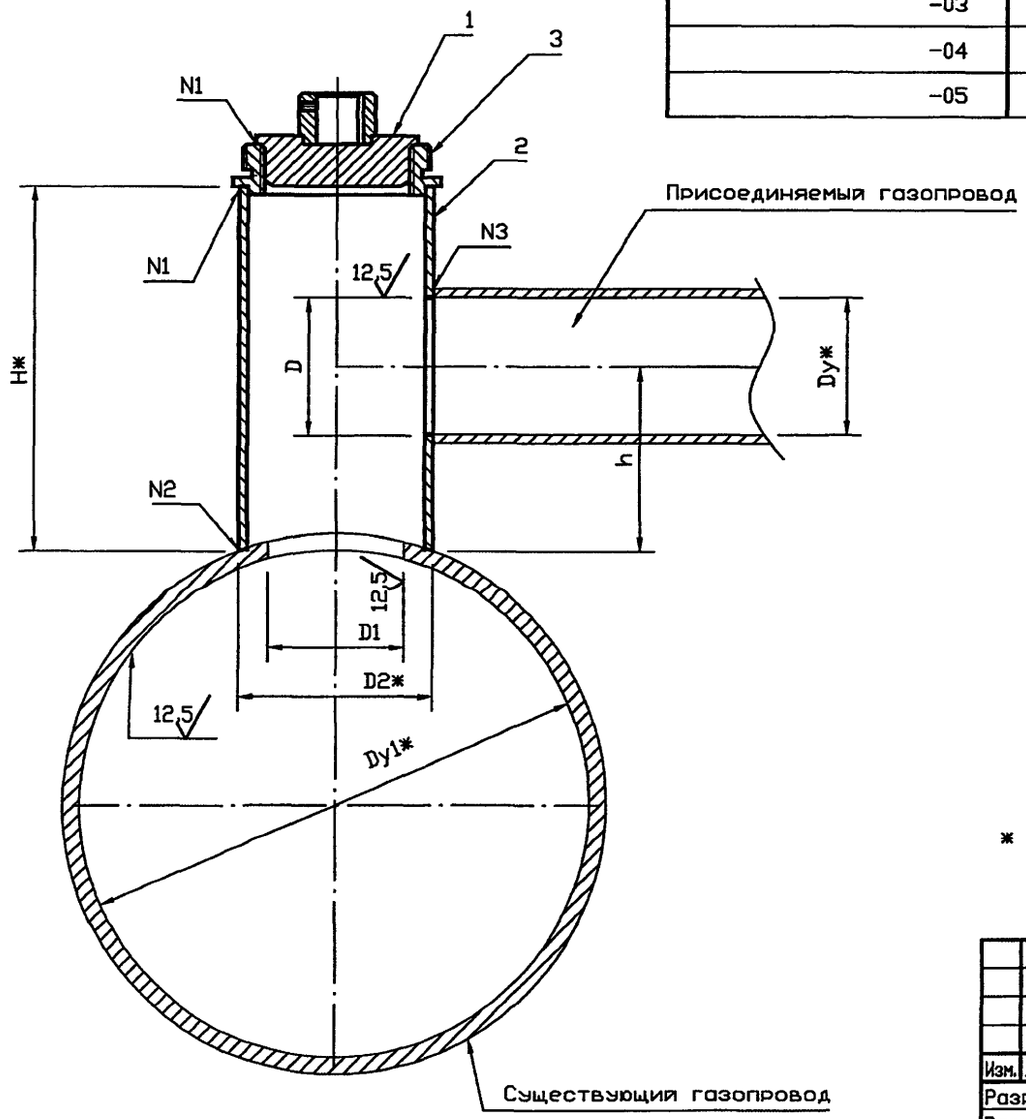

Таблица швов

N шва	Обозначение
1	ГОСТ 5264-80*-Т1-Δ5
2	ГОСТ 16037-80*-У17-Δ6 (при D2/D1 < 0.5)
	ГОСТ 16037-80*-У18-Δ6 (при D2/D1 > 0.5)
3	ГОСТ 16037-80*-У17-ΔК (при D2/D1 < 0.5)
	ГОСТ 16037-80*-У18-ΔК (при D2/D1 > 0.5)

* Размеры для справок

Изм.	Лист	N докум.	Подпись	Дата
Разраб.		Василенко		07.05
Разраб.		Тарасенко		07.05
Пров.		Крючков		07.05
Н. контр.		Панасенко		07.05
Утв.		Корж		07.05

УГ 24.00 СБ

Врезка газопровода приспособлением ПВГМ-09. Сборочный чертеж

Лит.	Масса	Масштаб
	См. табл.	—

Лист | Листов 1

СПКБ "Газпроект"

Копировал

Формат А3

Инв. N подл. | Подпись и дата | Взам инв. N | Инв. N дубл. | Подпись и дата

Серия 5.905-25.05 вып. 1, часть 2

Формат	Зона	Поз.	Обозначение	Наименование	Кол.	Приме-чание
				Документация		
А3			УГ 24.00 СБ	Сборочный чертеж		
А3				Общие указания		
				Комплекты		
А4			УГ 24.04	Втулка	1	
			Переменные данные	для исполнений		
				УГ 27.00-00; -01; -02		
				Сборочный чертеж		
А4		1	УГ 24.01.00	Пробка	1	
				Детали		
БЧ		2	УГ 24.02	Труба L=214$_{-1,2}$		
				Труба $\frac{114\times4,0\ \text{ГОСТ}\ 10704\text{-}91}{\text{Ст3сп3 ГОСТ}\ 10706\text{-}76^{*}}$	1	
А4		3	УГ 24.03	Втулка	1	
				УГ 27.00-03; -04; -05		
				Сборочный чертеж		
А4		1	УГ 24.01.00-01	Пробка	1	
				Детали		
БЧ		2	УГ 24.02	Труба L=214$_{-1,2}$		
				Труба $\frac{219\times5,0\ \text{ГОСТ}\ 10704\text{-}91}{\text{Ст3сп3 ГОСТ}\ 10706\text{-}76^{*}}$	1	
А4		3	УГ 24.03	Втулка	1	

Подпись и дата | Инв. N дубл. | Взам инв. N | Подпись и дата | Инв. N подл.

Изм.	Лист	N докум.	Подпись	Дата
Разраб.		Василенко		07.05
Разраб.		Тарасенко		07.05
Пров.		Крючков		07.05
Н. контр.		Панасенко		07.05
Утв.		Корж		07.05

УГ 24.00

Врезка газопровода приспособлением ПВГМ-09

Лит.	Лист	Листов
		1

СПКБ "Газпроект"

Копировал

Формат А4

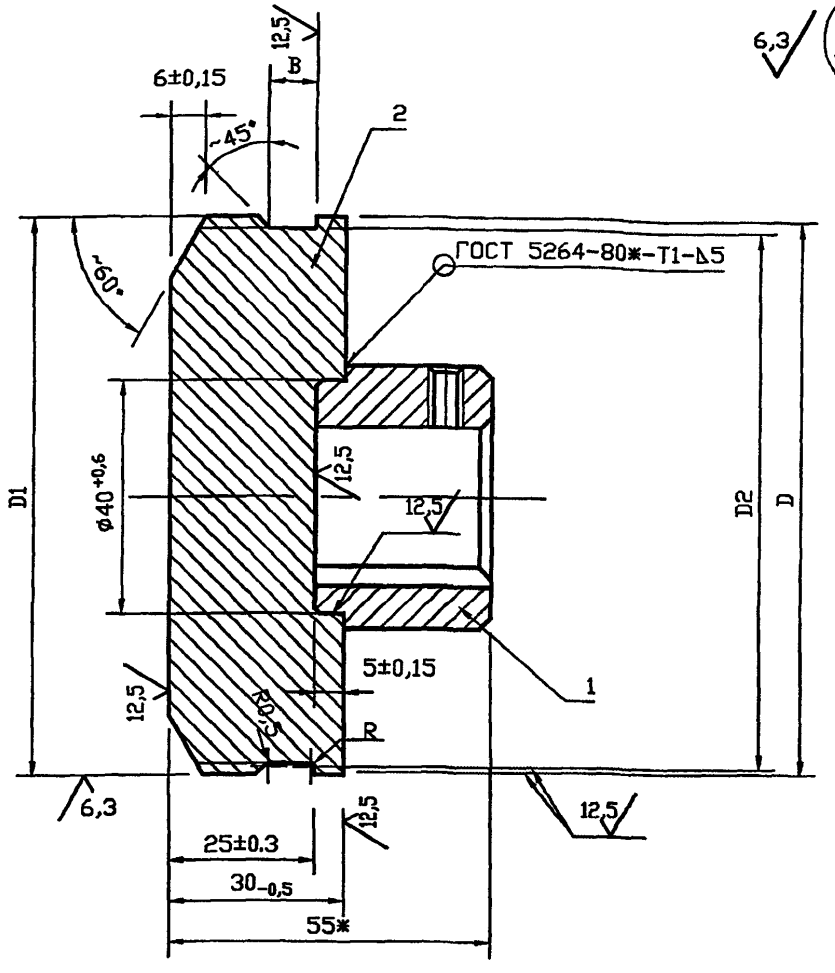

Обозначение	D, мм	D1, мм	D2, мм	B, мм	R, мм	Масса, кг
УГ 24.01.00	95 -0,87	М90х3-8g	85,5 -0,87	4 +0,3	1,0	1,7
-01	150 -1,00	М145х4-8g	139 -1,00	5 +0,3	1,6	4,0

* Размер для справок

Изм.	Лист	N докум.	Подпись	Дата
Разраб.		Василенко		07.05
Разраб.		Тарасенко		07.05
Пров.		Крючков		07.05
Н. контр.		Панасенко		07.05
Утв.		Корж		07.05

УГ 24.01.00 СБ

Пробка.
Сборочный чертеж

Лит.	Масса	Масштаб
	См. табл.	–
Лист	Листов 1	

35-3ГП-М1-ТВ1-КУВ ГОСТ 1050-88*

СПКБ "Газпроект"

Копировал

Формат А4

Инв. N подл. | Подпись и дата | Взам инв. N | Инв. N дубл. | Подпись и дата

Серия 5.905-25.05 вып. 1, часть 2

Формат	Зона	Поз.	Обозначение	Наименование	Кол.	Приме-чание
				Документация		
А4			УГ 24.01.00 СБ	Сборочный чертеж		
				Детали		
А4		1	УГ 24.01.01	Втулка	1	
			Переменные	данные для исполнений		
				УГ 27.01-00		
				Детали		
БЧ		2	УГ 24.01.02	Пробка		
				Сталь 35-3ГП-М1-ТВ1-КУВ ГОСТ 1050-88*	1	
				УГ 27.01.00-01		
				Детали		
БЧ		2	УГ 24.01.02-01	Пробка		
				Сталь 35-3ГП-М1-ТВ1-КУВ ГОСТ 1050-88*	1	

Подпись и дата | Инв. N дубл. | Взам инв. N | Подпись и дата | Инв. N подл.

Изм.	Лист	N докум.	Подпись	Дата
Разраб.		Василенко		07.05
Разраб.		Тарасенко		07.05
Пров.		Крючков		07.05
Н. контр.		Пандсенко		07.05
Утв.		Корж		07.05

УГ 24.01.00

Пробка

Лит.	Лист	Листов
		1

СПКБ "Газпроект"

Копировал

Формат А4

6,3

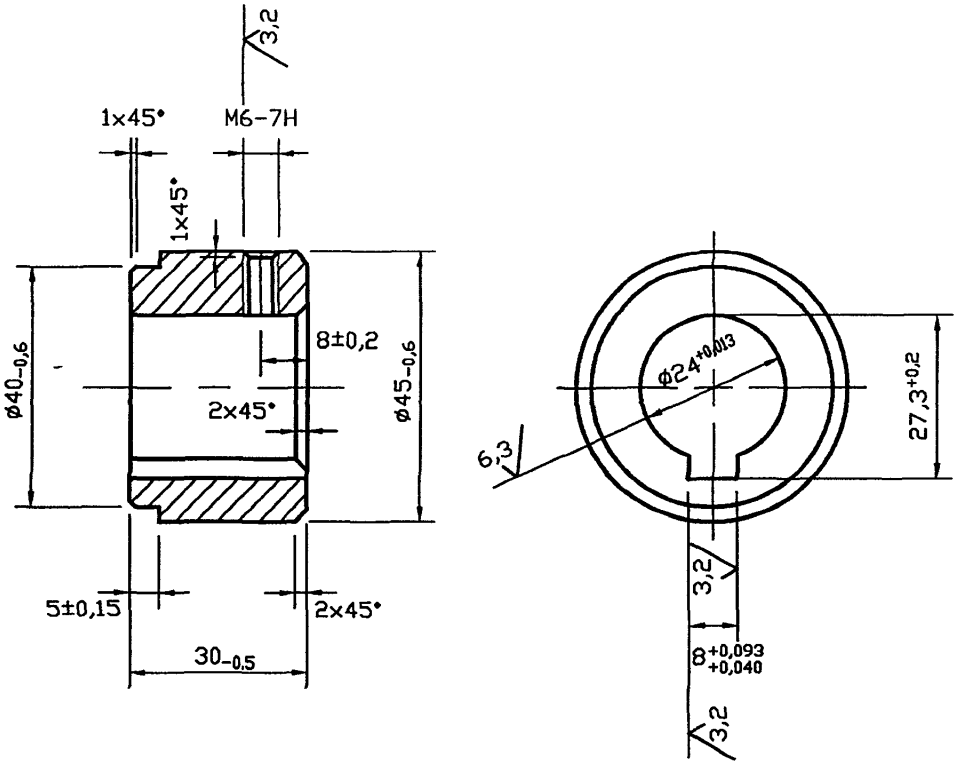

Изм.	Лист	N докум.	Подпись	Дата
Разраб.		Василенко		07.05
Разраб.		Тарасенко		07.05
Пров.		Крючков		07.05
Н. контр.		Панасенко		07.05
Утв.		Корж		07.05

УГ 24.01.01

Втулка

Лит.	Масса	Масштаб
	0,2	–
Лист	Листов 1	

35-3ГП-М1-ТВ1-КУВ ГОСТ 1050-88

СПКБ "Газпроект"

Копировал

Формат А4

Подпись и дата | Инв. N дубл. | Взам инв. N | Подпись и дата | Инв. N подл.

Серия 5.905-25.05 вып. 1, часть 2

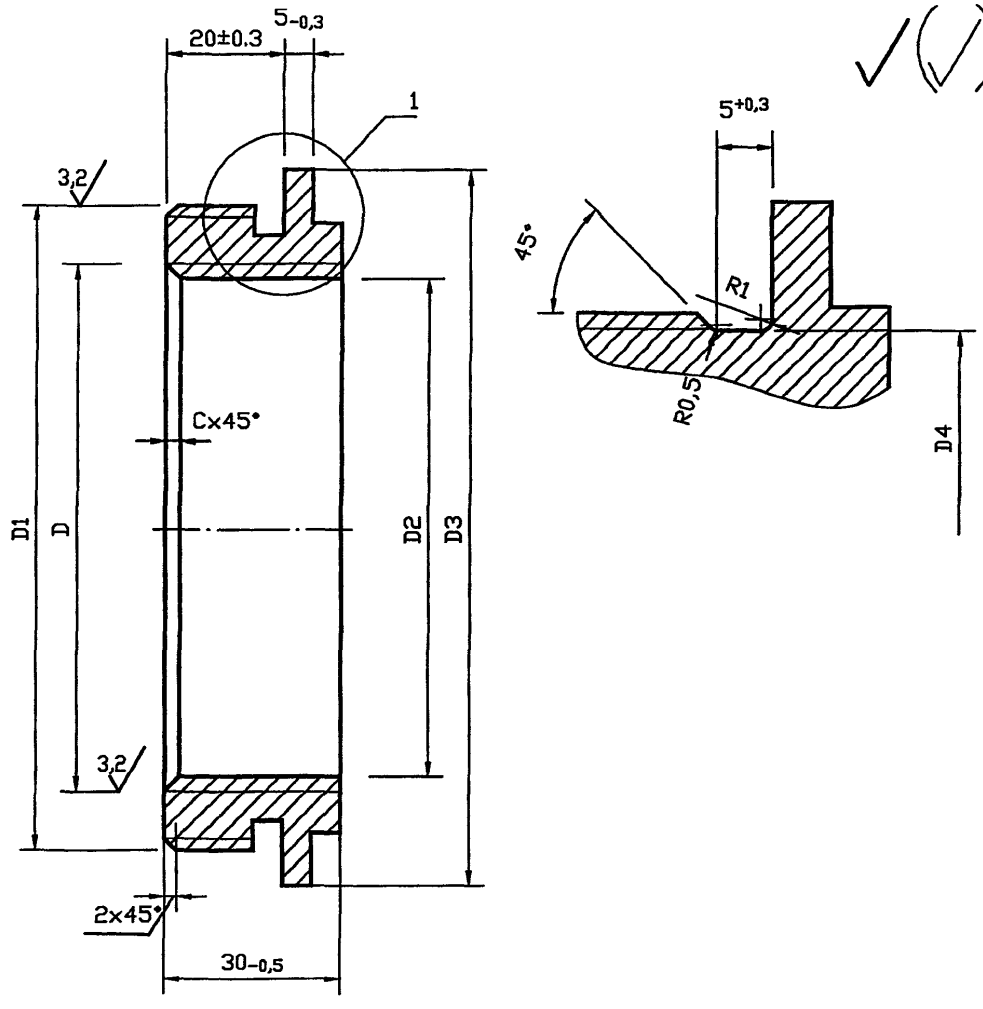

Обозначение	D, мм	D1, мм	D2, мм	D3, мм	D4, мм	C, мм	Масса, кг
УГ 24.03	М90х3-7Н	М110х2-8g	$105_{-0,9}$	$122_{-1,0}$	$107_{-0,9}$	2,5	0,75
-01	М145х4-7Н	М185х2-8g	$204_{-1,2}$	$232_{-1,2}$	$182_{-1,2}$	3,0	2,4

Изм.	Лист	N докум.	Подпись	Дата
Разраб.		Василенко		07.05
Разраб.		Тарасенко		07.05
Пров.		Крючков		07.05
Н. контр.		Панасенко		07.05
Утв.		Корж		07.05

УГ 24.03

Втулка

Лит.	Масса	Масштаб
	См. табл.	–

Лист	Листов 1

35-3ГП-М1-ТВ1-КУВ ГОСТ 1050-88*

СПКБ "Газпроект"

Копировал

Формат А4

Подпись и дата | Инв. N дубл. | Взам инв. N | Подпись и дата | Инв. N подл.

12,5 (√)

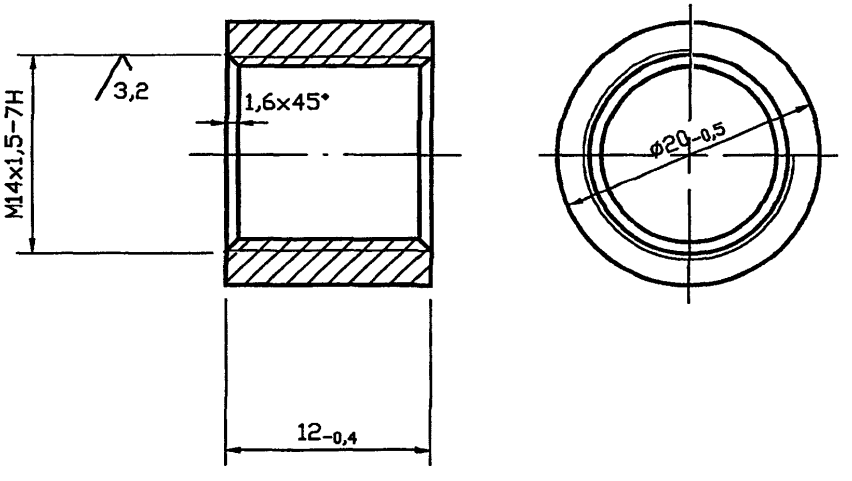

Изм.	Лист	N докум.	Подпись	Дата
Разраб.		Василенко		07.05
Разраб.		Тарасенко		07.05
Пров.		Крючков		07.05
Н. контр.		Панасенко		07.05
Утв.		Корж		07.05

УГ 24.04

Втулка

Лит.	Масса	Масштаб
	См. табл.	–
Лист	Листов 1	

Ст3сп ГОСТ 380-94

СПКБ "Газпроект"

Копировал

Формат А4

Подпись и дата | Инв. N дубл. | Взам инв. N | Подпись и дата | Инв. N подл.

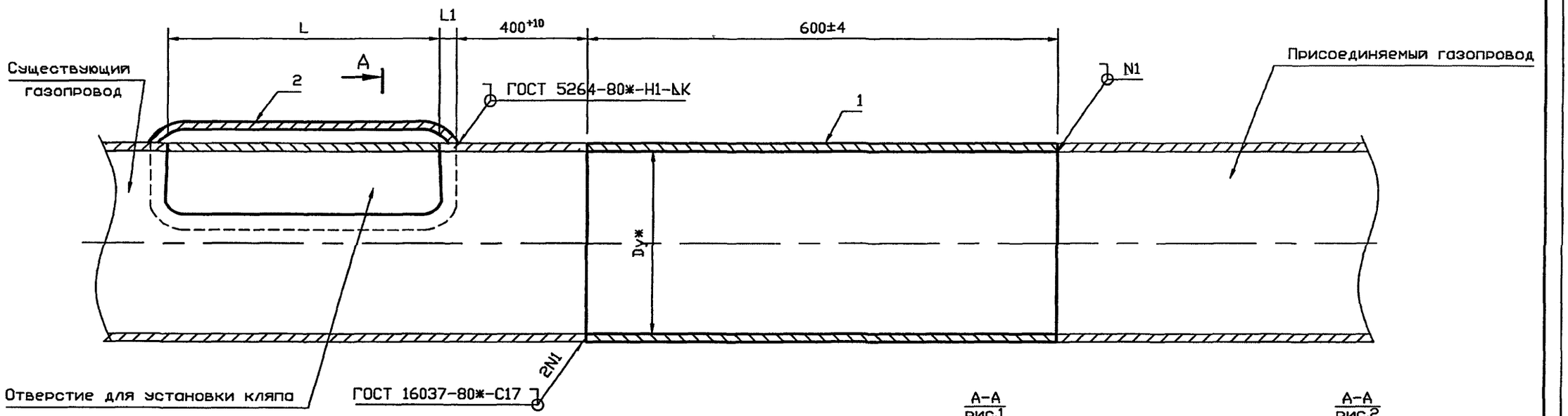

А-А
рис.1

А-А
рис.2

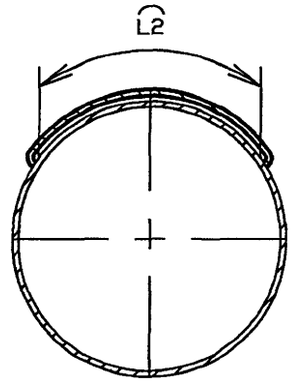

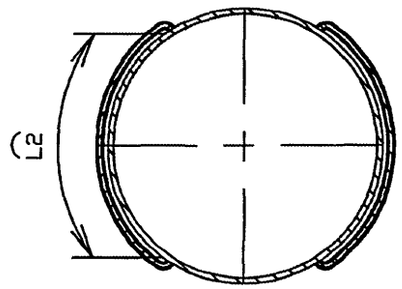

Обозначение	Условный проход Dy*, мм	Рис.	L, мм	L1, мм	L2, мм	K, мм	Масса, кг
УГ 25.00 СБ	50	1	50±2	10±2	60±2	4	2,53
-01	65						3,37
-02	80						3,95
-03	100		100±2	20±2	220±2		8,21
-04	125						9,69
-05	150						11,21
-06	200		300±2	30±2	250±2	5	18,04
-07	250						22,04
-08	300					6	25,89
-09	400						33,36
-10	500					7	48,73
-11	600	2				8	66,74
-12	800					10	98,33
-13	1000						122,03
-14	1200						199,01

* Размеры для справок

Изм.	Лист	N докум.	Подпись	Дата
Разраб.		Василенко		07.05
Разраб.		Тарасенко		07.05
Пров.		Крючков		07.05
Н. контр.		Панасенко		07.05
Утв.		Корж		07.05

УГ 25.00 СБ

Врезка в газопровод торцевая катушкой. Сборочный чертеж

Лит.	Масса	Масштаб
	См. табл.	—
Лист	Листов 1	

СПКБ "Газпроект"

Копировал

Формат А3

Подпись и дата | Инв. N дубл. | Взам инв. N | Подпись и дата | Инв. N подл.

Инв. N подл.	Подпись и дата	Взам инв. N	Инв. N дубл.	Подпись и дата

Серия 5.905-25.05 вып. 1, часть 2

Формат	Зона	Поз.	Обозначение	Наименование	Количество на исполнение УГ 25.00 –										Примечание
					–	01	02	03	04	05	06	07	08	09	
				Документация											
А3			УГ 25.00 СБ	Сборочный чертеж	X	X	X	X	X	X	X	X	X	X	
А3				Общие указания	X	X	X	X	X	X	X	X	X	X	
				Детали											
А4		1	УГ 25.01	Труба	1										
			–01	Труба		1									
			–02	Труба			1								
			–03	Труба				1							
			–04	Труба					1						
			–05	Труба						1					
			–06	Труба							1				
			–07	Труба								1			
			–08	Труба									1		
			–09	Труба										1	

Изм.	Лист	N докум.	Подпись	Дата
Разраб.		Василенко		07.05
Разраб.		Тарасенко		07.05
Пров.		Крючков		07.05
Н. контр.		Панасенко		07.05
Утв.		Корж		07.05

УГ 25.00

Врезка в газопровод торцевая катушкой

Лит.	Лист	Листов
	1	3

СПКБ "Газпроект"

Копировал

Формат А4

Инв. N подл.	Подпись и дата	Взам инв. N	Инв. N дубл.	Подпись и дата

Формат	Зона	Поз.	Обозначение	Наименование	Количество на исполнение УГ 25.00 –										Примечание
					–	01	02	03	04	05	06	07	08	09	
А4		2	УГ 25.02	Крышка	1										
			–01	Крышка		1									
			–02	Крышка			1								
			–03	Крышка				1							
			–04	Крышка					1						
			–05	Крышка						1					
			–06	Крышка							1				
			–07	Крышка								1			
			–08	Крышка									1		
			–09	Крышка										1	

Изм.	Лист	N докум.	Подпись	Дата	УГ 25.00	Лист 2

Копировал Формат А4

Инв. N подл.	Подпись и дата	Взам инв. N	Инв. N дубл.	Подпись и дата

Формат	Зона	Поз.	Обозначение	Наименование	Количество на исполнение УГ 25.00 - 10	11	12	13	14						Примечание
				Документация											
А3			УГ 25.00 СБ	Сборочный чертеж	X	X	X	X	X						
А3				Общие указания	X	X	X	X	X						
				Детали											
А4		1	УГ 25.01 -10	Труба	1										
			-11	Труба		1									
			-12	Труба			1								
			-13	Труба				1							
			-14	Труба					1						
А3		2	УГ 25.02 -10	Крышка	1										
			-11	Крышка		1									
			-12	Крышка			1								
			-13	Крышка				1							
			-14	Крышка					1						

Изм.	Лист	N докум.	Подпись	Дата	УГ 25.00	Лист 3

12.5

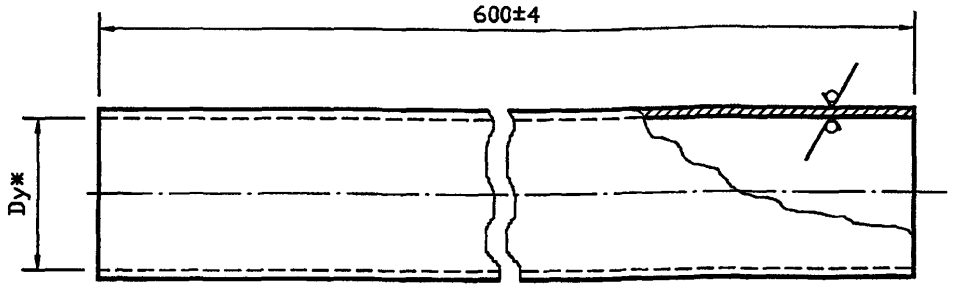

Обозначение	Dy, мм	DxS, мм	Масса, кг
УГ 25.01	50	57x3,0	2,40
-01	65	76x3,0	3,24
-02	80	89x3,0	3,82
-03	100	114x4,5	7,29
-04	125	133x4,5	8,87
-05	150	159x4,5	10,29
-06	200	219x5,0	15,83
-07	250	273x5,0	19,83
-08	300	325x5,0	23,68
-09	400	429x5,0	31,15
-10	500	530x6,0	46,52
-11	600	630x7,0	64,53
-12	800	820x8,0	95,12
-13	1000	1020x8,0	119,82
-14	1200	1220x11,0	196,80

Взам инв. N | Инв. N дубл. | Подпись и дата | Инв. N подл. | Подпись и дата

Изм.	Лист	N докум.	Подпись	Дата
Разраб.		Василенко		07.05
Разраб.		Тарасенко		07.05
Пров.		Крючков		07.05
Н. контр.		Панасенко		07.05
Утв.		Корж		07.05

УГ 25.01

Труба

Лит.	Масса	Масштаб
	См. табл.	—
Лист	Листов 1	

Труба DxS ГОСТ 10704-91
В 20 ГОСТ 10705-80*

СПКБ "Газпроект"

Копировал

Формат А3

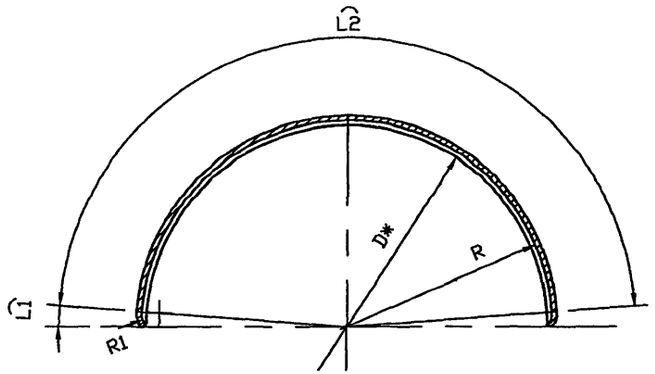

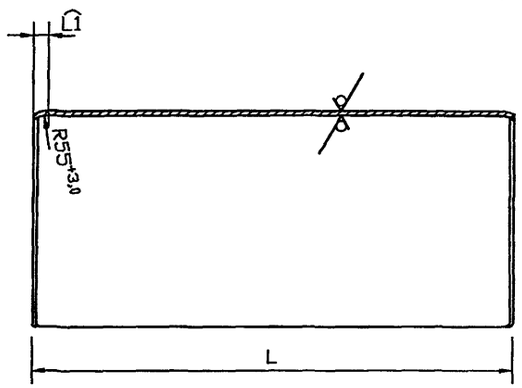

12,5

Обозначение	D*, мм	L, мм	L1, мм	L2, мм	R, мм	R1, мм	Материал	Масса, кг
УГ 25.02	57	70±2	10±0,5	80±2	31+2,5	16+2,1	Лист Б-ПН-3,0 ГОСТ 19903-74* / Ст3сп4 ГОСТ 14637-89*	0,13
-01	76	70±2	10±0,5	80±2	41+2,5	16+2,1		0,13
-02	89	70±2	10±0,5	80±2	47+2,5	16+2,1		0,13
-03	114	140±2	30±0,6	280±2	60+3,0	35+2,5	Лист Б-ПН-4,0 ГОСТ 19903-74* / Ст3сп4 ГОСТ 14637-89*	0,92
-04	133	140±2	30±0,6	280±2	70+3,0	35+2,5		0,92
-05	159	140±2	30±0,6	280±2	82+3,5	35+2,5		0,92
-06	219	360±2	30±0,6	310±2	115+3,5	35+2,5	Лист Б-ПН-8,0 ГОСТ 19903-74* / Ст3сп4 ГОСТ 14637-89*	2,21
-07	273	360±2	30±0,6	310±2	139+4,0	35+2,5		2,21
-08	325	360±2	30±0,6	310±2	165+4,0	35+2,5		2,21
-09	426	360±2	30±0,6	310±2	216+4,5	35+2,5		2,21
-10	530	360±2	30±0,6	310±2	268+5,4	35+2,5		2,21
-11	630	360±2	30±0,6	310±2	318+5,4	35+2,5		2,21
-12	820	360±2	30±0,6	310±2	413+6,3	35+2,5		2,21
-13	1020	360±2	30±0,6	310±2	513+7,0	35+2,5		2,21
-14	1220	360±2	30±0,6	310±2	613+7,0	35+2,5		2,21

* Размеры для справок

Инв. N подл. | Подпись и дата | Взам. инв. N | Инв. N дубл. | Подпись и дата

Изм.	Лист	N докум.	Подпись	Дата
Разраб.		Василенко		07.05
Разраб.		Тарасенко		07.05
Пров.		Крючков		07.05
Н. контр.		Панасенко		07.05
Утв.		Корж		07.05

УГ 25.02

Крышка

Лит.	Масса	Масштаб
	См. табл.	—
Лист	Листов 1	

См. табл.

СПКБ "Газпроект"

Копировал

Формат А3

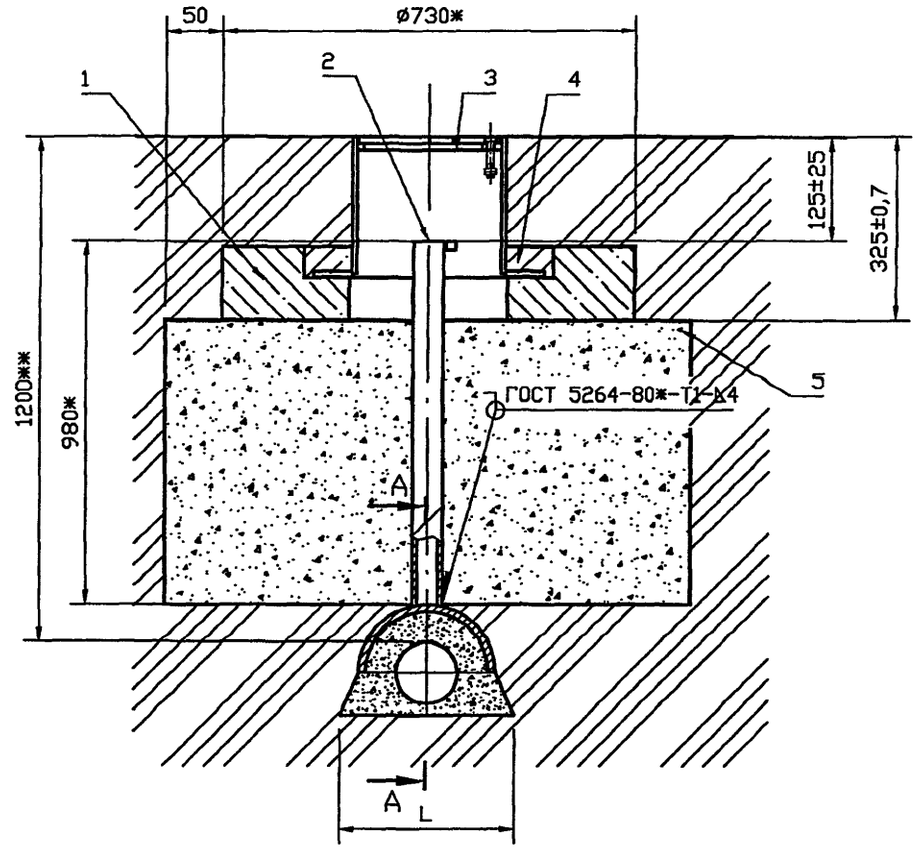

А-А

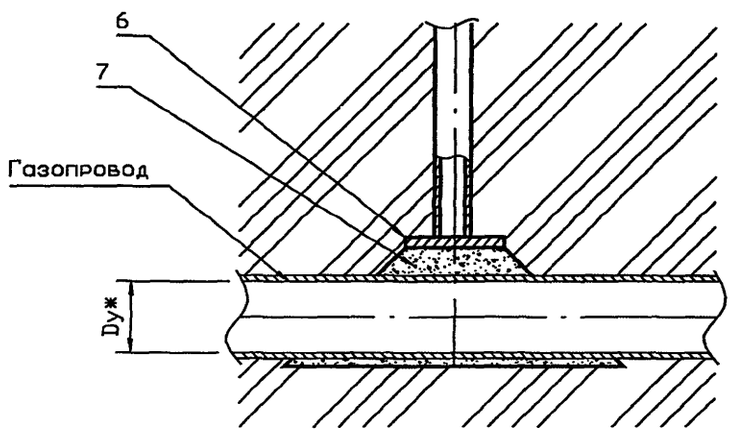

Обозначение	Условный проход Dу*, мм	L, мм
УГ 26.00	50	310±50
-01	65	350±50
-02	80	370±50
-03	100	420±50
-04	125	460±50
-05	150	510±50
-06	200	630±50
-07	250	740±50
-08	300	840±50
-09	400	1050±50
-10	500	1250±50
-11	600	1450±50

1. Масса дана без учета строительных материалов.
2. * Размеры для справок.
3. ** Размеры уточнить при проектировании

Изм.	Лист	N докум.	Подпись	Дата
Разраб.		Василенко		07.05
Разраб.		Тарасенко		07.05
Пров.		Крючков		07.05
Н. контр.		Панасенко		07.05
Утв.		Корж		07.05

УГ 26.00 СБ

Установка контрольной трубки. Сборочный чертеж

Лит.	Масса	Масштаб
	См. табл.	—

Лист | Листов 1

СПКБ "Газпроект"

Копировал

Формат А3

Инв. N подл. | Подпись и дата | Взам инв. N | Инв. N дубл. | Подпись и дата

Серия 5.905-25.05 вып. 1, часть 2

Формат	Зона	Поз.	Обозначение	Наименование	Кол.	Примечание
				Документация		
А3			УГ 26.00 СБ	Сборочный чертеж		
				Общие указания		
				Сборочные единицы		
А4		1	УГ 1.01.00	Подушка	1	
А4		2	УГ 17.01.00-01	Трубка контрольная	1	
А4		3	УГ 1.03.00	Ковер	1	
				Материалы		
		4	ГОСТ 26633-91*	Бетон тяжелый класса В12,5	0.001	$м^3$
		5	ГОСТ 8736-93*	Песок природный для строи-		
				тельных работ	0.47	$м^3$
				Переменные данные для исполнений		
			до -09 см. лист 2			
			10 ... 11 см. лист 3			

Подпись и дата | Инв. N дубл. | Взам инв. N | Подпись и дата | Инв. N подл.

Изм.	Лист	N докум.	Подпись	Дата
Разраб.		Василенко		07.05
Разраб.		Тарасенко		07.05
Пров.		Крючков		07.05
Н. контр.		Панасенко		07.05
Утв.		Корж		07.05

УГ 26.00

Установка контрольной трубки

Лит.	Лист	Листов
	1	3

СПКБ "Газпроект"

Копировал

Формат А4

Инв. N подл.	Подпись и дата	Взам инв. N	Инв. N дубл.	Подпись и дата

Формат	Зона	Поз.	Обозначение	Наименование	Количество на исполнение УГ 29.00 –										Приме-чание
					–	01	02	03	04	05	06	07	08	09	
				Детали											
А4		6	УГ 26.02	Кожух	1										
			-01	Кожух		1									
			-02	Кожух			1								
			-03	Кожух				1							
			-04	Кожух					1						
			-05	Кожух						1					
			-06	Кожух							1				
			-07	Кожух								1			
			-08	Кожух									1		
			-09	Кожух										1	
				Материалы											
		7		Гравий для строительных											
				работ ГОСТ 8267-93	0.02	0.03	0.03	0.04	0.05	0.06	0.08	0.12	0.15	0.25	$м^3$

Изм.	Лист	N докум.	Подпись	Дата	УГ 26.00	Лист 2

Копировал Формат А4

Инв. N подл.	Подпись и дата	Взам. инв. N	Инв. N дубл.	Подпись и дата

Формат	Зона	Поз.	Обозначение	Наименование	Количество на исполнение УГ 29.00 – 10	11	Примечание
				Детали			
А4		6	УГ 26.01 –10	Кожух	1		
			–11	Кожух		1	
				Материалы			
		7		Гравий для строительных			
				работ ГОСТ 8267-93	0.4	0.6	$м^3$

Изм.	Лист	N докум.	Подпись	Дата	УГ 26.00	Лист 3

12.5

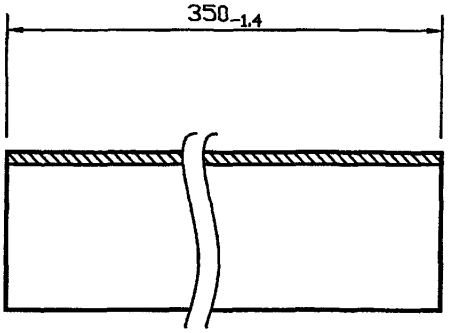

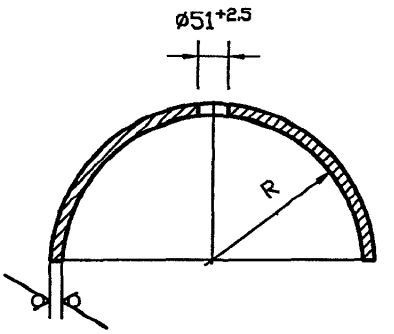

Обозначение	R, мм	Масса, кг
УГ 26.01	$120^{+1,0}$	3,1
-01	$130^{+1,0}$	3,3
-02	$137^{+1,0}$	3,5
-03	$149^{+1,0}$	3,8
-04	$159^{+1,0}$	4,2
-05	$172^{+1,0}$	4,5
-06	$202^{+1,2}$	5,2
-07	$229^{+1,2}$	5,9
-08	$258^{+1,3}$	6,6
-09	$308^{+1,3}$	8,0
-10	$357^{+1,4}$	9,2
-11	$407^{+1,6}$	10,5

Подпись и дата | Инв. N дубл. | Взам инв. N | Подпись и дата | Инв. N подл.

Изм.	Лист	N докум.	Подпись	Дата
Разраб.		Василенко		07.05
Разраб.		Тарасенко		07.05
Пров.		Крючков		07.05
Н. контр.		Панасенко		07.05
Утв.		Корж		07.05

УГ 26.01

Кожух

Лит.	Масса	Масштаб
	См. табл.	—
Лист	Листов 1	

Лист Б-ПН-3 ГОСТ 19903-74*
I-IV-Ст3 ГОСТ 16523-89

СПКБ "Газпроект"

Копировал

Формат А3

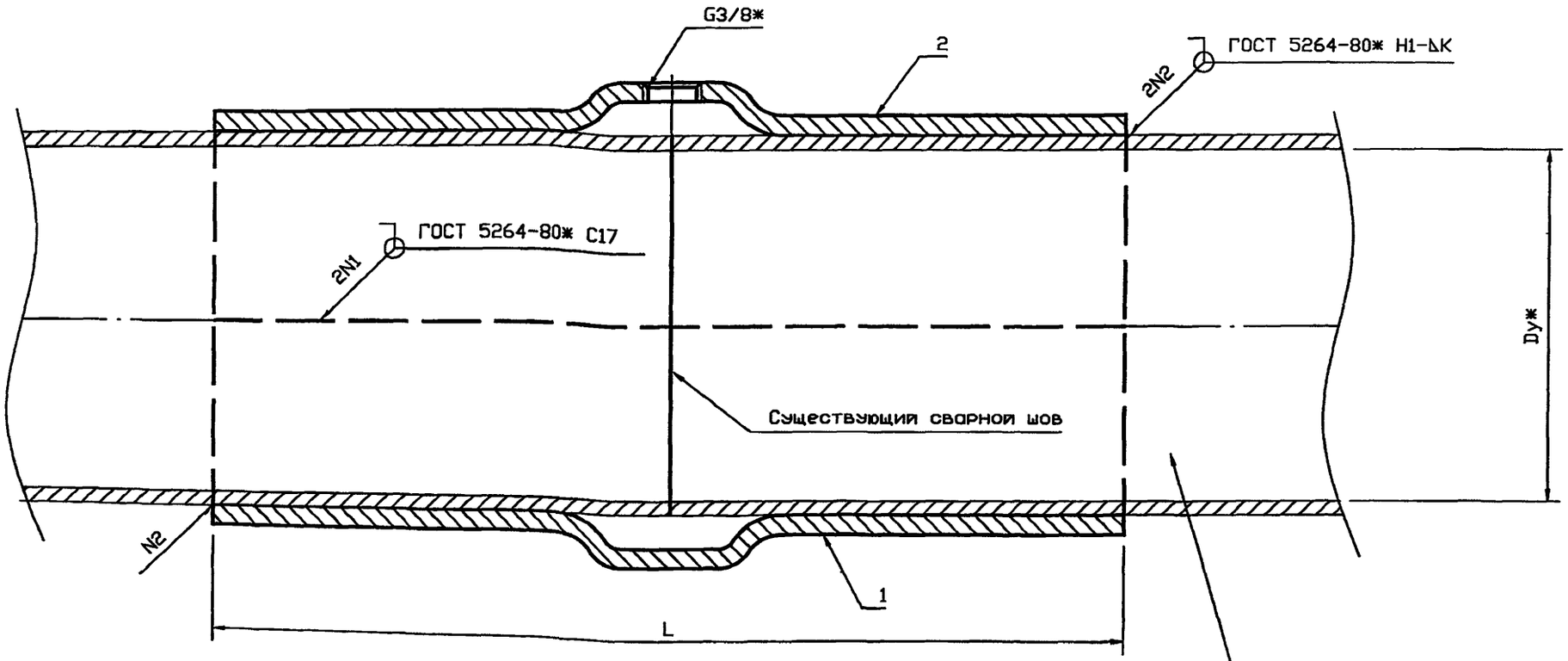

Обозначение	Условный проход, Dy* мм	L*, мм	K, мм	Масса, кг
УГ 27.00	50	250	$3^{+1,0}$	1,0
-01	65	300		1,8
-02	80			2,0
-03	100		$4^{+1,0}$	3,2
-04	125			4,2
-05	150		$5^{+1,0}$	5,4
-06	200		$7^{+1,5}$	11,0
-07	250		$8^{+1,5}$	15,6
-08	300			18,8
-09	400		$7^{+1,5}$	21,4
-10	500	350		27,8
-11	600		$8^{+1,5}$	32,4
-12	800			42,4

1. Отверстие в детали поз.2 после испытания газопровода заварить.
2. * Размеры для справок

Изм.	Лист	N докум.	Подпись	Дата
Разраб.		Василенко		07.05
Разраб.		Тарасенко		07.05
Пров.		Крючков		07.05
Н. контр.		Панасенко		07.05
Утв.		Корж		07.05

УГ 27.00 СБ

Установка муфты. Сборочный чертеж

Лит.	Масса	Масштаб
	См. табл.	—

Лист | Листов 1

СПКБ "Газпроект"

Копировал

Формат А3

Инв. N подл. | Подпись и дата | Взам инв. N | Инв. N дубл. | Подпись и дата

Инв. N подл.	Подпись и дата	Взам инв. N	Инв. N дубл.	Подпись и дата

Серия 5.905-25.05 вып. 1, часть 2

Формат	Зона	Поз.	Обозначение	Наименование	Количество на исполнение УГ 27.00 –										Приме-чание
					–	01	02	03	04	05	06	07	08	09	
				Документация											
А3			УГ 27.00 СБ	Сборочный чертеж	X	X	X	X	X	X	X	X	X	X	
А3				Общие указания	X	X	X	X	X	X	X	X	X	X	
				Детали											
А3		1	27.01	Полумуфта	1										
			-01	Полумуфта		1									
			-02	Полумуфта			1								
			-03	Полумуфта				1							
			-04	Полумуфта					1						
			-05	Полумуфта						1					
			-06	Полумуфта							1				
			-07	Полумуфта								1			
			-08	Полумуфта									1		
			-09	Полумуфта										1	

Изм.	Лист	N докум.	Подпись	Дата
Разраб.		Василенко		07.05
Разраб.		Тарасенко		07.05
Пров.		Крючков		07.05
Н. контр.		Панасенко		07.05
Утв.		Корж		07.05

УГ 27.00

Установка муфты

Лит.	Лист	Листов
	1	3

СПКБ "Газпроект"

Копировал

Формат А4

Инв. N подл.	Подпись и дата	Взам инв. N	Инв. N дубл.	Подпись и дата

Формат	Зона	Поз.	Обозначение	Наименование	Количество на исполнение УГ 27.00 –										Приме-чание
					–	01	02	03	04	05	06	07	08	09	
А3		2	УГ 27.01 –13	Полумуфта	1										
			–14	Полумуфта		1									
			–15	Полумуфта			1								
			–16	Полумуфта				1							
			–17	Полумуфта					1						
			–18	Полумуфта						1					
			–19	Полумуфта							1				
			–20	Полумуфта								1			
			–21	Полумуфта									1		
			–22	Полумуфта										1	

Изм.	Лист	N докум.	Подпись	Дата	УГ 27.00	Лист 2

Копировал Формат А4

Инв. N подл.	Подпись и дата	Взам инв. N	Инв. N дубл.	Подпись и дата

Формат	Зона	Поз.	Обозначение	Наименование	Количество на исполнение УГ 27.00 – 10	11	12								Примечание
				Документация											
А3			УГ 27.00 СБ	Сборочный чертеж	X	X	X								
А3				Общие указания	X	X	X								
				Детали											
А3		1	УГ 27.01 –10	Полумуфта	1										
			–11	Полумуфта		1									
			–12	Полумуфта			1								
		2	–23	Полумуфта	1										
			–24	Полумуфта		1									
			–25	Полумуфта			1								

Изм.	Лист	N докум.	Подпись	Дата	УГ 27.00	Лист 3

Рис.1

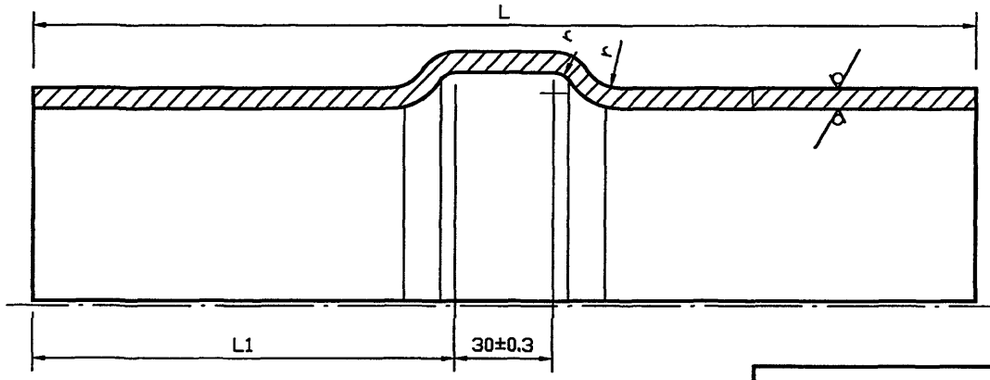

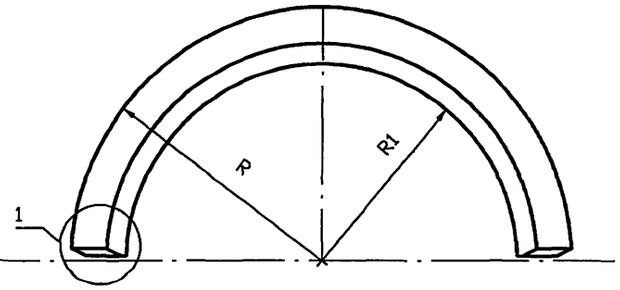

Рис.2

Остальное см. рис.1

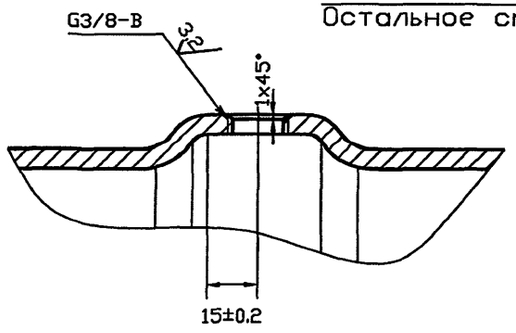

(1) (2:1)

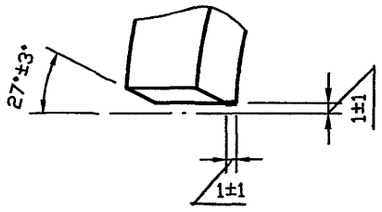

Обозначение	L, мм	L1, мм	R, мм	R1, мм	r, мм	Материал	Масса, кг
УГ 27.01 -13	$250_{-1,3}$	110±0,4	$39.5_{-0,6}$	$29.5^{+0,5}$	7	Лист Б-ПН-3,0 ГОСТ 19903-74* Ст3сп4 ГОСТ 14637-89*	0,5
-01 -14	$300_{-1,3}$	135±0,5	$50_{-0,6}$	$39^{+0,6}$	8		0,6
-02 -15			$56.5_{-0,7}$	$45.5^{+0,6}$			1,0
-03 -16			$70_{-0,7}$	$58^{+0,7}$		Лист Б-ПН-4,0 ГОСТ 19903-74* Ст3сп4 ГОСТ 14637-89*	1,6
-04 -17			$80_{-0,7}$	$67^{+0,7}$			2,1
-05 -18			$93.5_{-0,9}$	$81^{+0,9}$		Лист Б-ПН-4,5 ГОСТ 19903-74* Ст3сп4 ГОСТ 14637-89*	2,7
-06 -19			$128_{-1,0}$	$111^{+0,9}$	10	Лист Б-ПН-7,0 ГОСТ 19903-74* Ст3сп4 ГОСТ 14637-89*	5,5
-07 -20			$157_{-1,0}$	$139^{+1,0}$		Лист Б-ПН-8,0 ГОСТ 19903-74* Ст3сп4 ГОСТ 14637-89*	7,8
-08 -21			$183_{-1,2}$	$165^{+1,0}$			9,4
-09 -22			$232_{-1,2}$	$215^{+1,2}$			10,7
-10 -23	$350_{-1,4}$	160±0,5	$284_{-1,3}$	$267^{+1,3}$		Лист Б-ПН-7,0 ГОСТ 19903-74* Ст3сп4 ГОСТ 14637-89*	13,9
-11 -24			$334_{-1,4}$	$317^{+1,4}$			16,2
-12 -25			$430_{-1,6}$	$412^{+1,6}$		Лист Б-ПН-8,0 ГОСТ 19903-74* Ст3сп4 ГОСТ 14637-89*	21,2

Обозначение	Рис.
От УГ 27.01 до -12	1
От УГ 27.01 -13 до -25	2

Изм.	Лист	N докум.	Подпись	Дата
Разраб.		Василенко		07.05
Разраб.		Тарасенко		07.05
Пров.		Крючков		07.05
Н. контр.		Панасенко		07.05
Утв.		Корж		07.05

УГ 27.01

Полумуфта

Лит.	Масса	Масштаб
	См. табл.	—

Лист | Листов 1

См. таблицу

СПКБ "Газпроект"

Копировал

Формат А3

Инв. N подл. | Подпись и дата | Взам инв. N | Инв. N дубл. | Подпись и дата

Серия 5.905-25.05 вып. 1, часть 2

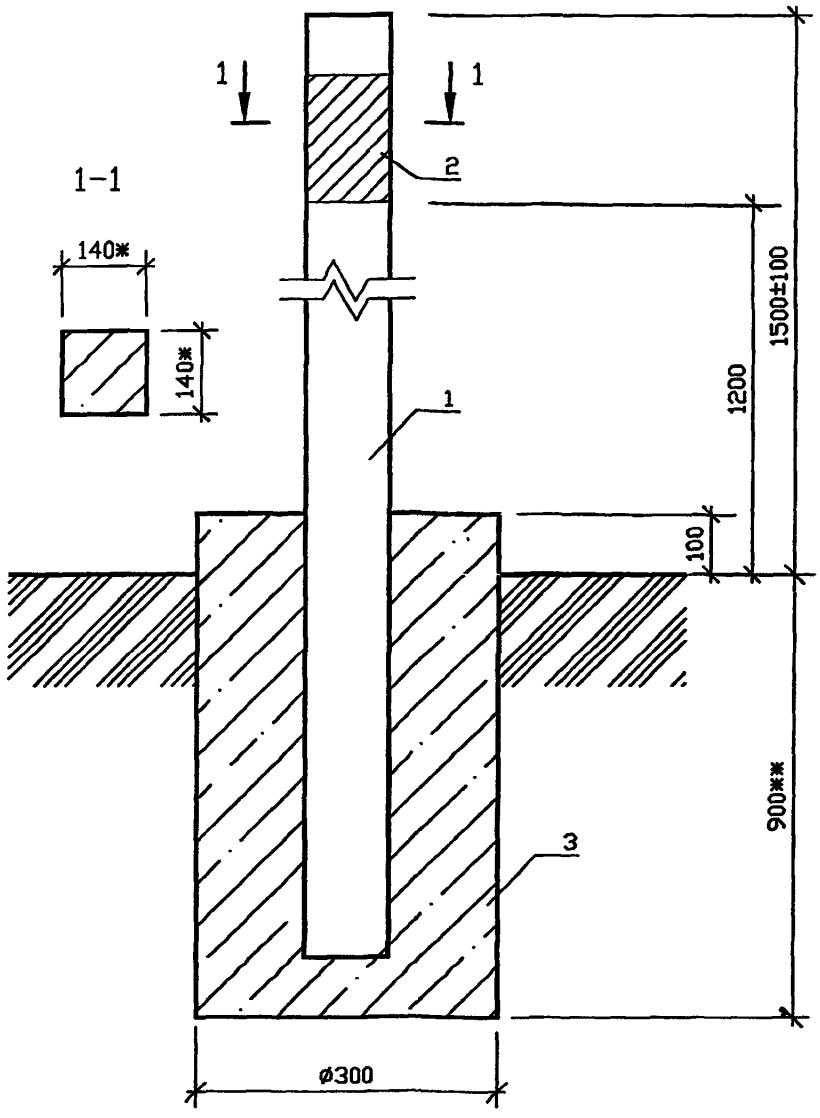

*Размеры для справок

** Глубина заложения фундамента на 100 мм ниже глубины промерзания грунта.

Изм.	Лист	N докум.	Подпись	Дата
Разраб.		Василенко		07.05
Разраб.		Тарасенко		07.05
Пров.		Крючков		07.05
Н. контр.		Панасенко		07.05
Утв.		Корж		07.05

АС 1.00 СБ

Установка опознавательного столба. Сборочный чертеж

Лит.	Масса	Масштаб
		1:10

Лист | Листов 1

СПКБ "Газпроект"

Инв. N подл. | Подпись и дата | Взам инв. N | Инв. N дубл. | Подпись и дата

Копировал

Формат А3

Формат	Зона	Поз.	Обозначение	Наименование	Кол.	Приме-чание
				Документация		
А4			АС 2.00 СБ	Сборочный чертеж		
А3				Общие указания		
				Изделия		
		1	С. 3.017-3 вып. 1	2С24в	1	130 кг
		2	АС 2.00	Табличка-указатель	1	
				Материалы		
		3	ГОСТ 26633-91*	Бетон тяжелый класса В10	0.07	м³

Подпись и дата | Инв. N дубл. | Взам инв. N | Подпись и дата | Инв. N подл.

Изм.	Лист	N докум.	Подпись	Дата
Разраб.		Василенко		07.05
Разраб.		Тарасенко		07.05
Пров.		Крючков		07.05
Н. контр.		Панасенко		07.05
Утв.		Корж		07.05

АС 1.00

Установка опознавательного столба

Лит.	Лист	Листов
		1

СПКБ "Газпроект"

Копировал

Формат А4

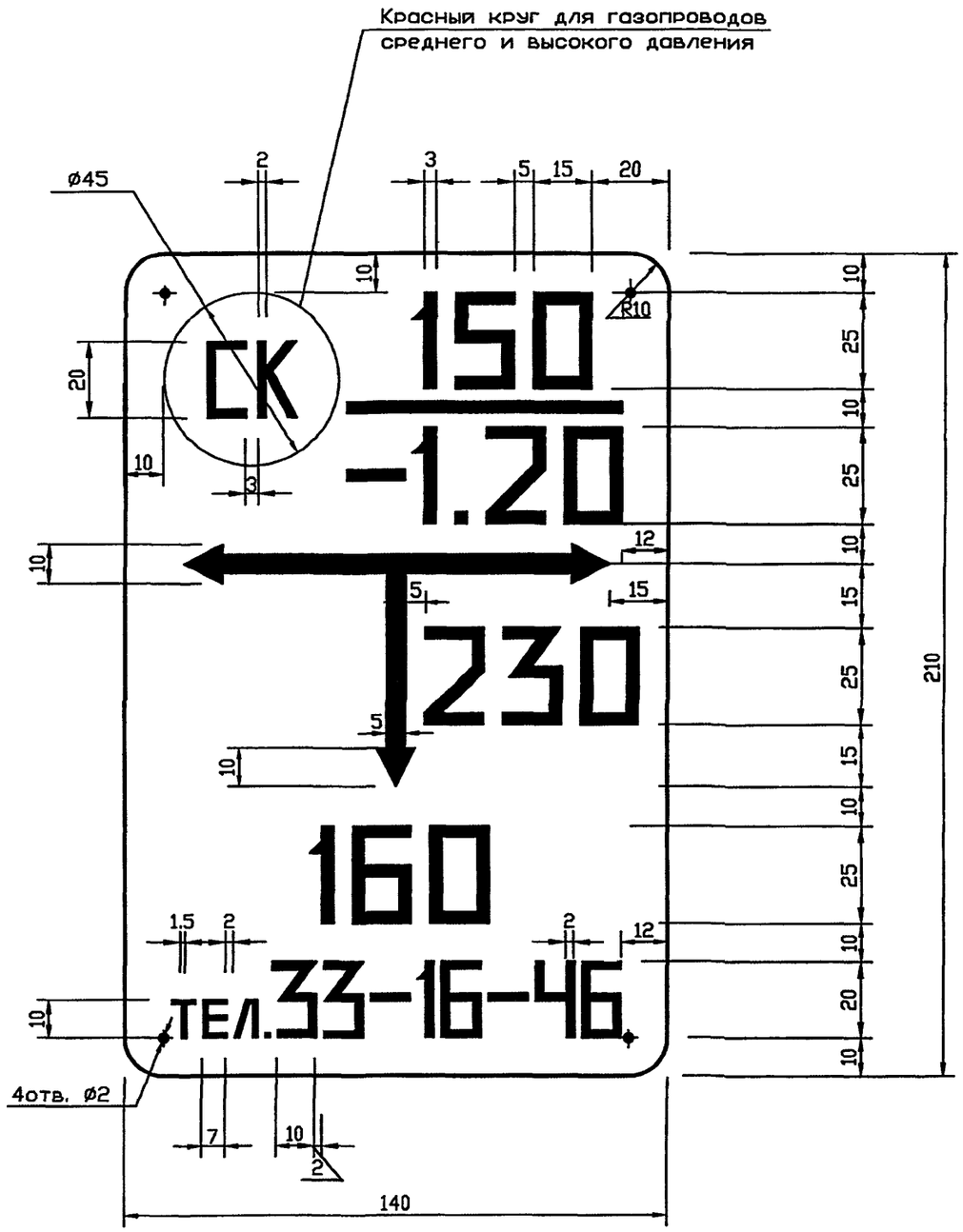

Общие указания

Табличка-указатель устанавливается в соответствии с требованиями "Правил охраны газораспределительных сетей" утвержденных постановлением Правительства Российской Федерации от 20 ноября 2002 г. N 878.

Табличка-указатель расположения подземных сетевых устройств служит для определения местоположения подземных газопроводов, запорной арматуры и других устройств.

Надписи на табличке-указателе черного цвета на желтом фоне.

На табличку-указатель нанести

В верхней части слева - условное обозначение сетевого сооружения: СК - сборник конденсата; ГК - газовый колодец; КТ - контрольная трубка; КИП - контрольноизмерительный пункт; ВТ - водоотводящая трубка; ПЗ - протекторная защита; З - заглушка на газопроводе; ЭП - электроперемычка.

В верхней части справа:

над чертой - условный диаметр газопровода (в милиметрах);

под чертой - глубина заложения газопровода (в метрах).

В средней части - расстояние от места установки таблички-указателя до оси устройств по перпендикуляру к плоскости указателя (в сантиметрах).

В середине справа или слева от вертикальной стрелки - размер отклонения от перпендикуляра (в сантиметрах).

В нижней части - телефон эксплуатационной организации.

Табличку-указатель установить вблизи от обозначаемого сооружения на стенах зданий, столбах, заборах или на специальных ориентирных столбиках типовой конструкции в зависимости от местных условий прохождения трассы газопровода.

Изм.	Лист	N докум.	Подпись	Дата
Разраб.		Василенко		07.05
Разраб.		Тарасенко		07.05
Пров.		Крючков		07.05
Н. контр.		Панасенко		07.05
Утв.		Корж		07.05

АС 2.00

Табличка-указатель расположения подземных сетевых устройств

Лит.	Масса	Масштаб
		—
Лист	Листов 1	

Лист А-ПУ-2 ГОСТ 19903-74*
С390 ГОСТ 27772-88*

СПКБ "Газпроект"

Копировал

Формат А3

Инв. N подл. | Подпись и дата | Взам инв. N | Инв. N дубл. | Подпись и дата

Серия 5.905-25.05 вып. 1, часть 2

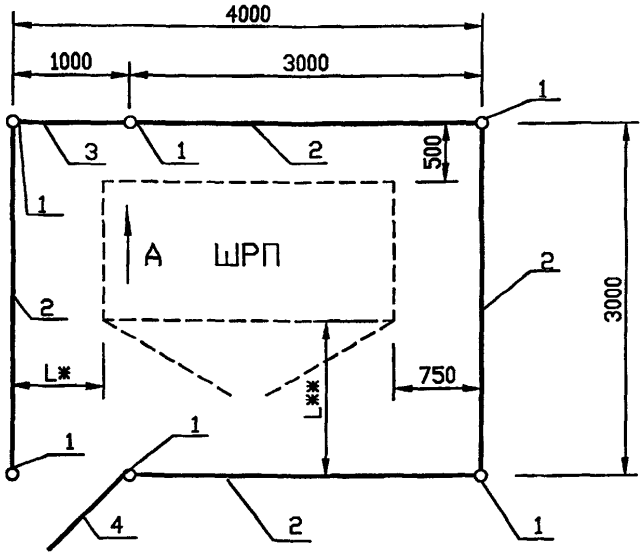

А

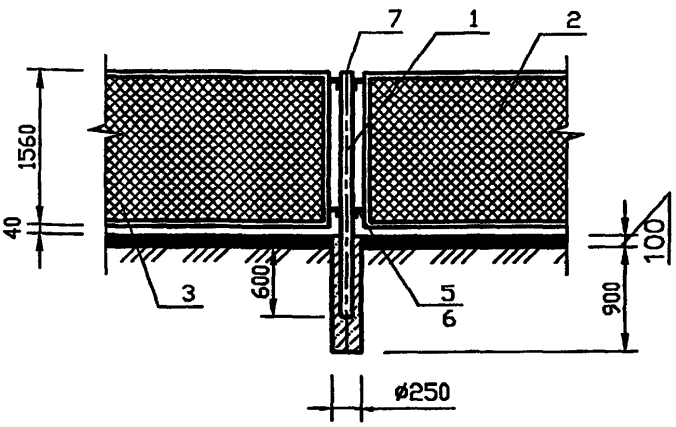

1. L* -Размер уточнить при монтаже.
2. L** – Размер уточнить при монтаже, но не менее 1000 мм.

Изм.	Лист	N докум.	Подпись	Дата
Разраб.		Василенко		07.05
Разраб.		Тарасенко		07.05
Пров.		Крючков		07.05
Н. контр.		Панасенко		07.05
Утв.		Корж		07.05

АС 3.00 СБ

Ограждение шкафного газорегуляторного пункта. Сборочный чертеж

Лит.	Масса	Масштаб
	258.0	—
Лист	Листов 1	

СПКБ "Газпроект"

Копировал

Формат А3

Подпись и дата | Инв. N дубл. | Взам инв. N | Подпись и дата | Инв. N подл.

Формат	Зона	Поз.	Обозначение	Наименование	Кол.	Приме-чание
				Документация		
А4			АС 3.00 СБ	Сборочный чертеж		
				Детали		
БЧ		1		Труба 57х3,5 ГОСТ 10704-91 / В-10 ГОСТ 10705-80*		
				L=2300 мм	6	10,63кг
		2	3.017-3.2-1	Панель 1ПМ 30.16	4	44,80кг
		3	3.017-3.5-10	Панель КМС 0,85х1,00	1	23.00кг
		4	3.017-3.5-10	Панель КМСП 0,85х1,00	1	23.00кг
		5	3.017-3.4-16	Соединительный элемент		
				МС-11	20	0.12кг
		6	3.017-3.4-16	Соединительный элемент		
				МС-12	20	0.10кг
		7		Лист Б-ПН-4 ГОСТ 19904-90 / Ст3сп4 ГОСТ 14637-89*		
				круг ⌀65 мм	6	1.23кг
				Материалы		
				Гравий ГОСТ 8267-93	1.2	м³
				(для засыпки площадки)		

Подпись и дата | Инв. N дубл. | Взам инв. N | Подпись и дата | Инв. N подл.

Изм.	Лист	N докум.	Подпись	Дата
Разраб.		Василенко		07.05
Разраб.		Тарасенко		07.05
Пров.		Крючков		07.05
Н. контр.		Панасенко		07.05
Утв.		Корж		07.05

АС 3.00

Ограждение шкафного газорегуляторного пункта

Лит.	Лист	Листов
		1

СПКБ "Газпроект"

gost.e-ecolog.ru

Копировал

Формат А4