ТИПОВЫЕ СТРОИТЕЛЬНЫЕ КОНСТРУКЦИИ, ИЗДЕЛИЯ И УЗЛЫ

СЕРИЯ 5.905 -25.05

ОБОРУДОВАНИЕ, УЗЛЫ, ДЕТАЛИ НАРУЖНЫХ И ВНУТРЕННИХ ГАЗОПРОВОДОВ

ВЫПУСК 1
ЧАСТЬ 1(стр. 1-90)

ОБОРУДОВАНИЕ, УЗЛЫ, ДЕТАЛИ. РАБОЧИЕ ЧЕРТЕЖИ

gost.e-ecolog.ru

ТИПОВЫЕ СТРОИТЕЛЬНЫЕ КОНСТРУКЦИИ, ИЗДЕЛИЯ И УЗЛЫ

СЕРИЯ 5.905 -25.05

ОБОРУДОВАНИЕ, УЗЛЫ, ДЕТАЛИ НАРУЖНЫХ И ВНУТРЕННИХ ГАЗОПРОВОДОВ

ВЫПУСК 1
ЧАСТЬ 1 (стр. 1-90)

ОБОРУДОВАНИЕ, УЗЛЫ, ДЕТАЛИ. РАБОЧИЕ ЧЕРТЕЖИ

РАЗРАБОТАНЫ
ОАО СПКБ «ГАЗПРОЕКТ» - БТЦ

Генеральный директор П. С. Гетман

Главный инженер СПКБ В. М. Панасенко

Главный инженер проекта Л. М. Корж

Утверждены приказом А/О «Росгазификация»
№ 51 от 03 ноября 2005 года.
Введены в действие
ОАО СПКБ «Газпроект» - БТЦ,
приказ № 81 от 07 ноября 2005 года

Обозначение	Наименование	Стр.
УГ0.00	Общие указания	6
УГ 1.00СБ	Установка конденсатосборника на газопроводе	
	Рр до 5 КПа (0.05 кгс/см2). Сборочный чертеж	7
УГ 1.00	Установка конденсатосборника на газопроводе	
	Рр до 5 КПа (0.05 кгс/см2)	8
УГ 1.01.00 СБ	Подушка. Сборочный чертеж	9
УГ 1.01.00	Подушка	9
УГ 1.01.01.00 СБ	Каркас. Сборочный чертеж	10
УГ 1.01.01.00	Каркас	10
УГ 1.01.01.01	Кольцо	11
УГ 1.01.01.02	Связка	11
УГ 1.02.00 СБ	Электрод. Сборочный чертеж	12
УГ 1.02.00	Электрод	12
УГ 1.03.00 СБ	Ковер. Сборочный чертеж	13
УГ 1.03.00	Ковер	13
УГ 1.03.01.00 СБ	Корпус. Сборочный чертеж	14
УГ 1.03.01.00	Корпус	14
УГ 1.03.01.01	Фланец	15
УГ 1.03.01.02	Кольцо	15
УГ 1.03.01.03	Косынка	16
УГ 1.03.02.00	Крышка	16
УГ 1.04.00 СБ	Конденсатосборник. Сборочный чертеж	17
УГ 1.04.00	Конденсатосборник	18
УГ 1.04.01	Обечайка	20
УГ 1.04.02	Крышка	20
УГ 1.04.03	Днище	21
УГ 1.04.04	Патрубок	21
УГ 1.05.00 СБ	Трубка водоотводящая. Сборочный чертеж	22
УГ 1.05.00	Трубка водоотводящая	23

продолжение

Обозначение	Наименование	Стр.
УГ 1.05.01	Пробка	25
УГ 1.05.02	Муфта	25
УГ 1.05.03	Пластина	26
УГ 1.05.04	Трубка	26
УГ 2.00 СБ	Установка конденсатосборника на газопроводе	
	Рр до 1,2 МПа (12 кгс/см2). Сборочный чертеж	27
УГ 2.00	Установка конденсатосборника на газопроводе	
	Рр до 1,2 МПа (12 кгс/см2)	28
УГ 2.01.00 СБ	Трубка водоотводящая. Сборочный чертеж	29
УГ 2.01.00	Трубка водоотводящая	30
УГ 2.01.01.00 СБ	Футляр. Сборочный чертеж	32
УГ 2.01.01.00	Футляр	33
УГ 2.01.01.01	Труба	34
УГ 2.01.02.02	Труба	34
УГ 2.01.02.00 СБ	Трубка. Сборочный чертеж	35
УГ 2.01.02.00	Трубка	36
УГ 2.01.02.01	Фланец	37
УГ 2.01.04	Заглушка	37

Подпись и дата | Инв. N дубл. | Взам инв. N | Подпись и дата | Инв. N подл.

Изм.	Лист	N докум.	Подпись	Дата
Разраб.		Василенко		07.05
Разраб.		Тарасенко		07.05
Пров.		Крючков		07.05
Н. контр.		Панасенко		07.05
Утв.		Корж		07.05

УГ0.00С

Содержание

Лит.	Лист	Листов
	1	5

СПКБ "Газпроект"

Копировал

Формат А3

Продолжение

Обозначение	Наименование	Стр.
УГ3.00СБ	Установка конденсатосборника на газопроводе	
	Рр до 1,2 МПа (12 кгс/см2). Сборочный чертеж	38
УГ3.00	Установка конденсатосборника на газопроводе	
	Рр до 1,2 МПа (12 кгс/см2)	39
УГ3.01.03	Днище	40
УГ3.01.00СБ	Конденсатосборник. Сборочный чертеж	41
УГ3.01.00	Конденсатосборник	42
УГ3.01.01	Корпус	43
УГ3.01.02	Штуцер	44
УГ4.00СБ	Установка водоотводящей трубки на газопроводе	
	Рр до 5 КПа (0.05 кгс/см2). Сборочный чертеж	46
УГ4.00	Установка водоотводящей трубки на газопроводе	
	Рр до 5 КПа (0.05 кгс/см2)	47
УГ5.00СБ	Установка водоотводящей трубки на газопроводе	
	Рр до 1,2 КПа (12 кгс/см2). Сборочный чертеж	48
УГ5.00	Установка водоотводящей трубки на газопроводе	
	Рр до 1,2 КПа (12 кгс/см2)	49
УГ6.00СБ	Установка гидрозатвора на газопроводе	
	Рр до 5 КПа (0.05 кгс/см2). Сборочный чертеж	50
УГ6.00	Установка гидрозатвора на газопроводе	
	Рр до 5 КПа (0.05 кгс/см2)	51
УГ6.01.00СБ	Гидрозатвор. Сборочный чертеж	52
УГ6.01.00	Гидрозатвор	53
УГ6.01.01	Труба	54
УГ6.01.02	Труба	54
УГ6.02.00СБ	Стояк. Сборочный чертеж	55
УГ6.02.00	Стояк	56
УГ6.02.01	Пробка	57
УГ6.02.02	Муфта	57
УГ6.02.03	Труба	58
УГ6.02.04	Труба	58

Продолжение

Обозначение	Наименование	Стр.
УГ7.00СБ	Установка косой вставки. Сборочный чертеж	59
УГ7.00	Установка косой вставки	60
УГ7.01.00СБ	Вставка косая. Сборочный чертеж	61
УГ7.01.00	Вставка косая	62
УГ7.01.01	Фланец	63
УГ7.01.02	Труба	62
УГ8.00СБ	Прокладка газопровода в футляре через стену.	
	Сборочный чертеж	64
УГ8.00	Прокладка газопровода в футляре через стену	65
УГ8.01	Труба	66
УГ9.00СБ	Прокладка газопровода в футляре через пол или	
	через перекрытие. Сборочный чертеж	67
УГ9.00	Прокладка газопровода в футляре через пол или	
	через перекрытие	68
УГ9.01	Труба	70
УГ10.00СБ	Стояк газопровода природного газа низкого давления	
	с муфтовым краном. Сборочный чертеж	71
УГ10.00	Стояк газопровода природного газа низкого давления	
	с муфтовым краном.	72
УГ10.01	Труба	74
УГ10.02	Пластина	74
УГ10.03	Патрубок	75
УГ10.04	Штуцер	75

Подпись и дата | Инв. N дубл. | Взам инв. N | Подпись и дата | Инв. N подл.

продолжение

Обозначение	Наименование	Стр.
УГ10.05СБ	Зонт. Сборочный чертеж	76
УГ10.05	Зонт	76
УГ12.05.01	Развертка	77
УГ10.06	Фланец	77
УГ10.07	Прокладка	78
УГ10.08	Втулка	78
УГ11.00СБ	Стояк газопровода природного газа давлением до 0.6 МПА	
	с задвижкой. Сборочный чертеж	79
УГ11.00	Стояк газопровода природного газа давлением до 0.6 МПА	
	с задвижкой	80
УГ12.00СБ	Стояк газопровода природного газа давлением до 0.6 МПА	
	с задвижкой. Сборочный чертеж	82
УГ12.00	Стояк газопровода природного газа давлением до 0.6 МПА	
	с задвижкой	83
УГ13.00СБ	Установка надземной задвижки с сильфонным компенсатором	
	на подземном газопроводе природного газа давлением	86
	до 0.6 МПа. Сборочный чертеж	
УГ13.00	Установка надземной задвижки с сильфонным компенсатором	
	на подземном газопроводе природного газа давлением	
	до 0.6 МПа	88
УГ13.01	Пластина	90
УГ14.00СБ	Прокладка газопровода в футляре. Сборочный чертеж	91
УГ14.00	Прокладка газопровода в футляре	92
УГ14.01.00СБ	Трубка контрольная. Сборочный чертеж	93
УГ14.01.00	Трубка контрольная	94
УГ14.01.01	Скоба	95
УГ14.01.02	Крышка	96
УГ14.01.03	Труба	96
УГ14.02.00СБ	Опора. Сборочный чертеж	97
УГ14.02.00	Опора	98
УГ14.02.01.00СБ	Полоз. Сборочный чертеж	

продолжение

Обозначение	Наименование	Стр.
УГ14.02.01.00	Полоз	100
УГ14.02.01.01	Угольник	101
УГ14.02.01.02	Скоба	101
УГ14.03	Труба	102
УГ15.00СБ	Прокладка газопровода в футляре. Сборочный чертеж	103
УГ15.00	Прокладка газопровода в футляре	104
УГ15.01.00СБ	Опора. Сборочный чертеж	106
УГ15.01.00	Опора	107
УГ15.01.01.00СБ	Полухомут. Сборочный чертеж	109
УГ15.01.01.00	Полухомут	110
УГ15.01.01.01	Скоба	112
УГ15.01.01.02	Ребро	113
УГ15.01.01.03	Ножка	111
УГ15.01.02.00СБ	Полухомут. Сборочный чертеж	114
УГ15.01.02.00	Полухомут	114
УГ16.00СБ	Прокладка газопровода в футляре. Сборочный чертеж	116
УГ16.00	Прокладка газопровода в футляре	117
УГ16.01.00СБ	Диафрагма. Сборочный чертеж	118
УГ16.01.00	Диафрагма	119
УГ16.01.01	Крышка	120
УГ16.01.02	Патрубок	120
УГ17.00СБ	Прокладка 2* газопроводов в футляре. Сборочный чертеж	121
УГ17.00	Прокладка 2* газопроводов в футляре	123
УГ17.01.00СБ	Опора. Сборочный чертеж	126
УГ17.01.00	Опора	127
УГ17.01.01.00СБ	Кронштейн. Сборочный чертеж	129
УГ17.01.01.00	Кронштейн	130
УГ17.01.01.01	Труба	132

Подпись и дата | Инв. N дубл. | Взам инв. N | Подпись и дата | Инв. N подл.

Изм.	Лист	N докум.	Подпись	Дата	УГ0.00С	Лист 3

Копировал

Формат А4

продолжение

Обозначение	Наименование	Стр.
УГ17.01.01.03	Ребро	132
УГ17.01.01.04	Стойка	133
УГ17.01.01.05	Ребро	134
УГ17.01.01.06	Ребро	134
УГ17.02.00СБ	Диафрагма. Сборочный чертеж	135
УГ17.02.00	Диафрагма	136
УГ17.02.01	Диск	138
УГ18.00.СБ	Прокладка газопровода над существующим непроходным	
	каналом. Сборочный чертеж	139
УГ18.00	Прокладка газопровода над существующим непроходным	
	каналом	140
УГ19.00.СБ	Прокладка газопровода под существующим непроходным	
	каналом. Сборочный чертеж	141
УГ1900	Прокладка газопровода под существующим непроходным	
	каналом	142
УГ19.01	Труба	144
УГ19.02	Опорное кольцо	144
УГ20.00.СБ	Прокладка газопровода под кабелем. Сборочный чертеж	145
УГ20.00	Прокладка газопровода под кабелем.	146
УГ20.01	Полутруба	146
УГ21.00СБ	Врезка в газопровод торцевая. Сборочный чертеж	147
УГ21.00	Врезка в газопровод торцевая	148
УГ21.01	Полумуфта	149
УГ22.00СБ	Врезка в газопровод телескопическая.	
	Сборочный чертеж	150
УГ22.00	Врезка в газопровод телескопическая	151
УГ22.01	Обечайка	152
УГ23.00СБ	Врезка в газопровод тавровая. Сборочный чертеж	153
УГ23.00	Врезка в газопровод тавровая	154
УГ23.01	Труба	156
УГ23.02	Крышка	157

окончание

Обозначение	Наименование	Стр.
УГ23.03	Крышка	158
УГ24.00СБ	Врезка газопровода приспособлением ПВГМ-09.	
	Сборочный чертеж	159
УГ24.00	Врезка газопровода приспособлением ПВГМ-09	160
УГ24.01.00СБ	Пробка. Сборочный чертеж	160
УГ24.01.00	Пробка	161
УГ24.01.01	Втулка	161
УГ24.03	Втулка	162
УГ24.04	Втулка	162
УГ25.00СБ	Врезка в газопровод торцевая катушкой.	
	Сборочный чертеж	163
УГ25.00	Врезка в газопровод торцевая катушкой	164
УГ25.01	Труба	165
УГ25.02	Крышка	166
УГ26.00СБ	Установка контрольной трубки. Сборочный чертеж	167
УГ26.00	Установка контрольной трубки	168
УГ26.01	Кожух	169
УГ27.00СБ	Установка муфты. Сборочный чертеж	170
УГ27.00	Установка муфты	171.
УГ27.01	Полумуфта	173
АС 1.00СБ	Установка опознавательного столба. Сборочный чертеж	174
АС 1.00	Установка опознавательного столба	174
АС 2.00	Табличка-указатель расположения подземных	
	сетевых устройств	175
АС 3.00 СБ	Ограждение шкафного газорегуляторного пункта	
	Сборочный чертеж	176
АС 3.00	Ограждение шкафного газорегуляторного пункта	176

Инв. N подл. | Подпись и дата | Взам инв. N | Инв. N дубл. | Подпись и дата

1 Общая часть

1.1 Рабочие чертежи серии 5.905-25.05 «Оборудование, узлы, детали наружных и внутренних газопроводов» разработаны взамен серий 5.905-15 и 1-93.
1.2 Рабочие чертежи разработаны с учетом опыта проектирования, строительства, эксплуатации систем газоснабжения на основании следующих нормативных документов: СНиП 42-01-2002 "Газораспределительные системы", ПБ 12-529-03 "Правила безопасности систем газораспределения и газопотребления"
1.3 Технические решения, принятые в рабочих чертежах, соответствуют требованиям действующих норм, правил и стандартов.

2 Назначение и область применения

2.1 Рабочие чертежи настоящей типовой документации применяются при проектировании и строительстве газопроводов, систем газоснабжения природным газом ГОСТ 5542-87 с избыточным давлением до 1.2 МПа (12 кгс/см2) для районов с расчетной температурой наружного воздуха не ниже минус 40°С и сейсмичностью до 9 баллов.

3 Технические требования к изготовлению

3.1. Материалы, изготовление, испытание оборудования, узлов и деталей газопроводов должны соответствовать требованиям СНиП 42-01-2002
3.2. Свойства материалов и оборудования должны быть подтверждены, сертификатом качества
3.3. Изготовленные узлы и детали газопровода должны иметь технические паспорта предприятия-изготовителей
3.4. Соединения на трубных цилиндрических резьбах производить на белилах цинковых марки МЛ ГОСТ 202-84* с подмоткой льна ГОСТ 10330-76*

4 Рекомендации по проектированию и монтажу

4.1 При монтаже оборудования, узлов и деталей газопроводов следует соблюдать требования СНиП 42-01-2002
4.2 Земляные работы, связанные с монтажом оборудования, узлов и деталей следует выполнять в соответствии требований СНиП 3.02.01-87
описанием и инструкцией по эксплуатации на устройство.
4.3 При проектировании узлов газопроводов следует применять "Детали трубопроводов бесшовные приварные из углеродистой и лигированной стали" по ГОСТ:
- отводы ГОСТ 30753-2001; ГОСТ 17375-2001;
- тройники ГОСТ 17376-2001;
- переходы ГОСТ 17378-2001;
- заглушки ГОСТ 17379-2001

допускается применение "Деталей трубопроводов из углеродистой стали" по ОСТ:
- гнутые отвода ОСТ 36-42-81 радиусом изгиба не менее 2d;
- формованные переходы ОСТ 36-44-81, изготовленные методом подогрева и последующего обжима концов труб до dy 50:
  - dy 20 x dy 15;
  - dy 25 x dy 20;
  - dy 32 x dy 25;
  - dy 40 x dy 32;
  - dy 50 x dy 40

  Размер заготовки не менее 100 мм.
- плоские заглушки с давлением до 0.6 МПа (6 кгс/см2) ОСТ 36-47-81 из труб Dy 40 ... Dy 250

4.4 Запорную арматуру при проектировании следует применять не ниже класса "Б", при установке арматуры надземно предусматривать установку шаровых кранов с выводом под ковер
4.5 Надземный газопровод подлежит окраске изоллатом ТУ 2216-00-592 77205-2002, допускается окраска двумя слоями масляной краской для наружных работ ГОСТ 8992-75* по двум слоям грунтовки ГФ-021 ГОСТ 25120-82*.
4.6 Футляр - металлическое сооружение не является газоиспользующим оборудованием и не транспортирующим газ, на такое сооружение требования ГОСТ 9.602-89* не распространяются (см. заглавие ГОСТ 9.602-89* "Несоблюдение стандарта преследуется по закону") и не подлежит защите средствами ЭХЗ

Футляр - как средство, обеспечивающее возможность прокладки газопровода под автомобильными дорогами, железнодорожными и трамвайными путями при бестраншейной прокладке независимо от метода технологии (прокола, продавливании или методом других технологий).
Зазор между пропускаемой трубой и футляром плотно набивается просмоленной или битуминизированной пеньковой прядью по ГОСТ 9993-74** предварительно скрученной в жгут. Битуминизирование пряди может осуществляться при строительстве путем пропитки ее нефтяным битумом по ГОСТ 6617-76* разведенном в растворителе ГОСТ 8505-80*. После пропитки прядь должна быть просушина.
Футляр рекомендуется покрыть весьма усиленной изоляцией экструдированным полиэтиленом по ГОСТ 9.602-89*, как материалом отвечающим качеству, применяемом при любом методе прокладки.

При прокладке газопровода в футляре необходимо:
- обеспечить минимальное количество сварных стыков газопровода в зоне футляра;
- произвести проверку качества сварных стыков газопровода физическим методом контроля;
- произвести ремонт изоляционного покрытия газопровода;
- произвести испытание на герметичность;
- выполнить протаскивание газопровода.

5 Обозначения, принятые в типовой серии

УГ - узлы газопроводов
АС - архитектурно-строительные решения

Пример обозначения газового стояка природного газа давлением 0.6 МПа с задвижкой условным проходом dy80:

Поз.	Обозначение	Наименование	Кол.	Масса ед.,кг	Примечание
	5.905-25.05-УГ 11.00-01	Стояк dy80	1		

Изм.	Лист	N докум.	Подпись	Дата
Разраб.		Василенко		07.05
Разраб.		Тарасенко		07.05
Пров.		Крючков		07.05
Н. контр.		Панасенко		07.05
Утв.		Корж		07.05

УГ0.00

Общие указания

Лит.	Лист	Листов
		1

СПКБ "Газпроект"

Копировал

Формат А3

Инв. N подл. | Подпись и дата | Взам инв. N | Инв. N дубл. | Подпись

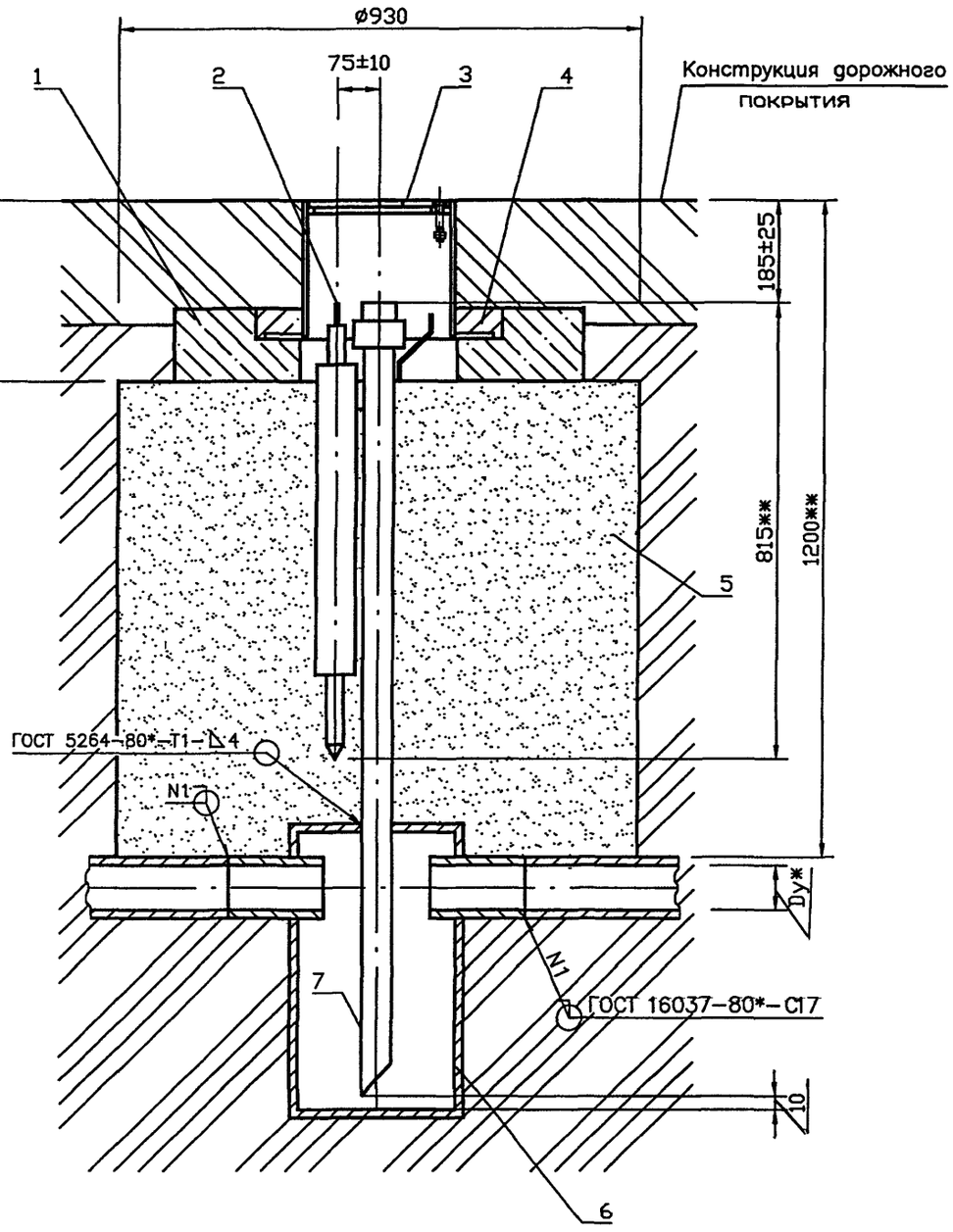

Обозначение	Условный проход Dy, мм	Масса, кг
УГ 1.00	50	53.53
-01	65	54.55
-02	80	55.37
-03	100	94.36
-04	125	95.28
-05	150	99.76
-06	200	166.60
-07	250	176.12
-08	300	179.50

1. Покрытие поз.6,7 битумно-полимерное или битумно-минеральное весьма усиленного типа ГОСТ 9.602-89*.
2. Масса дана без учета строительных материалов.
3. Сварные швы смотри таблицу 2 УГ 1.04.00 СБ.
4. * Размер для справок.
5. ** Размеры уточнить при проектировании

Изм.	Лист	N докум.	Подпись	Дата
Разраб.		Василенко		07.05
Разраб.		Тарасенко		07.05
Пров.		Крючков		07.05
Н. контр.		Панасенко		07.05
Утв.		Корж		07.05

УГ 1.00 СБ

Установка конденсатосборника на газопроводе Рр до 5 КПа (0,05 кгс/см²). Сборочный чертеж

Лит.	Масса	Масштаб
	См. табл.	—
Лист	Листов 1	

СПКБ "Газпроект"

Копировал

Формат А3

Инв. N подл. | Подпись и дата | Взам. инв. N | Инв. N дубл. | Подпись и дата

Серия 5.905-25.05 вып. 1, часть 1

Формат	Зона	Поз.	Обозначение	Наименование	Кол.	Примечание
				Документация		
А3			УГ 1.00 СБ	Сборочный чертеж		
А3				Общие указания		
				Сборочные единицы		
А4		1	УГ 1.01.00	Подушка	1	
А4		2	УГ 1.02.00	Электрод	1	
А4		3	УГ 1.03.00	Ковер	1	
				Материалы		
		4	ГОСТ 26633-91*	Бетон тяжелый класса В12.5	0.001	м³
		5	ГОСТ 8736-93*	Песок природный для строи-		
				тельных работ	0.60	м³
				Переменные данные для исполнений		
			до -08 см. лист 2			

Варианты исполнения трубок водоотводящих даны для глубины залегания газопровода 1200мм до верха трубы. Вариант исполнения трубки водоотводящей уточнить при проектировании.

Инв. N подл. | Подпись и дата | Взам. инв. N | Инв. N дубл. | Подпись и дата

Изм.	Лист	N докум.	Подпись	Дата
Разраб.		Василенко		07.05
Разраб.		Тарасенко		07.05
Пров.		Крючков		07.05
Н. контр.		Панасенко		07.05
Утв.		Корж		07.05

УГ 100

Установка конденсатосборника на газопроводе Рр до 5 КПа (0,05 кгс/см²)

Лит.	Лист	Листов
	1	2

СПКБ "Газпроект"

Копировал

Формат А4

Инв. N подл.	Подпись и дата	Взам инв. N	Инв. N дубл.	Подпись и дата

Формат	Зона	Поз	Обозначение	Наименование	Количество на исполнение УГ 1.00 –										Примечание
					–	01	02	03	04	05	06	07	08		
				Сборочные единицы											
А4		6	УГ 1.04.00	Конденсатосборник	1										
			-02	Конденсатосборник		1									
			-04	Конденсатосборник			1								
			-06	Конденсатосборник				1							
			-08	Конденсатосборник					1						
			-10	Конденсатосборник						1					
			-12	Конденсатосборник							1				
			-14	Конденсатосборник								1			
			-16	Конденсатосборник									1		
А4		7	УГ 1.05.00 -04	Трубка водоотводящая	1	1	1								
			-06	Трубка водоотводящая				1	1						
			-07	Трубка водоотводящая						1					
			-08	Трубка водоотводящая							1				
			-09	Трубка водоотводящая								1	1		

Изм.	Лист	N докум.	Подпись	Дата	УГ 1.00	Лист 2

Копировал Формат А4

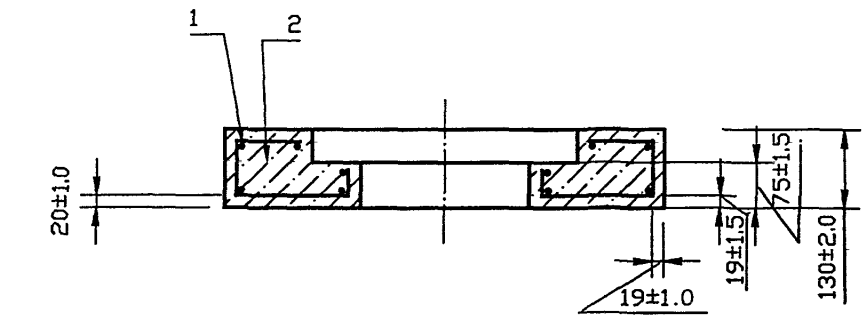

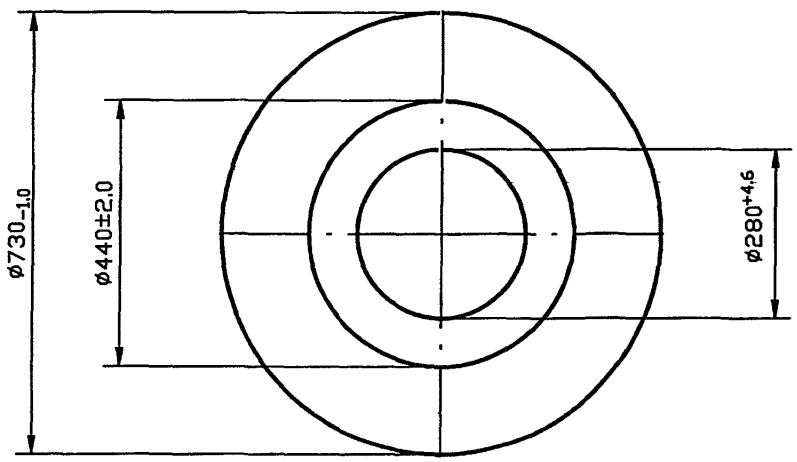

					УГ 1.01.00 СБ		
Изм.	Лист	N докум.	Подпись	Дата	Подушка. Сборочный чертеж	Лит.	Масса 90 / Масштаб 1:10
Разраб.		Василенко		07.05		Лист	Листов 1
Разраб.		Тарасенко		07.05		СПКБ "Газпроект"	
Пров.		Крючков		07.05			
Н. контр.		Панасенко		07.05			
Утв.		Корж		07.05			

Копировал

Формат А3

Формат	Зона	Поз.	Обозначение	Наименование	Кол.	Приме-чание
				Документация		
А4			УГ 1.01.00 СБ	Сборочный чертеж		
				Сборочные единицы		
А4		1	УГ 1.01.01.00	Каркас	1	
				Материалы		
		2	ГОСТ 26633-91*	Бетон класса В12.5	0.04	м³

Подпись и дата | Инв. N дубл. | Взам инв. N | Подпись и дата | Инв. N подл.

Изм.	Лист	N докум.	Подпись	Дата
Разраб.		Василенко		07.05
Разраб.		Тарасенко		07.05
Пров.		Крючков		07.05
Н. контр.		Панасенко		07.05
Утв.		Корж		07.05

УГ 1.01.00

Подушка

Лит.	Лист	Листов
		1

СПКБ "Газпроект"

Копировал

Формат А4

Серия 5.905-25.05 вып. 1, часть 1

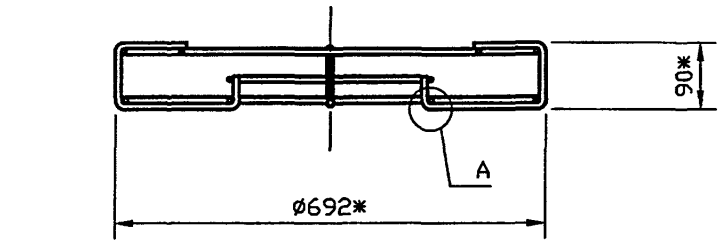

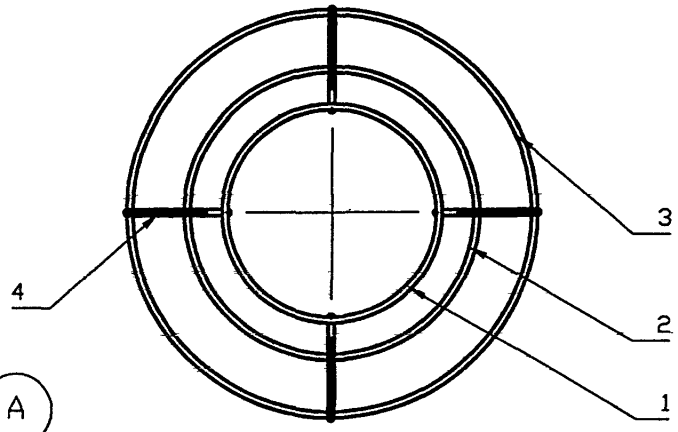

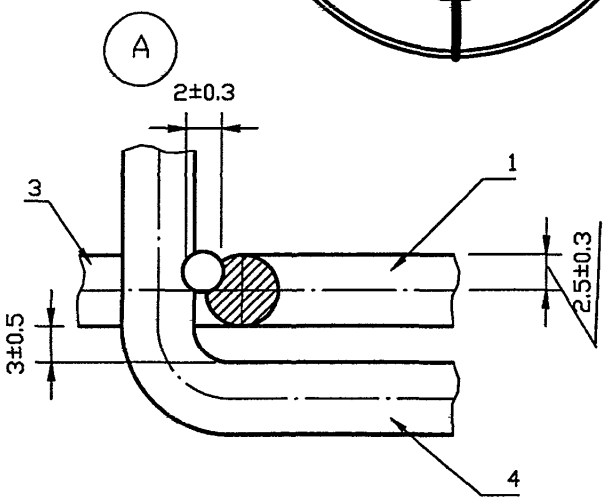

1. * Размер для справок.
2. Сварка ручная электродуговая

					УГ 1.01.01.00 СБ	
Изм.	Лист	N докум.	Подпись	Дата		
Разраб.		Василенко		07.05	Каркас. Сборочный чертеж	Лит. / Масса 2.1 / Масштаб 1:10
Разраб.		Тарасенко		07.05		
Пров.		Крючков		07.05		Лист / Листов 1
Н. контр.		Панасенко		07.05		СПКБ "Газпроект"
Утв.		Корж		07.05		

Копировал

Формат А3

Формат	Зона	Поз.	Обозначение	Наименование	Кол.	Приме-чание
				Документация		
А4			УГ 1.01.01.00 СБ	Сборочный чертеж		
				Детали		
А4		1	УГ 1.01.01.01	Кольцо	2	
		2	-01	Кольцо	1	
		3	-02	Кольцо	2	
А4		4	УГ 1.01.01.02	Связка	4	

Подпись и дата | Инв. N дубл. | Взам инв. N | Подпись и дата | Инв. N подл.

Изм.	Лист	N докум.	Подпись	Дата
Разраб.		Василенко		07.05
Разраб.		Тарасенко		07.05
Пров.		Крючков		07.05
Н. контр.		Панасенко		07.05
Утв.		Корж		07.05

УГ 1.01.01.00

Каркас

Лит.	Лист	Листов
		1

СПКБ "Газпроект"

Копировал

Формат А4

Серия 5.905-25.05 вып. 1, часть 1

50

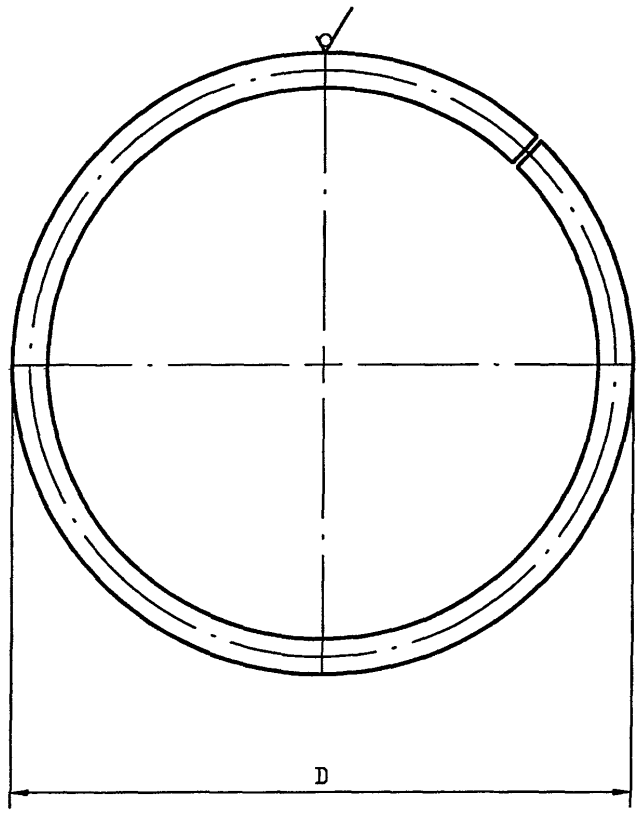

Обозначение	D, мм	Масса, кг
УГ 1.01.01.01	$346_{-5.4}$	0.2
-01	$490_{-6.3}$	0.3
-02	$680_{-7.0}$	0.5

Изм.	Лист	N докум.	Подпись	Дата
Разраб.		Василенко		07.05
Разраб.		Тарасенко		07.05
Пров.		Крючков		07.05
Н. контр.		Панасенко		07.05
Утв.		Корж		07.05

УГ 1.01.01.01

Кольцо

Лит.	Масса	Масштаб
	См. табл.	—
Лист	Листов 1	

6-А-I ГОСТ 5781-82*

СПКБ "Газпроект"

Копировал

Формат А3

12,5

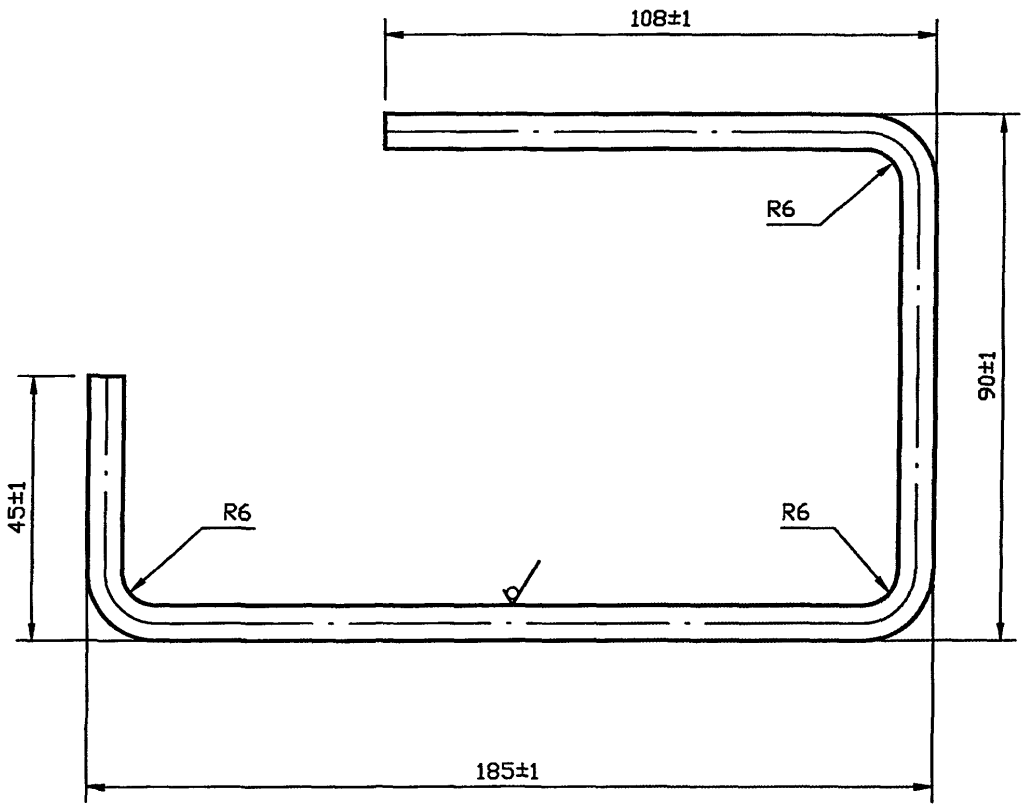

Подпись и дата | Инв. N дубл. | Взам инв. N | Подпись и дата | Инв. N подл.

Изм.	Лист	N докум.	Подпись	Дата
Разраб.		Василенко		07.05
Разраб.		Тарасенко		07.05
Пров.		Крючков		07.05
Н. контр.		Панасенко		07.05
Утв.		Корж		07.05

УГ 1.01.01.02

Связка

Лит.	Масса	Масштаб
	0.1	1:1
Лист	Листов 1	

6-А-I ГОСТ 5781-82*

СПКБ "Газпроект"

Копировал

Формат А3

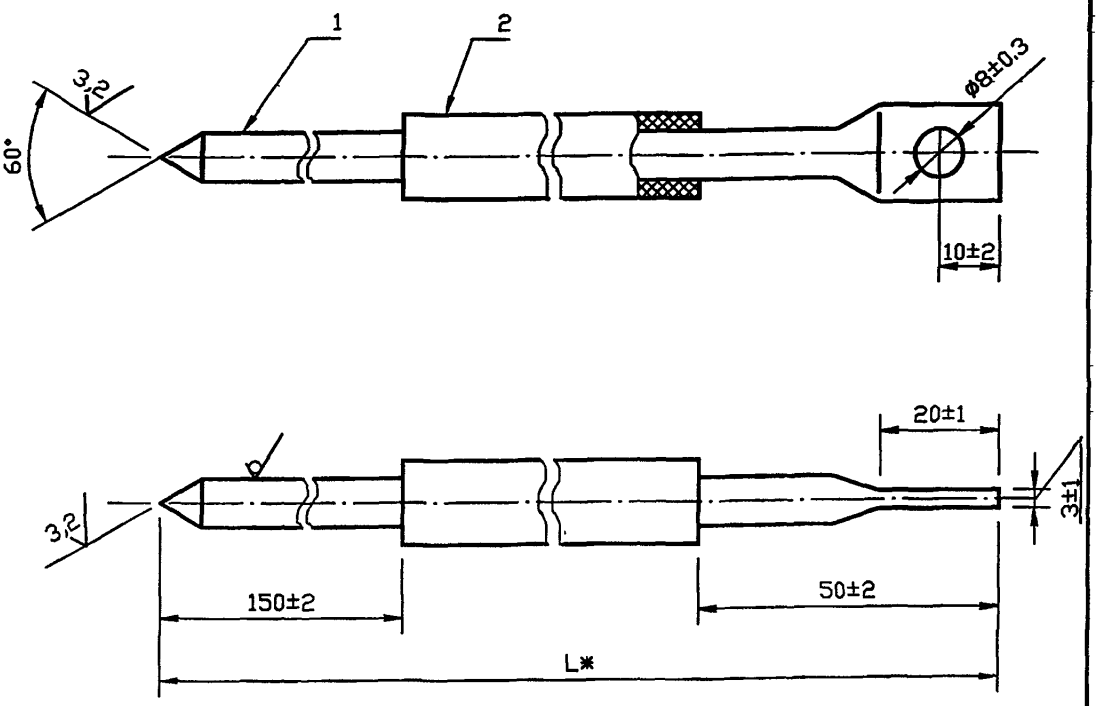

Обозначение	L*, мм	Масса, кг
УГ 1.02.00	815	0.324
-01	850	0.365
-02	915	0.363
-03	975	0.420

1. * Размеры для справок
2. Покрытие Ц36 Ц1 ГОСТ 3640-94

Изм.	Лист	N докум.	Подпись	Дата
Разраб.		Василенко		07.05
Разраб.		Тарасенко		07.05
Пров.		Крючков		07.05
Н. контр.		Панасенко		07.05
Утв.		Корж		07.05

УГ 1.02.00 СБ

Электрод.
Сборочный чертеж

Лит.	Масса	Масштаб
	См. табл.	1:1
Лист	Листов 1	

СПКБ "Газпроект"

Копировал

Формат А3

Формат	Зона	Поз.	Обозначение	Наименование	Кол.	Приме-чание
				Документация		
А4			УГ 1.01.00 СБ	Сборочный чертеж		
			Переменные данные для исполнений			
				УГ 1.02.00		
				Материалы		
		1		Круг $\frac{\text{8-В-ГОСТ 2590-88}}{\text{Ст3кп-1-II ГОСТ 535-88*}}$	0.815	м
		2	ГОСТ 5960-72*	Пластикат И40-13 черный	0.615	м
				УГ 1.02.00-01		
				Материалы		
		1		Круг $\frac{\text{8-В-ГОСТ 2590-88}}{\text{Ст3кп-1-II ГОСТ 535-88*}}$	0.850	м
		2	ГОСТ 5960-72*	Пластикат И40-13 черный	0.650	м
				УГ 1.02.00-02		
				Материалы		
		1		Круг $\frac{\text{8-В-ГОСТ 2590-88}}{\text{Ст3кп-1-II ГОСТ 535-88*}}$	0.915	м
		2	ГОСТ 5960-72*	Пластикат И40-13 черный	0.715	м
				УГ 1.02.00-03		
				Материалы		
		1		Круг $\frac{\text{8-В-ГОСТ 2590-88}}{\text{Ст3кп-1-II ГОСТ 535-88*}}$	0.975	м
		2	ГОСТ 5960-72*	Пластикат И40-13 черный	0.775	м

Подпись и дата | Инв. N дубл. | Взам инв. N | Подпись и дата | Инв. N подл.

Изм.	Лист	N докум.	Подпись	Дата
Разраб.		Василенко		07.05
Разраб.		Тарасенко		07.05
Пров.		Крючков		07.05
Н. контр.		Панасенко		07.05
Утв.		Корж		07.05

УГ 1.02.00

Электрод

Лит.	Лист	Листов
		1

СПКБ "Газпроект"

Копировал

Формат А4

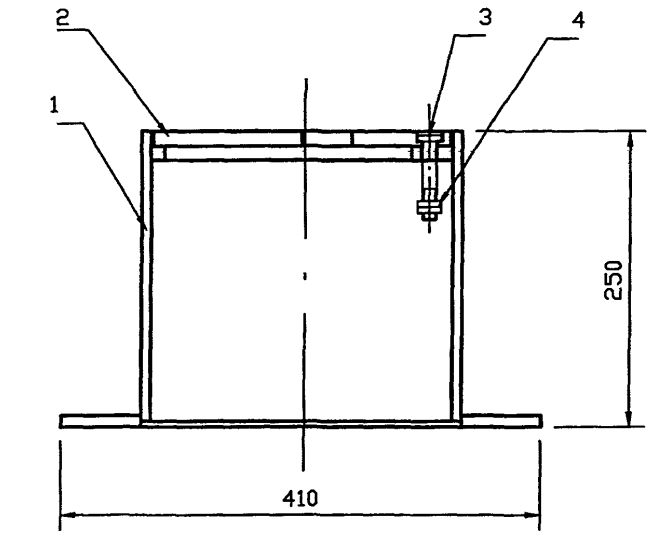

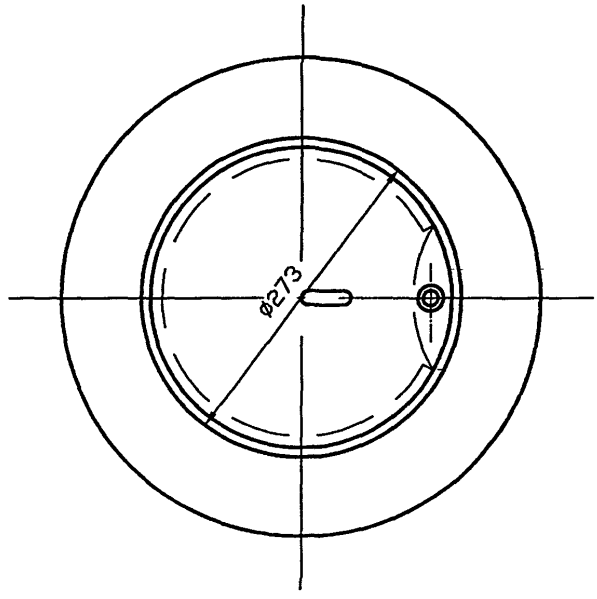

УГ 1.03.00 СБ

	Лист	N докум.	Подпись	Дата
Разраб.		Василенко		07.05
Разраб.		Тарасенко		07.05
Пров.		Крючков		07.05
Н. контр.		Панасенко		07.05
		Корж		07.05

Ковер.
Сборочный чертеж

Лит.	Масса	Масштаб
	24,31	—
Лист	Листов 1	

СПКБ
"Газпроект"

Копировал

Формат А3

Формат	Зона	Поз.	Обозначение	Наименование	Кол.	Приме-чание
				Документация		
А4			УГ 1.03.00 СБ	Сборочный чертеж		
				Сборочные единицы		
А4		1	УГ 1.03.01.00	Корпус	1	
А4		2	УГ 1.03.02	Крышка	1	
		3		Болт М12х70.58 ГОСТ 7805-70*	1	
		4		Гайка М12.5 ГОСТ 5915-70*	2	

Подпись и дата | Инв. N дубл. | Взам инв. N | Подпись и дата | Инв. N подл.

Изм.	Лист	N докум.	Подпись	Дата
Разраб.		Василенко		07.05
Разраб.		Тарасенко		07.05
Пров.		Крючков		07.05
Н. контр.		Панасенко		07.05
Утв.		Корж		07.05

УГ 1.03.00

Ковер

Лит.	Лист	Листов
		1

СПКБ "Газпроект"

Копировал

Формат А4

Серия 5.905-25.05 вып. 1, часть 1

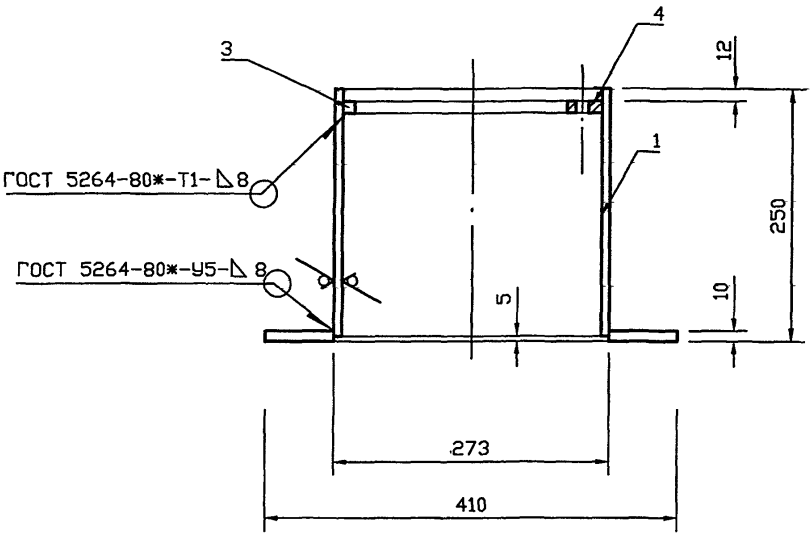

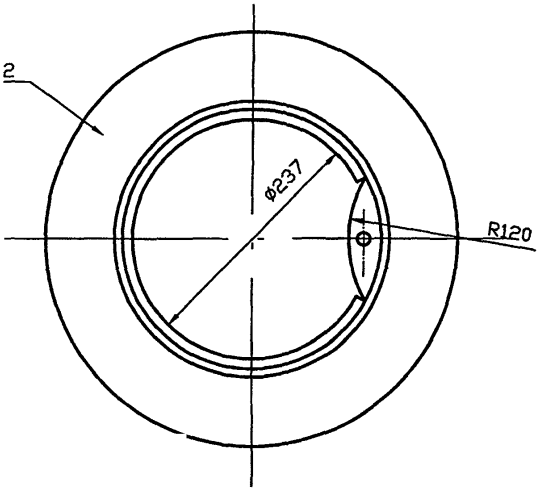

Изм.	Лист	N докум.	Подпись	Дата
Разраб.		Василенко		01.02
Разраб.		Тарасенко		01.02
Провер.		Крючков		01.02
Н.Контр.		Панасенко		01.02
Утв.		Корж		01.02

УГ 1.03.01.00 СБ

Корпус.
Сборочный чертеж

Лит.	Масса	Масштаб
	19,55	—
Лист	Листов 1	

СПКБ
"Газпроект"

Копировал

Формат А3

Формат	Зона	Поз.	Обозначение	Наименование	Кол.	Приме-чание
				Документация		
А4			УГ 1.03.01.00 СБ	Сборочный чертеж		
				Сборочные единицы		
БЧ		1		Труба 273х8 ГОСТ 10704-91 / В 20 ГОСТ 10705-80*		
				L=245±1	1	12,81кг
А4		2	УГ 1.03.01.01	Фланец	1	
А4		3	УГ 1.03.01.02	Кольцо	1	
А4		4	УГ 1.03.01.03	Косынка	1	

Подпись и дата | Инв. N дубл. | Взам инв. N | Подпись и дата | Инв. N подл.

Изм.	Лист	N докум.	Подпись	Дата
Разраб.		Василенко		07.05
Разраб.		Тарасенко		07.05
Пров.		Крючков		07.05
Н. контр.		Панасенко		07.05
Утв.		Корж		07.05

УГ 1.03.01.00

Корпус

Лит.	Лист	Листов
		1

СПКБ "Газпроект"

Копировал

Формат А4

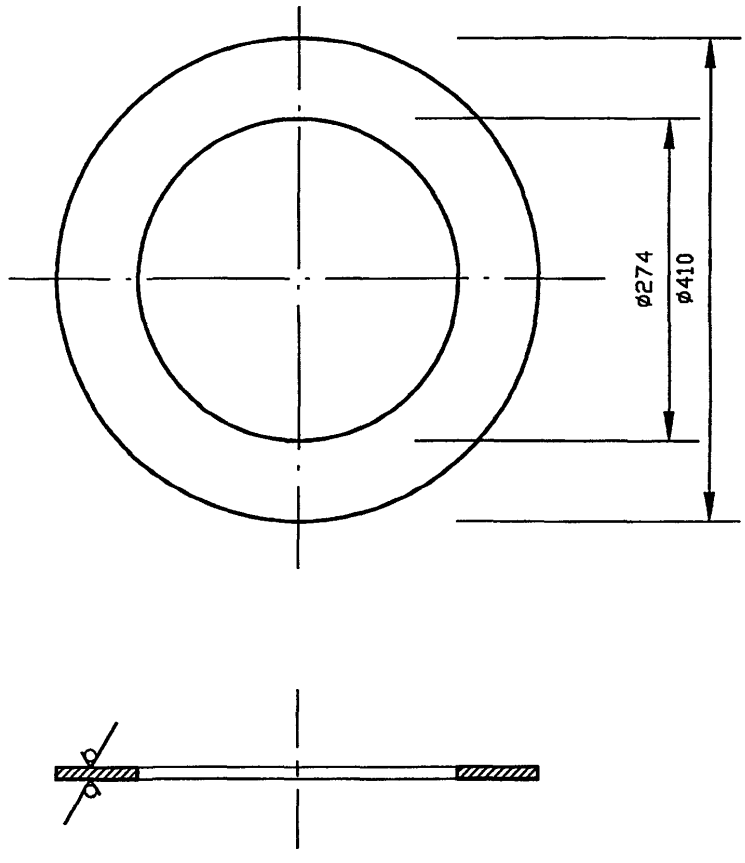

УГ 1.03.01.01

Изм.	Лист	N докум.	Подпись	Дата
Разраб.		Василенко		07.05
Разраб.		Тарасенко		07.05
Пров.		Крючков		07.05
Н. контр.		Панасенко		07.05
Утв.		Корж		07.05

Фланец

Лит.	Масса	Масштаб
	5,73	--
Лист	Листов 1	

Полоса $\frac{\text{А 10х410 ГОСТ 82-70*}}{\text{Ст3кп II ГОСТ 535-88*}}$

СПКБ "Газпроект"

Копировал

Формат А3

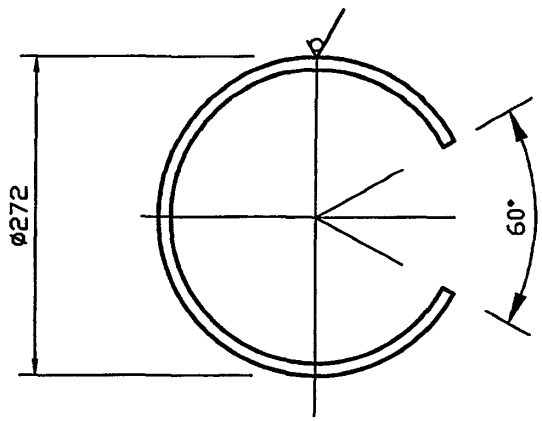

Изм.	Лист	N докум.	Подпись	Дата
Разраб.		Василенко		07.05
Разраб.		Тарасенко		07.05
Пров.		Крючков		07.05
Н. контр.		Панасенко		07.05
Утв.		Корж		07.05

УГ 1.03.01.02

Кольцо

Лит.	Масса	Масштаб
	0,80	–
Лист	Листов 1	

Квадрат 12-В ГОСТ 2591-88
Ст3кп II ГОСТ 535-88*

СПКБ "Газпроект"

Копировал

Формат А3

Подпись и дата | Инв. N дубл. | Взам инв. N | Подпись и дата | Инв. N подл.

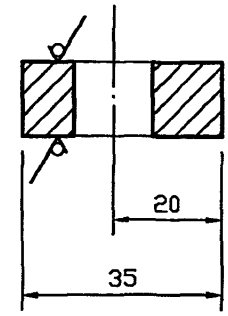

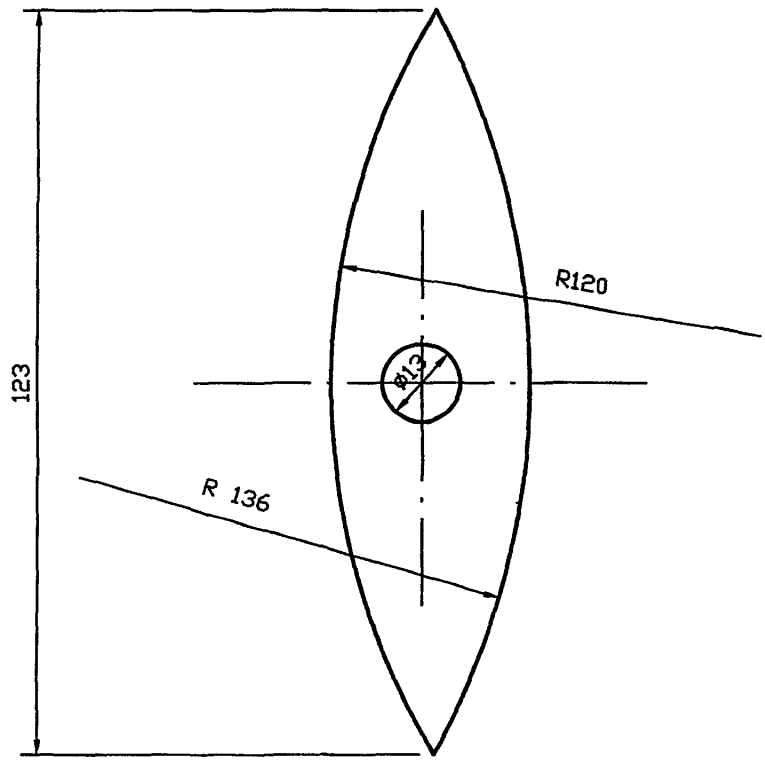

					УГ 1.03.01.03		
Изм.	Лист	N докум.	Подпись	Дата	Косынка	Лит.	Масса / Масштаб
Разраб.		Василенко		07.05			0,21 / -
Разраб.		Тарасенко		07.05		Лист	Листов 1
Пров.		Крючков		07.05			
Н. контр.		Панасенко		07.05	Полоса 12х35-В ГОСТ 103-76* / Ст3кп II ГОСТ 535-88*	СПКБ "Газпроект"	
Утв.		Корж		07.05			

Копировал

Формат А3

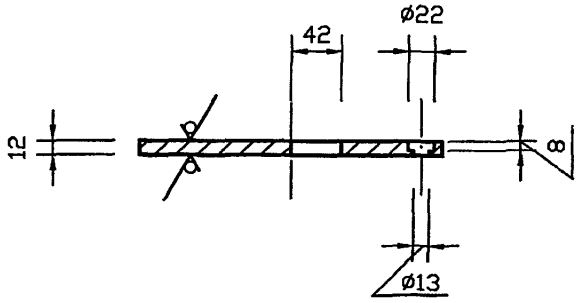

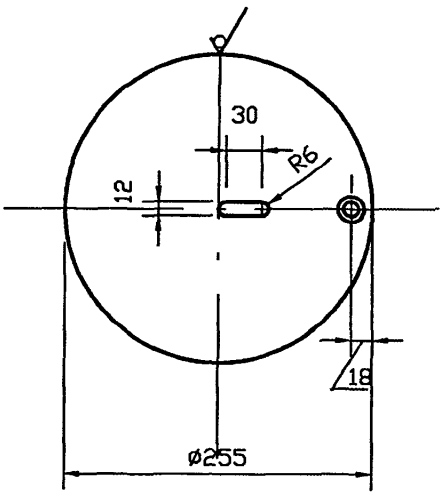

Подпись и дата | Инв. N дубл. | Взам инв. N | Подпись и дата | Инв. N подл.

Изм.	Лист	N докум.	Подпись	Дата
Разраб.		Василенко		07.05
Разраб.		Тарасенко		07.05
Пров.		Крючков		07.05
Н. контр.		Панасенко		07.05
Утв.		Корж		07.05

УГ 1.03.02

Крышка

Лит.	Масса	Масштаб
	4,76	–
Лист	Листов 1	

Полоса А 12×255 ГОСТ 82-70*
Ст3кп II ГОСТ 535-88*

СПКБ "Газпроект"

Копировал

Формат А3

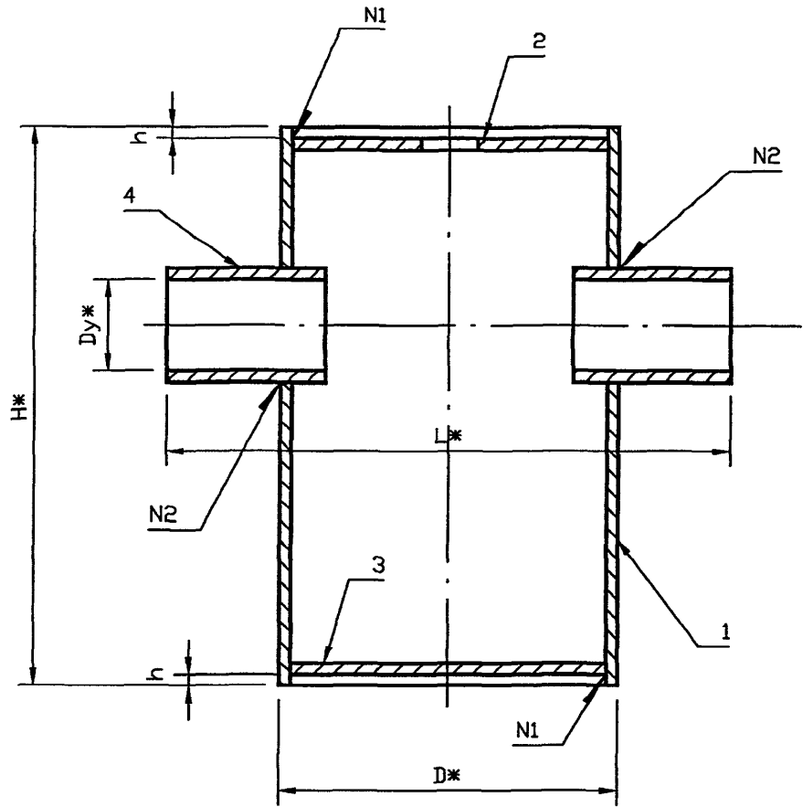

Таблица 1

Обозначение	Условный проход Dу*, мм	Рабочее давление МПа (кгс/см2)	D*, мм	L*, мм	H, мм	h, мм	Масса, кг
УГ 1.04.00	50	0.005 (0.05)	273	500	490	8±1	25.30
-01		1.2 (12)				13±1	32.55
-02	65	0.005 (0.05)			510	8±1	26.32
-03		1.2 (12)				13±1	33.60
-04	80	0.005 (0.05)			520	8±1	27.14
-05		1.2 (12)				13±1	34.42
-06	100	0.005 (0.05)	377	600	700	9±1	65.73
-07		1.2 (12)				15±1	85.73
-08	125	0.005 (0.05)			710	9±1	66.65
-09		1.2 (12)				15±1	86.65
-10	150	0.005 (0.05)			760	9±1	70.93
-11		1.2 (12)				15±1	90.93
-12	200	0.005 (0.05)	530	750	840	10±1	137.67
-13		1.2 (12)				19±1	194.57
-14	250	0.005 (0.05)			920	10±1	146.99
-15		1.2 (12)				19±1	203.89
-16	300	0.005 (0.05)			950	10±1	150.37
-17		1.2 (12)				19±1	207.27

Таблица 2

Обозначение	Номер шва	
	N1	N2
От УГ 1.04.00 до -05	T6	T1-Δ6
От УГ 1.04.00 -06 до -17		T6

1. Сварные швы по ГОСТ 5264-80*.
2. Конденсатосборник с Рр до 0.005 МПа (0.05 кгс/см2) испытать на герметичность давлением 0.6 МПа (6 кгс/см2).
3. Конденсатосборник с Рр до 1.2 МПа (12 кгс/см2) испытать на герметичность давлением 1.5 МПа (15 кгс/см2).
4. Продолжительность испытания на герметичность определяется временем, необходимым для осмотра мест сварки, но не менее 1 минуты, при этом падение давления не допускается.
5. * Размеры для справок

Изм.	Лист	N докум.	Подпись	Дата
Разраб.		Василенко		07.05
Разраб.		Тарасенко		07.05
Пров.		Крючков		07.05
Н. контр.		Панасенко		07.05
Утв.		Корж		07.05

УГ 1.04.00 СБ

Конденсатосборник. Сборочный чертеж

Лит.	Масса	Масштаб
	См. табл.	—
Лист	Листов 1	

СПКБ "Газпроект"

Копировал

Формат А3

Формат	Зона	Поз.	Обозначение	Наименование	Количество на исполнение УГ 1.04.00 –										Примечание
					–	01	02	03	04	05	06	07	08	09	
				Документация											
А3			УГ 1.04.00 СБ	Сборочный чертеж	X	X	X	X	X	X	X	X	X	X	
				Детали											
А4		1	УГ 1.04.01	Обечайка	1	1									
			-01	Обечайка			1	1							
			-02	Обечайка					1	1					
			-03	Обечайка							1	1			
			-04	Обечайка									1	1	
А4		2	УГ 1.04.02 -01	Крышка	1		1		1						
			-02	Крышка		1		1		1					
			-03	Крышка							1		1		
			-04	Крышка								1		1	

Изм.	Лист	N докум.	Подпись	Дата
Разраб.		Василенко		07.05
Разраб.		Тарасенко		07.05
Пров.		Крючков		07.05
Н. контр.		Панасенко		07.05
Утв.		Корж		07.05

УГ 1.04.00

Конденсатосборник

Лит.	Лист	Листов
	1	3

СПКБ "Газпроект"

Инв. N подл.	Подпись и дата	Взам инв. N	Инв. N дубл.	Подпись и дата

Формат	Зона	Поз.	Обозначение	Наименование	Количество на исполнение УГ 1.04.00 –										Примечание
					–	01	02	03	04	05	06	07	08	09	
А4		3	УГ 1.04.03 –01	Днище	1		1		1						
			–02	Днище		1		1		1					
			–03	Днище							1		1		
			–04	Днище								1		1	
А4		4	УГ 1.04.04	Патрубок	2	2									
			–01	Патрубок			2	2							
			–02	Патрубок					2	2					
			–03	Патрубок							2	2			
			–04	Патрубок									2	2	

Изм.	Лист	N докум.	Подпись	Дата	УГ 1.04.00	Лист 2

Формат	Зона	Поз.	Обозначение	Наименование	Количество на исполнение УГ 1.04.00 — 10	11	12	13	14	15	16	17			Примечание
				Документация											
А3			УГ 1.04.00 СБ	Сборочный чертеж	X	X	X	X	X	X	X	X			
				Детали											
А4		1	УГ 1.04.01 –05	Обечайка	1	1									
			–06	Обечайка			1	1							
			–07	Обечайка					1	1					
			–08	Обечайка							1	1			
А4		2	УГ 1.04.02 –03	Крышка	1										
			–04	Крышка		1									
			–05	Крышка			1		1		1				
			–06	Крышка				1		1		1			
А4		3	УГ 1.04.03 –03	Днище	1										
			–04	Днище		1									
			–05	Днище			1		1		1				
			–06	Днище				1		1		1			
А4		4	УГ 1.04.04 –05	Патрубок	2	2									
			–06	Патрубок			2	2							
			–07	Патрубок					2	2					
			–08	Патрубок							2	2			

Рис.1

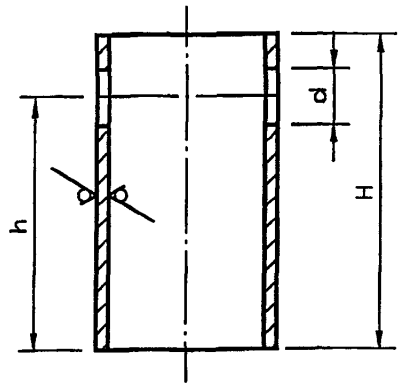

Рис.2

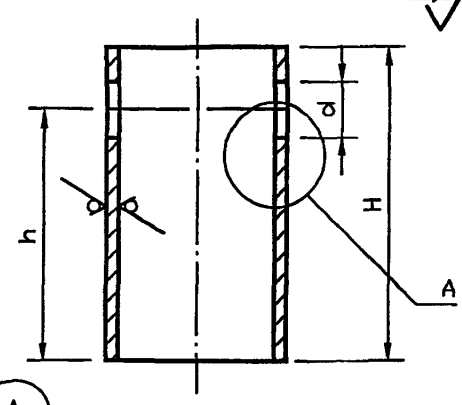

12,5

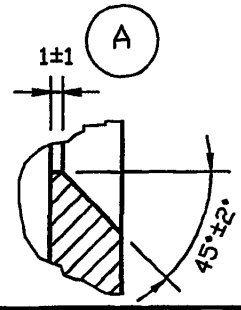

Обозначение	Рис.	d, мм	H, мм	h, мм	DxS	Масса, кг
УГ 1.04.01	1	$59^{+0.7}$	$490_{-1.6}$	404±0.8	273x6	19.11
-01		$78^{+0.7}$	$510_{-1.8}$	414±0.8		19.70
-02		$91^{+0.9}$	$520_{-.18}$	417±0.8		19.94
-03	2	$110^{+0.9}$	$700_{-2.0}$	581±0.9	377x8	49.77
-04		$129^{+1.0}$	$710_{-2.0}$			49.89
-05		$161^{+1.0}$	$760_{-2.0}$	615±0.9		52.77
-06		$221^{+1.2}$	$840_{-2.3}$	653±0.9	530x9	94.44
-07		$275^{+1.3}$	$920_{-2.3}$	706±1.0		98.00
-08		$327^{+1.4}$	$950_{-2.3}$	710±1.0		98.00

УГ 1.04.01

Изм.	Лист	N докум.	Подпись	Дата
Разраб.		Василенко		07.05
Разраб.		Тарасенко		07.05
Пров.		Крючков		07.05
Н. контр.		Панасенко		07.05
Утв.		Корж		07.05

Обечайка

Лит.	Масса	Масштаб
	См. табл.	—
Лист	Листов 1	

Труба DxS ГОСТ 10704-91 / В20 ГОСТ 10705-80*

СПКБ "Газпроект"

Копировал

Формат А3

12,5

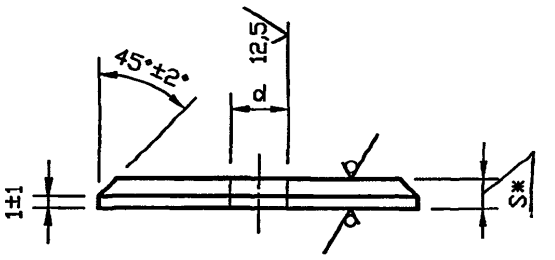

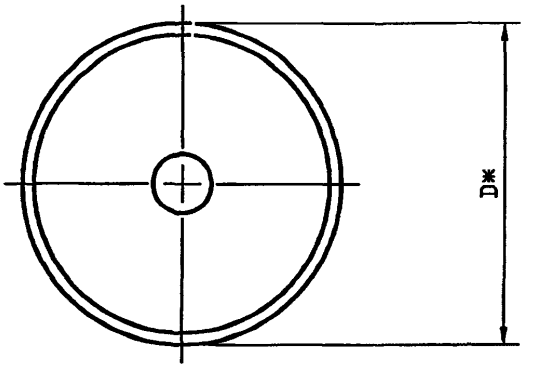

Обозначение	D*, мм	S*, мм	d, мм	Масса, кг
УГ 1.04.03	$218_{-1.0}$	6	$33^{+0.6}$	1.72
-01	$260_{-1.0}$		$33^{+0.6}$	2.36
-02		15	$50^{+0.6}$	5,89
-03	$360_{-1.0}$	8	$33^{+0.6}$	6.28
-04		20	$50^{+0.6}$	15.70
-05	$508_{-1.0}$	10	$33^{+0.6}$	15.70
-06		28	$50^{+0.6}$	43.96

* Размеры для справок

Подпись и дата | Инв. N дубл. | Взам инв. N | Подпись и дата | Инв. N подл.

Изм.	Лист	N докум.	Подпись	Дата
Разраб.		Василенко		07.05
Разраб.		Тарасенко		07.05
Пров.		Крючков		07.05
Н. контр.		Панасенко		07.05
Утв.		Корж		07.05

УГ 1.04.02

Крышка

Лит.	Масса	Масштаб
	См. табл.	—
Лист	Листов 1	

Лист 6-ПН-S ГОСТ 19903-74*
С235 ГОСТ 27772-88*

СПКБ "Газпроект"

Копировал

Формат А3

12,5

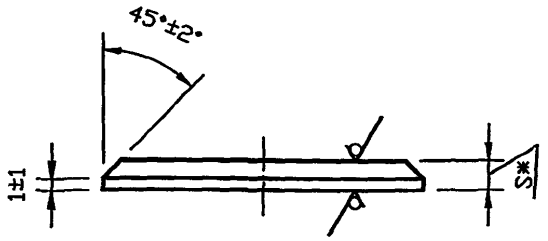

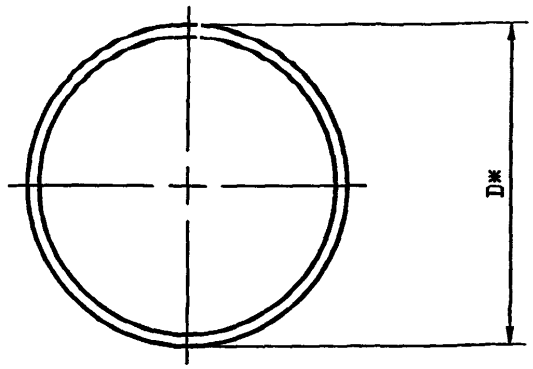

Обозначение	D, мм	S, мм	Масса, кг
УГ 1.04.03	$218_{-1.0}$	6	1.76
-01	$260_{-1.0}$		2.50
-02		15	6.25
-03	$360_{-1.0}$	8	6.40
-04		20	16.98
-05	$508_{-1.0}$	10	15.91
-06		28	44.55

* Размеры для справок

Изм.	Лист	N докум.	Подпись	Дата
Разраб.		Василенко		07.05
Разраб.		Тарасенко		07.05
Пров.		Крючков		07.05
Н. контр.		Панасенко		07.05
Утв.		Корж		07.05

УГ 1.04.03

Днище

Лит.	Масса	Масштаб
	См. табл.	—
Лист	Листов 1	

Лист Б-ПН-S ГОСТ 19903-74*
С235 ГОСТ 27772-88*

СПКБ "Газпроект"

Копировал

Формат А3

12,5

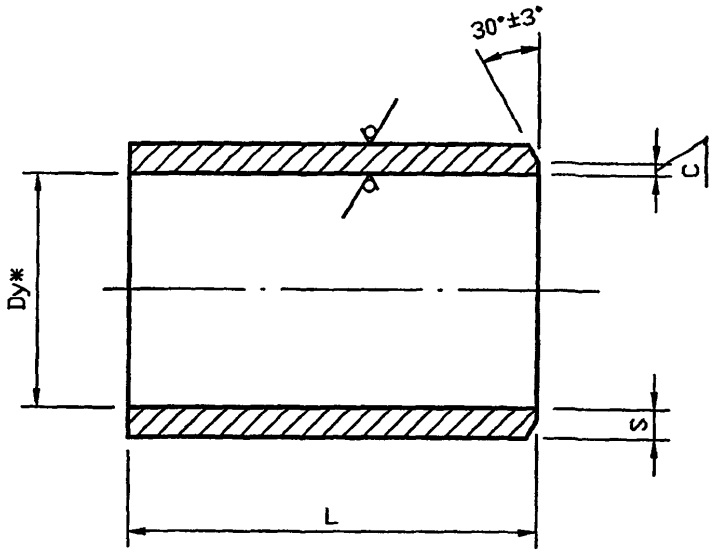

Обозначение	Dy*, мм	L, мм	DxS, мм	C, мм	Масса, кг
УГ 1.04.04	50	$140_{-1.0}$	57x3.5	$0.5^{+0.5}$	0.65
-01	65		76x3.5		0.88
-02	80		89x4		1.17
-03	100	$160_{-1.0}$	108x4		1.64
-04	125		133x4		2.04
-05	150		159x4.5		2.74
-06	200	$220_{-1.0}$	219x5		5.81
-07	250		273x6	1.0 ± 0.5	8.69
-08	300		325x6		10.38

Взам инв. N | Инв. N дубл. | Подпись и дата | Инв. N подл. | Подпись и дата

Изм.	Лист	N докум.	Подпись	Дата
Разраб.		Василенко		07.05
Разраб.		Тарасенко		07.05
Пров.		Крючков		07.05
Н. контр.		Панасенко		07.05
Утв.		Корж		07.05

УГ 1.04.04

Патрубок

Лит.	Масса	Масштаб
	См. табл.	—
Лист	Листов 1	

Труба $\frac{DxS\ ГОСТ\ 10704-91}{В20\ ГОСТ\ 10705-80*}$

СПКБ "Газпроект"

Копировал

Формат А3

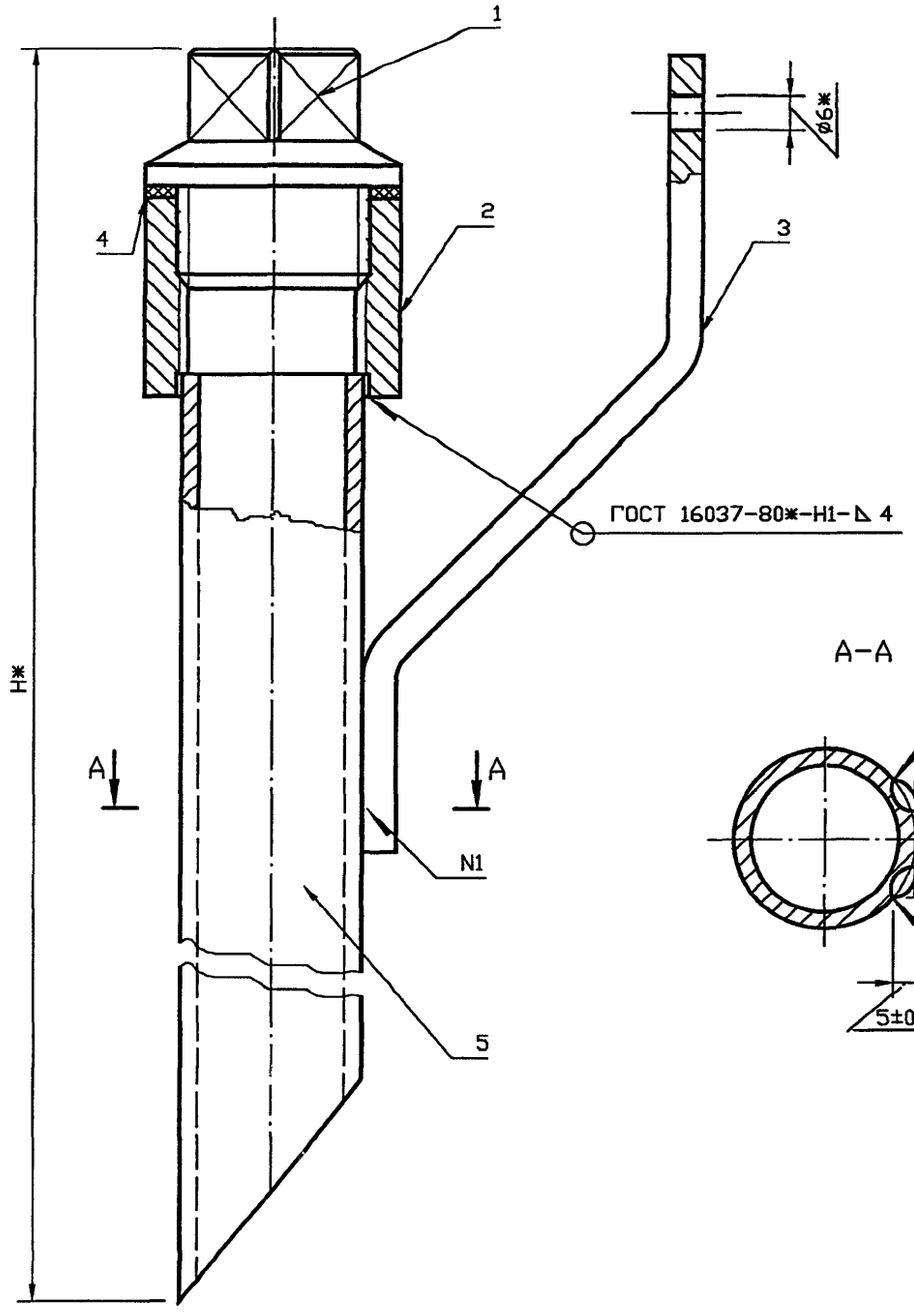

А–А

Обозначение	Н*, мм	Масса, кг
УГ 1.05.00	1170	3.0
-01	1230	3.2
-02	1280	3.3
-03	1330	3.4
-04	1450	3.6
-05	1540	3.8
-06	1640	4.0
-07	1690	4.2
-08	1760	4.3
-09	1850	4.5
-10	1880	4.5
-11	1910	4.6
-12	1940	4.7
-13	1980	4.7
-14	2030	4.9
-15	2080	5.0

1. Сварка шва N1 ручная электродуговая.
2. * Размеры для справок

Изм.	Лист	N докум.	Подпись	Дата
Разраб.		Василенко		07.05
Разраб.		Тарасенко		07.05
Пров.		Крючков		07.05
Н. контр.		Панасенко		07.05
Утв.		Корж		07.05

УГ 1.05.00 СБ

Трубка водоотводящая. Сборочный чертеж

Лит.	Масса	Масштаб
	См. табл.	

Лист | Листов 1

СПКБ "Газпроект"

Копировал

Формат А3

Формат	Зона	Поз.	Обозначение	Наименование	Кол.	Приме-чание
				Документация		
А3			УГ 1.05.00 СБ	Сборочный чертеж		
				Детали		
А4		1	УГ 1.05.01	Пробка	1	
А4		2	УГ 1.05.02	Муфта	1	
А4		3	УГ 1.05.03	Пластина	1	
БЧ		4		Прокладка	1	
				Паронит ПМБ-2.0		
				ø45х33 ГОСТ 481-80*	1	0.0024кг
			Переменные данные для исполнений			
			до -09 см. лист 2			
			от -10 до -15 см. лист 3			

Изм.	Лист	N докум.	Подпись	Дата
Разраб.		Василенко		07.05
Разраб.		Тарасенко		07.05
Пров.		Крючков		07.05
Н. контр.		Панасенко		07.05
Утв.		Корж		07.05

УГ 1.05.00

Трубка водоотводящая

Лит.	Лист	Листов
	1	3

СПКБ "Газпроект"

Копировал

Формат А4

Инв. N подл.	Подпись и дата	Взам инв. N	Инв. N дубл.	Подпись и дата

Формат	Зона	Поз.	Обозначение	Наименование	Количество на исполнение УГ 1.05.00 –										Приме-чание
					–	01	02	03	04	05	06	07	08	09	
				Детали											
А4		5	УГ 1.05.04	Трубка	1										
			–01	Трубка		1									
			–02	Трубка			1								
			–03	Трубка				1							
			–04	Трубка					1						
			–05	Трубка						1					
			–06	Трубка							1				
			–07	Трубка								1			
			–08	Трубка									1		
			–09	Трубка										1	

Изм.	Лист	N докум.	Подпись	Дата	УГ 1.05.00	Лист 2

Формат	Зона	Поз.	Обозначение	Наименование	Количество на исполнение УГ 1.05.00 –										Приме-чание
					10	11	12	13	14	15					
				Детали											
А4		5	УГ 1.05.04 –10	Трубка	1										
			–11	Трубка		1									
			–12	Трубка			1								
			–13	Трубка				1							
			–14	Трубка					1						
			–15	Трубка						1					

Изм.	Лист	N докум.	Подпись	Дата	УГ 1.05.00	Лист 3

6,3

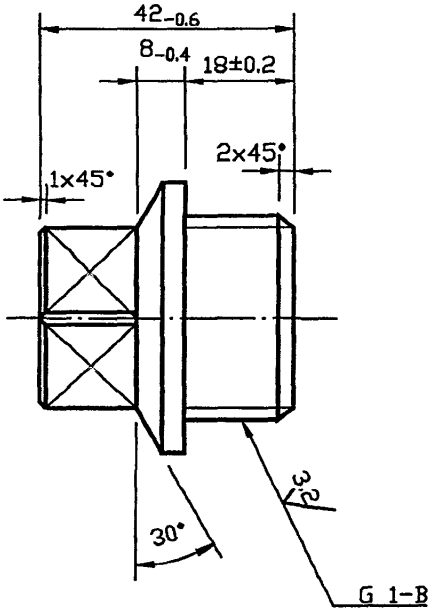

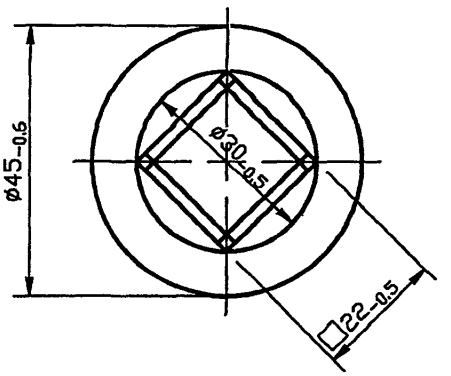

УГ 1.05.01

Изм.	Лист	N докум.	Подпись	Дата
Разраб.		Василенко		07.05
Разраб.		Тарасенко		07.05
Пров.		Крючков		07.05
Н. контр.		Панасенко		07.05
Утв.		Корж		07.05

Пробка

Лит.	Масса	Масштаб
	0.28	1:1
Лист	Листов 1	

Круг В-II-НД-45 ГОСТ 2590-88 / 45-ЗГП-М1-ТВ1-КУВ ГОСТ 1050-88*

СПКБ "Газпроект"

Копировал

Формат А3

12,5 (✓)

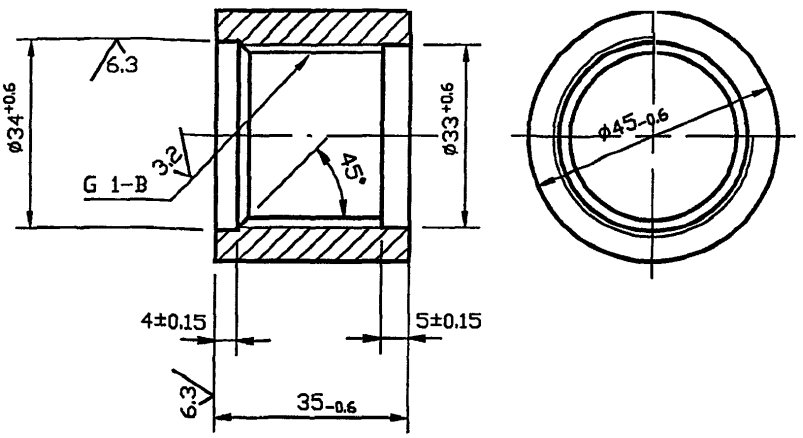

Подпись и дата | Инв. N дубл. | Взам инв. N | Подпись и дата | Инв. N подл.

Изм.	Лист	N докум.	Подпись	Дата
Разраб.		Василенко		07.05
Разраб.		Тарасенко		07.05
Пров.		Крючков		07.05
Н. контр.		Панасенко		07.05
Утв.		Корж		07.05

УГ 1.05.02

Муфта

Лит.	Масса	Масштаб
	0.2	1:1
Лист	Листов 1	

Круг В-II-НД-45 ГОСТ 2590-88 / 45-ЗГП-М1-ТВ1-КУВ ГОСТ 1050-88*

СПКБ "Газпроект"

Копировал

Формат А3

12,5

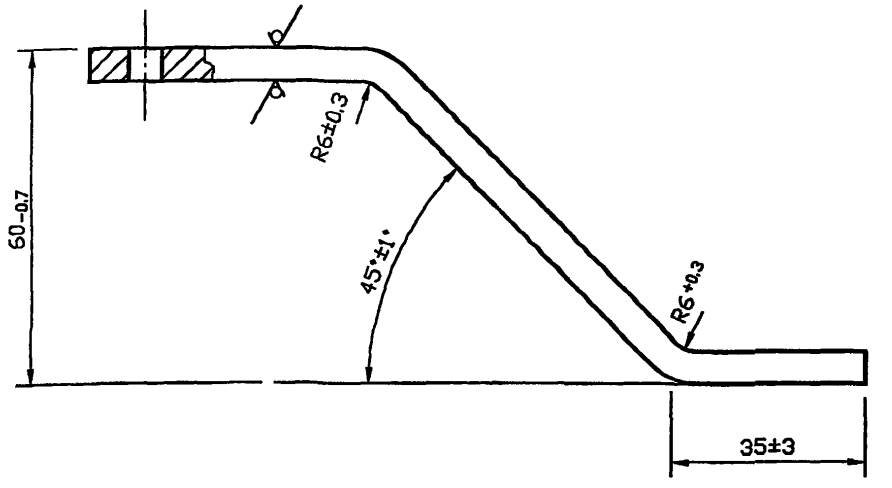

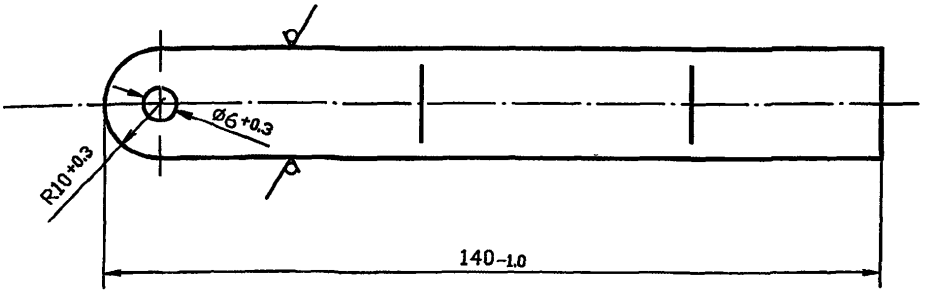

Покрытие Ц36 Ц1 ГОСТ 3640-94

					УГ 1.05.03		
Изм.	Лист	N докум.	Подпись	Дата	Пластина	Лит.	Масса 0.1 / Масштаб 1:1
Разраб.		Василенко		07.05			
Разраб.		Тарасенко		07.05		Лист	Листов 1
Пров.		Крючков		07.05			
Н. контр.		Панасенко		07.05	Полоса 4х20-В-2 ГОСТ 103-76* / Ст3кп2-I ГОСТ 535-88*	СПКБ "Газпроект"	
Утв.		Корж		07.05			

Копировал

Формат А3

12,5

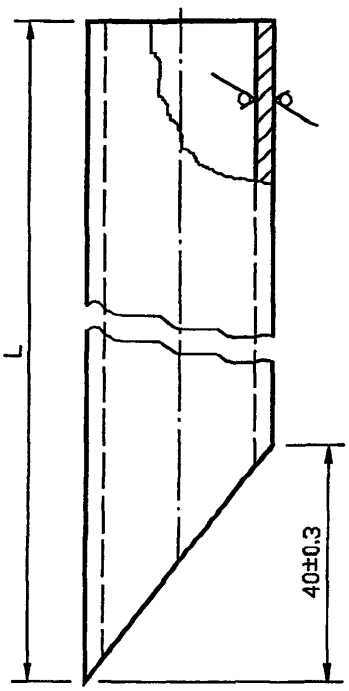

Обозначение	L, мм	Масса, кг
УГ 1.05.04	$1114_{-2.8}$	2.4
-01	$1174_{-2.5}$	2.6
-02	$1224_{-2.5}$	2.7
-03	$1274_{-3.1}$	2.8
-04	$1394_{-3.1}$	3.0
-05	$1484_{-3.1}$	3.2
-06	$1584_{-3.1}$	3.4
-07	$1634_{-3.7}$	3.6
-08	$1704_{-3.7}$	3.7
-09	$1794_{-3.7}$	3.9
-10	$1824_{-3.7}$	3.9
-11	$1854_{-3.7}$	4.0
-12	$1884_{-3.7}$	4.1
-13	$1924_{-3.7}$	4.1
-14	$1974_{-4.4}$	4.3
-15	$2024_{-4.4}$	4.4

Подпись и дата | Инв. N дубл. | Взам инв. N | Подпись и дата | Инв. N подл.

Изм.	Лист	N докум.	Подпись	Дата
Разраб.		Василенко		07.05
Разраб.		Тарасенко		07.05
Пров.		Крючков		07.05
Н. контр.		Панасенко		07.05
Утв.		Корж		07.05

УГ 1.05.04

Трубка

Лит.	Масса	Масштаб
	См. табл.	—
Лист	Листов 1	

Труба 32х3.0 ГОСТ 10704-91 / В20 ГОСТ 10705-80*

СПКБ "Газпроект"

Копировал

Формат А3

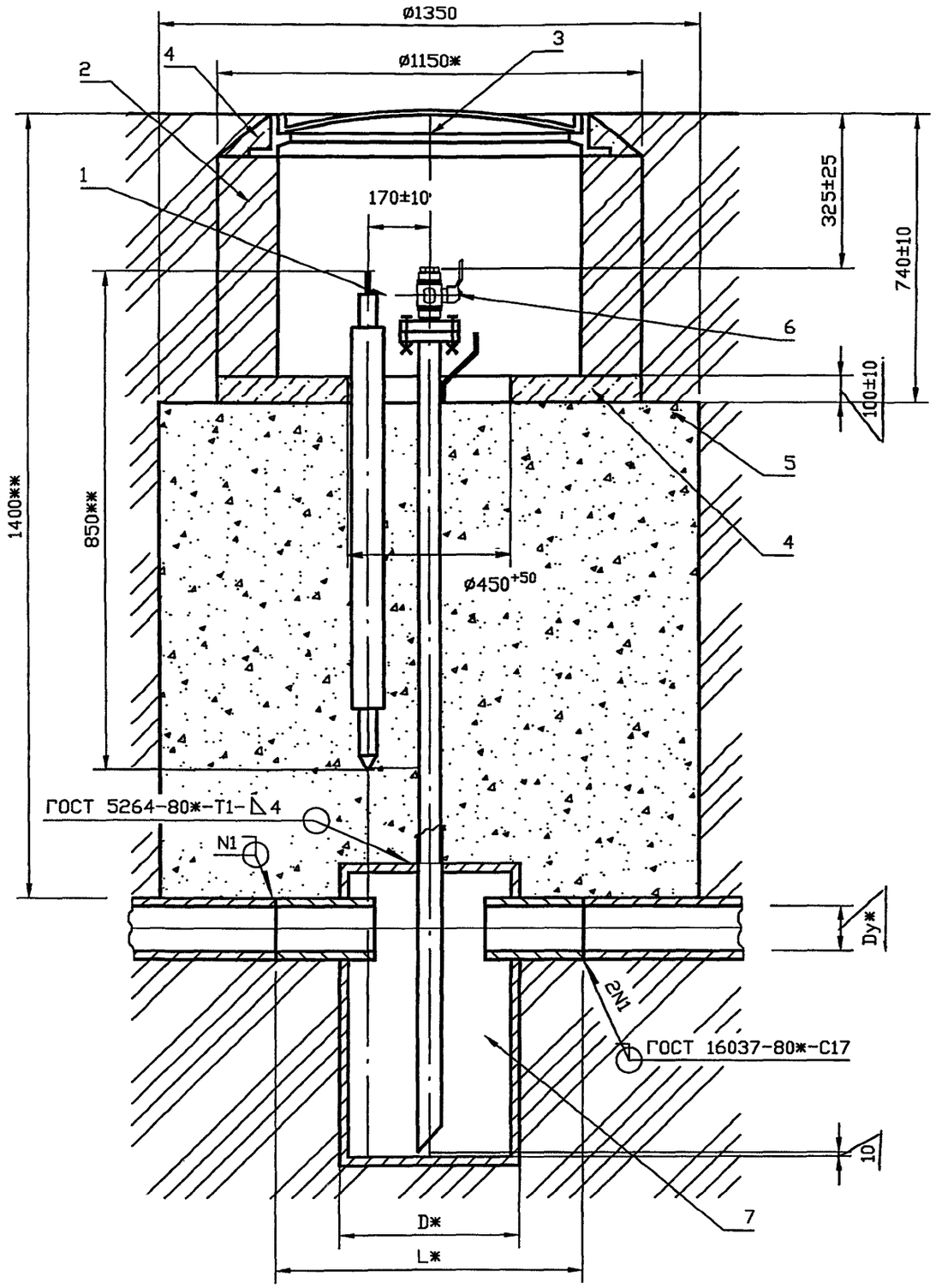

Обозначение	Условный проход Dy, мм	D*, мм	L*, мм
УГ 2.00	50	273	500
-01	65		
-02	80		
-03	100	377	600
-04	125		
-05	150		
-06	200	530	750
-07	250		
-08	300		

1. Покрытие поз.6,7 битумно-полимерное или битумно-минеральное весьма усиленного типа ГОСТ 9.602-89*.
2. Масса дана без учета строительных материалов.
3. * Размер для справок.
4. ** Размеры уточнить при проектировании

Изм.	Лист	N докум.	Подпись	Дата
Разраб.		Василенко		07.05
Разраб.		Тарасенко		07.05
Пров.		Крючков		07.05
Н. контр.		Панасенко		07.05
Утв.		Корж		07.05

УГ 2.00 СБ

Установка конденсатосборника на газопроводе Рр до 1.2 МПа (12 кгс/см²). Сборочный чертеж

Лит.	Масса	Масштаб
	См. табл.	—
Лист	Листов 1	

СПКБ "Газпроект"

Копировал

Формат А3

Формат	Зона	Поз.	Обозначение	Наименование	Кол.	Приме-чание
				Документация		
А3			УГ 2.00 СБ	Сборочный чертеж		
А3				Общие указания		
				Сборочные единицы		
А4		1	УГ 1.02.00-01	Электрод	1	
				Стандартные изделия		
		2	ГОСТ 530-95*	Кирпич КР 100/1650/25	105	
		3	ГОСТ 3634-99	Люк ЛВ	1	
				Материалы		
		4	ГОСТ 26633-91*	Бетон тяжелый класса В12.5	0.09	м³
		5	ГОСТ 8736-93*	Песок природный для строи-		
				тельных работ	1.89	м³
			Переменные	данные для исполнений		
			до -08 см. лист 2			

Варианты исполнения трубок водоотводящих даны для глубины залегания газопровода 1400мм до верха трубы. Вариант исполнения трубки водоотводящей уточнить при проектировании

Изм.	Лист	N докум.	Подпись	Дата
Разраб.		Василенко		07.05
Разраб.		Тарасенко		07.05
Пров.		Крючков		07.05
Н. контр.		Панасенко		07.05
Утв.		Корж		07.05

УГ 2.00

Установка конденсатосборника на газопроводе Рр до 1.2 МПа (12 кгс/см²)

Лит.	Лист	Листов
	1	2

СПКБ "Газпроект"

Копировал

Формат А4

Инв. N подл.	Подпись и дата	Взам инв. N	Инв. N дубл.	Подпись и дата

Формат	Зона	Поз.	Обозначение	Наименование	Количество на исполнение УГ 2.00 –										Приме-чание
					–	01	02	03	04	05	06	07	08		
				Сборочные единицы											
А3		6	УГ 2.01.00 –04	Трубка водоотводящая	1										
			–06	Трубка водоотводящая		1									
			–07	Трубка водоотводящая			1								
			–09	Трубка водоотводящая				1							
			–10	Трубка водоотводящая					1						
			–12	Трубка водоотводящая						1					
			–13	Трубка водоотводящая							1				
			–14	Трубка водоотводящая								1			
			–16	Трубка водоотводящая									1		
А3		7	УГ 1.04.00 –01	Конденсатосборник	1										
			–03	Конденсатосборник		1									
			–05	Конденсатосборник			1								
			–07	Конденсатосборник				1							
			–09	Конденсатосборник					1						
			–11	Конденсатосборник						1					
			–13	Конденсатосборник							1				
			–15	Конденсатосборник								1			
			–17	Конденсатосборник									1		

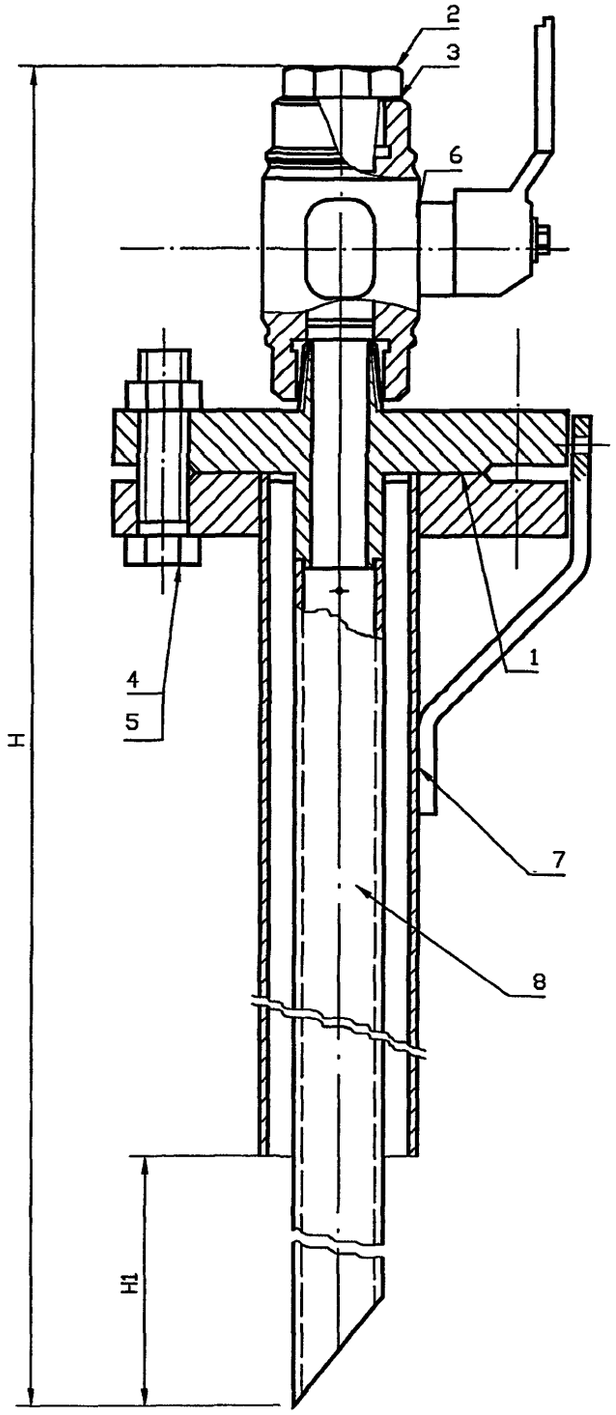

Обозначение	H, мм	H1, мм	Масса, кг	Обозначение	H, мм	H1, мм	Масса, кг
УГ 2.01.00	1256	152	14.17	УГ 2.01.00 -13	1816	774	15.12
-01	1316	210	14.50	-14	1906	854	15.34
-02	1366	261	14.40	-15	1906	805	15.54
-03	1426	315	14.55	-16	1906	884	15.23
-04	1526	440	14.63	-17	2026	920	15.82
-05	1526	420	14.75	-18	2116	1005	16.04
-06	1526	489	14.55	-19	2116	1020	15.98
-07	1526	479	14.20	-20	2226	1120	16.27
-08	1616	515	14.92	-21	2332	1205	16.40
-09	1716	650	15.04	-22	2426	1310	16.72
-10	1716	660	13.15	-23	2626	1510	17.15
-11	1716	615	15.14	-24	2826	1710	17.58
-12	1766	710	15.06				

* Размеры для справок

Изм.	Лист	N докум.	Подпись	Дата
Разраб.		Василенко		07.05
Разраб.		Тарасенко		07.05
Пров.		Крючков		07.05
Н. контр.		Панасенко		07.05
Утв.		Корж		07.05

УГ 2.01.00 СБ

Трубка водоотводящая. Сборочный чертеж

Лит.	Масса	Масштаб
	См. табл.	1:2
Лист	Листов 1	

СПКБ "Газпроект"

Копировал

Формат А3

Формат	Зона	Поз.	Обозначение	Наименование	Кол.	Приме-чание
				Документация		
А3			УГ 2.01.00 СБ	Сборочный чертеж		
А3				Общие указания		
				Детали		
БЧ		1		Прокладка	1	
				Паронит ПМБ-2.0		
			ГОСТ 481-80*	ø62х45	1	0.006 кг
А4		2	УГ 2.01.04	Заглушка	1	
БЧ		3		Прокладка	1	
				Паронит ПМБ-2.0		
			ГОСТ 481-80*	ø38х25	1	0.003 кг
				Стандартные изделия		
		4		Болт М16х65.58.096		
				ГОСТ 7798-70*	4	
		5		Гайка М16.5.096		
				ГОСТ 5915-70*	4	
				Прочие изделия		
		6		Кран шаровой запорный		
				муфтовый КШ.М "ГИРАС"	1	1,80 кг
				Переменные данные для исполнения		
			до -09 см. лист 2			

10 ... 19 см. лист 3

20 ... 24 см. лист 4

Изм.	Лист	N докум.	Подпись	Дата
Разраб.		Василенко		07.05
Разраб.		Тарасенко		07.05
Пров.		Крючков		07.05
Н. контр.		Панасенко		07.05
Утв.		Корж		07.05

УГ 2.01.00

Трубка водоотводящая

Лит.	Лист	Листов
	1	4

СПКБ "Газпроект"

Копировал

Формат А4

Инв. N подл.	Подпись и дата	Взам инв. N	Инв. N дубл.	Подпись и дата

Формат	Зона	Поз.	Обозначение	Наименование	Количество на исполнение УГ 2.01.00 –										Примечание
					–	01	02	03	04	05	06	07	08	09	
				Сборочные единицы											
А3		7	УГ 2.01.01.00 –09	Футляр	1										
			–11	Футляр		1				1					
			–10	Футляр			1								
			–12	Футляр				1							
			–06	Футляр					1						
			–04	Футляр							1				
			–02	Футляр								1			
			–08	Футляр									1		
			–06	Футляр										1	
А3		8	УГ 2.01.02.00	Трубка	1										
			–01	Трубка		1									
			–02	Трубка			1								
			–03	Трубка				1							
			–04	Трубка					1	1	1	1			
			–05	Трубка									1		
			–06	Трубка										1	

Изм.	Лист	N докум.	Подпись	Дата	УГ 2.01.00	Лист 2

Формат	Зона	Поз.	Обозначение	Наименование	Количество на исполнение УГ 2.01.00 –										Приме-чание
					10	11	12	13	14	15	16	17	18	19	
				Сборочные единицы											
А3		7	УГ 2.01.01.00 -04	Футляр	1		1								
			-08	Футляр		1				1					
			-01	Футляр				1							
			-03	Футляр					1						
			-00	Футляр							1				
			-11	Футляр								1			
			-12	Футляр									1		
			-07	Футляр										1	
А3		8	УГ 2.01.02.00 -06	Трубка	1	1									
			-07	Трубка			1								
			-08	Трубка				1							
			-09	Трубка					1	1	1				
			-10	Трубка								1			
			-11	Трубка									1	1	

Инв. N подл.	Подпись и дата	Взам инв. N	Инв. N дубл.	Подпись и дата

Формат	Зона	Поз.	Обозначение	Наименование	Количество на исполнение УГ 2.01.00 – 20	21	22	23	24						Примечание
				Сборочные единицы											
А3		7	УГ 2.01.01.00 –11	Футляр	1										
			–08	Футляр		1									
			–13	Футляр			1	1	1						
А3		8	УГ 2.01.02.00 –12	Трубка	1										
			–13	Трубка		1									
			–14	Трубка			1								
			–15	Трубка				1							
			–16	Трубка					1						

Изм.	Лист	N докум.	Подпись	Дата	УГ 2.01.00	Лист 4

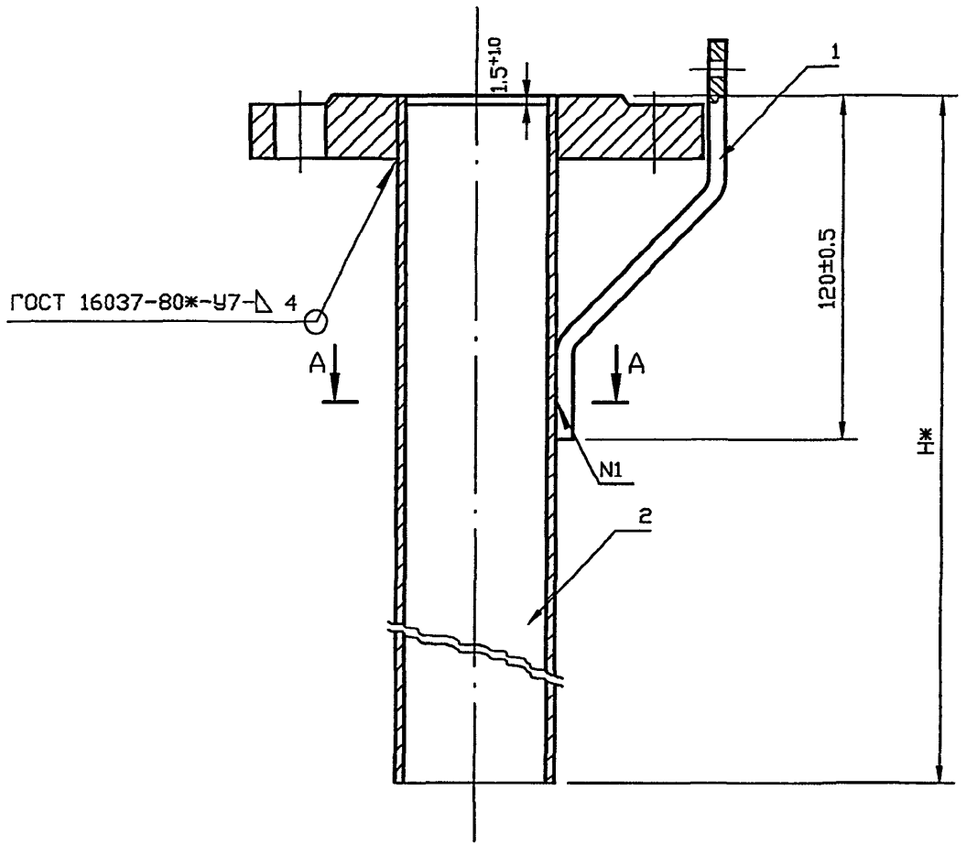

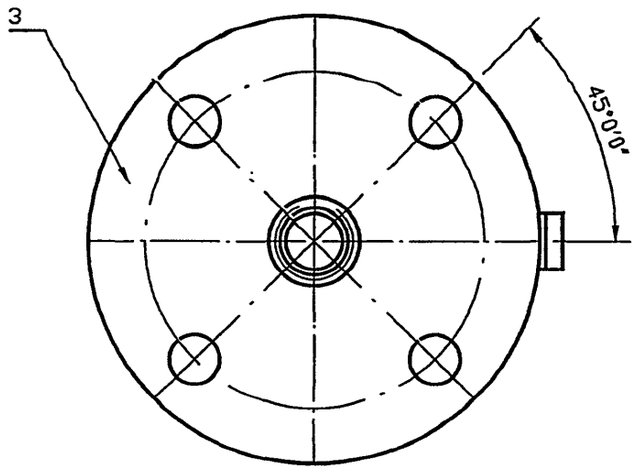

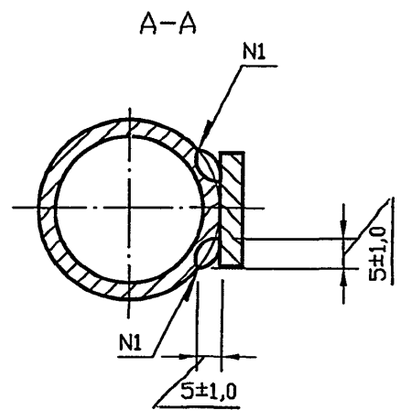

Обозначение	Н*, мм	Масса, кг
УГ 2.01.01.00	839	6.53
-01	859	6.61
-02	864	6.63
-03	869	6.64
-04	873	6.66
-05	883	6.70
-06	894	6.74
-07	913	6.82
-08	918	6.84
-09	921	6.86
-10	922	6.86
-11	923	6.86
-12	928	6.88
-13	933	6.90

1. Футляр испытать на герметичность воздухом давлением 1.5 МПа (15 кгс/см2)
2. Продолжительность испытания на герметичность определяется временем, необходимым для осмотра мест сварки, но неменее 1 минуты, при этом падение давления не допускается.
3. Сварка шва N1 ручная электродуговая.
4. * Размеры для справок

Изм.	Лист	N докум.	Подпись	Дата
Разраб.		Василенко		07.05
Разраб.		Тарасенко		07.05
Пров.		Крючков		07.05
Н. контр.		Панасенко		07.05
Утв.		Корж		07.05

УГ 2.01.01.00 СБ

Футляр.
Сборочный чертеж

Лит.	Масса	Масштаб
	См. табл.	1:2
Лист	Листов 1	

СПКБ "Газпроект"

Копировал

Формат А3

Формат	Зона	Поз.	Обозначение	Наименование	Количество на исполнение УГ 2.01.01.00 –										Приме-чание
					–	01	02	03	04	05	06	07	08	09	
				Документация											
А3			УГ 2.01.01.00 СБ	Сборочный чертеж	X	X	X	X	X	X	X	X	X	X	
				Детали											
А4		1	УГ 1.05.03	Пластина	1	1	1	1	1	1	1	1	1	1	
А4		2	УГ 2.01.01.01	Труба	1										
			-01	Труба		1									
			-02	Труба			1								
			-03	Труба				1							
			-04	Труба					1						
			-05	Труба						1					
			-06	Труба							1				
			-07	Труба								1			
			-08	Труба									1		
			-09	Труба										1	
				Стандартные изделия											
		3	ГОСТ 12820-80	Фланец 1-20-16 ст 20	1	1	1	1	1	1	1	1	1	1	

Изм.	Лист	N докум.	Подпись	Дата
Разраб.		Василенко		07.05
Разраб.		Тарасенко		07.05
Пров.		Крючков		07.05
Н. контр.		Панасенко		07.05
Утв.		Корж		07.05

УГ 2.01.01.00

Футляр

Лит.	Лист	Листов
	1	2

СПКБ "Газпроект"

Копировал

Формат А4

Инв. N подл.	Подпись и дата	Взам инв. N	Инв. N дубл.	Подпись и дата

Формат	Зона	Поз.	Обозначение	Наименование	Количество на исполнение УГ 2.01.01.00 – 10	11	12	13							Примечание
				Документация											
А3			УГ 2.01.01.00 СБ	Сборочный чертеж	X	X	X	X							
				Детали											
А4		1	УГ 1.05.03	Пластина	1	1	1	1							
А4		2	УГ 2.01.01.01 –10	Труба	1										
			–11	Труба		1									
			–12	Труба			1								
			–13	Труба				1							
				Стандартные изделия											
		3		Фланец 1-50-16 ст 20	1	1	1	1							
				ГОСТ 12820-80											

Изм.	Лист	N докум.	Подпись	Дата	УГ 2.01.01.00	Лист 2

12,5 (√)

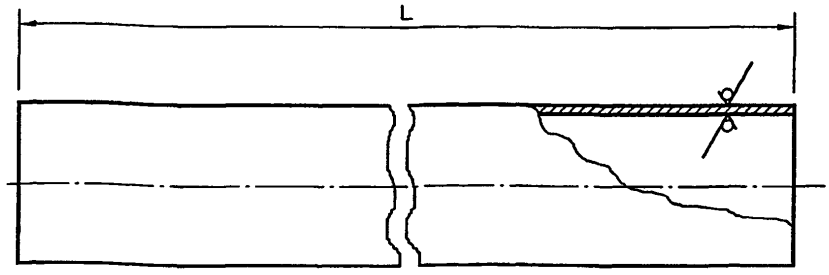

Обозначение	L, мм	Масса, кг
УГ 2.01.01.01	836 -2.3	3.85
-01	856 -2.3	3.93
-02	861 -2.3	3.95
-03	866 -2.3	3.96
-04	870 -2.3	3.98
-05	880 -2.3	4.02
-06	891 -2.3	4.06
-07	910 -2.3	4.14
-08	915 -2.3	4.16
-09	918 -2.3	4.18
-10	919 -2.3	4.18
-11	920 -2.3	4.18
-12	925 -2.3	4.20
-13	930 -2.3	4.22

Изм.	Лист	N докум.	Подпись	Дата
Разраб.		Василенко		07.05
Разраб.		Тарасенко		07.05
Пров.		Крючков		07.05
Н. контр.		Панасенко		07.05
Утв.		Корж		07.05

УГ 2.01.01.01

Труба

Лит.	Масса	Масштаб
	См. табл.	1:2
Лист	Листов 1	

Труба 57х3.5 ГОСТ 10704-91 / В 20 ГОСТ 10705-80*

СПКБ "Газпроект"

Копировал

Формат А3

12,5

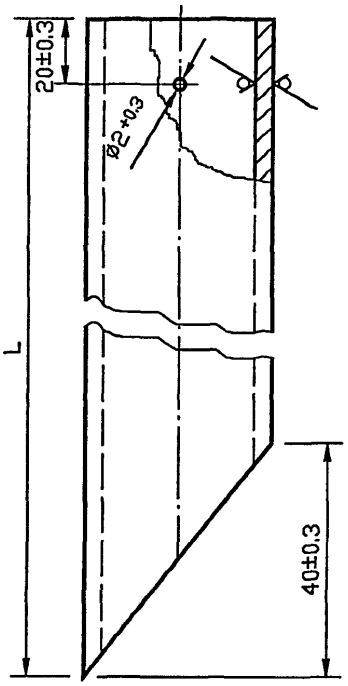

Обозначение	L, мм	Масса, кг
УГ 2.01.02.02	$1045_{-2.6}$	2.25
-01	$1105_{-2.6}$	2.38
-02	$1155_{-2.6}$	2.48
-03	$1215_{-2.6}$	2.61
-04	$1315_{-2.6}$	2.83
-05	$1405_{-2.6}$	3.02
-06	$1505_{-2.6}$	3.24
-07	$1555_{-3.1}$	3.34
-08	$1605_{-3.1}$	3.45
-09	$1695_{-3.1}$	3.64
-10	$1815_{-3.1}$	3.90
-11	$1905_{-3.1}$	4.10
-12	$2015_{-3.1}$	4.35
-13	$2095_{-3.1}$	4.50
-14	$2215_{-3.1}$	4.76
-15	$2415_{-3.1}$	5.19
-16	$2615_{-3.7}$	5.82

Подпись и дата | Инв. N дубл. | Взам инв. N | Подпись и дата | Инв. N подл.

Изм.	Лист	N докум.	Подпись	Дата
Разраб.		Василенко		07.05
Разраб.		Тарасенко		07.05
Пров.		Крючков		07.05
Н. контр.		Панасенко		07.05
Утв.		Корж		07.05

УГ 2.01.02.02

Труба

Лит.	Масса	Масштаб
	См. табл.	–
Лист	Листов 1	

Труба 32х3.0 ГОСТ 10704-91 / В20 ГОСТ 10705-80*

СПКБ "Газпроект"

Копировал

Формат А3

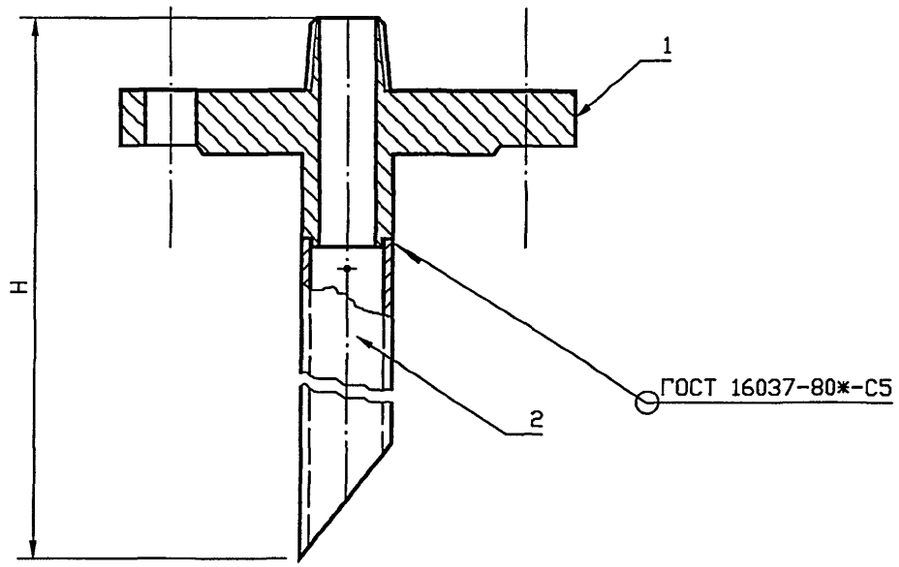

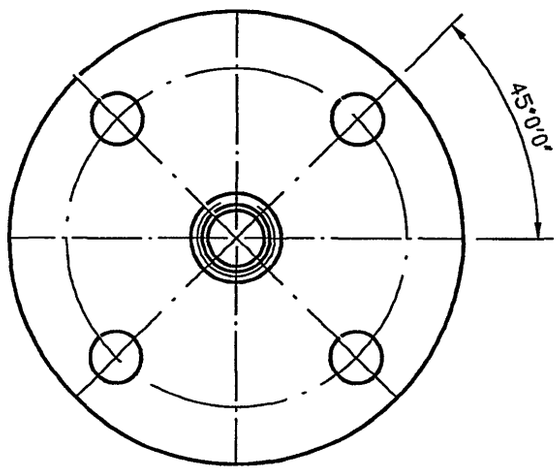

Обозначение	Нж, мм	Масса, кг
УГ 2.01.02.00	1122	5.50
-01	1182	5.83
-02	1232	5.73
-03	1292	5.86
-04	1392	6.08
-05	1482	6.27
-06	1582	6.49
-07	1632	6.59
-08	1682	6.70
-09	1772	6.89
-10	1892	7.15
-11	1982	7.35
-12	2092	7.60
-13	2172	7.75
-14	2292	8.01
-15	2492	8.44
-16	2692	8.87

* Размеры для справок

Изм.	Лист	N докум.	Подпись	Дата
Разраб.		Василенко		07.05
Разраб.		Тарасенко		07.05
Пров.		Крючков		07.05
Н. контр.		Панасенко		07.05
Утв.		Корж		07.05

УГ 2.01.02.00 СБ

Трубка.
Сборочный чертеж

Лит.	Масса	Масштаб
	См. табл.	1:2
Лист	Листов 1	

СПКБ "Газпроект"

Копировал

Формат А3

Формат	Зона	Поз.	Обозначение	Наименование	Количество на исполнение УГ 2.01.02.00 –										Приме-чание
					–	01	02	03	04	05	06	07	08	09	
				Документация											
А3			УГ 2.01.02.00 СБ	Сборочный чертеж	X	X	X	X	X	X	X	X	X	X	
				Детали											
А4		1	УГ 2.01.02.01	Фланец	1	1	1	1	1	1	1	1	1	1	
А4		2	УГ 2.01.02.02	Труба	1										
			-01	Труба		1									
			-02	Труба			1								
			-03	Труба				1							
			-04	Труба					1						
			-05	Труба						1					
			-06	Труба							1				
			-07	Труба								1			
			-08	Труба									1		
			-09	Труба										1	

Изм.	Лист	N докум.	Подпись	Дата
Разраб.		Василенко		07.05
Разраб.		Тарасенко		07.05
Пров.		Крючков		07.05
Н. контр.		Панасенко		07.05
Утв.		Корж		07.05

УГ 2.01.02.00

Трубка

Лит.	Лист	Листов
	1	2

СПКБ "Газпроект"

Копировал

Формат А4

Инв. N подл.	Подпись и дата	Взам инв. N	Инв. N дубл.	Подпись и дата

Формат	Зона	Поз.	Обозначение	Наименование	Количество на исполнение УГ 2.01.02.00 – 10	11	12	13	14	15	16				Примечание
				Документация											
А3			УГ 2.01.02.00 СБ	Сборочный чертеж	X	X	X	X	X	X	X				
				Детали											
А4		1	УГ 2.01.02.01	Фланец	1	1	1	1	1	1	1				
А4		2	УГ 2.01.02.02 –10	Труба	1										
			–11	Труба		1									
			–12	Труба			1								
			–13	Труба				1							
			–14	Труба					1						
			–15	Труба						1					
			–16	Труба							1				

Изм.	Лист	N докум.	Подпись	Дата	УГ 2.01.02.00	Лист 2

12,5

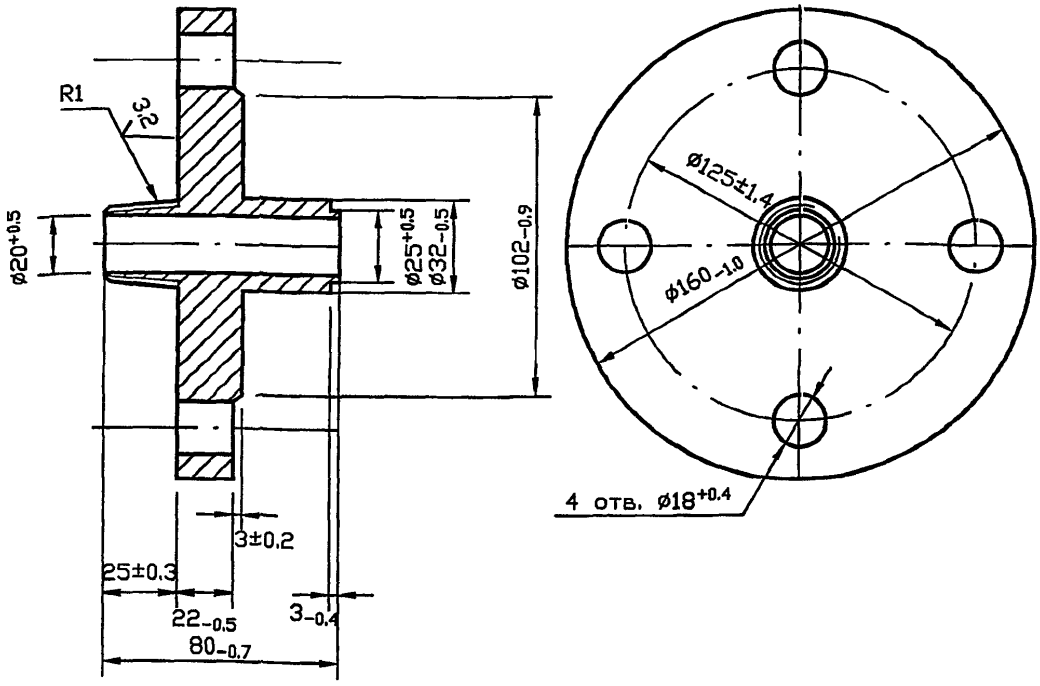

Допускается изготовление фланца в сварном варианте (сварка по ГОСТ 16037-80*-У7-L4)

					УГ 2.01.02.01		
Изм.	Лист	N докум.	Подпись	Дата	Фланец	Лит.	Масса 3.25 / Масштаб 1:2
Разраб.		Василенко		07.05			
Разраб.		Тарасенко		07.05		Лист	Листов 1
Пров.		Крючков		07.05			
Н. контр.		Панасенко		07.05	Круг В-II-НД-160 ГОСТ 2590-88 / 35-2ГП-М1-ТВ1 ГОСТ 1050-88*	СПКБ "Газпроект"	
Утв.		Корж		07.05			

Копировал Формат А3

12,5

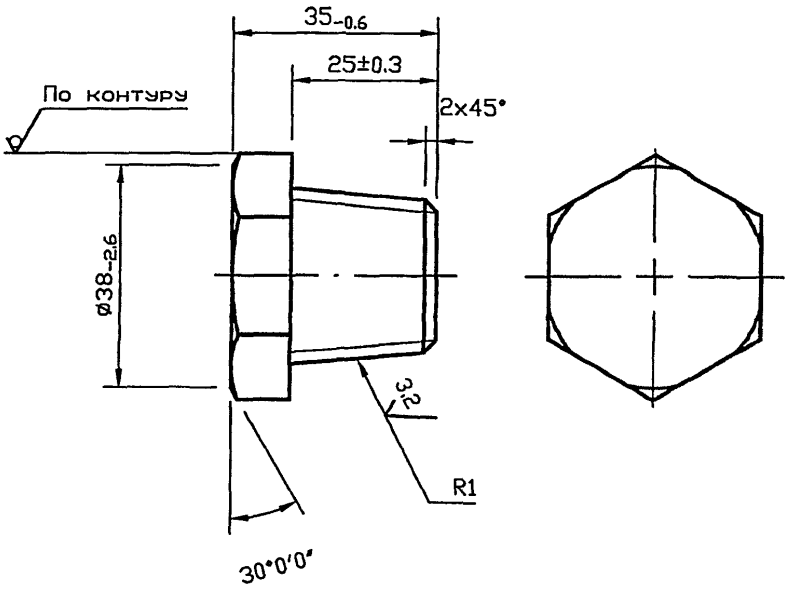

Подпись и дата | Инв. N дубл. | Взам инв. N | Подпись и дата | Инв. N подл.

Изм.	Лист	N докум.	Подпись	Дата
Разраб.		Василенко		07.05
Разраб.		Тарасенко		07.05
Пров.		Крючков		07.05
Н. контр.		Панасенко		07.05
Утв.		Корж		07.05

УГ 2.01.04

Заглушка

Лит.	Масса	Масштаб
	0.26	1:1
Лист	Листов 1	

Шестигранник 42 ГОСТ 2879-88 / 20-Б-М1-ТВ3 ГОСТ 1050-88*

СПКБ "Газпроект"

Копировал

Формат А3

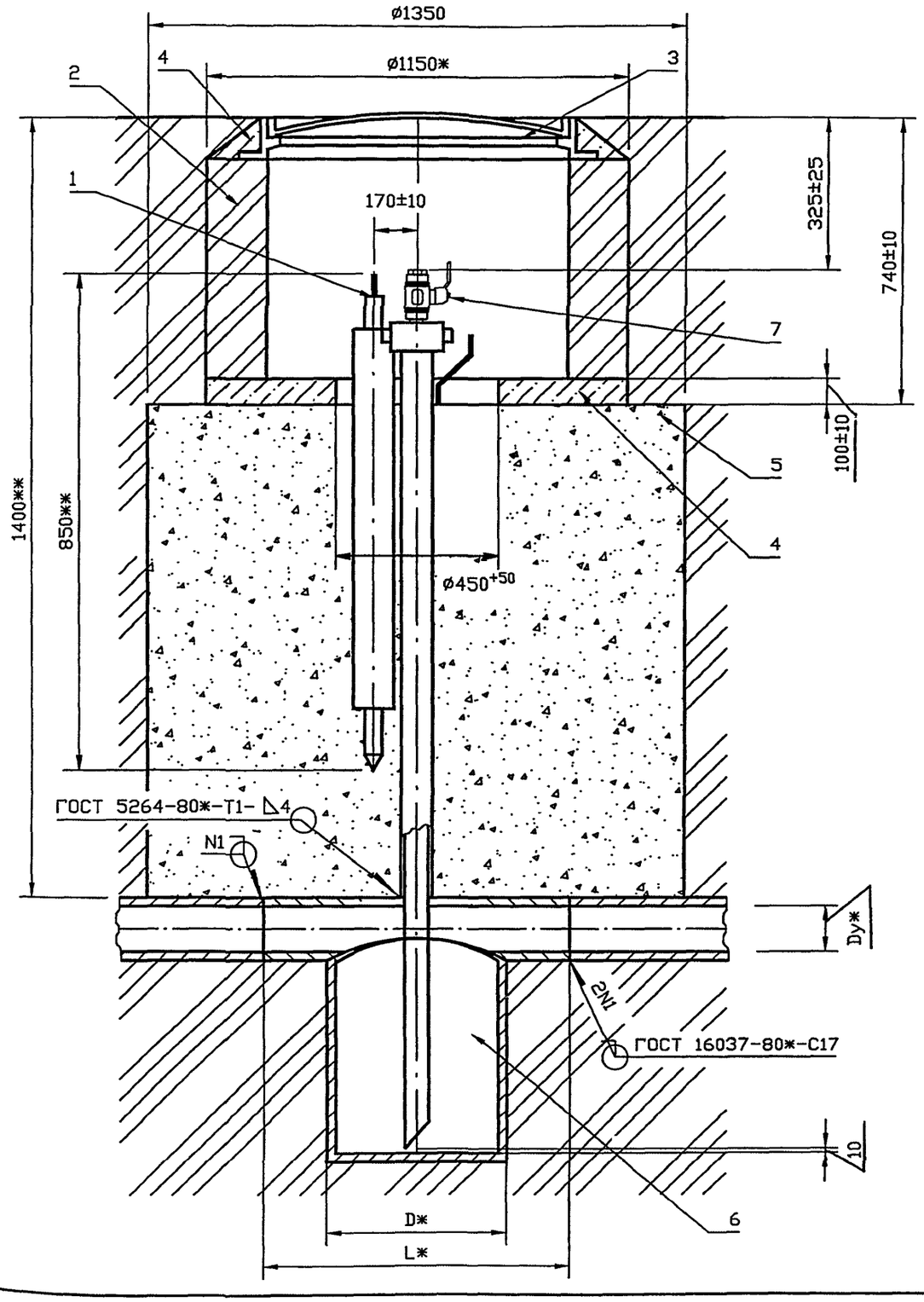

Обозначение	Условный проход		L*, мм
	Dу, мм	D*, мм	
УГ 3.00	400	400	700
-01	500	500	800
-02	600		
-03	800		1000
-04	1000		
-05	1200		

1. Покрытие поз.6,7 битумно-полимерное или битумно-минеральное весьма усиленного типа ГОСТ 9.602-89*.
2. Масса дана без учета строительных материалов.
3. * Размер для справок.
4. ** Размеры уточнить при проектировании

Изм.	Лист	N докум.	Подпись	Дата
Разраб.		Василенко		07.05
Разраб.		Тарасенко		07.05
Пров.		Крючков		07.05
Н. контр.		Панасенко		07.05
Утв.		Корж		07.05

УГ 3.00 СБ

Установка конденсатосборника на газопроводе Рр до 1.2 МПа (12 кгс/см2). Сборочный чертеж

Лит.	Масса	Масштаб
	См. табл.	—
Лист	Листов 1	

СПКБ "Газпроект"

Копировал

Формат А3

Формат	Зона	Поз.	Обозначение	Наименование	Кол.	Примечание
				Документация		
А3			УГ 3.00 СБ	Сборочный чертеж		
А3				Общие указания		
				Сборочные единицы		
А4		1	УГ 1.02.00-03	Электрод	1	
А4						
А4				Стандартные изделия		
		2	ГОСТ 530-95*	Кирпич 100/1650/25	105	
		3	ГОСТ 3634-99	Люк ЛВ	1	
				Материалы		
		4	ГОСТ 26633-91*	Бетон тяжелый класса В12.5	0.09	м³
		5	ГОСТ 8736-93*	Песок природный для строи-		
				тельных работ	1.89	м³
				Переменные данные для исполнений		
			до -05 см. листы 2, 3			

Изм.	Лист	N докум.	Подпись	Дата
Разраб.		Василенко		07.05
Разраб.		Тарасенко		07.05
Пров.		Крючков		07.05
Н. контр.		Панасенко		07.05
Утв.		Корж		07.05

УГ 3.00

Установка конденсатосборника на газопроводе Рр до 1.2 МПа (12 кгс/см2)

Лит.	Лист	Листов
	1	2

СПКБ "Газпроект"

Копировал

Формат А4

Инв. N подл.	Подпись и дата	Взам инв. N	Инв. N дубл.	Подпись и дата

Формат	Зона	Поз.	Обозначение		Наименование	Количество на исполнение УГ 3.00 –										Примечание
						–	01	02	03	04	05					
					Сборочные единицы											
А4		6	УГ 3.01.00		Конденсатосборник	1										
				-01	Конденсатосборник		1									
				-02	Конденсатосборник			1								
				-03	Конденсатосборник				1							
				-04	Конденсатосборник					1						
				-05	Конденсатосборник						1					
А3		7	УГ 2.01.00	-17	Трубка водоотводящая	1										
				-19	Трубка водоотводящая		1									
				-20	Трубка водоотводящая			1								
				-22	Трубка водоотводящая				1							
				-23	Трубка водоотводящая					1						
				-24	Трубка водоотводящая						1					

Изм.	Лист	N докум.	Подпись	Дата	УГ 3.00	Лист 2

Копировал Формат А4

12.5

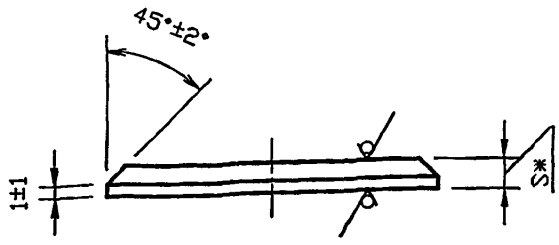

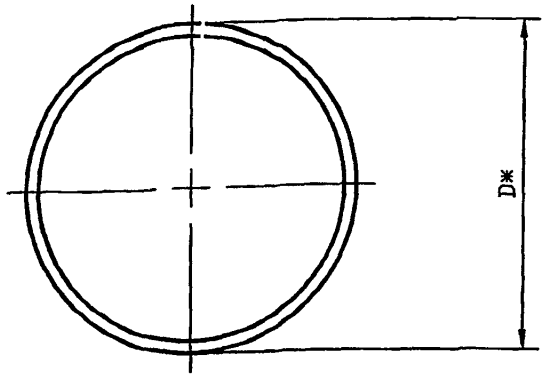

Обозначение	D, мм	S, мм	Масса, кг
УГ 3.01.03	$410_{-1.6}$	22	20.63
-01	$506_{-1.6}$	28	39.44

* Размеры для справок

Изм.	Лист	N докум.	Подпись	Дата
Разраб.		Василенко		07.05
Разраб.		Тарасенко		07.05
Пров.		Крючков		07.05
Н. контр.		Панасенко		07.05
Утв.		Корж		07.05

УГ 3.01.03

Днище

Лит.	Масса	Масштаб
	См. табл.	–
Лист	Листов 1	

Лист Б-ПН-S ГОСТ 19903-74*
С235 ГОСТ 27772-88*

СПКБ "Газпроект"

Копировал

Формат А3

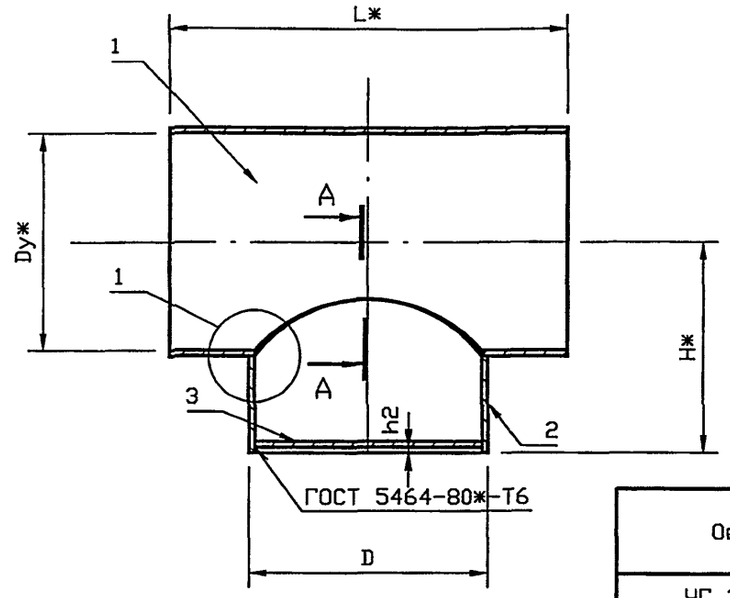

Обозначение	Условный проход Dy*, мм	D*, мм	L*, мм	H, мм	b, мм	b1, мм	h, мм	h1, мм	h2, мм	Масса, кг
УГ 3.01.00	400	426	700	745	26	13	4	7	9±1	148.0
-01	500	530	500	805	36	18	3	9		244.1
-02	600			855	32		5			256.8
-03	800		1000	950	28		9		10±1	373.8
-04	1000			1050	29	22	11	11		463.1
-05	1200			1150	22	14	7	7	11±1	623.7

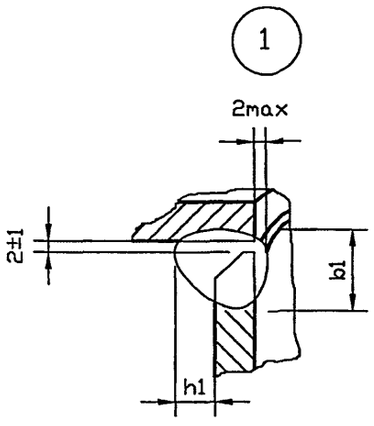

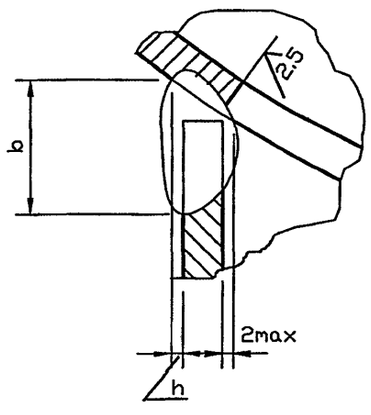

1. Изготовление конденсатосборника должно соответствовать техническим требованиям ОСТ 34-42-762-92, ОСТ 34-10-764-92 и ОСТ 34-10-766-92.
2. Конденсатосборник испытать на герметичность воздухом давлением 1.5 МПа (15 кгс/см2).
3. Продолжительность испытания на герметичность определяется временем, необходимым для осмотра мест сварки, но не менее 1 минуты. При этом падение давления не допускается.
4. * Размеры для справок

Изм.	Лист	N докум.	Подпись	Дата
Разраб.		Василенко		07.05
Разраб.		Тарасенко		07.05
Пров.		Крючков		07.05
Н. контр.		Панасенко		07.05
Утв.		Корж		07.05

УГ 3.01.00 СБ

Конденсатосборник. Сборочный чертеж

Лит.	Масса	Масштаб
	См. табл.	—
Лист	Листов 1	

СПКБ "Газпроект"

Копировал

Формат А3

Формат	Зона	Поз.	Обозначение	Наименование	Количество на исполнение УГ 3.01.00 –										Примечание
					–	01	02	03	04	05					
				Документация											
А3			УГ 3.01.00 СБ	Сборочный чертеж	X	X	X	X	X	X					
				Детали											
А3		1	УГ 3.01.01	Корпус	1										
			-01	Корпус		1									
			-02	Корпус			1								
			-03	Корпус				1							
			-04	Корпус					1						
			-05	Корпус						1					
А3		2	УГ 3.01.02	Штуцер	1										
			-01	Штуцер		1									
			-02	Штуцер			1								
			-03	Штуцер				1							

Изм.	Лист	N докум.	Подпись	Дата
Разраб.		Василенко		07.05
Разраб.		Тарасенко		07.05
Пров.		Крючков		07.05
Н. контр.		Панасенко		07.05
Утв.		Корж		07.05

УГ 3.01.00

Конденсатосборник

Лит.	Лист	Листов
	1	2

СПКБ "Газпроект"

Копировал

Формат А4

Инв. N подл.	Подпись и дата	Взам инв. N	Инв. N дубл.	Подпись и дата

Формат	Зона	Поз.	Обозначение	Наименование	Количество на исполнение УГ 3.01.00 –										Примечание
					–	01	02	03	04	05					
А3		2	УГ 3.01.02 –04	Штуцер					1						
			–05	Штуцер						1					
А4		3	УГ 3.01.03	Днище	1										
			–01	Днище		1	1	1	1	1					

Изм.	Лист	N докум.	Подпись	Дата	УГ 3.01.00	Лист 2

Копировал Формат А4

Рис.1

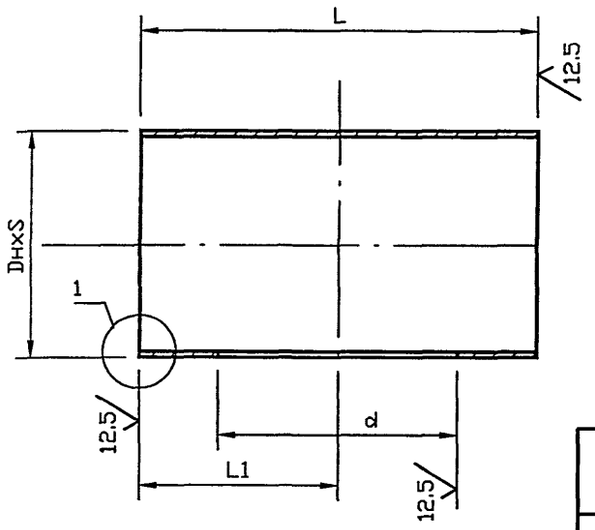

Рис.2

Остальное см. рис.1

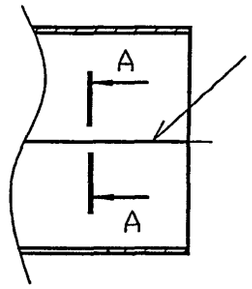

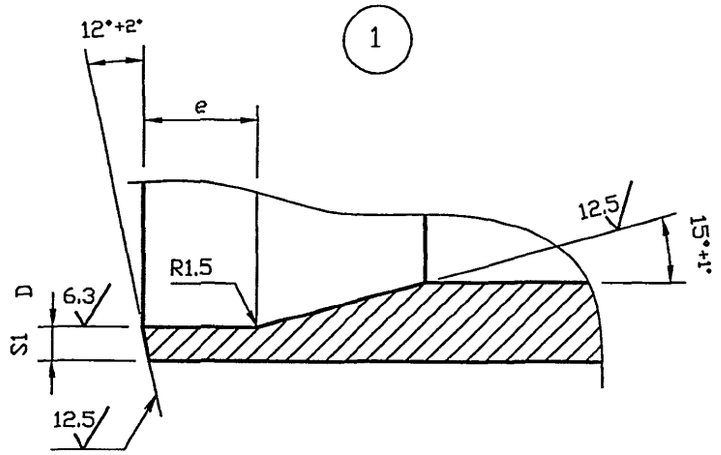

Обозначение	Рис.	DнхS	L, мм	L1, мм	d, мм	e, мм	D, мм	S1, мм	a, мм	Материалы	Масса, кг
УГ 3.01.01	1	426x14	700-4,0	350±2,0	$412^{+1.4}$	20	$414^{+0.6}$	6	–	Труба 426x14ГОСТ 8732-78* / В-20 ГОСТ 8731-74*	83.20
-01	2	530x14	800-4,0	400±2,0	$508^{+1.6}$		$518^{+0.7}$	6	20^{+6}	Лист Б-ПН-14 ГОСТ 19903-74* / С235 ГОСТ 27772-88*	116.90
-02		630x12					$616^{+0.7}$	7	18^{+6}	Лист Б-ПН-12 ГОСТ 19903-74* / С235 ГОСТ 27772-88*	131.52
-03		820x14	1000-4,0	500±2,0			$798^{+0.9}$	11	20^{+6}	Лист Б-ПН-14 ГОСТ 19903-74* / С235 ГОСТ 27772-88*	251.53
-04		1020x14					$1002^{+1.0}$	9			321.21
-05		1220x14				25	$1200^{+1.0}$	10	24^{+6}	Лист Б-ПН-18 ГОСТ 19903-74* / С235 ГОСТ 27772-88*	498.36

А-А

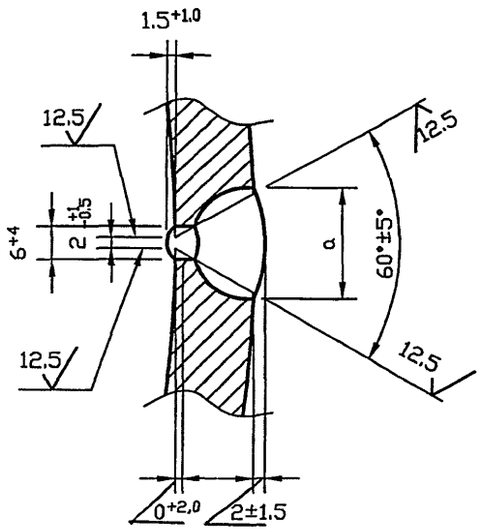

Разработано на основании требований ОСТа 34-10-764-92

Изм.	Лист	N докум.	Подпись	Дата
Разраб.		Василенко		07.05
Разраб.		Тарасенко		07.05
Пров.		Крючков		07.05
Н. контр.		Панасенко		07.05
Утв.		Корж		07.05

УГ 3.01.01

Корпус

Лит.	Масса	Масштаб
	См. табл.	—

Лист	Листов 1

См. табл.

СПКБ "Газпроект"

Копировал

Формат А3

Развертка 1

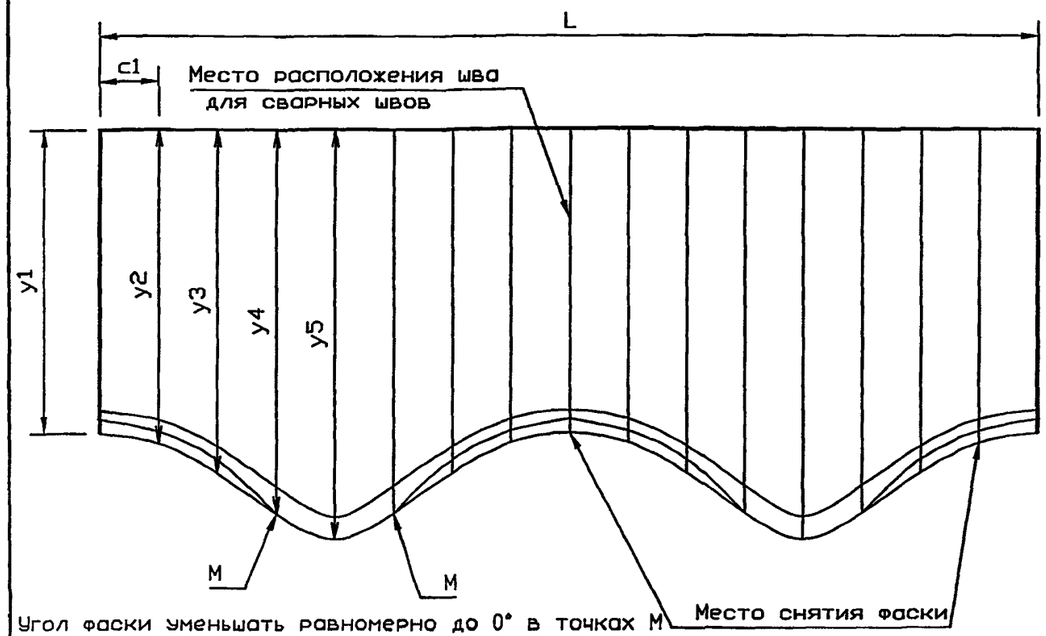

Угол фаски уменьшать равномерно до 0° в точках М

Развертка 2

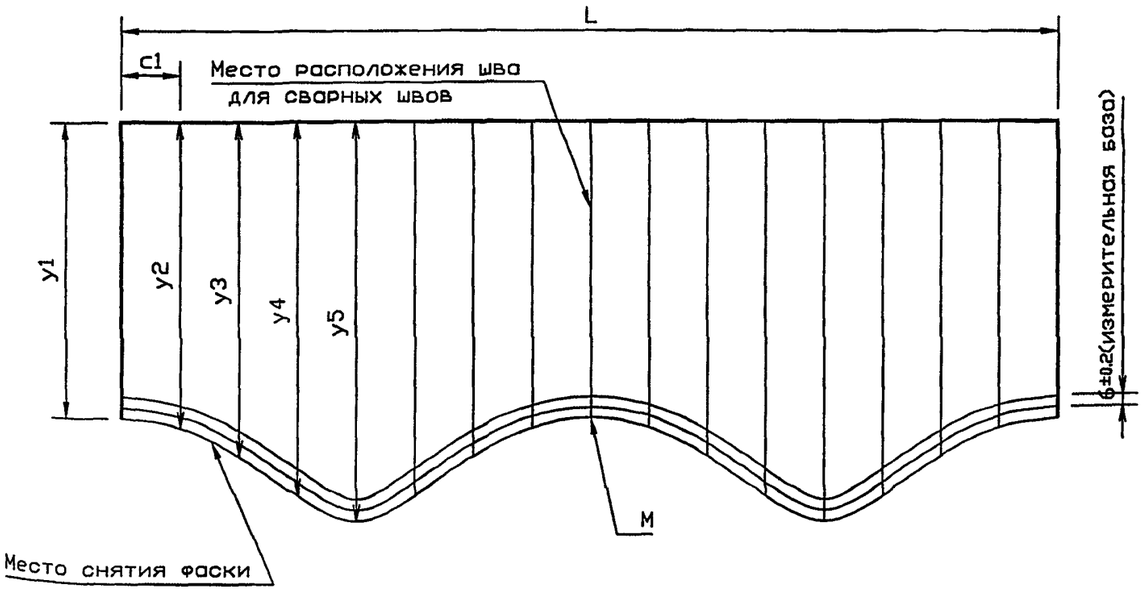

Угол фаски уменьшать равномерно до 25° в точке М

Развертка 3

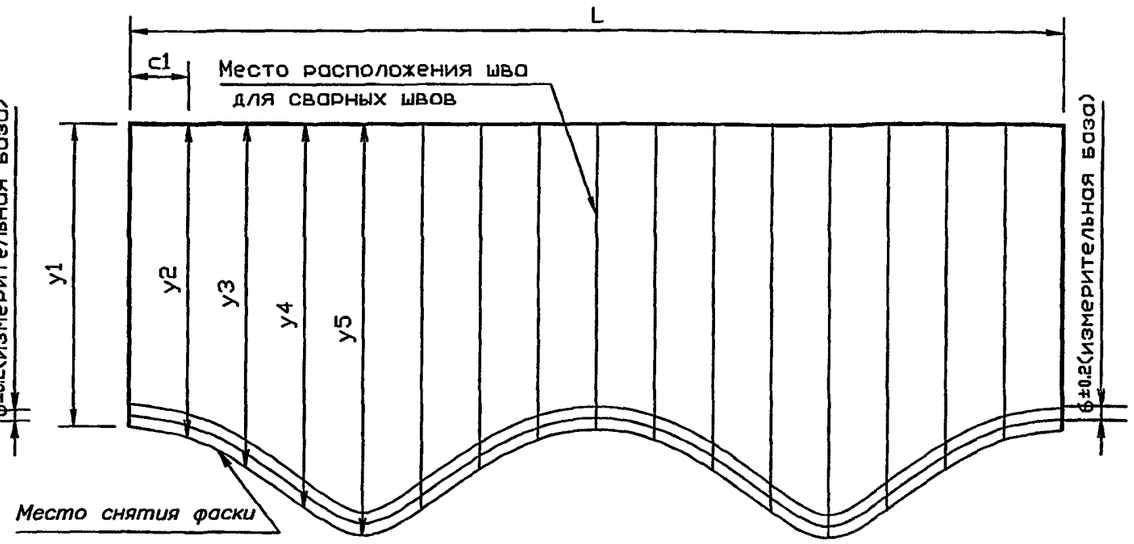

Обозначение	Развер-тка	y1,мм	y2,мм	y3,мм	y4,мм	y5,мм	L,мм	c1,мм
УГ 3.01.02		$532_{-1.8}$	$546_{-1.8}$	$585_{-1.8}$	$636_{-2.0}$	$672_{-2.0}$	$1338_{-3.1}$	83.63±0.4
-01	1	$537_{-1.8}$	$555_{-1.8}$	$607_{-1.8}$	$679_{-2.0}$	$726_{-2.0}$	$1665_{-3.7}$	104.06±0.4
-02		$537_{-1.8}$	$552_{-1.8}$	$593_{-1.8}$	$642_{-2.0}$	$666_{-2.0}$	$1665_{-3.7}$	104.06±0.4
-03	2	$538_{-1.8}$	$550_{-1.8}$	$579_{-1.8}$	$611_{-1.8}$	$625_{-1.8}$	$1665_{-3.7}$	104.06±0.4
-04		$538_{-1.8}$	$547_{-1.8}$	$570_{-1.8}$	$594_{-1.8}$	$604_{-1.8}$	$1665_{-3.7}$	104.06±0.4
-05	3	$539_{-1.8}$	$547_{-1.8}$	$567_{-1.8}$	$587_{-1.8}$	$596_{-1.8}$	$1665_{-3.7}$	104.06±0.4

Разработана на основании требований ОСТ 34-42-762-92 и ОСТ 34-10-764-92

Изм.	Лист	N докум.	Подпись	Дата
Разраб.		Василенко		07.05
Разраб.		Тарасенко		07.05
Пров.		Крючков		07.05
Н. контр.		Панасенко		07.05
Утв.		Корж		07.05

УГ 3.01.02

Штуцер

Лит.	Масса	Масштаб
	См. табл.	—

Лист 1 | Листов 2

См. табл.

СПКБ "Газпроект"

Копировал

Формат А3

12.5

Рис. 1

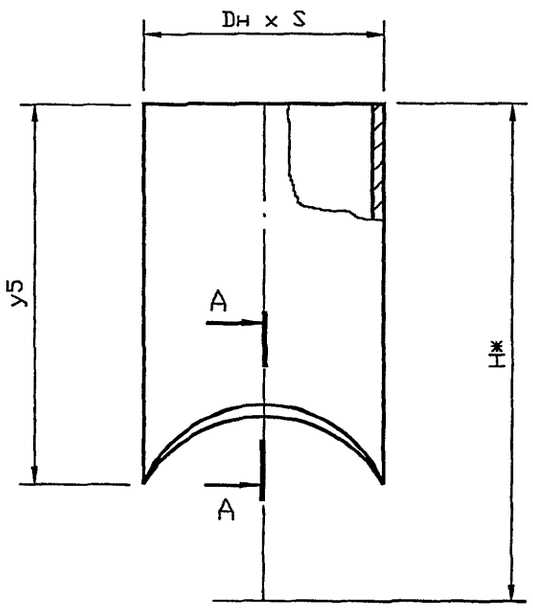

Рис. 2

Остальное см. рис. 1

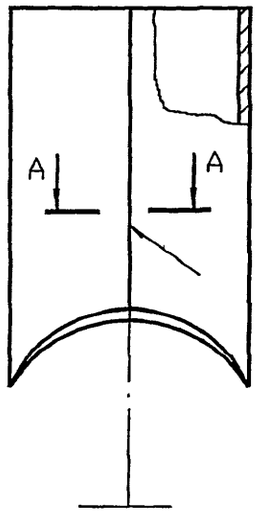

Обозначение	Рис.	Dн x S	H*, мм	Материал	Масса, кг
УГ 3.01.02	1	426x7	885	Труба 426x7 ГОСТ 8732-78* / В-20 ГОСТ 8731-74*	43.8
-01	1	530x11	991	Труба 530x11 ГОСТ 8732-78* / В-20 ГОСТ 8731-74*	87.73
-02	1	530x11	981		85.75
-03	1	530x11	1035		82.8
-04	2	530x14	1114	Лист Б-ПН-14 ГОСТ 19903-74* / С235 ГОСТ 27772-88*	102.44
-05	2	530x14	1206		85.9

А-А

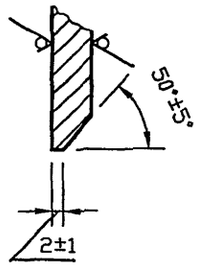

Б-Б

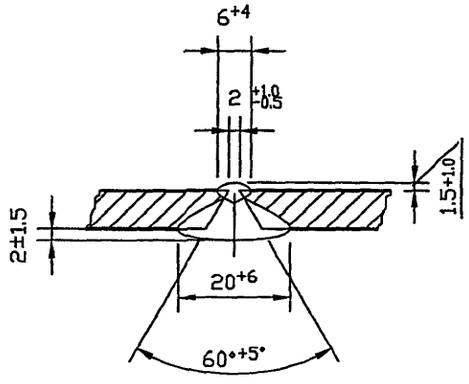

1. Разработана на основании требований ОСТ 34-42-762-85 и ОСТ 34-10-764-92.
2. *Размер для справок

Изм.	Лист	N докум.	Подпись	Дата
Разраб.		Василенко		07.05
Разраб.		Тарасенко		07.05
Пров.		Крючков		07.05
Н. контр.		Панасенко		07.05
Утв.		Корж		07.05

УГ 3.01.02

Штуцер

Лит.	Масса	Масштаб
	См. табл.	—

Лист 2 Листов

См. табл.

СПКБ "Газпроект"

Копировал

Формат А3

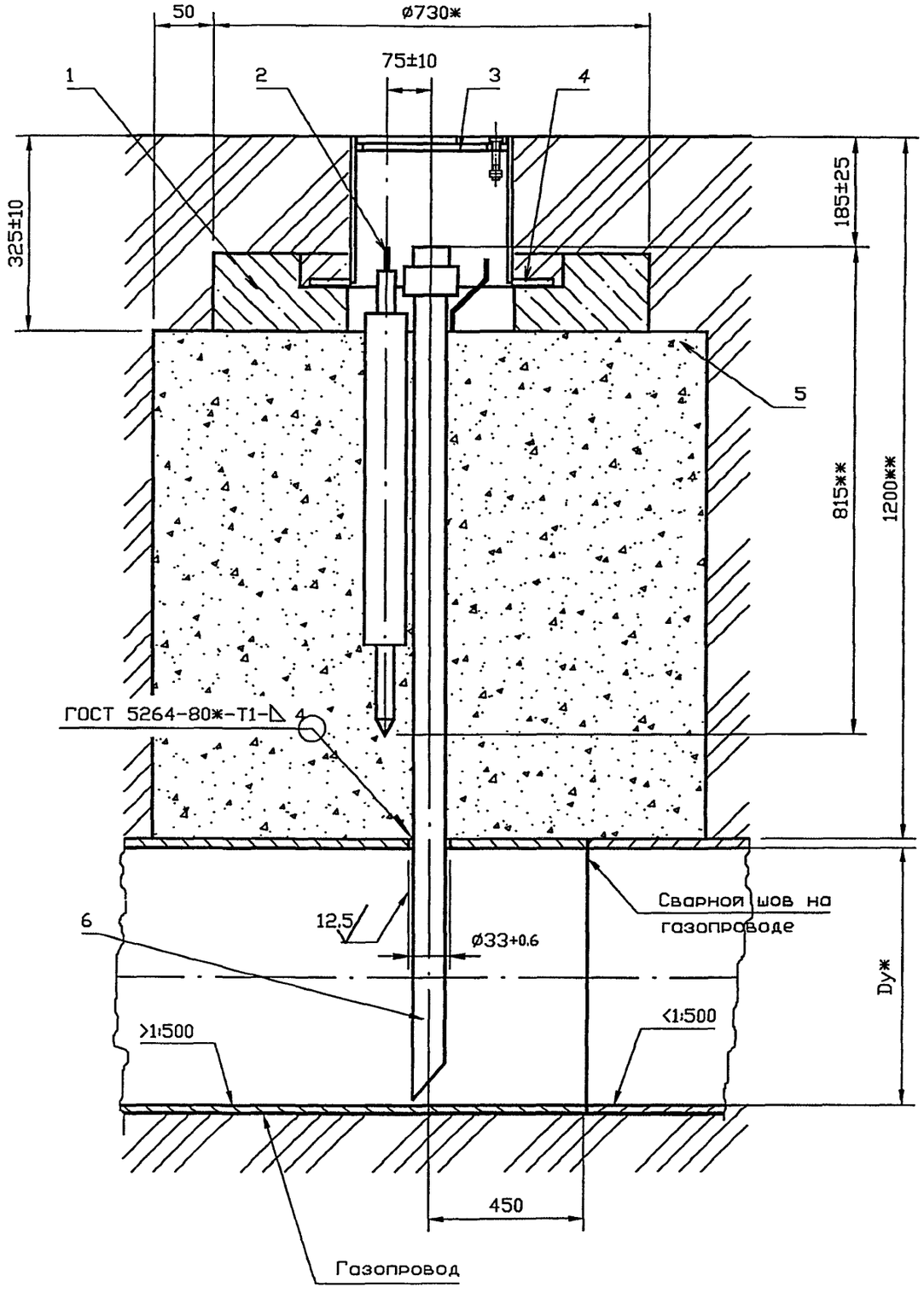

Обозначение	Условный проход Dу, мм	Масса, кг
УГ 4.00	150	45.4
-01	200	45.6
-02	250	45.7
-03	300	45.8
-04	400	46.0
-05	500	46.2
-06	600	46.4

1. Покрытие поз.1,6 битумно-полимерное или битумно-минеральное весьма усиленного типа ГОСТ 9.602-89ж.
2. Масса дана без учета строительных материалов.
3. ж Размер для справок.
4. жж Размеры уточнить при проектировании

Изм.	Лист	N докум.	Подпись	Дата
Разраб.		Василенко		07.05
Разраб.		Тарасенко		07.05
Пров.		Крючков		07.05
Н. контр.		Панасенко		07.05
Утв.		Корж		07.05

УГ 4.00 СБ

Установка водоотводящей трубки на газопроводе Рр до 5 КПа (0,05 кгс/см2). Сборочный чертеж

Лит.	Масса	Масштаб
	См. табл.	—
Лист	Листов 1	

СПКБ "Газпроект"

Копировал

Формат А3

Формат	Зона	Поз.	Обозначение	Наименование	Кол.	Приме-чание
				Документация		
А3			УГ 4.00 СБ	Сборочный чертеж		
А3				Общие указания		
				Сборочные единицы		
А4		1	УГ 1.01.00	Подушка	1	
А4		2	УГ 1.02.00-02	Электрод	1	
А4		3	УГ 1.03.00	Ковер	1	
				Материалы		
		4	ГОСТ 26633-91*	Бетон тяжелый класса В12.5	0.001	м³
		5	ГОСТ 8736-93*	Песок природный для строи-		
				тельных работ	0.60	м³
				Переменные данные для исполнений		
			до -06 см. лист 2			

Изм.	Лист	N докум.	Подпись	Дата
Разраб.		Василенко		07.05
Разраб.		Тарасенко		07.05
Пров.		Крючков		07.05
Н. контр.		Панасенко		07.05
Утв.		Корж		07.05

УГ 4.00

Установка водоотводящей трубки на газопроводе Рр до 5 КПа (0.05 кгс/см2)

Лит.	Лист	Листов
	1	2

СПКБ "Газпроект"

Копировал

Формат А4

Инв. N подл.	Подпись и дата	Взам инв. N	Инв. N дубл.	Подпись и дата

Формат	Зона	Поз.	Обозначение	Наименование	Количество на исполнение УГ 4.00 –										Приме-чание
					–	01	02	03	04	05	06				
				Сборочные единицы											
А4		6	УГ 1.05.00	Трубка водоотводящая	1										
			-01	Трубка водоотводящая		1									
			-02	Трубка водоотводящая			1								
			-03	Трубка водоотводящая				1							
			-04	Трубка водоотводящая					1						
			-05	Трубка водоотводящая						1					
			-06	Трубка водоотводящая							1				

Изм.	Лист	N докум.	Подпись	Дата	УГ 4.00	Лист 2

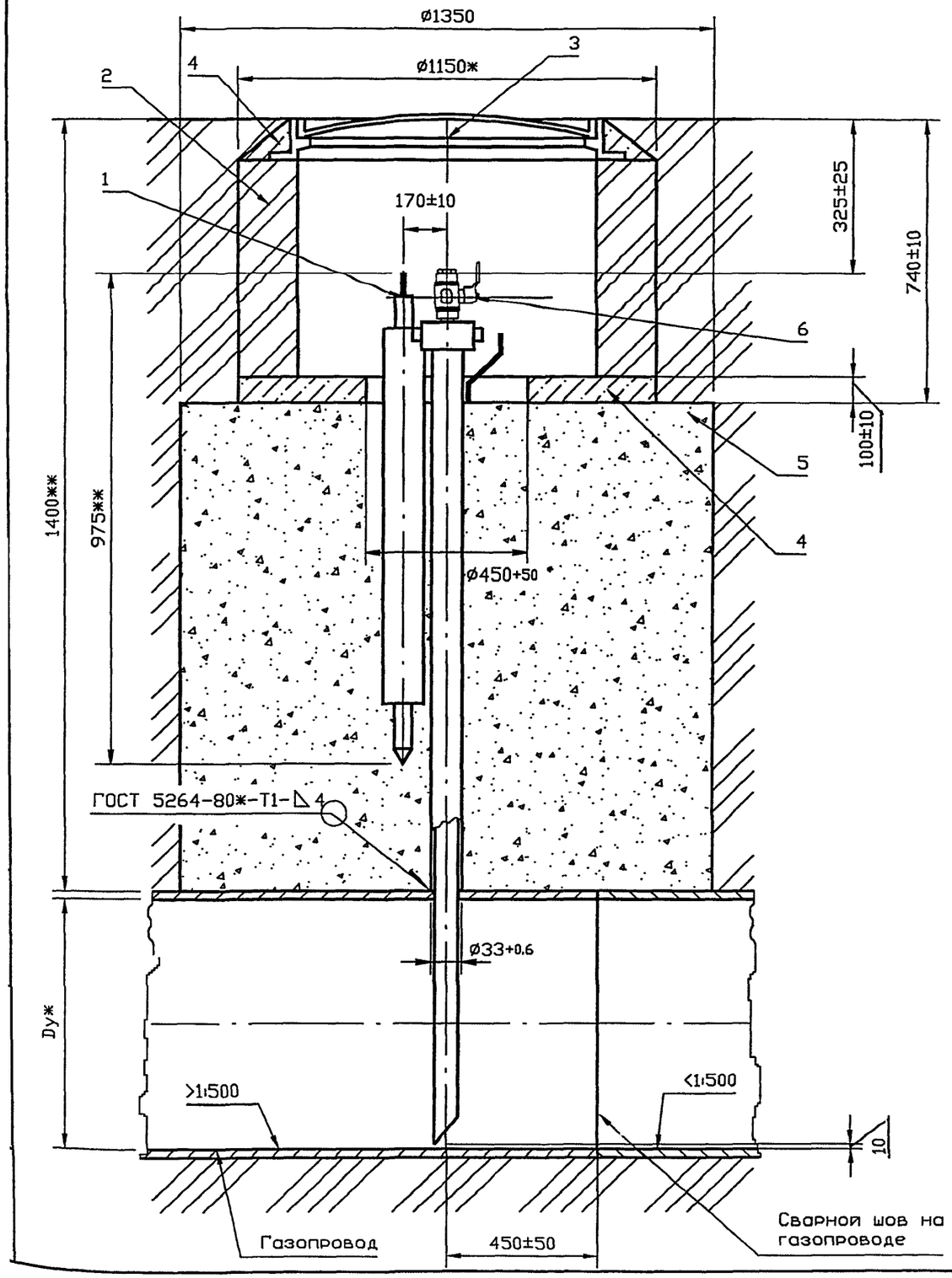

Обозначение	Условный проход dy, мм
УГ 5.00	150
-01	200
-02	250
-03	300
-04	400
-05	500
-06	600
-07	800
-08	1000
-09	1200

1. Покрытие поз.6 битумно-полимерное или битумно-минеральное весьма усиленного типа ГОСТ 9.602-89*.
2. Масса дана без учета строительных материалов.
3. * Размер для справок.
4. ** Размеры уточнить при проектировании

Изм.	Лист	N докум.	Подпись	Дата
Разраб.		Василенко		07.05
Разраб.		Тарасенко		07.05
Пров.		Крючков		07.05
Н. контр.		Панасенко		07.05
Утв.		Корж		07.05

УГ 5.00 СБ

Установка водоотводящей трубки на газопроводе Рр до 1.2 МПа (12 кгс/см2). Сборочный чертеж

Лит.	Масса	Масштаб
	См. табл.	—
Лист	Листов 1	

СПКБ "Газпроект"

Копировал

Формат А3

Формат	Зона	Поз.	Обозначение	Наименование	Кол.	Приме-чание
				Документация		
А3			УГ 5.00 СБ	Сборочный чертеж		
А3				Общие указания		
				Сборочные единицы		
А4		1	УГ 1.02.00-03	Электрод	1	
А4						
А4				Стандартные изделия		
		2	ГОСТ 530-95*	Кирпич 100/1650/25	105	
		3	ГОСТ 3634-99	Люк ЛВ	1	
				Материалы		
		4	ГОСТ 26633-91*	Бетон тяжелый класса В12.5	0.09	$м^3$
		5	ГОСТ 8736-93*	Песок природный для строи-		
				тельных работ	1.89	$м^3$
				Переменные данные для исполнения		
			до -09 см. лист 2			

Изм.	Лист	N докум.	Подпись	Дата
Разраб.		Василенко		07.05
Разраб.		Тарасенко		07.05
Пров.		Крючков		07.05
Н. контр.		Панасенко		07.05
Утв.		Корж		07.05

УГ 5.00

Установка водоотводящей трубки на газопроводе Рр до 1.2 МПа (12 кгс/см2)

Лит.	Лист	Листов
	1	2

СПКБ "Газпроект"

Копировал

Формат А4

Инв. N подл.	Подпись и дата	Взам инв. N	Инв. N дубл.	Подпись и дата

Формат	Зона	Поз.	Обозначение	Наименование	Количество на исполнение УГ 5.00 –										Примечание
					–	01	02	03	04	05	06	07	08	09	
				Сборочные единицы											
А3		6	УГ 2.01.00	Трубка водоотводящая	1										
			-01	Трубка водоотводящая		1									
			-02	Трубка водоотводящая			1								
			-03	Трубка водоотводящая				1							
			-05	Трубка водоотводящая					1						
			-08	Трубка водоотводящая						1					
			-11	Трубка водоотводящая							1				
			-15	Трубка водоотводящая								1			
			-18	Трубка водоотводящая									1		
			-21	Трубка водоотводящая										1	

Изм.	Лист	N докум.	Подпись	Дата	УГ 5.00	Лист 2

Копировал Формат А4

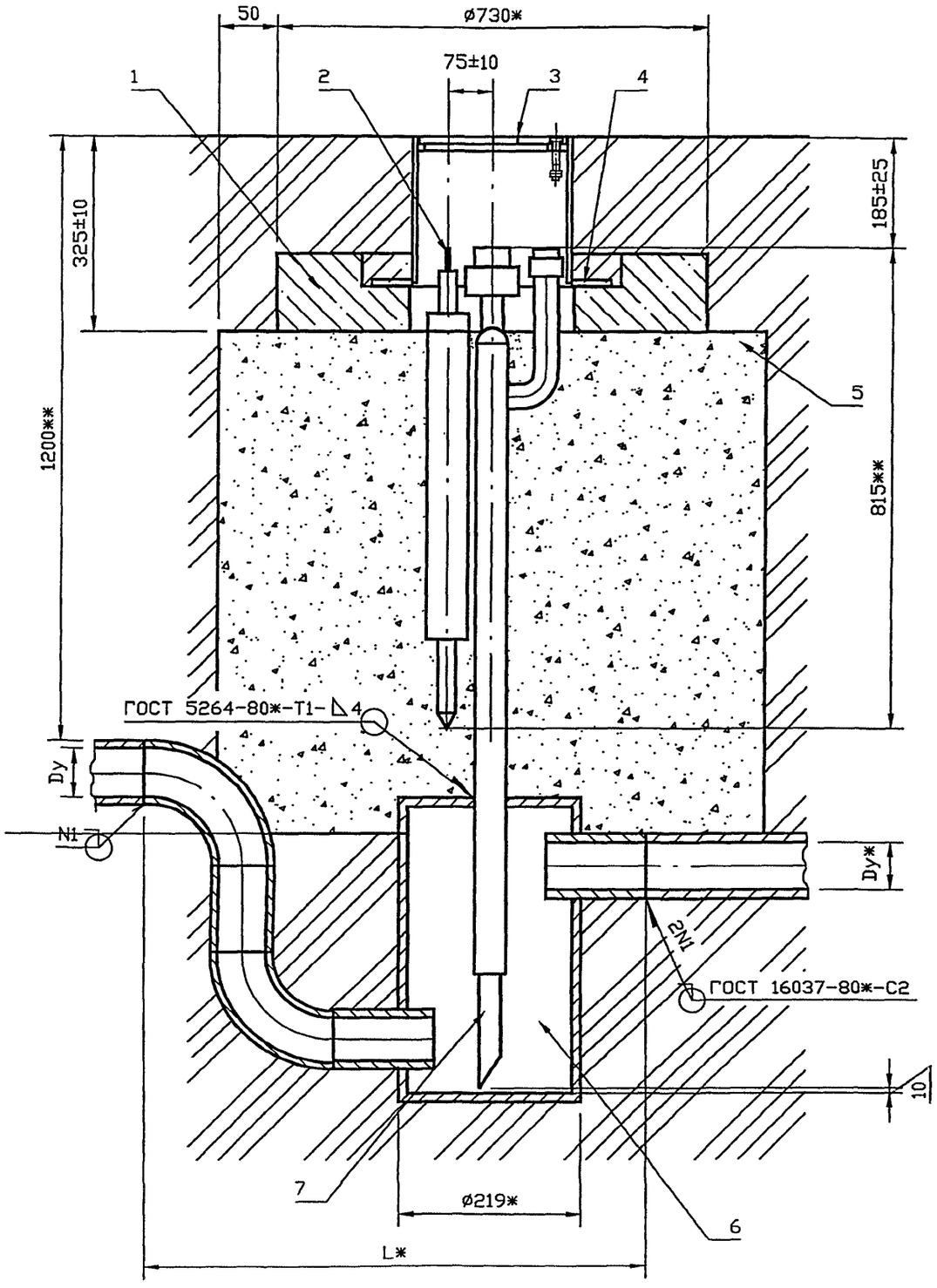

Обозначение	Условный проход Dy, мм	L*, мм
УГ 6.00	50	590
-01	65	640
-02	80	680
-03	100	740
-04	125	820
-05	150	890

1. Покрытие поз.1,7 битумно-полимерное или битумно-минеральное весьма усиленного типа ГОСТ 9.602-89*.
2. Масса дана без учета строительных материалов.
3. * Размер для справок.
4. ** Размеры уточнить при проектировании

Изм.	Лист	N докум.	Подпись	Дата
Разраб.		Василенко		07.05
Разраб.		Тарасенко		07.05
Пров.		Крючков		07.05
Н. контр.		Панасенко		07.05
Утв.		Корж		07.05

УГ 6.00 СБ

Установка гидрозатвора на газопроводе Рр до 5 КПа (0,05 кгс/см2). Сборочный чертеж

Лит.	Масса	Масштаб
	См. табл.	—
Лист	Листов 1	

СПКБ "Газпроект"

Копировал

Формат А3

Формат	Зона	Поз.	Обозначение	Наименование	Кол.	Приме-чание
				Документация		
А3			УГ 6.00 СБ	Сборочный чертеж		
				Общие указания		
				Сборочные единицы		
А4		1	УГ 1.01.00	Подушка	1	
А4		2	УГ 1.02.00	Электрод	1	
А4		3	УГ 1.03.00	Ковер	1	
				Материалы		
		4	ГОСТ 26633-91*	Бетон тяжелый класса В12.5	0.001	м³
		5	ГОСТ 8736-93*	Песок природный для строи-		
				тельных работ	0.60	м³
				Переменные данные для исполнений		
			до -05 см. лист 2			

Изм.	Лист	N докум.	Подпись	Дата
Разраб.		Василенко		07.05
Разраб.		Тарасенко		07.05
Пров.		Крючков		07.05
Н. контр.		Панасенко		07.05
Утв.		Корж		07.05

УГ 6.00

Установка гидрозатвора на газопроводе Рр до 5 КПа (0.05 кгс/см2)

Лит.	Лист	Листов
	1	2

СПКБ "Газпроект"

Копировал

Формат А4

Инв. N подл.	Подпись и дата	Взам инв. N	Инв. N дубл.	Подпись и дата

Формат	Зона	Поз.	Обозначение	Наименование	Количество на исполнение УГ6.00 –										Примечание
					–	01	02	03	04	05					
				Сборочные единицы											
А4		6	УГ 6.01.00	Гидрозатвор	1										
			-01	Гидрозатвор		1									
			-02	Гидрозатвор			1								
			-03	Гидрозатвор				1							
			-04	Гидрозатвор					1						
			-05	Гидрозатвор						1					
А4		7	УГ 6.02.00	Стояк	1										
			-01	Стояк		1									
			-02	Стояк			1								
			-03	Стояк				1							
			-04	Стояк					1						
			-05	Стояк						1					

Изм.	Лист	N докум.	Подпись	Дата	УГ 6.00	Лист 2

Копировал Формат А4

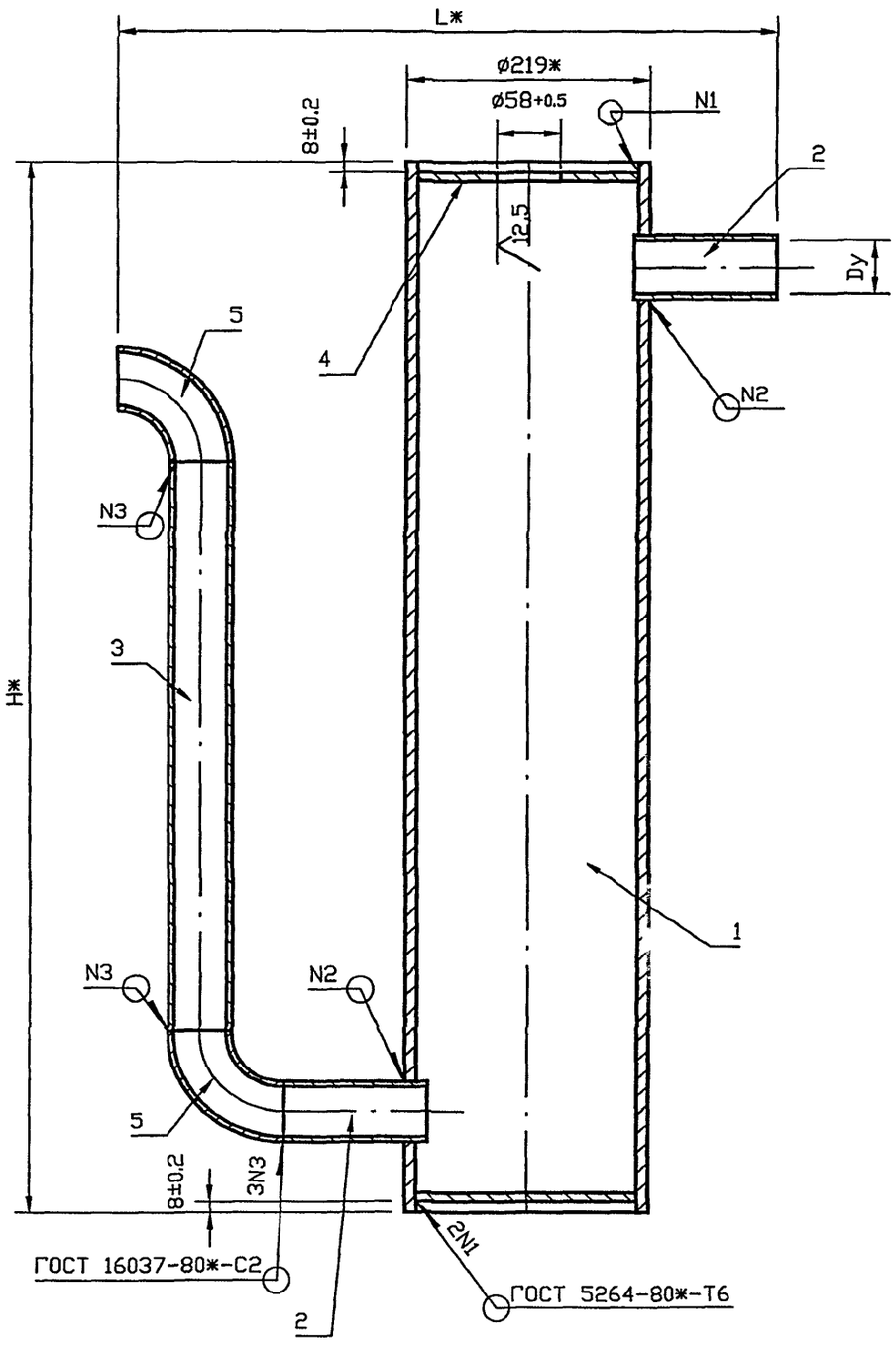

Обозначение	Условный проход Dy*, мм	L*, мм	H*, мм	Сварной шов N2 по ГОСТ 5264-80*	Масса, кг
УГ 6.01.00	50	590	943	Т1-Δ 6	27.8
-01	65	640	978		30.5
-02	80	680	1008		32.7
-03	100	740	1048	Т6	38.5
-04	125	820	1098		41.0
-05	150	890	1148		49.6

1. Гидрозатвор испытать на герметичность воздухом давлением 0.1 МПа (1 кгс/см2).

2. Продолжительность испытания на герметичность определяется временем, необходимым для осмотра мест сварки, но не менее 1 минуты. При этом падение давления не допускается.

3. * Размеры для справок

Изм.	Лист	N докум.	Подпись	Дата
Разраб.		Василенко		07.05
Разраб.		Тарасенко		07.05
Пров.		Крючков		07.05
Н. контр.		Панасенко		07.05
Утв.		Корж		07.05

УГ 6.01.00 СБ

Гидрозатвор. Сборочный чертеж

Лит.	Масса	Масштаб
	См. табл.	—
Лист	Листов 1	

СПКБ "Газпроект"

Копировал

Формат А3

Формат	Зона	Поз.	Обозначение	Наименование	Количество на исполнение УГ 6.01.00 –										Примечание
					–	01	02	03	04	05					
				Документация											
А3			УГ 6.01.00 СБ	Сборочный чертеж	X	X	X	X	X	X					
				Детали											
А4		1	УГ 6.01.01	Труба	1										
			–01	Труба		1									
			–02	Труба			1								
			–03	Труба				1							
			–04	Труба					1						
			–05	Труба						1					
А4		2	УГ 6.01.02	Труба	2										
			–02	Труба		2									
			–04	Труба			2								
			–06	Труба				2							
			–08	Труба					2						
			–10	Труба						2					

Изм.	Лист	N докум.	Подпись	Дата
Разраб.		Василенко		07.05
Разраб.		Тарасенко		07.05
Пров.		Крючков		07.05
Н. контр.		Панасенко		07.05
Утв.		Корж		07.05

УГ 6.01.00

Гидрозатвор

Лит.	Лист	Листов
	1	2

СПКБ "Газпроект"

Копировал

Формат А4

Инв. N подл.	Подпись и дата	Взам инв. N	Инв. N дубл.	Подпись и дата

Формат	Зона	Поз.	Обозначение	Наименование	Количество на исполнение УГ 6.01.00 –										Примечание
					–	01	02	03	04	05					
А4		3	УГ 6.01.02 -01	Труба	1										
			-03	Труба		1									
			-05	Труба			1								
			-07	Труба				1							
			-09	Труба					1						
			-11	Труба						1					
А4		4	УГ 1.03.02	Днище	2	2	2	2	2	2					
				Стандартные изделия											
		5	ГОСТ 17375-2001	Отвод 90° 57х3.0	2										
			ГОСТ 17375-2001	Отвод 90° 76х3,5		2									
			ГОСТ 17375-2001	Отвод 90° 89х3,5			2								
			ГОСТ 17375-2001	Отвод 90° 108х4.0				2							
			ГОСТ 17375-2001	Отвод 90° 133х4.0					2						
			ГОСТ 17375-2001	Отвод 90° 159х4.5						2					

Изм.	Лист	N докум.	Подпись	Дата	УГ 6.01.00	Лист 2

Копировал Формат А4

12.5

Рис.1

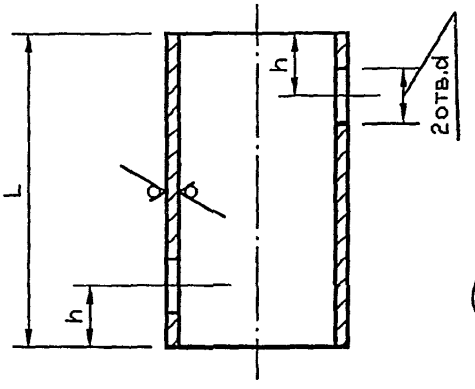

Рис.2

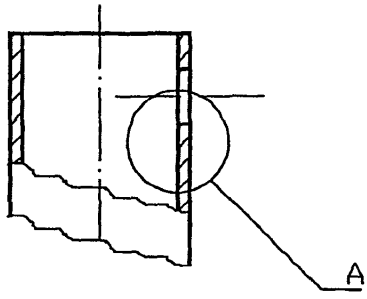

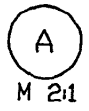

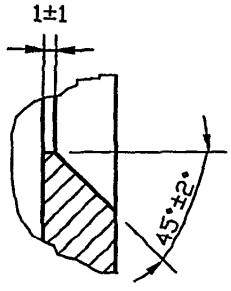

Обозначение	Рис.	d, мм	L, мм	h, мм	Масса, кг
УГ 6.01.01	1	$58^{+0.8}$	$943_{-2.6}$	93±0.5	20.07
-01		$77^{+0.8}$	$978_{-2.6}$	101±0.5	20.75
-02		$90^{+0.9}$	$1008_{-2.6}$	109±0.5	21.38
-03	2	$109^{+0.9}$	$1048_{-2.6}$	120±0.5	22.23
-04		$134^{+1.0}$	$1098_{-2.6}$	132±0.5	23.23
-05		$160^{+1.0}$	$1148_{-2.6}$	144±0.5	24.35

Изм.	Лист	N докум.	Подпись	Дата
Разраб.		Василенко		07.05
Разраб.		Тарасенко		07.05
Пров.		Крючков		07.05
Н. контр.		Панасенко		07.05
Утв.		Корж		07.05

УГ 6.01.01

Труба

Лит.	Масса	Масштаб
	См. табл.	—
Лист	Листов 1	

Труба 219×4 ГОСТ 10704-91 / В-20 ГОСТ 10705-80*

СПКБ "Газпроект"

Копировал

Формат А3

12.5

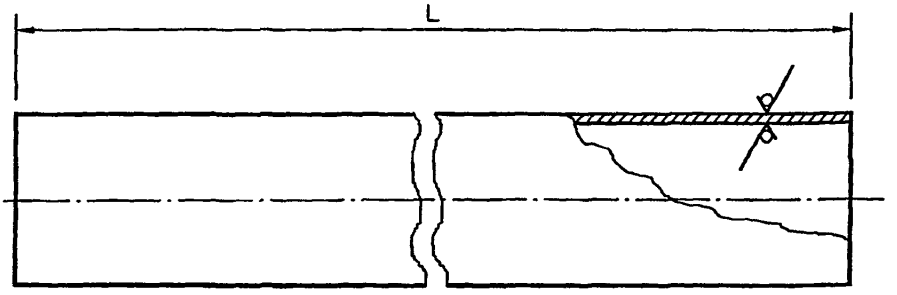

Обозначение	L, мм	DxS, мм	Масса, кг
УГ 6.01.02	128 -1.0	57x3	0.51
-01	507 -1.8		2.46
-02	131 -1.0	76x3	0.71
-03	576 -1.8		3.11
-04	135 -1.0	89x3	0.86
-05	550 -1.8		3.50
-06	138 -1.0	108x4	1.42
-07	508 -1.5		5.21
-08	148 -1.0	127x3	1.36
-09	454 -1.6		4.17
-10	160 -1.0	159x3.5	2.15
-11	410 -1.6		5.50

Подпись и дата | Инв. N дубл. | Взам инв. N | Подпись и дата | Инв. N подл.

Изм.	Лист	N докум.	Подпись	Дата
Разраб.		Василенко		07.05
Разраб.		Тарасенко		07.05
Пров.		Крючков		07.05
Н. контр.		Панасенко		07.05
Утв.		Корж		07.05

УГ 6.01.02

Труба

Лит.	Масса	Масштаб
	См. табл.	—
Лист	Листов 1	

Труба DxS ГОСТ 10704-91 / В-20 ГОСТ 10705-80*

СПКБ "Газпроект"

Копировал

Формат А3

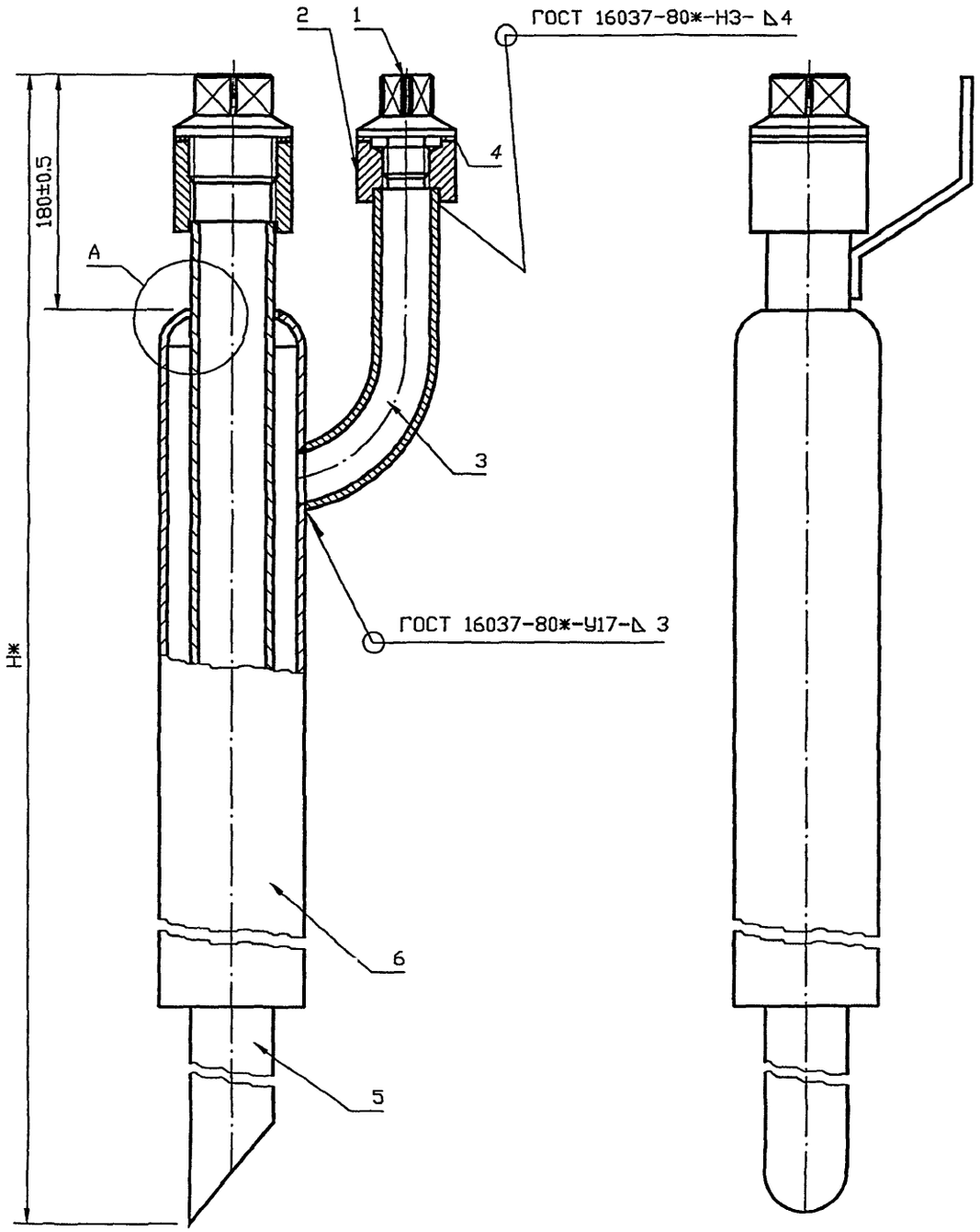

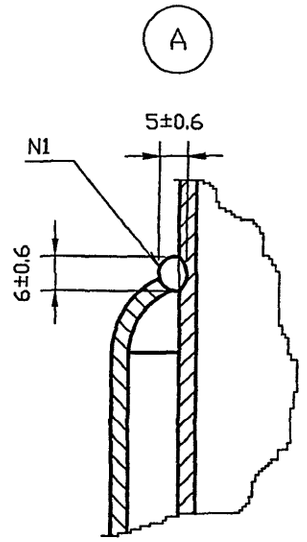

Обозначение	Нж, мм	Масса, кг
УГ 6.02.00	1880	10.95
-01	1910	11.00
-02	1940	11.15
-03	1980	11.40
-04	2030	11.60
-05	2080	11.83

1. Сварка шва N1 ручная электродуговая.
2. ж Размеры для справок

Изм.	Лист	N докум.	Подпись	Дата
Разраб.		Василенко		07.05
Разраб.		Тарасенко		07.05
Пров.		Крючков		07.05
Н. контр.		Панасенко		07.05
Утв.		Корж		07.05

УГ 6.02.00 СБ

Стояк.
Сборочный чертеж

Лит.	Масса	Масштаб
	См. табл.	—
Лист	Листов 1	

СПКБ "Газпроект"

Копировал

Формат А3

Формат	Зона	Поз.	Обозначение	Наименование	Кол.	Приме-чание
				Документация		
А3			УГ 6.02.00 СБ	Сборочный чертеж		
				Детали		
А4		1	УГ 6.02.01	Пробка	1	
А4		2	УГ 6.02.02	Муфта	1	
А4		3	УГ 6.02.03	Труба	1	
БЧ		4	УГ 6.02.04	Прокладка		
				Паронит ПМБ-2.0		
				⌀38х28 ГОСТ 481-80*	1	0.002 кг
			Переменные данные для исполнений			
			до -05 см. лист 2			

Изм.	Лист	N докум.	Подпись	Дата
Разраб.		Василенко		07.05
Разраб.		Тарасенко		07.05
Пров.		Крючков		07.05
Н. контр.		Панасенко		07.05
Утв.		Корж		07.05

УГ 6.02.00

Стояк

Лит.	Лист	Листов
	1	2

СПКБ "Газпроект"

Копировал

Формат А4

Инв. N подл.	Подпись и дата	Взам инв. N	Инв. N дубл.	Подпись и дата

Формат	Зона	Поз.	Обозначение	Наименование	Количество на исполнение УГ6.02.00 –										Приме-чание
					–	01	02	03	04	05					
				Сборочные единицы											
А4		6	УГ 1.05.00 –10	Трубка водоотводящая	1										
			–11	Трубка водоотводящая		1	1								
			–12	Трубка водоотводящая				1							
			–13	Трубка водоотводящая					1						
			–14	Трубка водоотводящая						1					
				Детали											
А4		7	УГ 6.02.04	Труба	1										
			–01	Труба		1									
			–02	Труба			1								
			–03	Труба				1							
			–04	Труба					1						
			–05	Труба						1					

Изм.	Лист	N докум.	Подпись	Дата	УГ 6.02.00	Лист 2

Копировал Формат А4

12.5

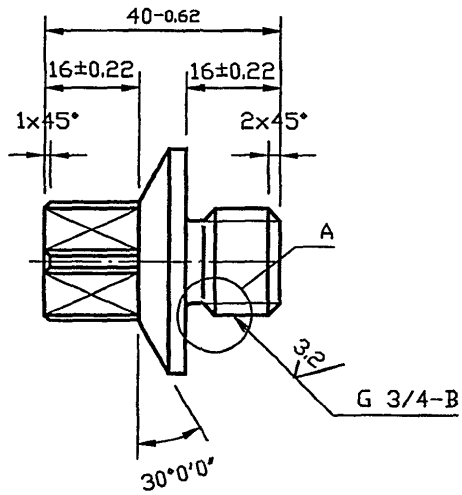

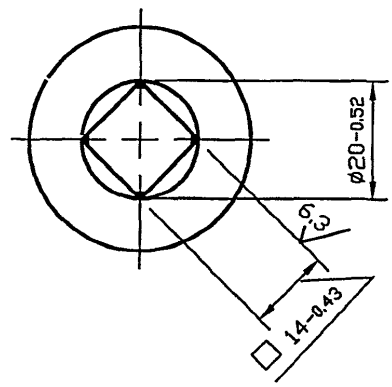

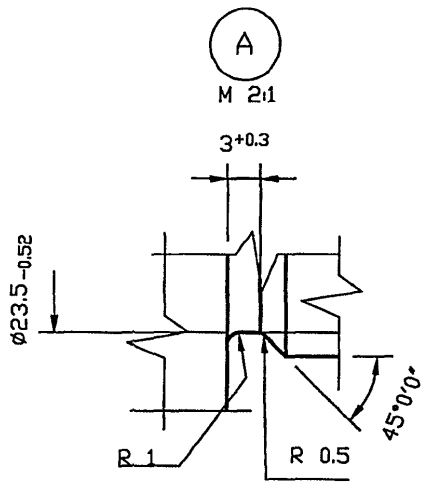

					УГ 6.02.01			
Изм.	Лист	N докум.	Подпись	Дата		Лит.	Масса	Масштаб
Разраб.		Василенко		07.05	Пробка		См. табл.	—
Разраб.		Тарасенко		07.05				
Пров.		Крючков		07.05		Лист	Листов 1	
Н. контр.		Панасенко		07.05	Круг В-II-НД-38 ГОСТ 2590-88 / 45-3ГП-М1-ТВ1-КУВ ГОСТ 1050-88*	СПКБ "Газпроект"		
Утв.		Корж		07.05				

Копировал

Формат А3

12.5

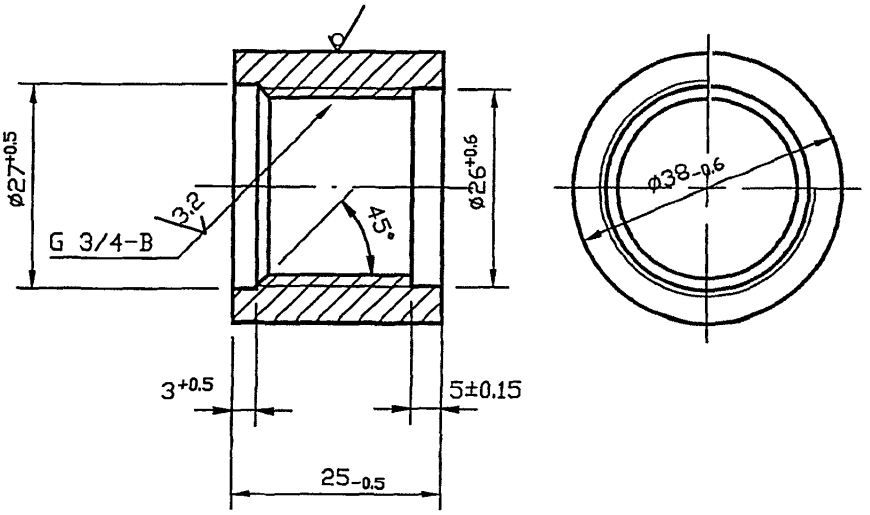

Изм.	Лист	N докум.	Подпись	Дата
Разраб.		Василенко		07.05
Разраб.		Тарасенко		07.05
Пров.		Крючков		07.05
Н. контр.		Панасенко		07.05
Утв.		Корж		07.05

УГ 6.02.02

Муфта

Лит.	Масса	Масштаб
	См. табл.	—

Лист | Листов 1

Круг В-II-НД-38 ГОСТ 2590-88 / 45-3ГП-М1-ТВ1-КУВ ГОСТ 1050-88*

СПКБ "Газпроект"

Копировал

Формат А3

Подпись и дата | Инв. N дубл. | Взам инв. N | Подпись и дата | Инв. N подл.

12,5

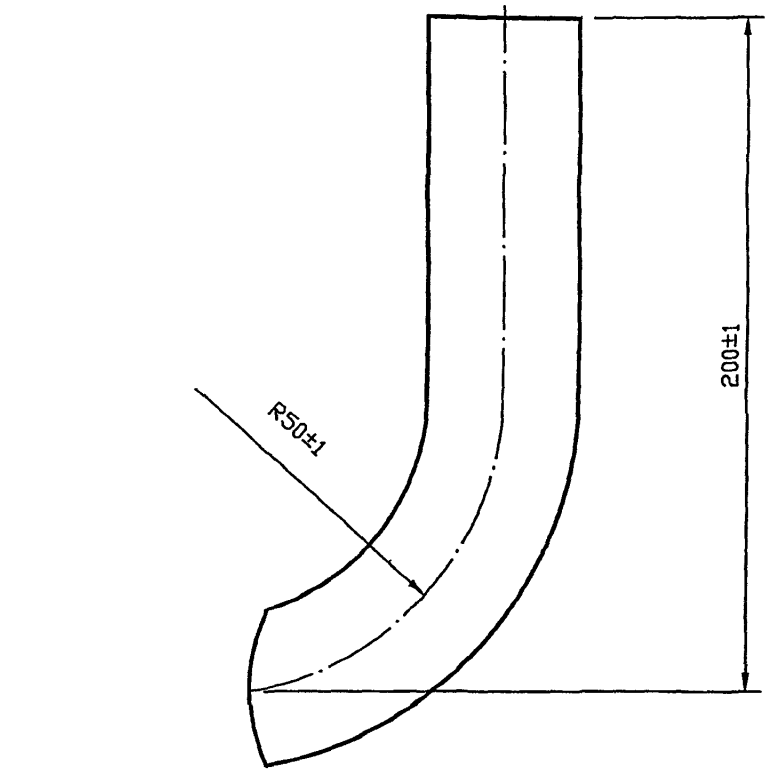

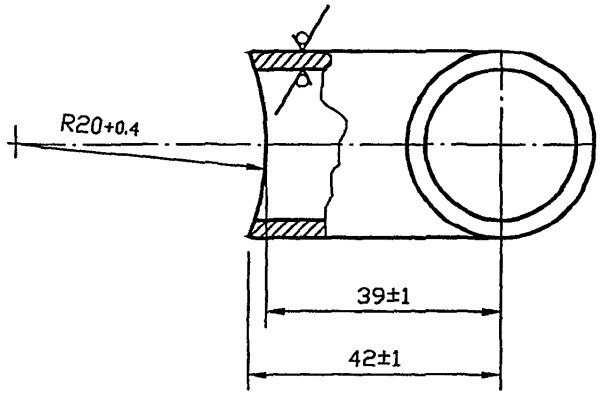

УГ 6.02.03

Изм.	Лист	N докум.	Подпись	Дата
Разраб.		Василенко		07.05
Разраб.		Тарасенко		07.05
Пров.		Крючков		07.05
Н. контр.		Панасенко		07.05
Утв.		Корж		07.05

Труба

Лит.	Масса	Масштаб
	0.33	1:1
Лист	Листов 1	

Труба 25х3.0 ГОСТ 10704-91 / В-20 ГОСТ 10705-80*

СПКБ "Газпроект"

Копировал

Формат А3

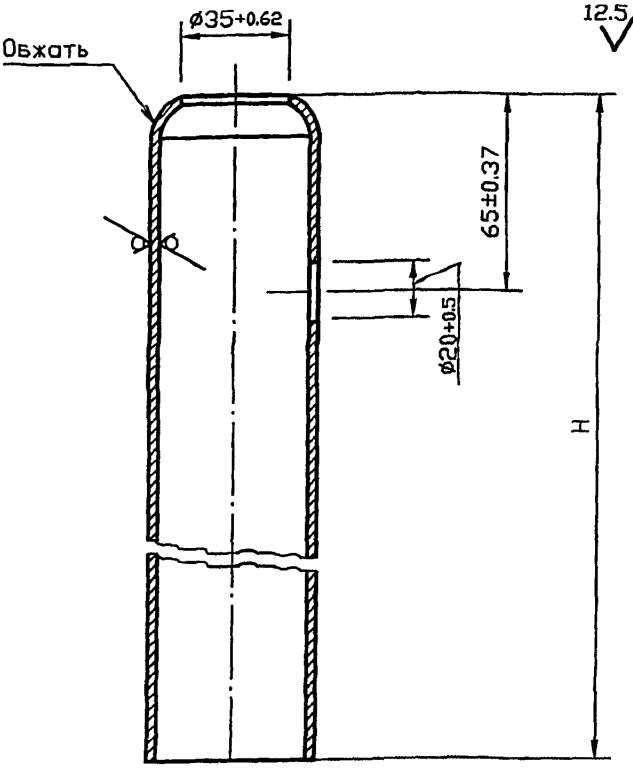

Обозначение	H, мм	Масса, кг
УГ 6.02.04	1445-з	5.78
-01	1455-з	5.86
-02	1476-з	5.91
-03	1490-з	6.00
-04	1516-з	6.08
-05	1540-з	6.20

Подпись и дата | Инв. N дубл. | Взам инв. N | Подпись и дата | Инв. N подл.

Изм.	Лист	N докум.	Подпись	Дата
Разраб.		Василенко		07.05
Разраб.		Тарасенко		07.05
Пров.		Крючков		07.05
Н. контр.		Панасенко		07.05
Утв.		Корж		07.05

УГ 6.02.04

Труба

Лит.	Масса	Масштаб
	См. табл.	1:2
Лист	Листов 1	

Труба 57х3.0 ГОСТ 10704-91 / В-20 ГОСТ 10705-80*

СПКБ "Газпроект"

Копировал

Формат А3

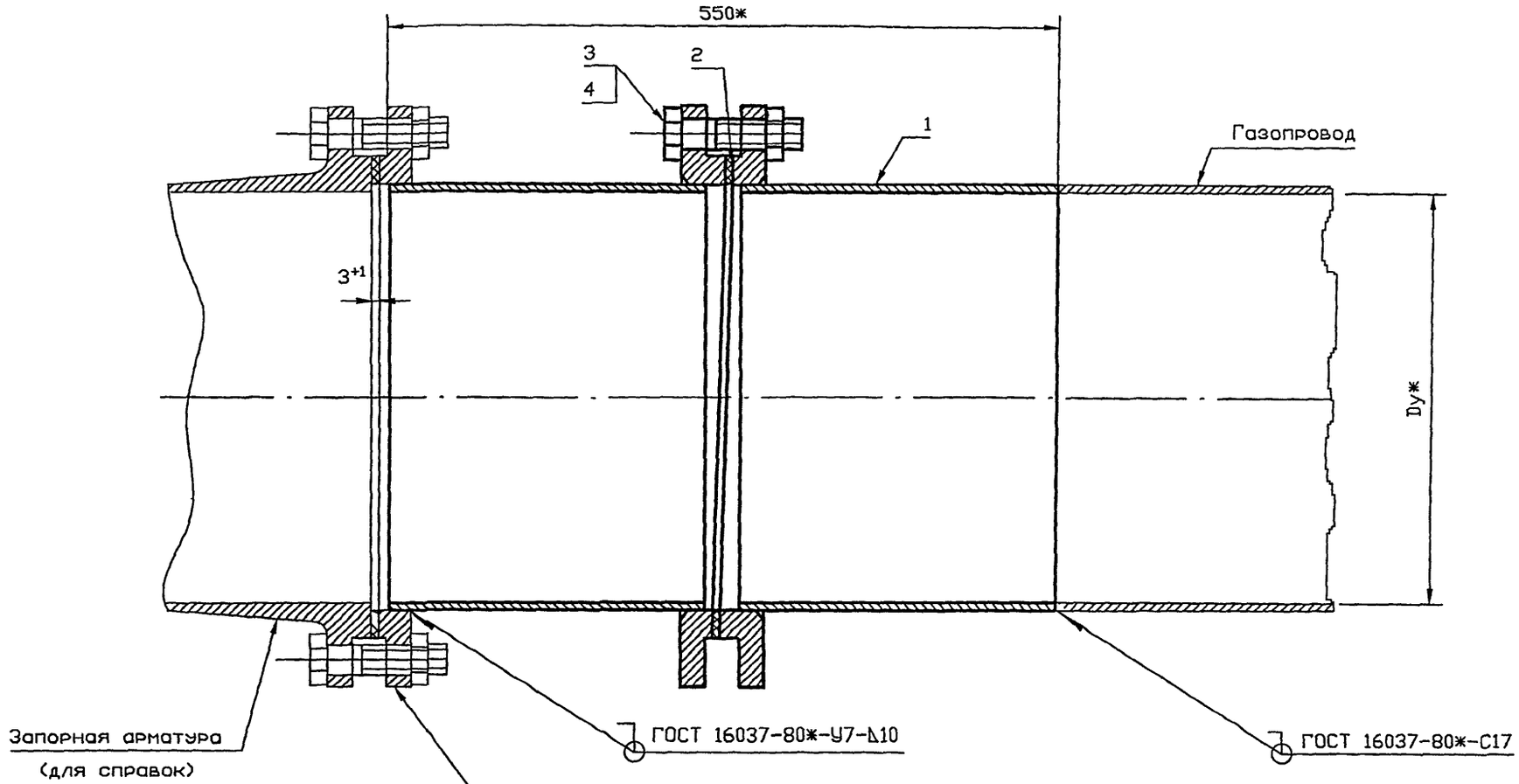

* Размеры для справок

Обозначение	Dy, мм	Масса, кг
УГ 7.00	400	111
-01	500	178
-02	600	260

					УГ 7.00 СБ	
Изм.	Лист	N докум.	Подпись	Дата	Установка косой вставки. Сборочный чертеж	Лит. / Масса / Масштаб: — / См. табл.
Разраб.		Василенко		07.05		
Разраб.		Тарасенко		07.05		Лист / Листов 1
Пров.		Крючков		07.05		
Н. контр.		Панасенко		07.05		СПКБ "Газпроект"
Утв.		Корж		07.05		

Копировал

Формат А3

Инв. N подл.	Подпись и дата	Взам. инв. N	Инв. N дубл.	Подпись и дата

Серия 5.905-25.05 вып. 1, часть 1

Формат	Зона	Поз.	Обозначение	Наименование	Количество на исполнение УГ 7.00 –									Примечание
					–	01	02							
				Документация										
А3			УГ 7.00 СБ	Сборочный чертеж	X	X	X							
А3				Общие указания	X	X	X							
				Сборочные единицы										
А4		1	УГ 7.01.00	Вставка косая	1									
			-01	Вставка косая		1								
			-02	Вставка косая			1							
				Детали										
БЧ		2		Прокладка ф482х426	1									0.12 кг
				Паронит ПМБ2.0 ГОСТ 481-80*										
				Прокладка ф585х530		1								0.12 кг
				Паронит ПМБ2.0 ГОСТ 481-80*										
				Прокладка ф685х630			1							0.16 кг
				Паронит ПМБ2.0 ГОСТ 481-80*										

Изм.	Лист	N докум.	Подпись	Дата
Разраб.		Василенко		07.05
Разраб.		Тарасенко		07.05
Пров.		Крючков		07.05
Н. контр.		Панасенко		07.05
Утв.		Корж		07.05

УГ 7.00

Установка косой вставки

Лит.	Лист	Листов
	1	2

СПКБ "Газпроект"

Копировал

Формат А4

Инв. N подл.	Подпись и дата	Взам инв. N	Инв. N дубл.	Подпись и дата

Формат	Зона	Поз.	Обозначение	Наименование	Количество на исполнение УГ 7.00 –										Примечание
					–	01	02								
		3		Стандартные изделия											
				Болт М27х120.58.096	16										
				ГОСТ 7798-70*											
				Болт М30х150.58.096		16									
				ГОСТ 7798-70*											
				Болт М36х160.58.096			20								
				ГОСТ 7798-70*											
		4		Гайка М27.5.096	16										
				ГОСТ 5915-70*											
				Гайка М30.5.096		16									
				ГОСТ 5915-70*											
				Гайка М36.5.096			20								
				ГОСТ 5915-70*											

Изм.	Лист	N докум.	Подпись	Дата	УГ 7.00	Лист 2

Копировал Формат А4

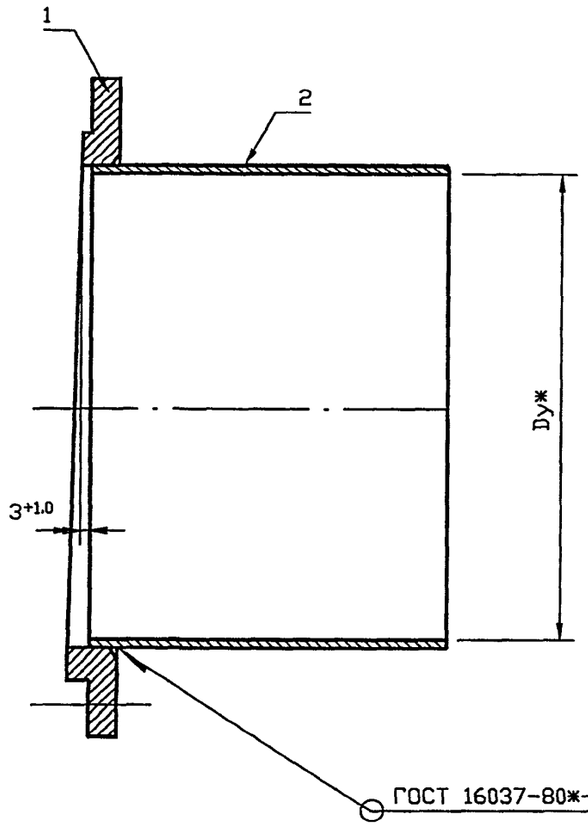

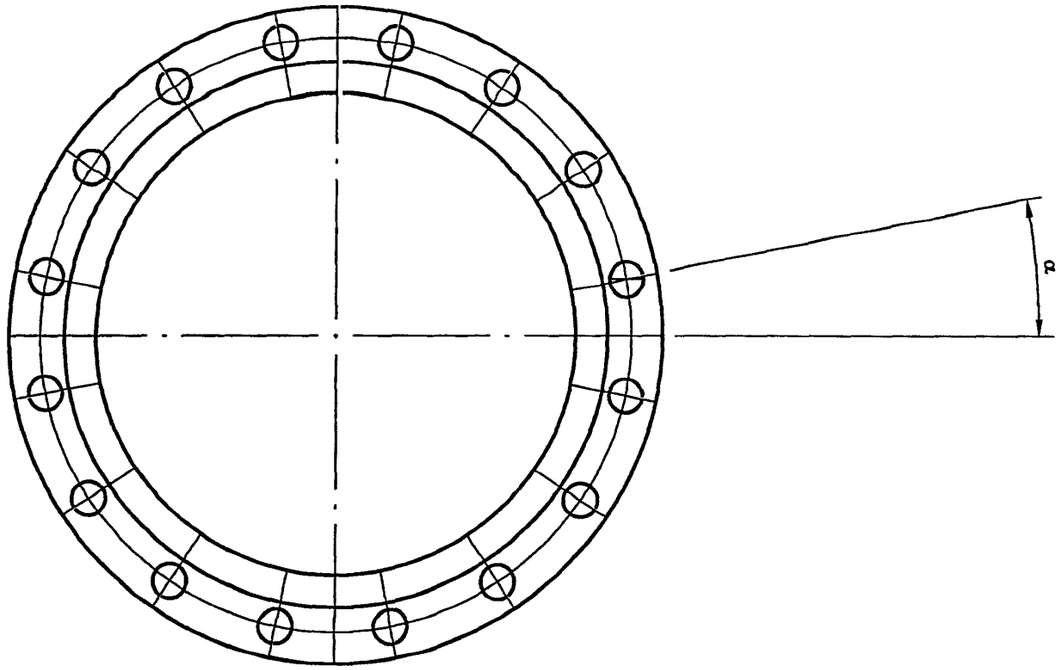

1. Патрубок испытать на герметичность воздухом давлением 1.5 мПа (15 кг/см2).
2. Продолжительность испытания на герметичность определяется временем, необходимым для осмотра мест сварки, но неменее 1 минуты, при этом падение давления не допускается.
3. * Размеры для справок

Обозначение	Dу, мм	α, мм	Масса, кг
УГ 7.01.00	400	11°15	48.3
-01	500	9°	78.1
-02	600	9°	109.1

Изм.	Лист	N докум.	Подпись	Дата
Разраб.		Василенко		07.05
Разраб.		Тарасенко		07.05
Пров.		Крючков		07.05
Н. контр.		Панасенко		07.05
Утв.		Корж		07.05

УГ 7.01.00 СБ

Вставка косая. Сборочный чертеж

Лит.	Масса	Масштаб
	См. табл.	—

Лист | Листов 1

СПКБ "Газпроект"

Копировал

Формат А3

Инв. N подл. | Подпись и дата | Взам инв. N | Инв. N дубл. | Подпись и дата

Формат	Зона	Поз.	Обозначение	Наименование	Количество на исполнение УГ 7.01.00 –										Примечание
					–	01	02								
				Документация											
А3			УГ 7.01.00 СБ	Сборочный чертеж	X	X	X								
				Детали											
А3		1	УГ 7.01.01	Фланец	1										
			-01	Фланец		1									
			-02	Фланец			1								
А4		2	УГ 7.01.02	Труба	1										
			-01	Труба		1									
			-02	Труба			1								

Изм.	Лист	N докум.	Подпись	Дата
Разраб.		Василенко		07.05
Разраб.		Тарасенко		07.05
Пров.		Крючков		07.05
Н. контр.		Панасенко		07.05
Утв.		Корж		07.05

УГ 7.01.00

Вставка косая

Лит.	Лист	Листов
		1

СПКБ "Газпроект"

Копировал

Формат А4

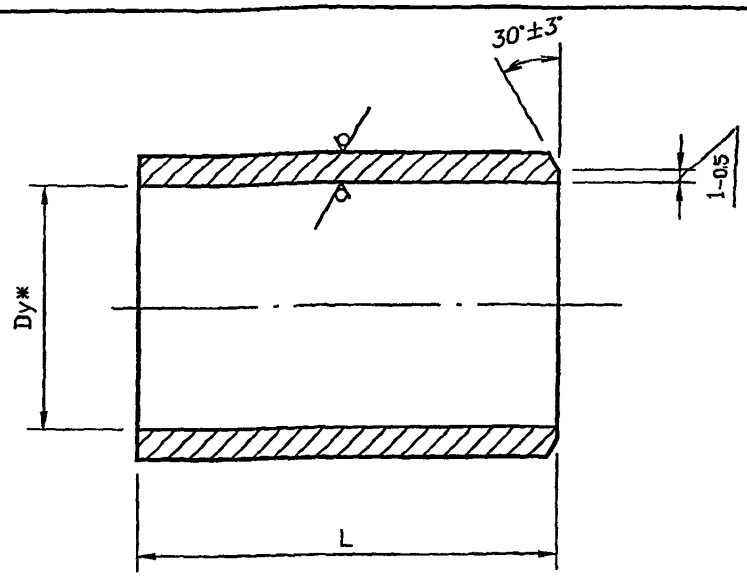

Обозначение	Условный проход Dy*, мм	L, мм	Материал	Масса, кг
УГ 7.01.02	400	$263_{-1.3}$	Труба 426х6 ГОСТ 10704-91 / В-10 ГОСТ 10705-80*	16.30
-01	500	$261_{-1.3}$	Труба 530х6 ГОСТ 10704-91 / В-10 ГОСТ 10705-80*	20.02
-02	600	$259_{-1.3}$	Труба 630х7 ГОСТ 10704-91 / В-10 ГОСТ 10705-80*	27.90

* Размеры для справок

Подпись и дата | Инв. N дубл. | Взам. инв. N | Подпись и дата | Инв. N подл.

Изм.	Лист	N докум.	Подпись	Дата
Разраб.		Василенко		07.05
Разраб.		Тарасенко		07.05
Пров.		Крючков		07.05
Н. контр.		Панасенко		07.05
Утв.		Корж		07.05

УГ 7.01.02

Труба

См. табл.

Лит.	Масса	Масштаб
	См. табл.	—
Лист	Листов 1	

СПКБ "Газпроект"

Копировал

Формат А3

12,5

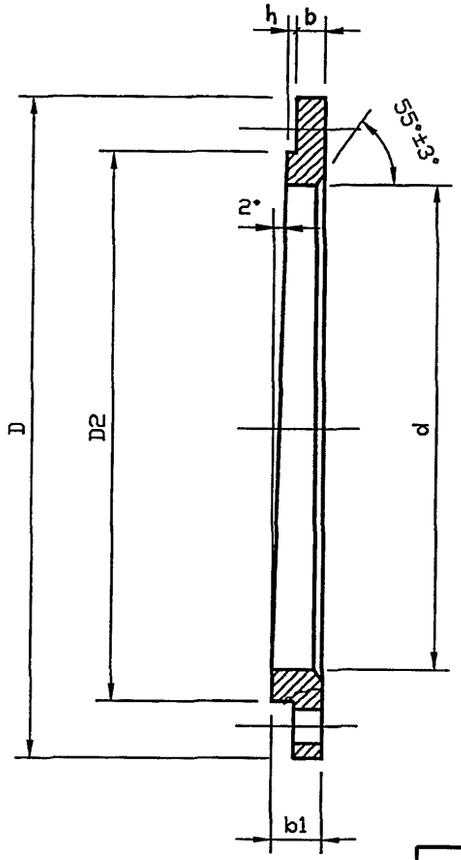

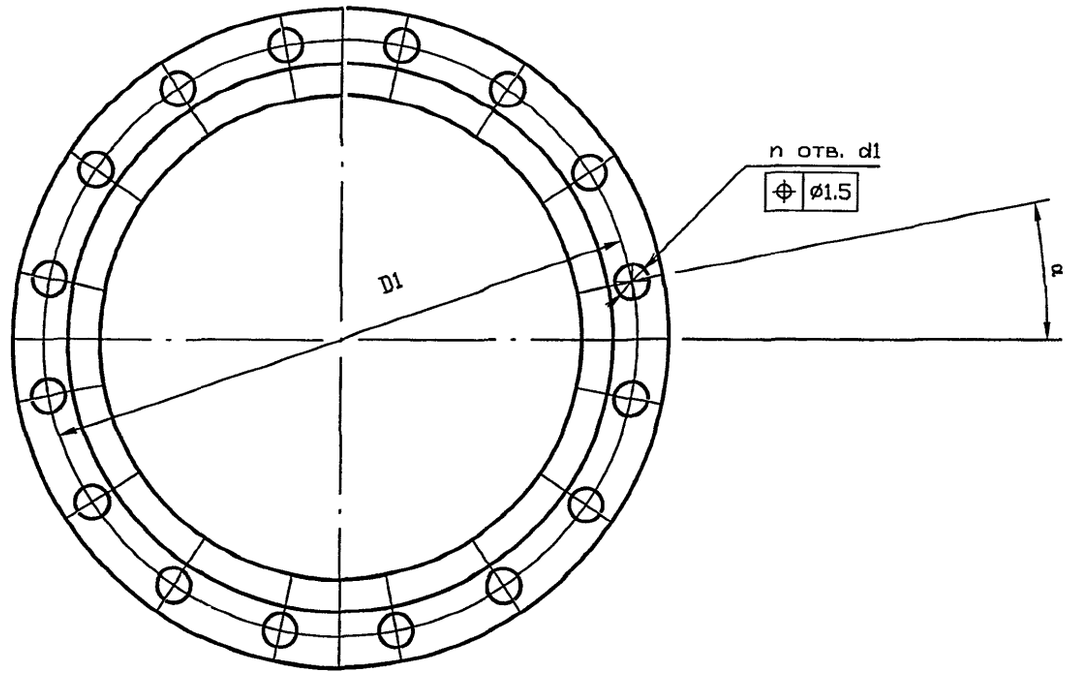

Обозначение	d*, мм	d1, мм	D, мм	D1, мм	D2, мм	b*, мм	b1, мм	h, мм	α, мм	n, шт	Масса, кг
УГ 7.01.01	$426^{+1.6}$	$30^{+0.5}$	$580_{-1.8}$	525	$482_{-1.6}$	34	$44.80_{-0.6}$	4±1	11°15'	16	32.0
-01	$530^{+1.6}$	$33^{+0.6}$	$710_{-2.0}$	650	$585_{-1.8}$	44	$68.04_{-0.7}$	4±1	9°	20	58.0
-02	$630^{+1.6}$	$39^{+0.6}$	$840_{-2.3}$	770	$685_{-2.0}$	45	$73.90_{-0.7}$	5±1	9°	20	81.0

* Размеры для справок

Изм.	Лист	N докум.	Подпись	Дата
Разраб.		Василенко		07.05
Разраб.		Тарасенко		07.05
Пров.		Крючков		07.05
Н. контр.		Панасенко		07.05
Утв.		Корж		07.05

УГ 7.01.01

Фланец

Лит.	Масса	Масштаб
	См. табл.	—
Лист	Листов 1	

Ст3сп ГОСТ 380-94

СПКБ "Газпроект"

Копировал

Формат А3

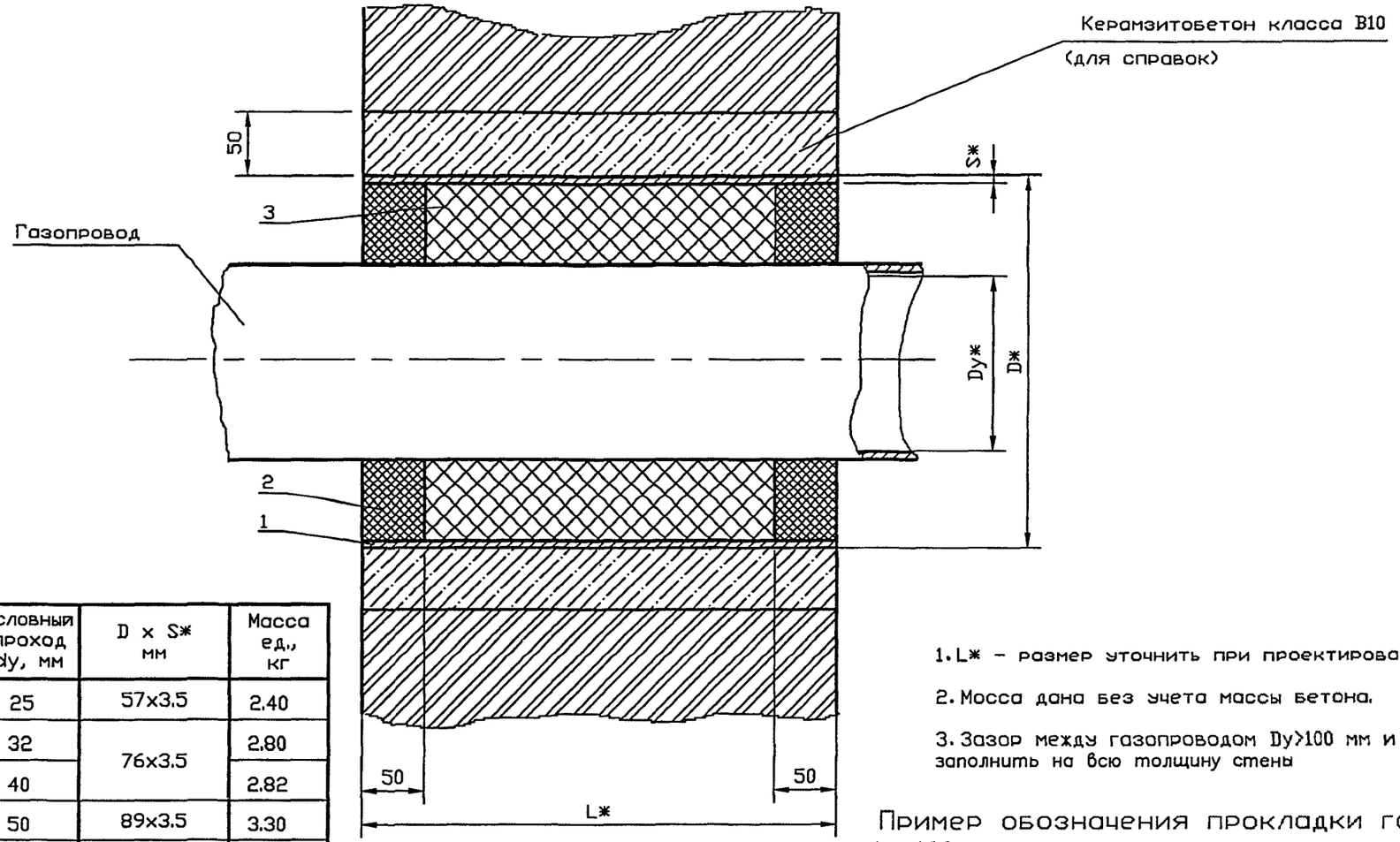

Обозначение	Условный проход dy, мм	D x S* мм	Масса ед., кг
УГ 8.00	25	57x3.5	2.40
-01	32	76x3.5	2.80
-02	40		2.82
-03	50	89x3.5	3.30
-04	65	114x4	5.60
-05	80	159x5	10.00
-06	100	219x6	20.50
-07	150	273x6	26.30
-08	200	325x6	32.20
-09	250	377x6	32.80
-10	300	426x5	38.80
-11	400	530x6	50.54
-12	500	630x6	59.90
-13	600	720x10	104.80
-14	800	1020x8	152.40
-15	1000	1220x11	237.00

1. L* - размер уточнить при проектировании.

2. Масса дана без учета массы бетона.

3. Зазор между газопроводом Dy>100 мм и футляром заполнить на всю толщину стены

Пример обозначения прокладки газопровода dy 100 в футляре через стену толщиной 510 мм:

Поз.	Обозначение	Наименование	Кол.	Масса ед.,кг	Приме-чание
	5.905-25.05 в.1 УГ 8.00-06	Футляр - 200 L=510	1	20.5	

Изм.	Лист	N докум.	Подпись	Дата
Разраб.		Василенко		07.05
Разраб.		Тарасенко		07.05
Пров.		Крючков		07.05
Н. контр.		Панасенко		07.05
Утв.		Корж		07.05

УГ 8.00 СБ

Прокладка газопровода в футляре через стену. Сборочный чертеж

Лит.	Масса	Масштаб
	См. табл.	—
Лист	Листов 1	

СПКБ "Газпроект"

Копировал

Формат А3

Инв. N подл.	Подпись и дата	Взам. инв. N	Инв. N дубл.	Подпись и дата

Серия 5.905-25.05 вып. 1, часть 1

Формат	Зона	Поз.	Обозначение	Наименование	Количество на исполнение УГ 8.00 –										Примечание
					–	01	02	03	04	05	06				
				Документация											
А3			УГ 8.00 СБ	Сборочный чертеж	X	X	X	X	X	X	X				
А3				Общие указания	X	X	X	X	X	X	X				
				Детали											
А4		1	УГ 8.01	Труба	1										
			-01	Труба		1									
			-02	Труба			1								
			-03	Труба				1							
			-04	Труба					1						
			-05	Труба						1					
			-06	Труба							1				
				Материалы											
		2		Битум нефтяной изоляционный БНИ-IV ГОСТ 9812-74*	0.02	0.04	0.03	0.04	0.06	0.16	0.35				дм³
		3		Просмоленная пеньковая прядь ГОСТ 9993-74**	0.04	0.08	0.09	0.12	0.16	0.4	4.4				дм³

Изм.	Лист	N докум.	Подпись	Дата
Разраб.		Василенко		07.05
Разраб.		Тарасенко		07.05
Пров.		Крючков		07.05
Н. контр.		Панасенко		07.05
Утв.		Корж		07.05

УГ 8.00

Прокладка газопровода в футляре через стену

Лит.	Лист	Листов
	1	2

СПКБ "Газпроект"

Копировал

Формат А4

Инв. N подл.	Подпись и дата	Взам инв. N	Инв. N дубл.	Подпись и дата

Формат	Зона	Поз.	Обозначение	Наименование	Количество на исполнение УГ 8.00 – 07	08	09	10	11	12	13	14	15		Примечание
				Документация											
А3			УГ 8.00 СБ	Сборочный чертеж	X	X	X	X	X	X	X	X	X		
А3				Общие указания	X	X	X	X	X	X	X	X	X		
				Детали											
А4		1	УГ 8.01 –07	Труба	1										
			–08	Труба		1									
			–09	Труба			1								
			–10	Труба				1							
			–11	Труба					1						
			–12	Труба						1					
			–13	Труба							1				
			–14	Труба								1			
			–15	Труба									1		
				Материалы											
		2		Битум нефтяной изоляционный											
				БНИ-IV ГОСТ 9812-74*	0.54	0.6	0.7	0.8	0.97	1.1	1.3	3.6	5.4		дм³
		3		Просмоленная пеньковая											
				прядь ГОСТ 9993-74**	6.0	8.0	9.2	12.0	10.8	12.0	16.0	49.0	67.6		дм³

Изм.	Лист	N докум.	Подпись	Дата	УГ 8.00	Лист 2

Копировал Формат А4

25 (✓)

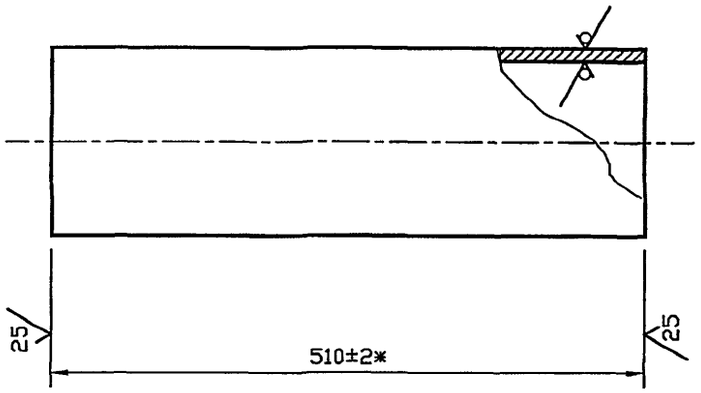

Обозначение	Сортамент		Масса, кг
УГ 8.01	Труба	57х3.5 ГОСТ 10704-91 / В-10 ГОСТ 10705-80*	2.31
-01	Труба	76х3.5 ГОСТ 10704-91 / В-10 ГОСТ 10705-80*	2.70
-02	Труба	76х3.5 ГОСТ 10704-91 / В-10 ГОСТ 10705-80*	2.70
-03	Труба	89х3.5 ГОСТ 10704-91 / В-10 ГОСТ 10705-80*	3.18
-04	Труба	114х4 ГОСТ 10704-91 / В-10 ГОСТ 10705-80*	5.42
-05	Труба	159х5 ГОСТ 10704-91 / В-10 ГОСТ 10705-80*	9.49
-06	Труба	219х6 ГОСТ 10704-91 / В-10 ГОСТ 10705-80*	15.76
-07	Труба	273х6 ГОСТ 10704-91 / В-10 ГОСТ 10705-80*	19.76
-08	Труба	325х6 ГОСТ 10704-91 / В-10 ГОСТ 10705-80*	23.60
-09	Труба	377х5 ГОСТ 10704-91 / В-10 ГОСТ 10705-80*	22.93
-10	Труба	426х5 ГОСТ 10704-91 / В-10 ГОСТ 10705-80*	25.98
-11	Труба	530х6 ГОСТ 10704-91 / В-10 ГОСТ 10705-80*	38.77
-12	Труба	630х6 ГОСТ 10704-91 / В-10 ГОСТ 10705-80*	46.17
-13	Труба	720х10 ГОСТ 10704-91 / В-10 ГОСТ 10705-80*	87.55
-14	Труба	1020х8 ГОСТ 10704-91 / В-10 ГОСТ 10705-80*	99.85
-15	Труба	1220х11 ГОСТ 10704-91 / В-10 ГОСТ 10705-80*	164.00

Изм.	Лист	N докум.	Подпись	Дата
Разраб.		Василенко		07.05
Разраб.		Тарасенко		07.05
Пров.		Крючков		07.05
Н. контр.		Панасенко		07.05
Утв.		Корж		07.05

УГ 8.01

Труба

См. таблицу

Лит.	Масса	Масштаб
	См. табл.	—
Лист	Листов 1	

СПКБ "Газпроект"

Копировал

Формат А3

Серия 5.905-25.05 вып. 1, часть 1

Обозначение	Рис.	Условный проход Dу*, мм	D x S*	L*, мм	L1*, мм	Масса, кг
УГ 9.00	1	20	45x2.0	500	–	2.0
-01	2			340	35±2	1.3
-02	1	25	57x2.0	500	–	2.7
-03	2			340	40±2	1.5
-04	1	32	76x2.5	500	–	4.2
-05	2			340	45±2	2.9
-06	1	40	76x2.5	500	–	3.8
-07	2			340	60±2	2.8
-08	1	50	89x2.5	500	–	5.1
-09	2			340	80±2	3.6
-10	1	65	108x3.0	500	–	7.0
-11	2			340	90±2	4.8
-12	1	80	127x3.0	500	–	8.9
-13	2			340	110±2	6.2
-14	1	100	159x3.5	500	–	13.9
-15	2			340	160±2	9.35
-16	1	125	159x3.5	500	–	11.2
-17	2			340	160±2	11.7
-18	1	150	219x4.0	500	–	24.0
-19	2			340	220±2	16.0
-20	1	200	273x6.0	500	–	32.5
-21	2			340	275±2	22.0
-22	1	250	325x4.5	500	–	35.2
-23	2			340	325±2	24.0
-24	1	300	377x4.0	500	–	37.7
-25	2			340	380±2	25.1
-26	1	400	530x5.0	500	–	87.4
-27	2			340	530±2	59.8
-28	1	500	630x7.0	500	–	134.0
-29	2			340	630±2	91.6

Рис.1

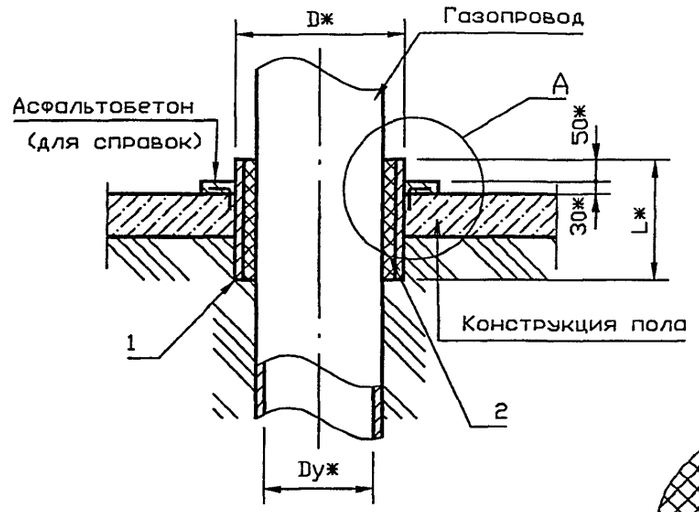

1-1

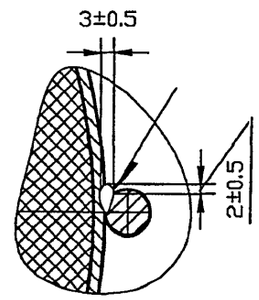

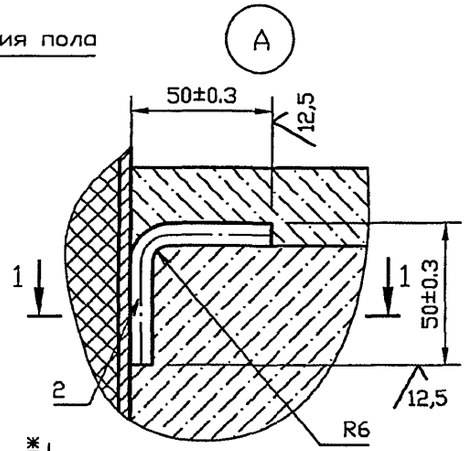

Рис.2

Остальное см. Рис.1

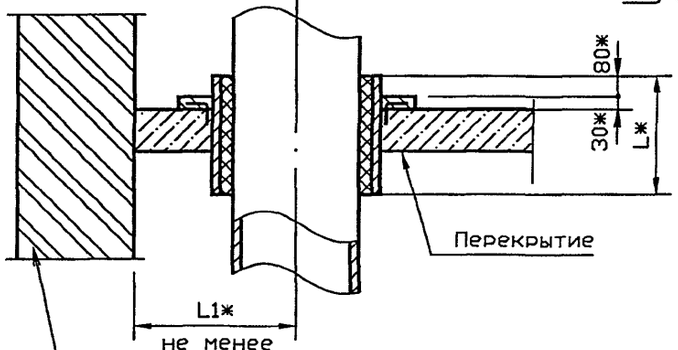

1. Сварка ручная электродуговая.
2. *Размеры для справок

Изм.	Лист	N докум.	Подпись	Дата
Разраб.		Василенко		07.05
Разраб.		Тарасенко		07.05
Пров.		Крючков		07.05
Н. контр.		Панасенко		07.05
Утв.		Корж		07.05

УГ 9.00 СБ

Прокладка газопровода в футляре через пол или через перекрытие. Сборочный чертеж

Лит.	Масса	Масштаб
	См. табл.	—
Лист	Листов 1	

СПКБ "Газпроект"

Копировал

Формат А3

Инв. N подл. | Подпись и дата | Взам инв. N | Инв. N дубл. | Подпись и дата

Инв. N подл.	Подпись и дата	Взам инв. N	Инв. N дубл.	Подпись и дата

Серия 5.905-25.05 вып. 1, часть 1

Формат	Зона	Поз.	Обозначение	Наименование	Количество на исполнение УГ 9.00 –										Приме-чание
					–	01	02	03	04	05	06	07	08	09	
				Документация											
А3			УГ 9.00 СБ	Сборочный чертеж	X	X	X	X	X	X	X	X	X	X	
А3				Общие указания											
				Детали											
А4		1	УГ 9.01	Труба	1										
			-01	Труба		1									
			-02	Труба			1								
			-03	Труба				1							
			-04	Труба					1		1				
			-05	Труба						1		1			
			-06	Труба									1		
			-07	Труба										1	

Исполнения 10...19-см. лист 3,
20...29-см. лист 4

Изм.	Лист	N докум.	Подпись	Дата
Разраб.		Василенко		07.05
Разраб.		Тарасенко		07.05
Пров.		Крючков		07.05
Н. контр.		Панасенко		07.05
Утв.		Корж		07.05

УГ 9.00

Прокладка газопровода в футляре через пол или через перекрытие

Лит.	Лист	Листов
	1	4

СПКБ "Газпроект"

Копировал

Формат А4

Инв. N подл.	Подпись и дата	Взам инв. N	Инв. N дубл.	Подпись и дата

Формат	Зона	Поз.	Обозначение	Наименование	Количество на исполнение УГ 9.00 –										Приме-чание
					–	01	02	03	04	05	06	07	08	09	
БЧ		2		Фиксатор L=90-0.9											
				Круг 6-8 ГОСТ 2590-88 / Ст3кп-1-II ГОСТ 535-88**											
					4	4	4	4	4	4	4	4	4	4	0.02кг
				Материалы											
		3		Просмоленная пеньковая											
				прядь ГОСТ 9993-74**	0.5	0.3	0.8	0.5	1.5	1.0	1.2	0.9	1.5	1.1	$дм^3$

Изм.	Лист	N докум.	Подпись	Дата	УГ 9.00	Лист 2

Копировал Формат А4

Инв. N подл.	Подпись и дата	Взам. инв. N	Инв. N дубл.	Подпись и дата

Серия 5.905-25.05 вып. 1, часть 1

Формат	Зона	Поз	Обозначение	Наименование	Количество на исполнение УГ 9.00 – 10	11	12	13	14	15	16	17	18	19	Примечание
				Документация											
А3			УГ 9.00 СБ	Сборочный чертеж	X	X	X	X	X	X	X	X	X	X	
А3				Общие указания											
				Детали											
А4		1	УГ 9.01 -08	Труба	1										
			-09	Труба		1									
			-10	Труба			1								
			-11	Труба				1							
			-12	Труба					1		1				
			-13	Труба						1		1			
			-14	Труба									1		
			-15	Труба										1	
БЧ		2		Фиксатор L=90-0.9											
				Круг $\frac{6\text{-}8\ \text{ГОСТ}\ 2590\text{-}88}{\text{Ст3кп-1-II ГОСТ 535-88*}}$	4	4	4	4	4	4	4	4	4	4	0.02кг
				Материалы											
		3		Просмоленная пеньковая прядь ГОСТ 9993-74**	1.9	1.3	2.7	1.9	4.5	3.0	2.8	1.9	6.0	5.5	$дм^3$

Изм.	Лист	N докум.	Подпись	Дата

УГ 9.00

Лист 3

Копировал Формат А4

Инв. N подл.	Подпись и дата	Взам инв. N	Инв. N дубл.	Подпись и дата

Формат	Зона	Поз.	Обозначение	Наименование	Количество на исполнение УГ 9.00 – 20	21	22	23	24	25	26	27	28	29	Примечание
				Документация											
А3			УГ 9.00 СБ	Сборочный чертеж	X	X	X	X	X	X	X	X	X	X	
А3				Общие указания											
				Детали											
А4		1	УГ 9.01 -16	Труба	1										
			-17	Труба		1									
			-18	Труба			1								
			-19	Труба				1							
			-20	Труба					1						
			-21	Труба						1					
			-22	Труба							1				
			-23	Труба								1			
			-24	Труба									1		
			-25	Труба										1	
БЧ		2		Фиксатор L=90-0,9											
				Круг 6-8 ГОСТ 2590-88 / Ст3кп-1-II ГОСТ 535-88*	4	4	4	4	4	4	4	4	4	4	0.02кг
				Материалы											
		3		Просмоленная пеньковая прядь ГОСТ 9993-74**	8.0	5.4	11.0	7.5	12.2	8.3	35.0	24.0	51.0	35.0	$дм^3$

Изм.	Лист	N докум.	Подпись	Дата

УГ 9.00

Лист 4

Копировал

Формат А4

12,5

Серия 5.905-25.05 вып. 1, часть1

Обозначение	L, мм	Сортамент	Масса, кг
УГ 9.01	500±2	Труба 45х2.0 ГОСТ 10704-91 / Д ГОСТ 10705-80*	1.06
-01	340±2		0.72
-02	500±2	Труба 57х2.0 ГОСТ 10704-91 / Д ГОСТ 10705-80*	1.36
-03	340±2		0.92
-04	500±2	Труба 76х2.0 ГОСТ 10704-91 / Д ГОСТ 10705-80*	1.83
-05	340±2		1.24
-06	500±2	Труба 89х2.5 ГОСТ 10704-91 / Д ГОСТ 10705-80*	2.66
-07	340±2		1.81
-08	500±2	Труба 108х3.0 ГОСТ 10704-91 / Д ГОСТ 10705-80*	3.88
-09	340±2		2.64
-10	500±2	Труба 127х3.0 ГОСТ 10704-91 / Д ГОСТ 10705-80*	4.58
-11	340±2		3.12
-12	500±2	Труба 159х3.5 ГОСТ 10704-91 / Д ГОСТ 10705-80*	6.71
-13	340±2		4.56
-14	500±2	Труба 219х4.0 ГОСТ 10704-91 / Д ГОСТ 10705-80*	10.6
-15	340±2		7.21
-16	500±2	Труба 273х6.0 ГОСТ 10704-91 / Д ГОСТ 10705-80*	19.75
-17	340±2		13.43
-18	500±2	Труба 325х4.5 ГОСТ 10704-91 / Д ГОСТ 10705-80*	17.78
-19	340±2		12.09
-20	500±2	Труба 377х4.0 ГОСТ 10704-91 / Д ГОСТ 10705-80*	18.40
-21	340±2		*12.50*
-22	500±2	Труба 530х6.0 ГОСТ 10704-91 / Д ГОСТ 10705-80*	32.36
-23	340±2		22.00
-24	500±2	Труба 630х7.0 ГОСТ 10704-91 / Д ГОСТ 10705-80*	53.77
-25	340±2		36.57

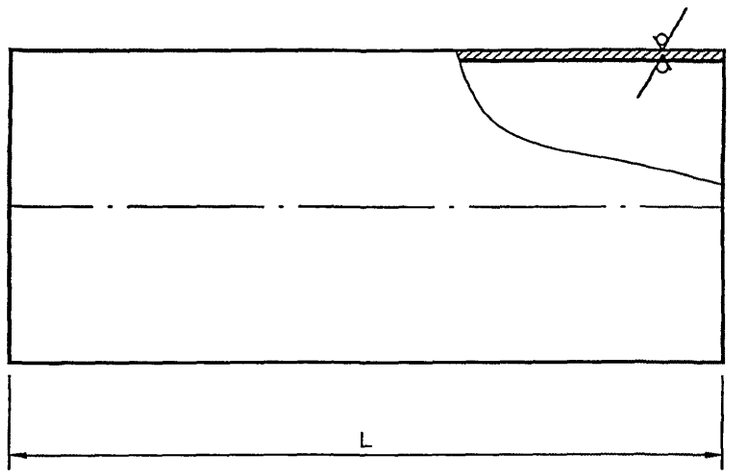

Инв. N подл. | Подпись и дата | Взам инв. N | Инв. N дубл. | Подпись и дата

					УГ 9.01	
Изм.	Лист	N докум.	Подпись	Дата	Труба	Лит. / Масса / Масштаб: См. табл. / —
Разраб.		Василенко		07.05		Лист / Листов 1
Разраб.		Тарасенко		07.05		
Пров.		Крючков		07.05	См. таблицу	СПКБ "Газпроект"
Н. контр.		Панасенко		07.05		
Утв.		Корж		07.05		

Копировал

Формат А3

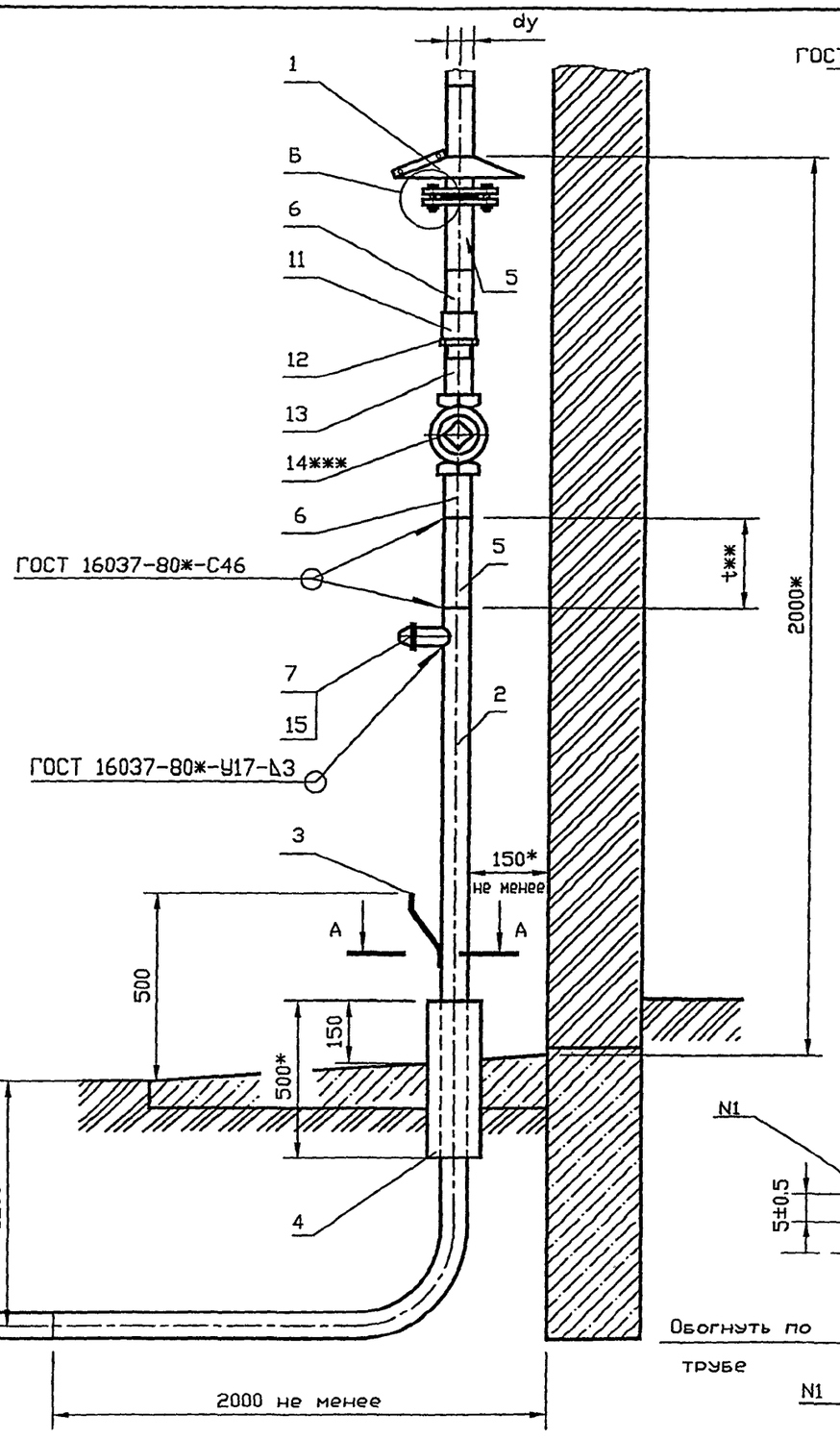

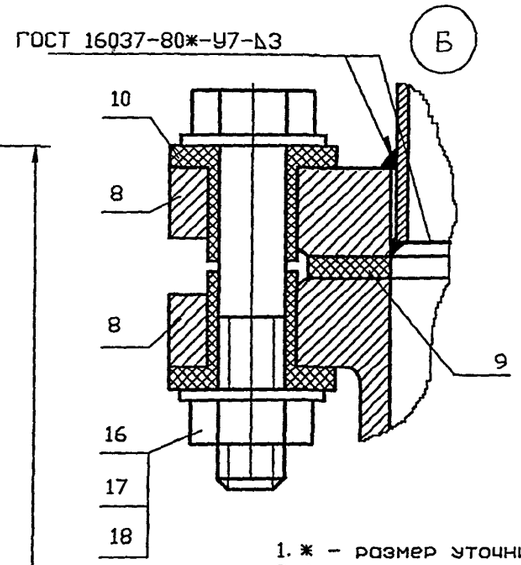

Обозначение	Условный проход dy, мм	Масса ед., кг
УГ 10.00	32	24.20
-01	40	32.50
-02	50	38.50

1. * - размер уточнить при проектировании.
2. t** - размер уточнить при монтаже.
3. *** - марку задвижки уточнить при проектировании.

Кран должен быть предназначен для газовой среды. Разрешается применение кранов, предназначенных для другой среды при условии герметичности их затворов не ниже кл. В ГОСТ 9544-93.

4. Подземную часть газового стояка покрыть весьма усиленной изоляцией по ГОСТ 9.602-89*.
5. Футляр на выходе газопровода из земли залить битумом марки БНИ IV ГОСТ 9812-74*.
6. Сварка шва N1 ручная электродуговая.
7. Испытание стояка газопровода на герметичность выполнять после монтажа участка газопровода (газопровода-ввода), вводного газопровода

Пример обозначения газового стояка природного газа низкого давления с муфтовым краном условным проходом dy40:

Поз.	Обозначение	Наименование	Кол.	Масса ед.,кг	Примечание
	5.905-25.05.1-УГ 10.00-01	Стояк dy40 с краном шаровым муфтовым КШ.М "ГИРАС"	1		

Изм.	Лист	N докум.	Подпись	Дата
Разраб.		Василенко		07.05
Разраб.		Тарасенко		07.05
Пров.		Крючков		07.05
Н. контр.		Панасенко		07.05
Утв.		Корж		07.05

УГ 10.00 СБ

Стояк газопровода природного газа низкого давления с муфтовым краном. Сборочный чертеж

Лит.	Масса	Масштаб
	См. табл.	—
Лист	Листов 1	

СПКБ "Газпроект"

Копировал

Формат А3

Инв. N подл.	Подпись и дата	Взам инв. N	Инв. N дубл.	Подпись и дата

Серия 5.905-25.05 вып. 1, часть I

Формат	Зона	Поз	Обозначение	Наименование	Количество на исполнение УГ 10.00 –										Примечание
					–	01	02								
				Документация											
А3			УГ 10.00 СБ	Сборочный чертеж	X	X	X								
А3				Общие указания											
				Сборочные единицы											
А4		1	УГ 10.05	Зонт	1										
			-01	Зонт		1									
			-02	Зонт			1								
				Детали											
А4		2	УГ 10.01	Труба	1										
			-01	Труба		1									
			-02	Труба			1								
А4		3	УГ 10.02	Пластина	1	1	1								
БЧ		4		Футляр из трубы dy 100	1	1	1								
БЧ		5		Труба 32х3.2 ГОСТ 3262-75	2										
				Труба 40х3.5 ГОСТ 3262-75		2									
				Труба 50х3.5 ГОСТ 3262-75			2								

Изм.	Лист	N докум.	Подпись	Дата
Разраб.		Василенко		07.05
Разраб.		Тарасенко		07.05
Пров.		Крючков		07.05
Н. контр.		Панасенко		07.05
Утв.		Корж		07.05

УГ 10.00

Стояк газопровода природного газа низкого давления с муфтовым краном

Лит.	Лист	Листов
	1	3

СПКБ "Газпроект"

Копировал

Формат А4

Инв. N подл.	Подпись и дата	Взам инв. N	Инв. N дубл.	Подпись и дата

Формат	Зона	Поз.	Обозначение	Наименование	Количество на исполнение УГ 10.00 –									Примечание
					–	01	02							
А4		6	УГ 10.03	Патрубок	2									
			-01	Патрубок		2								
			-02	Патрубок			2							
А4		7	УГ 10.04	Штуцер	1									
			-01	Штуцер		1								
			-02	Штуцер			1							
А4		8	УГ 10.06	Фланец	2									
			-01	Фланец		2								
			-02	Фланец			2							
А4		9	УГ 10.07	Прокладка	1									
			-01	Прокладка		1								
			-02	Прокладка			1							
А4		10	УГ 10.08	Втулка	8									
			-01	Втулка		8								
			-02	Втулка			8							

Изм.	Лист	N докум.	Подпись	Дата	УГ 10.00	Лист 2

Копировал Формат А4

Инв. N подл.	Подпись и дата	Взам инв. N	Инв. N дубл.	Подпись и дата

Формат	Зона	Поз.	Обозначение	Наименование	Количество на исполнение УГ 10.00 –										Примечание
					–	01	02								
				Стандартные изделия											
БЧ		11		Муфта 32 ГОСТ 8966-75	1										
				Муфта 40 ГОСТ 8966-75		1									
				Муфта 50 ГОСТ 8966-75			1								
БЧ		12		Контргайка 32 ГОСТ 8968-75	1										
				Контргайка 40 ГОСТ 8968-75		1									
				Контргайка 50 ГОСТ 8968-75			1								
БЧ		13		Сгон 32 ГОСТ 8969-75	1										
				Сгон 40 ГОСТ 8969-75		1									
				Сгон 50 ГОСТ 8969-75			1								
БЧ		14		Кран 32	1										Каталог Московского ЦКБА
				Кран 40		1									
				Кран 50			1								
БЧ		15		Колпак 25 ГОСТ 8962-75	1	1	1								
БЧ		16		Болт М12х80.36 ГОСТ 7798-70*	4	4	4								
БЧ		17		Гайка М12.4 ГОСТ 5915-70*	4	4	4								
БЧ		18		Шайба 12.02 ГОСТ 11371-70	8	8	8								

Серия 5.905-25.05 вып. 1, часть 1

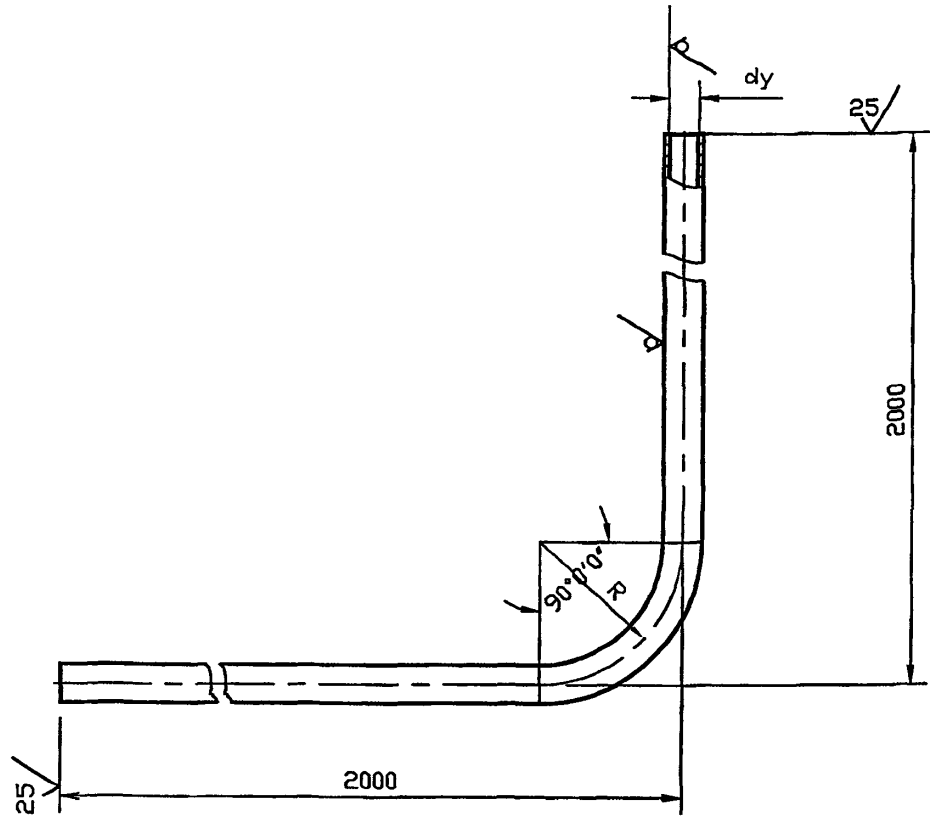

Обозначение	Условный проход dy, мм	dy x S, мм	dн x S, мм	R, мм	Масса ед., кг
УГ 10.01	32	32x3.2		100	9.56
-01	40	40x3.5		125	15.28
-02	50		57x3.5	160	18.48
-03	80		89x3.5	250	25.60
-04	100		108x4	320	43.40
-05	150		159x5	500	75.96

Подпись и дата | Инв. N дубл. | Взам инв. N | Подпись и дата | Инв. N подл.

Изм.	Лист	N докум.	Подпись	Дата
Разраб.		Василенко		07.05
Разраб.		Тарасенко		07.05
Пров.		Крючков		07.05
Н. контр.		Панасенко		07.05
Утв.		Корж		07.05

УГ 10.01

Труба

Лит.	Масса	Масштаб
	См. табл.	-
Лист	Листов 1	

Труба dy x S ГОСТ 3262-75*
Труба dн x S ГОСТ 10704-91 / В-10 ГОСТ 10705-80*

СПКБ "Газпроект"

Копировал

Формат А3

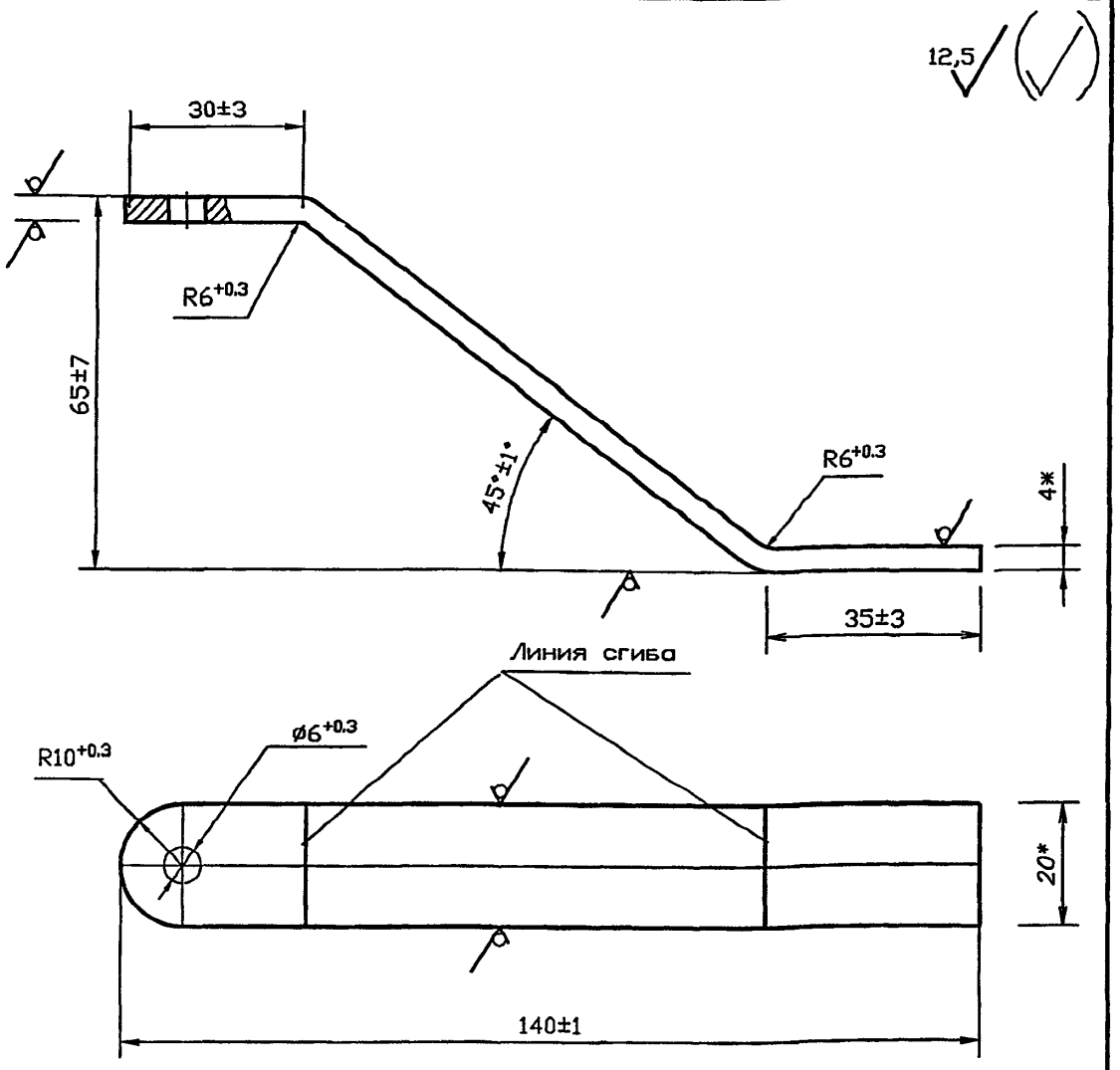

1. * Размеры для справок.
2. Не указанные предельные отклонения размеров: H14, h14, $\pm\frac{IT14}{2}$.
3. Покрытие Ц36 Ц1 ГОСТ 3640-79

Изм.	Лист	N докум.	Подпись	Дата
Разраб.		Василенко		07.05
Разраб.		Тарасенко		07.05
Пров.		Крючков		07.05
Н. контр.		Панасенко		07.05
Утв.		Корж		07.05

УГ 10.02

Пластина

Лит.	Масса	Масштаб
	0.1	1:1
Лист	Листов 1	

Полоса 4×20-В-2 ГОСТ 103-76* / Ст3пс1-1-ГОСТ 535-88*

СПКБ "Газпроект"

Копировал

Формат А3

Инв. N подл. | Подпись и дата | Взам инв. N | Инв. N дубл. | Подпись и дата

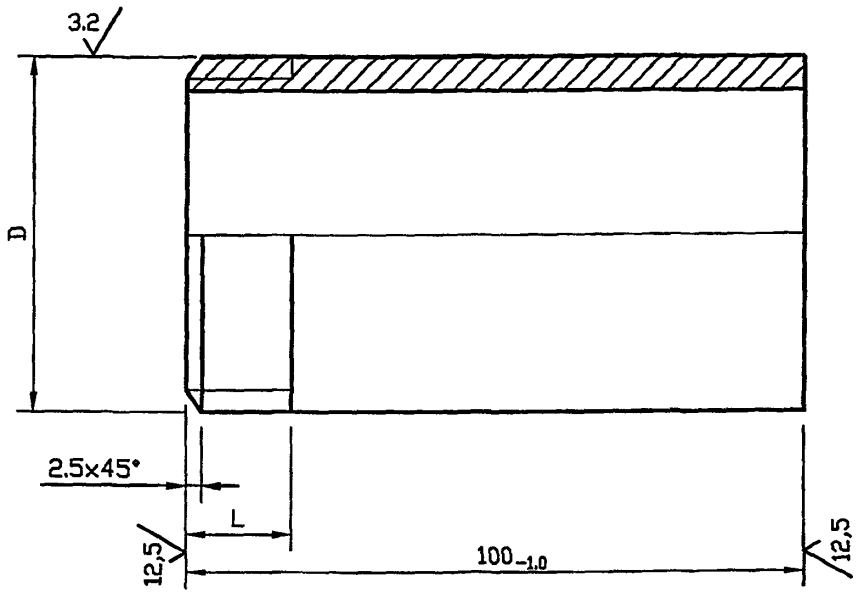

Обозначение	Условный проход dy, мм	dy x S, мм	D	L, мм не менее	Масса ед., кг
УГ 10.03	32	32x3.2	G1-B	13 -1	0.24
-01	40	40x3.5	G1 1/2-B	15 -1	0.38
-02	50	50x3.5	G2-B	17 -1	0.46

Изм.	Лист	N докум.	Подпись	Дата
Разраб.		Василенко		07.05
Разраб.		Тарасенко		07.05
Пров.		Крючков		07.05
Н. контр.		Панасенко		07.05
Утв.		Корж		07.05

УГ 10.03

Патрубок

Лит.	Масса	Масштаб
	См. табл.	—
Лист	Листов 1	

Труба dy x S ГОСТ 3262-75*

СПКБ "Газпроект"

Копировал

Формат А3

Инв. N подл. | Подпись и дата | Взам инв. N | Инв. N дубл. | Подпись и дата

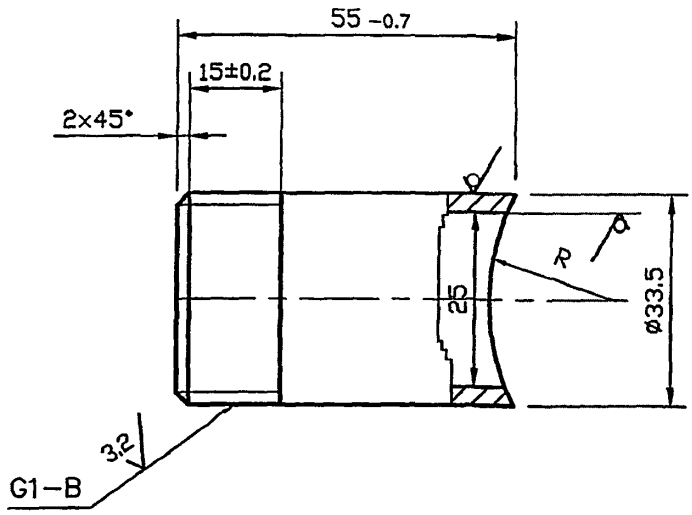

12,5

Обозначение	R, мм
УГ 10.04	19
-01	23
-02	29
-03	45
-04	57
-05	80
-06	110
-07	137
-08	164

Не указанные предельные отклонения размеров:
H14, h14, $\pm\frac{IT14}{2}$

Изм.	Лист	N докум.	Подпись	Дата
Разраб.		Василенко		07.05
Разраб.		Тарасенко		07.05
Пров.		Крючков		07.05
Н. контр.		Панасенко		07.05
Утв.		Корж		07.05

УГ 10.04

Штуцер

Лит.	Масса	Масштаб
	0.13	—
Лист	Листов 1	

Круг 35-В ГОСТ 2590-88
08 ГОСТ 1050-88*

СПКБ "Газпроект"

Копировал

Формат А3

Подпись и дата | Инв. N дубл. | Взам инв. N | Подпись и дата | Инв. N подл.

12,5

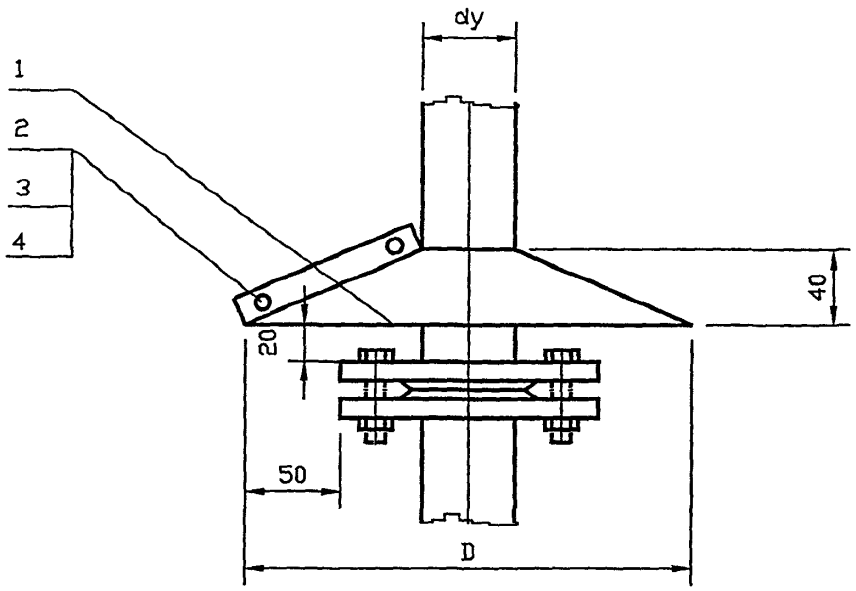

Обозначение	Условный проход dy, мм	D, мм	Масса ед., кг
УГ 10.05	32	220	0.26
-01	40	230	0.30
-02	50	240	0.31
-03	65	260	0.33
-04	80	285	0.38
-05	100	305	0.42
-06	150	360	0.55
-07	200	415	0.62
-08	250	470	0.72
-09	300	535	0.86

Инв. N подл. | Подпись и дата | Взам инв. N | Инв. N дубл. | Подпись и дата

Изм.	Лист	N докум.	Подпись	Дата
Разраб.		Василенко		07.05
Разраб.		Тарасенко		07.05
Пров.		Крючков		07.05
Н. контр.		Панасенко		07.05
Утв.		Корж		07.05

УГ 10.05 СБ

Зонт.
Сборочный чертеж

Лит.	Масса	Масштаб
	См. табл.	—
Лист	Листов 1	

СПКБ "Газпроект"

Копировал

Формат А3

Инв. N подл.	Подпись и дата	Взам инв. N	Инв. N дубл.	Подпись и дата

Формат	Зона	Поз.	Обозначение	Наименование	Количество на исполнение УГ 10.05 –										Приме-чание
					–	01	02	03	04	05	06	07	08	09	
				Документация											
А4			УГ 10.05 СБ	Сборочный чертеж	X	X	X	X	X	X	X	X	X	X	
				Детали											
А4		1	УГ 10.05.01	Развертка	1										
			–01	Развертка		1									
			–02	Развертка			1								
			–03	Развертка				1							
			–04	Развертка					1						
			–05	Развертка						1					
			–06	Развертка							1				
			–07	Развертка								1			
			–08	Развертка									1		
			–09	Развертка										1	
		2		Болт М6х30.36 ГОСТ 7798-70*	2	2	2	2	2	2	2	2	2	2	
		3		Гайка М6.4 ГОСТ 5915-70*	2	2	2	2	2	2	2	2	2	2	
		4		Шайба 6.02 ГОСТ 11371-78*	4	4	4	4	4	4	4	4	4	4	

Изм.	Лист	N докум.	Подпись	Дата
Разраб.		Василенко		07.05
Разраб.		Тарасенко		07.05
Пров.		Крючков		07.05
Н. контр.		Панасенко		07.05
Утв.		Корж		07.05

УГ 10.05

Зонт

Лит.	Лист	Листов
		1

СПКБ "Газпроект"

Копировал Формат А4

Серия 5.905-25.05 вып. 1, часть I

12,5

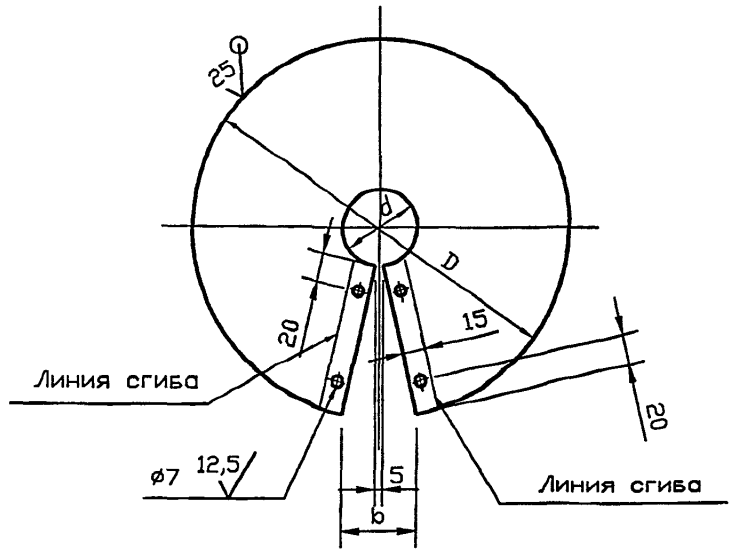

Обозначение	Условный проход dy, мм	d, мм	D, мм	b, мм	Масса ед., кг
УГ 10.05.01	32	50	250	53	0.24
-01	40	57	258	52	0.28
-02	50	69	269	54	0.29
-03	65	88	288	52	0.31
-04	80	101	313	49	0.36
-05	100	126	334	50	0.40
-06	150	171	393	47	0.53
-07	200	231	443	49	0.60
-08	250	287	497	50	0.70
-09	300	337	582	46	0.86

Не указанные предельные отклонения размеров: H14, h14, $\pm\frac{IT14}{2}$

Подпись и дата | Инв. N дубл. | Взам инв. N | Подпись и дата | Инв. N подл.

Изм.	Лист	N докум.	Подпись	Дата
Разраб.		Василенко		07.05
Разраб.		Тарасенко		07.05
Пров.		Крючков		07.05
Н. контр.		Панасенко		07.05
Утв.		Корж		07.05

УГ 10.05.01

Развертка

Лит.	Масса	Масштаб
	См. табл.	—
Лист	Листов 1	

Лист Б-ПН-1 ГОСТ 19904-90
ОК 360 В5-IV ГОСТ 16523-97

СПКБ "Газпроект"

Копировал

Формат А3

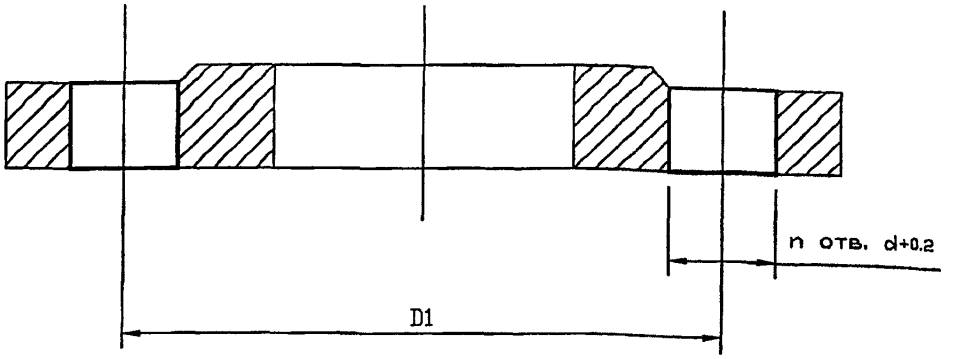

Обозначение	Материал, заготовка	d, мм	n	D, мм	Масса ед., кг
УГ 10.06	Фланец I-32-Б-Ст 20 ГОСТ 12820-80*	$18^{+0.4}$	4	100	1.01
-01	Фланец I-40-Б-Ст 20 ГОСТ 12820-80*	$18^{+0.4}$	4	110	1.21
-02	Фланец I-50-Б-Ст 20 ГОСТ 12820-80*	$18^{+0.4}$	4	125	1.33
-03	Фланец I-65-Б-Ст 20 ГОСТ 12820-80*	$18^{+0.4}$	4	145	1.63
-04	Фланец I-80-Б-Ст 20 ГОСТ 12820-80*	$22^{+0.4}$	4	160	2.44
-05	Фланец I-100-Б-Ст 20 ГОСТ 12820-80*	$22^{+0.4}$	4	180	2.73
-06	Фланец I-150-Б-Ст 20 ГОСТ 12820-80*	$22^{+0.4}$	8	240	4.39
-07	Фланец I-200-Б-Ст 20 ГОСТ 12820-80*	$22^{+0.4}$	8	295	5.89
-08	Фланец I-250-Б-Ст 20 ГОСТ 12820-80*	$22^{+0.4}$	12	355	7.67
-09	Фланец I-300-Б-Ст 20 ГОСТ 12820-80*	$27^{+0.4}$	12	410	10.28

Подпись и дата | Инв. N дубл. | Взам инв. N | Подпись и дата | Инв. N подл.

УГ 10.06

Изм.	Лист	N докум.	Подпись	Дата
Разраб.		Василенко		07.05
Разраб.		Тарасенко		07.05
Пров.		Крючков		07.05
Н. контр.		Панасенко		07.05
Утв.		Корж		07.05

Фланец

Лит.	Масса	Масштаб
	См. табл.	—
Лист	Листов 1	

См. табл.

СПКБ "Газпроект"

Копировал

Формат А3

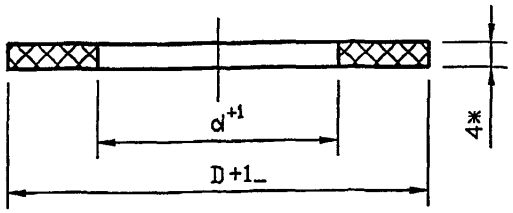

Обозначение	d, мм	D, мм	Масса ед., кг
УГ 10.07	39	70	0.007
-01	46	80	0.011
-02	59	90	0.015
-03	78	110	0.019
-04	91	128	0.026
-05	116	148	0.032
-06	161	202	0.048
-07	222	258	0.055
-08	273	312	0.076
-09	325	365	0.090

1.* Размер для справок

2. Прокладку пропитать бакелитовым лаком л. БС-1 ГОСТ 901-78

Подпись и дата | Инв. N дубл. | Взам инв. N | Подпись и дата | Инв. N подл.

Изм.	Лист	N докум.	Подпись	Дата
Разраб.		Василенко		07.05
Разраб.		Тарасенко		07.05
Пров.		Крючков		07.05
Н. контр.		Панасенко		07.05
Утв.		Корж		07.05

УГ 10.07

Прокладка

Лит.	Масса	Масштаб
	См. табл.	—
Лист	Листов 1	

Паронит ПМБ-4.0
ГОСТ 481-80*

СПКБ "Газпроект"

Копировал

Формат А3

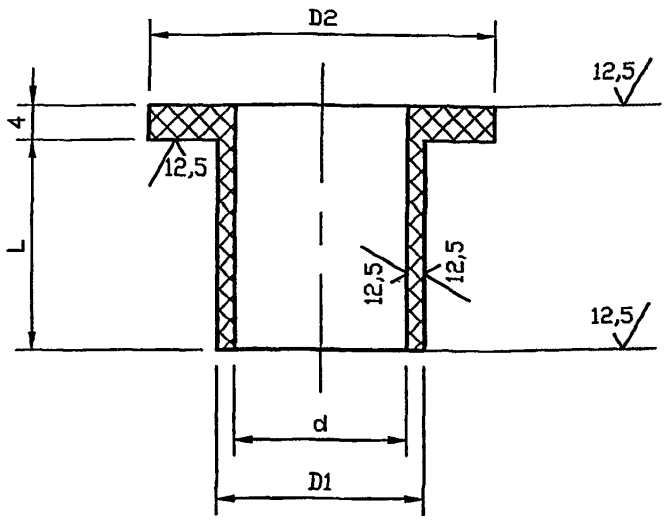

Обозначение	d, мм	D1, мм	D2, мм	L, мм	Масса ед., кг
УГ 10.08	12	16	30	17	0.010
-01	12	16	30	18	0.010
-02	12	16	30	18	0.010
-03	12	16	30	18	0.010
-04	16	20	35	18	0.010
-05	16	20	35	20	0.014
-06	16	20	35	20	0.014
-07	16	20	35	20	0.014
-08	16	20	35	22	0.015
-09	20	24	40	24	0.018

Не указанные предельные отклонения размеров H14, h14, $\pm\frac{IT14}{2}$

Изм.	Лист	N докум.	Подпись	Дата
Разраб.		Василенко		07.05
Разраб.		Тарасенко		07.05
Пров.		Крючков		07.05
Н. контр.		Панасенко		07.05
Утв.		Корж		07.05

УГ 10.08

Втулка

Лит.	Масса	Масштаб
	См. табл.	—
Лист	Листов 1	

Ф-4 Сорт-1
ГОСТ 10007-80*

СПКБ "Газпроект"

Копировал

Формат А3

Подпись и дата | Инв. N дубл. | Взам инв. N | Подпись и дата | Инв. N подл.

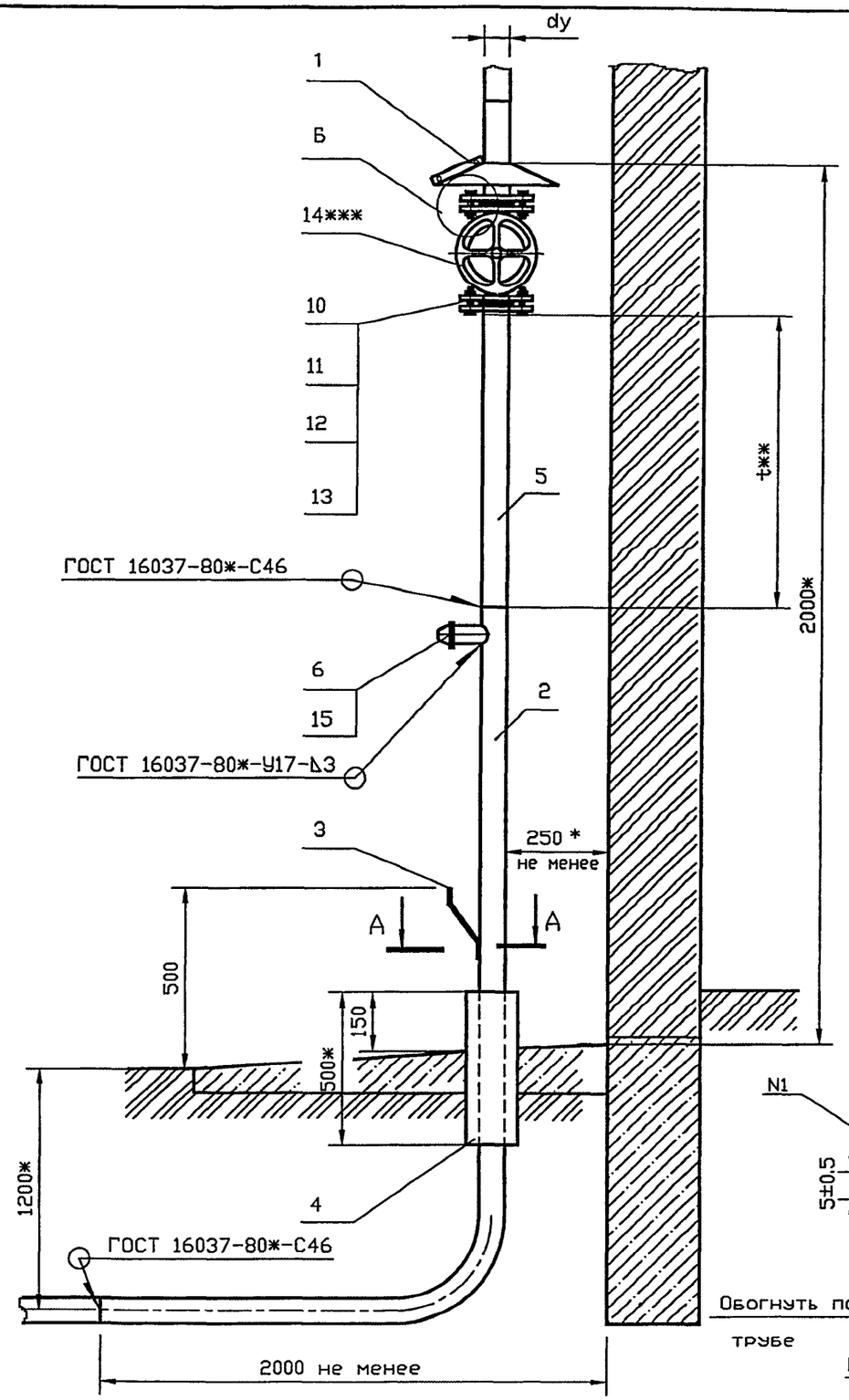

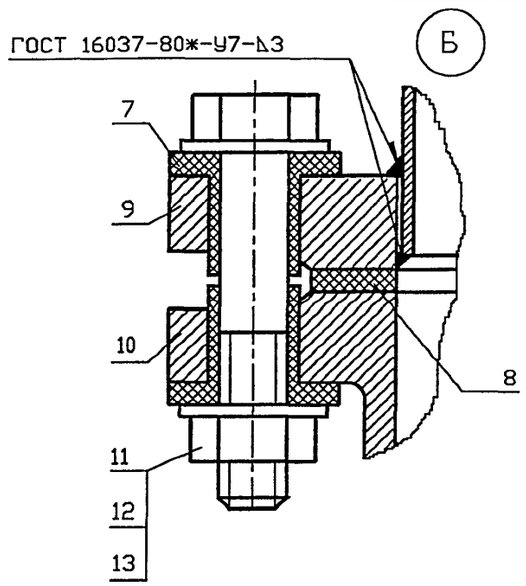

Обозначение	Условный проход dy, мм	Масса ед., кг
УГ 11.00	50	50.40
-01	80	81.40
-02	100	114.30
-03	150	190.90

1. * - размер уточнить при проектировании.
2. t** - размер уточнить при монтаже.
3. *** - марку задвижки уточнить при проектировании.
Задвижки должны быть предназначены для газовой среды. Разрешается применение задвижек, предназначенных для другой среды при условии герметичности их затвора не ниже кл. В ГОСТ 9544-93.
4. Подземную часть газового стояка покрыть весьма усиленной изоляцией по ГОСТ 9.602-89*.
5. Футляр на выходе газопровода из земли залить битумом марки БНИ IV ГОСТ 9812-74*.
6. Сварка шва N1 ручная электродуговая.
7. Испытание стояка газопровода на герметичность выполнять после монтажа участка газопровода (газопровода-ввода), вводного газопровода

Пример обозначения газового стояка природного газа давлением 0,6 МПа с задвижкой условным проходом dy80:

Поз.	Обозначение	Наименование	Кол.	Масса ед.,кг	Примечание
	5.905-25.05 1-УГ 11.00-01	Стояк dy80	1		

Изм.	Лист	N докум.	Подпись	Дата
Разраб.	Василенко			07.05
Разраб.	Тарасенко			07.05
Пров.	Крючков			07.05
Н. контр.	Панасенко			07.05
Утв.	Корж			07.05

УГ 11.00 СБ

Стояк газопровода природного газа давлением до 0,6 МПа с задвижкой. Сборочный чертеж

Лит.	Масса	Масштаб
	См. табл.	—
Лист	Листов 1	

СПКБ "Газпроект"

Копировал

Формат А3

Инв. N подл. | Подпись и дата | Взам инв. N | Инв. N дубл. | Подпись и дата

Инв. N подл.	Подпись и дата	Взам инв. N	Инв. N дубл.	Подпись и дата

Серия 5.905-25.05 вып. 1, часть 1

Формат	Зона	Поз.	Обозначение	Наименование	Количество на исполнение УГ 11.00 –										Примечание
					–	01	02	03							
				Документация											
А3			УГ 11.00 СБ	Сборочный чертеж	X	X	X	X							
А3				Общие указания											
				Сборочные единицы											
А4		1	УГ 10.05 -02	Зонт	1										
			-03	Зонт		1									
			-04	Зонт			1								
			-05	Зонт				1							
А4		2	УГ 10.01 -02	Труба	1										
			-03	Труба		1									
			-04	Труба			1								
			-05	Труба				1							
				Детали											
А4		3	УГ 10.02	Пластина	1	1	1	1							
БЧ		4		Футляр из трубы dy 100	1										

Изм.	Лист	N докум.	Подпись	Дата
Разраб.		Василенко		07.05
Разраб.		Тарасенко		07.05
Пров.		Крючков		07.05
Н. контр.		Панасенко		07.05
Утв.		Корж		07.05

УГ 11.00

Стояк газопровода природного газа давлением до 0,6 МПа с задвижкой

Лит.	Лист	Листов
	1	4

СПКБ "Газпроект"

Копировал

Формат А4

Инв. N подл.	Подпись и дата	Взам инв. N	Инв. N дубл.	Подпись и дата

Формат	Зона	Поз.	Обозначение	Наименование	Количество на исполнение УГ 11.00 –										Примечание
					–	01	02	03							
БЧ		4		Футляр из трубы dy 150		1	1								
				Футляр из трубы dy 200				1							
БЧ		5		Труба 57х3,5 ГОСТ 10704-91 / В-10 ГОСТ 10705-80*											
					1										
				Труба 89х3,5 ГОСТ 10704-91 / В-10 ГОСТ 10705-80*											
						1									
				Труба 108х4,0 ГОСТ 10704-91 / В-10 ГОСТ 10705-80*											
							1								
				Труба 159х5,0 ГОСТ 10704-91 / В-10 ГОСТ 10705-80*											
								1							
А4		6	УГ 10.04 -02	Штуцер	1										
			-03	Штуцер		1									
			-04	Штуцер			1								
			-05	Штуцер				1							
А4		7	УГ 10.08 -02	Втулка	8										
			-03	Втулка		8									
			-04	Втулка			8								
			-05	Втулка				8							

Изм.	Лист	N докум.	Подпись	Дата	УГ 11.00	Лист 2

Копировал Формат А4

Инв. N подл.	Подпись и дата	Взам инв. N	Инв. N дубл.	Подпись и дата

Формат	Зона	Поз.	Обозначение	Наименование	Количество на исполнение УГ 11.00 –										Примечание
					–	01	02	03							
А4		8	УГ 10.07 –02	Прокладка	2										
			–04	Прокладка		2									
			–05	Прокладка			2								
			–06	Прокладка				2							
А4		9	УГ 10.06 –02	Фланец	1										
			–04	Фланец		1									
			–05	Фланец			1								
			–06	Фланец				1							
				Стандартные изделия											
БЧ		10		Фланец 1–50–6– ст.20											
				ГОСТ 12820–80	1										
				Фланец 1–80–6– ст.20											
				ГОСТ 12820–80		1									
				Фланец 1–100Б–6– ст.20											
				ГОСТ 12820–80			1								
				Фланец 1–150Б–6– ст.20											
				ГОСТ 12820–80				1							

Инв. N подл.	Подпись и дата	Взам инв. N	Инв. N дубл.	Подпись и дата

Формат	Зона	Поз.	Обозначение	Наименование	Количество на исполнение УГ 11.00 –										Приме-чание
					–	01	02	03	04	05	06				
БЧ		11		Болт М12х75.36 ГОСТ 7798–70*	8										
				Болт М16х75.36 ГОСТ 7798–70*		8	8	16							
БЧ		12		Гайка М12.4 ГОСТ 5915–70*	8										
				Гайка М16.4 ГОСТ 5915–70*		8	8	16							
БЧ		13		Шайба 12.02 ГОСТ 11371–78	16										
				Шайба 16.02 ГОСТ 11371–78		16	16	32							
БЧ		14		Задвижка клиновая с невыд–											
				вижным шпинделем фланцевая											
				dy 50	1										Каталог Москов–ского ЦКБА
				dy 80		1									
				dy 100			1								
				dy 150				1							
БЧ		15		Колпак 25 ГОСТ 8962–75	1	1	1	1							

Изм.	Лист	N докум.	Подпись	Дата	УГ 11.00	Лист 4

Копировал Формат А4

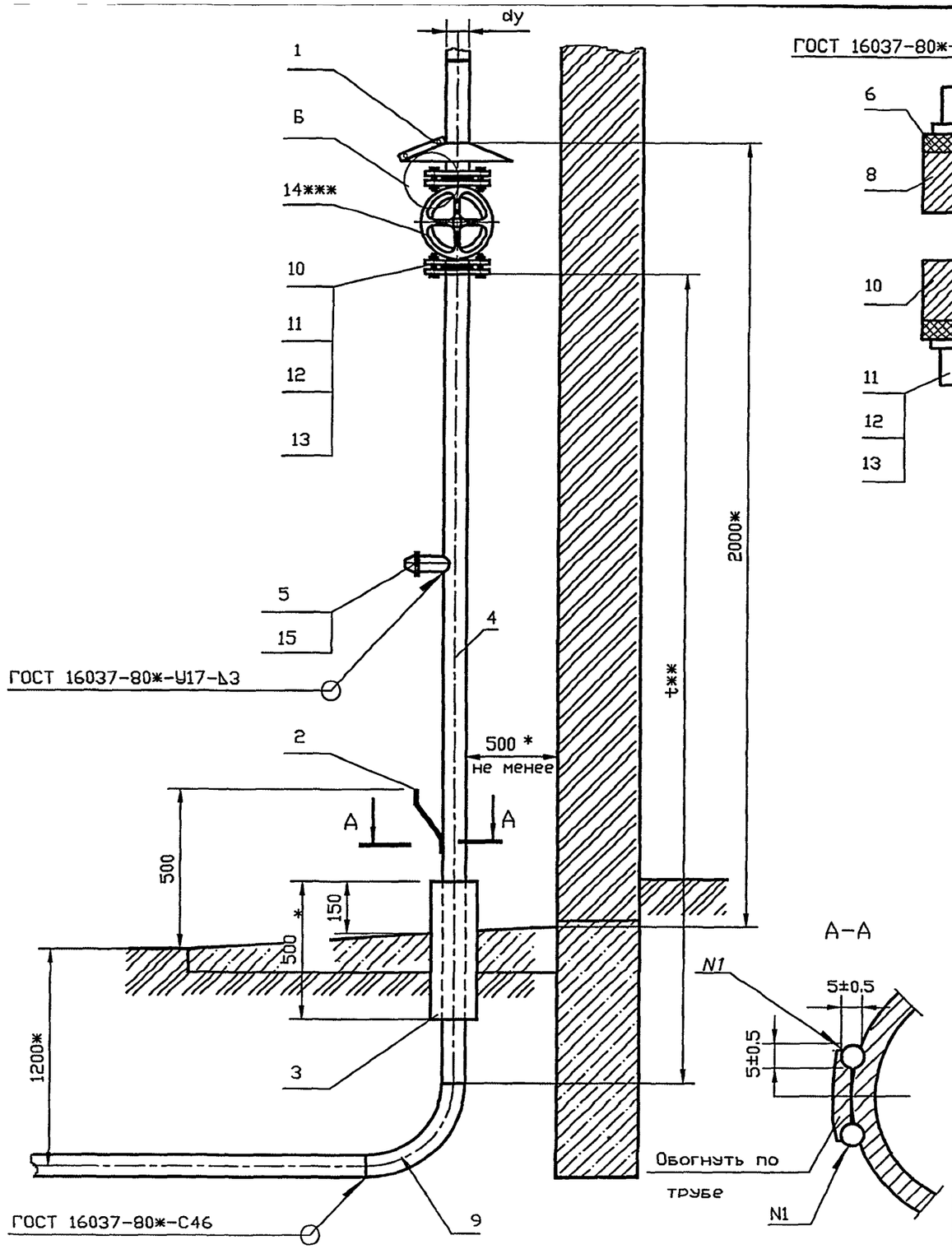

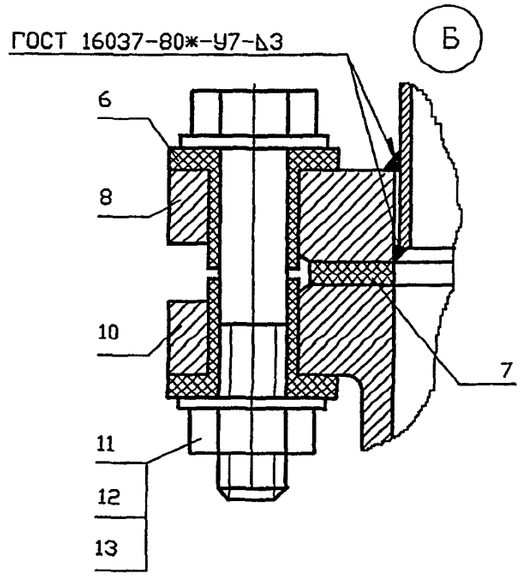

Обозначение	Условный проход dy, мм	Масса ед., кг
УГ 12.00	50	42.10
-01	80	69.90
-02	100	94.80
-03	150	157.20
-04	200	248.30
-05	250	353.80
-06	300	470.60

1. * – размер уточнить при проектировании.
2. t** – размер уточнить при монтаже.
3. *** – марку задвижки уточнить при проектировании.
Задвижки должны быть предназначены для газовой среды. Разрешается применение задвижек, предназначенных для другой среды при условии герметичности их затвора не ниже кл. В ГОСТ 9544-93.
4. Подземную часть газового стояка покрыть весьма усиленной изоляцией по ГОСТ 9.602-89*.
5. Футляр на выходе газопровода из земли залить битумом марки БНИ IV ГОСТ 9812-74*.
6. Сварка шва N1 ручная электродуговая.
7. Испытание стояка газопровода на герметичность выполнять после монтажа участка газопровода (газопровода-ввода), вводного газопровода

Пример обозначения газового стояка природного газа давлением 0.6 МПа с задвижкой условным проходом dy80:

Поз.	Обозначение	Наименование	Кол.	Масса ед.,кг	Примечание
	5.905-25.05.1-УГ 12.00-01	Стояк dy80	1		

Изм.	Лист	N докум.	Подпись	Дата
Разраб.		Василенко		07.05
Разраб.		Тарасенко		07.05
Пров.		Крючков		07.05
Н. контр.		Панасенко		07.05
Утв.		Корж		07.05

УГ 12.00 СБ

Стояк газопровода природного газа давлением до 0.6 МПа с задвижкой. Сборочный чертеж

Лит.	Масса	Масштаб
	См. табл.	—
Лист	Листов 1	

СПКБ "Газпроект"

Копировал

Формат А3

Инв. N подл.	Подпись и дата	Взам инв. N	Инв. N дубл.	Подпись и дата

Серия 5.905-25.05 вып. 1, часть 1

Формат	Зона	Поз.	Обозначение	Наименование	Количество на исполнение УГ 12.00 –										Примечание
					–	01	02	03	04	05	06				
				Документация											
А3			УГ 12.00 СБ	Сборочный чертеж	X	X	X	X	X	X	X				
А3				Общие указания											
				Сборочные единицы											
А4		1	УГ 10.05 -02	Зонт	1										
			-04	Зонт		1									
			-05	Зонт			1								
			-06	Зонт				1							
			-07	Зонт					1						
			-08	Зонт						1					
			-09	Зонт							1				
				Детали											
А4		2	УГ 10.02	Пластина	1	1	1	1	1	1	1				
БЧ		3		Футляр из трубы dy 100	1										
				Футляр из трубы dy 150		1	1								
				Футляр из трубы dy 200				1							

Изм.	Лист	N докум.	Подпись	Дата
Разраб.		Василенко		07.05
Разраб.		Тарасенко		07.05
Пров.		Крючков		07.05
Н. контр.		Панасенко		07.05
Утв.		Корж		07.05

УГ 12.00

Стояк газопровода природного газа давлением до 0.6 МПа с задвижкой

Лит.	Лист	Листов
	1	6

СПКБ "Газпроект"

Копировал

Формат А4

Инв. N подл.	Подпись и дата	Взам инв. N	Инв. N дубл.	Подпись и дата

Формат	Зона	Поз.	Обозначение	Наименование	Количество на исполнение УГ 12.00 –										Примечание
					–	01	02	03	04	05	06				
БЧ		3		Футляр из трубы dy 250					1						
				Футляр из трубы dy 300						1					
				Футляр из трубы dy 350							1				
БЧ		4		Труба 57х3.5 ГОСТ 10704-91 / В-10 ГОСТ 10705-80*											
					1										
				Труба 89х3.5 ГОСТ 10704-91 / В-10 ГОСТ 10705-80*											
						1									
				Труба 108х4.0 ГОСТ 10704-91 / В-10 ГОСТ 10705-80*											
							1								
БЧ		6		Труба 159х5.0 ГОСТ 10704-91 / В-10 ГОСТ 10705-80*											
								1							
				Труба 219х6.0 ГОСТ 10704-91 / В-10 ГОСТ 10705-80*											
									1						
				Труба 273х6.0 ГОСТ 10704-91 / В-10 ГОСТ 10705-80*											
										1					
				Труба 325х7.0 ГОСТ 10704-91 / В-10 ГОСТ 10705-80*											
											1				
А4		5	УГ 10.04 -02	Штуцер	1										
			-03	Штуцер		1									

Изм.	Лист	N докум.	Подпись	Дата	УГ 12.00	Лист 2

Копировал Формат А4

Формат	Зона	Поз.	Обозначение	Наименование	Количество на исполнение УГ 12.00 –										Примечание
					–	01	02	03	04	05	06				
А4		5	УГ 10.04 –04	Штуцер											
			–05	Штуцер											
			–06	Штуцер											
			–07	Штуцер											
			–08	Штуцер											
А4		6	УГ 10.08 –02	Втулка	8										
			–04	Втулка		8									
			–05	Втулка			8								
			–06	Втулка				16							
			–07	Втулка					16						
			–08	Втулка						24					
			–09	Втулка							24				
А4		7	УГ 10.07 –02	Прокладка	2										
			–04	Прокладка		2									
			–05	Прокладка			2								
			–06	Прокладка				2							
			–07	Прокладка					2						
			–08	Прокладка						2					
			–09	Прокладка							2				

Инв. N подл.	Подпись и дата	Взам инв. N	Инв. N дубл.	Подпись и дата

Формат	Зона	Поз.	Обозначение	Наименование	Количество на исполнение УГ 12.00 –										Примечание
					–	01	02	03	04	05	06				
А4		8	УГ 10.06 -02	Фланец	1										
			-04	Фланец		1									
			-05	Фланец			1								
			-06	Фланец				1							
			-07	Фланец					1						
			-08	Фланец						1					
			-09	Фланец							1				
				Стандартные изделия											
БЧ		9		Отвод П90-57х3-09Г2С ГОСТ 17375-2001	1										
				Отвод П90-89х3,5-09Г2С ГОСТ 17375-2001		1									
				Отвод П90-108х4-09Г2С ГОСТ 17375-2001			1								
				Отвод П90-159х4,5-09Г2С ГОСТ 17375-2001				1							
				Отвод П90-219х6-09Г2С ГОСТ 17375-2001					1						
				Отвод П90-273х7-09Г2С ГОСТ 17375-2001						1					
				Отвод П90-325х8-09Г2С ГОСТ 17375-2001							1				

Формат	Зона	Поз.	Обозначение	Наименование	Количество на исполнение УГ 12.00 –										Приме-чание
					–	01	02	03	04	05	06				
БЧ		10		Фланец 1-50-6-ст.20											
				ГОСТ 12820-80	1										
				Фланец 1-80-6-ст.20											
				ГОСТ 12820-80		1									
				Фланец 1-100Б-6-ст.20											
				ГОСТ 12820-80			1								
				Фланец 1-150Б-6-ст.20											
				ГОСТ 12820-80				1							
				Фланец 1-200-6-ст.20											
				ГОСТ 12820-80					1						
				Фланец 1-250-6-ст.20											
				ГОСТ 12820-80						1					
				Фланец 1-300-6-ст.20											
				ГОСТ 12820-80							1				
БЧ		11		Болт М12х75.36 ГОСТ 7798-70*	8										
				Болт М16х75.36 ГОСТ 7798-70*		8	8	16	16	24					
				Болт М20х75.36 ГОСТ 7798-70*							24				

Инв. N подл.	Подпись и дата	Взам инв. N	Инв. N дубл.	Подпись и дата

Формат	Зона	Поз.	Обозначение	Наименование	Количество на исполнение УГ 12.00 –										Примечание
					–	01	02	03	04	05	06				
БЧ		12		Гайка М12.4 ГОСТ 5915-70*	8										
				Гайка М16.4 ГОСТ 5915-70*		8	8	16	16	24					
				Гайка М20.4 ГОСТ 5915-70*							24				
БЧ		13		Шайба 12.02 ГОСТ 11371-78*	16										
				Шайба 16.02 ГОСТ 11371-78*		16	16	32	32	48					
				Шайба 20.02 ГОСТ 11371-78*							48				
БЧ		14		Задвижка клиновая с невыд-											
				вижным шпинделем фланцевая											
				dy 50	1										Каталог Московского ЦКВА
				dy 80		1									
				dy 100			1								
				dy 150				1							
				dy 200					1						
				dy 250						1					
				dy 300							1				
БЧ		15		Колпак 25 ГОСТ 8962-75	1	1	1	1	1	1	1				

Изм.	Лист	N докум.	Подпись	Дата	УГ 12.00	Лист 6

Копировал Формат А4

Рис. 1

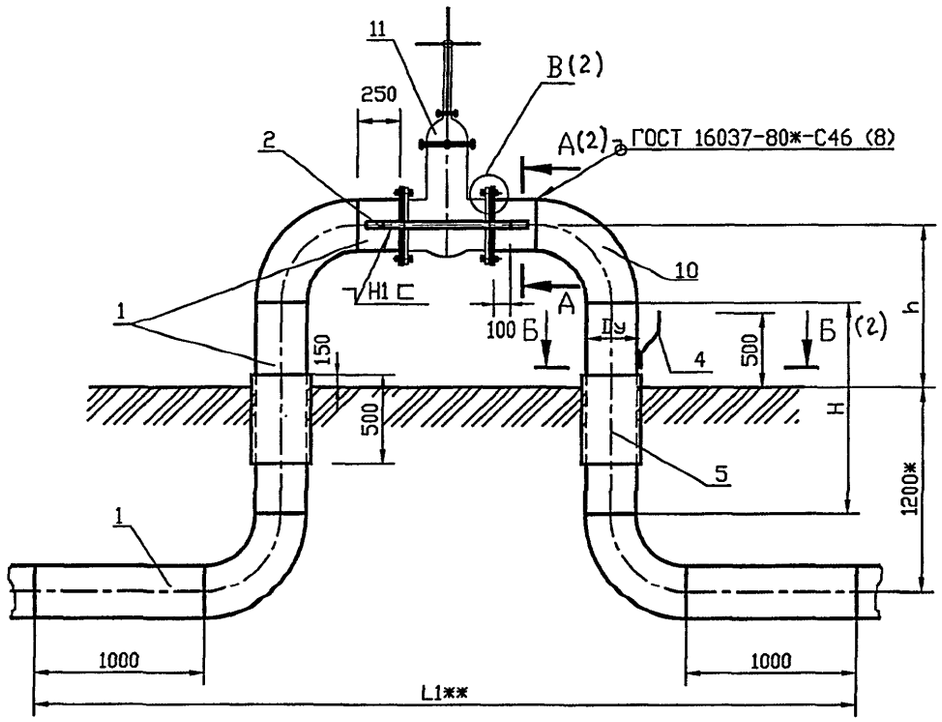

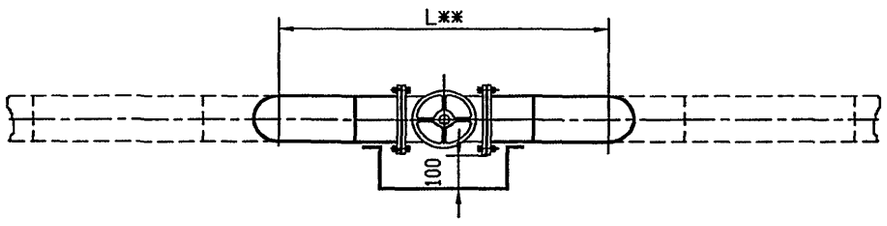

Обозначение	Условный проход Dу мм	Рис.	h, мм	H, мм
УГ 13.00	50	1	575	1625
-01	80		620	1580
-02	100		650	1550
-03	150		725	1475
-04	200	2	800	1400
-05	250		875	1325
-06	300		950	1250

Пример обозначения установки задвижки (сильфонного компенсотора) на подземном газопроводе природного газа давлением 0.6 МПа диаметром Dу 100, исполнение по рис. 1:

Марка поз.	Обозначение	Наименование	Кол.	Масса ед. кг	Приме-чание
	5.905-25.05.1-УГ 13.00-02	Установка задвижки Dу 100 (Марка и ГОСТ задвижки или сильфонного компенсатора)	1		Рис. 1

Изм.	Лист	N докум.	Подпись	Дата
Разраб.		Василенко		07.05
Разраб.		Тарасенко		07.05
Пров.		Крючков		07.05
Н. контр.		Панасенко		07.05
Утв.		Корж		07.05

УГ 13.00 СБ

Установка надземной задвижки с сильфонным компенсатором на подземном газопроводе природного газа давлением 0.6 МПа. Сборочный чертеж

Лит.	Масса	Масштаб
	См. табл.	—

Лист 1 Листов 2

СПКБ "Газпроект"

Копировал

Формат А3

Рис. 2

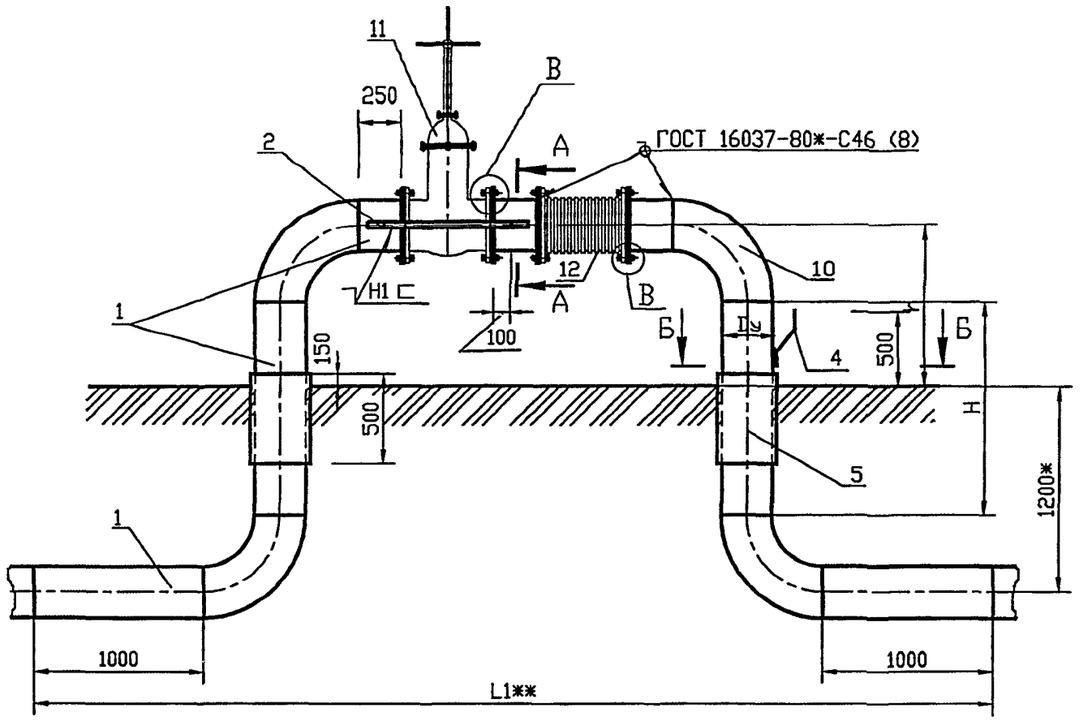

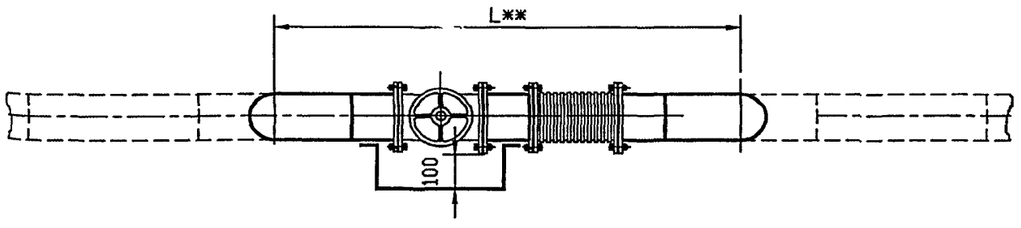

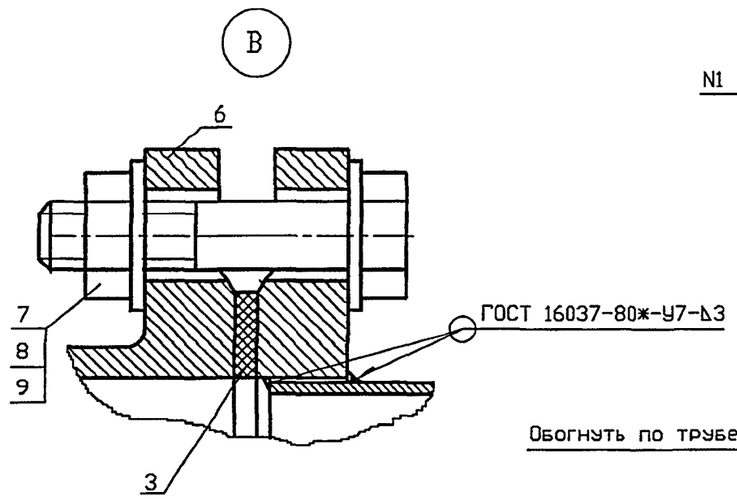

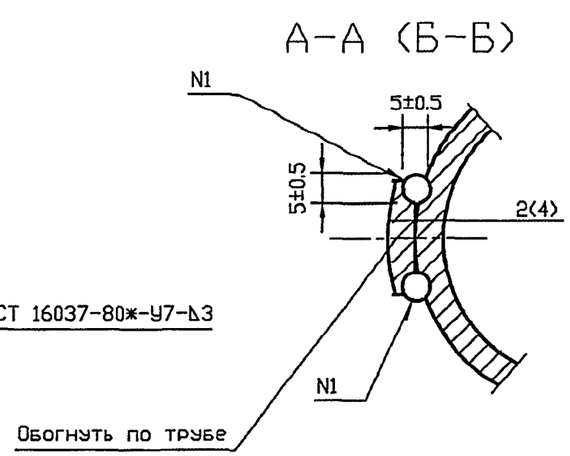

1. ** - размер определяется при проектировании.

2. * - размер уточнить при проектировании.

3. Марку задвижки (сильфонного компенсатора) уточнить при проектировании. Согласно п 4.10 СНиП "Газораспределительные системы" газовое оборудование применяется по действующим стандартам и другим нормативным документам на их поставку, сроки службы, характеристики, свойства и назначение (область применения) которых, установленные этими документами, соответствующим условиям эксплуатации.

4. Сварка шва N1 ручная электродуговая

5. Подземную часть газопровода покрыть весьма усиленной изоляцией по ГОСТ 9.602-89*.

6. Футляр на выходе газопровода из земли залить битумом марки БНИ IV ГОСТ 9812-74*.

7. Перед установкой узла задвижки в траншею грунт уплотнить до γ ск=1.65т/м3.

8. Узел установки задвижки испытать на герметичность воздухом давлением 1,5 МПа (15 кгс/см2).

9. Продолжительность испытания на герметичность определяется временем, необходимым для осмотра мест сварки, но не менее 1 минуты, при этом падение давления не допускается

					УГ 13.00 СБ	Лист
Изм.	Лист	N докум.	Подпись	Дата		2

Копировал Формат А4

Формат	Зона	Поз	Обозначение	Наименование	Количество на исполнение УГ 13.00 –										Примечание
					–	01	02	03	04	05	06				
				Документация											
А3			УГ 13.00 СБ	Сборочный чертеж	X	X	X	X	X	X	X				
А3				Общие указания											
				Детали											
БЧ		1		Труба 57х3,5 ГОСТ 10704-91 / В-10 ГОСТ 10705-80*	5										
				Труба 89х3,5 ГОСТ 10704-91 / В-10 ГОСТ 10705-80*		5									
				Труба 108х4 ГОСТ 10704-91 / В-10 ГОСТ 10705-80*			5								
				Труба 159х5 ГОСТ 10704-91 / В-10 ГОСТ 10705-80*				5							
				Труба 219х6 ГОСТ 10704-91 / В-10 ГОСТ 10705-80*					5						
				Труба 273х6 ГОСТ 10704-91 / В-10 ГОСТ 10705-80*						5					

Изм.	Лист	N докум.	Подпись	Дата
Разраб.		Василенко		07.05
Разраб.		Тарасенко		07.05
Пров.		Крючков		07.05
Н. контр.		Панасенко		07.05
Утв.		Корж		07.05

УГ 13.00

Установка надземной задвижки с сильфонным компенсатором на подземном газопроводе природного газа давлением 0.6 МПа

Лит.	Лист	Листов
	1	5

СПКБ "Газпроект"

Копировал

Формат А4

Инв. N подл.	Подпись и дата	Взам инв. N	Инв. N дубл.	Подпись и дата

Формат	Зона	Поз.	Обозначение	Наименование	Количество на исполнение УГ 13.00 –										Примечание
					–	01	02	03	04	05	06				
БЧ		1		Труба 325х6 ГОСТ 10704-91 / В-10 ГОСТ 10705-80*											
											5				
А4		2	УГ 13.01	Пластина	1										
			-01	Пластина		1									
			-02	Пластина			1								
			-03	Пластина				1							
			-04	Пластина					1						
			-05	Пластина						1					
			-06	Пластина							1				
А4		3	УГ 10.07 -02	Прокладка	2										
			-04	Прокладка		2									
			-05	Прокладка			2								
			-06	Прокладка				2							
			-07	Прокладка					2						
			-08	Прокладка						2					
			-09	Прокладка							2				
А4		4	УГ 10.02	Пластина	1	1	1	1	1	1	1				
БЧ		5	Футляр	Труба dy 100	2										
				Труба dy 150		2	2								

Изм.	Лист	N докум.	Подпись	Дата	УГ 13.00	Лист 2

Копировал Формат А4

				Наименование	Количество на исполнение УГ 13.00 -										Примечание
					-	01	02	03	04	05	06				
БЧ		5	Футляр	Труба dy 200				2							
				Труба dy 250					2						
				Труба dy 300						2					
				Труба dy 350							2				
				Стандартные изделия											
БЧ		6		Фланцы ГОСТ 12820-80*											
				1-50-6 ст.20	2										
				1-80-6 ст.20		2									
				1-100А-6 ст.20			2								
				1-150Б-6 ст.20				2							
				1-200-6 ст.20					2						
				1-250-6 ст.20						2					
				1-300-6 ст.20							2				
БЧ		7		Болт М12х80.58 ГОСТ 7798-70*	8										
				Болт М16х90.58 ГОСТ 7798-70*		8	8	16	16	24					
				Болт М20х90.58 ГОСТ 7798-70*							24				
БЧ		8		Гайка М12.4 ГОСТ 5915-70*	8										
				Гайка М16.4 ГОСТ 5915-70*		8	8	16	16	24					
				Гайка М20.4 ГОСТ 5915-70*							24				

Инв. N подл.	Подпись и дата	Взам инв. N	Инв. N дубл.	Подпись и дата

Формат	Зона	Поз.	Обозначение	Наименование	Количество на исполнение УГ 13.00 –										Примечание
					–	01	02	03	04	05	06				
БЧ		9		Шайба 12.02 ГОСТ 11371-78	16										
				Шайба 16.02 ГОСТ 11371-78		16	16	32	32	48					
				Шайба 20.02 ГОСТ 11371-78							48				
БЧ		10		Отвод П90-57х3-09Г2С ГОСТ 17375-2001	4										
				Отвод П90-89х3.5-09Г2С ГОСТ 17375-2001		4									
				Отвод П90-108х4-09Г2С ГОСТ 17375-2001			4								
				Отвод П90-159х4.5-09Г2С ГОСТ 17375-2001				4							
				Отвод П90-219х6-09Г2С ГОСТ 17375-2001					4						
				Отвод П90-273х7-09Г2С ГОСТ 17375-2001						4					
				Отвод П90-325х8-09Г2С ГОСТ 17375-2001							4				
БЧ		11		Задвижки клиновые с не											
				выдвижным шпинделем											
				фланцевые											
				Dy 50	1										Каталог Московского ЦКБА
				Dy 80		1									
				Dy 100			1								
				Dy 150				1							

Изм.	Лист	N докум.	Подпись	Дата	УГ 13.00	Лист 4

Копировал Формат А4

Формат	Зона	Поз.	Обозначение	Наименование	Количество на исполнение УГ 13.00 –										Примечание
					–	01	02	03	04	05	06				
				Стандартные изделия											
БЧ		11		Задвижки клиновые с не											
				выдвижным шпинделем											
				фланцевые											
				Dy 200					1						
				Dy 250						1					
				Dy 300							1				Каталог Московского ЦКВА
БЧ		12		Сильфонный компенсатор											
				с подсоединительными											
				фланцами											
				Dy 200					1						
				Dy 250						1					
				Dy 300							1				

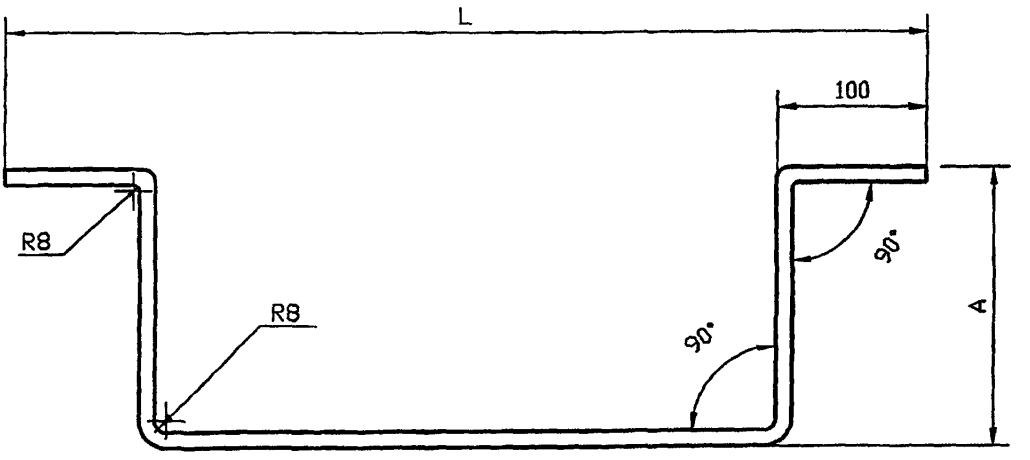

Обозначение	Dу,мм см. лист УГ16.00СБ	L, мм	A, мм	Lобщ, мм	Масса ед. кг
УГ 13.01	50	614	174	962	1.21
-01	80	648	197	1042	1.31
-02	100	668	207	1082	1.36
-03	150	722	234	1190	1.50
-04	200	776	262	1300	1.64
-05	250	898	289	1476	1.86
-06	300	948	322	1592	2.00

Не указанные предельные отклонения размеров:
h14, ± $\frac{JT14}{2}$

Инв. N подл. | Подпись и дата | Взам. инв. N | Инв. N дубл. | Подпись и дата

Изм.	Лист	N докум.	Подпись	Дата
Разраб.		Василенко		07.05
Разраб.		Тарасенко		07.05
Пров.		Крючков		07.05
Н. контр.		Панасенко		07.05
Утв.		Корж		07.05

УГ 13.01

Пластина

Лит.	Масса	Масштаб
	См. табл.	
Лист	Листов 1	

Полоса $\frac{4х40хБ-2\ ГОСТ\ 103-76*}{Ст3пс1-I\ ГОСТ\ 535-88*}$

СПКБ "Газпроект"

Копировал

Формат А4

gost.e-ecolog.ru