ТИПОВЫЕ СТРОИТЕЛЬНЫЕ КОНСТРУКЦИИ, ИЗДЕЛИЯ И УЗЛЫ

СЕРИЯ 1.400.2-25.93

ИЗДЕЛИЯ ЗАКЛАДНЫЕ УНИФИЦИРОВАННЫЕ СБОРНЫХ ЖЕЛЕЗОБЕТОННЫХ КОНСТРУКЦИИ ОДНОЭТАЖНЫХ ЗДАНИЙ ПРОМЫШЛЕННЫХ ПРЕДПРИЯТИЙ

ВЫПУСК 1

ИЗДЕЛИЯ. РАБОЧИЕ ЧЕРТЕЖИ

РАЗРАБОТАНЫ ЦИИПРОИЗДАНИЯ

ЗАМ. ДИРЕКТОРА В.В.ГРАНЕВ

НАЧАЛЬНИК ОТДЕЛА А.Я.РОЗЕНБЛЮМ

ГЛАВНЫЙ ИНЖЕНЕР ПРОЕКТА П.Г.КЕЛАСЬЕВ

УТВЕРЖДЕНЫ

ГЛАВНЫМ УПРАВЛЕНИЕМ ПРОЕКТИРОВАНИЯ И ИНЖЕНЕРНЫХ ИЗЫСКАНИЙ ГОССТРОЯ РОССИИ. ПИСЬМО ОТ 23.07.93

ВВЕДЕНЫ В ДЕЙСТВИЕ ЦИИПРОИЗДАНИЯ С 01.01.94

ПРИКАЗ ОТ 30.08.93 №54

gost.e-ecolog.ru

Обозначение документа	Наименование	Стр
1.400.2-25.93.1-ПЗ	Пояснительная записка	5
1.400.2-25.93.1-1	Изделие закладное МУ1-1	8
-2	Изделие закладное МУ1-2 ... МУ1-13	9
-3	Изделие закладное МУ1-14... МУ1-16	11
-4	Изделие закладное МУ1-17, МУ1-18	12
-5	Изделие закладное МУ1-19...МУ1-56	13
-6	Изделие закладное МУ1-57, МУ1-58	18
-7	Изделие закладное МУ1-59	19
-8	Изделие закладное МУ1-60	20
-9	Изделие закладное МУ1-61, МУ1-62	21
-10	Изделие закладное МУ1-63... МУ1-91	22
-11	Изделие закладное МУ1-92, МУ1-93	27
-12	Изделие закладное МУ1-94... МУ1-106	28
-13	Изделие закладное МУ1-107... МУ1-124	30
-14	Изделие закладное МУ1-125... МУ1-128	33
-15	Изделие закладное МУ1-129	34
-16	Изделие закладное МУ1-130...МУ1-143	35
-17	Изделие закладное МУ1-144... МУ1-149	37
-18	Изделие закладное МУ1-150, МУ1-151	38
-19	Изделие закладное МУ1-152...МУ1-159	39
-20	Изделие закладное МУ1-160, МУ1-161	41
-21	Изделие закладное МУ1-162, МУ1-163	42
-22	Изделие закладное МУ1-164, МУ1-165	43
-23	Изделие закладное МУ1-166... МУ1-168	44
-24	Изделие закладное МУ1-169, МУ1-170	45
-25	Изделие закладное МУ1-171, МУ1-172	46
-26	Изделие закладное МУ1-173...МУ1-175	47

Инв. № подл. | Подпись и дата | Взам. инв. №

Гл.инж.пр	Келасьев	
Проверил	Логвинский	
Н.контр	Логвинский	

1.400.2-25.93.1

Содержание

Стадия	Лист	Листов
Р	1	3

ЦНИИПРОМЗДАНИЙ

Обозначение документа	Наименование	Стр.
1.400.2-25.93.1-27	Изделие закладное МУ1-176, МУ1-177	48
-28	Изделие закладное МУ1-178	49
-29	Изделие закладное МУ1-179	50
-30	Изделие закладное МУ1-180	51
-31	Изделие закладное МУ2-1, МУ2-2	52
-32	Изделие закладное МУ2-3, МУ2-4	53
-33	Изделие закладное МУ2-5... МУ2-7	54
-34	Изделие закладное МУ2-8	56
-35	Изделие закладное МУ2-9... МУ2-12	57
-36	Изделие закладное МУ2-13	59
-37	Изделие закладное МУ2-14... МУ2-16	60
-38	Изделие закладное МУ2-17... МУ2-20	62
-39	Изделие закладное МУ2-21	64
-40	Изделие закладное МУ2-22	65
-41	Изделие закладное МУ2-23, МУ2-24	66
-42	Изделие закладное МУ2-25, МУ2-26	67
-43	Изделие закладное МУ2-27, МУ2-28	68
-44	Изделие закладное МУ2-29, МУ2-30	69
-45	Изделие закладное МУ2-31, МУ2-32	70
-46	Изделие закладное МУ2-33, МУ2-34	71
-47	Изделие закладное МУ2-35, МУ2-36	72
-48	Изделие закладное МУ2-37	73
-49	Изделие закладное МУ2-38	74
-50	Изделие закладное МУ2-39, МУ2-40	75
-51	Изделие закладное МУ2-41, МУ2-42	76
-52	Изделие закладное МУ2-43, МУ2-44	77
-53	Изделие закладное МУ2-45	78
-54	Изделие закладное МУ2-46, МУ2-47	79
-55	Изделие закладное МУ2-48	80
-56	Изделие закладное МУ3-1... МУ3-3	81

Инв. № подл. | Подпись и дата | Взам. инв. №

Обозначение документа	Наименование	Стр.
1.400.2-25.93.1-57	Изделие закладное МУ3-4... МУ3-6	82
-58	Изделие закладное МУ3-7	83
-59	Изделие закладное МУ3-8 ... МУ3-15	84
-60	Изделие закладное МУ3-16 ... МУ3-26	86
-61	Изделие закладное МУ3-27, МУ3-28	89
-62	Изделие закладное МУ4-1	90
-63	Изделие закладное МУ4-2	91
-64	Изделие закладное МУ4-3...МУ4-5	92
-65	Изделие закладное МУ4-6	93
-66	Изделие закладное МУ4-7, МУ4-8	94
-67	Изделие закладное МУ4-9, МУ4-10	95
-68	Изделие закладное МУ4-11...МУ4-13	96
-69	Изделие закладное МУ4-14...МУ4-16	97
-70	Изделие закладное МУ5-1, МУ5-2	98
-71	Изделие закладное МУ5-3... МУ5-8	99

Инв. № подл. | Подпись и дата | Взам. инв. №

I. Настоящий выпуск содержит рабочие чертежи унифицированных закладных изделий сборных железобетонных конструкций одноэтажных зданий промышленных предприятий. Указания по применению закладных изделий приведены в выпуске 0 настоящей серии.

2. Закладные изделия должны удовлетворять требованиям ГОСТ 10922-90 "Арматурные и закладные изделия, соединения сварные арматуры и закладных изделий железобетонных конструкций. Общие технические условия".

Конструкция сварных соединений должна удовлетворять требованиям ГОСТ 14098-91 "Соединения сварные арматуры и закладных изделий железобетонных конструкций. Типы, конструкция и размеры".

3.В закладных изделиях нахлесточное соединение анкеров с пластиной или полкой уголка следует выполнять дуговой ручной сваркой швом (соединение типа Н1-Рш по ГОСТ 14098-91). Допускается применение контактной рельефной сварки (соединение типа Н2-Кр).

Тавровое соединение анкерных стержней с пластиной или полкой уголка следует выполнять дуговой механизированной сваркой под флюсом (соединение типа Т1-Мф по ГОСТ 14098-91). Допускается тавровое соединение выполнять другими видами сварки по ГОСТ 14098-91, при этом в случае применения дуговой ручной сварки в раззенкованное отверстие (соединение типа Т12-Р3) толщина пластины должна быть не менее 0,75 диаметра анкерных стержней.

Анкерные болты с высаженными головками соединяются с пластиной путем дуговой ручной сварки в раззенкованное отверстие. Анкерные болты без высаженных головок соединяются с пластиной путем дуговой ручной сварки в отверстие без раззенковки.

Инв. № подл. | Подпись и дата | Взам. инв. №

				1.400.2-25.93.1-ПЗ	
Гл.инженер	Кедасьев			Пояснительная записка	Стадия: Р; Лист: 1; Листов: 3
Проверил	Литвинский				ЦНИИПромзданий
Н.контр.	Литвинский				

4. Изготовление закладных изделий с анкерами из полос следует производить в соответствии со СНиП III-18-75 "Металлические конструкции. Правила производства и приемки работ".

5. Длины анкерных стержней на чертежах и в спецификациях даны номинальными, т.е. без учета оплавления и осадки.

Длина стержня-заготовки принимается:

при образовании высаженной головки - увеличенной на $3d$, где d - диаметр стержня (см. рис.I);

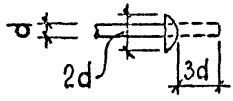

рис. I

при тавровом соединении под флюсом увеличенной на d;

при тавровом соединении в раззенкованное отверстие - увеличенной на толщину пластины.

Расход стали на закладные изделия определен с учетом расхода на оплавление и осадку.

6. В пластинах или полках уголков закладных изделий допускается устройство отверстий для крепления изделий к форме фиксаторами, обеспечивающими их проектное положение. Размеры этих отверстий и их расположение принимается по согласованию с проектной организацией в зависимости от конструкции фиксаторов и от схемы приварки примыкающей конструкции.

7. Антикоррозионная защита закладных изделий должна выполняться в соответствии с указаниями проекта здания.

8. Отклонения линейных размеров закладных изделий не должны превышать предельных, установленных ГОСТ 10922-90.

При отсутствии данных о классе точности для сборных конструкций отклонения принимаются как для 7 класса.

9. Приемку, транспортирование и хранение закладных изделий следует производить в соответствии с ГОСТ 10922-90.

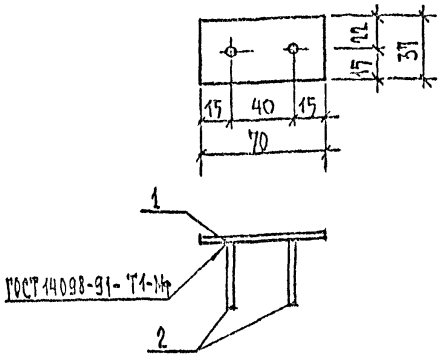

Марка	Поз.	Наименование	Кол.	Масса. ед., кг	Общая масса, кг
МУ 1-1	1	-37×6 , ℓ=70	1	0,12	0,2
	2	ф8АIII , ℓ=100	2	0,05	

1. Арматура класса А-III по ГОСТ 5781-82.
2. Сталь листовая по ГОСТ 19903-74 марки С235 по ГОСТ 27772-88 или сталь листовая по ГОСТ 535-88 марки Ст3 кп2.
3. В спецификации приведены длины анкеров в изделии. Длина заготовок определяется по п. 4 пояснительной записки

Разраб.	Келасьев			1.400.2-25.93.1-1
Исполнил	Семенова			Изделие закладное МУ 1-1
Проверил	Лорбинский			Стадия: Р; Лист; Листов: 1
Н. контр.	Лорбинский			ЦНИИПРОМЗДАНИЙ

Инв. № подл. | Подпись и дата | Взам. инв. №

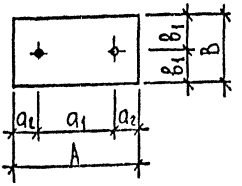

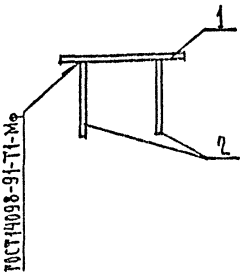

Марка	A мм	B мм	a_1 мм	a_2 мм	B_1 мм
МУ1-2	100	100	60	20	50
МУ1-3	190	140	60	65	70
МУ1-4	210	140	80	65	70
МУ1-5	230	140	110	60	70
МУ1-6	240	140	110	65	70
МУ1-7	270	140	140	65	70
МУ1-8	290	140	160	65	70
МУ1-9	320	140	140	90	70
МУ1-10	350	140	200	75	70
МУ1-11	350	140	270	40	70
МУ1-12	350	150	200	75	75
МУ1-13	350	150	200	75	75

1. Арматура класса А-III по ГОСТ 5781-82.
2. Сталь листовая по ГОСТ 19903-74 марки С235 по ГОСТ 27772-88 или сталь листовая по ГОСТ 535-88 марки Ст3кп2 при толщине листа до 8 мм и сталь листовая по ГОСТ 19903-74 марки С245 по ГОСТ 27772-88 или сталь листовая по ГОСТ 535-88 марки Ст3пс5 при толщине листа более 8 мм.
3. В спецификации приведены длины анкеров в изделии. Длина заготовок определяется по п. 4 пояснительной записки.

Инв. № подл. | Подпись и дата | Взам. инв. №

1.400.2-25.93.1-2

Разраб.	Келасьев		
Исполнил	Семенова		
Проверил	Логвинский		
Н. контр.	Логвинский		

Изделие закладное
МУ1-2 ... МУ1-13

Стадия	Лист	Листов
Р	1	2

ЦНИИПРОМЗДАНИЙ

Марка	Поз.	Наименование	Кол.	Масса ед., кг	Общая масса, кг
МУ1-2	1	-100×6, ℓ=100	1	0,47	0,6
	2	ф 8 А III, ℓ=100	2	0,07	
МУ1-3	1	-140×6, ℓ=190	1	1,25	1,4
	2	ф 8 А III, ℓ=150	2	0,07	
МУ1-4	1	-140×6, ℓ=210	1	1,38	1,5
	2	ф 8 А III, ℓ=150	2	0,07	
МУ1-5	1	-140×6, ℓ=230	1	1,52	1,6
	2	ф 8 А III, ℓ=150	2	0,07	
МУ1-6	1	-140×6, ℓ=240	1	1,58	1,7
	2	ф 8 А III, ℓ=150	2	0,07	
МУ1-7	1	-140×6, ℓ=270	1	1,78	1,9
	2	ф 8 А III, ℓ=150	2	0,07	
МУ1-8	1	-140×6, ℓ=290	1	1,91	2,0
	2	ф 8 А III, ℓ=150	2	0,07	
МУ1-9	1	-140×6, ℓ=320	1	2,11	2,2
	2	ф 8 А III, ℓ=150	2	0,07	
МУ1-10	1	-140×8, ℓ=350	1	3,08	3,3
	2	ф 10 А III, ℓ=170	2	0,12	
МУ1-11	1	-140×12, ℓ=350	1	4,62	4,8
	2	ф 10 А III, ℓ=170	2	0,12	
МУ1-12	1	-150×8, ℓ=350	1	3,30	3,5
	2	ф 10 А III, ℓ=170	2	0,11	
МУ1-13	1	-150×8, ℓ=350	1	3,30	3,7
	2	ф 10 А III, ℓ=300	2	0,19	

Инв. № подл. | Подпись и дата | Взам. инв. №

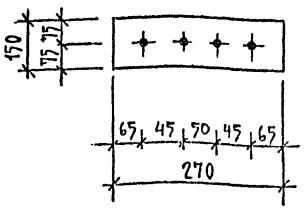

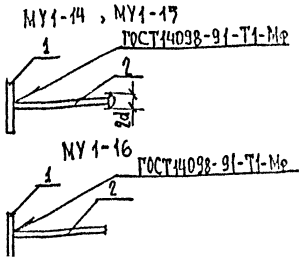

Марка	Поз.	Наименование	Кол.	Масса ед., кг	Общая масса, кг
МУ1-14	1	-150×8 , ℓ=270	1	2,54	3,6
	2	Ф12АIII , ℓ=270	4	0,28	
МУ1-15	1	-150×8 , ℓ=270	1	2,54	4,0
	2	Ф12АIII , ℓ=370	4	0,37	
МУ1-16	1	-150×8 , ℓ=270	1	2,54	3,9
	2	Ф12АIII , ℓ=370	4	0,34	

1. Арматура класса А-III по ГОСТ 5781-82.
2. Сталь листовая по ГОСТ 19903-74 марки С235 по ГОСТ 27772-88 или сталь листовая по ГОСТ 535-88 марки Ст3кп2.
3. В спецификации приведены длины анкеров в изделии. Длина заготовок определяется по п. 4 пояснительной записки.

Разраб.	Келасьев		
Исполнил	Семенова		
Проверил	Логвинский		
Н.контр.	Логвинский		

1.400.2-25.93.1-3

Изделие закладное МУ1-14... МУ1-16

Стадия	Лист	Листов
Р		1

ЦНИИПРОИЗДАНИЕ

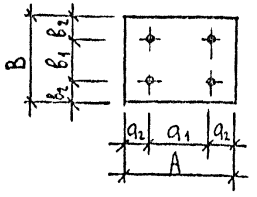

Марка	A мм	B мм	a_1 мм	a_2 мм	$в_1$ мм	$в_2$ мм
МУ1-17	290	200	130	80	80	60
МУ1-18	300	250	200	50	50	100

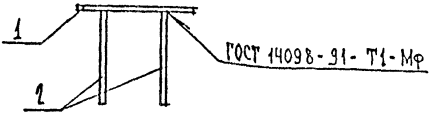

Марка	Поз.	Наименование	Кол.	Масса ед., кг	Общая масса, кг
МУ 1-17	1	-200×10, ℓ=290	1	4,55	6,7
	2	Ф14 AIII, ℓ=420	4	0,52	
МУ1-18	1	-250×16, ℓ=300	1	9,42	13,6
	2	Ф20 AIII, ℓ=400	4	1,04	

1. Арматура класса A-III по ГОСТ 5781-82.
2. Сталь листовая по ГОСТ 19903-74 марки С245 по ГОСТ 27772-88 или сталь листовая по ГОСТ 535-88 марки Ст3пс5.
3. В спецификации приведены длины анкеров в изделии. Длина заготовок определяется по п 4 пояснительной записки.

				1.400.2-25.93.1-4	
Разраб	Колесьев		Изделие закладное МУ1-17, МУ1-18	Стадия	Лист	Листов
Испонил	Семенова			Р		1
Проверил	Лорбинский			ЦНИИПРОМЗДАНИЙ		
Н. контр	Лорбинский					

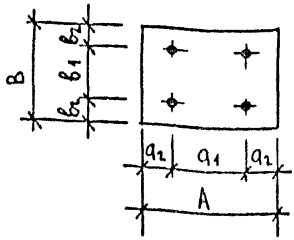

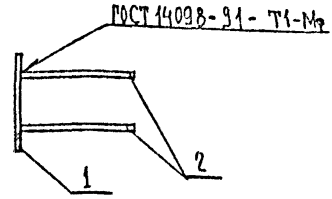

Марка	A мм	B мм	a_1 мм	a_2 мм	b_1 мм	b_2 мм
МУ1-19	240	110	160	40	50	30
МУ1-20	230	180	90	70	100	40
МУ1-21	240	190	190	25	140	25
МУ1-22	240	190	160	40	70	60
МУ1-23	240	190	160	40	150	20
МУ1-24	270	180	130	70	100	40
МУ1-25	240	210	160	40	170	20
МУ1-26	240	210	190	25	160	25
МУ1-27	240	230	160	40	80	75
МУ1-28	240	230	160	40	110	60
МУ1-29	240	240	160	40	110	65
МУ1-30	270	240	150	60	160	40

1. Арматура класса А-III по ГОСТ 5781-82.
2. Сталь листовая по ГОСТ 19903-74 марки С235 по ГОСТ 27772-88 или сталь листовая марки Ст3кп2 при толщине листа до 8 мм и сталь листовая по ГОСТ 19903-74 марки С245 по ГОСТ 27772-88 или сталь листовая по ГОСТ 535-88 марки Ст3пс5 при толщине листа более 8 мм.
3. В спецификации приведены длины анкеров в изделии. Длина заготовок определяется по п. 4 пояснительной записки.

				1.400.2-25.93.1-5	
Разраб.	Келасьев		Изделие закладное МУ1-19 ... МУ1-76	Стадия: Р	Лист: 1	Листов: 5
Исполнил	Семенова			ЦНИИПромзданий	
Проверил	Логвинский				
Н. контр.	Логвинский				

ПРОДОЛЖЕНИЕ

Марка	A мм	B мм	a_1 мм	a_2 мм	$в_1$ мм	$в_2$ мм
МУ1-31	270	240	110	80	160	40
МУ1-32	290	240	170	60	160	40
МУ1-33	320	240	140	90	160	40
МУ1-34	190	180	150	20	120	30
МУ1-35	210	180	170	20	120	30
МУ1-36	250	250	170	40	170	40
МУ1-37	270	150	140	65	70	40
МУ1-38	250	190	160	45	130	30
МУ1-39	290	200	180	55	100	50
МУ1-40	290	200	150	70	100	50
МУ1-41	290	200	240	25	100	50
МУ1-42	250	250	150	50	160	45
МУ1-43	490	180	300	95	100	40
МУ1-44	290	290	170	60	170	60
МУ1-45	390	300	290	50	150	75
МУ1-46	390	300	290	50	200	50
МУ1-47	290	200	140	75	100	50
МУ1-48	290	200	220	35	100	50
МУ1-49	240	230	160	40	80	75
МУ1-50	270	240	120	75	160	40
МУ1-51	490	300	300	95	190	55
МУ1-52	230	190	140	45	130	30
МУ1-53	290	140	210	40	80	30
МУ1-54	390	140	310	40	80	30
МУ1-55	390	140	310	40	80	30
МУ1-56	450	140	390	30	80	30

Марка	Поз.	Наименование	Кол.	Масса ед., кг	Общая масса, кг
МУ1-19	1	-110×6, ℓ=240	1	1,24	1,4
	2	ф8 А III, ℓ=150	4	0,06	
МУ1-20	1	-180×6, ℓ=230	1	1,95	2,2
	2	ф8 А III, ℓ=150	4	0,06	
МУ1-21	1	-190×6, ℓ=240	1	2,15	2,4
	2	ф8 А III, ℓ=120	4	0,05	
МУ1-22	1	-190×6, ℓ=240	1	2,15	2,4
	2	ф8 А III, ℓ=150	4	0,06	
МУ1-23	1	-190×6, ℓ=240	1	2,15	2,4
	2	ф8 А III, ℓ=120	4	0,05	
МУ1-24	1	-180×6, ℓ=270	1	2,29	2,5
	2	ф8 А III, ℓ=150	4	0,06	
МУ1-25	1	-210×6, ℓ=240	1	2,37	2,6
	2	ф8 А III, ℓ=150	4	0,06	
МУ1-26	1	-210×6, ℓ=240	1	2,37	2,6
	2	ф8 А III, ℓ=150	4	0,06	
МУ1-27	1	-230×6, ℓ=240	1	2,60	2,8
	2	ф8 А III, ℓ=150	4	0,06	
МУ1-28	1	-230×6, ℓ=240	1	2,60	2,8
	2	ф8 А III, ℓ=150	4	0,06	
МУ1-29	1	-240×6, ℓ=240	1	2,71	2,9
	2	ф8 А III, ℓ=150	4	0,06	
МУ1-30	1	-240×6, ℓ=270	1	3,05	3,3
	2	ф8 А III, ℓ=150	4	0,06	
МУ1-31	1	-240×6, ℓ=270	1	3,05	3,3
	2	ф8 А III, ℓ=150	4	0,06	

Продолжение

Марка	Поз.	Наименование	Кол.	Масса ед., кг	Общая масса, кг
МУ1-32	1	-240×6, ℓ=290	1	3,28	3,5
	2	ф8 А III, ℓ=150	4	0,06	
МУ1-33	1	-240×6, ℓ=320	1	3,62	3,8
	2	ф8 А III, ℓ=150	4	0,06	
МУ1-34	1	-180×8, ℓ=190	1	2,15	2,5
	2	ф10 А III, ℓ=120	4	0,08	
МУ1-35	1	-180×8, ℓ=210	1	2,37	2,8
	2	ф10 А III, ℓ=150	4	0,10	
МУ1-36	1	-250×8, ℓ=250	1	3,93	4,7
	2	ф10 А III, ℓ=300	4	0,19	
МУ1-37	1	-150×8, ℓ=270	1	2,54	3,9
	2	ф12 А III, ℓ=370	4	0,34	
МУ1-38	1	-190×8, ℓ=250	1	1,41	4,4
	2	ф12 А III, ℓ=830	4	0,75	
МУ1-39	1	-200×8, ℓ=290	1	3,64	4,6
	2	ф12 А III, ℓ=270	4	0,25	
МУ1-40	1	-200×8, ℓ=290	1	3,64	4,6
	2	ф12 А III, ℓ=270	4	0,25	
МУ1-41	1	-200×8, ℓ=290	1	3,64	4,6
	2	ф12 А III, ℓ=270	4	0,25	
МУ1-42	1	-250×8, ℓ=250	1	3,93	5,2
	2	ф12 А III, ℓ=360	4	0,33	
МУ1-43	1	-180×8, ℓ=490	1	5,54	6,6
	2	ф12 А III, ℓ=300	4	0,28	
МУ1-44	1	-290×8, ℓ=290	1	5,28	6,6
	2	ф12 А III, ℓ=360	4	0,33	

ПРОДОЛЖЕНИЕ

Марка	Поз.	Наименование	Кол.	Масса ед., кг	Общая масса, кг
МУ1-45	1	-300×8, ℓ=390	1	7,35	8,7
	2	ф12 AIII, ℓ=360	4	0,33	
МУ1-46	1	-300×8, ℓ=390	1	7,35	9,2
	2	ф14 AIII, ℓ=360	4	0,44	
МУ1-47	1	-200×10, ℓ=290	1	4,55	6,1
	2	ф12 AIII, ℓ=400	4	0,37	
МУ1-48	1	-200×10, ℓ=290	1	4,55	6,1
	2	ф12 AIII, ℓ=400	4	0,37	
МУ1-49	1	-230×10, ℓ=240	1	4,33	5,2
	2	ф14 AIII, ℓ=180	4	0,23	
МУ1-50	1	-240×10, ℓ=270	1	5,09	6,0
	2	ф14 AIII, ℓ=180	4	0,23	
МУ1-51	1	-300×10, ℓ=490	1	11,54	14,1
	2	ф16 AIII, ℓ=400	4	0,66	
МУ1-52	1	-190×8, ℓ=230	1	2,74	5,7
	2	ф12 AIII, ℓ=830	4	0,75	
МУ1-53	1	-140×14, ℓ=290	1	4,46	5,8
	2	ф12 AIII, ℓ=360	4	0,33	
МУ1-54	1	-140×14, ℓ=390	1	6,00	7,3
	2	ф12 AIII, ℓ=360	4	0,33	
МУ1-55	1	-140×14, ℓ=390	1	6,00	8,00
	2	ф14 AIII, ℓ=400	4	0,50	
МУ1-56	1	-140×20, ℓ=450	1	9,89	12,5
	2	ф16 AIII, ℓ=400	4	0,66	

МУ1-57

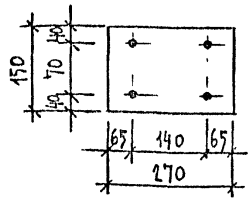

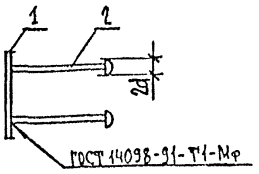

МУ1-58

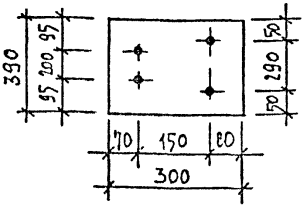

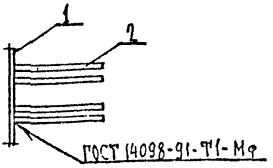

Марка	Поз.	Наименование	Кол	Масса ед., кг	Общая масса, кг
МУ1-57	1	-150×8, ℓ=270	1	2,54	3,6
	2	ф12 А-III, ℓ=270	4	0,28	
МУ1-58	1	-300×8, ℓ=390	1	7,35	8,7
	2	ф12 А-III, ℓ=360	4	0,33	

1. Арматура класса А-III по ГОСТ 5781-82.
2. Сталь листовая по ГОСТ 19903-74 марки С235 по ГОСТ 27772-88 или сталь листовая по ГОСТ 535-88 марки Ст3кп2.
3. В спецификации приведены длины анкеров в изделии. Длина заготовок определяется по п. 4 пояснительной записки.

Разраб.	Келасьев		1.400.2-25.93.1-6
Исполнил	Семенова		Изделие закладное МУ1-57, МУ1-58
Проверил	Лорбинский		Стадия: Р; Лист: ; Листов: 1
Н. контр	Лорбинский		ЦНИИПромзданий

Инв. № подл. | Подпись и дата | Взам. инв. №

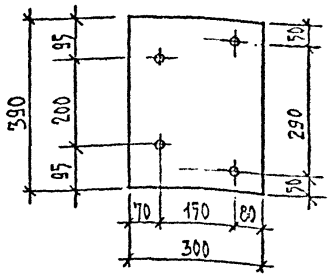

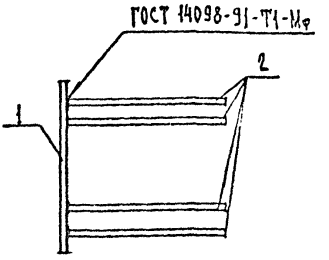

Марка	Поз.	Наименование	Поз.	Масса ед., кг	Общая масса, кг
МУ1-59	1	-300×8, ℓ=390	1	7,35	8,7
	2	ф 12АIII, ℓ=360	4	0,33	

1. Арматура класса А-III по ГОСТ 5781-82.
2. Сталь листовая по ГОСТ 19903-74 марки С235 по ГОСТ 27772-88 или сталь листовая по ГОСТ 535-88 марки Ст3 КП2.
3. В спецификации приведены длины анкеров в изделии. Длина заготовок определяется по п. 4 пояснительной записки.

Разраб.	Келасьев		1.400.2-25.93.1-7	
Исполн.	Семенова		Изделие закладное МУ1-59	Стадия: Р; Лист; Листов: 1
Проверил	Ю-Винский			ЦНИИПРОИЗДАНИЕ
Н.контр.	Ю-Винский			

Инв. № подл. | Подпись и дата | Взам. инв. №

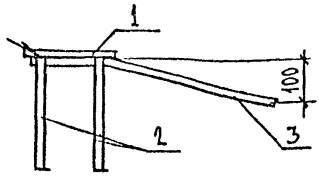

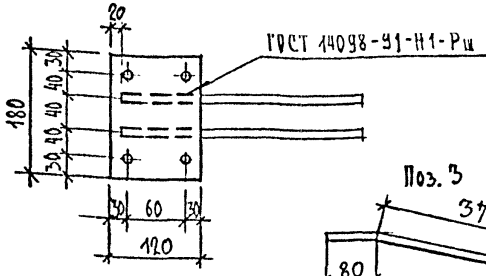

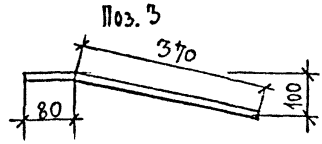

Марка	Поз.	Наименование	Кол.	Масса ед., кг	Масса изделия, кг
МУ1-60	1	- 120×6 , ℓ=180	1	1,02	2,4
	2	Ф10АIII , ℓ=250	4	0,15	
	3	Ф12АIII , ℓ=450	2	0,40	

1. Арматура класса А-III по ГОСТ 5781-82.
2. Сталь листовая по ГОСТ 19903-74 марки С235 по ГОСТ 27772-88 или сталь листовая по ГОСТ 535-88 марки Ст3кп2.
3. В спецификации приведены длины анкеров в изделии. Длина заготовок определяется по п. 4 пояснительной записки.

				1.400.2-25.93.1-8		
Разраб.	Селасьев			Изделие закладное МУ1-60	Стадия	Лист	Листов
Исполн.	Семенова				Р		1
Проверил	Ковинский				ЦНИИПРОМЗДАНИЙ		
Н.контр.	Ковинский						

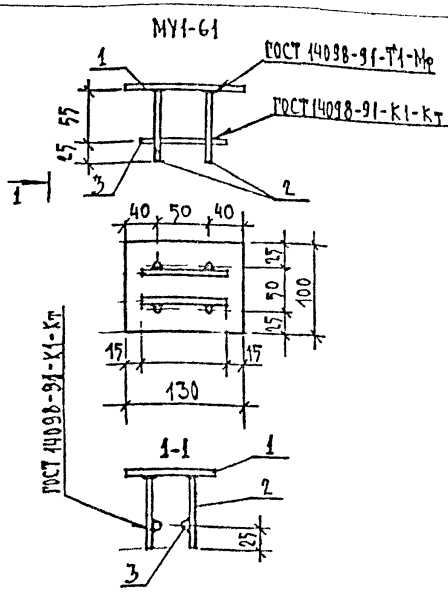

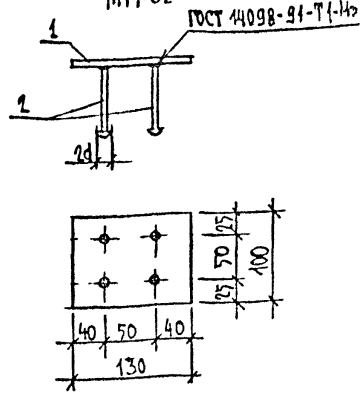

Марка	Поз.	Наименование	Кол.	Масса ед., кг	Общая масса, кг
МУ1-61	1	– 100×6 , ℓ = 130	1	0,61	0,9
	2	Ф10 А III , ℓ = 80	4	0,05	
	3	Ф10 А III , ℓ = 100	2	0,06	
МУ1-62	1	– 100×6 , ℓ = 130	1	0,61	1,0
	2	Ф10 А III , ℓ = 80	4	0,09	

1. Арматура класса А-III по ГОСТ 5781-82.
2. Сталь листовая по ГОСТ 19903-74 марки С235 по ГОСТ 27772-88 или сталь листовая по ГОСТ 535-88 марки СТ3 кп2.
3. В спецификации приведены длины анкеров в изделии. Длина заготовок определяется по п. 4 пояснительной записки.

				1.400.2 - 25.93.1 - 9
Разраб.	Келасьев			Изделие закладное МУ1-61, МУ1-62
Исполнил	Семенова			
Проверил	Логвинский			
Н. контр.	Логвинский			

Стадия	Лист	Листов
Р		1

ЦНИИПРОИЗДАНИЙ

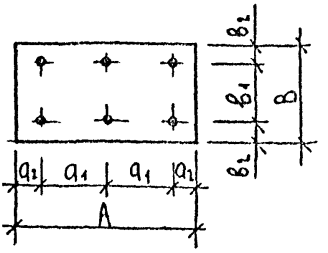

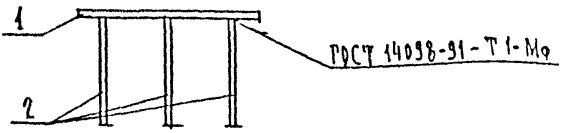

Марка	A мм	B мм	a_1 мм	a_2 мм	b_1 мм	b_2 мм
МУ1-63	230	190	70	45	150	20
МУ1-64	230	210	70	45	170	20
МУ1-65	230	270	70	45	216	27
МУ1-66	230	210	70	45	170	20
МУ1-67	230	270	70	45	216	27
МУ1-68	400	490	160	40	300	35
МУ1-69	490	400	150	95	320	40
МУ1-70	230	190	70	45	130	30
МУ1-71	230	230	70	45	170	30

1. Арматура класса А-III по ГОСТ 5781-82.
2. Сталь листовая по ГОСТ 19903-74 марки С235 по ГОСТ 27772-88 или сталь листовая по ГОСТ 535-88 марки Ст3кп2 при толщине листа до 8 мм и сталь листовая по ГОСТ 19903-74 марки С245 (или сталь листовая) по ГОСТ 535-88 марки Ст3пс5 при толщине листа более 8 мм.
3. В спецификации приведены длины анкеров в изделии. Длина заготовок определяется по п. 4 пояснительной записки.

1.400.2-25.93.1-10

Разраб	Келасьев	
Исполнил	Семенова	
Проверил	Лотвинский	
Н. контр	Лотвинский	

Изделие закладное МУ1-63... МУ1-91

Стадия	Лист	Листов
Р	1	5

ЦНИИПРОМЗДАНИЙ

ПРОДОЛЖЕНИЕ

Марка	A мм	B мм	a_1 мм	a_2 мм	B_1 мм	B_2 мм
МУ1-72	230	320	70	45	200	60
МУ1-73	230	190	70	45	130	30
МУ1-74	230	230	70	45	170	30
МУ1-75	290	200	95	50	80	60
МУ1-76	230	270	70	45	200	35
МУ1-77	230	270	70	45	210	30
МУ1-78	230	320	70	45	200	60
МУ1-79	500	290	210	40	210	40
МУ1-80	300	190	105	45	60	65
МУ1-81	230	270	70	45	210	30
МУ1-82	300	230	105	45	90	70
МУ1-83	300	270	105	45	120	75
МУ1-84	230	230	70	45	170	30
МУ1-85	230	270	70	45	220	25
МУ1-86	230	320	70	45	200	60
МУ1-87	230	190	70	45	130	30
МУ1-88	230	230	70	45	170	30
МУ1-89	230	270	70	45	210	30
МУ1-90	390	290	155	40	210	40
МУ1-91	350	250	125	50	120	65

Марка	Поз.	Наименование	Кол.	Масса ед., кг	Общая масса, кг
МУ1-63	1	-190×8, ℓ=230	1	2,74	4,7
	2	Ф10 AIII, ℓ=530	6	0,33	
МУ1-64	1	-210×8, ℓ=230	1	3,03	6,1
	2	Ф10 AIII, ℓ=830	6	0,52	
МУ1-65	1	-230×8, ℓ=270	1	3,90	7,0
	2	Ф10 AIII, ℓ=830	6	0,52	
МУ1-66	1	-210×8, ℓ=230	1	3,03	7,5
	2	Ф12 AIII, ℓ=830	6	0,75	
МУ1-67	1	-230×8, ℓ=270	1	3,90	8,4
	2	Ф12 AIII, ℓ=830	6	0,75	
МУ1-68	1	-400×8, ℓ=490	1	12,31	14,0
	2	Ф12 AIII, ℓ=300	6	0,28	
МУ1-69	1	-400×8, ℓ=490	1	12,31	14,0
	2	Ф12 AIII, ℓ=300	6	0,28	
МУ1-70	1	-190×10, ℓ=230	1	3,43	7,9
	2	Ф12 AIII, ℓ=830	6	0,75	
МУ1-71	1	-230×10, ℓ=230	1	4,15	8,7
	2	Ф12 AIII, ℓ=830	6	0,75	
МУ1-72	1	-230×10, ℓ=320	1	5,78	10,3
	2	Ф12 AIII, ℓ=830	6	0,75	
МУ1-73	1	-190×10, ℓ=230	1	3,43	9,5
	2	Ф14 AIII, ℓ=830	6	1,02	

Продолжение

Марка	Поз.	Наименование	Кол.	Масса ед., кг	Общая масса, кг
МУ1-74	1	-230×10, ℓ=230	1	4,15	10,3
	2	ф14АIII ℓ=830	6	1,02	
МУ1-75	1	-200×10, ℓ=290	1	4,55	7,7
	2	ф14АIII, ℓ=420	6	0,52	
МУ1-76	1	-230×10, ℓ=270	1	4,87	11,0
	2	ф14АIII, ℓ=830	6	1,02	
МУ1-77	1	-230×10, ℓ=270	1	4,87	11,0
	2	ф14АIII, ℓ=830	6	1,02	
МУ1-78	1	-230×10, ℓ=320	1	5,78	11,9
	2	ф14АIII, ℓ=830	6	1,02	
МУ1-79	1	-290×10, ℓ=500	1	11,38	14,4
	2	ф14АIII, ℓ=400	6	0,50	
МУ1-80	1	-190×12, ℓ=300	1	5,37	9,5
	2	ф14АIII, ℓ=560	6	0,69	
МУ1-81	1	-230×12, ℓ=270	1	5,87	12,0
	2	ф14АIII, ℓ=830	6	1,02	
МУ1-82	1	-230×12, ℓ=300	1	6,50	10,6
	2	ф14АIII, ℓ=560	6	0,69	
МУ1-83	1	-270×12, ℓ=300	1	7,63	11,7
	2	ф14АIII, ℓ=560	6	0,69	
МУ1-84	1	-230×12, ℓ=230	1	4,98	13,0
	2	ф16АIII, ℓ=830	6	1,33	

ПРОДОЛЖЕНИЕ

Марка	Поз.	Наименование	Кол	Масса ед., кг	Общая масса, кг
МУ1-85	1	-230×12, ℓ=270	1	5,85	13,9
	2	Ф16 AIII, ℓ=830	6	1,33	
МУ1-86	1	-230×12, ℓ=320	1	6,93	14,9
	2	ф16 AIII, ℓ=830	6	1,33	
МУ1-87	1	-190×12, ℓ=230	1	4,12	14,2
	2	ф18 AIII, ℓ=830	6	1,69	
МУ1-88	1	-230×12, ℓ=230	1	4,98	15,1
	2	ф18 AIII, ℓ=830	6	1,69	
МУ1-89	1	-230×12, ℓ=270	1	5,85	15,9
	2	ф18 AIII, ℓ=830	6	1,69	
МУ1-90	1	-290×14, ℓ=390	1	12,43	15,4
	2	ф14 AIII, ℓ=400	6	0,50	
МУ1-91	1	-250×16, ℓ=350	1	10,99	16,6
	2	Ф20 AIII, ℓ=360	6	0,94	

Инв. № подл. | Подпись и дата | Взам. инв. №

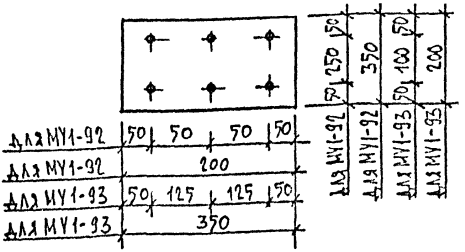

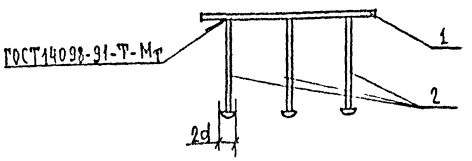

Марка	Поз.	Наименование	Кол.	Масса ед., кг	Общая масса, кг
МУ1-92	1	-200×8, ℓ=350	1	4,40	6,5
	2	Ф12 AIII, ℓ=350	6	0,35	
МУ1-93	1	-200×8, ℓ=350	1	4,40	5,7
	2	Ф12 AIII, ℓ=200	6	0,22	

1. Арматура класса А-III по ГОСТ 5781-82.
2. Сталь листовая по ГОСТ 19903-74 марки С235 по ГОСТ 27772-88 или сталь листовая по ГОСТ 535-88 марки Ст3кп2.
3. В спецификации приведены длины анкеров в изделии. Длина заготовок определяется по п. 4 пояснительной записки.

1.400.2-27.93.1-11

Разраб.	Келасьев	
Исполнил	Семенова	
Проверил	Логинский	
Н.контр.	Логинский	

Изделие закладное МУ1-92, МУ1-93

Стадия	Лист	Листов
Р		1

ЦНИИПромзданий

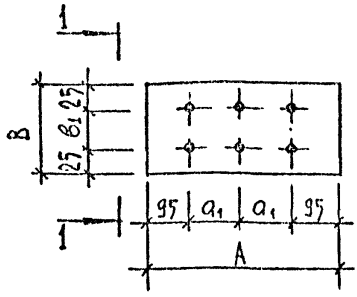

1-1
для МУ1-94... МУ1-100
ГОСТ 14098-91-Т1-Мф

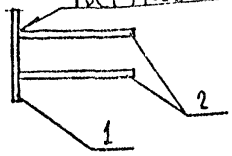

1-1
для МУ1-101... МУ1-106
ГОСТ 14098-91-Т1-Мф

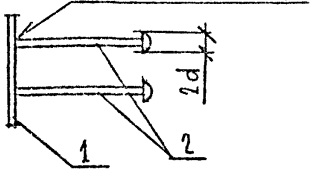

Марка	A мм	B мм	a_1 мм	B_1 мм
МУ1-94 МУ1-95 МУ1-101	290	210	50	160
МУ1-96 МУ1-97 МУ1-102	290	250	50	200
МУ1-103	390	250	100	200
МУ1-98	390	210	100	160
МУ1-99 МУ1-104	390	250	100	200
МУ1-100 МУ1-105 МУ1-106	390	270	100	220

1. Арматура классов A-III и A-I по ГОСТ 5781-82.
2. Сталь листовая по ГОСТ 19903-74 марки С235 по ГОСТ 27772-88 или сталь листовая по ГОСТ 535-88 марки Ст3кп2.
3. В спецификации приведены длины анкеров в изделии. Длина заготовок определяется по п. 4 пояснительной записки.

Инв. № подл. | Подпись и дата | Взам. инв. №

Разраб.	Келасьев		
Исполн.	Семенова		
Проверил	Лобинский		
Н. контр.	Лобинский		

1.400.2-25.93.1-12

Изделие закладное
МУ1-94... МУ1-106

Стадия	Лист	Листов
Р	1	2

ЦИТП Госстроя СССР

Марка	Поз.	Наименование	Кол.	Масса ед., кг	Общая масса, кг
МУ1-94	1	-210×8, ℓ=290	1	3,82	5,0
	2	ф10 AIII, ℓ=280	6	0,20	
МУ1-95	1	-210×8, ℓ=290	1	3,82	6,1
	2	ф12 AII, ℓ=380	6	0,38	
МУ1-96	1	-250×8, ℓ=290	1	4,55	5,8
	2	ф10 AIII, ℓ=280	6	0,20	
МУ1-97	1	-250×8, ℓ=290	1	4,55	6,8
	2	ф12 AII, ℓ=380	6	0,38	
МУ1-98	1	-210×8, ℓ=390	1	5,14	7,4
	2	ф12 AII, ℓ=380	6	0,38	
МУ1-99	1	-250×8, ℓ=390	1	6,12	8,4
	2	ф12 AII, ℓ=380	6	0,38	
МУ1-100	1	-270×8, ℓ=390	1	6,61	8,9
	2	ф12 AII, ℓ=380	6	0,38	
МУ1-101	1	-210×8, ℓ=290	1	3,82	5,6
	2	ф12 AII, ℓ=280	6	0,29	
МУ1-102	1	-250×8, ℓ=290	1	4,55	6,3
	2	ф12 AII, ℓ=280	6	0,29	
МУ1-103	1	-250×8, ℓ=390	1	6,12	7,6
	2	ф12 AII, ℓ=230	6	0,25	
МУ1-104	1	-250×8, ℓ=390	1	6,12	7,3
	2	ф12 AII, ℓ=180	6	0,20	
МУ1-105	1	-270×8, ℓ=390	1	6,61	7,8
	2	ф12 AII, ℓ=180	6	0,20	
МУ1-106	1	-270×8, ℓ=390	1	6,61	8,1
	2	ф12 AII, ℓ=230	6	0,25	

1-1
для МУ1-107... МУ1-118

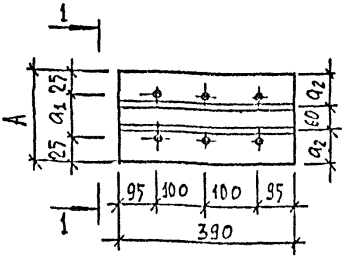

1-1
для МУ1-119... МУ1-124

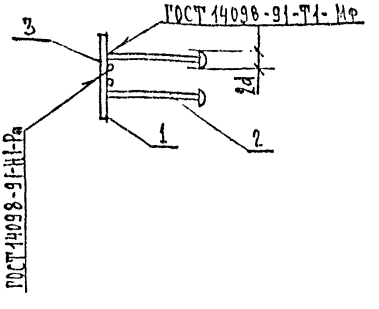

Марка	A мм	a_1 мм	a_2 мм
МУ1-107 МУ1-108 МУ1-109 МУ1-110	210	160	75
МУ1-111 МУ1-112 МУ1-113 МУ1-114 МУ1-119 МУ1-120 МУ1-121	250	200	95
МУ1-115 МУ1-116 МУ1-117 МУ1-118 МУ1-122 МУ1-123 МУ1-124	270	220	105

1. Арматура классов А-III и А-I по ГОСТ 5781-82.
2. Сталь листовая по ГОСТ 19903-74 марки С235 по ГОСТ 27772-88 или сталь листовая по ГОСТ 535-88 марки Ст3кп2 при толщине листа до 8 мм и сталь листовая по ГОСТ 19903-74 марки С245 по ГОСТ 27772-88 или сталь листовая по ГОСТ 535-88 марки Ст3пс5 при толщине листа более 8 мм.
3. В спецификации приведены длины анкеров в изделии. Длина заготовок определяется по п. 4 пояснительной записки.

Разраб.	Келасьев		1.400.2-27.93.1-13
Исполнил	Сентнова		Изделие закладное МУ1-107... МУ1-124
Проверил	Лопушинский		Стадия: Р; Лист: 1; Листов: 3
Н.контр.	Лопушинский		

Марка	Поз.	Наименование	Кол.	Масса, ед. кг	Общая масса, кг
МУ1-107	1	-210×8, ℓ=390	1	5,14	7,9
	2	ф12 AIII, ℓ=380	6	0,38	
	3	ф10 AI, ℓ=390	2	0,24	
МУ1-108	1	-210×10, ℓ=390	1	6,43	10,2
	2	ф14 AIII, ℓ=380	6	0,53	
	3	ф10 AI, ℓ=390	2	0,24	
МУ1-109	1	-210×10, ℓ=390	1	6,43	10,8
	2	ф14 AIII, ℓ=480	6	0,65	
	3	ф10 AI, ℓ=390	2	0,24	
МУ1-110	1	-210×12, ℓ=390	1	7,71	13,4
	2	ф16 AIII, ℓ=480	6	0,86	
	3	ф10 AI, ℓ=390	2	0,24	
МУ1-111	1	-250×8, ℓ=390	1	6,12	8,9
	2	ф12 AIII, ℓ=380	6	0,38	
	3	ф10 AI, ℓ=390	2	0,24	
МУ1-112	1	-250×10, ℓ=390	1	7,65	11,4
	2	ф14 AIII, ℓ=380	6	0,53	
	3	ф10 AI, ℓ=390	2	0,24	
МУ1-113	1	-250×10, ℓ=390	1	7,65	12,1
	2	ф14 AIII, ℓ=480	6	0,65	
	3	ф10 AI, ℓ=390	2	0,24	
МУ1-114	1	-250×12, ℓ=390	1	9,18	14,9
	2	ф16 AIII, ℓ=480	6	0,86	
	3	ф10 AI, ℓ=390	2	0,24	
МУ1-115	1	-270×8, ℓ=390	1	6,61	9,4
	2	ф12 AIII, ℓ=380	6	0,38	
	3	ф10 AI, ℓ=390	2	0,24	

ПРОДОЛЖЕНИЕ

Марка	Поз.	Наименование	Кол.	Масса ед., кг	Общая масса, кг
МУ1-116	1	-270×10, ℓ=390	1	8,27	12,0
	2	ф14 А-III, ℓ=380	6	0,53	
	3	ф10 А-III, ℓ=390	2	0,24	
МУ1-117	1	-270×10, ℓ=390	1	8,27	12,7
	2	ф14 А-III, ℓ=480	6	0,65	
	3	ф10 А-I, ℓ=390	2	0,24	
МУ1-118	1	-270×12, ℓ=390	1	9,92	15,6
	2	ф16 А-III, ℓ=480	6	0,86	
	3	ф10 А-I, ℓ=390	2	0,24	
МУ1-119	1	250×8, ℓ=390	1	6,12	8,1
	2	ф12 А-III, ℓ=230	6	0,25	
	3	ф10 А-I, ℓ=390	2	0,24	
МУ1-120	1	-250×10, ℓ=390	1	7,65	10,2
	2	ф14 А-III, ℓ=230	6	0,35	
	3	ф10 А-I, ℓ=390	2	0,24	
МУ1-121	1	-250×8, ℓ=390	1	6,12	7,8
	2	ф12 А-III, ℓ=180	6	0,20	
	3	ф10 А-I, ℓ=390	2	0,24	
МУ1-122	1	-270×8, ℓ=390	1	6,61	8,6
	2	ф12 А-III, ℓ=230	6	0,25	
	3	ф10 А-I, ℓ=390	2	0,24	
МУ1-123	1	-270×10, ℓ=390	1	8,27	10,9
	2	ф14 А-III, ℓ=230	6	0,35	
	3	ф10 А-I, ℓ=390	2	0,24	
МУ1-124	1	-270×8, ℓ=390	1	6,61	8,3
	2	ф12 А-III, ℓ=180	6	0,20	
	3	ф10 А-I, ℓ=390	2	0,24	

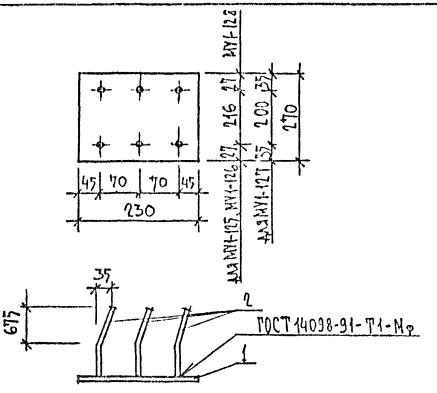

Марка	Поз.	Наименование	Кол.	Масса ед., кг	Общая масса, кг
МУ1-125	1	-230×8, ℓ=270	1	3,90	7,0
	2	Ф10 А III, ℓ=830	6	0,52	
МУ1-126	1	-230×8, ℓ=270	1	3,90	8,4
	2	Ф12 А III, ℓ=830	6	0,75	
МУ1-127	1	-230×10, ℓ=270	1	4,87	11,0
	2	Ф14 А III, ℓ=830	6	1,02	
МУ1-128	1	-230×12, ℓ=270	1	5,85	13,9
	2	Ф16 А III, ℓ=830	6	1,33	

1. Арматура класса А-III по ГОСТ 5781-82.
2. см. 1.400.2-25.93.1-2.
3. см. 1.400.2-25.93.1-1.

1.400.2-25.93.1-14

Разраб.	Беласьев		
Исполнил	Семенова		
Проверил	Логфинский		
Н.контр.	Логфинский		

Изделие закладное МУ1-125...МУ1-128

Стадия	Лист	Листов
Р		1

ЦНИИПРОИЗДАНИЕ

Инв. № подл. | Подпись и дата | Взам. инв. №

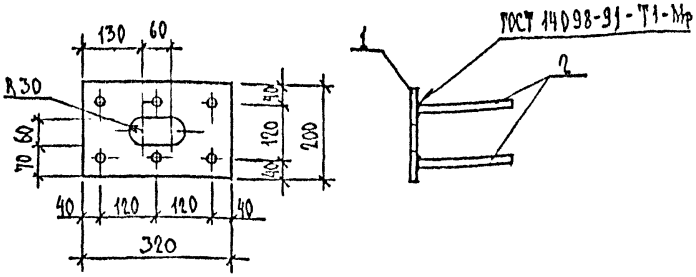

Марка	Поз.	Наименование	Кол.	Масса, ед., кг	Общая масса, кг
МУ1-129	1	- 200×10 , ℓ = 320	1	5,02	6,1
	2	ф12 AIII , ℓ = 200	6	0,18	

1. Арматура класса А-III по ГОСТ 5781-82.
2. Сталь листовая по ГОСТ 19903-74 марки С245 по ГОСТ 27772-88 или сталь листовая по ГОСТ 535-88 марки Ст3пс5.
3. В спецификации приведены длины анкеров в изделии. Длина заготовок определяется по п. 4 пояснительной записки.

Инв.№подл. | Подпись и дата | Взам.инв.№

			1.400.2-25.93.1-15
Гл.инж.проекта	Келасьев		Изделие закладное МУ1-129
Нач.отдела	Семенова		
Проверил	Лорбинский		
Н.контр.	Лорбинский		

Стадия	Лист	Листов
Р		1

ЦНИИПРОМЗДАНИЙ

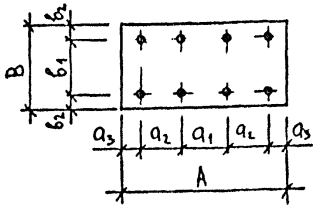

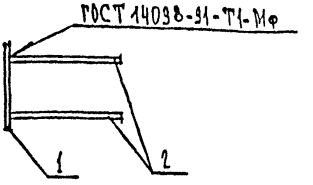

Марка	A мм	B мм	a_1 мм	a_2 мм	a_3 мм	b_1 мм	b_2 мм
МУ1-130	190	200	50	50	20	100	50
МУ1-131	210	200	50	60	20	100	50
МУ1-132	200	290	50	40	35	190	50
МУ1-133	540	180	130	145	60	100	40
МУ1-134	290	250	60	65	50	150	50
МУ1-135	300	240	70	70	45	90	75
МУ1-136	300	240	70	70	45	180	30
МУ1-137	300	290	70	75	40	150	70
МУ1-138	300	290	70	70	45	130	80
МУ1-139	300	300	70	75	40	150	75
МУ1-140	300	300	80	85	25	140	80
МУ1-141	300	340	70	70	45	170	85
МУ1-142	330	330	90	80	40	230	50
МУ1-143	350	370	90	80	50	270	50

1. Арматура класса А-III по ГОСТ 5781-82.
2. Сталь листовая по ГОСТ 19903-74 марки С235 по ГОСТ 27772-88 или сталь листовая по ГОСТ 535-88 марки Ст3кп2 при толщине листа до 8 мм и сталь листовая по ГОСТ 19903-74 марки С245 по ГОСТ 27772-88 или сталь листовая по ГОСТ 535-88 марки Ст3пс5 при толщине листа более 8 мм.
3. В спецификации приведены длины анкеров в изделии. Длина заготовок определяется по п. 4 пояснительной записки.

Инв. № подл. | Подпись и дата | Взам. инв. №

Разраб.	Келасьев		
Исполнил	Семенова		
Проверил	Логвинский		
Н. контр.	Логвинский		

1.400.2-25.93.1-16

Изделие закладное

МУ1-130... МУ1-143

Стадия	Лист	Листов
Р	1	2

ЦНИИПромзданий

Марка	Поз.	Наименование	Кол.	Масса ед., кг	Общая масса, кг
МУ1-130	1	-190×8, ℓ=200	1	2,39	5,0
	2	Ф12 А III, ℓ=360	8	0,33	
МУ1-131	1	-200×10, ℓ=210	1	3,30	5,9
	2	Ф12 А III, ℓ=360	8	0,33	
МУ1-132	1	-200×8, ℓ=290	1	3,64	6,2
	2	Ф12 А III, ℓ=360	8	0,33	
МУ1-133	1	-180×8, ℓ=540	1	6,10	8,3
	2	Ф12 А III, ℓ=300	8	0,28	
МУ1-134	1	-250×12, ℓ=290	1	6,83	13,0
	2	Ф16 А III, ℓ=480	8	0,78	
МУ1-135, МУ1-136	1	-240×12, ℓ=300	1	6,78	13,7
	2	Ф14 А III, ℓ=700	8	0,86	
МУ1-137	1	-290×8, ℓ=300	1	5,46	6,9
	2	Ф10 А III, ℓ=280	8	0,18	
МУ1-138	1	-290×12, ℓ=300	1	8,20	15,1
	2	Ф14 А III, ℓ=700	8	0,86	
МУ1-139	1	-300×8, ℓ=300	1	5,65	7,2
	2	Ф10 А III, ℓ=300	8	0,19	
МУ1-140	1	-300×8, ℓ=300	1	5,65	8,3
	2	Ф12 А III, ℓ=360	8	0,33	
МУ1-141	1	-300×12, ℓ=340	1	9,61	16,5
	2	Ф14 А III, ℓ=700	8	0,86	
МУ1-142	1	-330×12, ℓ=330	1	10,26	19,2
	2	Ф18 А III, ℓ=540	8	1,11	
МУ1-143	1	-350×14, ℓ=370	1	14,23	26,4
	2	Ф20 А III, ℓ=600	8	1,53	

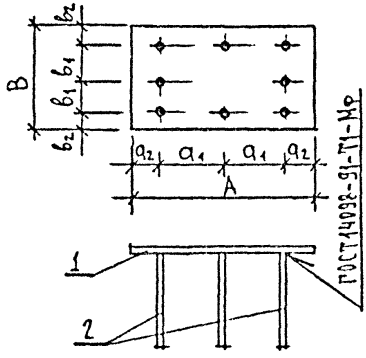

Марка	A мм	B мм	a_1 мм	a_2 мм	b_1 мм	b_2 мм
МУ1-144	500	390	180	70	140	55
МУ1-145	500	390	180	70	160	35
МУ1-146	500	390	180	70	160	35
МУ1-147	590	490	250	45	150	95
МУ1-148	590	390	205	90	155	40
МУ1-149	590	490	205	90	150	95

Марка	Поз.	Наименование	Кол	Масса ед., кг	Общая масса, кг
МУ1-144	1	-390×10, ℓ=500	1	15,31	17,9
	2	ф12АIII, ℓ=360	8	0,33	
МУ1-145	1	-390×10, ℓ=500	1	15,31	17,9
	2	ф12АIII, ℓ=360	8	0,33	
МУ1-146	1	-390×10, ℓ=500	1	15,31	19,3
	2	ф14АIII, ℓ=400	8	0,50	
МУ1-147	1	-490×10, ℓ=590	1	22,69	26,7
	2	ф14АIII, ℓ=400	8	0,50	
МУ1-148	1	-390×10, ℓ=590	1	18,06	23,4
	2	ф16АIII, ℓ=400	8	0,66	
МУ1-149	1	-490×10, ℓ=590	1	22,69	26,7
	2	ф14АIII, ℓ=400	8	0,50	

1. Арматура класса А-III по ГОСТ 5781-82.
2. Сталь листовая по ГОСТ 19903-74 марки С245 по ГОСТ 27772-88 или сталь листовая по ГОСТ 535-88 марки СТ3пс5.
3. В спецификации приведены длины анкеров в изделии. Длина заготовок определяется по п. 4 пояснительной записки.

				1.400.2-25.93.1-17
Разраб	Келасьев			Изделие закладное МУ1-144... МУ1-149
Исполнил	Семенова			
Проверил	Лотвинский			
Н.контр	Лотвинский			

Стадия	Лист	Листов
Р.		1

ЦНИИПРОМЗДАНИЙ

МУ1-150

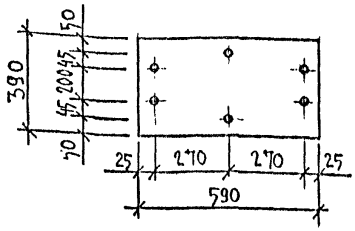

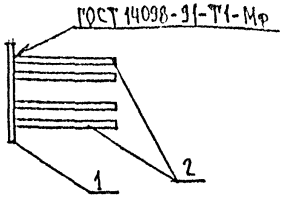

МУ1-151

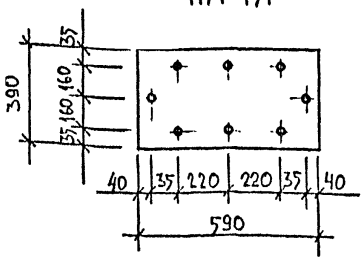

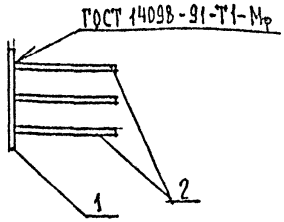

Марка	Поз.	Наименование	Кол.	Масса ед., кг	Общая масса, кг
МУ1-150	1	-390×8, ℓ=590	1	14,45	16,5
	2	Ф12АIII, ℓ=360	6	0,33	
МУ1-151	1	-390×10, ℓ=590	1	18,06	23,4
	2	Ф16АIII, ℓ=400	8	0,66	

1. Арматура класса А-III по ГОСТ 5781-82.
2. См. 1.400.2-25.93.1-2
3. В спецификации приведены длины анкеров в изделии. Длина заготовок определяется по п. 4 пояснительной записки.

Разраб.	Келасьев			1.400.2-25.93.1-18
Исполнил	Семенова			Изделие закладное МУ1-150, МУ1-151
Проверил	Логвинский			Стадия: Р; Лист; Листов: 1
Н. контр.	Логвинский			ЦНИИПРОИЗДАНИЙ

Инв. № подл. | Подпись и дата | Взам. инв. №

МУ1-152... МУ1-157

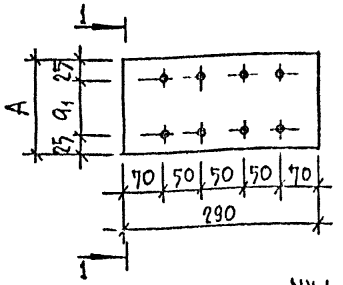

1-1

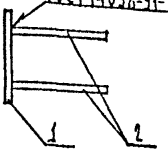

1-1

Для МУ1-152...МУ1-155 ГОСТ 14098-91-Т1-Мр

Для МУ1-156, МУ1-157

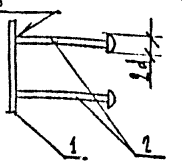

МУ1-158, МУ1-159

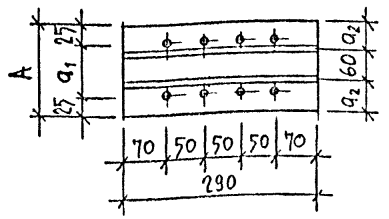

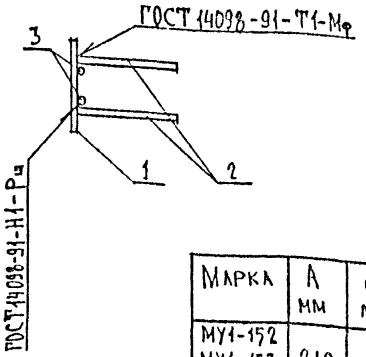

Марка	A мм	a_1 мм	a_2 мм
МУ1-152 МУ1-153 МУ1-156	210	160	–
МУ1-154 МУ1-155 МУ1-157	250	200	–
МУ1-158	210	160	75
МУ1-159	250	200	95

1. Арматура классов А-III и А-I по ГОСТ 5781-82.
2. Сталь листовая по ГОСТ 19903-74 марки С235 по ГОСТ 27772-88 или сталь листовая по ГОСТ 535-88 марки Ст3кп2 при толщине листа до 8 мм и сталь листовая по ГОСТ 19903-74 марки С245 по ГОСТ 27772-88 или сталь листовая по ГОСТ 535-88 марки Ст3пс5 при толщине листа более 8мм
3. В спецификации приведены длины анкеров в изделии. Длина заготовок определяется по п. 4 пояснительной записки.

Разраб.	Келасьев		
Исполнил	Семенова		
Проверил	Логвинский		
Н.контр.	Логвинский		

1.400.2-25.93.1-19

Изделие закладное

МУ1-152... МУ1-159

Стадия	Лист	Листов
Р	1	2

ЦНИИПромзданий

Марка	Поз.	Наименование	Кол	Масса ед., кг	Общая масса, кг
МУ1-152	1	-210×8 , ℓ = 290	1	3,82	5,2
	2	ф10 AIII , ℓ = 280	8	0,18	
МУ1-153	1	-210×8 , ℓ = 290	1	3,82	6,6
	2	ф12 AIII , ℓ = 380	8	0,35	
МУ1-154	1	-250×8 , ℓ = 290	1	4,55	6,0
	2	ф10 AIII , ℓ = 280	8	0,18	
МУ1-155	1	-250×8 , ℓ = 290	1	4,55	7,4
	2	ф12 AIII , ℓ = 380	8	0,35	
МУ1-156	1	-210×8 , ℓ = 290	1	3,82	6,1
	2	ф12 AIII , ℓ = 280	8	0,29	
МУ1-157	1	-250×8 , ℓ = 290	1	4,55	6,9
	2	ф12 AIII , ℓ = 280	8	0,29	
МУ1-158	1	-210×8 , ℓ = 290	1	3,82	7,0
	2	ф12 AIII , ℓ = 380	8	0,35	
	3	ф10 AI , ℓ = 290	2	0,18	
МУ1-159	1	-250×8 , ℓ = 290	1	4,55	7,8
	2	ф12 AIII , ℓ = 380	8	0,35	
	3	ф10 AI , ℓ = 290	2	0,18	

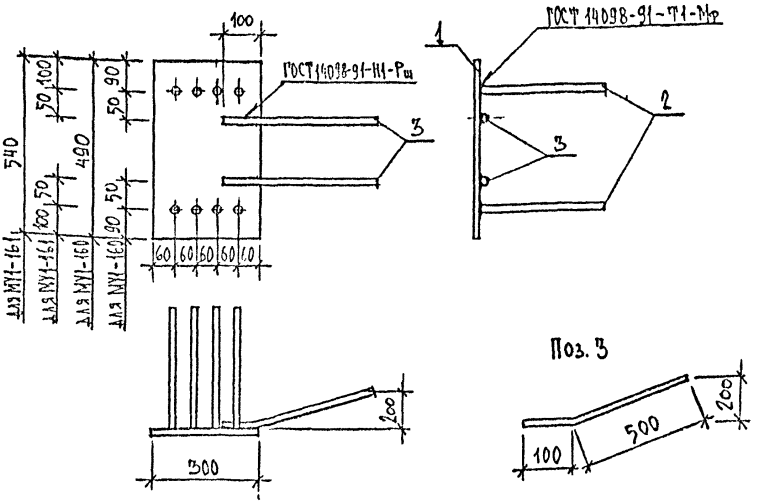

Марка	Поз.	Наименование	Кол.	Масса ед., кг	Общая масса, кг
МУ1-160	1	-300×10, ℓ = 490	1	11,54	16,9
	2	Ф12 А III, ℓ = 500	8	0,44	
	3	Ф16 А III, ℓ = 600	2	0,95	
МУ1-161	1	-300×10, ℓ = 540	1	12,72	18,1
	2	Ф12 А III, ℓ = 500	8	0,44	
	3	Ф16 А III, ℓ = 600	2	0,95	

1. Арматура класса А-III по ГОСТ 5781-82.
2. Сталь листовая по ГОСТ 19903-74 марки С245 по ГОСТ 27772-88 или сталь листовая по ГОСТ 535-88 марки Ст3 ПС5.
3. В спецификации приведены длины анкеров в изделии. Длина заготовок определяется по п. 4 пояснительной записки.

Разраб.	Келасьев		
Исполнил	Семенова		
Проверил	Лорбинский		
Н. контр.	Лорбинский		

1.400.2-25.93.1-20

Изделие закладное МУ1-160, МУ1-161

Стадия	Лист	Листов
Р		1

ЦНИИПРОМЗДАНИЙ

МУ1-162

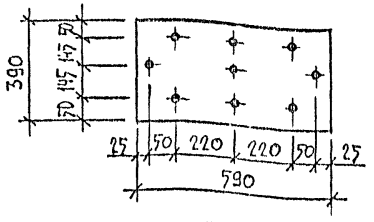

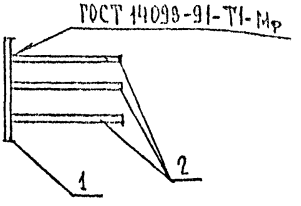

МУ1-163

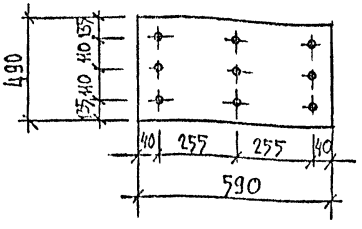

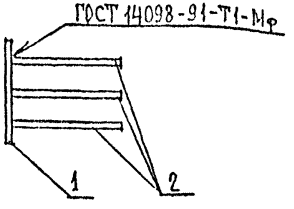

Марка	Поз.	Наименование	Кол.	Масса ед., кг	Общая масса, кг
МУ1-162	1	-390×10 , ℓ=590	1	18,06	22,6
	2	Ф14АIII , ℓ=400	9	0,50	
МУ1-163	1	-490×8 , ℓ=590	1	18,16	21,2
	2	Ф12АIII , ℓ=360	9	0,33	

1. Арматура класса А-III по ГОСТ 5781-82.
2. Сталь листовая по ГОСТ 19903-74 марки С235 по ГОСТ 27772-88 или сталь листовая по ГОСТ 535-88 марки Ст3кп2 при толщине листа до 8 мм и сталь листовая по ГОСТ 19903-74 марки С245 по ГОСТ 27772-88 или сталь листовая по ГОСТ 535-88 марки Ст3пс5 при толщине листа более 8 мм.
3. В спецификации приведены длины анкеров в изделии. Длина заготовок определяется по п. 4 пояснительной записки.

Разраб.	Келасьев		1.400.2-25.93.1-21
Испонил	Семенова		Изделие закладное МУ1-162, МУ1-163
Проверил	Гольцинский		Стадия Р; Лист; Листов 1
Н.контр.	Гольцинский		ЦНИИПромзданий

МУ1-164

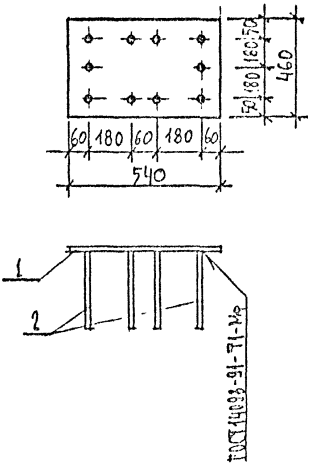

МУ1-165

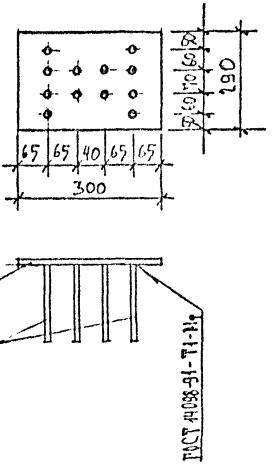

Марка	Поз.	Наименование	Кол.	Масса ед., кг	Общая масса, кг
МУ1-164	1	-460×8, ℓ = 540	1	15,60	18,4
	2	Ф12АIII, ℓ = 300	10	0,28	
МУ1-165	1	-290×8, ℓ = 300	1	5,46	7,7
	2	Ф10АIII, ℓ = 280	12	0,18	

1. Арматура класса А-III по ГОСТ 5781-82.
2. Сталь листовая по ГОСТ 19903-74 марки С235 по ГОСТ 27772-28. или сталь листовая по ГОСТ 535-88 марки СТ3КП2...
3. В спецификации приведены длины анкеров в изделии. Длина заготовок определяется по п. 4 пояснительной записки.

Разраб.	Келасьев		
Исполн.	Семенова		
Проверил	Лобанский		
Н.контр.	Лобанский		

1.400.2-25.93.1-22

Изделие закладное МУ1-164, МУ1-165

Стадия	Лист	Листов
Р		1

ЦНИИПРОИЗДАНИЙ

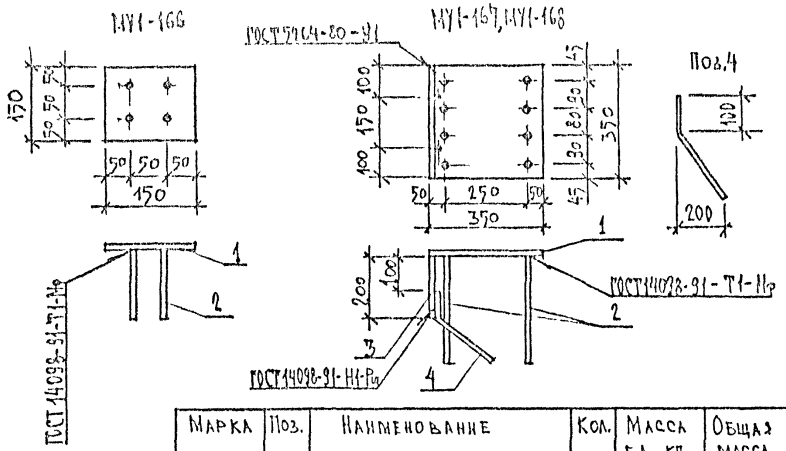

Марка	Поз.	Наименование	Кол.	Масса ед., кг	Общая масса, кг
МУ1-166	1	-150×8 , ℓ=150	1	1,41	2,1
	2	ф10АII , ℓ=280	4	0,18	
МУ1-167	1	-350×14 , ℓ=350	1	13,46	34,2
	2	ф20АII , ℓ=600	8	1,53	
	3	-200×10 , ℓ=350	1	5,50	
	4	ф20АII , ℓ=610	2	1,50	
МУ1-168	1	-350×16 , ℓ=350	1	15,39	42,6
	2	ф22АIII , ℓ=660	8	2,04	
	3	-200×10 , ℓ=350	1	5,50	
	4	ф22АIII , ℓ=900	2	2,69	

1. Арматура класса А-III по ГОСТ 5781-82.
2. Сталь листовая по ГОСТ 19903-74 марки С245 по ГОСТ 27772-88 или сталь листовая по ГОСТ 535-88 марки Ст3пс5
3. см. 1.400.2-25.93.1-1

Разраб.	Келасьев		
Исполнил	Семенова		
Проверил	Лопвинский		
Н.контр.	Лопвинский		

1.400.2-25.93.1-23

Изделие закладное МУ1-166... МУ1-168

Стадия	Лист	Листов
Р		1

ЦНИИПРОМЗДАНИЙ

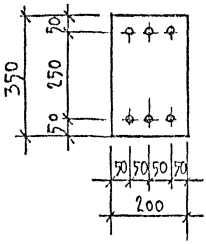

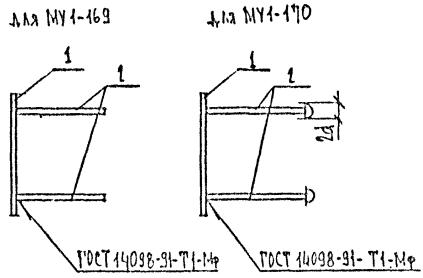

Марка	Поз.	Наименование	Кол.	Масса ед., кг	Общая масса, кг
МУ1-169	1	-200×8, l=350	1	4,40	6,3
	2	Ф12АIII, l=350	6	0,32	
МУ1-170	1	-200×8, l=350	1	4,40	5,7
	2	Ф12АIII, l=200	6	0,22	

1. Арматура класса А-III по ГОСТ 5781-82
2. Сталь листовая по ГОСТ 19903-74 марки С235 по ГОСТ 27772-88 или сталь листовая по ГОСТ 535-88 марки Ст3кп2.
3. См. 1.400.2-25.93.1-1.

Разраб.	Кгласьев		
Исполнил	Семенова		
Проверил	Ловинский		
Н. контр.	Ловинский		

1.400.2-25.93.1-24

Изделие закладное МУ1-169, МУ1-170

Стадия	Лист	Листов
Г		1

ЦНИИПРОИЗДАНИЕ

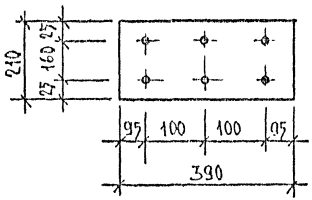

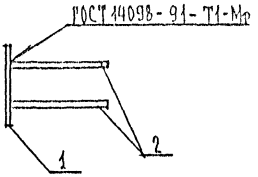

Марка	Поз.	Наименование	Кол	Масса ед., кг	Общая масса, кг
МУ1-171	1	-210×8, ℓ=390	1	5,14	6,2
	2	Ф12 AIII, ℓ=180	6	0,17	
МУ1-172	1	-210×8, ℓ=390	1	5,14	6,4
	2	Ф12 AIII, ℓ=230	6	0,21	

1. Арматура класса А-III по ГОСТ 5781-82.
2. Сталь листовая по ГОСТ 19903-74 марки С235 по ГОСТ 27772-88 или сталь листовая по ГОСТ 535-88 марки Ст3кп2.
3. В спецификации приведены длины анкеров в изделии. Длина заготовок определяется по п. 4 пояснительной записки.

			1.400.2-25.93.1-25
Разраб.	Келасьев		Изделие закладное МУ1-171, МУ1-172
Исполн.	Семенова		
Проверил	Корчинский		
Н. контр.	Корчинский		

Стадия	Лист	Листов
Р		1

ЦНИИПромзданий

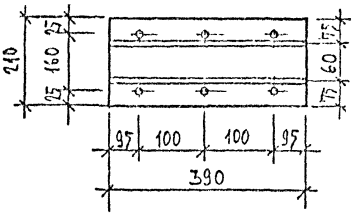

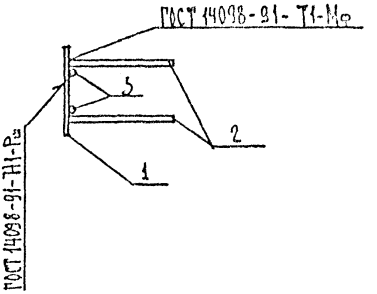

Марка	Поз.	Наименование	Кол.	Масса ед, кг	Общая масса, кг
МУ1-173	1	-210×8 , ℓ=390	1	5,14	6,8
	2	Ф12АIII , ℓ=180	6	0,17	
	3	Ф12АIII , ℓ=390	2	0,35	
МУ1-174	1	-210×8 , ℓ=390	1	5,14	7,1
	2	Ф12АIII , ℓ=230	6	0,21	
	3	Ф12АIII , ℓ=390	2	0,35	
МУ1-175	1	-210×10 , ℓ=390	1	6,43	9,0
	2	Ф14АIII , ℓ=230	6	0,29	
	3	Ф14АIII , ℓ=390	2	0,47	

1. Арматура класса А-III по ГОСТ 5781-82.
2. см. 1.400.2-25.93.1-2.
3. В спецификации приведены длины анкеров в изделии. Длина заготовок определяется по п.4 пояснительной записки

				1.400.2-25.93.1-26
Разраб.	Кельцев			Изделие закладное МУ1-173...МУ1-175
Исполнил	Семенова			
Проверил	Лотвинский			
Н.контр.	Лотвинский			

Стадия	Лист	Листов
Р		1

ЦНИИПРОИЗДАНИЙ

МУ1-176

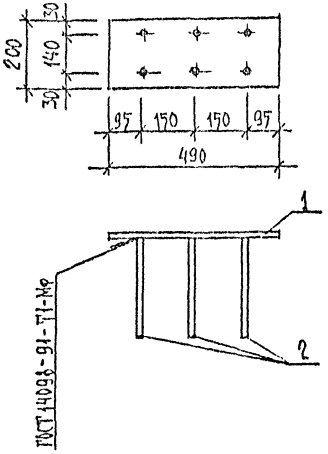

МУ1-177

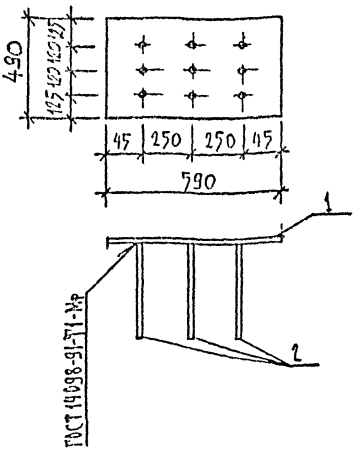

Марка	Поз.	Наименование	Кол.	Масса ед., кг	Общая масса, кг
МУ1-176	1	-200×8, l=490	1	6,15	7,9
	2	ф12АIII, l=300	6	0,28	
МУ1-177	1	-490×8, l=590	1	18,16	20,7
	2	ф12АIII, l=300	9	0,28	

1. Арматура класса А-III по ГОСТ 5781-82.
2. Сталь листовая по ГОСТ 19903-74 марки С235 по ГОСТ 27772-88 или сталь листовая по ГОСТ 535-88 марки Ст3кп2.
3. В спецификации приведены длины анкеров в изделии. Длина заготовок определяется по п. 4 пояснительной записки.

Разраб.	Кгласьев		
Исполнит.	Семенова		
Проверил	Лобинский		
Н. контр.	Лобинский		

1.400.2-25.93.1-27

Изделие закладное МУ1-176, МУ1-177

Стадия	Лист	Листов
Р		1

ЦНИИПРОИЗДАНИЙ

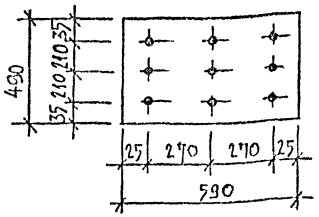

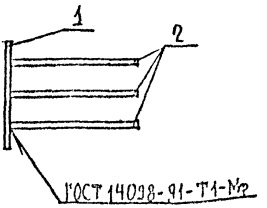

Марка	Поз.	Наименование	Кол.	Масса ед., кг	Общая масса, кг
МУ1-178	1	-490×8, ℓ=590	1	18,16	21,2
	2	Ф12АIII, ℓ=360	9	0,33	

1. Арматура класса А-III по ГОСТ 5781-82.
2. Сталь листовая по ГОСТ 19903-74 марки С235 по ГОСТ 27772-88 или сталь листовая по ГОСТ 535-88 марки СТ3КП2.
3. В спецификации приведены длины анкеров в изделии. Длина заготовок определяется по п. 4 пояснительной записки.

Разраб.	Власьев		
Покорная	Семенова		
Проверил	Аграинский		
Н.контр.	Аграинский		

1.400.2-25.93.1-28

Изделие закладное МУ1-178

Стадия	Лист	Листов

ЦНИИПРОМЗДАНИЙ

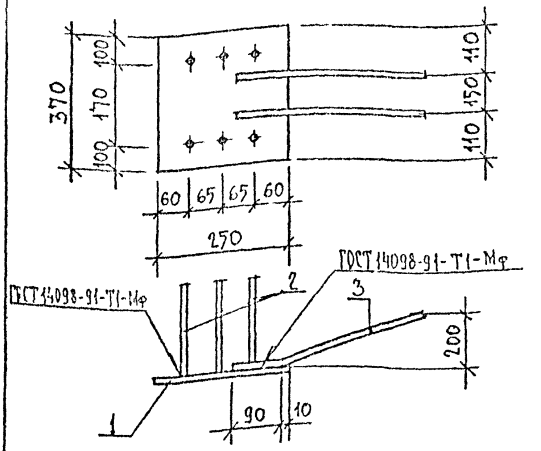

Марка	Поз.	Наименование	Кол	Масса ед., кг	Общая масса, кг
МУ1-179	1	-250×10 , ℓ=340	1	7,26	12,1
	2	Ф12АIII , ℓ=500	6	0,45	
	3	Ф16АII , ℓ=650	2	1,03	

1. Арматура класса А-III по ГОСТ 5781-82.
2. Сталь листовая по ГОСТ 19903-74 марки С245 по ГОСТ 27772-88 или сталь листовая по ГОСТ 535-88 марки Ст3пс5.
3. В спецификации приведены длины анкеров в изделии. Длина заготовок определяется по п. 4 пояснительной записки.

Инв. № подл.	Подпись и дата	Взам. инв. №		

1.400:2-25.93.1-29

Разраб.	Клясьев		Изделие закладное МУ 1-179	Стадия	Лист	Листов
Пр.	[illegible]			Р		1
Гл.	[illegible]			ЦНИИПРОИЗДАНИЙ		
Н. контр.	[illegible]					

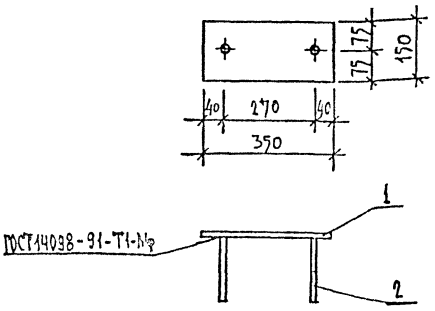

Марка	Поз.	Наименование	Кол.	Масса ед., кг	Общая масса, кг
МУ1-180	1	-150×12 , ℓ=350	1	4,95	5,2
	2	Ф10АIII , ℓ=170	2	0,11	

1. Арматура класса А-III по ГОСТ 5781-82.
2. Сталь листовая по ГОСТ 19903-74 марки С245 по ГОСТ 27772-88 или сталь листовая по ГОСТ 535-88 марки Ст3пс5.
3. В спецификации приведены длины анкеров в изделии. Длина заготовок определяется по п.4 пояснительной записки.

				1.400.2-25.93.1-30			
Разраб.	Абдуков			Изделие закладное МУ1-180	Стадия	Лист	Листов
Исполн.	Семенов				Р		1
Проверил	Логинов						
Н. контр.	Логинский						

Инв. № подл. | Подпись и дата | Взам. инв. №

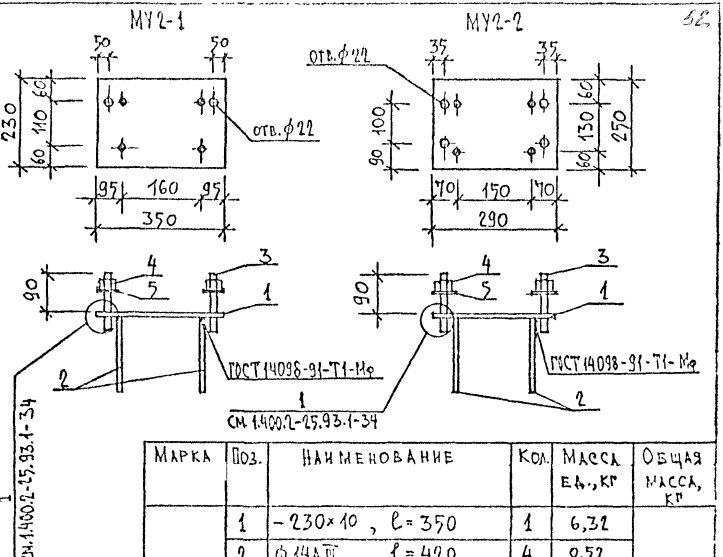

Марка	Поз.	Наименование	Кол.	Масса ед., кг	Общая масса, кг
МУ2-1	1	−230×10, ℓ=350	1	6,32	9,2
	2	ф14АIII, ℓ=420	4	0,52	
	3	ф20АI, ℓ=120	2	0,29	
	4	Гайка М20	2	0,06	
	5	Шайба М20	2	0,02	
МУ2-2	1	−250×8, ℓ=290	1	4,55	7,5
	2	ф12АII, ℓ=360	4	0,33	
	3	ф20АI, ℓ=120	4	0,29	
	4	Гайка М20	4	0,06	
	5	Шайба М20	4	0,02	

1. Арматура классов А-II и А-I по ГОСТ 5781-82.
2. см. 1.400.2-25.93.1-2.
3. В спецификации приведены длины анкеров в изделии. Длина заготовок определяется по п. 4 пояснительной записки.

				1.400.2-25.93.1-31
Разраб.	Келасьев			Изделие закладное МУ2-1, МУ2-2
Лоровин	Семенова			
Проверил	Лоровский			
Н.контр.	Лоровский			

Стадия	Лист	Листов
Р		1

ЦНИИПРОМЗДАНИЙ

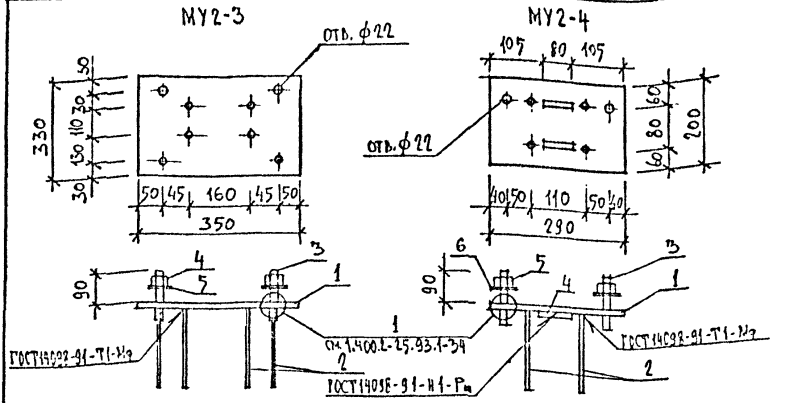

Марка	Поз.	Наименование	Кол.	Масса ед., кг	Общая масса, кг
МУ2-3	1	−330×10, ℓ=350	1	9,07	13,0
	2	ф14АII, ℓ=420	6	0,52	
	3	ф20АI, ℓ=120	2	0,29	
	4	Гайка М20	2	0,06	
	5	Шайба М20	2	0,02	
МУ2-4	1	−200×8, ℓ=290	1	3,64	5,3
	2	ф10АIII, ℓ=300	4	0,19	
	3	ф20АI, ℓ=120	2	0,29	
	4	ф10АIII, ℓ=80	2	0,05	
	5	Гайка М20	2	0,06	
	6	Шайба М20	2	0,02	

1. Арматура классов А-III и А-I по ГОСТ 5781-82.
2. п. 2 см. 1.400.2-25.93.1-2.
3. В спецификации приведены длины анкеров в изделии. Длина заготовок определяется по п. 4 пояснительной записки.

				1.400.2-25.93.1-32
Разраб.	Кельсьев		Издание закладное МУ2-3, МУ2-4	Стадия: Р; Лист; Листов: 1
Стадия	Семенова			
Инженер	[illegible]			
Н. контр.	[illegible]			

Инв. № подл. | Подпись и дата | Взам. инв. №

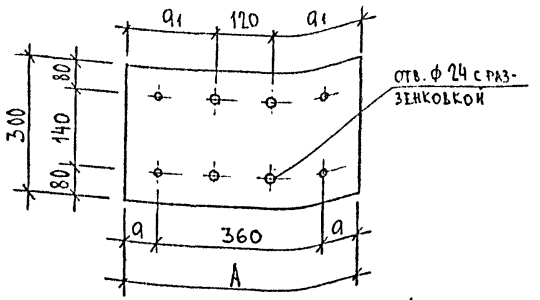

Марка	A мм	a мм	a_1 мм
МУ2-5	500	70	190
МУ2-6	550	95	215
МУ2-7	600	120	240

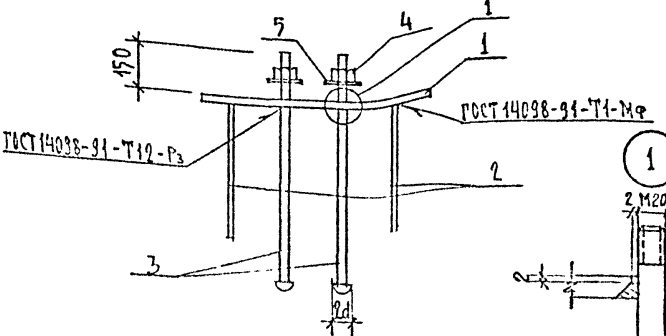

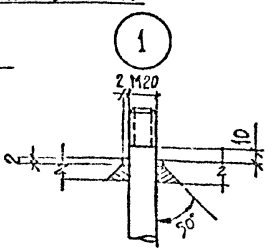

1. Арматура классов А-III и А-I по ГОСТ 5781-82.
2. Сталь листовая по ГОСТ 19903-74 марки С345-3 по ГОСТ 27772-88 или сталь листовая по ГОСТ 535-88 марки Ст3 сп5.
3. В спецификации приведены длины в изделии. Длина заготовок определяется по п. 4 пояснительной записки.

				1.400.2-25.93.1-33			
Разраб.	Кедасьев			Изделие закладное МУ2-5 МУ2-7	Стадия	Лист	Листов
Источник	Семенова				Р	1	2
Проверил	Ковальский				ЦНИИПРОМЗДАНИЙ		
Н. контр.	Ковальский						

Марка	Поз.	Наименование	Кол.	Масса ед., кг	Общая масса, кг
МУ2-5	1	-300×28 , ℓ=500	1	32,97	42,4
	2	ф14 AIII , ℓ=400	4	0,50	
	3	ф20 AI , ℓ=600	4	1,78	
	4	Гайка М20	4	0,06	
	5	Шайба М20	4	0,02	
МУ2-6	1	-300×30 , ℓ=550	1	38,86	48.3
	2	ф14 AIII , ℓ=400	4	0,50	
	3	ф20 AI , ℓ=600	4	1,78	
	4	Гайка М20	4	0,06	
	5	Шайба М20	4	0,02	
МУ2-7	1	-300×40 , ℓ=600	1	56,52	65,9
	2	ф14 AIII , ℓ=400	4	0,50	
	3	ф20 AI , ℓ=600	4	1,78	
	4	Гайка М20	4	0,06	
	5	Шайба М20	4	0,02	

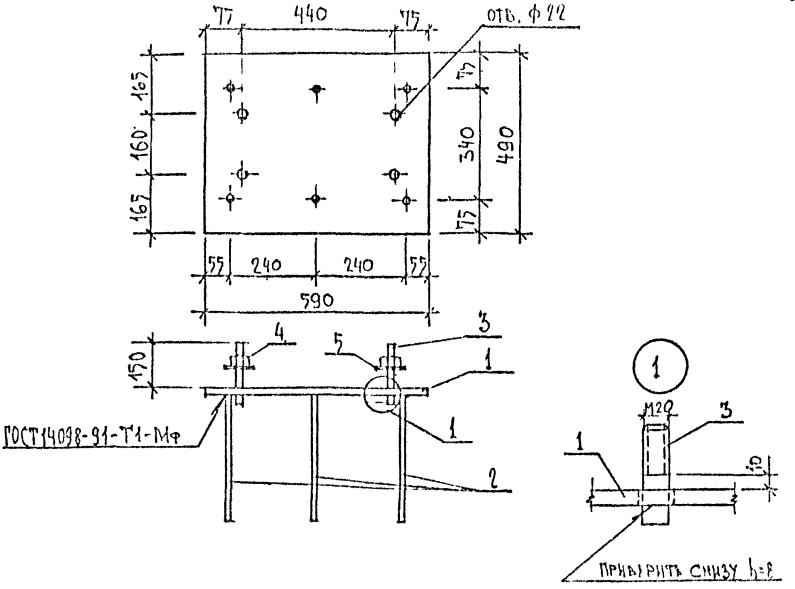

Марка	Поз.	Наименование	Кол.	Масса ед., кг	Общая масса, кг
МУ2-8	1	−490×10 , ℓ=590	1	22,69	25,9
	2	ф 10 А III , ℓ=300	6	0,19	
	3	ф 20 А I , ℓ=180	4	0,44	
	4	Гайка М20	4	0,06	
	5	Шайба М20	4	0,02	

1. Арматура классов А-II и А-I по ГОСТ 5.31-82.
2. Сталь листовая по ГОСТ 19903-14 марки 245 по ГОСТ 27772-88 или сталь листовая по СТ 535-88 марки Ст3кс5.
3. В спецификации приведены длины анкер в изделии. Длина заготовок определяется по п. 4 пояснительной записки.

1.400.2-25. 1-34

Изделие закладное МУ 2-8

Стадия	Лист	Листов
Р		1

ЦНИИПРОМЗДАНИЙ

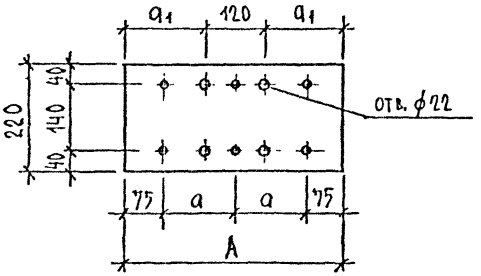

Марка	A мм	a мм	a_1 мм
МУ2-9	450	170	165
МУ2-10	500	175	190
МУ2-11	450	150	165
МУ2-12	500	175	190

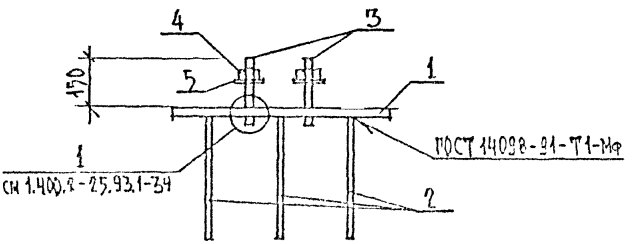

1. Арматура классов А-III и А-I по ГОСТ 5781-82.
2. Сталь листовая по ГОСТ 19903-74 марки С345-3 по ГОСТ 27772-88 или сталь листовая по ГОСТ 535-88 марки Ст3сп5.
3. В спецификации приведены длины анкеров в изделии. Длина заготовок определяется по п. 4 пояснительной записки.

				1.400.2-25.93.1-37		
Разраб.				Изделие закладное МУ2-9... МУ2-12	Стадия	Лист	Листов
Гл.инж.					Р	1	2
Н.контр.							

Марка	Поз.	Наименование	Кол.	Масса ед., кг	Общая масса, кг
МУ2-9	1	-220×25 , ℓ=450	1	19,43	22,9
	2	ф10 AIII , ℓ=300	6	0,19	
	3	ф20 AI , ℓ=200	4	0,52	
	4	Гайка М20	4	0,06	
	5	Шайба М20	4	0,02	
МУ2-10	1	-220×30 , ℓ=500	1	25,9	29,4
	2	ф10 AIII , ℓ=300	6	0,19	
	3	ф20 AI , ℓ=200	4	0,52	
	4	Гайка М20	4	0,06	
	5	Шайба М20	4	0,02	
МУ2-11	1	-220×28 , ℓ=450	1	21,76	25,3
	2	ф10 AIII , ℓ=300	6	0,19	
	3	ф20 AI , ℓ=200	4	0,52	
	4	Гайка М20	4	0,06	
	5	Шайба М20	4	0,02	
МУ2-12	1	-220×32 , ℓ=500	1	27,63	31,1
	2	ф10 AIII , ℓ=300	6	0,19	
	3	ф20 AI , ℓ=200	4	0,52	
	4	Гайка М20	4	0,06	
	5	Шайба М20	4	0,02	

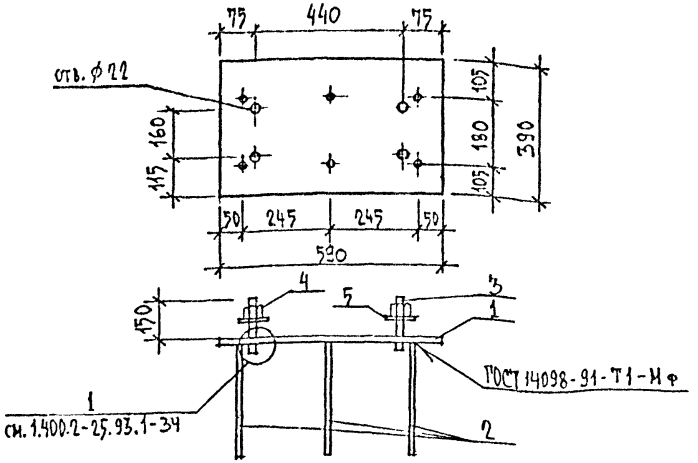

Марка	Поз	Наименование	Кол.	Масса ед., кг	Общая масса, кг
МУ2-13	1	-390×8 , ℓ=590	1	14,45	17,7
	2	ф10 А III , ℓ=300	6	0,19	
	3	ф20 А I , ℓ=180	4	0,44	
	4	Гайка М20	4	0,06	
	5	Шайба М20	4	0,02	

1. Арматура классов А-III и А-I по ГОСТ 5781-82.
2. Сталь листовая по ГОСТ 19903-74 марки С235 по ГОСТ 27772-88 или сталь листовая по ГОСТ 535-88 марки Ст3кп2.
3. В спецификации приведены длины анкеров в изделии. Длина заготовок определяется по п.4 пояснительной записки.

				1.400.2-25.93.1-36
Разраб.	Селасьев			Изделие закладное МУ2-13
Исполн.	Семенова			
Проверил	[illegible]			
Н. контр.	[illegible]			

Стадия	Лист	Листов
Р		1

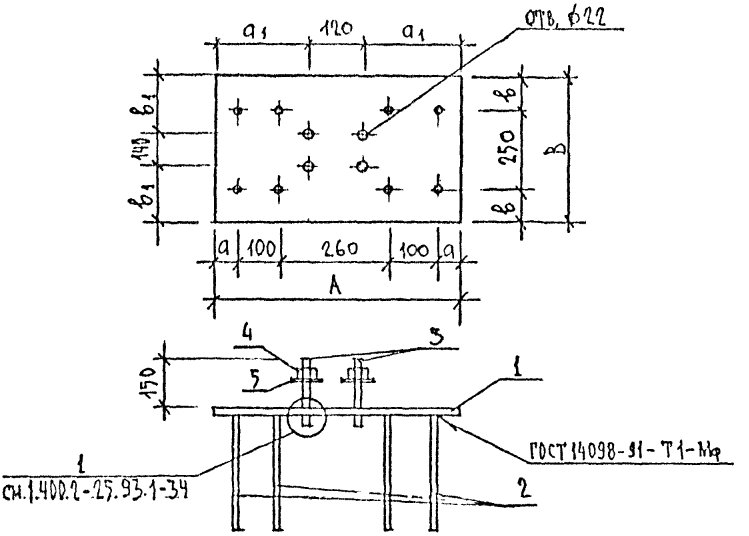

Марка	A мм	B мм	a мм	a_1 мм	b мм	b_1 мм
МУ2-14	500	280	20	190	15	70
МУ2-15	550	280	45	215	15	70
МУ2-16	600	300	70	240	25	80

1. Арматура класса А-III и А-I по ГОСТ 5781-82.
2. Сталь листовая по ГОСТ 19903-74 марки С345-3 по ГОСТ 27772-88 или сталь листовая по ГОСТ 535-88 марки Ст3сп5.
3. В спецификации приведены длины анкеров в изделии. Длина заготовок определяется по п. пояснительной записки.

				1.400.2-25.93.1-37
Разраб.	Келасьев			Изделие закладное МУ2-14...МУ2-16
Исполнил	Семенова			
Проверил	Лопатинский			
Н.контр.	Лопатинский			

Стадия	Лист	Листов
Р	1	2

ЦНИИПРОМЗДАНИЙ

Марка	Поз.	Наименование	Кол.	Масса ед., кг	Общая масса, кг
МУ2-14	1	-280×28 , ℓ= 700	1	30,77	34,7
	2	ф10 AIII , ℓ= 300	8	0,19	
	3	ф 20 AI , ℓ= 200	4	0,52	
	4	ГАЙКА М20	4	0,06	
	5	ШАЙБА М20	4	0,02	
МУ2-15	1	-280×30 , ℓ=550	1	36,27	40,2
	2	ф10 AIII , ℓ= 300	8	0,19	
	3	ф 20 AI , ℓ= 200	4	0,52	
	4	ГАЙКА М20	4	0,06	
	5	ШАЙБА М20	4	0,02	
МУ2-16	1	-300×40 , ℓ= 600	1	56,52	60,4
	2	ф10 AIII , ℓ= 300	8	0,19	
	3	ф 20 AI , ℓ= 200	4	0,52	
	4	ГАЙКА М20	4	0,06	
	5	ШАЙБА М20	4	0,02	

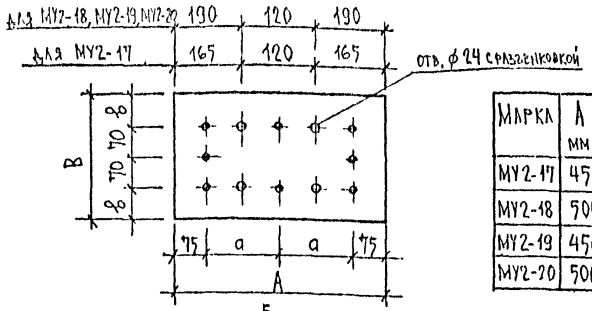

Марка	А мм	В мм	а мм	в мм
МУ2-17	450	220	150	40
МУ2-18	500	220	175	40
МУ2-19	450	300	150	80
МУ2-20	500	300	175	80

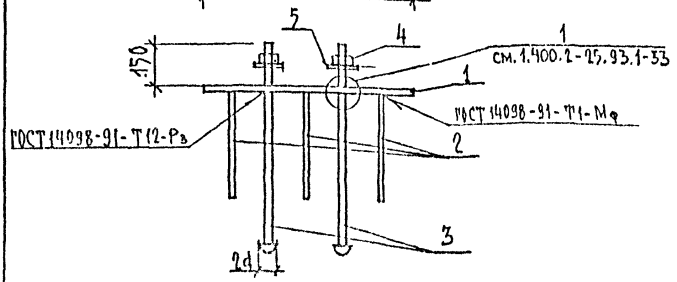

1. Арматура классов А-III и А-I по ГОСТ 5781-82.
2. Сталь листовая по ГОСТ 19903 74 марки С345 по ГОСТ 27772-88 или сталь листовая по ГОСТ 535-88 марки Ст 3 сп 5.
3. В спецификации приведены длины анкеров в изделии. Длина заготовок определяется по п. 4 пояснительной записки.

				1.400.2-25.93.1-38			
Разраб.	Келасиев			Изделие закладное МУ2-17... МУ2-20	Стадия	Лист	Листов
Исполнил	Семенова				Р	1	2
Проверил	Ал[illegible]				ЦНИИПРОМЗДАНИЙ		
Н. контр.	Ал[illegible]						

Марка	Поз.	Наименование	Кол.	Масса ед., кг	Общая масса, кг
МУ2-17	1	– 220×25, ℓ=450	1	19,43	28,8
	2	Ф12 AIII, ℓ=360	8	0,33	
	3	Ф20 AI, ℓ=600	4	1,63	
	4	Гайка М20	4	0,06	
	5	Шайба М20	4	0,02	
МУ2-18	1	– 220×30, ℓ=500	1	25,91	35,3
	2	Ф12 AIII, ℓ=360	8	0,33	
	3	Ф20 AI, ℓ=600	4	1,63	
	4	Гайка М20	4	0,06	
	5	Шайба М20	4	0,02	
МУ2-19	1	–300×28, ℓ=450	1	29,67	39,1
	2	Ф12 AIII, ℓ=360	8	0,33	
	3	Ф20 AI, ℓ=600	4	1,63	
	4	Гайка М20	4	0,06	
	5	Шайба М20	4	0,02	
МУ2-20	1	–300×32, ℓ=500	1	37,68	47,1
	2	Ф12 AIII, ℓ=360	8	0,33	
	3	Ф20 AI, ℓ=600	4	1,63	
	4	Гайка М20	4	0,06	
	5	Шайба М20	4	0,02	

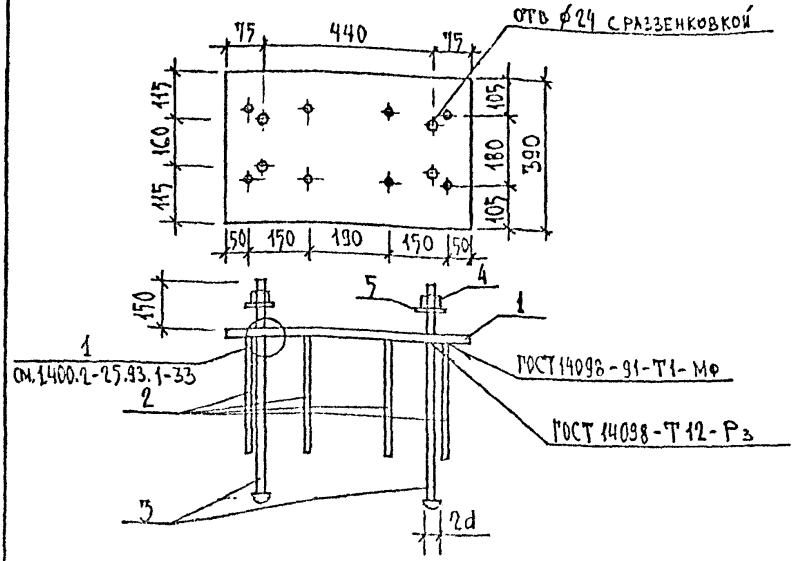

Марка	Поз.	Наименование	Кол.	Масса ед., кг	Общая масса.
МУ2-21	1	−390×8, ℓ = 590	1	14,45	24,5
	2	Ф12 АIII, ℓ = 360	8	0,33	
	3	Ф20 АI, ℓ = 600	4	1,78	
	4	Гайка М20	4	0,06	
	5	Шайба М20	4	0,02	

1. Арматура классов А-I и А-III по ГОСТ 5781-82.
2. Сталь листовая по ГОСТ 19903-74 марки С235 по ГОСТ 27772-88 или сталь листовая по ГОСТ 535-88 марки Ст3 кп2.
3. В спецификации приведены длины анкеров в изделии. Длина заготовок определяется по п. 4 пояснительной записки.

				1.400.2-25.93.1-39
Разраб.	Кондратов			Изделие закладное МУ2-21
Пров.	Семенова			
Гл. спец.	Лопатинский			
Н. контр.	Лопатинский			

Стадия	Лист	
Р		1

ЦНИИПРОМЗДАНИЙ

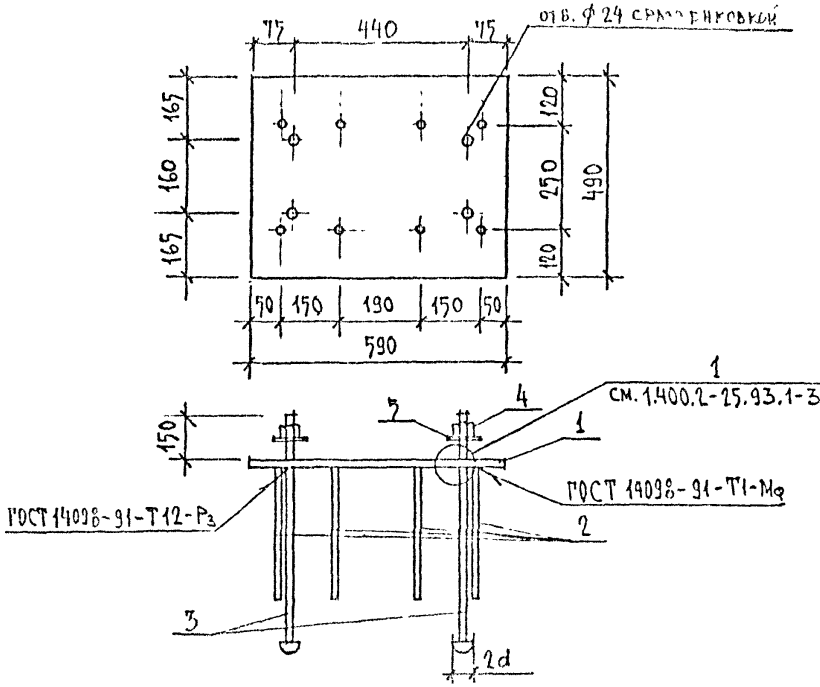

Марка	Поз.	Наименование	Кол	Масса ед., кг	Общая масса, кг
МУ2-22	1	-490×8 , ℓ=590	1	18,16	28,2
	2	ф 12 AII , ℓ=360	8	0,33	
	3	ф 20 AI , ℓ=600	4	1,78	
	4	Гайка М20	4	0,06	
	5	Шайба М20	4	0,02	

1. Арматура классов А-II и А-I по ГОСТ 5781-82
2. Сталь листовая по ГОСТ 19903-74 марки С235 по ГОСТ 27772-88 или сталь листовая по ГОСТ 535-88 марки Ст3кп2.
3. В спецификации приведены длины анкеров, в изделии. Длина заготовок определяется по п. 4 рабочей документации.

1.400.2-25.93.1-40

Изделие закладное

МУ2-22

Стадия	Лист	Листов
Р		1

ЦНИИПРОМЗДАНИЙ

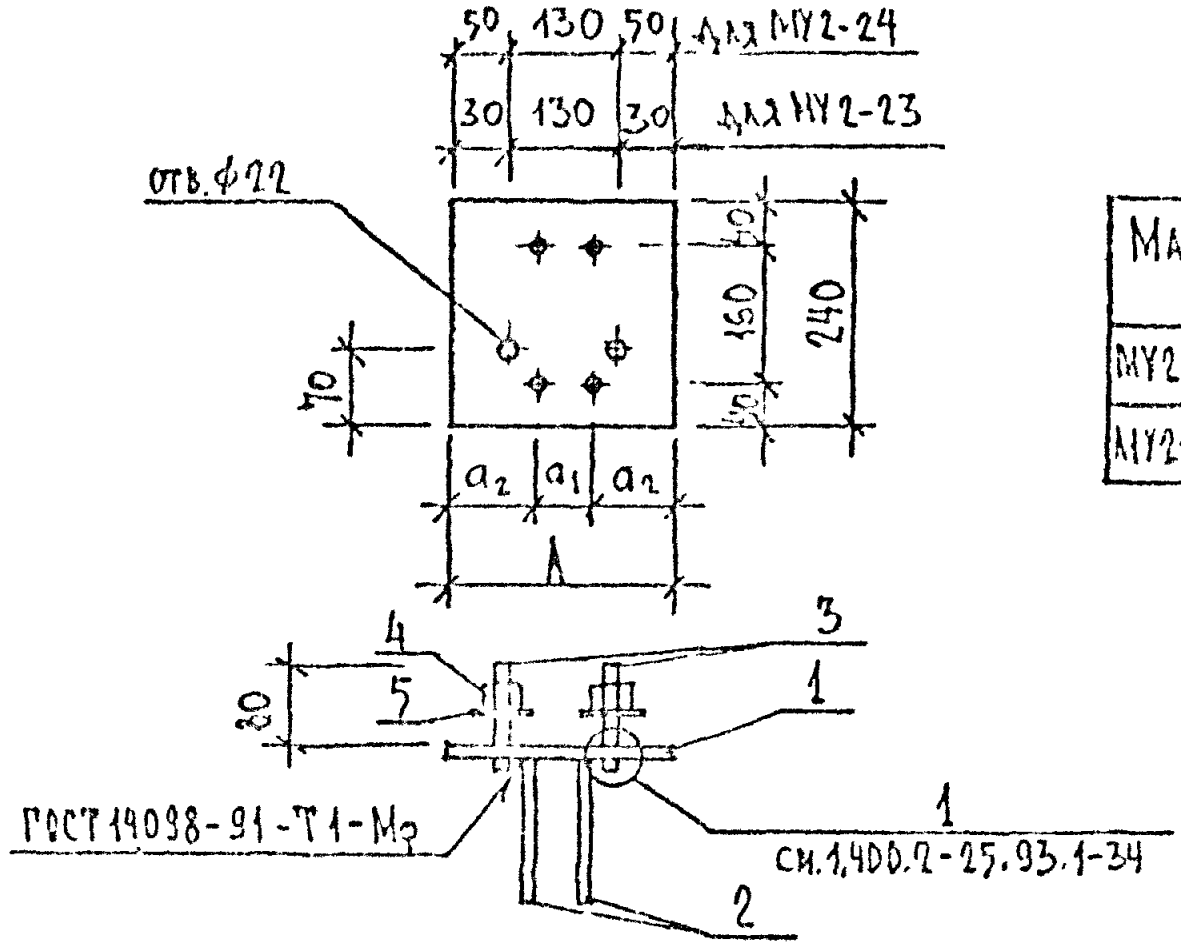

Марка	A мм	a_1 мм	a_2 мм
МУ2-23	190	60	65
МУ2-24	230	70	80

Марка	Поз.	Наименование	Кол.	Масса ед., кг	Общая масса, кг
МУ2-23	1	-190×12 , ℓ = 240	1	4,30	5,4
	2	ф10 AI , ℓ = 150	4	0,10	
	3	ф20 AI , ℓ = 110	2	0,27	
	4	Гайка М20	2	0,06	
	7	Шайба М20	2	0,02	
МУ2-24	1	-230×12 , ℓ = 240	1	5,20	6,3
	2	ф10 AI , ℓ = 170	4	0,1	
	3	ф20 AI , ℓ = 110	2	0,27	
	4	Гайка М20	2	0,06	
	7	Шайба М20	2	0,02	

1. Арматура класса A-II и A-I по ГОСТ 5781-82.
2. Сталь листовая по ГОСТ 19903-74 марки С245 по ГОСТ 27772-88 или сталь листовая по ГОСТ 380-88 марки Ст3пс5.
3. В спецификации [illegible] приведены длины анкеров в изделии. Длина заготовки определяется по п. 4 [illegible] записки.

1.400.2-25.93.1-41

Узловые закладные

МУ2-23, МУ2-24

Лит.	Лист	Листов
Р		1

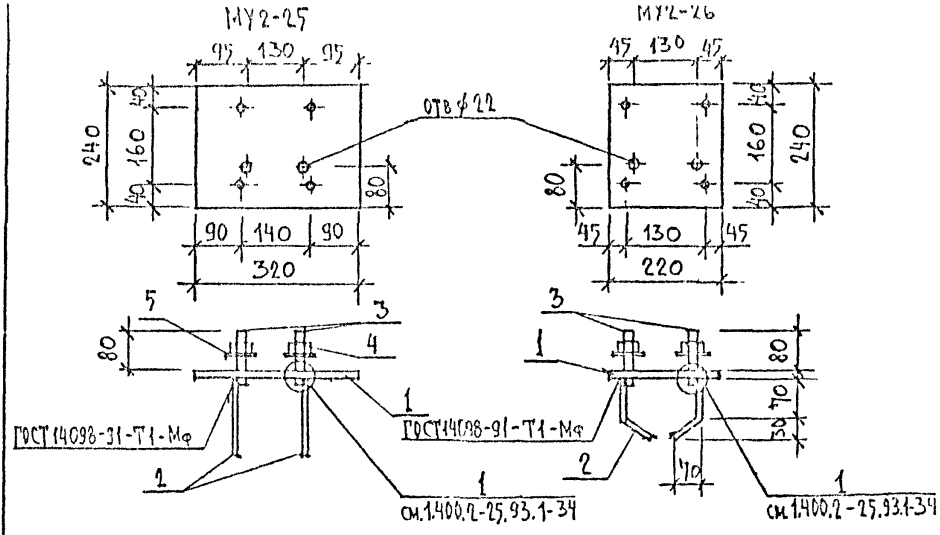

Марка	Поз.	Наименование	Кол.	Масса ед., кг	Общая масса, кг
МУ2-25	1	-240×12, ℓ=320	1	7,23	8,3
	2	Ф10 А-II, ℓ=150	4	0,10	
	3	Ф20 А-I, ℓ=110	2	0,27	
	4	Гайка М20	2	0,06	
	5	Шайба М20	2	0,02	
МУ2-26	1	-220×12, ℓ=240	1	4,97	6,1
	2	Ф10 А-II, ℓ=150	4	0,1	
	3	Ф20 А-I, ℓ=110	2	0,27	
	4	Гайка М20	2	0,06	
	5	Шайба М20	2	0,02	

1. Арматура классов А-II и А-I по ГОСТ 5781-82.
2. Сталь листовая по ГОСТ 19903-74 марки С245 по ГОСТ 27772-88 или сталь листовая по ГОСТ 535-88 марки Ст3пс5.
3. В спецификации приведены длины анкеров в изделии. Длина заготовок оговаривается по п. 4 пояснительной записки.

1.400.2-27.93.1-42

Изделие закладное

МУ2-25; МУ2-26

Стадия	Лист	Листов
		1

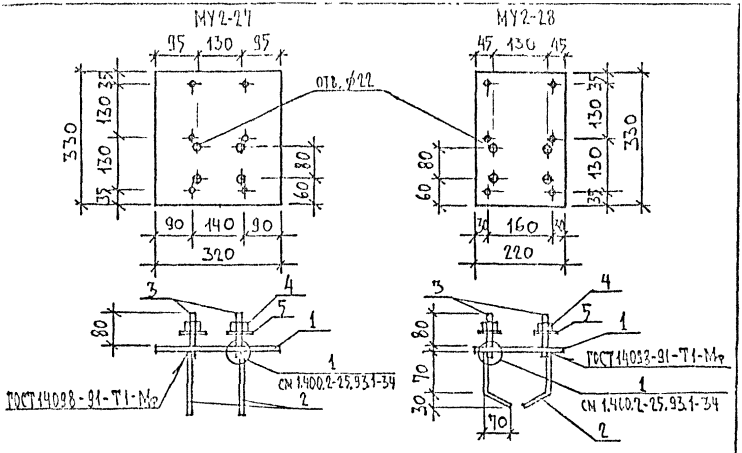

Марка	Поз.	Наименование	Кол.	Масса ед., кг	Общая масса, кг
МУ2-27	1	−320×12, ℓ=330	1	9,95	12,0
	2	ф10 АII, ℓ=150	6	0,10	
	3	ф20 АI, ℓ=110	4	0,27	
	4	Гайка М20	4	0,06	
	5	Шайба М20	4	0,02	
М2-28	1	−220×12, ℓ=330	1	6,84	8,8
	2	ф10 АIII, ℓ=150	6	0,10	
	3	ф20 АI, ℓ=110	4	0,27	
	4	Гайка М20.	4	0,06	
	5	Шайба М20	4	0,02	

1. Арматура класса А-II и А-I по ГОСТ 5781-82.
2. Сталь листовая по ГОСТ 19903-74 марки С245 по ГОСТ 27772-88 или сталь листовая по ГОСТ 535-88 марки Ст3пс5.
3. В спецификации [illegible] длины анкеров в изделии. Длина [illegible] по п. 4 [illegible] записки.

				1.400.2-25.93.1-43
Разраб.	[illegible]			Изделие закладное МУ2-27, МУ2-28
Пров.	[illegible]			
Нач. отд.	[illegible]			
Н. контр.	[illegible]			

Стадия	Лист	Листов
Р		1

ЦНИИПРОМЗДАНИЙ

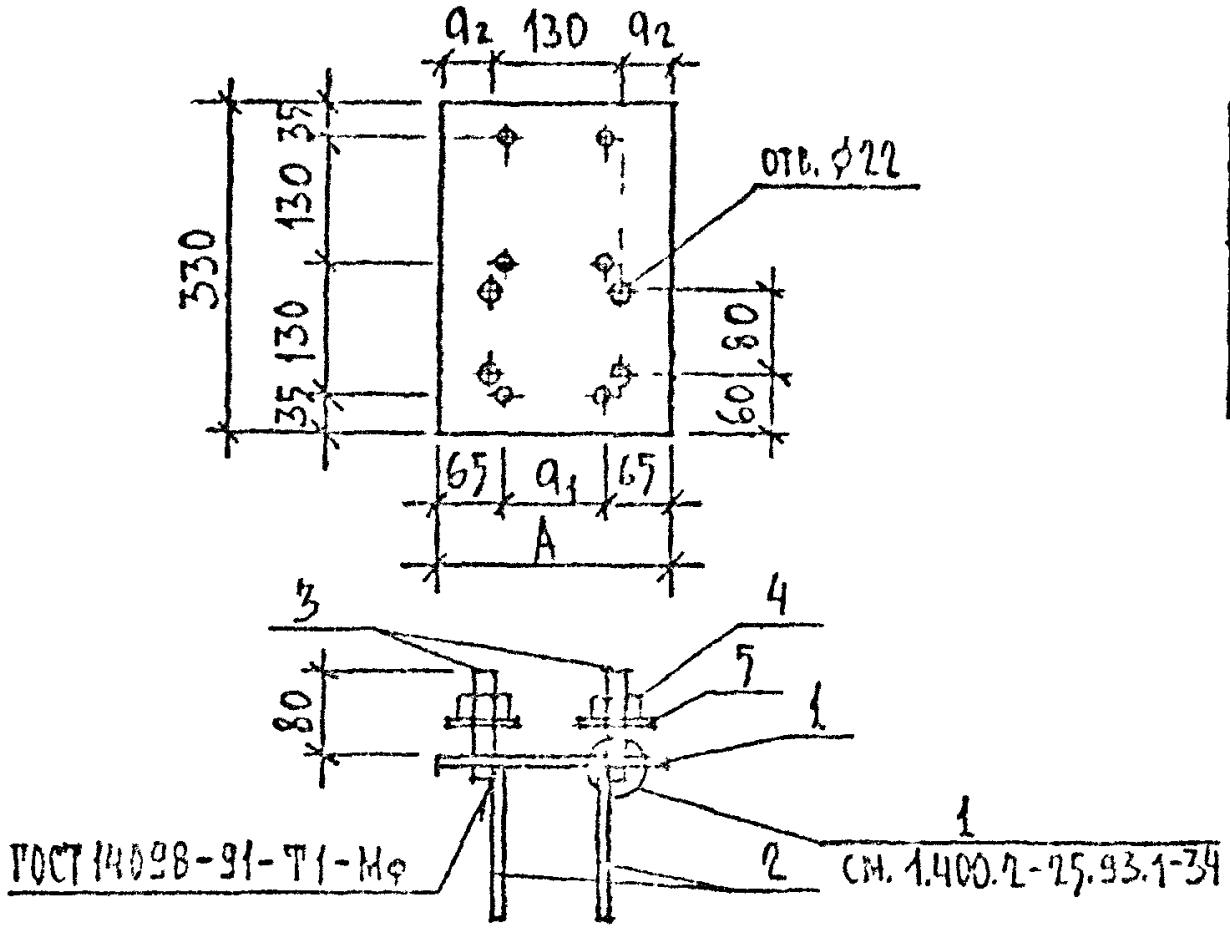

Марка	A мм	a_1 мм	a_2 мм
МУ2-29	190	60	30
МУ2-30	230	100	50

Марка	Поз.	Наименование	Кол.	Масса ед., кг	Общая масса, кг
МУ2-29	1	−190×12, ℓ = 330	1	5,91	7,9
	2	⌀10 АII, ℓ = 170	6	0,10	
	3	⌀20 АI, ℓ = 110	4	0,27	
	4	Гайка М20	4	0,06	
	5	Шайба М20	4	0,02	
МУ2-30	1	−230×12, ℓ = 330	1	7,15	9,2
	2	⌀10 АII, ℓ = 170	6	0,10	
	3	⌀20 АI, ℓ = 110	4	0,27	
	4	Гайка М20	4	0,06	
	5	Шайба М20	4	0,02	

1. Арматура класса А II и А-I по ГОСТ 5781-82.
2. Сталь листовая по ГОСТ 19903-74 марки С245 по ГОСТ 27772-88 или сталь листовая по ГОСТ 535-88 марки СТ3пс5.
3. В спецификации приведены длины анкеров в изделии. Длина заготовок определяется по п. 4 пояснительной записки.

1.400.2-25.93.1-44

Изделие закладное МУ2-29, МУ2-30

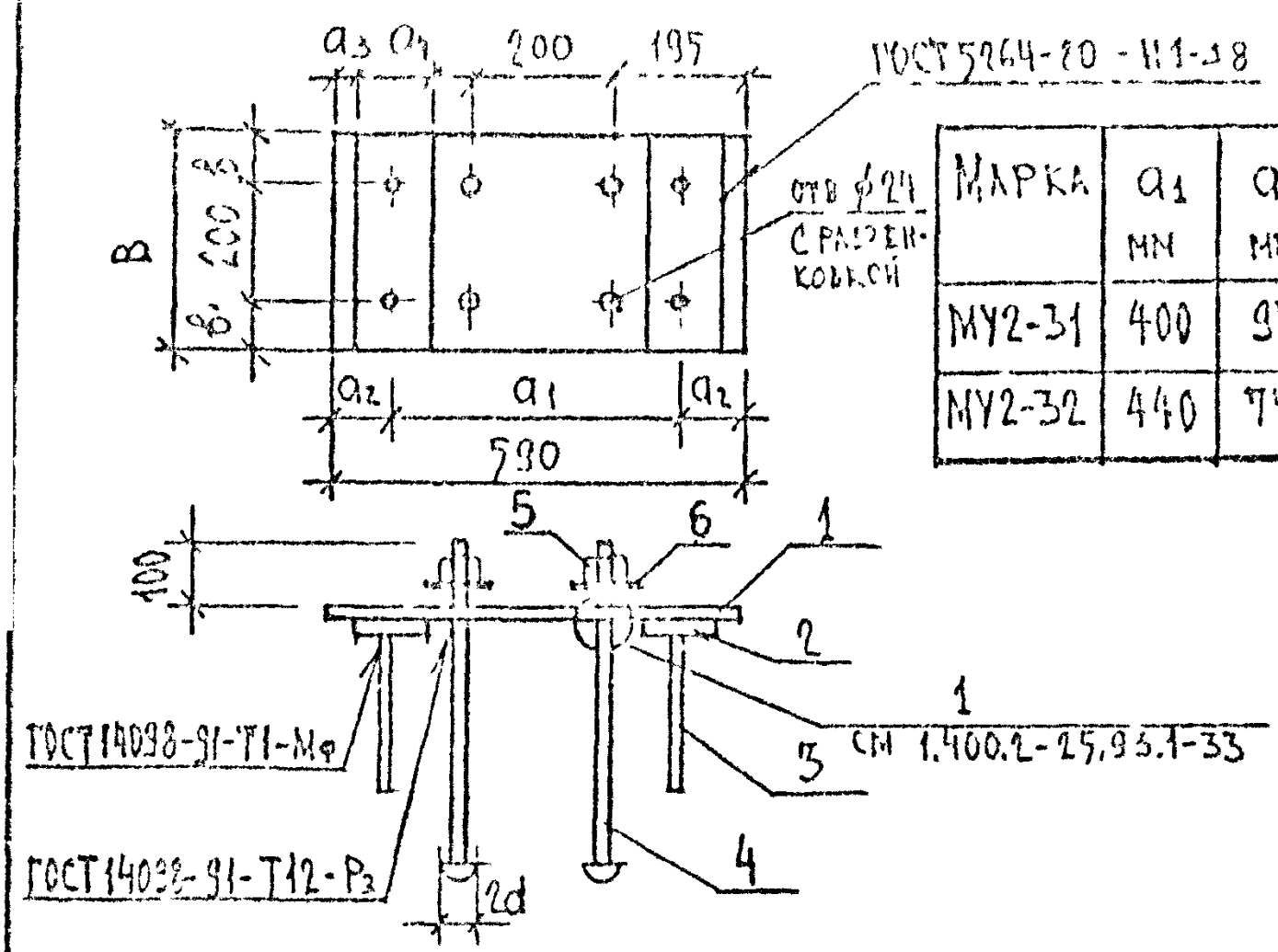

МАРКА	a_1 мм	a_2 мм	a_3 мм	a_4 мм	B мм	b_1 мм
МУ2-31	400	95	10	160	390	95
МУ2-32	440	75	75	100	290	45

МАРКА	Поз.	НАИМЕНОВАНИЕ	Кол.	МАССА ЕД, КГ	ОБЩАЯ МАССА, КГ
МУ2-31	1	-390×10, ℓ=590	1	18,05	50,5
	2	-160×25, ℓ=390	2	12,25	
	3	Ф14 А II, ℓ=300	4	0,38	
	4	Ф20 А I, ℓ=500	4	1,53	
	5	ГАЙКА М20	4	0,06	
	6	ШАЙБА М20	4	0,02	
МУ2-32	1	-290×10, ℓ=590	1	13,43	28,6
	2	-100×16, ℓ=290	2	3,64	
	3	Ф14 А II, ℓ=300	4	0,38	
	4	Ф20 А I, ℓ=500	4	1,53	
	5	ГАЙКА М20	4	0,06	
	6	ШАЙБА М20	4	0,02	

1. АРМАТУРА КЛАССОВ А-I И А-II ПО ГОСТ 5781-82.
2. СТАЛЬ ЛИСТОВАЯ ПО ГОСТ 19903-74 МАРКИ С245 ПО ГОСТ 27772-88 ИЛИ СТАЛЬ ЛИСТОВАЯ ПО ГОСТ 5[illegible] МАРКИ Ст3пс5. 3. П.3 СМ 1.400.2-25.93.1-1

1.400.2-25.93.1-45

ИЗДЕЛИЕ ЗАКЛАДНОЕ МУ2-31, МУ2-32

СТАЛЬ	ЛИСТ	ЛИСТ
Р		1

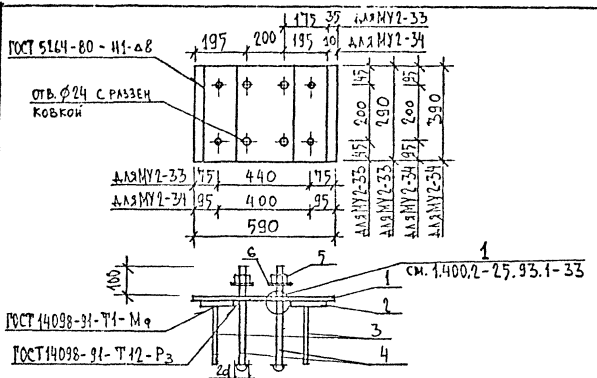

Марка	Поз.	Наименование	Кол.	Масса ед., кг	Общая масса, кг
МУ2-33	1	-290×10, ℓ=590	1	13,43	27,9
	2	-100×16, ℓ=290	2	3,64	
	3	Ф14АIII, ℓ=300	4	0,38	
	4	Ф20АI, ℓ=500	4	1,38	
	5	Гайка М20	4	0,06	
	6	Шайба М20	4	0,02	
МУ2-34	1	-390×10, ℓ=590	1	18,06	50,3
	2	-160×25, ℓ=390	2	12,25	
	3	Ф14АIII, ℓ=300	4	0,38	
	4	Ф20АI, ℓ=500	4	1,38	
	5	Гайка М20	4	0,06	
	6	Шайба М20	4	0,02	

1. Арматура классов А-III и А-I по ГОСТ 5781-82.
2. Сталь листовая по ГОСТ 19903-74 марки С245 по ГОСТ 27772-88 или сталь листовая по ГОСТ 535-88 марки Ст3пс5.
3. см. 1.400.2-25.93.1-1

Разраб.	Келасьев		
Исполнил	Семенова		
Проверил	Сосвинский		
Н. контр.	Сосвинский		

1.400.2-25.93.1-46

Изделие закладное МУ2-33, МУ2-34

Стадия	Лист	Листов
Р		1

ЦНИИПРОМЗДАНИЙ

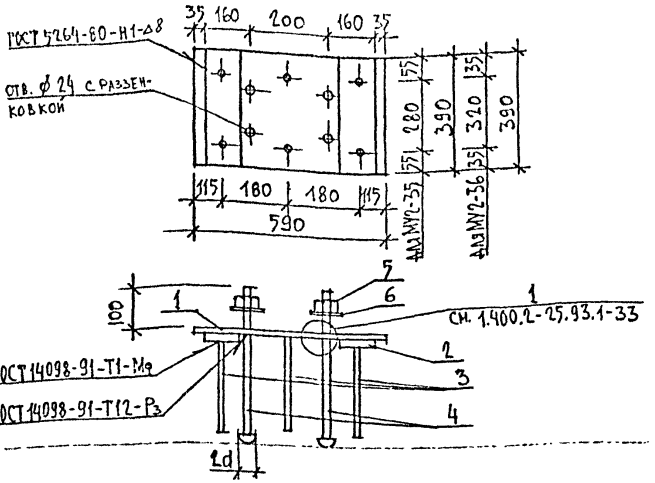

Марка	Поз	Наименование	Кол.	Масса ед., кг	Общая масса, кг
МУ2-35, МУ2-36	1	-390×10, ℓ=590	1	18,06	39,7
	2	-110×20, ℓ=390	2	6,74	
	3	Ф14АIII, ℓ=300	6	0,38	
	4	Ф20АI, ℓ=500	4	1,38	
	5	Гайка М20	4	0,06	
	6	Шайба М20	4	0,02	

1. Арматура классов А-III и А-I по ГОСТ 5781-82.
2. Сталь листовая по ГОСТ 19903-74 марки С245 по ГОСТ 27772-88 или сталь листовая по ГОСТ 535-88 марки Ст3пс5.
3. В спецификации приведены длины анкеров в изделии. Длина заготовок определяется по п. 4 пояснительной записки.

				1.400.2-25.93.1-47
Разраб.	Келасьев			Изделие закладное МУ2-35, МУ2-36
Исполнил	Семенова			
Проверил	Логвинский			
Н. контр.	Логвинский			

Стадия	Лист	Листов
Р		1

ЦНИИПРОМЗДАНИЙ

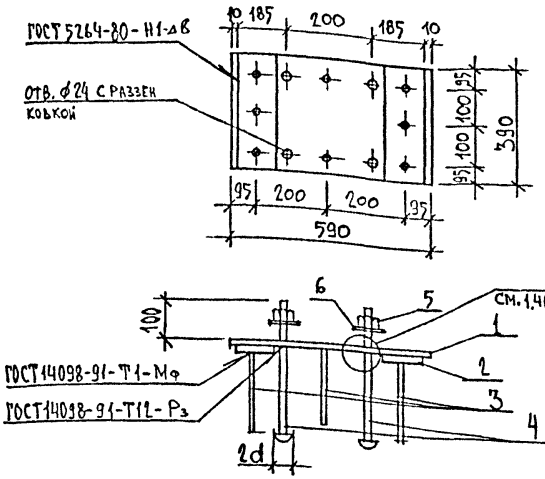

Марка	Поз.	Наименование	Кол.	Масса ед., кг	Общая масса, кг
МУ2-37	1	-390×10 , ℓ=590	1	18,06	51,2
	2	-160×25 , ℓ=390	2	12,25	
	3	ф14AIII , ℓ=300	8	0,38	
	4	ф20AI , ℓ=500	4	1,38	
	5	Гайка М20	4	0,06	
	6	Шайба М20	4	0,02	

1. Арматура классов А-III и А-I по ГОСТ 5781-82.
2. Сталь листовая по ГОСТ 19903-74 марки С245 по ГОСТ 27772-88 или сталь листовая по ГОСТ 535-88 марки Ст3пс5.
3. В спецификации приведены длины анкеров в изделии. Длина заготовок определяется по п. 4 пояснительной записки.

			1.400.2-25.93.1-48
Разраб.	Келасьева		Изделие закладное МУ2-37
Исправил	Семенова		
Проверил	Лотьинский		
Н.контр.	Лотьинский		

Стадия	Лист	Листов
Р		1

ЦНИИПРОМЗДАНИЙ

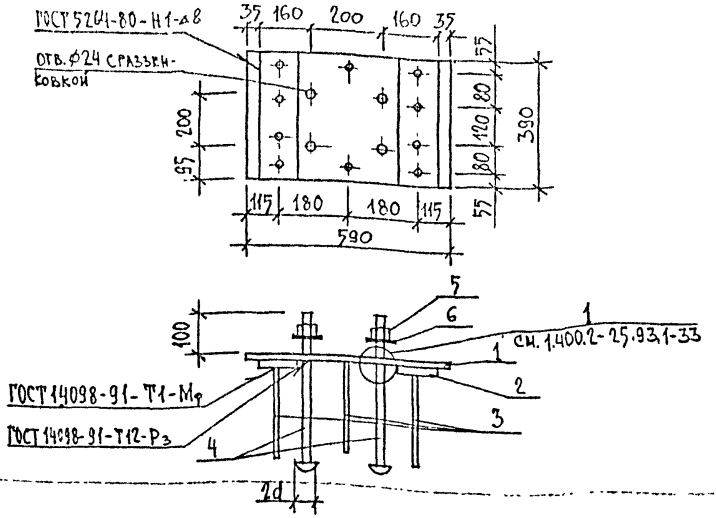

Марка	Поз.	Наименование	Кол.	Масса ед., кг	Общая масса, кг
МУ2-38	1	-390×10, ℓ=590	1	18,06	44,5
	2	-110×25, ℓ=390	2	8,42	
	3	ф14 AIII, ℓ=300	10	0,38	
	4	ф20 AI, ℓ=500	4	1,38	
	5	Гайка М20	4	0,06	
	6	Шайба М20	4	0,02	

1. Арматура классов A-III и A-I по ГОСТ 5781-82.
2. Сталь листовая по ГОСТ 19903-74 марки С245 по ГОСТ 27772-88 или сталь листовая по ГОСТ 535-88 марки Ст3пс5.
3. В спецификации приведены длины анкеров в изделии. Длина заготовок определяется по п. 4 пояснительной записки.

Разраб.	Келасьев		1.400.2-25.93.1-49
Исполн.	Семенова		Изделие закладное МУ2-38
Провер.	Мордовский		Стадия: Р; Лист; Листов: 1
Н.контр.	Горбинский		ЦНИИПромзданий

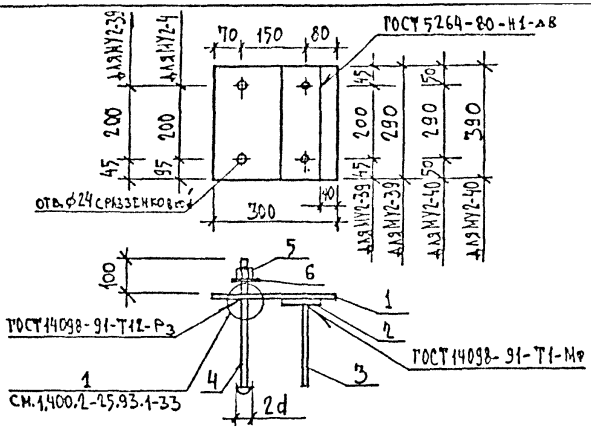

Марка	Поз.	Наименование	Кол.	Масса ед., кг	Общая масса, кг
МУ2-39	1	-290×10 , ℓ=300	1	6,83	14,2
	2	-100×16 , ℓ=290	1	3,64	
	3	ф14 AIII , ℓ=300	2	0,38	
	4	ф20 AI , ℓ=500	2	1,38	
	5	Гайка М20	2	0,06	
	6	Шайба М20	2	0,02	
МУ2-40	1	-300×10 , ℓ=390	1	9,18	19,5
	2	-110×20 , ℓ=390	1	6,74	
	3	ф14 AIII , ℓ=300	2	0,38	
	4	ф20 AI , ℓ=500	2	1,38	
	5	Гайка М20	2	0,06	
	6	Шайба М20	2	0,02	

1. Арматура классов A-III и A-I по ГОСТ 5781-82.
2. Сталь листовая по ГОСТ 19903-74 марки С245 по ГОСТ 27772-88 или сталь листовая по ГОСТ 535-88 марки Ст3пс5.
3. См. 1.400.2-25.93.1-1

Разраб.	Келасьев		1.400.2-25.93.1-50
Нач.отд.	Семенов		Изделие закладное МУ2-39, МУ2-40
Пров.	Сорокин		Стадия: Р; Лист: ; Листов: 1
Н.контр.	Сорокин		ЦНИИПромзданий

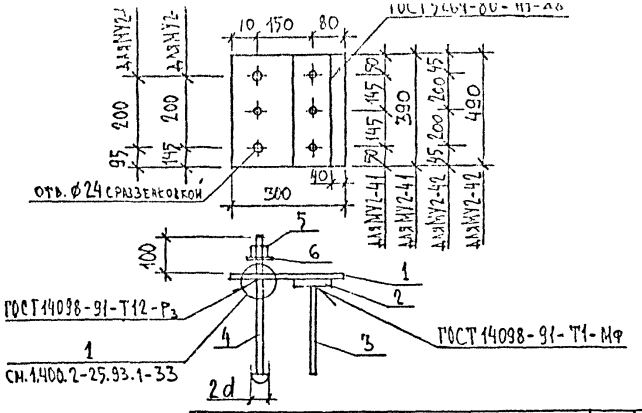

Марка	Поз.	Наименование	Кол.	Масса ед., кг	Общая масса, кг
МУ2-41	1	-500×10, ℓ=390	1	3,18	21,7
	2	-110×20, ℓ=390	1	6,74	
	3	Ф14АIII, ℓ=300	4	0,38	
	4	Ф20АI, ℓ=500	2	1,38	
	5	Гайка М20	2	0,06	
	6	Шайба М20	2	0,02	
МУ2-42	1	-300×10, ℓ=490	1	11,54	32,7
	2	-160×25, ℓ=490	1	15,39	
	3	Ф14АIII, ℓ=300	4	0,38	
	4	Ф20АI, ℓ=500	2	1,38	
	5	Гайка М20	2	0,06	
	6	Шайба М20	2	0,02	

1. Арматура классов А-III и А-I по ГОСТ 5781-82.
2. Сталь листовая по ГОСТ 19903-74 марки С245 по ГОСТ 27772-88 или сталь листовая по ГОСТ 535-88 марки Ст3пс5.
3. См. 1.400.2-25.93.1-1

Разраб.	Келасьев		
Исполнил	Семенова		
Проверил	Лотвинский		
Н. контр	Лотвинский		

1.400.2-25.93.1-51

Изделие закладное МУ2-41, МУ2-42.

Стадия	Лист	Листов
Р		

ЦНИИПРОМЗ

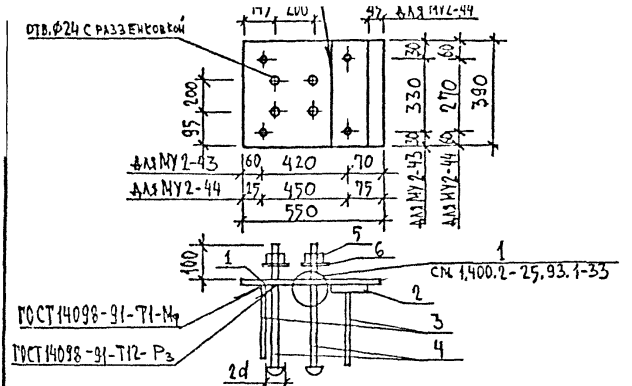

Марка	Поз.	Наименование	Кол.	Масса ед., кг	Общая масса, кг
МУ2-43	1	-390×10 , ℓ-550	1	16,84	31,4
	2	-110×20 , ℓ-390	1	6,74	
	3	Ф14 AII , ℓ-300	4	0,38	
	4	Ф20 AI . ℓ=500	4	1,38	
	5	Гайка М20	4	0,06	
	6	Шайба М20	4	0,02	
МУ2-44	1	-390×10 , ℓ-550	1	16,84	30,2
	2	-110×20 , ℓ=390	1	6,74	
	3	Ф14 AII , ℓ=300	4	0,38	
	4	Ф20 AI , ℓ-500	4	1,38	
	5	Гайка М20	4	0,06	
	6	Шайба М20	4	0,02	

1. Арматура классов А-III и А-I по ГОСТ 5781-82.
2. Сталь листовая по ГОСТ 19903-74 марки С245 по ГОСТ 27772-88 или сталь листовая по ГОСТ 535-88 марки Ст3пс5.
3. П.3 см. 1.400.2-25.93.1-1

1.400.2-25.93.1-52

Разраб.	Келасьев	
Исполн.	Семенова	
Провер.	Литвинский	
Н.контр.	Литвинский	

Изделие закладное МУ2-43, МУ2-44

Стадия	Лист	Листов
Р		1

ЦНИИПромзданий

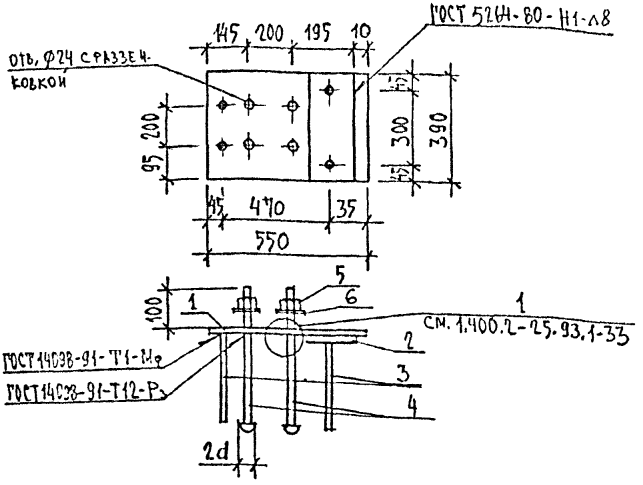

Марка	Поз.	Наименование	Кол.	Масса ед., кг	Общая масса, кг
МУ2-45	1	-390×10, ℓ=550	1	16,84	31,4
	2	-110×20, ℓ=390	1	6,74	
	3	ф14 AIII, ℓ=300	4	0,38	
	4	ф20 AI, ℓ=500	4	1,38	
	5	Гайка М20	4	0,06	
	6	Шайба М20	4	0,02	

1. Арматура классов A-III и A-I по ГОСТ 5781-82.
2. Сталь листовая по ГОСТ 19903-74 марки С345 по ГОСТ 27772-88 или сталь листовая по ГОСТ 535-88 марки Ст3пс5.
3. В спецификации приведены длины анкеров в изделии. Длина заготовок определяется по п. 4 пояснительной записки.

Разраб.	Келасьев		1.400.2-25.93.1-53
Испр.	Семенова		Изделие закладное МУ2-45
Пров.	Лотвинский		Стадия: Р; Лист: ; Листов: 1
Н.контр.	Лотвинский		ЦНИИПромзданий

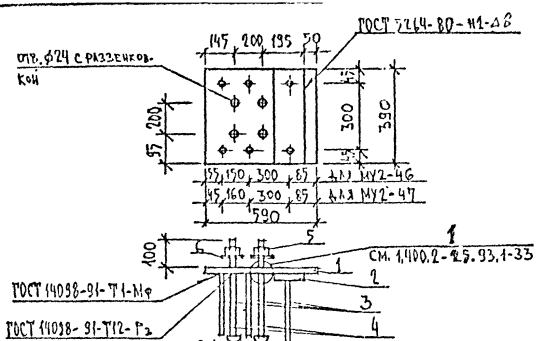

Марка	Поз.	Наименование	Кол.	Масса ед., кг	Общая масса, кг
МУ2-46	1	-390×10, ℓ=590	1	18,06	38,2
	2	-160×25, ℓ=390	1	12,25	
	3	ф14 А III, ℓ=300	6	0,38	
	4	ф20 А I, ℓ=500	4	1,38	
	5	Гайка М20	4	0,06	
	6	Шайба М20	4	0,02	
МУ2-47	1	-390×10, ℓ=590	1	18,06	38,6
	2	-160×25, ℓ=390	1	12,25	
	3	ф14 А III, ℓ=300	6	0,38	
	4	ф20 А I, ℓ=500	4	1,38	
	5	Гайка М20	4	0,06	
	6	Шайба М20	4	0,02	

1. Арматура классов А-III и А-I по ГОСТ 578-82.
2. Сталь листовая по ГОСТ 19903-74 марки С245 по ГОСТ 27772-88 или сталь листовая по ГОСТ 535-88 марки Ст3 пс5.
3. см. 1.400.2-25.93.1-1

Разраб.	Келасьев		
Исполнил	Семенова		
Проверил	Лотвинский		
Н.контр.	Лотвинский		

1.400.2-25.93.1-54

Изделие закладное МУ2-46, МУ2-47

Стадия	Лист	Листов
Р		1

ЦНИИПРОМЗДАНИЙ

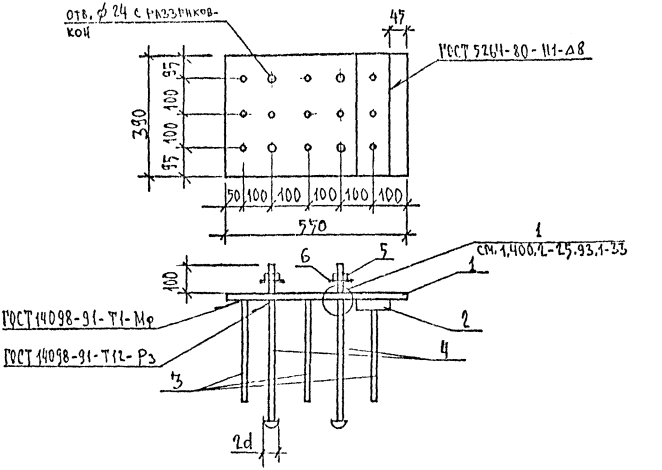

Марка	Поз.	Наименование	Кол.	Масса ед., кг	Общая масса, кг
МУ2-48	1	-390×12 , ℓ=550	1	20,21	41,4
	2	-110×22 , ℓ=390	1	7,41	
	3	Ф16АIII , ℓ=400	11	0,66	
	4	Ф20АI , ℓ=500	4	1,38	
	5	Гайка М20	4	0,06	
	6	Шайба М20	4	0,02	

1. Арматура классов А-III и А-I по ГОСТ 5781-82.
2. Сталь листовая по ГОСТ 19903-74 марки С245 по ГОСТ 27772-88 или сталь листовая по ГОСТ 535-88 марки Ст3пс5.
3. см. 1.400.2-25.93.1-1.

Разраб.	Кельцев		
Исполнит.	Семенова		
Проверил	Лотвинский		
Н. контр.	Лотвинский		

1.400.2-25.93.1-55

Изделие закладное МУ2-48

Стадия	Лист	Листов
Р		1

ЦНИИПРОМЗДАНИЙ

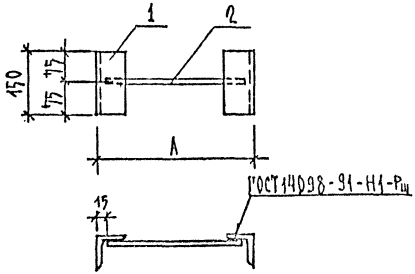

Марка	А мм
МУ3-1	300
МУ3-2	400
МУ3-3	500

Марка	Поз.	Наименование	Кол.	Масса ед., кг	Общая масса, кг
МУ3-1	1	L 63×5, ℓ = 150	2	0,72	1,6
	2	Ф12 А-III, ℓ = 270	1	0,24	
МУ3-2	1	L 63×5, ℓ = 150	2	0,72	1,7
	2	Ф12 А-III, ℓ = 370	1	0,33	
МУ3-3	1	L 63×5, ℓ = 150	2	0,72	1,8
	2	Ф12 А-III, ℓ = 470	1	0,42	

1. Арматура класса А-III по ГОСТ 5781-82.
2. Уголок стальной равнополочный по ГОСТ 8509-86 марки С235 по ГОСТ 27772-88 или уголок по ГОСТ 535-88 марки Ст3кп2-I.

			1.400.2-25.93.1-56
Разраб.	Колосьев		Изделие закладное МУ3-1... МУ3-3
Исполнил	Сергеева		
Проверил	Лопыринский		
Н.контр.	Лопыринский		

Стадия	Лист	Листов
Р		1

ЦНИИПромзданий

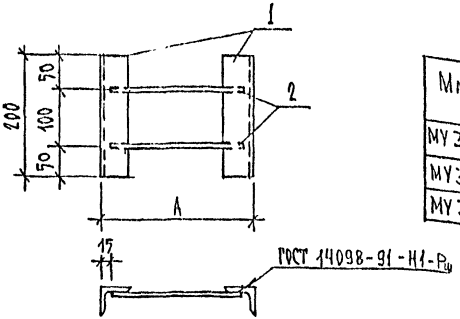

Марка	A мм
МУ3-4	300
МУ3-5	400
МУ3-6	500

Марка	Поз.	Наименование	Кол.	Масса ед., кг	Общая масса, кг
МУ3-4	1	L63×5, ℓ = 200	2	0,96	2,4
	2	Ф12АIII, ℓ = 270	2	0,24	
МУ3-5	1	L63×5, ℓ = 200	2	0,96	2,6
	2	Ф12АIII, ℓ = 370	2	0,33	
МУ3-6	1	L63×5, ℓ = 200	2	0,96	2,7
	2	Ф12АIII, ℓ = 470	2	0,42	

1. Арматура класса А-III по ГОСТ 5781-82.
2. Уголок стальной равнополочный по ГОСТ 8509-86 марки С235 по ГОСТ 27772-88 или уголок по ГОСТ 535-88 марки Ст3кп2-I.

Разраб.	Кедастов		1.400.2-25.93.1-57	
Пром.	Семенова		Изделие закладное МУ3-4...МУ3-6	Стадия: Р; Лист; Листов: 1
Гл. спец.	Горбунова			ЦНИИПРОИЗДАНИЯ
Инженер	Лукьянский			

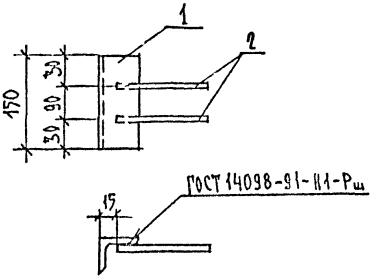

Марка	Поз.	Наименование	Кол.	Масса ед., кг	Общая масса, кг
МУ3-7	1	L 63×5, ℓ = 150	1	0,72	1,1
	2	Ф12АIII, ℓ = 250	2	0,22	

1. Арматура класса А-III по ГОСТ 5781-82
2. Уголок стальной равнополочный по ГОСТ 8509-86 марки С235 по ГОСТ 27772-88 или уголок по ГОСТ 535-88 марки Ст3кп2-I.

				1.400.2-2.93.1-58			
Разраб.	Кедаев			Изделие закладное МУ 3-7	Стадия	Лист	Листов
Исполнит.	Семенова				Р		1
Инженер	Лебединский				ЦНИИПРОМЗДАНИЙ		
Н.контр.	Лебединский						

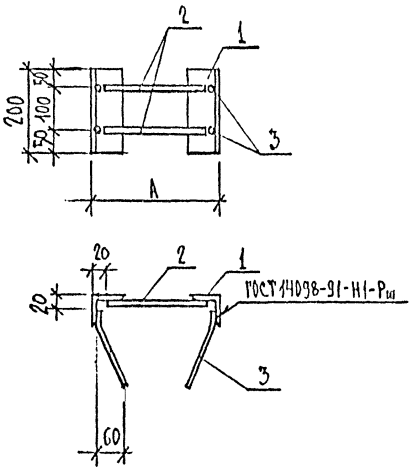

МАРКА	А мм
МУ3-8	200
МУ3-9	220
МУ3-10	240
МУ3-11	250
МУ3-12	280
МУ3-13	300
МУ3-14	320
МУ3-15	350

1. Арматура класса А-III по ГОСТ 5781-82.
2. Уголок стальной равнополочный по ГОСТ 8509-86 марки С235 по ГОСТ 27772-88 или уголок по ГОСТ 535-88 марки Ст3 кп2-I.

		1.400.2-25.93.1-79	
Разраб.	Келасьев	Изделие закладное МУ3-8...МУ3-15	Стадия: Р; Лист: 1; Листов: 2
Исполн.	Семенова		
Проверил	Горбинский		
Н. контр.	Горбинский		Днипропромзданий

Марка	Поз.	Наименование	Кол.	Масса ед., кг	Общая масса, кг
МУ3-8	1	L 75×6, ℓ = 200	2	1,38	3,5
	2	ф10 AIII, ℓ = 160	2	0,10	
	3	ф10 AIII, ℓ = 200	4	0,12	
МУ3-9	1	L 75×6, ℓ = 200	2	1,38	3,5
	2	ф10 AIII, ℓ = 180	2	0,11	
	3	ф10 AIII, ℓ = 200	4	0,12	
МУ3-10	1	L 75×6, ℓ = 200	2	1,38	3,6
	2	ф10 AIII, ℓ = 200	2	0,12	
	3	ф10 AIII, ℓ = 200	4	0,12	
МУ3-11	1	L 75×6, ℓ = 200	2	1,38	3,6
	2	ф10 AIII, ℓ = 210	2	0,13	
	3	ф10 AIII, ℓ = 200	4	0,12	
МУ3-12	1	L 75×6, ℓ = 200	2	1,38	3,6
	2	ф10 AIII, ℓ = 240	2	0,15	
	3	ф10 AIII, ℓ = 200	4	0,12	
МУ3-13	1	L 75×6, ℓ = 200	2	1,38	3,6
	2	ф10 AIII, ℓ = 260	2	0,16	
	3	ф10 AIII, ℓ = 200	4	0,12	
МУ3-14	1	L 75×6, ℓ = 200	2	1,38	3,7
	2	ф10 AIII, ℓ = 280	2	0,17	
	3	ф10 AIII, ℓ = 200	4	0,12	
МУ-3-15	1	L 75×6, ℓ = 200	2	1,38	3,7
	2	ф10 AIII, ℓ = 310	2	0,19	
	3	ф10 AIII, ℓ = 200	4	0,12	

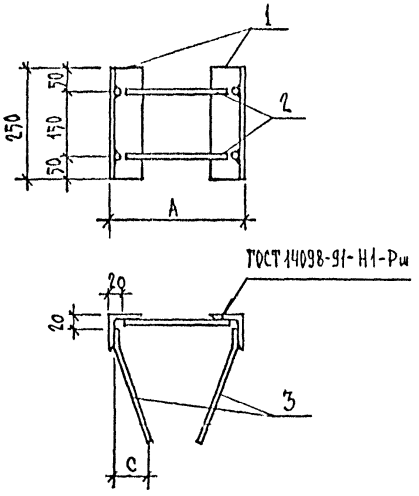

Марка	A мм	C мм
МУЗ-16	200	60
МУЗ-17	200	75
МУЗ-18	220	90
МУЗ-19	240	60
МУЗ-20	250	85
МУЗ-21	250	110
МУЗ-22	280	60
МУЗ-23	280	100
МУЗ-24	300	100
МУЗ-25	320	135
МУЗ-26	350	85

1. Арматура класса А-III по ГОСТ 5781-82.
2. Уголок стальной равнополочный по ГОСТ 8509-86 марки С235 по ГОСТ 27772-88 или уголок по ГОСТ 535-88 марки Ст3кп2-I.

				1.400.2-25.93.1-60
Разраб.	Келасьев			Изделие закладное МУЗ-16...МУЗ-26
Исполнил	Семенова			
Проверил	Логвинский			
Н. контр	Логвинский			

Стадия	Лист	Листов
Р	1	3

ЦНИИПРОИЗДАНИЙ

Марка	Поз.	Наименование	Кол.	Масса, ед., кг	Общая масса
МУ3-16	1	L 75×6, ℓ = 250	2	1,72	4,0
	2	ф10 AIII, ℓ = 160	2	0,10	
	3	ф10 AIII, ℓ = 150	4	0,09	
МУ3-17	1	L 75×6, ℓ = 250	2	1,72	4,0
	2	ф10 AIII, ℓ = 160	2	0,10	
	3	ф10 AIII, ℓ = 150	4	0,09	
МУ3-18	1	L 75×6, ℓ = 250	2	1,72	4,1
	2	ф10 AIII, ℓ = 180	2	0,11	
	3	ф10 AIII, ℓ = 190	4	0,12	
МУ3-19	1	L 75×6, ℓ = 250	2	1,72	4,2
	2	ф10 AIII, ℓ = 200	2	0,12	
	3	ф10 AIII, ℓ = 250	4	0,15	
МУ3-20	1	L 75×6, ℓ = 250	2	1,72	4,3
	2	ф10 AIII, ℓ = 210	2	0,13	
	3	ф10 AIII, ℓ = 250	4	0,15	
МУ3-21	1	L 75×6, ℓ = 250	2	1,72	4,3
	2	ф10 AIII, ℓ = 210	2	0,13	
	3	ф10 AIII, ℓ = 250	4	0,15	
МУ3-22	1	L 75×6, ℓ = 250	2	1,72	4,3
	2	ф10 AIII, ℓ = 240	2	0,15	
	3	ф10 AIII, ℓ = 250	4	0,15	
МУ3-23	1	L 75×6, ℓ = 250	2	1,72	4,3
	2	ф10 AIII, ℓ = 240	2	0,15	
	3	ф10 AIII, ℓ = 250	4	0,15	

Продолжение

Марка	Поз.	Наименование	Кол	Масса ед., кг	Общая масса, кг
МУ3-24	1	L 75×6, ℓ = 250	2	1,72	4,3
	2	ф10 AIII, ℓ = 260	2	0,16	
	3	ф10 AII, ℓ = 250	4	0,15	
МУ3-25	1	L 75×6, ℓ = 250	2	1,72	4,2
	2	ф10 AIII, ℓ = 280	2	0,17	
	3	ф10 AIII, ℓ = 190	4	0,12	
МУ3-26	1	L 75×6, ℓ = 250	2	1,72	4,4
	2	ф10 AIII, ℓ = 310	2	0,19	
	3	ф10 AII, ℓ = 250	4	0,15	

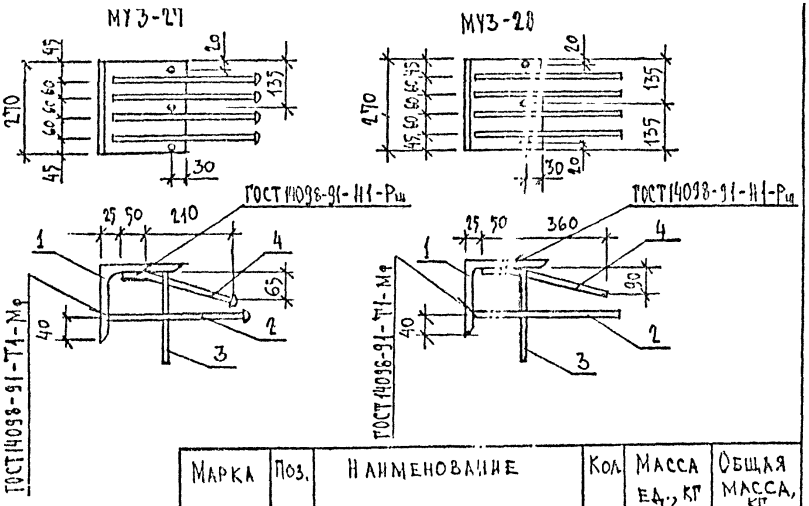

Марка	Поз.	Наименование	Кол.	Масса ед., кг	Общая масса, кг
МУЗ-27	1	L180×11, ℓ=270	1	8,24	11,3
	2	ф12АII, ℓ=370	4	0,37	
	3	ф10АIII, ℓ=300	3	0,19	
	4	ф12АIII, ℓ=270	4	0,24	
МУЗ-28	1	L180×11, ℓ=270	1	8,24	13,1
	2	ф14АIII, ℓ=460	4	0,57	
	3	ф10АIII, ℓ=300	3	0,19	
	4	ф14АIII, ℓ=420	4	0,51	

1. Арматура класса А-III по ГОСТ 5781-82.
2. Уголок стальной равнополочный по ГОСТ 850-86 марки С245 по ГОСТ 27772-88 или уголок по ГОСТ 535-88 марки Ст3пс5-I.
3. В спецификации приведены длины анкеров в изделии. Длина заготовок определяется по п. 4 пояснительной записки.

				1.400.2-25.93.1-61
Разраб.	Кедасьев			Изделие заглавное МУЗ 27, УЗ-
Исполнил	Семенова			
Проверил	Логвинский			
Н. контр.	Логвинский			

Стадия	Лист	Листов
Р		1

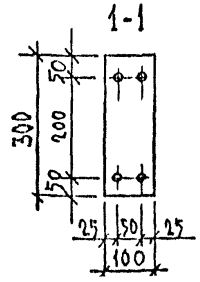

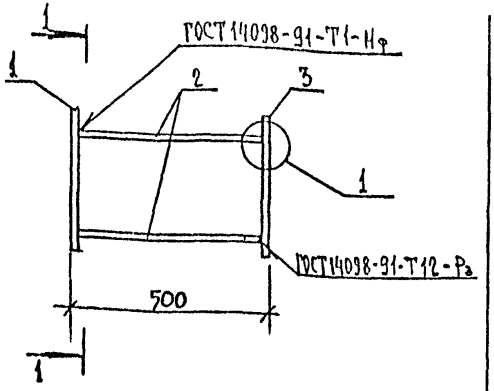

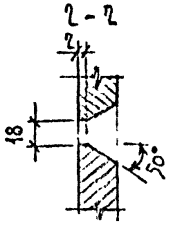

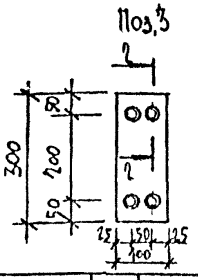

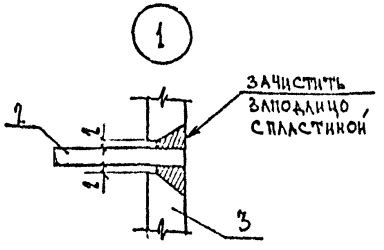

Марка	Поз.	Наименование	Кол.	Масса ед., кг	Общая масса, кг
МУ4-1	1,3	-100×10, ℓ=300	2	2,36	6,5
	2	ф12 А III, ℓ=480	4	0,47	

1. Арматура класса А-III по ГОСТ 5781-82.
2. Сталь листовая по ГОСТ 19903-74 марки С245 по ГОСТ 27772-88. или сталь листовая по ГОСТ 535-88 марки Ст 3пс5.
3. В спецификации приведены длины анкеров в изделии. Длина заготовок определяется по п 4 пояснительной записки.

Инв. № подл. | Подпись и дата | Взам. инв. №

Разраб	Келасьев		
Исполн.	Семенова		
Проверил	Логвинский		
Н.контр	Логвинский		

1.400.2-27.93.1-62

Изделие закладное
МУ4-1

Стадия	Лист	Листов
Р		1

ЦНИИПРОИЗДАНИЯ

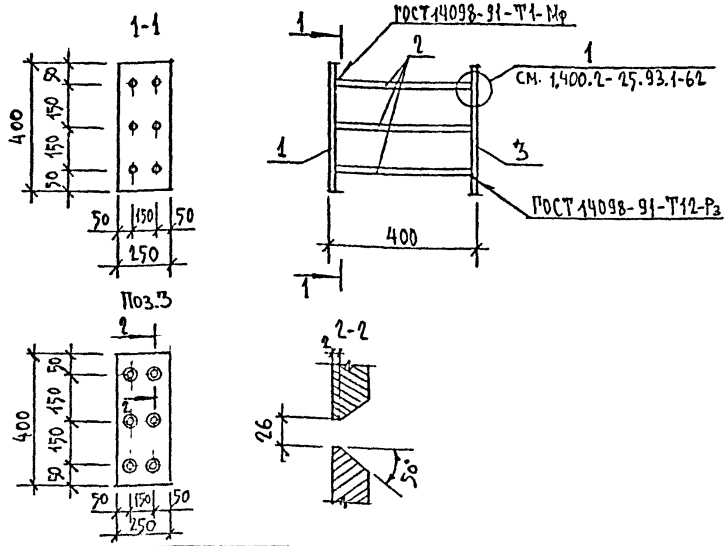

Марка	Поз.	Наименование	Кол.	Масса ед., кг	Общая масса, кг
МУ4-2	1,3	-250×16, ℓ = 400	2	12,56	31,1
	2	ф20 AIII, ℓ = 368	6	1,00	

1. Арматура класса А-III по ГОСТ 5781-82.
2. Сталь листовая по ГОСТ 19903-74 марки С245 по ГОСТ 27772-88 или сталь листовая по ГОСТ 535-88 марки Ст3пс5.
3. В спецификации приведены длины анкеров в изделии. Длина заготовок определяется по п.4 пояснительной записки.

			1.400.2-25.93.1-63
Разраб	Келасьев		Изделие закладное МУ4-2
Исполнил	Семенова		
Проверил	Лотбинский		
Н контр	Лотбинский		

Стадия	Лист	Листов
Р		1

ЦНИИПРОМЗДАНИЙ

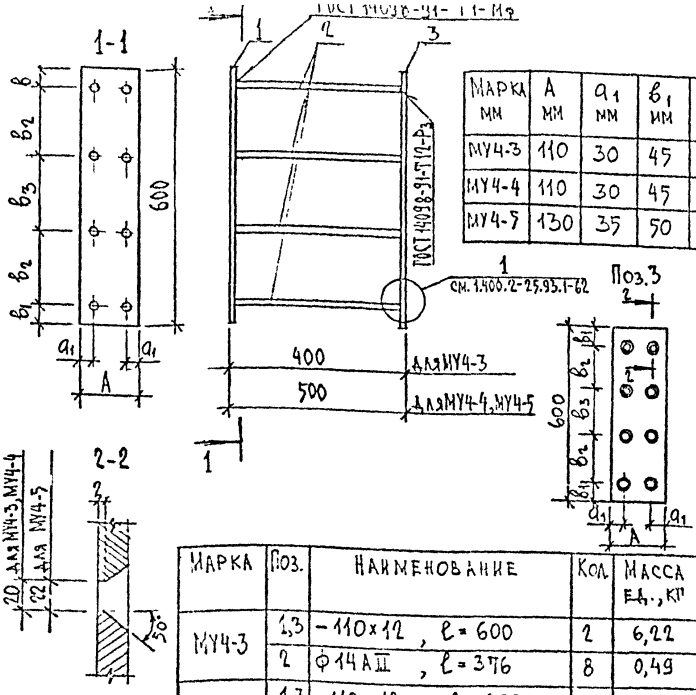

Марка мм	A мм	a_1 мм	b_1 мм	b_2 мм	b_3 мм
МУ4-3	110	30	45	170	170
МУ4-4	110	30	45	170	170
МУ4-5	130	35	50	150	200

Марка	Поз.	Наименование	Кол.	Масса ед., кг	Общая масса, кг
МУ4-3	1,3	−110×12, l = 600	2	6,22	16,3
	2	ф14 А III, l = 376	8	0,49	
МУ4-4	1,3	−110×12, l = 600	2	6,22	17,3
	2	ф14 А III, l = 476	8	0,61	
МУ4-5	1,3	−130×14, l = 600	2	8,57	23,4
	2	ф16 А III, l = 472	8	0,79	

1. Арматура класса А-III по ГОСТ 5781-82.
2. Сталь листовая по ГОСТ 19903-74 марки С245 по ГОСТ 27772-88 или сталь листовая по 535-88 марки СТ3 пс 5.
3. В спецификации приведены длины анкеров в изделии. Длина заготовок определяется по п. 4 пояснительной записки.

Разраб.	Келасьев		
Исполнил	Семенова		
Проверил	Лотвинский		
Н. контр.	Лотвинский		

1.400.2-25.93.1-64

Изделие закладное МУ4-3...МУ4-5

Стадия	Лист	Листов
Р		1

ЦНИИПРОМЗДАНИЙ

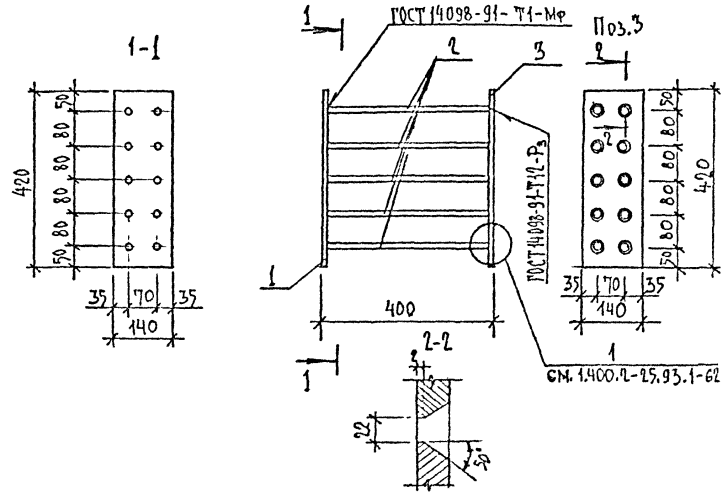

Марка	Поз.	Наименование	Кол.	Масса ед., кг	Общая масса, кг
МУ4-6	1,3	−140×12 , ℓ = 420	2	5,54	17,5
	2	Ф16 А III , ℓ = 376	10	0,64	

1. Арматура класса А-III и А-I по ГОСТ 5781-82.
2. Сталь листовая по ГОСТ 19903-74 марки С245 по ГОСТ 27772-88 или сталь листовая по ГОСТ 535-88 марки Ст3пс5.
3. В спецификации приведены длины анкеров в изделии. Длина заготовок определяется по п. 4 пояснительной записки.

				1.400.2-25.93.1-65			
Разраб.	Келасьев			Изделие закладное МУ4-6	Стадия	Лист	Листов
Исполн.	Семенова				Р		1
Проверил	Лопатинский				ЦНИИПРОИЗДАНИЙ		
Н.контр.	Лопатинский						

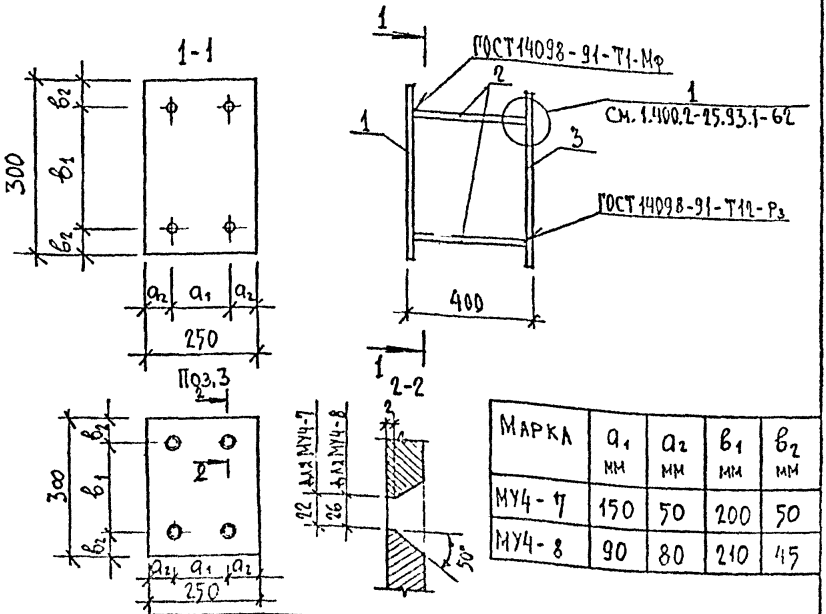

Марка	a_1 мм	a_2 мм	b_1 мм	b_2 мм
МУ4-7	150	50	200	50
МУ4-8	90	80	210	45

Марка	Поз.	Наименование	Кол	Масса ед., кг	Общая масса, кг
МУ4-7	1,3	-250×12, ℓ=300	1	7,06	9,6
	2	Ф16 А-III, ℓ=376	4	0,64	
МУ4-8	1,3	-250×16, ℓ=300	1	9,4	13,4
	2	Ф20 А-III, ℓ=368	4	1,0	

1. Арматура класса А-III по ГОСТ 5781-82.
2. Сталь листовая по ГОСТ 19903-74 марки С245 по ГОСТ 27772-88 или сталь листовая по ГОСТ 535-88 марки Ст3пс5.
3. В спецификации приведены длины анкеров в изделии. Длина заготовок определяется по п. 4 пояснительной записки.

			1.400.2-25.93.1-66
Разраб.	Келасьев		Изделие закладное МУ4-7, МУ4-8
Исполн.	Семенова		Стадия: Р; Лист: ; Листов: 1
Проверил	Логинский		ЦНИИПромзданий
Н.контр.	Логинский		

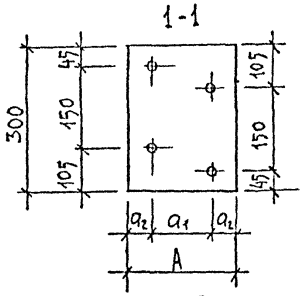

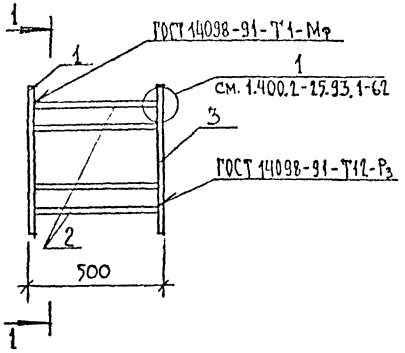

Поз. 3

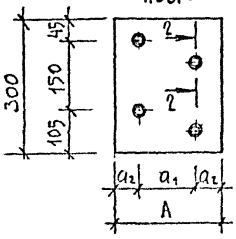

2-2

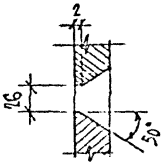

Марка	A мм	a_1 мм	a_2 мм
МУ4-9	190	10	90
МУ4-10	240	60	90

Марка	Поз.	Наименование	Кол.	Масса ед., кг	Общая масса, кг
МУ4-9	1,3	-190×16, l=300	1	7,16	12,2
	2	Ф20АIII, l=468	4	1,24	
МУ4-10	1,3	-240×16, l=300	1	9,04	14,0
	2	Ф20АIII, l=468	4	1,24	

1. Арматура класса А-III по ГОСТ 5781-82.
2. Сталь листовая по ГОСТ 19903-74 марки С245 по ГОСТ 27772-88 или сталь по ГОСТ 535-88 марки СТ3ПС5.
3. В спецификации приведены длины анкеров в изделии. Длина заготовок определяется по п. 4 пояснительной записки.

Разраб.	Келасьев		
Исполнил	Семенова		
Проверил	Лоренский		
Н.контр	Лоренский		

1.400.2-25.93.1-67

Изделие закладное

МУ4-9, МУ4-10

Стадия	Лист	Листов
Р		1

ЦНИИПРОИЗДАНИЙ

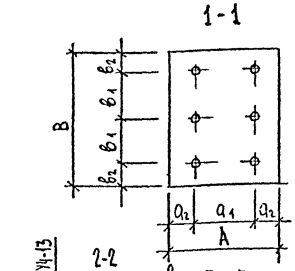

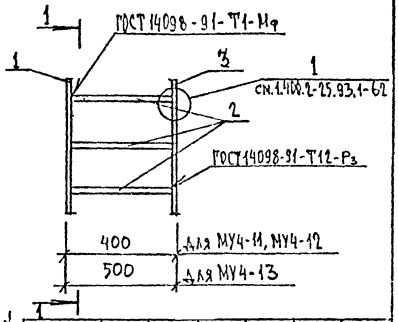

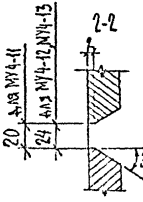

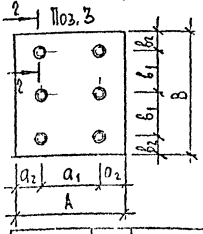

Марка	A мм	B мм	a_1 мм	a_2 мм	b_1 мм	b_2 мм
МУ4-11	110	400	50	30	150	50
МУ4-12	250	350	90	80	125	50
МУ4-13	250	450	200	25	175	50

Марка	Поз.	Наименование	Кол	Масса ед., кг	Общая масса, кг
МУ4-11	1,3	- 110×10, ℓ = 400	2	3,45	9,8
	2	Ф14 А III, ℓ = 380	6	0,49	
МУ4-12	1,3	- 250×14, ℓ = 350	2	9,62	24,0
	2	Ф18 А III, ℓ = 372	6	0,80	
МУ4-13	1,3	- 250×14, ℓ = 450	2	12,36	30,1
	2	Ф18 А III, ℓ = 472	6	0,91	

1. Арматура класса А-III по ГОСТ 5781-82
2. Сталь листовая по ГОСТ 19903-74 марки С245 по ГОСТ 27772-88 или сталь листовая по ГОСТ 535-88 марки СТ3ПС5.
3. В спецификации приведены длины аперов в изделии. Длина заготовок определяется по п. 4 пояснительной записки.

Разраб.	Селасьев		
Исполнил	Семенова		
Проверил	Лопинский		
Н. контр.	Лопинский		

1.400.2-25.93.1-68

Изделие закладное

МУ4-11... МУ4-13

Стадия	Лист	Листов
Р		1

ЦНИИПРОИЗДАНИЙ

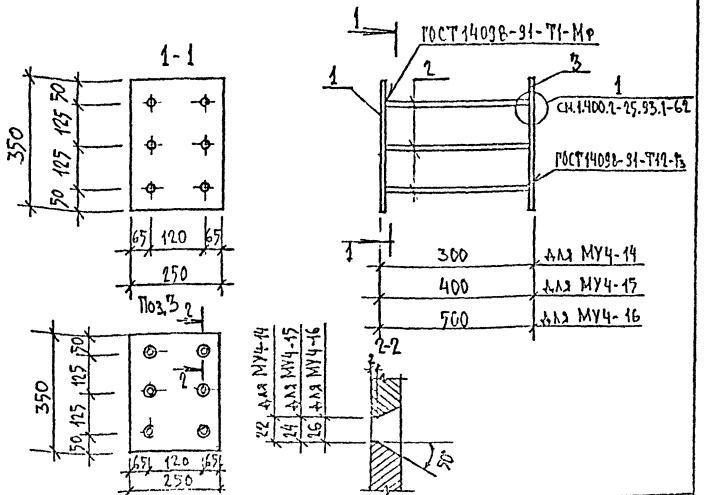

Марка	Поз.	Наименование	Кол.	Масса ед., кг	Общая масса, кг
МУ4-14	1,3	-250×12, ℓ=350	2	8,24	19,4
	2	ф16АIII, ℓ=276	6	0,48	
МУ4-15	1,3	-250×14, ℓ=350	2	9,62	24,0
	2	ф18АIII, ℓ=372	6	0,81	
МУ4-16	1,3	-250×16, ℓ=350	2	11,0	29,4
	2	ф20АIII, ℓ=468	6	1,24	

1. Арматура класса А-III по ГОСТ 5781-82.
2. Сталь листовая по ГОСТ 19903-74 марки С245 по ГОСТ 27772-88 или сталь листовая по ГОСТ 535-88 марки Ст3пс5.
3. В спецификации приведены длины анкеров в изделии. Длина заготовок определяется по п. 4 пояснительной записки.

Разраб.	Кельнеев		
Исполн.	Семенова		
Гл.спец.	Ас[illegible]		
Н.контр.	Ас[illegible]		

1.400.2-25.93.1-69

Изделие закладное МУ4-14...МУ4-16

Стадия	Лист	Листов
Р		1

ЦНИИПРОМЗДАНИЙ

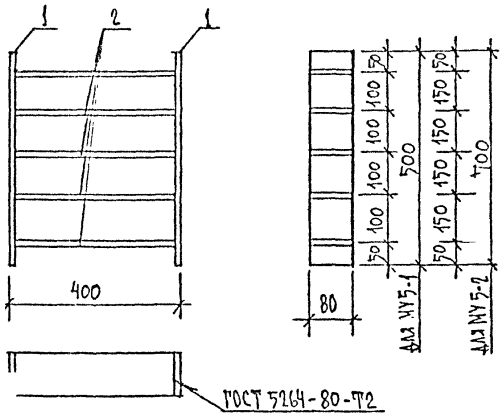

Марка	Поз.	Наименование	Кол.	Масса ед., кг	Общая масса, кг
МУ5-1	1	-80×14, $\ell=500$	2	4,40	25,2
	2	-80×14, $\ell=372$	5	3,27	
МУ5-2	1	-80×14, $\ell=700$	2	6,15	28,7
	2	-80×14, $\ell=372$	5	3,27	

1. Сталь листовая по ГОСТ 19903-74 марки С245 по ГОСТ 27772-88 или сталь листовая по ГОСТ 535-88 марки Ст 3пс5.

Разраб.	Келасьев		
Исполн.	Семенова		
Проверил	Лопинский		
Н.контр.	Лопинский		

1.400.2-25.93.1-70

Изделие закладное МУ5-1 МУ5-2

Стадия	Лист	Листов
Р		1

ЦНИИПРОМЗДАНИЙ

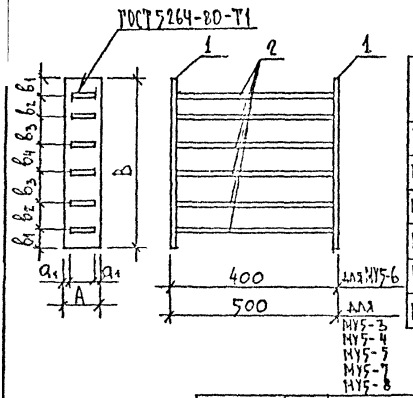

Марка	A мм	B мм	a_1 мм	b_1 мм	b_2 мм	b_3 мм	b_4 мм
МУ5-3	70	600	5	50	100	100	100
МУ5-4	70	600	5	60	90	90	120
МУ5-5	70	750	5	50	130	130	130
МУ5-6	80	600	10	55	95	100	100
МУ5-7	80	600	10	50	100	100	100
МУ5-8	80	750	10	50	130	130	130

Марка	Поз.	Наименование	Кол.	Масса ед., кг	Общая масса, кг
МУ5-3	1	- 70×16 , ℓ = 600	2	5,28	31,8
	2	- 60×16 , ℓ = 468	6	3,53	
МУ5-4	1	- 70×16 , ℓ = 600	2	5,28	31,8
	2	- 60×16 , ℓ = 468	6	3,53	
МУ5-5	1	- 70×16 , ℓ = 750	2	6,59	34,4
	2	- 60×16 , ℓ = 468	6	3,53	
МУ5-6	1	- 80×14 , ℓ = 600	2	5,28	25,3
	2	- 60×14 , ℓ = 372	6	2,45	
МУ5-7	1	- 80×16 , ℓ = 600	2	6,03	33,3
	2	- 60×16 , ℓ = 468	6	3,53	
МУ5-8	1	- 80×16 , ℓ = 750	2	7,54	36,7
	2	- 60×16 , ℓ = 468	6	3,53	

1. Сталь листовая по ГОСТ 19903-74 марки С245 по ГОСТ 27772-88 или сталь листовая по ГОСТ 535-88 марки Ст3пс5.

1.400.2-25.93.1-Т1

Изделие закладное МУ5-3... МУ5-8

Стадия	Лист	Листов
Р		1

gost.e-ecolog.ru