ТИПОВЫЕ КОНСТРУКЦИИ, ИЗДЕЛИЯ И УЗЛЫ ЗДАНИЙ И СООРУЖЕНИЙ

СЕРИЯ 1.165.1-12

ПЛИТЫ ПОКРЫТИЙ И ЛОТКОВЫЕ

ЛЕГКОБЕТОННЫЕ ДЛЯ КРУПНОПАНЕЛЬНЫХ ЖИЛЫХ ЗДАНИЙ С ТЕПЛЫМ ЧЕРДАКОМ И КРОВЛЕЙ ИЗ РУЛОННЫХ МАТЕРИАЛОВ

РАБОЧИЕ ЧЕРТЕЖИ

2.1308
ЦЕНА 1-75

gost.e-ecolog.ru

ТИПОВЫЕ КОНСТРУКЦИИ, ИЗДЕЛИЯ И УЗЛЫ ЗДАНИЙ И СООРУЖЕНИЙ

СЕРИЯ 1.165.1-12

ПЛИТЫ ПОКРЫТИЙ И ЛОТКОВЫЕ

ЛЕГКОБЕТОННЫЕ ДЛЯ КРУПНОПАНЕЛЬНЫХ ЖИЛЫХ ЗДАНИЙ С ТЕПЛЫМ ЧЕРДАКОМ И КРОВЛЕЙ ИЗ РУЛОННЫХ МАТЕРИАЛОВ

РАБОЧИЕ ЧЕРТЕЖИ

Разработаны ЦНИИЭП жилища

Гл. инженер отделения проектных работ — Острецов В.М.

Нач. отдела № 24 — Росинский Н.Б.

Гл. инженер проекта — Кривакин А.В.

Зав. лабор. крыш и кровель — Мазалов А.Н.

Согласованы Гипростроммаш Минстройдормаша СССР

Гл. инж. института — Бузинов В.М.

Утверждены и введены в действие с 15.05.86

Госгражданстроем

приказ от 30.04.86 № 153

Обозначение	Наименование	Стр
1.165.1-12 00000 ТО	Техническое описание	3
1.165.1-12 10000	Плита покрытия плоская ПРТ	13
1.165.1-12 10000 СБ	Плита покрытия плоская ПРТ	
	Сборочный чертеж	14
1.165.1-12 20000	Плита покрытия плоская ПРТ	15
1.165.1-12 20000 СБ	Плита покрытия плоская ПРТ	
	Сборочный чертеж	16
1.165.1-12 30000	Плита лотковая ЛРТ	17
1.165.1-12 30000 СБ	Плита лотковая ЛРТ	
	Сборочный чертеж	18
1.165.1-12 01000	Каркас пространственный (КП1 ... КП8)	19
1.165.1-12 01000 СБ	Каркас пространственный (КП1 ... КП8)	
	Сборочный чертеж	20
1.165.1-12 02000	Каркас пространственный (КП9 ... КП16)	21
1.165.1-12 02000 СБ	Каркас пространственный (КП9 ... КП16)	
	Сборочный чертеж	22
1.165.1-12 03000	Каркас пространственный (КП17 ... КП24)	23
1.165.1-12 03000 СБ	Каркас пространственный (КП17 ... КП24)	
	Сборочный чертеж	24
1.165.1-12 04000	Каркас пространственный (КП25, КП26)	25
1.165.1-12 04000 СБ	Каркас пространственный (КП25, КП26)	
	Сборочный чертеж	26
1.165.1-12 05000	Каркас пространственный КП27	27
1.165.1-12 06000	Каркас пространственный КП28	27
1.165.1-12 05000 СБ	Каркас пространственный КП27	
	Сборочный чертеж	28

Обозначение	Наименование	Стр
1.165.1-12 06000 СБ	Каркас пространственный КП28	
	Сборочный чертеж	29
1.165.1-12 00100	Каркас (КР1 ... КР4)	30
1.165.1-12 00200	Каркас (КР5 ... КР8)	31
1.165.1-12 00300	Каркас (КР9 ... КР12)	32
1.165.1-12 00400	Сетка (С1 ... С12)	33
1.165.1-12 00500	Сетка (С13 ... С21)	34
1.165.1-12 00600	Сетка (С22 ... С25)	35
1.165.1-12 00700	Изделие закладное (МС3-1 ... МС3-4)	36
1.165.1-12 00800	Изделие закладное МС4	36
1.165.1-12 00001	Петля строповочная (П1 ... П7)	37
1.165.1-12 00002	Стержень гнутый (АН1 ... АН6)	37
1.165.1-12 00003	Петля строповочная (П8 ... П10)	38
1.165.1-12 00004	Стержень гнутый (АН7 ... АН11)	38
1.165.1-12 00000 РС	Ведомость расхода стали	39
1.165.1-12 00000 РМ	Ведомость расхода материалов	41

Нач. отд. 24	Росинский	
Н. контр.	Гиберман	
Гл. конс. отд.	Пальман	
ГИП	Кривакин	
Вед. инж.	Далмацина	
Ст. инж.	Кондратьева	

1.165.1-12 00000

Содержание

Стадия	Лист	Листов
Р		1

ЦНИИЭП жилища

I. Общая часть

Рабочие чертежи плит покрытий и лотковых для крыш с рулонным покрытием разработаны в составе Общесоюзного строительного каталога типовых конструкций и изделий для всех видов строительства для крупнопанельных жилых зданий 5 и 9 этажей с теплым чердаком, строящихся во II и III климатических районах и IB подрайоне на территориях с обычными инженерно-геологическими условиями и расчетной зимней температурой наружного воздуха не ниже минус 40^{0}С.

В настоящий выпуск включены чертежи однослойных керамзитобетонных плоских плит толщиной 200 и 250 мм и водосборные ребристые лотки с плитой толщиной 250 мм.

Плиты толщиной 200 мм рассчитаны на снеговой покров весом 70 кгс/м^2, плита толщиной 250 мм и лотковые – на снеговой покров весом I50 кгс/м^2.

Толщина плит по теплотехническим требованиям назначается на основании сопротивления теплопередаче кровли, определенной расчетом из условий воздушно-теплового баланса (предельные температуры применимости плит приведены в табл. на листе 2).

Изделия предназначены для зданий с малым, большим и смешанным шагом (до 6,6 м) внутренних поперечных несущих стен.

Плиты запроектированы применительно к сериям типовых проектов, разрабатываемых с размерами планировочной сетки, кратной 600 мм (6М). Монтажные схемы см. серию 2.160-5

При разработке элементов крыш учтены требования ГОСТ I30I5.0-83 "Конструкции и изделия бетонные и железобетонные сборные. Общие технические требования"; ГОСТ I7077-7I^{X} "Панели железобетонные для покрытий жилых и общественных зданий. Общие технические требования"; СНиП II-2I-75 "Бетонные и железобетонные конструкции. Нормы проектирования" с изменениями и дополнениями к нему, введенными Постановлениями Госстроя СССР № 99 от I0 июля I980 г. и № 67 от II мая I98I г.; ВСН 32-77 Госгражданстроя "Инструкция по проектированию конструкций панельных жилых зданий"; ВСН 35-77 Госгражданстроя "Инструкция по проектированию сборных железобетонных крыш жилых и общественных зданий".

Изделия запроектированы из керамзитобетона плотной структуры плотностью I200 кг/м^3, марки по прочности на сжатие М100. Изделия формуются в горизонтальных формах.

Изделия крыш относятся к III-ей категории трещиностойкости, в них допускаются трещины при эксплуатации, при этом ширина раскрытия трещин должна быть не более 0,3 мм.

Глубина опирания плит на наружные стены должна быть не менее 90 мм

Предел огнестойкости плит I час, что отвечает требованиям СНиП II-2-80 для зданий II степени огнестойкости (0,25 часа).

2. Технические требования

2.I. Плиты и лотки должны изготавливаться в соответствии с требованиями ГОСТ I7077-7I^{X}.

2.2. Изделия армируются сварными пространственными каркасами, которые собираются на специальных кондукторах из плоских каркасов и сеток. Допускаются вязаные пространственные каркасы

2.3. Продольная рабочая арматура плоских каркасов принята из горячекатаной арматурной стали периодического профиля класса А-III (ГОСТ 5781-82), поперечная – из обыкновенной арматурной проволоки периодического профиля класса Вр-I (ГОСТ 6727-80); сварные сетки приняты из арматурной проволоки класса Вр-I.

Изготовление каркасов и сеток должно производиться контактной точечной электросваркой в соответствии с ГОСТ I0922-75 и ГОСТ I4098-68.

2.4. Защитный слой бетона до низа рабочей арматуры принят 20 мм. Отклонение защитного слоя бетона от проектной толщины не должно превышать величин, указанных в ГОСТ I7077-7I^{X}.

2.5. Строповочные петли изготавливать из стали класса А-I в соответствии с требованиями ГОСТ I30I50-85, ГОСТ 380-7I^{X} и СНиП II-2I-75 Раздел 2 пункт 2.25.

2.6. Верхняя поверхность изделий защищается гидроизоляцией из одного слоя кровельного материала на мастике, принятых в конкретном проекте.

2.7. Поставка плит потребителю производится по достижении бетоном отпускной прочности.

			I.I65.I-I2 00000 ТО
Нач.отд. 24	Росинский		Техническое описание
Н.контр.	Гиберман		Стадия Р; Лист I; Листов 10
Гл.констр.отд.	Пальман		ЦНИИЭП жилища
ГИП	Кривакин		
Вед.инж.	Домашина		

Инв. № подл. | Подпись и дата | Взам. инв. №

Величина отпускной прочности бетона плит устанавливается предприятием-изготовителем, по согласованию с потребителем и проектной организацией. Назначение этой величины должно производиться с учетом условий транспортирования, монтажа и срока загружения плит, а также с учетом технологии их изготовления и возможности дальнейшего нарастания прочности бетона в плитах в зависимости от климатических условий, района строительства и времени года. При отпускной прочности бетона ниже его проектной марки предприятие-изготовитель обязано гарантировать достижение бетоном проектной прочности через 28 суток со дня их изготовления. При производстве работ в зимнее время и в других случаях, когда по условиям возведения зданий не может быть обеспечено своевременное приращение прочности бетона, предприятие-изготовитель обязано поставлять плиты с прочностью не ниже 95%.

2.8. Марка по морозостойкости должна назначаться в зависимости от условий эксплуатации изделий в зданиях и должна быть не менее указанной в таблице 8 СНиП II-21-75.

3. Маркировка изделий

Марки изделий приняты согласно указаниям ГОСТ 23009-78.

Марка плиты покрытия и водосборного лотка покрытия состоит из буквенно-цифровых групп, разделенных дефисами.

Первая группа содержит тип плиты (лотка) и ее номинальные габаритные размеры (значения которых округлены до целого числа): длина и ширина в дециметрах, толщина в сантиметрах.

Во второй группе указаны: вес снегового покрова в десятках килограмм-сил и вид бетона

В третью группу марки водосборных лотков включен буквенный индекс "а", показывающий наличие в изделии отверстия для водоприемной воронки.

Например: ПРТ 42.18.20-7 л

П - плита покрытия;
Р - кровля рулонная;
Т - для зданий с теплым чердаком;
42 - длина 4180 мм;
18 - ширина 1780 мм;
20 - толщина 200 мм;
7 - вес снегового покрова 70 кгс/м^2;
л - бетон легкий (керамзитобетон)

4. Методы контроля и испытаний

Методы испытаний и оценку прочности, жесткости и трещиностойкости производить по ГОСТ 8829-77. Каждая партия изделий должна сопровождаться документацией о качестве согласно ГОСТ 13015.3-81.

5. Хранение и транспортирование плит покрытия и водосборных лотков

5.1. Панели следует хранить в рабочем положении, между изделиями должны быть уложены деревянные прокладки прямоугольного сечения толщиной не менее 30 мм. Прокладки под нижний ряд панелей следует укладывать по плотному тщательно выровненному основанию. Прокладки всех вышележащих панелей должны быть расположены по вертикали одна над другой.

5.2. При хранении панели должны быть рассортированы по маркам.

5.3. При перевозке изделия следует укладывать в рабочем положении продольной осью по направлению движения, с деревянными прокладками согласно пункта 5.1.

5.4. Все операции, связанные с погрузкой, разгрузкой и складированием панелей, должны производиться с соблюдением мер, исключающих возможность их повреждения.

Предельная температура наружного воздуха для покрытия теплого чердака в газифицированных жилых зданиях

Этажность	Толщина плиты покрытия*, см	
	20	25
5	-25°С	-30°С
9	-40°С	-45°С**

* Расчет выполнен для покрытия с расчетным сопротивлением теплопередаче:
панели толщиной 20 см $R_o = 0{,}667 \frac{м^2 °С}{Вт}$
панели толщиной 25 см $R_o = 0{,}781 \frac{м^2 °С}{Вт}$

** По конструктивным требованиям применение плит ограничено температурой минус 40°С.

6. Номенклатура изделий

Обозначение	Марка	Эскиз	Габаритные размеры, мм			Масса, кг
			ℓ	h	ℓ	
1.165.1-12 10000	ПРТ 42.18.20-7 А	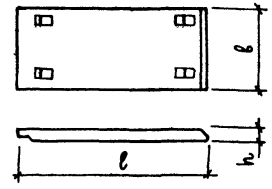	4180	200	1780	1920
-01	ПРТ 42.24.20-7 А				2380	2570
-02	ПРТ 42.30.20-7 А				2980	3210
-03	ПРТ 48.18.20-7 А		4780		1780	2240
-04	ПРТ 48.24.20-7 А				2380	2920
-05	ПРТ 48.30.20-7 А				2980	3740
-06	ПРТ 54.18.20-7 А		5380		1780	2570
-07	ПРТ 54.24.20-7 А				2380	3430
-08	ПРТ 54.30.20-7 А				2980	4280
-09	ПРТ 60.18.20-7 А	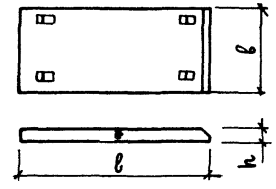	5980		1780	2900
-10	ПРТ 60.24.20-7 А				2380	3890
-11	ПРТ 60.30.20-7 А				2980	4860
1.165.1-12 20000	ПРТ 42.18.25-15 А	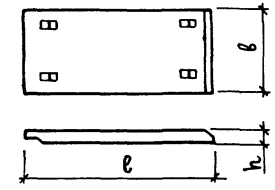	4180	250	1780	2420
-01	ПРТ 42.24.25-15 А				2380	3220
-02	ПРТ 42.30.25-15 А				2980	4030
-03	ПРТ 48.18.25-15 А		4780		1780	2800
-04	ПРТ 48.24.25-15 А				2380	3740
-05	ПРТ 48.30.25-15 А				2980	4680
-06	ПРТ 54.18.25-15 А		5380		1780	3490
-07	ПРТ 54.24.25-15 А				2380	4260
-08	ПРТ 54.30.25-15 А				2980	5330

ПРОДОЛЖЕНИЕ

Обозначение	Марка	Эскиз	Габаритные размеры, мм			Масса, кг
			ℓ	h	ℓ	
1.165.1-12 20000-09	ПРТ 60.18.25-15А	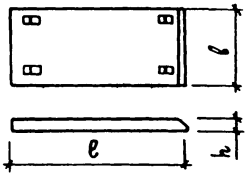	5980	250	1780	3600
-10	ПРТ 60.24.25-15А				2380	4820
-11	ПРТ 60.30.25-15А				2980	6020
1.165.1-12 30000	АРТ 30.18.40-15А	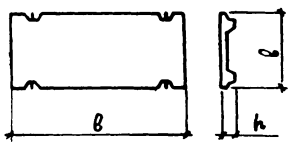	2980	400	1800	2290
-01	АРТ 36.18.40-15А		3580			2750
-02	АРТ 60.18.40-15А		5980			4700
-03	АРТ 66.18.40-15А		6580			5190
-04	АРТ 30.18.40-15А-а	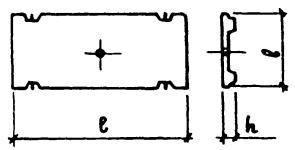	2980			2260
-05	АРТ 36.18.40-15А-а		3580			2720
-06	АРТ 60.18.40-15А-а		5980			4670
-07	АРТ 66.18.40-15А-а		6580			5160

Таблица 1

7. Нагрузки для расчета

Вид нагрузки		Величина нагрузки на панели		
		кгс / м²		кгс/м
		Панели покрытия		Панели лотка
		ПРТ ... -7 А	ПРТ ... -15 А	АРТ...-15 А, АРТ...-15 А-Q
Расчет по предельным состояниям I группы	Расчетная	412 / 120	596 / 240	4700 / 3900
Расчет по предельным состояниям II группы	Полная нормативная	330 / 90	470 / 170	3718 / 3040
	Нормативная длительного действия	260 / 20	395 / 95	2618 / 1940
	Кратковременная	70	75	550

Нагрузки приняты в соответствии с указаниями СНиП II-6-74
В числителе указаны нагрузки, включающие собственный вес панели, в знаменателе — нагрузки без собственного веса панели

Таблица 2

8. Величина расчетного прогиба

Марка панели	Расчетный пролет L_o, мм	Расчетный прогиб от постоянной и длительной нагрузок, см	Марка панели	Расчетный пролет L_o, мм	Расчетный прогиб от постоянной и длительной нагрузок, см
ПРТ 42.18.20-7А	3950	0,35	ПРТ 48.24.25-15А	4550	0,48
ПРТ 42.24.20-7А			ПРТ 48.30.25-15А		
ПРТ 42.30.20-7А			ПРТ 54.18.25-15А	5150	1,82
ПРТ 48.18.20-7А	4550	1,60	ПРТ 54.24.25-15А		
ПРТ 48.24.20-7А			ПРТ 54.30.25-15А		
ПРТ 48.30.20-7А			ПРТ 60.18.25-15А	5750	2,3
ПРТ 54.18.20-7А	5160	1,64	ПРТ 60.24.25-15А		
ПРТ 54.24.20-7А			ПРТ 60.30.25-15А		
ПРТ 54.30.20-7А			АРТ 30.18.40-15А	2860	0,34
ПРТ 60.18.20-7А	5750	2,28	АРТ 36.18.40-15А	3460	0,57
ПРТ 60.24.20-7А			АРТ 60.18.40-15А	5860	2,29
ПРТ 60.30.20-7А			АРТ 66.18.40-15А	6460	2,79
ПРТ 42.18.25-15А	3950	0,27	АРТ 30.18.40-15А-а	2860	0,34
ПРТ 42.24.25-15А			АРТ 36.18.40-15А-а	3460	0,57
ПРТ 42.30.25-15А			АРТ 60.18.40-15А-а	5860	2,29
ГРТ 48.18.25-15А	4550	0,48	АРТ 66.18.40-15А-а	6460	2,79

Инв.№подл. | Подпись и дата | Взам. инв.№

Таблица 3

9. Данные для испытаний

Марка панели	Расчетный пролет L_o, мм	Площадь загружения, м×м	Марка панели	Расчетный пролет L_o мм	Площадь загружения, м×м
ПРТ 42. 18. 20-7 А	3950	3,95 × 1,75	ПРТ 48. 24. 25 - 15 А	4550	4,55 × 2,35
ПРТ 42. 24. 20-7 А	3950	3,95 × 2,35	ПРТ 48. 30. 25 - 15 А	4550	4,55 × 2,95
ПРТ 42. 30. 20-7 А	3950	3,95 × 2,95	ПРТ 54. 18. 25 - 15 А	5150	5,15 × 1,75
ПРТ 48. 18. 20-7 А	4550	4,55 × 1,75	ПРТ 54. 24. 25 - 15 А	5150	5,15 × 2,35
ПРТ 48. 24. 20-7 А	4550	4,55 × 2,35	ПРТ 54. 30. 25 - 15 А	5150	5,15 × 2,95
ПРТ 48. 30. 20-7 А	4550	4,55 × 2,95	ПРТ 60. 18. 25 - 15 А	5750	5,75 × 1,75
ПРТ 54. 18. 20-7 А	5150	5,15 × 1,75	ПРТ 60. 24. 25 - 15 А	5750	5,75 × 2,35
ПРТ 54. 24. 20-7 А	5150	5,15 × 2,35	ПРТ 60. 30. 25 - 15 А	5750	5,75 × 2,95
ПРТ 54. 30. 20-7 А	5150	5,15 × 2,95	АРТ 30. 18. 40 - 15 А	2860	2,86 × 1,8
ПРТ 60. 18. 20-7 А	5750	5,75 × 1,75	АРТ 36. 18. 40 - 15 А	3460	3,46 × 1,8
ПРТ 60. 24. 20-7 А	5750	5,75 × 2,35	АРТ 60. 18. 40 - 15 А	5860	5,86 × 1,8
ПРТ 60. 30. 20-7 А	3950	5,75 × 2,95	АРТ 66. 18. 40 - 15 А	6460	6,46 × 1,8
ПРТ 42. 18. 25-15 А	3950	3,95 × 1,75	АРТ 30. 18. 40 - 15 А-а	2860	2,86 × 1,8
ПРТ 42. 24. 25-15 А	3950	3,95 × 2,35	АРТ 36. 18. 40 - 15 А-а	3460	3,46 × 1,8
ПРТ 42. 30. 25-15 А	3950	3,95 × 2,95	АРТ 60. 18. 40 - 15 А-а	5860	5,86 × 1,8
ПРТ 48. 18. 25-15 А	4550	4,55 × 1,75	АРТ 66. 18. 40 - 15 А-а	6460	6,46 × 1,8

Схема опирания и загружения при испытании

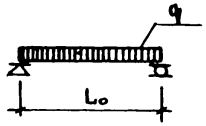

Таблица 4

Марка панели	Проверка прочности: Виды разрушений и величина коэффициента С по ГОСТ 8829-77	Величина разрушающей нагрузки q, кгс/м²			Проверка трещиностойкости	
		при которой панели признаются годными		при которой требуется повторное испытание	Контрольная нагрузка, кг	Контрольная ширина раскрытия трещин (ГОСТ 8829-77) табл. 2), мм
		с учетом собственного веса панели	за вычетом собственного веса панели	с учетом собственного веса панели		
ПРТ 42.18.20-7А ПРТ 48.18.20-7А ПРТ 54.18.20-7А ПРТ 60.18.20-7А	1. Текучесть продольной растянутой арматуры до наступления раздробления сжатой зоны С= 1,4 2. Разрыв продольной растянутой арматуры 2. Раздробление бетона сжатой зоны до наступления текучести продольной растянутой арматуры С= 1,6					
	1,4	≥ 587	≥ 299	< 587, но ≥ 499	70	0,25
	1,6	≥ 670	≥ 382	< 670, но ≥ 570		
ПРТ 42.24.20-7А ПРТ 48.24.20-7А ПРТ 54.24.20-7А ПРТ 60.24.20-7А	1,4	≥ 584	≥ 296	< 584, но ≥ 496		
	1,6	≥ 667	≥ 379	< 667, но ≥ 567		
ПРТ 42.30.20-7А ПРТ 48.30.20-7А ПРТ 54.30.20-7А ПРТ 60.30.20-7А	1,4	≥ 582	≥ 294	< 582, но ≥ 495		
	1,6	≥ 666	≥ 378	< 666, но ≥ 566		
ПРТ 42.18.25-15А ПРТ 48.18.25-15А ПРТ 54.18.25-15А ПРТ 60.18.25-15А	1,4	≥ 848	≥ 488	< 848, но ≥ 721	150	
	1,6	≥ 970	≥ 610	< 970, но ≥ 825		
ПРТ 42.24.25-15А ПРТ 48.24.25-15А ПРТ 54.24.25-15А ПРТ 60.24.25-15А	1,4	≥ 845	≥ 485	< 845, но ≥ 718		
	1,6	≥ 966	≥ 606	< 966, но ≥ 821		
ПРТ 42.30.25-15А ПРТ 48.30.25-15А ПРТ 54.30.25-15А ПРТ 60.30.25-15А	1,4	≥ 843	≥ 483	< 843, но ≥ 716		
	1,6	≥ 963	≥ 603	< 963, но ≥ 819		

ПРОДОЛЖ. ТАБЛ. 4

Проверка прочности					Проверка трещиностойкости	
Марка панели	Виды разрушений и величина коэффициента С по ГОСТ 8829-77 1 Текучесть продольной растянутой арматуры до наступления раздробления сжатой зоны С=1,4 1 Разрыв продольной растянутой арматуры 2 Раздробление бетона сжатой зоны до наступления текучести продольной растянутой арматуры С=1,6	Величина разрушающей нагрузки q, кгс/м²			Контрольная нагрузка, кг	Контрольная ширина раскрытия трещин (ГОСТ 8829-77) ТАБЛ. 2), мм
		При которой панели признаются годными		При которой требуется повторное испытание		
		С учетом собственного веса панели	За вычетом собственного веса панели	С учетом собственного веса панели		
АРТ 30.18. 40 - 15 А АРТ 36.18. 40 - 15 А АРТ 60.18. 40 - 15 А АРТ 66.18. 40 - 15 А	1,4	≥ 6580	≥ 5770	< 6580, но ≥ 5593	150	0,25
	1,6	≥ 7520	≥ 6710	< 7520, но ≥ 6392		
АРТ 30.18. 40 - 15 А-а АРТ 36.18. 40 - 15 А-а АРТ 60.18. 40 - 15 А-а АРТ 66.18. 40 - 15 А-а	1,4	≥ 6580	≥ 5770	< 6580, но ≥ 5593		
	1,6	≥ 7520	≥ 6710	< 7520, но ≥ 6392		

Таблица 5

Проверка жесткости

Марка панели	$f_{дл}/f_{пред}$ %	Прогиб от контрольной нагрузки $f_к$, мм	Прогиб, измеренный в мм: при котором панели признаются годными	Прогиб, измеренный в мм: при котором требуется повторное испытание
ПРТ 42.18.20-7А	18	0,14	0,168	0,182
ПРТ 42.24.20-7А				
ПРТ 42.30.20-7А				
ПРТ 48.18.20-7А	70	5,0	6,0	6,5
ПРТ 48.24.20-7А				
ПРТ 48.30.20-7А				
ПРТ 54.18.20-7А	64	1,0	1,2	1,3
ПРТ 54.24.20-7А				
ПРТ 54.30.20-7А				
ПРТ 60.18.20-7А	79	1,5	1,8	1,95
ПРТ 60.24.20-7А				
ПРТ 60.30.20-7А				
ПРТ 42.18.25-15А	14	0,3	0,36	0,39
ПРТ 42.24.25-15А				
ПРТ 42.30.25-15А				
ПРТ 48.18.25-15А	21	0,57	0,68	0,74
ПРТ 48.24.25-15А	21	0,57	0,68	0,74
ПРТ 48.30.25-15А				
ПРТ 54.18.25-15А	71	6,2	7,44	8,06
ПРТ 54.24.25-15А				
ПРТ 54.30.25-15А				
ПРТ 60.18.25-15А	80	4,5	5,28	5,72
ПРТ 60.24.25-15А				
ПРТ 60.30.25-15А				
АРТ 30.18.40-15А	24	0,17	0,2	0,22
АРТ 36.18.40-15А	33	0,32	0,38	0,42
АРТ 60.18.40-15А	78	1,36	1,6	1,77
АРТ 66.18.40-15А	86	1,79	2,15	2,33
АРТ 30.18.40-15А-О	24	0,17	0,2	0,22
АРТ 36.18.40-15А-О	33	0,32	0,38	0,42
АРТ 60.18.40-15А-О	78	1,36	1,6	1,77
АРТ 66.18.40-15А-О	86	1,79	2,15	2,33

Формат	Зона	Поз.	Обозначение	Наименование	Количество на исполнение 1.165.1-12 10000												Примечание
					–	01	02	03	04	05	06	07	08	09	10	11	
				Документация													
А3			1.165.1-12 10000 СБ	Сборочный чертеж	×	×	×	×	×	×	×	×	×	×	×	×	
А3			1.165.1-12 00000 ТО	Техническое описание	×	×	×	×	×	×	×	×	×	×	×	×	
А3			1.165.1-12 00000 РС	Ведомость расхода стали	×	×	×	×	×	×	×	×	×	×	×	×	
				Сборочные единицы													
				Каркас пространственный													
А3		1	1.165.1-12 01000	КП1	1												
			-01	КП2				1									
			-02	КП3							1						
			-03	КП4										1			
А3			1.165.1-12 02000	КП9		1											
			-01	КП10					1								
			-02	КП11								1					
			-03	КП12											1		
А3			1.165.1-12 03000	КП17			1										
			-01	КП18						1							
			-02	КП19									1				
			-03	КП20												1	
				Материалы													
		2		Керамзитобетон марки М100	1,40	1,67	2,35	1,63	2,19	2,75	1,86	2,49	3,13	2,08	2,80	3,51	м3

Нач.отд.24	Росинский	
Н.контр.	Гиберман	
Гл.кон.отд.	Пальман	
ГИП	Кривакин	
Вед.инж.	Домрацина	
Ст.инж.	Кондратьева	

1.165.1-12 10000

Плита покрытия плоская ПРТ

Стадия	Лист	Листов
Р		1

ЦНИИЭП жилища

Формат А3

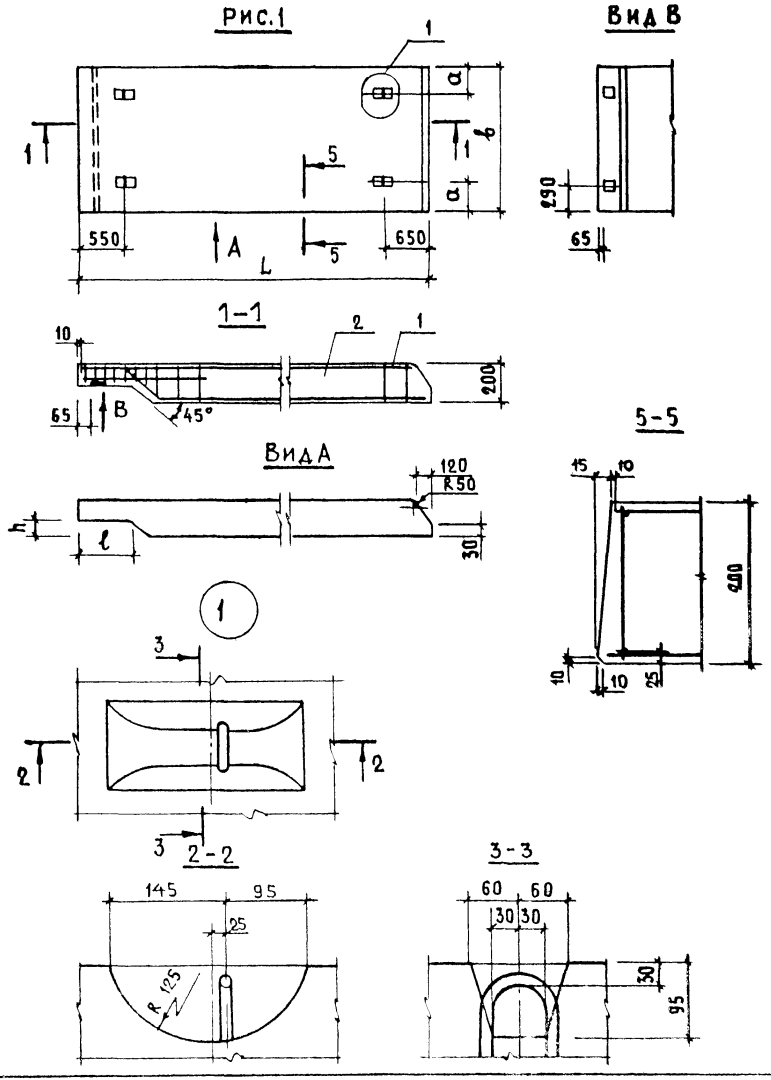

Рис.2
Остальное - см рис 1

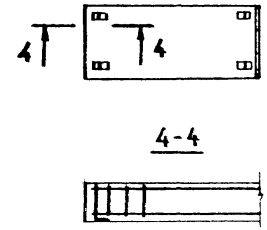

Обозначение	Марка	Рис	Размеры, мм L	b	l	h	a	Масса, кг
1.165.1-12 10000	ПРТ 42.18.20-7А	1	4180	1780	240	100	420	1920
-01	ПРТ 42.24.20-7А			2380			600	2570
-02	ПРТ 42.30.20-7А			2980				3210
-03	ПРТ 48.18.20-7А		4780	1780	210	70	420	2240
-04	ПРТ 48.24.20-7А			2380			600	2920
-05	ПРТ 48.30.20-7А			2980				3740
-06	ПРТ 54.18.20-7А		5380	1780	180	40	420	2570
-07	ПРТ 54.24.20-7А			2380			600	3430
-08	ПРТ 54.30.20-7А			2980				4280
-09	ПРТ 60.18.20-7А	2	5980	1780	—	—	420	2900
-10	ПРТ 60.24.20-7А			2380			600	3890
-11	ПРТ 60.30.20-7А			2980				4860

1.165.1-12 10000 СБ

Вып. отд. 74	Росинский	
Н. контр.	Гиберман	
Н. конструк.	Пальман	
ГИП	Кривакин	
Вед. инж.	Ломацина	
Ст. инж.	Кондратьева	

Плита покрытия плоская ПРТ

Сборочный чертеж

Стадия	Масса	Масштаб
Р	См табл	
Лист	Листов 1	

ЦНИИЭП жилища

Копировал 21308 15 Формат А3

Формат	Зона	Поз	Обозначение	Наименование	Количество на исполнение 1.165.1-12 20000 –												Примечание
					–	01	02	03	04	05	06	07	08	09	10	11	
				Документация													
А3			1.165.1-12 20 000 СБ	Сборочный чертеж	×	×	×	×	×	×	×	×	×	×	×	×	
А3			1.165.1-12 00 000 ТО	Техническое описание	×	×	×	×	×	×	×	×	×	×	×	×	
А3			1.165.1-12 00 000 РС	Ведомость расхода стали	×	×	×	×	×	×	×	×	×	×	×	×	
				Сборочные единицы													
				Каркас пространственный													
А3		1	1.165.1-12 01 000-04	КП 5	1												
			-05	КП 6				1									
			-06	КП 7							1						
			-07	КП 8										1			
А3			1.165.1-12 02 000 -04	КП 13		1											
			-05	КП 14					1								
			-06	КП 15								1					
			-07	КП 16											1		
А3			1.165.1-12 03 000 -04	КП 21			1										
			-05	КП 22						1							
			-06	КП 23									1				
			-07	КП 24												1	
				Материалы													
		2		Керамзитобетон марки М100	1,76	2,36	2,97	2,05	2,75	3,45	2,33	3,12	3,92	2,61	3,49	4,38	м3

Нач. отд. 24	Росинский	
Н. контр.	Гиберман	
Гл. конс. отд.	Пальман	
ГИП	Кривакин	
Вед. инж.	Домацина	
Ст. инж.	Кондратьева	

1.165.1-12 20000

Плита покрытия плоская прт

Стадия	Лист	Листов
Р		1

ЦНИИЭП жилища

Инв. № подл. | Подпись и дата | Взам. инв. №

Рис.1

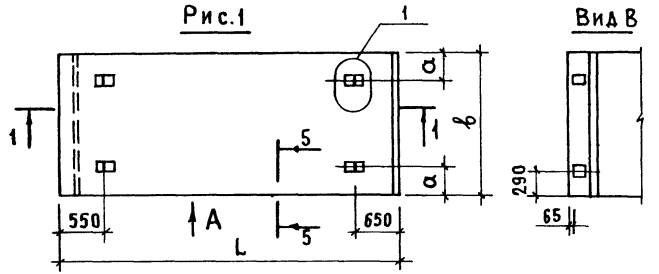

Вид В

1-1

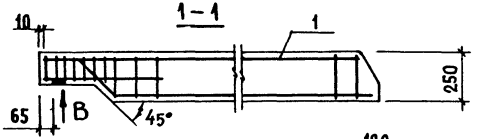

Вид А

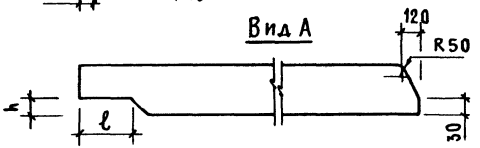

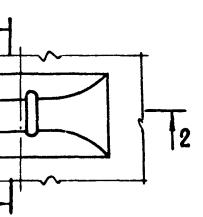

2-2

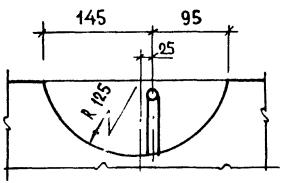

5-5

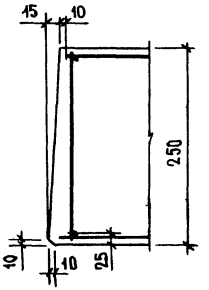

3-3

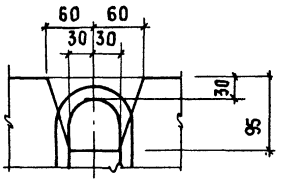

Рис.2

Остальное - см. Рис.1

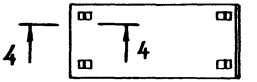

4-4

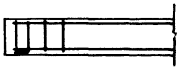

Обозначение	Марка	Рис	Размеры, мм					Масса, кг
			L	b	l	h	a	
1.165.1-12 20000	ПРТ 42.18.25-15А	1	4180	1780	240	100	420	2420
- 01	ПРТ 42.24.25-15А			2380			600	3220
- 02	ПРТ 42.30.25-15А			2980				4030
- 03	ПРТ 48.18.25-15А		4780	1780	210	70	420	2800
- 04	ПРТ 48.24.25-15А			2380			600	3740
- 05	ПРТ 48.30.25-15А			2980				4680
- 06	ПРТ 54.18.25-15А		5380	1780	180	40	420	3190
- 07	ПРТ 54.24.25-15А			2380			600	4260
- 08	ПРТ 54.30.25-15А			2980				5330
- 09	ПРТ 60.18.25-15А	2	5980	1780	—	—	420	3600
- 10	ПРТ 60.24.25-15А			2380			600	4820
- 11	ПРТ 60.30.25-15А			2980				6020

Нач.отд.24	Росинский	
Н.контр.	Гиберман	
Гл.конс.отд.	Пальман	
ГИП	Кривакин	
Вед.инж.	Домацина	
Ст.инж.	Кондратьева	

1.165.1-12 20000 СБ

Плита покрытия плоская ПРТ
Сборочный чертеж

Стадия	Масса	Масштаб
Р	См. табл.	
Лист	Листов 1	

ЦНИИЭПжилища

Копировал 21308 17 Формат А3

Инв.№ подл. | Подпись и дата | Взам.инв.№

Формат	Зона	Поз.	Обозначение	Наименование	Кол. на испол. 1.165.1-12 30000 –										Примечание
					–	01	02	03	04	05	06	07			
				Документация											
А3			1.165.1-12 30000 СБ	Сборочный чертеж	×	×	×	×	×	×	×	×			
А3			1.165.1-12 00000 ТО	Техническое описание	×	×	×	×	×	×	×	×			
А3			1.165.1-12 00000 РС	Ведомость расхода стали	×	×	×	×	×	×	×	×			
				Сборочные единицы											
				Каркас пространственный											
А3		1	1.165.1-12 04000	КП 25	1				1						
			– 01	КП 26		1				1					
А3			1.165.1-12 05000	КП 27			1				1				
А3			1.165.1-12 06000	КП 28				1				1			
				Материалы											
		2		Керамзитобетон марки М100	1,59	1,91	3,19	3,51	1,56	1,88	3,16	3,48			м3

Нач. отд. 24	Росинский	
Н. контр	Гиберман	
Гл. кон. отд	Пальман	
ГИП	Кривакин	
Вед. инж.	Долмацина	
Ст. инж.	Кондратьева	

1.165.1-12 30000

Плита лотковая ЛРТ

Стадия	Лист	Листов
Р		1

ЦНИИЭП жилища

Формат А4

21308 18

Рис.1

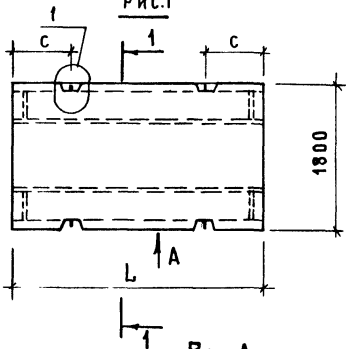

Вид А

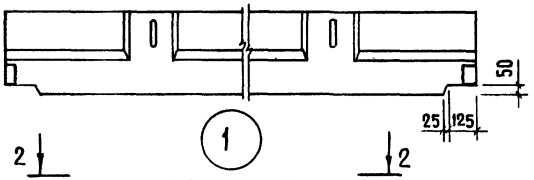

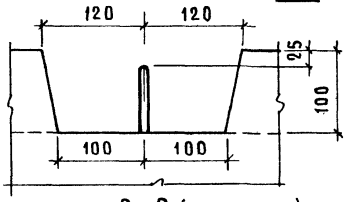

2 - 2 (повернуто)

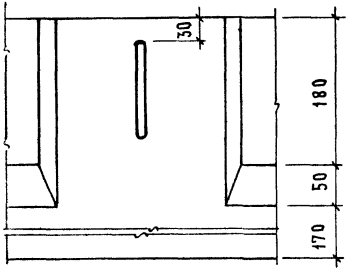

1 - 1

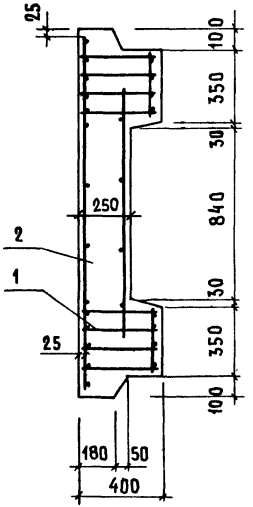

Рис.2
Остальное- см. Рис.1

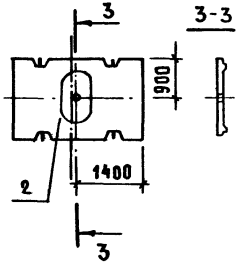

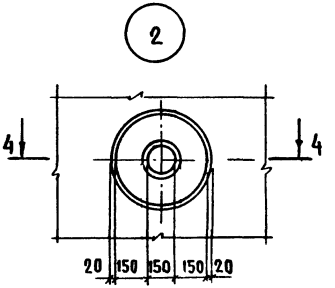

4 - 4

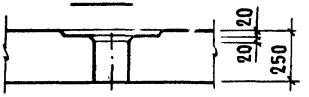

Обозначение	Марка	Рис.	Размеры, мм		Масса, кг
			L	C	
1.165.1-12 30000	АРТ 30.18.40-15 л	1	2980	400	2290
- 01	АРТ 36.18.40-15 л		3580	700	2750
- 02	АРТ 60.18.40-15 л		5980	700	4700
- 03	АРТ 66.18.40-15 л		6580	1000	5190
- 04	АРТ 30.18.40-15 л-а	2	2980	400	2260
- 05	АРТ 36.18.40-15 л-а		3580	700	2720
- 06	АРТ 60.18.40-15 л-а		5980	700	4670
- 07	АРТ 66.18.40-15 л-а		6580	1000	5160

Технологический уклон отверстия назначается при разработке оснастки

Нач.сект.	Росинский		
Н.контр.	Гиберман		
Гл.конструктор	Пальман		
ГИП	Кривакин		
Вед.инж.	Доманцина		
Ст.инж.	Кондратьева		

1.165.1-12 30000 СБ

Плита лотковая АРТ
Сборочный чертеж

Стадия	Масса	Масштаб
Р	См. табл.	
Лист	Листов 1	

ЦНИИЭП жилища

Копировал 21308 19 Формат А3

Инв.№ подл. | Подпись и дата | Взам.инв.№

Формат	Зона	Поз.	Обозначение	Наименование	Кол. на испол. 1.165.1-12 01000 –										Примечание
					–	01	02	03	04	05	06	07			
				Документация											
А3			1.165.1-12 01000 СБ	Сборочный чертеж	×	×	×	×	×	×	×	×			
А3			1.165.1-12 00000 ТО	Техническое описание	×	×	×	×	×	×	×	×			
				Сборочные единицы											
А3		1	1.165.1-12 00100	Каркас КР1	1										
			-01	Каркас КР2			1								
			-02	Каркас КР3		1									
			-03	Каркас КР4				1							
А3			1.165.1-12 00200	Каркас КР5					1						
			-01	Каркас КР6							1				
			-02	Каркас КР7						1					
			-03	Каркас КР8								1			
А3		2	1.165.1-12 00400	Сетка С1	1				1						
			-03	Сетка С4		1				1					

Нач.отд.24	Росинский	
Н.контр.	Гиберман	
Гл.кон.отд.	Пальман	
ГИП	Кривакин	
Вед.инж.	Долмацина	
Ст.инж.	Кондратьева	

1.165.1-12 01 000

Каркас пространственный (КП 1 ... КП 8)

Стадия	Лист	Листов
Р	1	2

ЦНИИЭП жилища

Формат А4

Формат	Зона	Поз.	Обозначение	Наименование	Кол. на испол. 1.165.1-12 01000 –										Примечание
					–	01	02	03	04	05	06	07			
А3		2	1.165.1-12 00400-06	Сетка С7							1				
			-09	Сетка С10			1								
А3			1.165.1-12 00500	Сетка С13								1			
			-03	Сетка С16				1							
		3	-06	Сетка С19	3	3	3	3	3	3	3	3			
А4		4	1.165.1-12 00700	Изделие закладное МС3-1	2	2									
			-01	Изделие закладное МС3-2			2	2							
			-02	Изделие закладное МС3-3					2	2					
			-03	Изделие закладное МС3-4							2	2			
				Детали											
А4		5	1.165.1-12 00001	Петля строповочная П1	4										
			-01	Петля строповочная П2		4	4	4							
			-04	Петля строповочная П5					4	4	4				
			-05	Петля строповочная П6								4			
Бч		6	1.165.1-12 00043	ФЧВрI ГОСТ 6727-80, ℓ=1760	1	1	9	6	1	1	9	6			0,16 кг

1.165.1-12 01000

Лист 2

Формат А4

21308 20

Рис.1

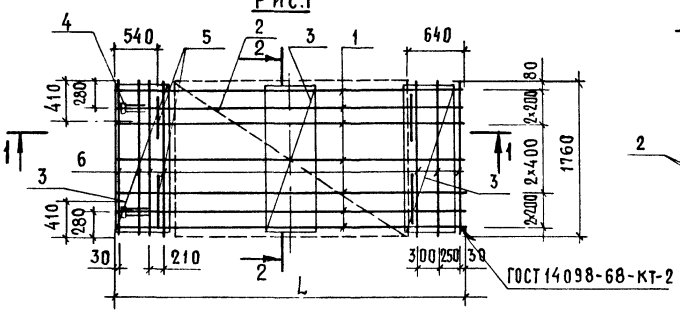

2-2

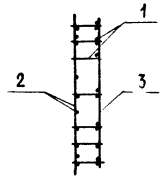

1-1

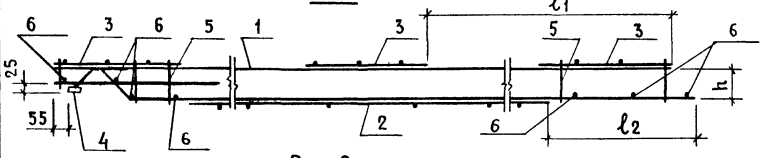

Рис.2

Остальное - см. Рис.1

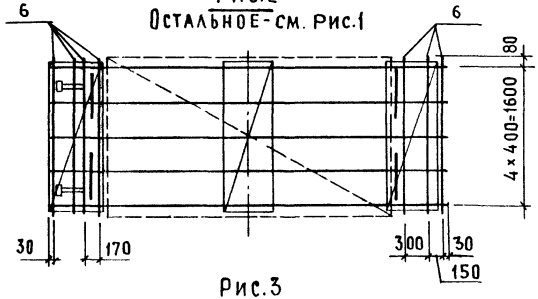

Рис.3

Остальное - см. Рис.1

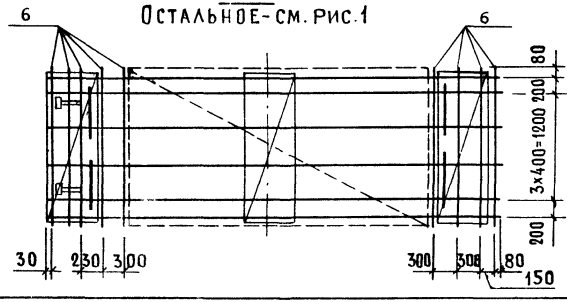

Рис.4

Остальное - см. Рис.1

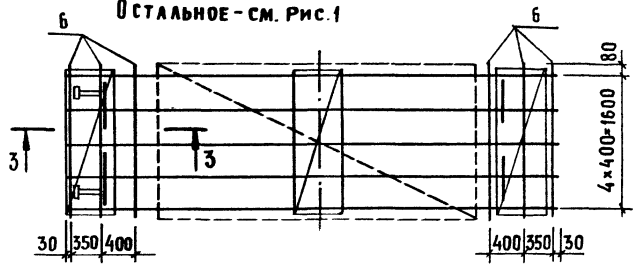

3-3

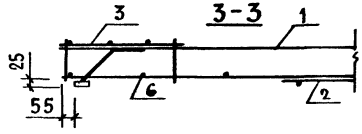

Обозначение	Марка	Рис.	Размеры, мм				Масса, кг
			L	h	l_1	l_2	
1.165.1-12 01000	КП1	1	4160	150	1670	680	28,85
– 01	КП2	2	4760		1970	605	34,55
– 02	КП3	3	5360		2270	905	56,85
– 03	КП4	4	5960		2570	1130	69,72
– 04	КП5	1	4160	200	1670	680	29,30
– 05	КП6	2	4760		1970	605	33,80
– 06	КП7	3	5360		2270	905	51,80
– 07	КП8	4	5960		2570	1130	57,38

Закладные изделия привязываются к каркасу вязальной проволокой, в проектное положение фиксируются в форме.

Нач.отд.24	Росинский	
Н.контр.	Губерман	
Гл.конс.отд.	Пальман	
ГИП	Кривакин	
Вед.инж.	Долмацина	
Ст.инж.	Кондратьева	

1.165.1-12 01000 СБ

Каркас пространственный (КП1 ... КП8) Сборочный чертеж

Стадия	Масса	Масштаб
Р	См. табл.	
Лист	Листов 1	

ЦНИИЭП жилища

Копировал 21308 21 Формат А3

Инв.№ подл. | Подпись и дата | Взам.инв.№

Формат	Зона	Поз.	Обозначение	Наименование	Кол. на испол. 1.165.1-12 02000 —										Примечание
					—	01	02	03	04	05	06	07			
				Документация											
А3			1.165.1-12 02000 СБ	Сборочный чертеж	×	×	×	×	×	×	×	×			
А3			1.165.1-12 00000 ТО	Техническое описание	×	×	×	×	×	×	×	×			
				Сборочные единицы											
А3		1	1.165.1-12 00100	Каркас КР1	9										
			— 01	Каркас КР2			7								
			— 02	Каркас КР3		7									
			— 03	Каркас КР4				7							
А3			1.165.1-12 00200	Каркас КР5					9						
			— 01	Каркас КР6							7				
			— 02	Каркас КР7						7					
			— 03	Каркас КР8								7			
А3		2	1.165.1-12 00400 — 01	Сетка С2	1				1						
			— 04	Сетка С5		1				1					

Нач. отд. 24	Росинский		
Н. контр	Гиберман		
Гл. кон. отд.	Пальман		
ГИП	Кривакин		
Вед. инж.	Долмацина		
Ст. инж.	Кондратьева		

1.165.1-12 02000

Каркас пространственный (КП 9 ... КП 16)

Стадия	Лист	Листов
Р	1	2

ЦНИИЭП жилища

Формат А4

Формат	Зона	Поз.	Обозначение	Наименование	Кол. на испол. 1.165.1-12 02000 —										Примечание
					—	01	02	03	04	05	06	07			
А3		2	1.165.1-12 00400 — 07	Сетка С8							1				
			— 10	Сетка С11			1								
А3			1.165.1-12 00500 — 01	Сетка С14								1			
			— 04	Сетка С17				1							
		3	— 07	Сетка С20	3	3	3	3	3	3	3	3			
А4		4	1.165.1-12 00700	Изделие закладное МС3-1	2	2									
			— 01	Изделие закладное МС3-2			2	2							
			— 02	Изделие закладное МС3-3					2	2					
			— 03	Изделие закладное МС3-4							2	2			
				Детали											
А4		5	1.165.1-12 00001 — 01	Петля строповочная П2	4	4									
			— 02	Петля строповочная П3			4	4							
			— 04	Петля строповочная П5					4						
			— 05	Петля строповочная П6						4	4				
			— 06	Петля строповочная П7								4			
Б4		6	1.165.1-12 00044	ф48рТ ГОСТ 6727-80, ℓ=2360	7	7	9	6	7	7	9	6			0,22 кг

21308 22

Рис.1

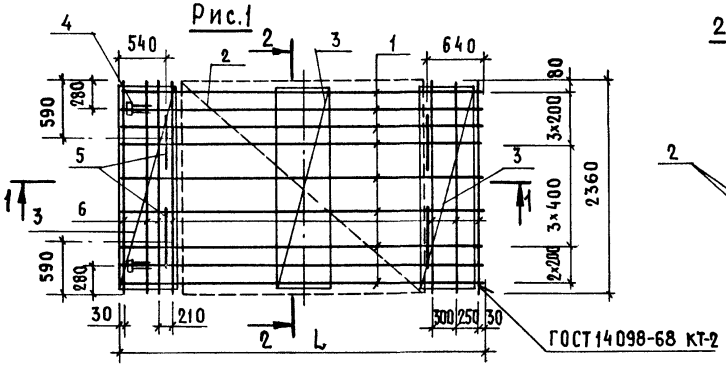

2-2

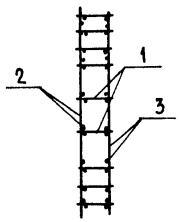

Рис.4

Остальное - см. Рис.1

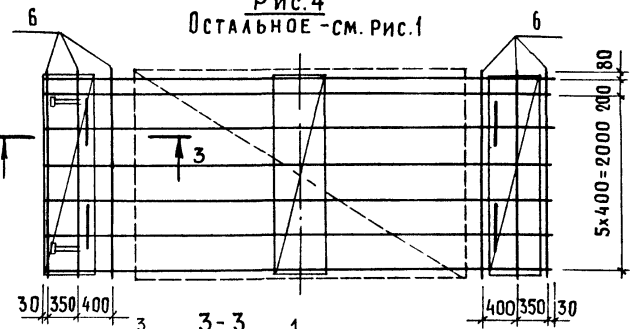

3-3

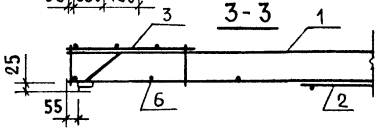

1-1

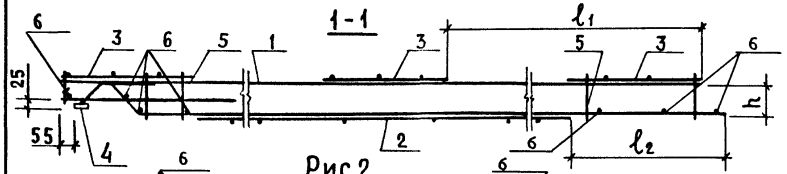

Рис.2

Остальное - см. Рис.1

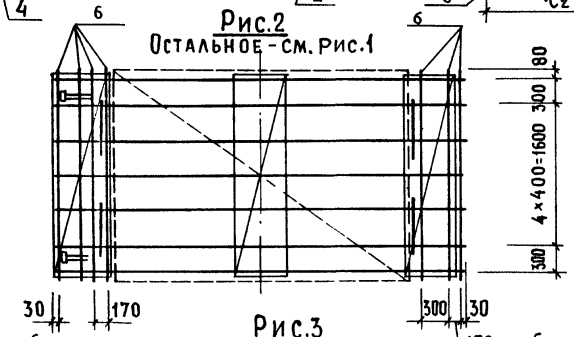

Рис.3

Остальное - см. Рис.1

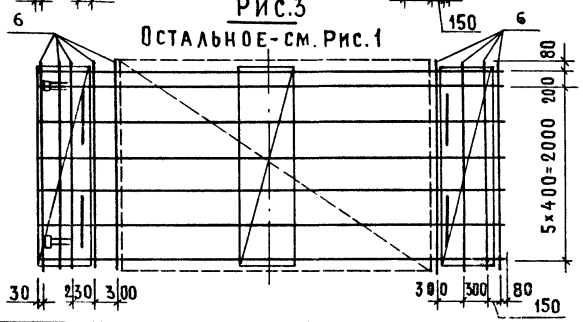

Обозначение	Марка	Рис.	Размеры, мм				Масса, кг
			L	h	l_1	l_2	
1.165.1-12 02000	КП9	1	4160	150	1670	680	38,54
-01	КП10	2	4760		1970	605	46,52
-02	КП11	3	5360		2270	905	73,26
-03	КП12	4	5960		2570	1130	98,56
-04	КП13	1	4160	200	1670	680	37,01
-05	КП14	2	4760		1970	605	48,19
-06	КП15	3	5360		2270	905	65,92
-07	КП16	4	5960		2570	1130	80,95

Закладные изделия привязываются к каркасу вязальной проволокой, в проектное положение фиксируются в форме

Нач.отд.ZU	Росинский	
Н.контр.	Гиберман	
Гл.конс.отд	Пальман	
ГИП	Кривакин	
Вед.инж.	Долмацина	
Ст.инж.	Кондратьева	

1.165.1-12 02000 СБ

Каркас пространственный (КП9... КП16)

Сборочный чертеж

Стадия	Масса	Масштаб
Р	см. табл.	
Лист	Листов 1	

ЦНИИЭПжилища

Формат	Зона	Поз.	Обозначение	Наименование	Кол. на испол. 1.165.1-12 03000 —										Примечание
					—	01	02	03	04	05	06	07			
				Документация											
А3			1.165.1-12 03000 СБ	Сборочный чертеж	×	×	×	×	×	×	×	×			
А3			1.165.1-12 00000 ТО	Техническое описание	×	×	×	×	×	×	×	×			
				Сборочные единицы											
А3		1	1.165.1-12 00100	Каркас КР1	11										
			-01	Каркас КР2			8								
			-02	Каркас КР3		8									
			-03	Каркас КР4				8							
А3			1.165.1-12 00200	Каркас КР5					11						
			-01	Каркас КР6							8				
			-02	Каркас КР7						8					
			-03	Каркас КР8								8			
А3		2	1.165.1-12 00400 -02	Сетка С3	1				1						
			-05	Сетка С6		1				1					

Нач. отд 24	Росинский		
Н. контр.	Гиберман		
Гл. конс. отд	Пальман		
ГИП	Кривакин		
Вед. инж.	Долмацина		
Ст. инж.	Кондратьева		

1.165.1-12 03000

Каркас пространственный (КП 17 ... КП 24)

Стадия	Лист	Листов
Р	1	2

ЦНИИЭП жилища

Формат А4

Формат	Зона	Поз.	Обозначение	Наименование	Кол. на испол. 1.165.1-12 03000 —										Примечание
					—	01	02	03	04	05	06	07			
А3		2	1.165.1-12 00400 -08	Сетка С9							1				
			-11	Сетка С12			1								
А3			1.165.1-12 00500 -02	С15								1			
			-06	С18				1							
		3	-08	С21	3	3	3	3	3	3	3	3			
АЧ		4	1.165.1-12 00700	Изделие закладное МС3-1	2	2									
			-01	Изделие закладное МС3-2			2	2							
			-02	Изделие закладное МС3-3					2	2					
			-03	Изделие закладное МС3-4							2	2			
				Детали											
АЧ		5	1.165.1-12 00001 -01	Петля строповочная П2	4										
			-02	Петля строповочная П3		4	4								
			-03	Петля строповочная П4				4							
			-05	Петля строповочная П6					4						
			-06	Петля строповочная П7						4	4	4			
БЧ		6	1.165.1-12 00031	ф4 Вр I ГОСТ 6727-80, ℓ=2960	7	7	9	6	7	7	9	6			0,27 кг

Рис.1

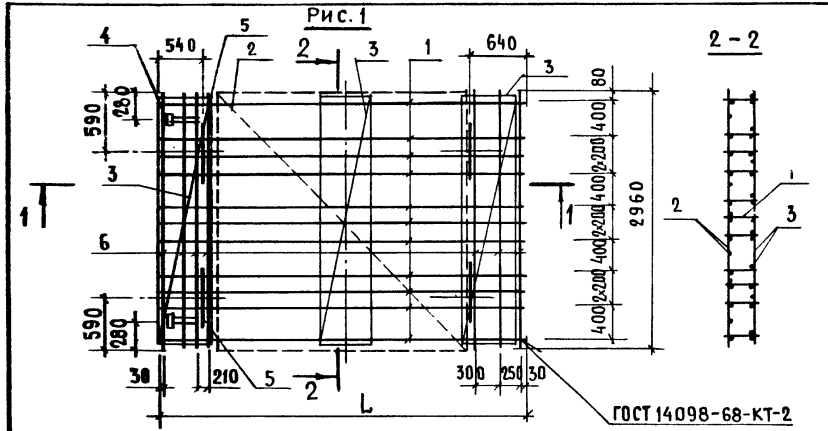

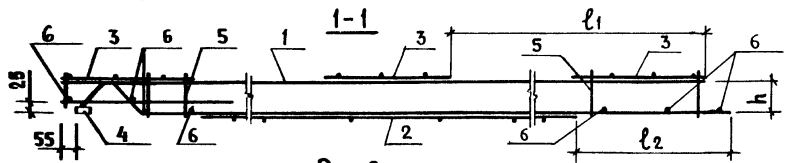

Рис.2

Остальное – см. Рис.1

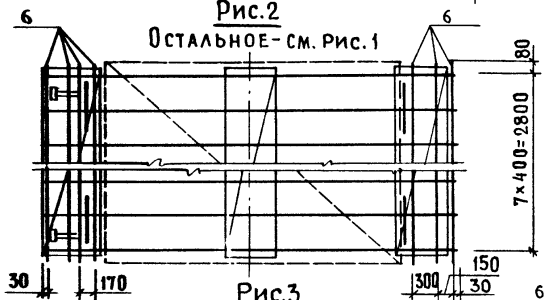

Рис.3

Остальное – см. Рис.1

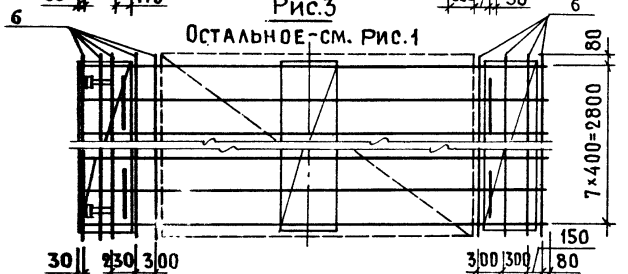

Рис.4

Остальное – см. Рис.1

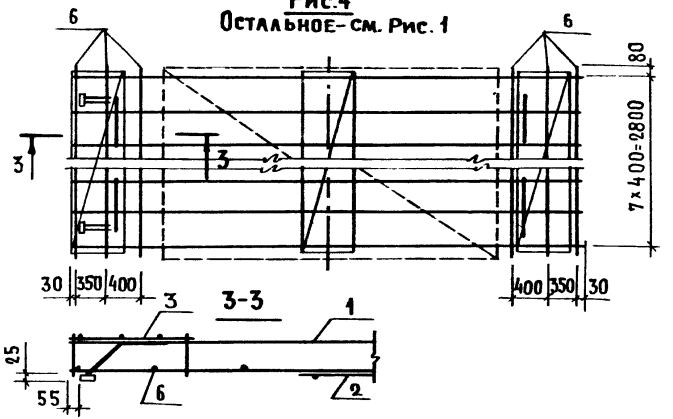

Обозначение	Марка	Рис.	Размеры, мм				Масса, кг
			L	h	ℓ_1	ℓ_2	
1.165.1-12 03000	КП 17	1	4160	150	1670	680	45,89
–01	КП 18	2	4760		1970	605	56,10
–02	КП 19	3	5360		2270	905	86,83
–03	КП 20	4	5960		2570	1130	121,15
–04	КП 21	1	4160	200	1670	680	46,74
–05	КП 22	2	4760		1970	605	58,54
–06	КП 23	3	5360		2270	905	80,84
–07	КП 24	4	5960		2570	1130	95,36

Закладные изделия привязываются к каркасу вязальной проволокой, в проектное положение фиксируются в форме.

Нач.отд. 24	Росинский	
Н.контр	Гиберман	
Гл.конст.	Пальман	
ГИП	Кривакин	
Вед.инж.	Доламацина	
Ст.инж.	Кондратьева	

1.165.1-12 03000 СБ

Каркас пространственный (КП 17... КП 24)

Сборочный чертеж

Стадия	Масса	Масштаб
Р	См. табл	
Лист	Листов 1	

ЦНИИЭПжилища

Копировал 21308 25 Формат А3

Инв.№ подл. | Подпись и дата | Взам.инв.№

Формат	Зона	Поз.	Обозначение	Наименование	Кол. на испол. 1.165.1-12 ОЧ ООО – –	– 01	Примечание
				Документация			
А3			1.165.1-12 ОС ООО СБ	Сборочный чертеж	×	×	
А3			1.165.1-12 ОО ООО ТО	Техническое описание	×	×	
				Сборочные единицы			
А3		1	1.165.1-12 00300	Каркас КР9	8		
			-01	КР10		8	
А3		2	1.165.1-12 00600	Сетка С22	1		
			-01	С23		1	
		3	-02	С24	1		
			-03	С25		1	
А4		4	1.165.1-12 00800	Изделие закладное МС4	4	4	
				Детали			
А4		5	1.165.1-12 00003	Петля строповочная П8	4		

Нач. отд. 24	Росинский	
Н. контр.	Гиберман	
Гл. конс. отд.	Пальман	
ГИП	Кривакин	
Вед. инж.	Долмацина	
Ст. инж.	Симонова	

1.165.1-12 ОЧ ООО

Каркас пространственный (КП25, КП26)

Стадия	Лист	Листов
Р	1	2

ЦНИИЭП жилища

Формат А4

Формат	Зона	Поз.	Обозначение	Наименование	Кол. на испол. 1.165.1-12 ОЧ ООО – –	– 01	Примечание
А4		5	1.165.1-12 00003-01	Петля строповочная П9		4	
Б4		6	1.165.1-12 00005	ф4 Вр I Гост 6727-80 L=320	14	18	0,03 кг
				ф10 А I Гост 5781-82			
Б4		7	1.165.1-12 00006	L=320	8	8	0,20 кг
Б4		8	1.165.1-12 00007	L=250	12	12	0,15 кг
А4		9	1.165.1-12 00004-04	Стержень гнутый АН11	8	8	

21308 26

1.165.1-12 ОЧ ООО

Лист 2

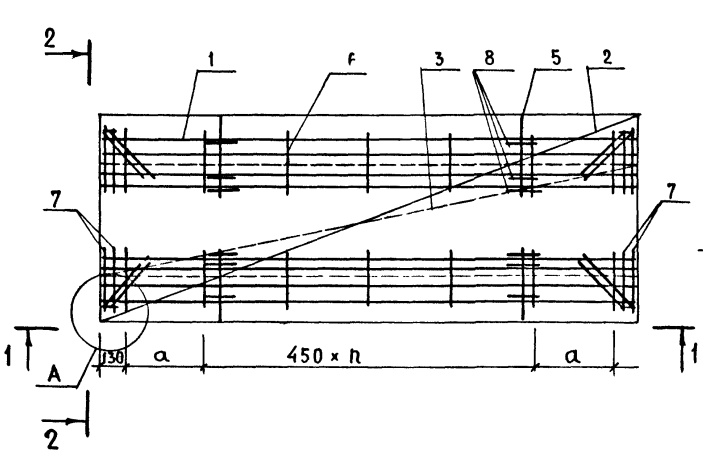

2 – 2

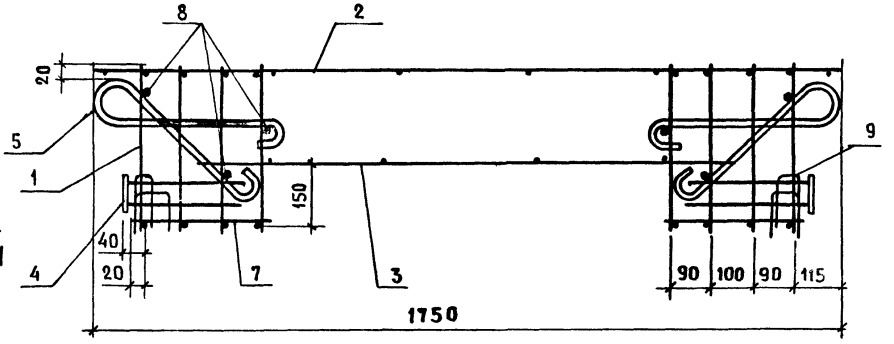

1 – 1

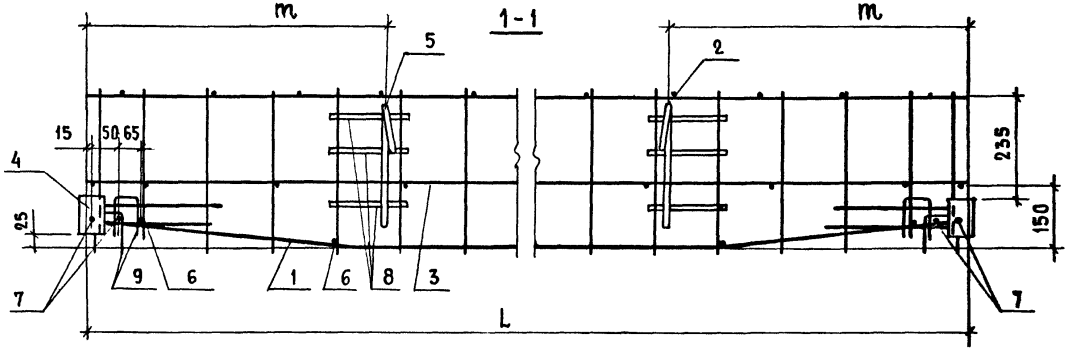

A

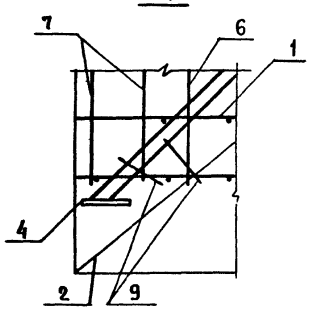

Петли поз. 5 привязать к стержням поз. 8

Обозначение	Марка	L, мм	a, мм	n	m, мм	Масса, кг
1.165.1-12 04000	КП25	2960	450	4	390	33,31
-01	КП26	3560	300	6	690	46,54

Нач.отд.	Росинский	
Н.контр	Гиберман	
Н.конотд	Пальман	
ГИП	Кривакин	
Вед.инж.	Адамацина	
Ст.инж.	Симонова	

1.165.1-12 04000 СБ

Каркас пространственный (КП 25, КП 26) Сборочный чертеж

Стадия	Масса	Масштаб
Р	См. табл.	
Лист	Листов 1	

ЦНИИЭПжилища

Формат	Зона	Поз.	Обозначение	Наименование	Кол. на испол. 1.165.1-12 05000 –	Примечание
				Документация		
А3			1.165.1-12 05000 СБ	Сборочный чертеж	×	
А3			1.165.1-12 00000 ТО	Техническое описание	×	
				Сборочные единицы		
А3		1	1.165.1-12 00300 -02	Каркас КР11	16	
А3		2	1.165.1-12 00600	Сетка С22	2	
		3	-02	С24	2	
А4		4	1.165.1-12 00800	Изделие закладное МС4	4	
				Детали		
А4		5	1.165.1-12 00003 -02	Петля строповочная П10	4	
Б4		6	1.165.1-12 00005	Ф4 Вр I ГОСТ 6727-80 L=320	40	0,03 кг
				Ф10А I ГОСТ 5781-82		
Б4		7	1.165.1-12 00006	L=320	8	0,20 кг
Б4		8	1.165.1-12 00007	L=250	12	0,15 кг
А4		9	1.165.1-12 00004-04	Стержень гнутый АН11	8	

Нач. отд. 24	Росинский	
Н. контр.	Гиберман	
Гл. кон. отд.	Пальман	
ГИП	Кривакин	
Вед. инж.	Долмацина	
Ст. инж.	Симонова	

1.165.1-12 05000

Каркас пространственный КП 27

Стадия	Лист	Листов
Р		1

ЦНИИЭП жилища

Формат А4

Формат	Зона	Поз	Обозначение	Наименование	Кол. на испол. 1.165.1-12 06000 –	Примечание
				Документация	×	
А3			1.165.1-12 06000 СБ	Сборочный чертеж	×	
А3			1.165.1-12 00000 ТО	Техническое описание	×	
				Сборочные единицы		
А3		1	1.165.1-12 00500 -03	Каркас КР12	18	
А3		2	1.165.1-12 00600 -01	Сетка С23	1	
		3	1.165.1-12 00600	С22	1	
		4	-02	С24	1	
		5	-03	С25	1	
А4		6	1.165.1-12 00800	Изделие закладное МС4	4	
				Детали		
А4		7	1.165.1-12 00003 -02	Петля строповочная П10	4	
Б4		8	1.165.1-12 00005	Ф4 Вр I ГОСТ 6727-80; L=320	44	0,03 кг
Б4		9	1.165.1-12 00006	Ф10А I ГОСТ 5781-82; L=320	8	0,20 кг
Б4		10	1.165.1-12 00007	L=250	12	0,15 кг
А4		11	1.165.1-12 00004-04	Стержень гнутый АН11	8	

Нач. отд. 24	Росинский	
Н. контр.	Гиберман	
Гл. кон. отд.	Пальман	
ГИП	Кривакин	
Вед. инж.	Долмацина	
Ст. инж.	Симонова	

1.165.1-12 06000

Каркас пространственный КП 28

Стадия	Лист	Листов
Р		1

ЦНИИЭП жилища

Формат А4

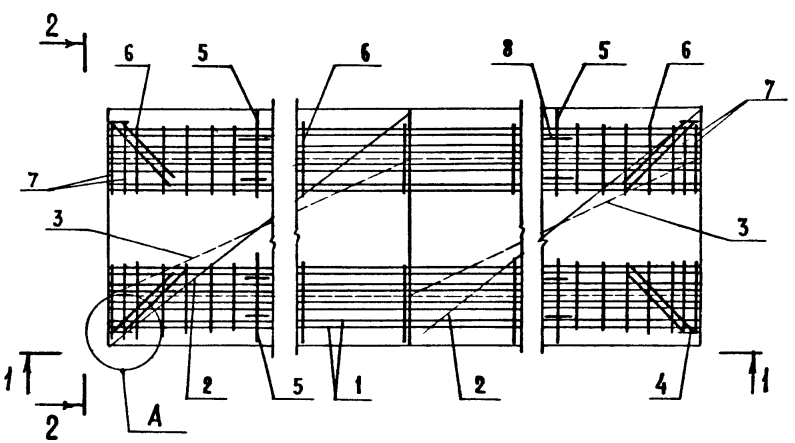

2 - 2

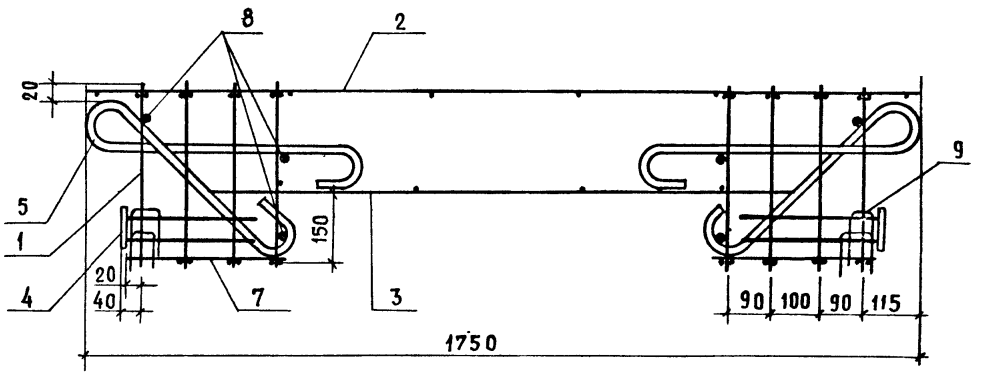

1 - 1

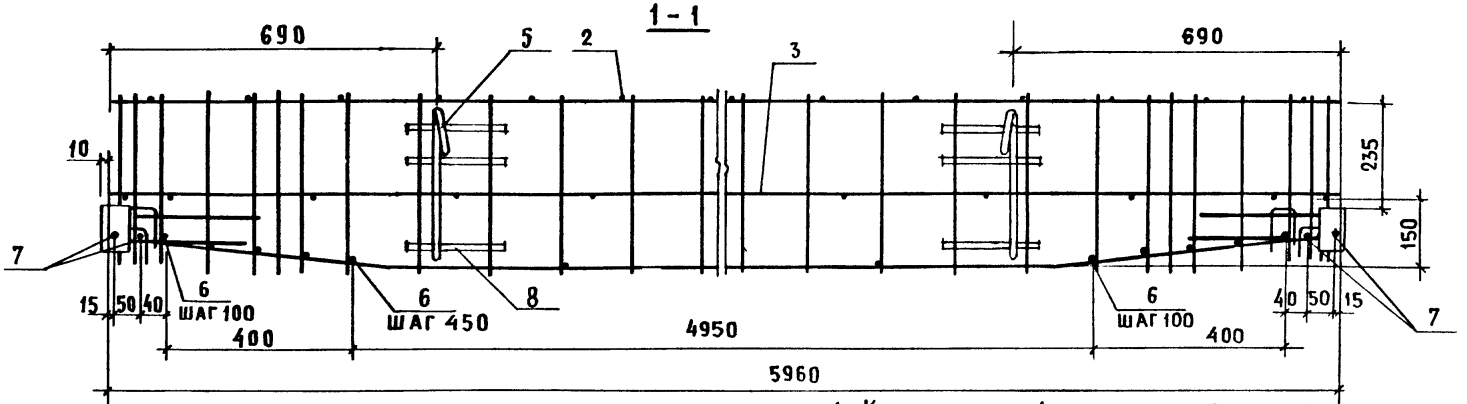

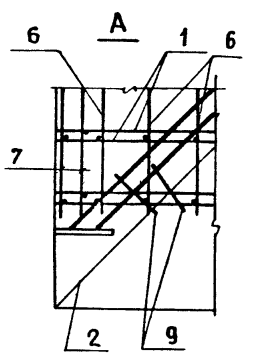

1. Каркасы поз.1 спаренные вертикальными стержнями внутрь.
2. Петли поз.5 привязать к стержням поз.8.

			1.165.1-12 05000 СБ
			Каркас пространственный КП 27 Сборочный чертеж
Нач.отд.	Росинский		
Н.контр.	Гиберман		
Гл.кон.отд	Пальман		
ГИП	Кривакин		
Вед.инж.	Долмацина		
Ст.инж	Симонова		

Стадия	Масса	Масштаб
Р	170,46	
Лист	Листов 1	

ЦНИИЭПжилища

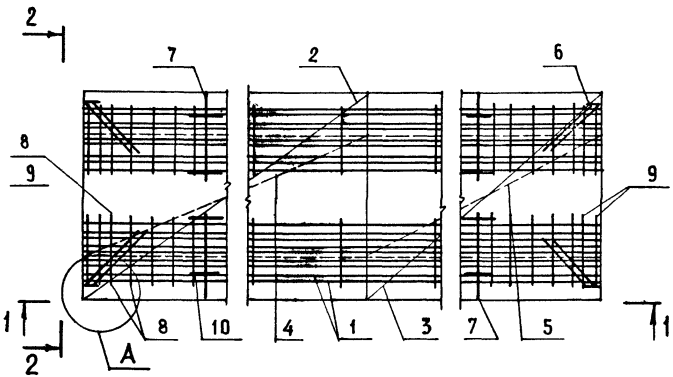

2-2

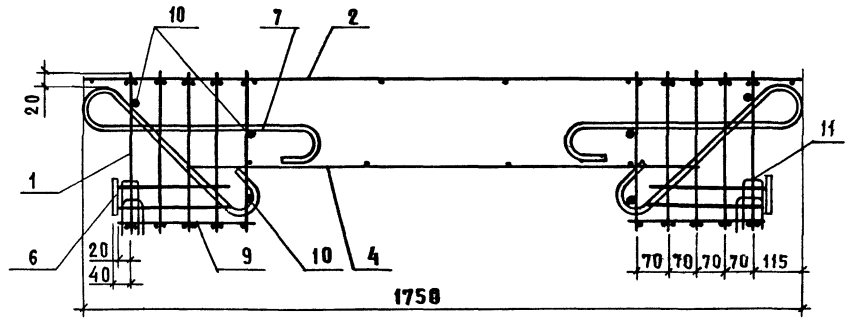

1-1

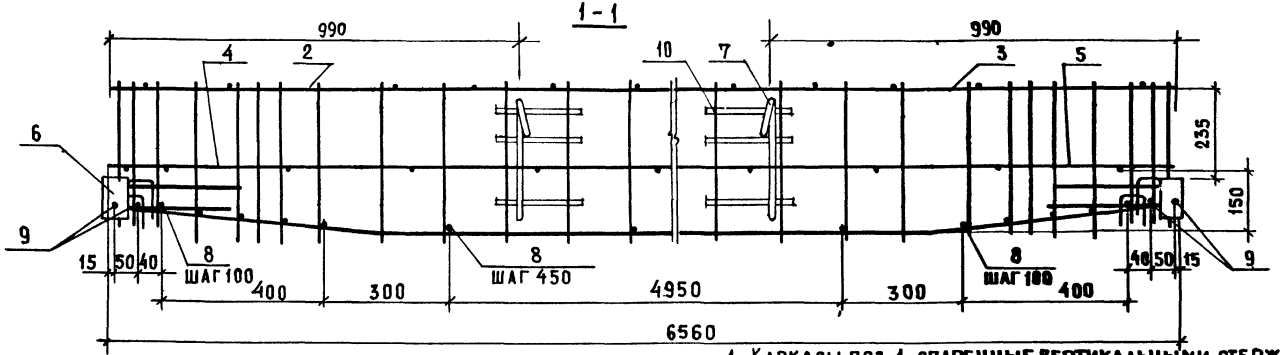

A

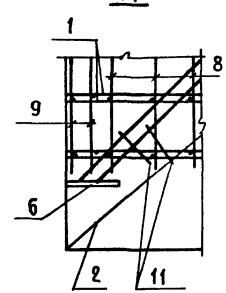

1. Каркасы поз. 1 спаренные вертикальными стержнями внутрь.
2. Петли поз. 7 привязать к стержням поз. 10.

Нач. отд.	Росинский		
Н. контр.	Гиберман		
Гл. конструктор	Пальман		
ГИП	Кривакин		
Вед. инж.	Долмацкина		
Ст. инж.	Симонова		

1.165.1-12 06000 СБ

Каркас пространственный КП 28
Сборочный чертеж

Стадия	Масса	Масштаб
Р	205,53	
Лист	Листов 1	

ЦНИИЭП жилища

Инв. № подл. | Подпись и дата | Взам. инв. №

Рис.1

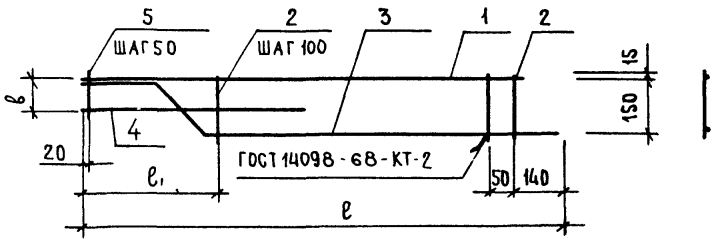

Рис.2

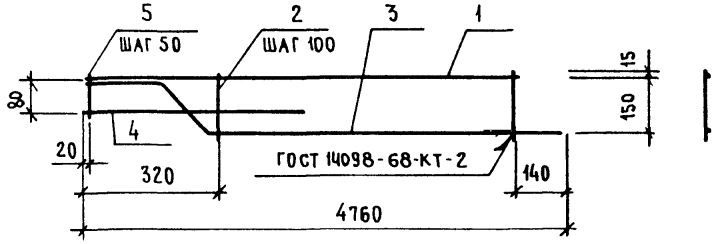

Рис.3

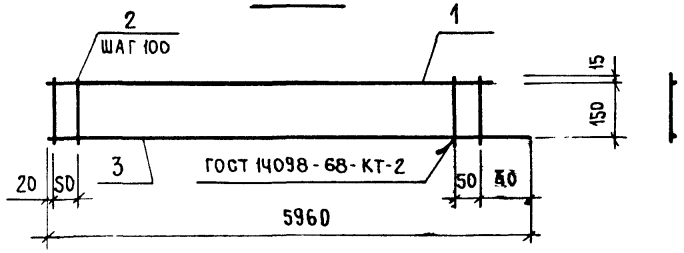

Формат	Зона	Поз.	Обозначение	Наименование	Кол.на испол. 1.165.1-12 00100 —	01	02	03		Примечание
				Детали						
				ф48 рI ГОСТ 6727-80						
БЧ		1	1.165.1-12 00011	ℓ=4050	1					0,37 кг
			00012	ℓ=4650			1			0,43 кг
			00013	ℓ=5250		1				0,48 кг
			00014	ℓ=5850				1		0,54 кг
БЧ		2	00015	ℓ=180	38	51	44	60		0,02 кг
АЧ		3	00002	стержень гнутый АН1	1					
			-01	АН2			1			
			-02	АН3		1				
			00016	ф12 АIII ГОСТ 5781-82, ℓ 5960				1		5,29 кг
				ф8 АIII ГОСТ 5781-82						
БЧ		4	00017	ℓ=960	1					0,38 кг
			00018	ℓ=870			1			0,34 кг
			00019	ф6 АIII ГОСТ 5781-82, ℓ=780						0,16 кг
				ф4 ВрI ГОСТ 6727-80						
БЧ		5	00021	ℓ=80	7					0,007 кг
			00022	ℓ=110			6			0,01 кг
			00023	ℓ=140		5				0,01 кг

Обозначение	Марка	Рис.	Размеры, мм ℓ	ℓ1	ℓ	Масса кг
1.165.1-12 00100	КР1	1	4160	370	50	2,49
-01	КР2		5360	270	110	5,05
-02	КР3	2	4760	—	—	3,61
-03	КР4	3	5960	—	—	7,03

Нач.отд.24	Росинский	
Н.контр	Гиберман	
Гл.конструктор	Пальман	
ГИП	Кривакин	
Вед.инж.	Далмацина	
Ст.инж.	Кондратьева	

1.165.1-12 00100

Каркас (КР1 ... КР4)

Стадия	Масса	Масштаб
Р	см	
	табл	
Лист	Листов 1	

ЦНИИЭП жилища

Инв.№ подл. | Подп. и дата | Взам. инв.№

Рис.1

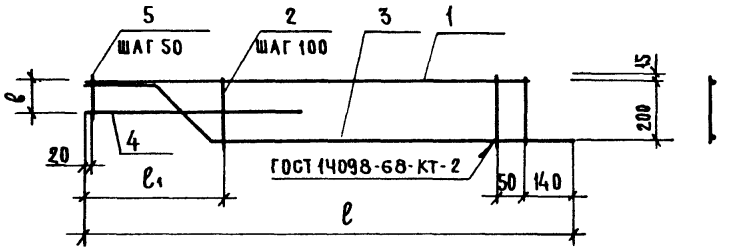

Рис. 2

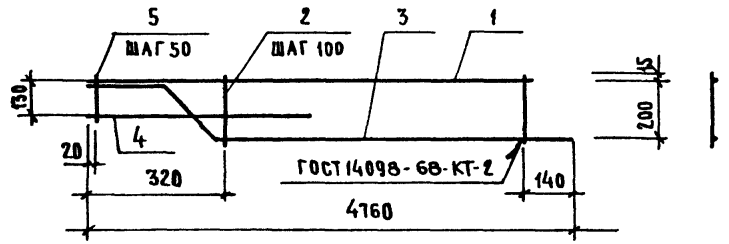

Рис.3

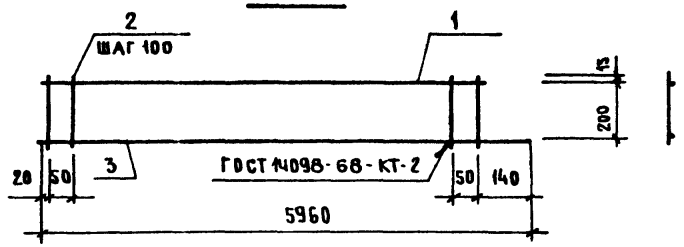

Формат	Зона	Поз	Обозначение	Наименование	Кол. на испол. 1.165.1-12 00200 —	01	02	03		Примечание
				Детали						
				ф4 Вр I ГОСТ 6727-80						
БЧ		1	1.165.1-12 00011	ℓ = 4050	1					0,37 кг
			00012	ℓ = 4650			1			0,43 кг
			00013	ℓ = 5250		1				0,48 кг
			00014	ℓ = 5850				1		0,54 кг
БЧ		2	00024	ℓ = 230	38	51	44	60		0,02 кг
АЧ		3	00002-03	Стержень гнутый АН4	1					
			-04	АН5			1			
			-05	АН6		1				
				ф10 А III ГОСТ 5781-82						
			00025	ℓ = 5960				1		3,68 кг
				ф6 А III ГОСТ 5781-82						
БЧ		4	00026	ℓ = 770	1		1			0,17 кг
			00019	ℓ = 700		1				0,16 кг
				ф4 Вр I ГОСТ 6727-80						
БЧ		5	00027	ℓ = 130	7					0,01 кг
			00028	ℓ = 160			6			0,01 кг
			00029	ℓ = 190		5				0,02 кг

Обозначение	Марка	Рис.	Размеры, мм ℓ	ℓ1	ℓ	Масса, кг
1.165.1-12 00200	КР5	1	4160	370	100	2,32
-01	КР6		5360	270	160	5,13
-02	КР7	2	4760	—	—	3,46
-03	КР8	3	5960	—	—	5,42

Нач. отд. 24	Росинский		
Н. контр.	Гиберман		
Гл. инж. отд.	Пальман		
ГИП	Кривакин		
Вед. инж.	Адамацкая		
Ст. инж.	Кондратьева		

1.165.1-12 00200

Каркас (КР5... КР8)

Стадия	Масса	Масштаб
Р	см таба	
Лист	Листов 1	

ЦНИИЭП жилища

Инв. № подл. | Подпись и дата | Взам. инв. №

Рис.1

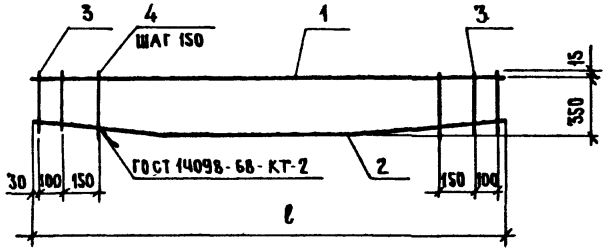

Рис.2

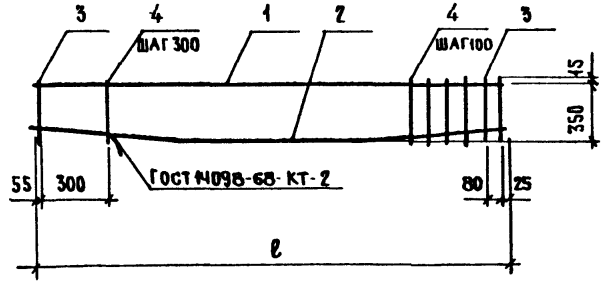

Формат	Зона	Поз.	Обозначение	Наименование	Кол. на испол. 1.165.1-12 00300 —	01	02	03		Примечание
				Детали						
				Ф4 ВрI ГОСТ 6727-80						
БЧ		1	1.165.1-12 00031	ℓ = 2960	1					0,27 кг
			00032	ℓ = 3560		1				0,33 кг
				Ф 8 А III ГОСТ 5781-82						
			00033	ℓ = 5960			1			2,35 кг
			00034	ℓ = 6560				1		2,59 кг
БЧ		2	00004	Стержень гнутый АН7	1					
			-01	АН8		1				
			-02	АН9			1			
			-03	АН10				1		
БЧ		3	00035	Ф4 ВрI ГОСТ 6727-80, ℓ = 330	4	4				0,03 кг
			00036	Ф5 ВрI ГОСТ 6727-80, ℓ = 330			3	3		0,05 кг
БЧ		4	00037	Ф4 ВрI ГОСТ 6727-80, ℓ = 380	17	21				0,03 кг
			00038	Ф5 ВрI ГОСТ 6727-80, ℓ = 380			21	23		0,05 кг

Обозначение	Марка	Рис.	ℓ, мм	Масса, кг
1.165.1-12 00300	КР9	1	2960	2,07
-01	КР10		3560	3,28
-02	КР11	2	5960	8,85
-03	КР12		6560	9,72

Нач. отд. 24	Росинский	
Н. контр.	Гиберман	
Гл. конс. отд.	Пальман	
ГИП	Кривакин	
Вед. инж.	Долмацина	
Ст. инж.	Кондратьева	

1.165.1-12 00300

Каркас (КР9 ... КР12)

Стадия	Масса	Масштаб
Р	см. табл.	
Лист	Листов 1	

ЦНИИЭП жилища

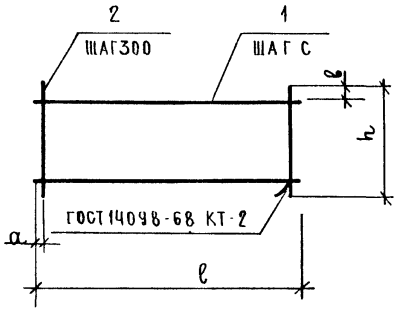

Формат	Зона	Поз.	Обозначение	Наименование	Кол. на испол. 1.165.1-12 00400 —											Примечание
					—	01	02	03	04	05	06	07	08	09	10	11	
				Детали													
БЧ		1	1.165.1-12 00039	ф6 А III ГОСТ 5781-82, ℓ= 2800	4	6	7										0,62 кг
			00041	ф8 А III ГОСТ 5781-82, ℓ= 3550				4	6	7	7	10	13				1,40 кг
			00042	ф10 А III ГОСТ 5781-82, ℓ= 3550										7	10	13	2,19 кг
				ф4 Вр I ГОСТ 6727-80													
БЧ		2	00043	ℓ= 1760	10			12			12			12			0,16 кг
			00044	ℓ= 2360		10			12			12			12		0,22 кг
			00031	ℓ= 2960			10			12			12			12	0,27 кг

Обозначение	Марка	Размеры, мм ℓ	h	Шаг с	a	в	Масса кг
1.165.1-12 00400	С1	2800	1760	400	50	280	4,08
-01	С2		2360			180	5,92
-02	С3		2960			280	7,04
-03	С4	3550	1760		125	280	7,52
-04	С5		2360			180	11,04
-05	С6		2960			280	13,04
-06	С7		1760	200	125	280	11,72
-07	С8		2360				16,64
-08	С9		2960				21,44
-09	С10		1760				17,25
-10	С11		2360				24,54
-11	С12		2960				31,71

Нач. отд. 24	Росинский	
Н. контр.	Гиберман	
Гл. кон. отд.	Пальман	
ГИП	Кривакин	
Вед. инж.	Долмацина	
Ст. инж.	Кондратьева	

1.165.1-12 00400

Сетка (С1 ... С12)

Стадия	Масса	Масштаб
Р	см. табл.	
Лист	Листов 1	

ЦНИИЭП жилища

Рис.1

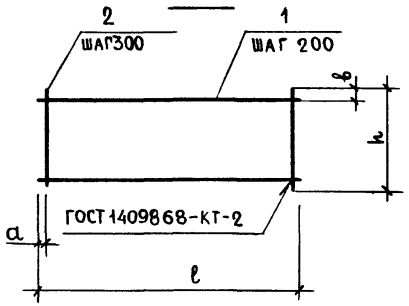

Рис.2

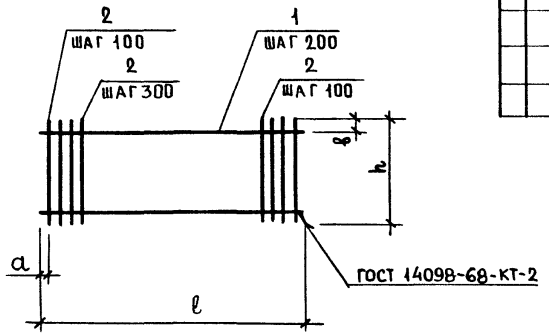

Формат	Зона	Поз.	Обозначение	Наименование	Кол. на испол. 1.165.1-12 00500- –	01	02	03	04	05	06	07	08	Примечание
				Детали										
Бч		1	1.165.1-12 00045	ф10AIII ГОСТ 5781-82, ℓ=3850	7	10	13							2,38 кг
			00046	ф12AI ГОСТ 5781-82, ℓ=3700				7	10	13				3,29 кг
				ф4BpI ГОСТ 6727-80										
			00047	ℓ=1730							3			0,16 кг
			00048	ℓ=2330								3		0,21 кг
			00049	ℓ=2930									3	0,27 кг
Бч		2	00043	ℓ=1760	13			17						0,16 кг
			00044	ℓ=2360		13			17					0,22 кг
			00031	ℓ=2960			13			17				0,27 кг
			00051	ℓ= 600							6	8	10	0,06 кг

Обозначение	Марка	Рис	Размеры, мм ℓ	h	a	в	Масса, кг
1.165.1-12 00500	С13	1	3850	1760	125	280	18,74
-01	С14			2360			26,66
-02	С15			2960			34,45
-03	С16	2	3700	1760	50		25,75
-04	С17			2360			36,64
-05	С18			2960			47,36
-06	С19	1	1730	600	115	30	0,84
-07	С20		2330				1,11
-08	С21		2930				1,41

Нач.отд.24	Росинский	
Н.контр.	Гиберман	
Гл.конс.отд.	Пальман	
ГИП	Кривакин	
Вед.инж.	Долмацина	
Ст.инж.	Кондратьева	

1.165.1-12 00500

Сетка
(С13... С21)

Стадия	Масса	Масштаб
Р	см	
	табл	
Лист	Листов 1	

ЦНИИЭП жилища

Инв.№ | Взам.инв.№ | Подп. и дата

Рис. 1

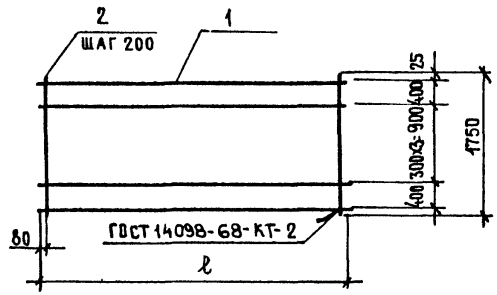

Рис 2

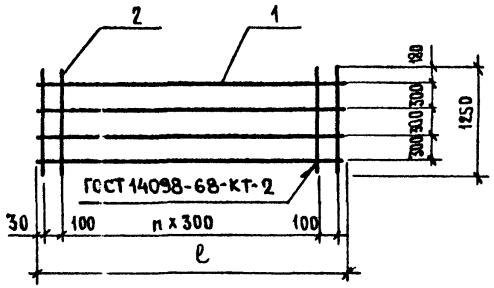

Формат	Зона	Поз.	Обозначение	Наименование	Код на исполнение 1.165.1-12 00600 —					Примечание
					—	01	02	03		
				Детали						
				ф4 ВрI ГОСТ 6727-80						
БЧ		1	1.165.1-12 00031	ℓ = 2960	6		4			0,27 кг
			00032	ℓ = 3560		6		4		0,33 кг
БЧ		2	00052	ф5 ВрI ГОСТ 6727-80, ℓ = 1150	16	18				0,25 кг
			00053	ф4 ВрI ГОСТ 6727-80, ℓ = 1250			12	14		0,12 кг

Обозначение	Марка	Рис.	ℓ, мм	n	Масса, кг
1.165.1-12 00600	С22	1	2960	—	5,37
-01	С23		3560	—	6,48
-02	С24	2	2960	9	2,52
-03	С25		3560	11	3,00

Нач. отд. 24	Росинский	
Н. контр.	Гиберман	
Гл. кон. отд.	Пальманн	
ГИП	Кривакин	
Вед. инж.	Домашина	
Ст. инж.	Кондратьева	

1.165.1-12 00600

СЕТКА
(С22 ... С25)

Стадия	Масса	Масштаб
Р	см таб.	
Лист	Листов 1	

ЦНИИЭП жилища

Инв. № подл. | Подпись и дата | Взам. инв. №

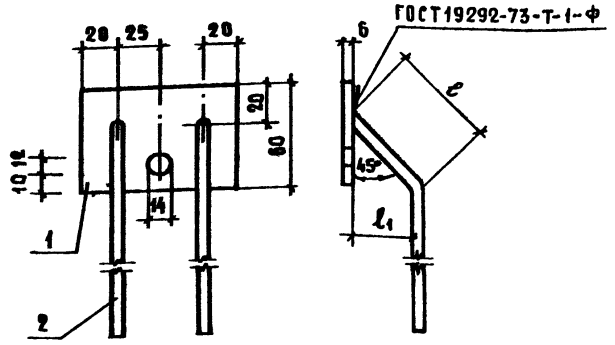

Обозначение	Марка	Размеры, мм l	Размеры, мм l_1	Масса, кг
1.165.1-12 00700	МС3-1	100	66	0,57
- 01	МС3-2	190	126	
- 02	МС3-3	175	116	
- 03	МС3-4	260	176	

Формат	Зона	Поз.	Обозначение	Наименование	Кол.	Примечан.
				ДЕТАЛИ		
БЧ		1	1.165.1-12 00054	Полоса $\frac{Б\text{-}2\times60\ ГОСТ\ 103\text{-}76}{ВСт\ 3кп2\ ГОСТ\ 380\text{-}71^*}$ l=90	1	0,25 кг
БЧ		2	1.165.1-12 00055	ф8AIII ГОСТ 5781-82, l=400	2	0,16 кг
				Стержни отгибаются после приварки		

Нач.отд.24	Росинский		
Н.Контр.	Гиберман		
Гл.конс.от.	Пальман		
ГИП	Кривакин		
Вед.инж.	Домашина		
Ст.инж.	Кондратьева		

1.165.1-12 00700

Изделие закладное (МС3-1... МС3-4)

Стадия	Масса	Масштаб
Р	См. табл.	1:2,5
Лист	Листов 1	

ЦНИИЭП жилища

Формат А4

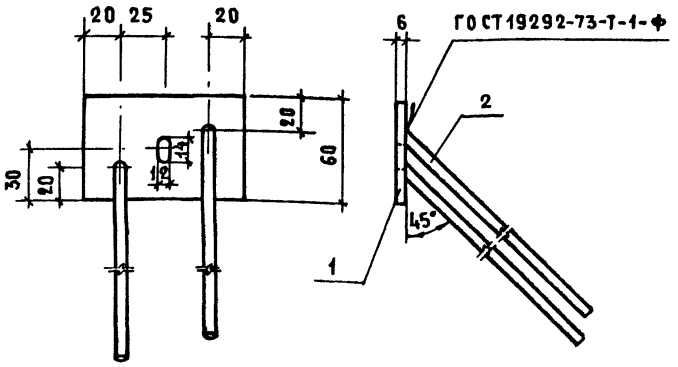

Формат	Зона	Позиц.	Обозначение	Наименование	Кол.	Примечан.
				ДЕТАЛИ		
БЧ		1	1.165.1-12 00054	Полоса $\frac{Б\text{-}2\ 6\times60\ ГОСТ\ 103\text{-}76}{ВСт\ 3кп2\ ГОСТ\ 380\text{-}71^*}$ l=90	1	0,25 кг
БЧ		2	1.165.1-12 00055	ф8AIII ГОСТ 5781-82, l=400	2	0,16 кг

Инв.№ подл. | Подпись и дата | Взам.инв.№

Нач.отд.24	Росинский		
Н.Контр.	Гиберман		
Гл.конс.от.	Пальман		
ГИП	Кривакин		
Вед.инж.	Домашина		
Ст.инж.	Кондратьева		

1.165.1-12 00800

Изделие закладное МС4

Стадия	Масса	Масштаб
Р	0,57	1:2,5
Лист	Листов 1	

ЦНИИЭП жилища

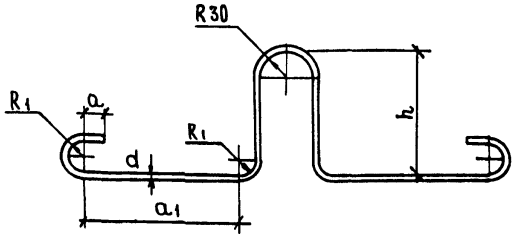

Обозначение	Марка	Размеры, мм						Масса, кг
		Длина заготов.	d	h	a	a1	R1	
1.165.1 - 12 00001	П1	1035	10	150	30	215	20	0,64
-01	П2	1182	12			262		1,05
-02	П3	1431	14		50	333	30	1,73
-03	П4	1675	16			399		2,64
-04	П5	1182	12	200	30	232	20	1,05
-05	П6	1431	14		50	283	30	1,73
-06	П7	1675	16			349		2,64

При расчетной зимней температуре ниже минус 40°С не допускается применять сталь марки ВСт3пс2

Нач. отд. 24	Росинский	
Н. контр.	Гиберман	
Гл. кон. отд.	Пальман	
ГИП	Кривакин	
Вед. инж.	Долмацина	
Ст. инж.	Кондратьева	

1.165.1 - 12 00001

Петля строповочная (П1 ... П7)

Стадия	Масса	Масштаб
Р	см. табл.	
Лист	Листов 1	

Сталь класса А-I ГОСТ 5781-82
Марки стали ВСт3сп2, ВСт3пс2

ЦНИИЭП жилища

Формат А4

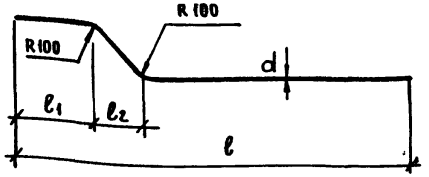

Обозначение	Марка	Размеры, мм					Масса, кг
		Длина заготов.	d	l	l1	l2	
1.165.1 - 12 00002	АН1	4207	6	4160	210	140	0,93
-01	АН2	4807	8	4760	150		1,90
-02	АН3	5407	10	5360	90		3,34
-03	АН4	4257	6	4160	160	190	0,95
-04	АН5	4857	8	4760	100		1,92
-05	АН6	5457	10	5360	40		3,37

Нач. отд. 24	Росинский	
Н. контр.	Гиберман	
Гл. кон. отд.	Пальман	
ГИП	Кривакин	
Вед. инж.	Долмацина	
Ст. инж.	Кондратьева	

1.165.1 - 12 00002

Стержень гнутый (АН1 ... АН6)

Стадия	Масса	Масштаб
Р	см. табл.	
Лист	Листов 1	

Сталь класса А-III ГОСТ 5781-82

ЦНИИЭП жилища

Формат А4

Инв. № подл. | Подпись и дата | Взамен инв. №
Инв. № подл. | Подпись и дата | Взамен инв. №

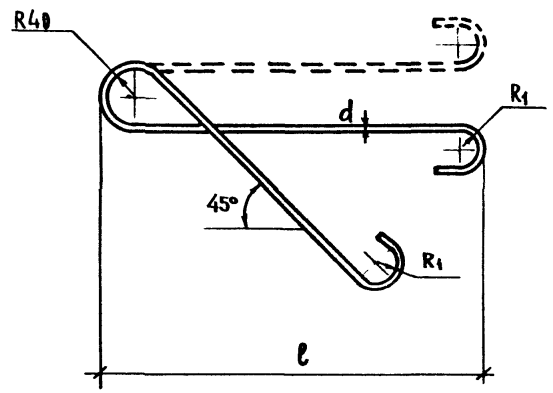

Обозначение	Марка	Размеры, мм				Масса, кг
		Длина заготов	d	ℓ	R1	
1 165.1 - 12 00003	П8	1050	10	440	20	0,65
-01	П9	1250	12	512		1,11
-02	П10	1250	14	514	30	1,51

При расчетной зимней температуре ниже минус 40°С не допускается применять сталь марки ВСт3пс2

Нач отд 24	Росинский		
Н контр	Гиберман		
Гл кон отд	Пальман		
ГИП	Кривакин		
Вед инж	Долмацина		
Ст инж.	Кондратьева		

1.165.1 -12 00003

Петля строповочная (П8 ... П10)

Стадия	Масса	Масштаб
Р	см табл	
Лист	Листов 1	

Сталь класса А-I ГОСТ 5781-82 марки ВСт3сп2; ВСт3пс2

ЦНИИЭП жилища

Формат А4

Рис. 1

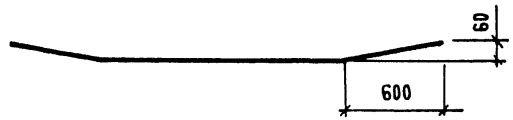

Рис. 2

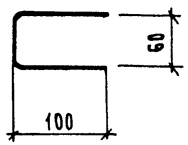

Обозначение	Марка	Рис	Материал	Масса, кг
1 165.1 - 12 00004	АН 7	1	ф8AIII ГОСТ 5781 82, ℓ= 2966	1,17
-01	АН 8		ф10AIII ГОСТ 5781 82, ℓ= 3566	2,20
-02	АН 9		ф12AIII ГОСТ 5781 82, ℓ= 5966	5,30
-03	АН 10		ф12AIII ГОСТ 5781 82 ℓ= 6566	5,83
-04	АН 11	2	ф4BpI ГОСТ 6727 80, ℓ= 260	0,02

Взамен инв.№

Подпись и дата

Инв.№ подл.

Нач отд 24	Росинский		
Н контр	Гиберман		
Гл кон отд	Пальман		
ГИП	Кривакин		
Вед инж	Долмацина		
Ст инж.	Кондратьева		

1.165.1-12 00004

Стержень гнутый (АН7 ... АН11)

Стадия	Масса	Масштаб
Р	см табл	
Лист	Листов 1	

ЦНИИЭП жилища

Формат А4

Марка элемента	Изделия арматурные													Всего	Изделия закладные					Общий расход кг
	Арматура класса														Арматура класса		Прокат марки			
	А-I					А-III					Вр-I				А-III		Вст 3 кп 2		Всего	
	ГОСТ 5781-82										ГОСТ 6727-80				ГОСТ 5781-82		ГОСТ 380-71			
	ф 10	ф 12	ф 14	ф 16	Итого	ф 6	ф 8	ф 10	ф 12	Итого	ф 4	ф 5	Итого		ф 8	Итого	-6 х 60	Итого		
ПРТ 42.18.20-7А	2,56				2,56	8,99	2,66			11,65	13,50		13,50	27,71	0,64	0,64	0,50	0,50	1,14	28,85
ПРТ 42.24.20-7А		4,20			4,20	12,09	3,42			15,51	17,69		17,69	37,40	0,64	0,64	0,50	0,50	1,14	38,54
ПРТ 42.30.20-7А		4,20			4,20	14,57	4,18			18,75	21,80		21,80	44,75	0,64	0,64	0,50	0,50	1,14	45,89
ПРТ 48.18.20-7А		4,20			4,20		16,80			16,80	12,41		12,41	33,41	0,64	0,64	0,50	0,50	1,14	34,55
ПРТ 48.24.20-7А		4,20			4,20		24,08			24,08	17,10		17,10	45,38	0,64	0,64	0,50	0,50	1,14	46,52
ПРТ 48.30.20-7А			6,92		6,92		27,72			27,72	20,32		20,32	54,96	0,64	0,64	0,50	0,50	1,14	56,10
ПРТ 54.18.20-7А		4,20			4,20	0,96		35,37		36,33	15,18		15,18	55,71	0,64	0,64	0,50	0,50	1,14	56,85
ПРТ 54.24.20-7А			6,92		6,92	1,12		45,28		46,40	18,80		18,80	72,12	0,64	0,64	0,50	0,50	1,14	73,26
ПРТ 54.30.20-7А			6,92		6,92	1,28		55,19		56,47	22,30		22,30	85,69	0,64	0,64	0,50	0,50	1,14	86,83
ПРТ 60.18.20-7А		27,23			27,23				26,45	26,45	14,90		14,90	68,58	0,64	0,64	0,50	0,50	1,14	69,72
ПРТ 60.24.20-7А		32,90	6,92		39,82				37,03	37,03	20,57		20,57	97,42	0,64	0,64	0,50	0,50	1,14	98,56
ПРТ 60.30.20-7А		42,77		10,56	53,33				42,32	42,32	24,36		24,36	120,01	0,64	0,64	0,50	0,50	1,14	121,15
ПРТ 42.18.25-15А		4,20			4,20	10,32				10,32	13,64		13,64	28,16	0,64	0,64	0,50	0,50	1,14	29,30
ПРТ 42.24.25-15А		4,20			4,20	13,80				13,80	17,87		17,87	35,87	0,64	0,64	0,50	0,50	1,14	37,01
ПРТ 42.30.25-15А			6,92		6,92	16,66				16,65	22,02		22,02	45,60	0,64	0,64	0,50	0,50	1,14	46,74
ПРТ 48.18.25-15А		4,20			4,20	0,85	15,20			16,05	12,41		12,41	32,66	0,64	0,64	0,50	0,50	1,14	33,80
ПРТ 48.24.25-15А			6,92		6,92	1,19	21,84			23,03	17,10		17,10	47,05	0,64	0,64	0,50	0,50	1,14	48,19
ПРТ 48.30.25-15А				10,56	10,56	1,36	25,16			26,52	20,32		20,32	57,40	0,64	0,64	0,50	0,50	1,14	58,54
ПРТ 54.18.25-15А		4,20			4,20	0,96	9,80	20,22		30,98	15,48		15,48	50,66	0,64	0,64	0,50	0,50	1,14	51,80
ПРТ 54.24.25-15А			6,92		6,92	1,12	14,00	23,59		38,71	19,15		19,15	64,78	0,64	0,64	0,50	0,50	1,14	65,92
ПРТ 54.30.25-15А				10,56	10,56	1,28	18,20	26,96		46,44	22,70		22,70	79,70	0,64	0,64	0,50	0,50	1,14	80,84
ПРТ 60.18.25-15А			6,92		6,92			35,06		35,06	14,26		14,26	56,24	0,64	0,64	0,50	0,50	1,14	57,38
ПРТ 60.24.25-15А				10,56	10,56			49,56		49,56	19,69		19,69	79,81	0,64	0,64	0,50	0,50	1,14	80,95

Инв № подл. | Подпись и дата | Взам. инв. №

Нач. отд. 24	Росинский	
Н. контр.	Гиберман	
Гл. конструктор	Пальман	
Гип	Кривакин	
Вед. инж.	Домацина	
Ст. инж.	Кондратьева	

1.165.1-12 00000 РС

Ведомость расхода стали

Стадия	Лист	Листов
Р	1	2

ЦНИИЭП жилища

Марка элемента	Изделия арматурные													Всего	Изделия закладные					Общий расход кг
	Арматура класса														Арматура класса		Прокат марки		Всего	
	А-I					А-III					Вр-I				А-III		Вст3кп2			
	ГОСТ 5781-82										ГОСТ 6727-80				ГОСТ 5781-82		ГОСТ 380-71			
	ф10	ф12	ф14	ф16	итого	ф6	ф8	ф10	ф12	итого	ф4	ф5	итого		ф8	итого	-6х60	итого		
ПРТ 60.30.25-15А				10,56	10,56			60,38		60,38	23,28		23,28	94,22	0,64	0,64	0,50	0,50	1,14	95,36
АРТ 30.18.40-15А	6,00				6,00		9,36			9,36	11,92	3,75	15,67	31,03	1,28	1,28	1,00	1,00	2,28	33,31
АРТ 36.18.40-15А	3,40	4,44			7,84			17,60		17,60	14,32	4,50	18,82	44,26	1,28	1,28	1,00	1,00	2,28	46,54
АРТ 60.18.40-15А	3,40		6,04		9,44		37,60		84,80	122,40	9,64	26,70	36,34	168,18	1,28	1,28	1,00	1,00	2,28	170,46
АРТ 66.18.40-15А	3,40		6,04		9,44		46,62		104,94	151,56	10,60	31,65	42,25	203,25	1,28	1,28	1,00	1,00	2,28	205,53
АРТ 30.18.40-15А-а	6,00				6,00		9,36			9,36	11,92	3,75	15,67	31,03	1,28	1,28	1,00	1,00	2,28	33,31
АРТ 36.18.40-15А-а	3,40	4,44			7,84			17,60		17,60	14,32	4,50	18,82	44,26	1,28	1,28	1,00	1,00	2,28	46,54
АРТ 60.18.40-15А-а	3,40		6,04		9,44		37,60		84,80	122,40	9,64	26,70	36,34	168,18	1,28	1,28	1,00	1,00	2,28	170,46
АРТ 66.18.40-15А-а	3,40		6,04		9,44		46,62		104,94	151,56	10,60	31,65	42,25	203,25	1,28	1,28	1,00	1,00	2,28	205,53

Номер строки	Наименование материала и единицы измерения	Код материала	Код ед. изм	Код и марка изделия, количество на марку: ПРТ 42.18.20-7Л	ПРТ 42.24.20-7Л	ПРТ 42.30.20-7Л	ПРТ 48.18.20-7Л	ПРТ 48.24.20-7Л	ПРТ 48.30.20-7Л	ПРТ 54.18.20-7Л	ПРТ 54.24.20-7Л	ПРТ 54.30.20-7Л	ПРТ 60.18.20-7Л	ПРТ 60.24.20-7Л	ПРТ 60.30.20-7Л	ПРТ 42.18.25-15Л	ПРТ 42.24.25-15Л	ПРТ 42.30.25-15Л	ПРТ 48.18.25-15Л	ПРТ 48.24.25-15Л
1	Изделия арматурные																			
2	Арматура стержневая класса А I ГОСТ 5781-82																			
3	Ф10, кг	0933144311001010	166	2,56																
4	Ф12, кг	0933144311001010	166		4,20	4,20	4,20	4,20		4,20			27,23	32,90	42,77	4,20	4,20		4,20	
5	Ф14, кг	0933144311001010	166						6,92		6,92	6,92		6,92				6,92		6,92
6	Ф16, кг	0933144311001010	166												10,56					
7	Арматура стержневая класса А-III ГОСТ 5781-82																			
8	Ф6, кг	0934001011001030	166	8,99	12,09	14,57				0,96	1,12	1,28				10,32	13,80	16,66	0,85	1,19
9	Ф8, кг	0934000011001030	166	2,66	3,42	4,18	16,80	24,08	27,72										15,20	21,84
10	Ф10, кг	0933000011001030	166							35,37	45,28	55,19								
11	Ф12, кг	0933000011001030	166										46,45	37,03	42,72					
12	Арматура проволочная класса Вр-I ГОСТ 6727-80																			
13	Ф4, кг	1213000081830110	166	13,50	17,69	21,80	12,41	17,10	20,32	15,18	18,80	22,30	14,90	20,57	24,36	13,64	17,87	22,02	12,41	17,10
14	Изделия закладные																			
15	Арматура стержневая класса А-III ГОСТ 5781-82																			
16	Ф8, кг	0934000011001030	166	0,64	0,64	0,64	0,64	0,64	0,64	0,64	0,64	0,64	0,64	0,64	0,64	0,64	0,64	0,64	0,64	0,64
17	Прокат марки ВСт3пс6, ГОСТ 380-71*																			
18	Полоса 6×60, ГОСТ 103-76, кг	0931112413100800	166	0,50	0,50	0,50	0,50	0,50	0,50	0,50	0,50	0,50	0,50	0,50	0,50	0,50	0,50	0,50	0,50	0,50

Инв. № подл. | Подпись и дата | Взам. инв. №

Нач. отд. 24	Росинский	
Н. контр.	Гиберман	
Гл. кон. отд.	Пальман	
ГИП	Кривакин	
Вед. инж.	Долмацина	
Ст. инж.	Кондратьева	

1.165.1-12 00000 РМ

Ведомость расхода материалов

Стадия	Лист	Листов
Р	1	4

ЦНИИЭП жилища

Формат А3

Номер строки	Наименование материала и единицы измерения	Код материала	Код материала	Ед. изм.	Код и марка изделия, количество на марку															
					ПРТ 42.18.20-7А	ПРТ 42.24.20-7А	ПРТ.42.30.20-7А	ПРТ 48.18.20-7А	ПРТ 48.24.20-7А	ПРТ 48.30.20-7А	ПРТ 54.18.20-7А	ПРТ 54.24.20-7А	ПРТ 54.30.20-7А	ПРТ 60.18.20-7А	ПРТ 60.24.20-7А	ПРТ 60.30.20-7А	ПРТ 42.18.25-15А	ПРТ 42.24.25-15А	ПРТ 42.30.25-15А	ПРТ 48.18.25-15А	ПРТ 48.24.25-15А
19	Итого стали арматурной, кг		166	28,35	38,04	45,39	34,05	46,12	55,60	56,35	72,76	86,33	69,22	98,06	120,65	28,80	36,51	46,24	33,30	47,69
20	Итого проката, кг		166	0,50	0,50	0,50	0,50	0,50	0,50	0,50	0,50	0,50	0,50	0,50	0,50	0,50	0,50	0,50	0,50	0,50
21	Итого стали в натуральной массе, кг		166	28,85	38,54	45,89	34,55	46,62	56,10	56,85	73,26	86,83	69,72	98,56	121,15	29,30	37,01	46,74	33,80	48,19
22	в том числе по укрупненному сортаменту:																			
23	сталь крупносортная, кг	0931112431008000	166	0,50	0,50	0,50	0,50	0,50	0,50	0,50	0,50	0,50	0,50	0,50	0,50	0,50	0,50	0,50	0,50	0,50
24	сталь мелкосортная, кг	0933144311001040	166	2,56	4,20	4,20	4,20	4,20	6,92	39,57	52,20	62,11	53,68	76,85	95,65	4,20	4,20	6,92	4,20	6,92
25	катанка, кг	0934000011001030	166	12,29	16,15	19,39	12,44	24,72	28,36	1,60	1,76	1,92	0,64	0,64	0,64	10,96	14,44	17,3	16,69	23,67
26	металлоизделия промышленного назначения, кг	1243000081830110	166	13,50	17,69	21,80	12,41	17,10	20,32	15,18	18,80	22,30	14,90	20,57	24,36	13,64	17,87	22,02	12,41	17,10
27	Итого стали, приведенной к классу А-I, кг		166	39,98	53,30	63,97	47,38	64,69	77,35	79,35	101,92	121,37	87,87	123,93	150,57	39,92	51,12	64,03	46,31	65,91
28	тоже, к стали ст 3, кг		166	0,50	0,50	0,50	0,50	0,50	0,50	0,50	0,50	0,50	0,50	0,50	0,50	0,50	0,50	0,50	0,50	0,50
29	Керамзитобетон марки М100, м3			1,40	1,87	2,35	1,63	2,19	2,75	1,86	2,49	3,13	2,08	2,80	3,51	1,76	2,36	2,97	2,05	2,75
30	Портландцемент М400 т			0,636	0,496	0,623	0,432	0,58	0,729	0,493	0,660	0,829	0,55	0,742	0,93	0,466	0,625	0,787	0,144	0,729

Номер строки	Наименование материала и единицы измерения	Код материала	Код ед. изм.	Код и марка изделия, количество на марку: ПРТ 48.30.25-15А	ПРТ 54.18.25-15А	ПРТ 54.24.25-15А	ПРТ 54.30.25-15А	ПРТ 60.18.25-15А	ПРТ 60.24.25-15А	ПРТ 60.30.25-15А	ЛРТ 30.18.40-15А	ЛРТ 36.18.40-15А	ЛРТ 60.18.40-15А	ЛРТ 66.18.40-15А	ЛРТ 30.18.40-15Ка	ЛРТ 36.18.40-15Ка	ЛРТ 60.18.40-15Ка	ЛРТ 66.18.40-15Ка		
1	Изделия арматурные																			
2	Арматура стержневая класса А-I ГОСТ 5781-82																			
3	ф 10 кг	0933144311D01010	166								6,00	3,40	3,40	3,40	6,00	3,40	3,40	3,40		
4	ф 12 кг	0933144311D01010	166		4,20							4,44				4,44				
5	ф 14 кг	0933144311D01010	166			6,92		6,92					6,04	6,04			6,04	6,04		
6	ф 16 кг	0933144311D01010	166	10,56			10,56		10,56	10,56										
7	Арматура стержневая класса А-III ГОСТ 5781-82																			
8	ф 6 кг	0934D00D11D01030	166	1,36	0,96	1,12	1,28													
9	ф 8 кг	0934D00D11D01030	166	25,16	9,80	14,00	18,20				9,36		37,60	46,62	9,36		37,60	46,62		
10	ф 10 кг	0933D00D11D01030	166		20,22	23,59	26,96	35,06	49,56	60,38		17,60				17,60				
11	ф 12 кг	0933D00D11D01030	166										84,80	104,94			84,80	104,94		
12	Арматура проволочная класса Вр I ГОСТ 6727-80																			
13	ф 4 кг	1213D00D8183D110	166	20,32	15,48	19,15	22,70	14,26	19,69	23,28	11,92	14,32	9,64	10,60	11,92	14,32	9,64	10,60		
14	ф 5 кг	1213D00D8183D110	166								3,75	4,50	26,70	31,65	3,75	4,50	26,70	31,65		
15	Изделия закладные																			
16	Арматура стержневая класса А-III ГОСТ 5781-82																			
17	ф 8 кг	0934D00D11D01050	166	0,64	0,64	0,64	0,64	0,64	0,64	0,64	1,28	1,28	1,28	1,28	1,28	1,28	1,28	1,28		
18	Прокат марки Вст3пс6, ГОСТ 380-71*																			
19	Полоса 6х60 ГОСТ 103-76, кг	0931112413100800	166	0,50	0,50	0,50	0,60	0,50	0,50	0,50	1,00	1,00	1,00	1,00	1,00	1,00	1,00	1,00		

Инв. № подл. | Подпись и дата | Взам. инв. №

Номер строки	Наименование материала и единицы измерения	Код материала	Код ед. изм.	Код и марка изделия, количество на марку: ПРТ 48.30.25-15 Л	ПРТ 54.18.25-15 Л	ПРТ 54.24.25-15 Л	ПРТ 54.30.25-15 Л	ПРТ 60.18.25-15 Л	ПРТ 60.24.25-15 Л	ПРТ 60.30.25-15 Л	АРТ 30.18.40-15 Л	АРТ 36.18.40-15 Л	АРТ 60.18.40-15 Л	АРТ 66.18.40-15 Л	АРТ 30.18.40-15Лт	АРТ 36.18.40-15Лт	АРТ 60.18.40-15Лт	АРТ 66.18.40-15Лт
20	ИТОГО СТАЛИ АРМАТУРНОЙ, КГ		166	58,04	51,30	65,42	80,[illegible]	56,88	80,45	94,86	32,31	45,54	169,46	204,53	32,31	45,54	169,46	204,53
21	ИТОГО ПРОКАТА, КГ		166	0,50	0,50	0,50	0,50	0,50	0,50	0,50	1,00	1,00	1,00	1,00	1,00	1,00	1,00	1,00
22	ИТОГО СТАЛИ В НАТУРАЛЬНОЙ МАССЕ, КГ		166	58,54	51,80	65,92	80,84	57,38	80,95	95,36	33,31	46,54	170,46	205,53	33,31	46,54	170,46	205,53
23	В ТОМ ЧИСЛЕ ПО УКРУПНЕННОМУ СОРТАМЕНТУ:																	
24	СТАЛЬ КРУПНОСОРТНАЯ, КГ	0931112413100800	166	0,50	0,50	0,50	0,50	0,50	0,50	0,50	1,00	1,00	1,00	1,00	1,00	1,00	1,00	1,00
25	СТАЛЬ МЕЛКОСОРТНАЯ, КГ	0933144341801010	166	10,56	24,42	30,51	37,52	41,98	60,12	70,94	6,00	7,84	94,24	114,38	6,00	7,84	94,24	114,38
26	КАТАНКА, КГ	0934000011001020	166	27,16	11,40	15,76	20,12	0,64	0,64	0,64	10,64	18,88	38,88	47,90	10,64	18,88	38,88	47,9
27	МЕТАЛЛОИЗДЕЛИЯ ПРОМЫШЛЕННОГО НАЗНАЧЕНИЯ,	1213000081830110	166	20,32	15,48	19,15	22,70	14,26	19,69	23,28	15,67	18,82	36,34	42,25	15,67	18,82	36,34	42,25
28	ИТОГО СТАЛИ ПРИВЕДЕННОЙ К КЛАССУ А-I, КГ		166	79,27	72,17	91,34	111,25	78,93	111,29	132,04	44,25	62,50	239,7	290,11	44,25	62,50	239,7[illegible]	290,11
29	ТОЖЕ К СТАЛИ СТ3 КГ		166	0,50	0,50	0,50	0,50	0,50	0,50	0,50	1,00	1,00	1,00	1,00	1,00	1,00	1,00	1,00
30	КЕРАМЗИТОБЕТОН МАРКИ М 100, М3			3,45	2,33	3,12	3,92	2,61	3,49	4,38	1,59	1,91	3,19	3,51	1,56	1,88	3,16	3,48
31	ПОРТЛАНДЦЕМЕНТ М 400 Т			0,914	0,617	0,827	1,04	0,691	0,925	1,161	0,42	0,506	0,845	0,93	0,41	0,498	0,837	0,922

gost.e-ecolog.ru