ТИПОВЫЕ КОНСТРУКЦИИ, ИЗДЕЛИЯ И УЗЛЫ ЗДАНИЙ И СООРУЖЕНИЙ

СЕРИЯ 1.165.1-10

ПАНЕЛИ ПОКРЫТИЙ

ОДНОСЛОЙНЫЕ ЯЧЕИСТОБЕТОННЫЕ ДЛЯ ЖИЛЫХ И ОБЩЕСТВЕННЫХ ЗДАНИЙ

ВЫПУСК 3

ПАНЕЛИ СПЛОШНЫЕ И ВЕНТИЛИРУЕМЫЕ ТОЛЩИНОЙ 300,350,400 мм ПОД РАСЧЕТНУЮ НАГРУЗКУ 200 И 300 $кгс/м^2$ (БЕЗ УЧЕТА СОБСТВЕННОГО ВЕСА)

АРМАТУРНЫЕ ИЗДЕЛИЯ
РАБОЧИЕ ЧЕРТЕЖИ

18345
ЦЕНА 3 53
Ц. 3-88

gost.e-ecolog.ru

ЦЕНТРАЛЬНЫЙ ИНСТИТУТ ТИПОВОГО ПРОЕКТИРОВ
ГОССТРОЯ СССР

Москва, А-445, Смольная ул., 22

Сдано в печать V 1987 года

Заказ № 4793 Тираж 750 экз

ТИПОВЫЕ КОНСТРУКЦИИ, ИЗДЕЛИЯ И УЗЛЫ ЗДАНИЙ И СООРУЖЕНИЙ

СЕРИЯ 1.165.1-10

ПАНЕЛИ ПОКРЫТИЙ

ОДНОСЛОЙНЫЕ ЯЧЕИСТОБЕТОННЫЕ ДЛЯ ЖИЛЫХ И ОБЩЕСТВЕННЫХ ЗДАНИЙ

ВЫПУСК 3

ПАНЕЛИ СПЛОШНЫЕ И ВЕНТИЛИРУЕМЫЕ ТОЛЩИНОЙ 300,350,400 мм ПОД РАСЧЕТНУЮ НАГРУЗКУ 200 И 300 кгс/м² (БЕЗ УЧЕТА СОБСТВЕННОГО ВЕСА)

АРМАТУРНЫЕ ИЗДЕЛИЯ
РАБОЧИЕ ЧЕРТЕЖИ

Разработаны ЛенЗНИИЭП

Утверждены
Госграждданстроем
ПРИКАЗ ОТ 13.10.1982г. N 272
Введены в действие с 01.01.83г.

ГЛАВНЫЙ ИНЖЕНЕР ИНСТИТУТА /А.Т. Котловой/
ГЛАВНЫЙ КОНСТРУКТОР ИНСТИТУТА /Р.А. Попов/
ГЛАВНЫЙ ИНЖЕНЕР ПРОЕКТА /Н.А. Бахирова/

Содержание

Обозначение	Наименование	Стр. выпуска
	Содержание	2, 3
1.165.1-10.3 00.00.00ТО	Техническое описание.	4
1.165.1-10.3 01.00.00	Каркас пространственный КП1... КП23	5...7
1.165.1-10.3 01.00.00 СБ	Каркас пространственный КП1... КП23 Сборочный чертеж	8
1.165.1-10.3 02.00.00	Каркас пространственный КП24... КП45	9...11
1.165.1-10.3 02.00.00 СБ	Каркас пространственный КП24... КП45 Сборочный чертеж	12
1.165.1-10.3 03.00.00	Каркас пространственный КП46... КП71	13...15
1.165.1-10.3 03.00.00 СБ	Каркас пространственный КП46... КП71 Сборочный чертеж	16
1.165.1-10.3 04.00.00	Каркас пространственный КП72... КП96	17...19
1.165.1-10.3 04.00.00 СБ	Каркас пространственный КП72... КП96 Сборочный чертеж	20
1.165.1-10.3 05.00.00	Каркас пространственный КП97... КП125	21...23
1.165.1-10.3 05.00.00 СБ	Каркас пространственный КП97... КП125 Сборочный чертеж	24
1.165.1-10.3 06.00.00	Каркас пространственный КП126... КП150	25...27
1.165.1-10.3 06.00.00 СБ	Каркас пространственный КП126... КП150 Сборочный чертеж	28
1.165.1-10.3 07.00.00	Каркас пространственный КП151... КП179	29...31
1.165.1-10.3 07.00.00 СБ	Каркас пространственный КП151... КП179 Сборочный чертеж	32
1.165.1-10.3 08.00.00	Каркас пространственный КП180... КП206	33...35
1.165.1-10.3 08.00.00 СБ	Каркас пространственный КП180... КП206 Сборочный чертеж	36
1.165.1-10.3 09.00.00	Каркас пространственный КП207... КП234	37...39
1.165.1-10.3 09.00.00 СБ	Каркас пространственный КП207... КП234 Сборочный чертеж	40
1.165.1-10.3 10.00.00	Каркас пространственный КП235... КП258	41...43
1.165.1-10.3 10.00.00 СБ	Каркас пространственный КП235... КП258 Сборочный чертеж	44
1.165.1-10.3 01.01.00	Каркас арматурный КР1... КР28	45...48
1.165.1-10.3 01.01.00 СБ	Каркас арматурный КР1... КР28 Сборочный чертеж	49
1.165.1-10.3 01.02.00	Сетка арматурная С1... С21	50...52
1.165.1-10.3 01.02.00 СБ	Сетка арматурная С1... С21 Сборочный чертеж	53
1.165.1-10.3 01.03.00	Сетка арматурная С22... С39	54, 55
1.165.1-10.3 01.03.00 СБ	Сетка арматурная С22... С39 Сборочный чертеж	56

Инв.№ подл. | Подп. и дата | Взам.инв.№

Обозначение	Наименование	Стр. выпуска
1.165.1-10.3 03.01.00	Сетка арматурная С40... С64	57...60
1.165.1-10.3 03.01.00 СБ	Сетка арматурная С40... С64 Сборочный чертеж	61
1.165.1-10.3 03.02.00	Сетка арматурная С65... С82	62, 63
1.165.1-103 03.02.00 СБ	Сетка арматурная С65... С82 Сборочный чертеж	64
1.165.1-10.3 05.01.00	Сетка арматурная С83... С109	65... 68
1.165.1-10.3 05.01.00 СБ	Сетка арматурная С83... С109 Сборочный чертеж	69
1.165.1-10.3 05.02.00	Сетка арматурная С110... С128	70...72
1.165.1-10.3 05.02.00 СБ	Сетка арматурная С110... С128 Сборочный чертеж	73
1.165.1-10.3 07.01.00	Сетка арматурная С129... С155	74...77
1.165.1-10.3 07.01.00 СБ	Сетка арматурная С129... С155 Сборочный чертеж	78
1.165.1-10.3 07.02.00	Сетка арматурная С156... С174	79... 81
1.165.1-10.3 07.02.00 СБ	Сетка арматурная С156... С174 Сборочный чертеж	82
1.165.1-10.3 09.01.00	Сетка арматурная С175... С199	83...86
1.165.1-10.3 09.01.00 СБ	Сетка арматурная С175... С199 Сборочный чертеж	87

Обозначения	Наименование	Стр. выпуска
1.165.1-10.3 09.02.00	Сетка арматурная С200... С218	88...90
1.165.1-10.3 09.02.00 СБ	Сетка арматурная С200... С218 Сборочный чертеж	91

Инв. № подл. | Подп. и дата | Взам. инв. №

Данный выпуск содержит рабочие чертежи плоских и объемных каркасов и сварных арматурных сеток.

Сортамент и качество арматурной стали, а также методы их испытаний должны удовлетворять требованиям СНиП II-21-75 „ Бетонные и железобетонные конструкции".

Изготовление, приемка и контроль качества каркасов и сеток должны производиться в соответствии с требованиями ГОСТ 10922-75„ Арматурные изделия и закладные детали сварные для железобетонных конструкций", ГОСТ 14098-68„ Соединения сварные арматуры железобетонных изделий и конструкций", ГОСТ 23279-78 „ Сетки сварные из стержневой арматуры диаметром до 40 мм".

Плоские сетки и каркасы изготавливаются при помощи контактной точечной электросварки на многоточечных автоматических машинах. Сборку элементов следует производить на стеллажах с применением шаблонов, обеспечивающих точное расположение стержней. Допускаемые отклонения в размерах плоских каркасов и сеток, а также отклонения от прямолинейности арматурных стержней на всю длину не должны превышать величин нормируемых ГОСТом 10922-75.

Сварные соединения выполнять в соответствии с требованиями СН 393-78 „Инструкция по сварке соединений арматуры и закладных деталей железобетонных конструкции" и „ Руководства по производству арматурных работ (ЦНИИОМТП Госстроя СССР) Москва, Стройиздат, 1977 г.

В сетках должны быть сварены все поперечные стержни в местах их пересечения с продольными стержнями.

Объемные арматурные каркасы собираются из плоских каркасов и сеток контактно-точечной сваркой при помощи сварных клещей; применение электродуговой сварки вместо контактно-точечной не допускается.

Пространственные арматурные каркасы защищаются от коррозии цементно-полистирольной или цементно-битумной холодной мастикой в соответствии с СН 277-80„ Инструкция по технологии изготовления изделий из ячеистых бетонов"

Антикоррозийная защита наносится путем погружения готовых арматурных каркасов в ванну или методом напыления в электростатическом поле

Пространственный арматурный каркас должен устанавливаться в форму после сушки антикоррозионного покрытия.

				1.165.1-10.3 00.00.00 ТО		
Нач.отд.	Коровкевич		7.05.82	Технические описания	Стадия: Р	Лист:	Листов: 1
Н.контр.	Бахирова		6.05.82				
ГИП.	Бахирова		6.05.82				
Рук. гр.	Терновова		6.05.82		ЛенЗНИИЭП		
Инженер	Смирнова		5.05.82				

Инв.№ подл. | Подп. и дата | Взам. инв.№

Копировал

Формат А4

Формат	Зона	Поз.	Обозначение	Наименование	Кол.	Примечание
				Документация		
А3			1.165.1-10.301.00.00СБ	Сборочный чертеж		
А4			1.165.1-10.300.00.00ТО	Техническое описание		
				Переменные данные для исполнений:		
				1.165.1-10.301.00.00		
				Сборочные единицы		
А4		1	1.165.1-10.301.01.00	Каркас плоский КР1	2	
А4		2	1.165.1-10.301.02.00	Сетка С1	1	
А4		3	1.165.1-10.301.03.00-04	Сетка С26	1	
				1.165.1-10.301.00.00-01		
				Сборочные единицы		
А4		1	1.165.1-10.301.01.00-01	Каркас плоский КР2	2	
А4		2	1.165.1-10.301.02.00-01	Сетка С2	1	
А4		3	1.165.1-10.301.03.00-05	Сетка С27	1	
				1.165.1-10.301.00.00-02		
				Сборочные единицы		
А4		1	1.165.1-10.301.01.00-02	Каркас плоский КР3	2	
А4		2	1.165.1-10.301.02.00-02	Сетка С3	1	
А4		3	1.165.1-10.301.03.00-06	Сетка С28	1	

Инв.№ подл. | Подпись и дата | Взам. инв.№

Нач.отд.	Коровкевич		7.05.82
Н.контр.	Бахирова		6.05.82
ГИП	Бахирова		6.05.82
Рук.гр.	Терновова		6.05.82
Инженер	Трофимова		5.05.82

1.165.1-10.301.00.00

Каркас пространственный КП1 ... КП23

Стадия	Лист	Листов
Р	1	6

ЛенЗНИИЭП

Формат	Зона	Поз.	Обозначение	Наименование	Кол.	Примечание
				1.165.1-10.301.00.00-03		
				Сборочные единицы		
А4		1	1.165.1-10.301.01.00-03	Каркас плоский КР4	2	
А4		2	1.165.1-10.301.02.00-03	Сетка С4	1	
А4		3	1.165.1-10.301.03.00-07	Сетка С29	1	
				1.165.1-10.301.00.00-04		
				Сборочные единицы		
А4		1	1.165.1-10.301.01.00-04	Каркас плоский КР5	2	
А4		2	1.165.1-10.301.02.00-04	Сетка С5	1	
А4		3	1.165.1-10.301.03.00-08	Сетка С30	1	
				1.165.1-10.301.00.00-05		
				Сборочные единицы		
А4		1	1.165.1-10.301.01.00-05	Каркас плоский КР6	2	
А4		2	1.165.1-10.301.02.00-05	Сетка С6	1	
А4		3	1.165.1-10.301.03.00-09	Сетка С31	1	
				1.165.1-10.301.00.00-06		
				Сборочные единицы		
А4		1	1.165.1-10.301.01.00-06	Каркас плоский КР7	2	
А4		2	1.165.1-10.301.02.00-06	Сетка С7	1	
А4		3	1.165.1-10.301.03.00-10	Сетка С32	1	
				1.165.1-10.301.00.00-07		
				Сборочные единицы		
А4		1	1.165.1-10.301.01.00-07	Каркас плоский КР8	2	
А4		2	1.165.1-10.301.02.00-07	Сетка С8	1	
А4		3	1.165.1-10.301.03.00-11	Сетка С39	1	

Инв.№ подл. | Подпись и дата | Взам. инв.№

1.165.1-10.301.00.00

Лист 2

Формат	Зона	Поз	Обозначение	Наименование	Кол	Примечание
				1.165.1-10.301.00.00-08		
				Сборочные единицы		
А4		1	1.165.1-10.301.01.00-07	Каркас плоский КР8	2	
А4		2	1.165.1-10.301.02.00-08	Сетка С9	1	
А4		3	1.165.1-10.301.03.00-11	Сетка С33	1	
				1.165.1-10.301.00.00-09		
				Сборочные единицы		
А4		1	1.165.1-10.301.01.00-08	Каркас плоский КР9	2	
А4		2	1.165.1-10.301.02.00-09	Сетка С10	1	
А4		3	1.165.1-10.301.03.00-12	Сетка С34	1	
				1.165.1-10.301.00.00-10		
				Сборочные единицы		
А4		1	1.165.1-10.301.01.00-08	Каркас плоский КР9	2	
А4		2	1.165.1-10.301.02.00-11	Сетка С12	1	
А4		3	1.165.1-10.301.03.00-12	Сетка С34	1	
				1.165.1-10.301.00.00-11		
				Сборочные единицы		
А4		1	1.165.1-10.301.01.00-09	Каркас плоский КР10	2	
А4		2	1.165.1-10.301.02.00-12	Сетка С13	1	
А4		3	1.165.1-10.301.03.00-13	Сетка С35	1	

Инв.№ подл. | Подпись и дата | Взам. инв.№

1.165.1-10.301.00.00 Лист 3

Формат	Зона	Поз	Обозначение	Наименование	Кол.	Примечание
				1.165.1-10.301.00.00-12		
				Сборочные единицы		
А4		1	1.165.1-10.301.01.00-09	Каркас плоский КР10	2	
А4		2	1.165.1-10.301.02.00-13	Сетка С14	1	
А4		3	1.165.1-10.301.03.00-13	Сетка С35	1	
				1.165.1-10.301.00.00-13		
				Сборочные единицы		
А4		1	1.165.1-10.301.01.00-10	Каркас плоский КР11	2	
А4		2	1.165.1-10.301.02.00-15	Сетка С16	1	
А4		3	1.165.1-10.301.03.00-14	Сетка С36	1	
				1.165.1-10.301.00.00-14		
				Сборочные единицы		
А4		1	1.165.1-10.301.01.00-10	Каркас плоский КР11	2	
А4		2	1.165.1-10.301.02.00-17	Сетка С18	1	
А4		3	1.165.1-10.301.03.00-14	Сетка С36	1	
				1.165.1-10.301.00.00-15		
				Сборочные единицы		
А4		1	1.165.1-10.301.01.00-08	Каркас плоский КР9	2	
А4		2	1.165.1-10.301.02.00-10	Сетка С11	1	
А4		3	1.165.1-10.301.03.00-12	Сетка С34	1	

Инв.№ подл. | Подпись и дата | Взам. инв.№

1.165.1-10.301.00.00 Лист 4

Формат	Зона	Поз.	Обозначение	Наименование	Кол.	Примечание
				1.165.1-10.3 01.00.00-16		
				Сборочные единицы		
А4		1	1.165.1-10.3 01.01.00-09	Каркас плоский КР10	2	
А4		2	1.165.1-10.3 01.02.00-14	Сетка С15	1	
А4		3	1.165.1-10.3 01.03.00-13	Сетка С35	1	
				1.165.1-10.3 01.00.00-17		
				Сборочные единицы		
А4		1	1.165.1-10.3 01.01.00-10	Каркас плоский КР11	2	
А4		2	1.165.1-10.3 01.02.00-20	Сетка С21	1	
А4		3	1.165.1-10.3 01.03.00-14	Сетка С36	1	
				1.165.1-10.3 01.00.00-18		
				Сборочные единицы		
А4		1	1.165.1-10.3 01.01.00-25	Каркас плоский КР26	2	
А4		2	1.165.1-10.3 01.02.00-18	Сетка С19	1	
А4		3	1.165.1-10.3 01.03.00-15	Сетка С37	1	
				1.165.1-10.3 01.00.00-19		
				Сборочные единицы		
А4		1	1.165.1-10.3 01.01.00-26	Каркас плоский КР27	2	
А4		2	1.165.1-10.3 01.03.00	Сетка С22	1	
А4		3	1.165.1-10.3 01.03.00-16	Сетка С38	1	

Инв. № подл. | Подпись и дата | Взам. инв. №

1.165.1-10.3 01.00.00 Лист 5

Формат А4

Формат	Зона	Поз.	Обозначение	Наименование	Кол.	Примечание
				1.165.1-10.3 01.00.00-20		
				Сборочные единицы		
А4		1	1.165.1-10.3 01.01.00-26	Каркас плоский КР27	2	
А4		2	1.165.1-10.3 01.03.00-01	Сетка С23	1	
А4		3	1.165.1-10.3 01.03.00-16	Сетка С38	1	
				1.165.1-10.3 01.00.00-21		
				Сборочные единицы		
А4		1	1.165.1-10.3 01.01.00-27	Каркас плоский КР28	2	
А4		2	1.165.1-10.3 01.03.00-02	Сетка С24	1	
А4		3	1.165.1-10.3 01.03.00-17	Сетка С39	1	
				1.165.1-10.3 01.00.00-22		
				Сборочные единицы		
А4		1	1.165.1-10.3 01.01.00-27	Каркас плоский КР28	2	
А4		2	1.165.1-10.3 01.03.00-03	Сетка С25	1	
А4		3	1.165.1-10.3 01.03.00-17	Сетка С39	1	

Инв. № подл. | Подпись и дата | Взам. инв. №

1.165.1-10.3 01.00.00 Лист 6

18345 8

Копировал

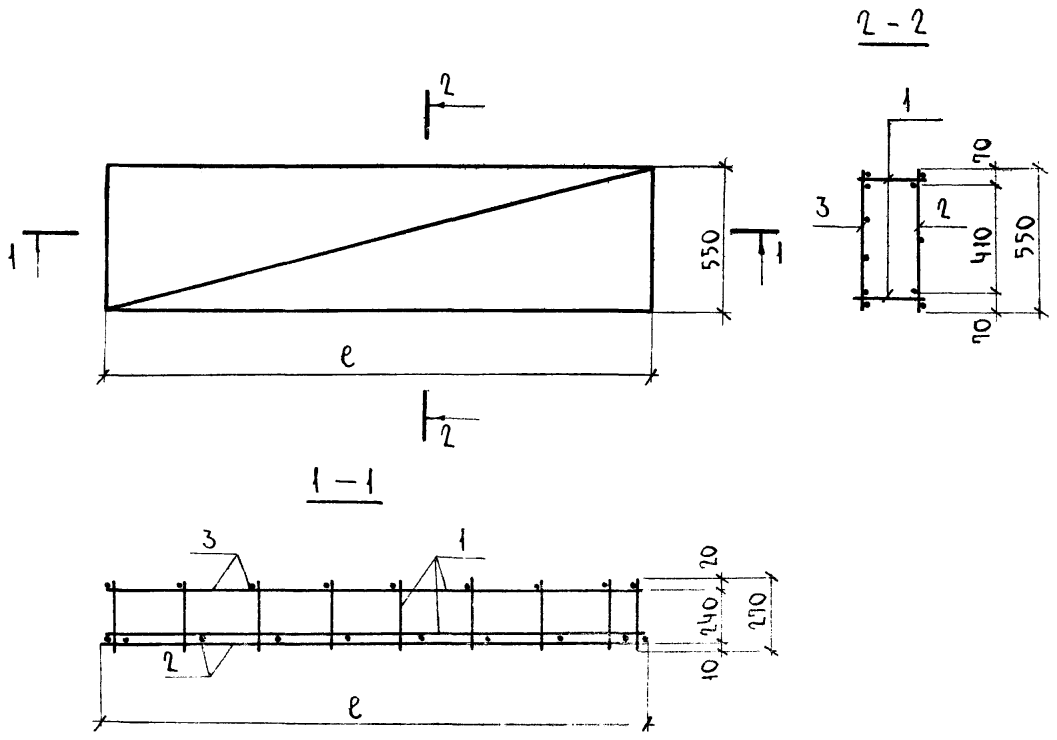

Обозначение	Марка	ℓ мм	Масса, кг
1.165.1-10.3.01.00.00	КП1	2360	5,50
-01	КП2	2660	6,16
-02	КП3	2960	6,79
-03	КП4	3260	7,44
-04	КП5	3560	8,05
-05	КП6	3860	8,65
-06	КП7	4160	9,37
-07	КП8	4460	9,98
-08	КП9	4460	10,97
-09	КП10	4760	11,70
-10	КП11	4760	12,76
-11	КП12	5060	12,40
-12	КП13	5060	14,32
-13	КП14	5360	15,08
-14	КП15	5360	17,20
-15	КП16	4760	10,64
-16	КП17	5060	13,52
-17	КП18	5360	14,27
-18	КП19	5660	15,94
-19	КП20	5960	17,14
-20	КП21	5960	19,49
-21	КП22	6260	20,37
-22	КП23	6260	22,84

Нач.отд	Коровкевич		5.05.82
Н.контр.	Бахирова		5.05.82
ГИП	Бахирова		6.05.82
Рук.гр.	Терновова		5.05.82
Инженер	Смирнова		5.05.82

1.165.1-10.3.01.00.00 СБ

Каркас пространственный КП1...КП23 Сборочный чертеж

Стадия	Масса	Масштаб
Р	См. табл.	—

Лист | Листов 1

ЛенЗНИИЭП

Инв. № подл. | Подпись и дата | Взам. инв. № | Завлаб ячейс. | Инженер | того бетона

Копировал

18345 9

Формат А3

Формат	Зона	Поз.	Обозначение	Наименование	Кол.	Примечание
				Документация		
А3			1.165.1-10.3.02.00.00 СБ	Сборочный чертеж		
А4			1.165.1-10.3.00.00.00 ТО	Техническое описание		
				Переменные данные	Для исполнений:	
				1.165.1-10.3.02.00.00		
				Сборочные единицы		
А4		1	1.165.1-10.3.01.01.00-11	Каркас плоский КР12	2	
А4		2	1.165.1-10.3.01.02.00	Сетка С1	1	
А4		3	1.165.1-10.3.01.03.00-04	Сетка С26	1	
				1.165.1-10.3.02.00.00-01		
				Сборочные единицы		
А4		1	1.165.1-10.3.01.01.00-12	Каркас плоский КР13	2	
А4		2	1.165.1-10.3.01.02.00-01	Сетка С2	1	
А4		3	1.165.1-10.3.01.03.00-05	Сетка С27	1	
				1.165.1-10.3.02.00.00-02		
				Сборочные единицы		
А4		1	1.165.1-10.3.01.01.00-13	Каркас плоский КР14	2	
А4		2	1.165.1-10.3.01.02.00-02	Сетка С3	1	
А4		3	1.165.1-10.3.01.03.00-06	Сетка С28	1	

Инв.№ подл. | Подпись и дата | Взам. инв.№

Нач.отд.	Коровкевич		7.05.82
Н.контр.	Бахирова		6.05.82
ГИП	Бахирова		6.05.82
Рук.гр.	Терновова		6.05.82
Инженер	Трофимова		5.05.82

1.165.1-10.3.02.00.00

Каркас пространственный КП24...КП45

Стадия	Лист	Листов
Р	1	6

ЛенЗНИИЭП

Формат А4

Формат	Зона	Поз.	Обозначение	Наименование	Кол	Примечание
				1.165.1-10.3.02.0000-03		
				Сборочные единицы		
А4		1	1.165.1-10.3.01.01.00-14	Каркас плоский КР15	2	
А4		2	1.165.1-10.3.01.02.00-03	Сетка С4	1	
А4		3	1.165.1-10.3.01.03.00-07	Сетка С29	1	
				1.165.1-10.3.02.00.00-04		
				Сборочные единицы		
А4		1	1.165.1-10.3.01.01.00-15	Каркас плоский КР16	2	
А4		2	1.165.1-10.3.01.02.00-04	Сетка С5	1	
А4		3	1.165.1-10.3.01.03.00-08	Сетка С30	1	
				1.165.1-10.3.02.00.00-05		
				Сборочные единицы		
А4		1	1.165.1-10.3.01.01.00-16	Каркас плоский КР15	2	
А4		2	1.165.1-10.3.01.02.00-05	Сетка С6	1	
А4		3	1.165.1-10.3.01.03.00-09	Сетка С31	1	
				1.165.1-10.3.02.00.00.06		
				Сборочные единицы		
А4		1	1.165.1-10.3.01.01.00-17	Каркас плоский КР18	2	
А4		2	1.165.1-10.3.01.02.00-06	Сетка С7	1	
А4		3	1.165.1-10.3.01.03.00-10	Сетка С32	1	
				1.165.1-10.3.02.00.00-07		
				Сборочные единицы		
А4		1	1.165.1-10.3.01.01.00-18	Каркас плоский КР19	2	
А4		2	1.165.1-10.3.01.02.00-07	Сетка С8	1	
А4		3	1.165.1-10.3.01.03.00-11	Сетка С33	1	

Инв.№ подл. | Подпись и дата | Взам. инв.№

1.165.1-10.3.02.00.00

Лист 2

Копировал

18365 10

Формат А4

Формат	Зона	Поз.	Обозначение	Наименование	Кол.	Примечание
				1.165.1-10.302.00.00-08		
				Сборочные единицы		
А4		1	1.165.1-10.301.01.00-18	Каркас плоский КР19	2	
А4		2	1.165.1-10.301.02.00-08	Сетка С9	1	
А4		3	1.165.1-10.301.03.00-11	Сетка С33	1	
				1.165.1-10.302.00.00-09		
				Сборочные единицы		
А4		1	1.165.1-10.301.01.00-19	Каркас плоский КР20	2	
А4		2	1.165.1-10.301.02.00-10	Сетка С11	1	
А4		3	1.165.1-10.301.03.00-12	Сетка С34	1	
				1.165.1-10.302.00.00-10		
				Сборочные единицы		
А4		1	1.165.1-10.301.01.00-19	Каркас плоский КР20	2	
А4		2	1.165.1-10.301.02.00-09	Сетка С10	1	
А4		3	1.165.1-10.301.03.00-12	Сетка С-34	1	
				1.165.1-10.302.00.00-11		
				Сборочные единицы		
А4		1	1.165.1-10.301.01.00-20	Каркас плоский КР21	2	
А4		2	1.165.1-10.301.02.00-12	Сетка С13	1	
А4		3	1.165.1-10.301.03.00-13	Сетка С35	1	

Инв. № подл. | Подпись и дата | Взам. инв. №

1.165.1-10.302.00.00 Лист 3

Формат А4

Формат	Зона	Поз.	Обозначение	Наименование	Кол.	Примечание
				1.165.1-10.302.00.00-12		
				Сборочные единицы		
А4		1	1.165.1-10.301.01.00-20	Каркас плоский КР21	2	
А4		2	1.165.1-10.301.02.00-14	Сетка С15	1	
А4		3	1.165.1-10.301.03.00-13	Сетка С35	1	
				1.165.1-10.302.00.00-13		
				Сборочные единицы		
А4		1	1.165.1-10.301.01.00-21	Каркас плоский КР22	2	
А4		2	1.165.1-10.301.02.00-16	Сетка С17	1	
А4		3	1.165.1-10.301.03.00-14	Сетка С36	1	
				1.165.1-10.302.00.00-14		
				Сборочные единицы		
А4		1	1.165.1-10.301.01.00-21	Каркас плоский КР22	2	
А4		2	1.165.1-10.301.02.00-15	Сетка С16	1	
А4		3	1.165.1-10.301.03.00-14	Сетка С36	1	
				1.165.1-10.302.00.00-15		
				Сборочные единицы		
А4		1	1.165.1-10.301.01.00-22	Каркас плоский КР23	2	
А4		2	1.165.1-10.301.02.00-18	Сетка С19	1	
А4		3	1.165.1-10.301.03.00-15	Сетка С37	1	

Инв. № подл. | Подпись и дата | Взам. инв. №

1.165.1-10.302.00.00 Лист 4

Копировал

18345 11

Формат А4

Формат	Зона	Поз.	Обозначение	Наименование	Кол.	Примечание
				1.165.1-10.3 02.00.00-16		
				Сборочные единицы		
А4		1	1.165.1-10.3 01.01.00-22	Каркас плоский КР23	2	
А4		2	1.165.1-10.3 01.02.00-19	Сетка С20	1	
А4		3	1.165.1-10.3 01.03.00-15	Сетка С37	1	
				1.165.1-10.3 02.00.00-17		
				Сборочные единицы		
А4		1	1.165.1-10.3 01.01.00-23	Каркас плоский КР24	2	
А4		2	1.165.1-10.3 01.03.00	Сетка С22	1	
А4		3	1.165.1-10.3 01.03.00-16	Сетка С38	1	
				1.165.1-10.3 02.00.00-18		
				Сборочные единицы		
А4		1	1.165.1-10.3 01.01.00-23	Каркас плоский КР24	2	
А4		2	1.165.1-10.3 01.03.01	Сетка С23	1	
А4		3	1.165.1-10.3 01.03.00-16	Сетка С38	1	
				1.165.1-10.3 02.00.00-19		
				Сборочные единицы		
А4		1	1.165.1-10.3 01.01.00-24	Каркас плоский КР25	2	
А4		2	1.165.1-10.3 01.03.00-02	Сетка С24	1	
А4		3	1.165.1-10.3 01.03.00-17	Сетка С39	1	

Взам. инв. №
Подпись и дата
Инв. № подл.

Формат	Зона	Поз.	Обозначение	Наименование	Кол.	Примечание
				1.165.1-10.3 02.00.00-20		
				Сборочные единицы		
А4		1	1.165.1-10.3 01.01.00-24	Каркас плоский КР25	2	
А4		2	1.165.1-10.3 01.03.00-03	Сетка С25	1	
А4		3	1.165.1-10.3 01.03.00-17	Сетка С39	1	
				1.165.1-10.3 02.00.00-21		
				Сборочные единицы		
А4		1	1.165.1-10.3 01.01.00-21	Каркас плоский КР22	2	
А4		2	1.165.1-10.3 01.02.00-20	Сетка С21	1	
А4		3	1.165.1-10.3 01.03.00-14	Сетка С36	1	

Взам. инв. №
Подпись и дата
Инв. № подл.

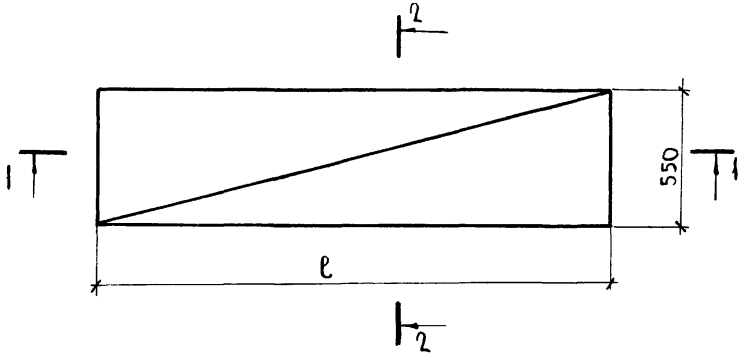

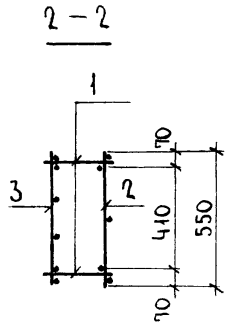

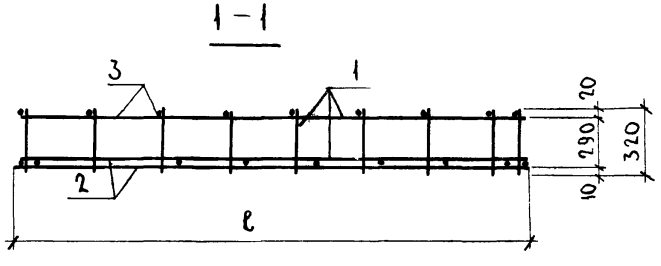

Обозначение	Марка	ℓ мм	Масса, кг
1.165.1-10.3 02.00.00	КП24	2360	5,54
-01	КП25	2660	6,24
-02	КП26	2960	6,85
-03	КП27	3260	7,52
-04	КП28	3560	8,15
-05	КП29	3860	8,15
-06	КП30	4160	9,47
-07	КП31	4460	10,10
-08	КП32	4460	11,09
-09	КП33	4760	10,76
-10	КП34	4760	11,82
-11	КП35	5060	12,52
-12	КП36	5060	13,64
-13	КП37	5360	13,22
-14	КП38	5360	15,22
-15	КП39	5660	16,08
-16	КП40	5660	18,29
-17	КП41	5960	17,28
-18	КП42	5960	19,63
-19	КП43	6260	20,53
-20	КП44	6260	23,00
-21	КП45	5360	14,41

Нач.отд.	Коровкевич		7.05.82
Н.контр.	Бахирова		6.05.82
ГИП	Бахирова		6.05.82
Рук.гр.	Терновова		6.05.82
Инженер	Смирнова		5.05.82

1.165.1-10.3 02.00.00 СБ

Каркас пространственный КП24 ... КП45 Сборочный чертеж

Стадия	Масса	Масштаб
Р	см. таблицу	—

Лист | Листов 1

ЛенЗНИИЭП

Инв.№ подл. | Подпись и дата | Взам. инв.№ | Зав. лаб. ячеис. | Пинскер | того бетона

18345 13

Формат	Зона	Поз.	Обозначение	Наименование	Кол.	Примечание
				Документация		
А3			1.165.1-10.3 03.00.00 СБ	Сборочный чертеж		
А4			1.165.1-10.3 00.00.00 ТО	Техническое описание		
А4						
			Переменные данные	для исполнений:		
				1.165.1-10.3 03.00.00		
				Сборочные единицы		
А4		1	1.165.1-10.3 01.01.00	Каркас плоский КР1	3	
А4		2	1.165.1-10.3 03.01.00	Сетка С40	1	
А4		3	1.165.1-10.3 03.02.00-04	Сетка С69	1	
				1.165.1-10.3 03.00.00-01		
				Сборочные единицы		
А4		1	1.165.1-10.3 01.01.00-01	Каркас плоский КР2	3	
А4		2	1.165.1-10.3 03.01.00-01	Сетка С41	1	
А4		3	1.165.1-10.3 03.02.00-05	Сетка С70	1	
				1.165.1-10.3 03.00.00-02		
				Сборочные единицы		
А4		1	1.165.1-10.3 01.01.00-02	Каркас плоский КР3	3	
А4		2	1.165.1-10.3 03.01.00-02	Сетка С42	1	
А4		3	1.165.1-10.3 03.02.00-06	Сетка С71	1	

Инв.№подл. | Подпись и дата | Взам.инв.№

Нач.отд.	Коровкевич		7.05.82
Н.контр.	Бахирова		6.05.82
ГИП	Бахирова		6.05.82
Рук.гр.	Терновова		6.05.82
Инженер	Смирнова		5.05.82

1.165.1-10.3 03.00.00

Каркас пространственный КП 46...КП 71

Стадия	Лист	Листов
Р	1	6

ЛенЗНИИЭП

Формат А4

Формат	Зона	Поз.	Обозначение	Наименование	Кол.	Примечание
				1.165.1-10.3 03.00.00-03		
				Сборочные единицы		
А4		1	1.165.1-10.3 01.01.00-03	Каркас плоский КР4	3	
А4		2	1.165.1-10.3 03.01.00-03	Сетка С43	1	
А4		3	1.165.1-10.3 03.02.00-07	Сетка С72	1	
				1.165.1-10.3 03.00.00-04		
				Сборочные единицы		
А4		1	1.165.1-10.3 01.01.00-04	Каркас плоский КР5	3	
А4		2	1.165.1-10.3 03.01.00-04	Сетка С44	1	
А4		3	1.165.1-10.3 03.02.00-08	Сетка С73	1	
				1.165.1-10.3 03.00.00-05		
				Сборочные единицы		
А4		1	1.165.1-10.3 01.01.00-05	Каркас плоский КР6	3	
А4		2	1.165.1-10.3 03.01.00-05	Сетка С45	1	
А4		3	1.165.1-10.3 03.02.00-09	Сетка С74	1	
				1.165.1-10.3 03.00.00-06		
				Сборочные единицы		
А4		1	1.165.1-10.3 01.01.00-05	Каркас плоский КР6	3	
А4		2	1.165.1-10.3 03.01.00-06	Сетка С46	1	
А4		3	1.165.1-10.3 03.02.00-09	Сетка С74	1	
				1.165.1-10.3 03.00.00-07		
				Сборочные единицы		
А4		1	1.165.1-10.3 01.01.00-06	Каркас плоский КР7	3	
А4		2	1.165.1-10.3 03.01.00-08	Сетка С48	1	
А4		3	1.165.1-10.3 03.02.00-10	Сетка С75	1	

Инв.№подл. | Подпись и дата | Взам.инв.№

1.165.1-10.3 03.00.00

Лист 2

Копировал:

Формат	Зона	Поз.	Обозначение	Наименование	Кол.	Примечание
				1.165.1-10.3 03.00.00-08		
				Сборочные единицы		
А4		1	1.165.1-10.3 01.01.00-07	Каркас плоский КР8	3	
А4		2	1.165.1-10.3 03.01.00-09	Сетка С49	1	
А4		3	1.165.1-10.3 03.02.00-11	Сетка С76	1	
				1.165.1-10.3 03.00.00-09		
				Сборочные единицы		
А4		1	1.165.1-10.3 01.01.00-07	Каркас плоский КР8	3	
А4		2	1.165.1-10.3 03.01.00-10	Сетка С50	1	
А4		3	1.165.1-10.3 03.02.00-11	Сетка С76	1	
				1.165.1-10.3 03.00.00-10		
				Сборочные единицы		
А4		1	1.165.1-10.3 01.01.00-08	Каркас плоский КР9	3	
А4		2	1.165.1-10.3 03.01.00-11	Сетка С51	1	
А4		3	1.165.1-10.3 03.02.00-12	Сетка С77	1	
				1.165.1-10.3 03.00.00-11		
				Сборочные единицы		
А4		1	1.165.1-10.3 01.01.00-08	Каркас плоский КР9	3	
А4		2	1.165.1-10.3 03.01.00-13	Сетка С53	1	
А4		3	1.165.1-10.3 03.02.00-12	Сетка С70	1	
				1.165.1-10.3 03.00.00-12		
				Сборочные единицы		
А4		1	1.165.1-10.3 01.01.00-09	Каркас плоский КР10	3	
А4		2	1.165.1-10.3 03.01.00-14	Сетка С54	1	
А4		3	1.165.1-10.3 03.02.00-13	Сетка С78	1	

Инв.№ подл. | Подпись и дата | Взам. инв.№

Формат А4

Формат	Зона	Поз.	Обозначение	Наименование	Кол.	Примечание
				1.165.1-10.3 03.00.00-13		
				Сборочные единицы		
А4		1	1.165.1-10.3 01.01.00-09	Каркас плоский КР10	3	
А4		2	1.165.1-10.3 03.01.00-15	Сетка С55	1	
А4		3	1.165.1-10.3 03.02.00-13	Сетка С78	1	
				1.165.1-10.3 03.00.00-14		
				Сборочные единицы		
А4		1	1.165.1-10.3 01.01.00-10	Каркас плоский КР11	3	
А4		2	1.165.1-10.3 03.01.00-17	Сетка С57	1	
А4		3	1.165.1-10.3 03.02.00-14	Сетка С79	1	
				1.165.1-10.3 03.00.00-15		
				Сборочные единицы		
А4		1	1.165.1-10.3 01.01.00-10	Каркас плоский КР11	3	
А4		2	1.165.1-10.3 03.01.00-19	Сетка С59	1	
А4		3	1.165.1-10.3 03.02.00-14	Сетка С79	1	
				1.165.1-10.3 03.00.00-16		
				Сборочные единицы		
А4		1	1.165.1-10.3 01.01.00-06	Каркас плоский КР7	3	
А4		2	1.165.1-10.3 03.01.00-07	Сетка С47	1	
А4		3	1.165.1-10.3 03.02.00-10	Сетка С75	1	
				1.165.1-10.3 03.00.00-17		
				Сборочные единицы		
А4		1	1.165.1-10.3 01.01.00-08	Каркас плоский КР9	3	
А4		2	1.165.1-10.3 03.01.00-12	Сетка С52	1	
А4		3	1.165.1-10.3 03.02.00-12	Сетка С77	1	

Инв.№ подл. | Подпись и дата | Взам. инв.№

18345 15

Копировал

Формат	Зона	Поз.	Обозначение	Наименование	Кол.	Примечание
				1.165.1-10.3 03.00.00-18		
				Сборочные единицы		
А4		1	1.165.1-10.3 01.01.00-09	Каркас плоский КР 10	3	
А4		2	1.165.1-10.3 03.01.00-16	Сетка С 56	1	
А4		3	1.165.1-10.3 03.02.00-13	Сетка С 78	1	
				1.165.1-10.3 03.00.00-19		
				Сборочные единицы		
А4		1	1.165.1-10.3 01.01.00-10	Каркас плоский КР 11	3	
А4		2	1.165.1-10.3 03.01.00-23	Сетка С 63	1	
А4		3	1.165.1-10.3 03.02.00-14	Сетка С 79	1	
				1.165.1-10.3 03.00.00-20		
				Сборочные единицы		
А4		1	1.165.1-10.3 01.01.00-25	Каркас плоский КР 26	3	
А4		2	1.165.1-10.3 03.01.00-20	Сетка С 60	1	
А4		3	1.165.1-10.3 03.02.00-15	Сетка С 80	1	
				1.165.1-10.3 03.00.00-21		
				Сборочные единицы		
А4		1	1.165.1-10.3 01.01.00-25	Каркас плоский КР 26	3	
А4		2	1.165.1-10.3 03.01.00-21	Сетка С 61	1	
А4		3	1.165.1-10.3 03.02.00-15	Сетка С 80	1	
				1.165.1-10.3 03.00.00-22		
				Сборочные единицы		
А4		1	1.165.1-10.3 01.01.00-26	Каркас плоский КР 27	3	
А4		2	1.165.1-10.3 03.01.00	Сетка С 65	1	
А4		3	1.165.1-10.3 03.02.00-16	Сетка С 81	1	

Взам. инв. № | Подпись и дата | Инв. № подл.

Формат А4

Формат	Зона	Поз.	Обозначение	Наименование	Кол.	Примечание
				1.165.1-10.3 03.00.00-23		
				Сборочные единицы		
А4		1	1.165.1-10.3 01.01.00-26	Каркас плоский КР 27	3	
А4		2	1.165.1-10.3 03.02.00-01	Сетка С 66	1	
А4		3	1.165.1-10.3 03.02.00-16	Сетка С 81	1	
				1.165.1-10.3 03.00.00-24		
				Сборочные единицы		
А4		1	1.165.1-10.3 01.01.00-27	Каркас плоский КР 28	3	
А4		2	1.165.1-10.3 03.02.00-02	Сетка С 67	1	
А4		3	1.165.1-10.3 03.02.00-17	Сетка С 82	1	
				1.165.1-10.3 03.00.00-25		
				Сборочные единицы		
А4		1	1.165.1-10.3 01.01.00-27	Каркас плоский КР 28	3	
А4		2	1.165.1-10.3 03.02.00-03	Сетка С 68	1	
А4		3	1.165.1-10.3 03.02.00-17	Сетка С 82	1	

Взам. инв. № | Подпись и дата | Инв. № подл.

Копировал 18345 16 Формат А4

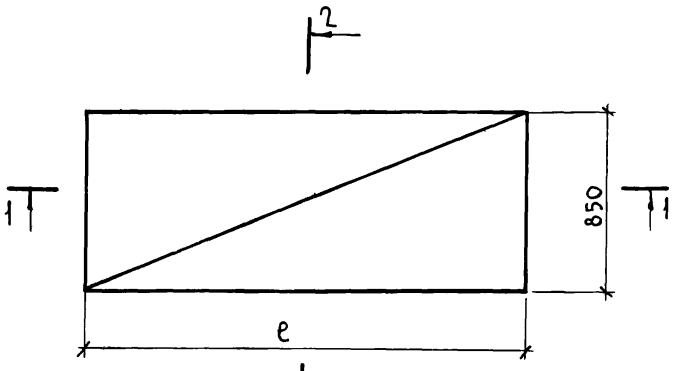

2 – 2

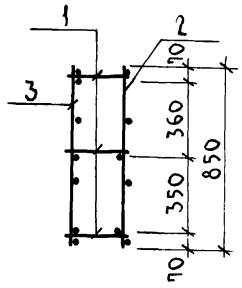

1 – 1

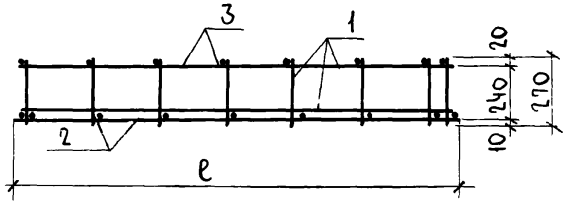

Обозначение	Марка	ℓ мм	Масса, кг.
1.165.1-10.303.00.00-04	КП 50	3560	11,77
-05	КП 51	3860	12,65
-06	КП 52	3860	13,50
-07	КП 53	4160	14,62
-08	КП 54	4460	15,57
-09	КП 55	4460	16,56
-10	КП 56	4760	17,67
-11	КП 57	4760	19,43
-12	КП 58	5060	18,72
-13	КП 59	5060	22,60
-14	КП 60	5360	23,80
-15	КП 61	5360	25,92
-16	КП 62	4160	13,70
-17	КП 63	4760	16,61
-18	КП 64	5060	20,60
-19	КП 65	5360	21,68
-20	КП 66	5660	25,12
-21	КП 67	5660	27,36
-22	КП 68	5960	27,04
-23	КП 69	5960	29,39
-24	КП 70	6260	30,71
-25	КП 71	6260	33,18

Обозначение	Марка	ℓ мм	Масса, кг
1.165.1-10.303.00.00	КП 46	2360	8,07
-01	КП 47	2660	9,02
-02	КП 48	2960	9,94
-03	КП 49	3260	10,89

Нач. отд.	Коровкевич		7.05.82
Н. контр.	Бахирова		6.05.82
ГИП	Бахирова		6.05.82
Рук. гр.	Терновова		6.05.82
Инженер	Смирнова		5.05.82

1.165.1-10.303.00.00 СБ

Каркас пространственный КП 46...КП 71
Сборочный чертеж

Стадия	Масса	Масштаб
Р	см. табл.	—
Лист	Листов 1	

ЛенЗНИИЭП

Согласовано: Зав. лаб. ТСИС-Пинскер; Гос. бетона

Инв. № подл. | Подпись и дата | Взам. инв. №

18345 17

Копировал

Формат А3

Формат	Зона	Поз.	Обозначение	Наименование	Кол.	Примечание
				Документация		
А3			1.165.1-10.3 04.00.00 СБ	Сборочный чертеж		
А4			1.165.1-10.3 00.00.00 ТО	Техническое описание		
А4						
				Переменные данные для исполнений:		
				1.165.1-10.304.00.00		
				Сборочные единицы		
А4		1	1.165.1-10.3 01.01.00-11	Каркас плоский КР12	3	
А4		2	1.165.1-10.3 03.01.00	Сетка С40	1	
А4		3	1.165.1-10.3 03.02.00-04	Сетка С69	1	
				1.165.1-10.3 04.00.00-01		
				Сборочные единицы		
А4		1	1.165.1-10.3 01.01.00-12	Каркас плоский КР13	3	
А4		2	1.165.1-10.3 03.01.00-01	Сетка С41	1	
А4		3	1.165.1-10.3 03.02.00-05	Сетка С70	1	
				1.165.1-10.3 04.00.00-02		
				Сборочные единицы		
А4		1	1.165.1-10.3 04.00.00-13	Каркас плоский КР14	3	
А4		2	1.165.1-10.3 03.01.00-02	Сетка С42	1	
А4		3	1.165.1-10.3 03.02.00-06	Сетка С71	1	

Взам. инв. № | Подп. и дата | Инв. № подл.

Нач. отд.	Коровкевич		7.05.82
Н. контр.	Бахирова		6.05.82
ГИП	Бахирова		6.05.82
Рук. гр.	Терновова		6.05.82
Инженер	Смирнова		6.05.82

1.165.1-10.3 04.00.00

Каркас пространственный КП72 .... КП96

Стадия	Лист	Листов
Р	1	6

ЛенЗНИИЭП

Формат А4

Формат	Зона	Поз.	Обозначение	Наименование	Кол.	Примечание
				1.165.1-10.3 04.00.00-03		
				Сборочные единицы		
А4		1	1.165.1-10.3 01.01.00-14	Каркас плоский КР15	3	
А4		2	1.165.1-10.3 03.01.00-03	Сетка С43	1	
А4		3	1.165.1-10.3 03.02.00.-01	Сетка С72	1	
				1.165.1-10.3 04.00.00-04		
				Сборочные единицы		
А4		1	1.165.1-10.3 01.01.00-15	Каркас плоский КР16	3	
А4		2	1.165.1-10.3 03.01.00-04	Сетка С44	1	
А4		3	1.165.1-10.3 03.02.00-08	Сетка С73	1	
				1.165.1-10.3 04.00.00-05		
				Сборочные единицы		
А4		1	1.165.1-10.3 01.01.00-16	Каркас плоский КР17	3	
А4		2	1.165.1-10.3 03.01.00-05	Сетка С45	1	
А4		3	1.165.1-10.3 03.02.00-09	Сетка С74	1	
				1.165.1-10.3 04.00.00-06		
				Сборочные единицы		
А4		1	1.165.1-10.3 01.01.00-17	Каркас плоский КР18	3	
А4		2	1.165.1-10.3 03.01.00-07	Сетка С47	1	
А4		3	1.165.1-10.3 03.01.00-10	Сетка С75	1	
				1 165.1-10.3 04.00 00-07		
				Сборочные единицы		
А4		1	1.165.1-10.3 01.01.00-17	Каркас плоский КР18	3	
А4		2	1.165.1-10.3 03.01.00-09	Сетка С37	1	
А4		3	1.165.1-10.3 03.02.00-13	Сетка С174	1	

Взам. инв. № | Подп. и дата | Инв. № подл.

1.165.1-10.3 04.00.00

Лист 2

Копировал

18345 18

Формат А4

Формат	Зона	Поз.	Обозначение	Наименование	Кол.	Примечание
				1.165.1-10.3 04.00.00-08		
				Сборочные единицы		
А4		1	1.165.1-10.3 01.01.00-18	Каркас плоский КР19	3	
А4		2	1.165.1-10.3 03.01.00-09	Сетка С49	1	
А4		3	1.165.1-10.3 03.02.00-11	Сетка С76	1	
				1.165.1-10.3 04.00.00-09		
				Сборочные единицы		
А4		1	1.165.1-10.3 01.01.00-18	Каркас плоский КР19	3	
А4		2	1.165.1-10.3 03.01.00-10	Сетка С50	1	
А4		3	1.165.1-10.3 03.02.00-11	Сетка С76	1	
				1.165.1-10.3 04.00.00-10		
				Сборочные единицы		
А4		1	1.165.1-10.3 01.01.00-19	Каркас плоский КР20	3	
А4		2	1.165.1-10.3 03.01.00-12	Сетка С52	1	
А4		3	1.165.1-10.3 03.02.00-12	Сетка С77	1	
				1.165.1-10.3 04.00.00-11		
				Сборочные единицы		
А4		1	1.165.1-10.3 01.01.00-19	Каркас плоский КР20	3	
А4		2	1.165.1-10.3 03.01.00-11	Сетка С51	1	
А4		3	1.165.1-10.3 03.02.00-12	Сетка С77	1	

Взам. инв. № | Подп. и дата | Инв. № подл.

1.165.1-10.3 04.00.00 — Лист 3

Формат А4

Формат	Зона	Поз.	Обозначение	Наименование	Кол.	Примечание
				1.165.1-10.3 04.00.00-13		
				Сборочные единицы		
А4		1	1.165.1-10.3 01.01.00-20	Каркас плоский КР21	3	
А4		2	1.165.1-10.3 03.01.00-14	Сетка С54	1	
А4		3	1.165.1-10.3 03.02.00-13	Сетка С78	1	
				1.165.1-10.3 04.00.00-13		
				Сборочные единицы		
А4		1	1.165.1-10.3 01.01.00-20	Каркас плоский КР21	3	
А4		2	1.165.1-10.3 03.01.00-16	Сетка С56	1	
А4		3	1.165.1-10.3 03.02.00-13	Сетка С78	1	
				1.165.1-10.3 04.00.00-14		
				Сборочные единицы		
А4		1	1.165.1-10.3 01.01.00-21	Каркас плоский КР22	3	
А4		2	1.165.1-10.3 03.01.00-18	Сетка С58	1	
А4		3	1.165.1-10.3 03.02.00-14	Сетка С79	1	
				1.165.1-10.3 04.00.00-15		
				Сборочные единицы		
А4		1	1.165.1-10.3 01.01.00-21	Каркас плоский КР22	3	
А4		2	1.165.1-10.3 03.01.00-17	Сетка С57	1	
А4		3	1.165.1-10.3 03.02.00-14	Сетка С79	1	

Взам. инв. № | Подп. и дата | Инв. № подл.

1.165.1-10.3 04.00.00 — Лист 4

Копировал

18345 19

Формат А4

Формат	Зона	Поз.	Обозначение	Наименование	Кол.	Примечание
				1.165.1-10.3 04.00.00-16		
				Сборочные единицы		
А4		1	1.165.1-10.3 01.01.00-22	Каркас плоский КР23	3	
А4		2	1.165.1-10.3 03.01.00-20	Сетка С 60	1	
А4		3	1.165.1-10.3 03.02.00-15	Сетка С 80	1	
				1.165.1-10.304.00.00-17		
				Сборочные единицы		
А4		1	1.165.1-10.3 01.01.00-22	Каркас плоский КР23	3	
А4		2	1.165.1-10.3 03.01.00-21	Сетка С 61	1	
А4		3	1.165.1-10.3 03.02.00-15	Сетка С 80	1	
				1.165.1-10.3 04.00.00-18		
				Сборочные единицы		
А4		1	1.165.1-10.3 01.01.00-23	Каркас плоский КР24	3	
А4		2	1.165.1-10.3 03.02.00	Сетка С 65	1	
А4		3	1.165.1-10.3 03.02.00-16	Сетка С 81	1	
				1.165.1-10.3 04.00.00-19		
				Сборочные единицы		
А4		1	1.165.1-10.3 01.01.00-23	Каркас плоский КР24	3	
А4		2	1.165.1-10.3 03.02.00-01	Сетка С 66	1	
А4		3	1.165.1-10.3 03.02.00-16	Сетка С 81	1	
				1.165.1-10.3 04.00.00-20		
				Сборочные единицы		
А4		1	1.165.1-10.3 01.01.00-24	Каркас плоский КР25	3	
А4		2	1.165.1-10.3 03.02.00-02	Сетка С 67	1	
А4		3	1.165.1-10.3 03.02.00-17	Сетка С 82	1	

Взам. инв. № | Подпись и дата | Инв. № подл.

Формат	Зона	Поз.	Обозначение	Наименование	Кол.	Примечание
				1.165.1-10.3 04.00.00-21		
				Сборочные единицы		
А4		1	1.165.1-10.3 01.01.00-24	Каркас плоский КР25	3	
А4		2	1.165.1-10.3 03.02.00-03	Сетка С 68	1	
А4		3	1.165.1-10.3 03.02.00-17	Сетка С 82	1	
				1.165.1-10.3 04.00.00-22		
				Сборочные единицы		
А4		1	1.165.1-10.3 01.01.00-18	Каркас плоский КР19	3	
А4		2	1.165.1-10.3 03.01.00-22	Сетка С 62	1	
А4		3	1.165.1-10.3 03.02.00-11	Сетка С 76	1	
				1.165.1-10.3 04.00.00-23		
				Сборочные единицы		
А4		1	1.165.1-10.3 01.01.00-21	Каркас плоский КР22	3	
А4		2	1.165.1-10.3 03.01.00-23	Сетка С 63	1	
А4		3	1.165.1-10.3 03.02.00-14	Сетка С 79	1	
				1.165.1-10.3 04.00.00-24		
				Сборочные единицы		
А4		1	1.165.1-10.3 01.01.00-22	Каркас плоский КР23	3	
А4		2	1.165.1-10.3 03.01.00-24	Сетка С 64	1	
А4		3	1.165.1-10.3 03.02.00-15	Сетка С 80	1	

Взам. инв. № | Подпись и дата | Инв. № подл.

18945-20

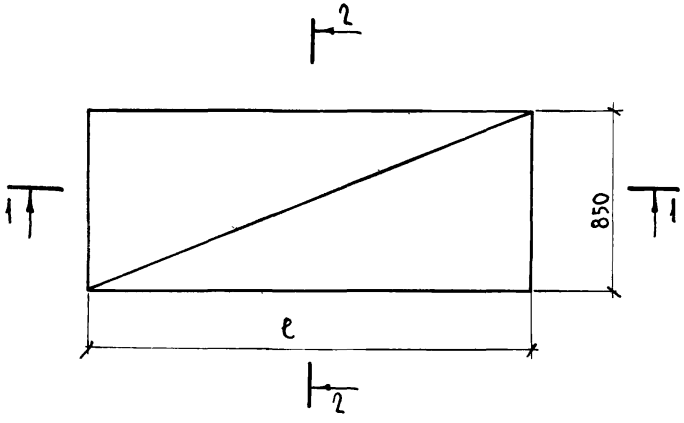

2 - 2

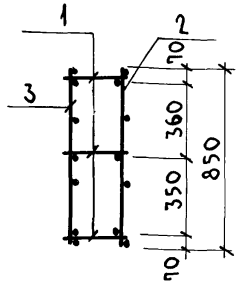

1 - 1

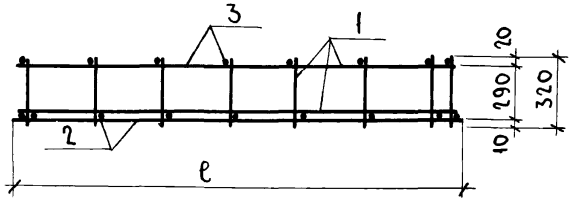

Обозначение	Марка	ℓ мм	Масса, кг
1.165.1-10.304.00.00 -03	КП75	3260	11,01
-04	КП76	3560	11,92
-05	КП77	3860	12,80
-06	КП78	4160	13,85
-07	КП79	4160	14,77
-08	КП80	4460	15,75
-09	КП81	4460	16,74
-10	КП82	4760	16,79
-11	КП83	4760	17,85
-12	КП84	5060	18,90
-13	КП85	5060	20,78
-14	КП86	5360	19,95
-15	КП87	5360	24,01
-16	КП88	5660	25,33
-17	КП89	5660	27,57
-18	КП90	5960	27,25
-19	КП91	5960	29,60
-20	КП92	6260	30,95
-21	КП93	6260	33,42
-22	КП94	4460	14,76
-23	КП95	5360	21,89
-24	КП96	5660	23,61

Обозначение	Марка	ℓ мм	Масса, кг
1.165.1-10.304.00.00	КП72	2360	8.13
-01	КП73	2660	9.14
-02	КП74	2960	10.03

Нач. отд.	Коровкевич		7.05.82
Н. контр.	Бахирова		6.05.82
ГИП	Бахирова		6.05.82
Рук. гр.	Терновова		6.05.82
Инженер	Трофимова		4.05.82

1.165.1-10.304.00.00 СБ

Каркас пространственный КП72...КП96
Сборочный чертеж

Стадия	Масса	Масштаб
Р	см. табл.	—

Лист | Листов 1

ЛенЗНИИЭП

Инв. № подл. | Подпись и дата | Взам. инв. № | Завлаб ячеис. Пинскер | того бетона

18345 21

Формат	Зона	Поз.	Обозначение	Наименование	Кол.	Примечание
				Документация		
А3			1.165.1-10.3 05.00.00 СБ	Сборочный чертеж		
А4			1.165.1-10.3 00.00.00 ТО	Техническое описание		
				Переменные данные для исполнений:		
				1.165.1-10.3 05.00.00		
				Сборочные единицы		
А4		1	1.165.1-10.3 01.01.00	Каркас плоский КР1	4	
А4		2	1.165.1-10.3 05.01.00	Сетка С83	1	
А4		3	1.165.1-10.3 05.02.00-05	Сетка С115	1	
				1.165.1-10.3 05.00.00-01		
				Сборочные единицы		
А4		1	1.165.1-10.3 01.01.00-01	Каркас плоский КР2	4	
А4		2	1.165.1-10.3 05.01.00-01	Сетка С84	1	
А4		3	1.165.1-10.3 05.02.00-06	Сетка С116	1	
				1.165.1-10.3 05.00.00-02		
				Сборочные единицы		
А4		1	1.165.1-10.3 01.01.00-02	Каркас плоский КР3	4	
А4		2	1.165.1-10.3 05.01.00-02	Сетка С85	1	
А4		3	1.165.1-10.3 05.02.00-0	Сетка С117	1	

Инв.№ подл. | Подп. и дата | Взам. инв.№

Нач.отд.	Коровкевич		7.05.82
Н.контр.	Бахирова		6.05.82
ГИП	Бахирова		6.05.82
Рук.гр.	Терновова		6.05.82
Инженер	Трофимова		5.05.82

1.165.1-10.3 05.00.00

Каркас пространственный КП 97.... КП125

Стадия	Лист	Листов
Р	1	6

ЛенЗНИИЭП

Формат	Зона	Поз.	Обозначение	Наименование	Кол.	Примечание
				1.165.1-10.3 05.00.00-03		
				Сборочные единицы		
А4		1	1.165.1-10.3 01.01.00-03	Каркас плоский КР4	4	
А4		2	1.165.1-10.3 05.01.00-03	Сетка С86	1	
А4		3	1.165.1-10.3 05.02.00-08	Сетка С118	1	
				1.165.1-10.3 05.00.00-04		
				Сборочные единицы		
А4		1	1.165.1-10.3 01.01.00-04	Каркас плоский КР5	4	
А4		2	1.165.1-10.3 05.01.00-04	Сетка С87	1	
А4		3	1.165.1-10.3 05.02.00-09	Сетка С119	1	
				1.165.1-10.3 05.00.00-05		
				Сборочные единицы		
А4		1	1.165.1-10.3 01.01.00-05	Каркас плоский КР6	4	
А4		2	1.165.1-10.3 05.01.00-05	Сетка С88	1	
А4		3	1.165.1-10.3 05.02.00-10	Сетка С120	1	
				1.165.1-10.3 05.00.00-06		
				Сборочные единицы		
А4		1	1.165.1-10.3 01.01.00-05	Каркас плоский КР6	4	
А4		2	1.165.1-10.3 05.01.00-06	Сетка С89	1	
А4		3	1.165.1-10.3 05.02.00-10	Сетка С120	1	
				1.165.1-10.3 05.00.00-07		
				Сборочные единицы		
А4		1	1.165.1-10.3 01.01.00-06	Каркас плоский КР7	4	
А4		2	1.165.1-10.3 05.01.00-08	Сетка С91	1	
А4		3	1.165.1-10.3 05.02.00-11	Сетка С121	1	
				1.165.1-10.3 05.00.00-08		
				Сборочные единицы		
А4		1	1.165.1-10.3 01.01.00-07	Каркас плоский КР8	4	
А4		2	1.165.1-10.3 05.01.00-09	Сетка С92	1	
А4		3	1.165.1-10.3 05.02.00	Сетка С122	1	

Взам. инв.№ | Подп. и дата | Инв.№ подл.

1.165.1-10.3 05.00.00

Лист 2

Формат	Зона	Поз.	Обозначение	Наименование	Кол.	Примечание
				1.165.1-10.3 05.00.00-09		
				Сборочные единицы		
А4		1	1.165.1-10.3 01.01.00-07	Каркас плоский КР 8	4	
А4		2	1.165.1-10.3 05.01.00-10	Сетка С 93	1	
А4		3	1.165.1-10.3 05.02.00-12	Сетка С 122	1	
				1.165.1-10.3 05.00.00-10		
				Сборочные единицы		
А4		1	1.165.1-10.3 01.01.00-08	Каркас плоский КР9	4	
А4		2	1.165.1-10.3 05.01.00-12	Сетка С 95	1	
А4		3	1.165.1-10.3 05.02.00-13	Сетка С 123	1	
				1.165.1-10.3 05.00.00-11		
				Сборочные единицы		
А4		1	1.165.1-10.3 01.01.00-08	Каркас плоский КР9	4	
А4		2	1.165.1-10.3 05.01.00-14	Сетка С 97	1	
А4		3	1.165.1-10.3 05.02.00-13	Сетка С 123	1	
				1.165.1-10.3 05.00.00-12		
				Сборочные единицы		
А4		1	1.165.1-10.3 01.01.00-09	Каркас плоский КР 10	4	
А4		2	1.165.1-10.3 05.01.00-16	Сетка С 99	1	
А4		3	1.165.1-10.3 05.02.00-14	Сетка С 124	1	
				1.165.1-10.3 05.00.00-13		
				Сборочные единицы		
А4		1	1.165.1-10.3 01.01.00-09	Каркас плоский КР 10	4	
А4		2	1.165.1-10.3 05.01.00-18	Сетка С 101	1	
А4		3	1.165.1-10.3 05.02.00-14	Сетка С 124	1	

Взам. инв. № | Подп. и дата | Инв. № подл.

Формат	Зона	Поз.	Обозначение	Наименование	Кол.	Примечание
				1.165.1-10.3 05.00.00-14		
				Сборочные единицы		
А4		1	1.165.1-10.3 01.01.00-10	Каркас плоский КР 11	4	
А4		2	1.165.1-10.3 05.01.00-20	Сетка С 103	1	
А4		3	1.165.1-10.3 05.02.00-15	Сетка С 125	1	
				1.165.1-10.3 05.00.00-15		
				Сборочные единицы		
А4		1	1.165.1-10.3 01.01.00-10	Каркас плоский КР 11	4	
А4		2	1.165.1-10.3 05.01.00-22	Сетка С 105	1	
А4		3	1.165.1-10.3 05.02.00-15	Сетка С 125	1	
				1.165.1-10.3 05.00.00-16		
				Сборочные единицы		
А4		1	1.165.1-10.3 01.01.00-06	Каркас плоский КР7	4	
А4		2	1.165.1-10.3 05.01.00-07	Сетка С 90	1	
А4		3	1.165.1-10.3 05.02.00-11	Сетка С 121	1	
				1.165.1-10.3 05.00.00-17		
				Сборочные единицы		
А4		1	1.165.1-10.3 01.01.00-07	Каркас плоский КР8	4	
А4		2	1.165.1-10.3 05.01.00-11	Сетка С 94	1	
А4		3	1.165.1-10.3 05.02.00-12	Сетка С 122	1	
				1.165.1-10.3 05.00.00-18		
				Сборочные единицы		
А4		1	1.165.1-10.3 01.01.00-08	Каркас плоский КР9	4	
А4		2	1.165.1-10.3 05.01.00-13	Сетка С 96	1	
А4		3	1.165.1-10.3 05.02.00-13	Сетка С 123	1	

Взам. инв. № | Подп. и дата | Инв. № подл.

Формат	Зона	Поз.	Обозначение	Наименование	Кол.	Примечание
				1.165.1-10.3 05.00.00-19		
				Сборочные единицы		
А4		1	1.165.1-10.3 01.01.00-08	Каркас плоский КР9	4	
А4		2	1.165.1-10.3 05.01.00-15	Сетка С 98	1	
А4		3	1.165.1-10.3 05.02.00-13	Сетка С 123	1	
				1.165.1-10.3 05.00.00-20		
				Сборочные единицы		
А4		1	1.165.1-10.3 01.01.00-09	Каркас плоский КР10	4	
А4		2	1.165.1-10.3 05.01.00-17	Сетка С 100	1	
А4		3	1.165.1-10.3 05.02.00-14	Сетка С 124	1	
				1.165.1-10.3 05.0000-21		
				Сборочные единицы		
А4		1	1.165.1-10.3 01.01.00-09	Каркас плоский КР10	4	
А4		2	1.165.1-10.3 05.01.00-19	Сетка С 102	1	
А4		3	1.165.1-10.3 05.02.00-14	Сетка С 124	1	
				1.165.1-10.3 05.00.00-22		
				Сборочные единицы		
А4		1	1.165.1-10.3 01.01.00-10	Каркас плоский КР11	4	
А4		2	1.165.1-10.3 05.01.00-26	Сетка С 109	1	
А4		3	1.165.1-10.3 05.02.00-15	Сетка С 125	1	
				1.165.1-10.3 05.00.00-23		
				Сборочные единицы		
А4		1	1.165.1-10.3 01.01.00-25	Каркас плоский КР26	4	
А4		2	1.165.1-10.3 05.01.00-23	Сетка С 106	1	
А4		3	1.165.1-10.3 05.02.00-16	Сетка С 126	1	

Взам. инв. № | Подп. и дата | Инв. № подл.

1.165.1-10.3 05.00.00 Лист 5

Формат А4

Формат	Зона	Поз.	Обозначение	Наименование	Кол.	Примечание
				1.165.1-10.3 05.00.00-24		
				Сборочные единицы		
А4		1	1.165.1-10.3 01.01.00-25	Каркас плоский КР26	4	
А4		2	1.165.1-10.3 05.01.00-24	Сетка С 107	1	
А4		3	1.165.1-10.3 05.02.00-16	Сетка С 126	1	
				1.165.1-10.3 05.00.00-25		
				Сборочные единицы		
А4		1	1.165.1-10.3 01.01.00-26	Каркас плоский КР27	4	
А4		2	1.165.1-10.3 05.02.00	Сетка С 110	1	
А4		3	1.165.1-10.3 05.02.00-17	Сетка С 127	1	
				1.165.1-10.3 05.00.00-26		
				Сборочные единицы		
А4		1	1.165.1-10.3 01.01.00-26	Каркас плоский КР27	4	
А4		2	1.165.1-10.3 05.02.00-01	Сетка С 111	1	
А4		3	1.165.1-10.3 05.02.00-17	Сетка С 127	1	
				1.165.1-10.3 05.00.00-27		
				Сборочные единицы		
А4		1	1.165.1-10.3 01.01.00-27	Каркас плоский КР28	4	
А4		2	1.165.1-10.3 05.02.00-02	Сетка С 112	1	
А4		3	1.165.1-10.3 05.02.00-18	Сетка С 128	1	
				1.165.1-10.3 05.00.00-28		
				Сборочные единицы		
А4		1	1.165.1-10.3 01.01.00-27	Каркас плоский КР28	4	
А4		2	1.165.1-10.3 05.02.00-03	Сетка С.113	1	
А4		3	1.165.1-10.3 05.02.00-18	Сетка С 128	1	

Взам. инв. № | Подп. и дата | Инв. № подл.

1.165.1-10.3 05.00.00 Лист 6

18345 24

Копировал

Формат А4

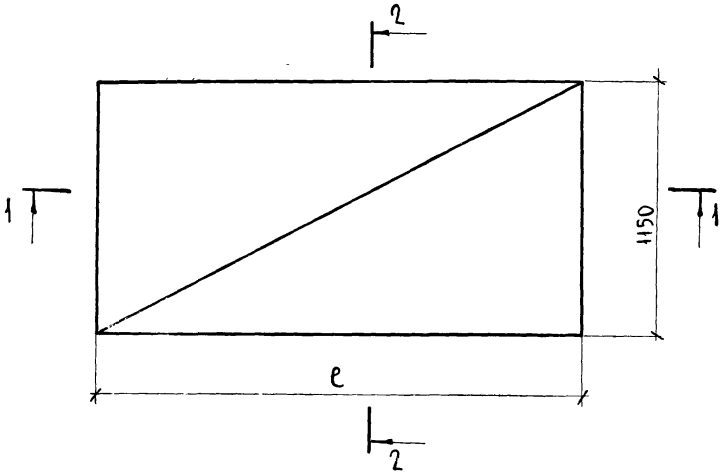

2 — 2

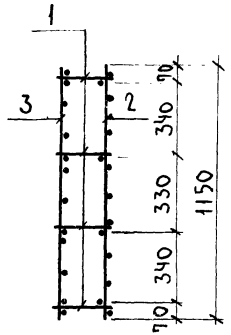

1 — 1

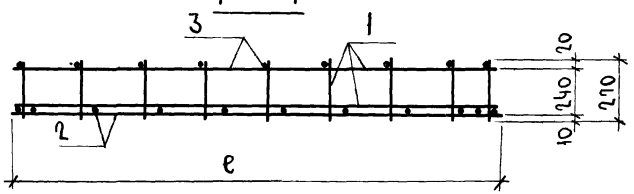

Обозначение	Марка	e мм	Масса, кг
1.165.1-10.3 05.00.00-08	КП105	4460	20,15
- 09	КП106	4460	22,13
- 10	КП107	4760	22,53
- 11	КП108	4760	25,27
- 12	КП109	5060	25,00
- 13	КП110	5060	28,80
- 14	КП111	5360	30,33
- 15	КП112	5360	32,45
- 16	КП113	4160	17,99
- 17	КП114	4460	21,14
- 18	КП115	4760	21,47
- 19	КП116	4760	23,59
- 20	КП117	5060	23,88
- 21	КП118	5060	26,80
- 22	КП119	5360	28,21
- 23	КП120	5660	31,99
- 24	КП121	5660	36,47
- 25	КП122	5960	34,49
- 26	КП123	5960	39,19
- 27	КП124	6260	40,95
- 28	КП125	6260	43,42

Обозначение	Марка	e мм	Масса, кг
1.165.1-10.3 05.00.00	КП97	2360	10.61
- 01	КП98	2660	11.88
- 02	КП99	2960	13.07
- 03	КП100	3260	14.32
- 04	КП101	3560	15.47
- 05	КП102	3860	16.62
- 06	КП103	3860	17.47
- 07	КП104	4160	18.91

Нач. отд.	Коровкевич		7.05.82
Н. контр.	Бахирова		6.05.82
Гип	Бахирова		6.05.82
Рук. гр.	Терновова		6.05.82
Инженер	Смирнова		5.05.82

1.165.1-10.3 05.00.00 СБ

Каркас пространственный КП 97... КП 125

Сборочный чертеж

Стадия	Масса	Масштаб
Р	См. таблицу	—

Лист | Листов 1

ЛенЗНИИЭП

Инв. № подл. | Подпись и дата | Взам. инв. № | Зав. лаб. ячеис-того бетона | Пинскер

18345 25

Формат А3

Формат	Зона	Поз.	Обозначение	Наименование	Кол.	Примечание
				Документация		
А3			1.165.1-10.3 06.00.00 СБ	Сборочный чертеж		
А4			1.165.1-10.3 00.00.00 ТО	Техническое описание		
				Переменные данные для исполнений:		
				1.165.1-10.3 06.00.00		
				Сборочные единицы		
А4		1	1.165.1-10.3 01.01.00-11	Каркас плоский КР 12	4	
А4		2	1.165.1-10.3 05.01.00	Сетка С 83	1	
А4		3	1.165.1-10.3 05.02.00-05	Сетка С 115	1	
				1.165.1-10.3 06.00.00-01		
				Сборочные единицы		
А4		1	1.165.1-10.3 01.01.00-12	Каркас плоский КР 13	4	
А4		2	1.165.1-10.3 05.01.00-01	Сетка С 84	1	
А4		3	1.165.1-10.3 05.02.00-06	Сетка С 116	1	
				1.165.1-10.3 06.00.00-02		
				Сборочные единицы		
А4		1	1.165.1-10.3 01.01.00-13	Каркас плоский КР 14	4	
А4		2	1.165.1-10.3 01.01.00-02	Сетка С 85	1	
А4		3	1.165.1-10.3 05.02.00-07	Сетка С 117	1	

Инв. № подл. | Подпись и дата | Взам. инв. №

Нач. отд.	Коровкевич		7.05.82
Н. контр.	Бахирова		6.05.82
ГИП	Бахирова		6.05.82
Рук. гр.	Терновова		6.05.82
Инженер	Смирнова		5.05.82

1.165.1-10.3 06.00.00

Каркас пространственный КП 126 ... КП 150

Стадия	Лист	Листов
Р	1	6

ЛенЗНИИЭП

Формат	Зона	Поз.	Обозначение	Наименование	Кол.	Примечание
				1.165.1-10.3 06.00.00-03		
				Сборочные единицы		
А4		1	1.165.1-10.3 01.01.00-14	Каркас плоский КР 15	4	
А4		2	1.165.1-10.3 01.01.00-03	Сетка С 86	1	
А4		3	1.165.1-10.3 05.02.00-08	Сетка С 118	1	
				1.165.1-10.3 06.00.00-04		
				Сборочные единицы		
А4		1	1.165.1-10.3 01.01.00-15	Каркас плоский КР 16	4	
А4		2	1.165.1-10.3 01.01.00-04	Сетка С 87	1	
А4		3	1.165.1-10.3 05.02.00-09	Сетка С 119	1	
				1.165.1-10.3 06.00.00-05		
				Сборочные единицы		
А4		1	1.165.1-10.3 01.01.00-16	Каркас плоский КР 17	4	
А4		2	1.165.1-10.3 01.01.00-05	Сетка С 88	1	
А4		3	1.165.1-10.3 05.02.00-10	Сетка С 120	1	
				1.165.1-10.3 06.00.00-06		
				Сборочные единицы		
А4		1	1.165.1-10.3 01.01.00-17	Каркас плоский КР 18	4	
А4		2	1.165.1-10.3 01.01.00-07	Сетка С 90	1	
А4		3	1.165.1-10.3 05.02.00-11	Сетка С 121	1	
				1.165.1-10.3 06.00.00-07		
				Сборочные единицы		
А4		1	1.165.1-10.3 01.01.00-17	Каркас плоский КР 18	4	
А4		2	1.165.1-10.3 05.01.00-08	Сетка С 91	1	
А4		3	1.165.1-10.3 05.02.00-11	Сетка С 121	1	

Инв. № подл. | Подпись и дата | Взам. инв. №

1.165.1-10.3 06.00.00

Лист 2

Формат	Зона	Поз.	Обозначение	Наименование	Кол.	Примечание
				1.165.1-10.3 06.00.00-08		
				Сборочные единицы		
А4		1	1.165.1-10.3 01.01.00-18	Каркас плоский КР19	4	
А4		2	1.165.1-10.3 05.01.00-09	Сетка С92	1	
А4		3	1.165.1-10.3 05.02.00-12	Сетка С122	1	
				1.165.1-10.3 06.00.00-09		
				Сборочные единицы		
А4		1	1.165.1-10.3 01.01.00-18	Каркас плоский КР19	4	
А4		2	1.165.1-10.3 05.01.00-11	Сетка С94	1	
А4		3	1.165.1-10.3 05.02.00-12	Сетка С122	1	
				1.165.1-10.3 06.00.00-10		
				Сборочные единицы		
А4		1	1.165.1-10.3 01.01.00-19	Каркас плоский КР20	4	
А4		2	1.165.1-10.3 05.01.00-13	Сетка С96	1	
А4		3	1.165.1-10.3 05.02.00-13	Сетка С123	1	
				1.165.1-10.3 06.00.00-11		
				Сборочные единицы		
А4		1	1.165.1-10.3 01.01.00-19	Каркас плоский КР20	4	
А4		2	1.165.1-10.3 05.01.00-15	Сетка С98	1	
А4		3	1.165.1-10.3 05.02.00-13	Сетка С123	1	

Инв.№ подл. | Подпись и дата | Взам. инв.№

Формат	Зона	Поз.	Обозначение	Наименование	Кол.	Примечание
				1.165.1-10.3 06.00.00-12		
				Сборочные единицы		
А4		1	1.165.1-10.3 01.01.00-20	Каркас плоский КР21	4	
А4		2	1.165.1-10.3 05.01.00-17	Сетка С100	1	
А4		3	1.165.1-10.3 05.02.00-14	Сетка С124	1	
				1.165.1-10.3 06.00.00-13		
				Сборочные единицы		
А4		1	1.165.1-10.3 01.01.00-20	Каркас плоский КР21	4	
А4		2	1.165.1-10.3 05.01.00-19	Сетка С102	1	
А4		3	1.165.1-10.3 05.02.00-14	Сетка С124	1	
				1.165.1-10.3 06.00.00-14		
				Сборочные единицы		
А4		1	1.165.1-10.3 01.01.00-21	Каркас плоский КР22	4	
А4		2	1.165.1-10.3 05.01.00-21	Сетка С104	1	
А4		3	1.165.1-10.3 05.02.00-15	Сетка С125	1	
				1.165.1-10.306.00.00-15		
				Сборочные единицы		
А4		1	1.165.1-10.3 01.01.00-21	Каркас плоский КР22	4	
А4		2	1.165.1-10.3 05.01.00-20	Сетка С103	1	
А4		3	1.165.1-10.3 05.02.00-15	Сетка С125	1	

Инв.№ подл. | Подпись и дата | Взам. инв.№

18345 27

Формат	Зона	Поз.	Обозначение	Наименование	Кол.	Примечание
				1.165.1-10.3 06.00.00-16		
				Сборочные единицы		
А4		1	1.165.1-10.3 01.01.00-22	Каркас плоский КР 23	4	
А4		2	1.165.1-10.3 05.01.00-23	Сетка С 106	1	
А4		3	1.165.1-10.3 05.02.00-16	Сетка С 128	1	
				1.165.1-10.3 06.00.00-17		
				Сборочные единицы		
А4		1	1.165.1-10.3 01.01.00-22	Каркас плоский КР 23	4	
А4		2	1.165.1-10.3 05.01.00-24	Сетка С 107	1	
А4		3	1.165.1-10.3 05.02.00-16.	Сетка С 126	1	
				1.165.1-10.3 06.00.00-18		
				Сборочные единицы		
А4		1	1.165.1-10.3 01.01.00-23	Каркас плоский КР24	4	
А4		2	1.165.1-10.3 05.02.00	Сетка С 110	1	
А4		3	1.165.1-10.3 05.02.00-17	Сетка С127	1	
				1.165.1-10.3 06.00.00-19		
				Сборочные единицы		
А4		1	1.165.1-10.3 01.01.00-23	Каркас плоский КР 24	4	
А4		2	1.165.1-10.3 05.02.00-01	Сетка С 111	1	
А4		3	1.165.1-10.3 05.02.00-17	Сетка С 127	1	
				1.165.1-10.3 06.00.00-20		
				Сборочные единицы		
А4		1	1.165.1-10.3 01.01.00-24	Каркас плоский КР 25	4	
А4		2	1.165.1-10.3 05.02.00-02	Сетка С 112	1	
А4		3	1.165.1-10.3 05.02.00-18	Сетка С 128	1	

Инв. № подл. | Подпись и дата | Взам. инв. №

Формат	Зона	Поз.	Обозначение	Наименование	Кол.	Примечание
				1.165.1-10.3 06.00.00-21		
				Сборочные единицы		
А4		1	1.1651-10.3 01.01.00-24	Каркас плоский КР 25	4	
А4		2	1.165.1-10.3 05.02.00-03	Сетка С 113	1	
А4		3	1.165.1-10.3 05.02.00-18	Сетка С 128	1	
				1.165.1-10.3 06.00.00-22		
				Сборочные единицы		
А4		1	1.165.1-10.3 01.01.00-18	Каркас плоский КР 19	4	
А4		2	1.165.1-10.3 05.01.00-25	Сетка С 108	1	
А4		3	1.165.1-10.3 05.02.00-12	Сетка С 122	1	
				1.165.1-10.3 06.00.00-23		
				Сборочные единицы		
А4		1	1.165.1-10.3 01.01.00-21	Каркас плоский КР 22	4	
А4		2	1.165.1-10.3 05.01.00-26	Сетка С 109	1	
А4		3	1.165.1-10.3 05.02.00-15	Сетка С 125	1	
				1.165.1-10.3 06.00.00-24		
				Сборочные единицы		
А4		1	1.165.1-10.3 01.01.00-24	Каркас плоский КР 25	4	
А4		2	1.165.1-10.3 05.02.00-04	Сетка С 114	1	
А4		3	1.165.1-10.3 05.02.00-18	Сетка С 128	1	

Инв. № подл. | Подпись и дата | Взам. инв. №

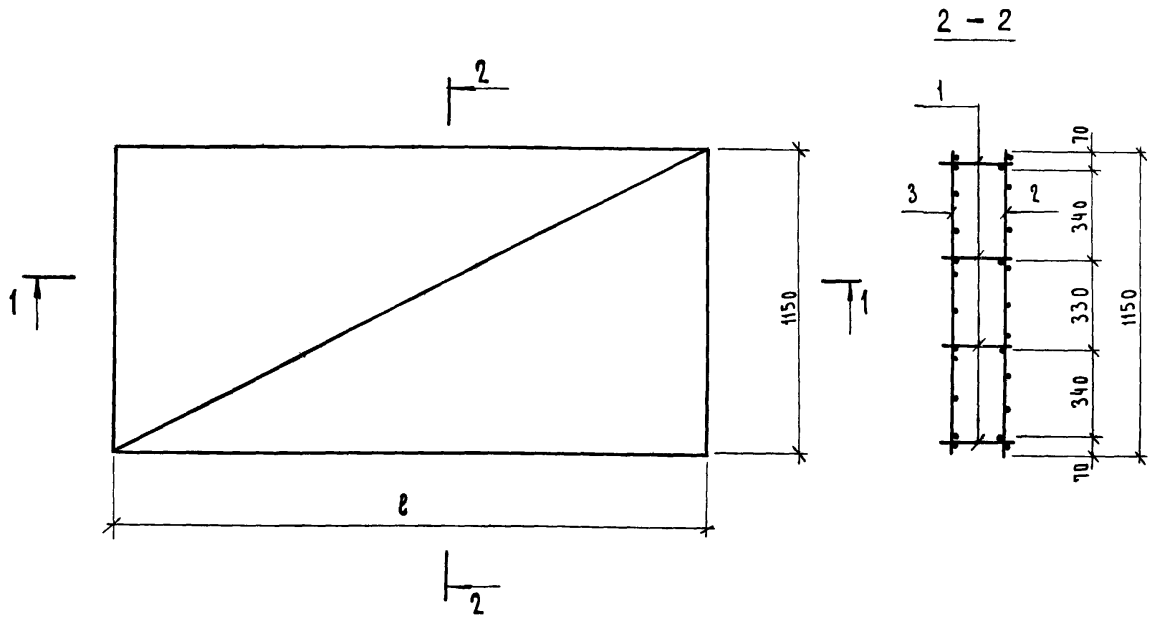

Обозначение	Марка	ℓ мм	Масса, кг
1.165.1-10.3 06.00.00 – 04	КП 130	3560	15,67
– 05	КП 131	3860	16,82
– 06	КП 132	4160	18,19
– 07	КП 133	4160	19,11
– 08	КП 134	4460	20,39
– 09	КП 135	4460	21,38
– 10	КП 136	4760	21,71
– 11	КП 137	4760	23,83
– 12	КП 138	5060	24,12
– 13	КП 139	5060	27,04
– 14	КП 140	5360	26,65
– 15	КП 141	5360	30,61
– 16	КП 142	5660	32,27
– 17	КП 143	5660	36,75
– 18	КП 144	5960	34,77
– 19	КП 145	5960	39,47
– 20	КП 146	6260	41,27
– 21	КП 147	6260	43,74
– 22	КП 148	4460	19,40
– 23	КП 149	5360	28,49
– 24	КП 150	6260	36,33

Обозначение	Марка	ℓ мм	Масса, кг
1.165.1-10.3 06.00.00	КП 126	2360	10,69
– 01	КП 127	2660	12,04
– 02	КП 128	2960	13,19
– 03	КП 129	3260	14,48

Нач. отд.	Коровкевич		7.05.82
Н. контр.	Бахирова		6.05.82
ГИП	Бахирова		6.05.82
Рук. гр.	Терновова		5.05.82
Инженер	Смирнова		5.05.82

1.165.1-10.3 06.00.00 СБ

Каркас пространственный КП 126 ... КП 150
Сборочный чертеж

Стадия	Масса	Масштаб
Р	см. табл.	—
Лист	Листов	

ЛенЗНИИЭП

Зав. лаб. ячеис. бетона Пинскер

Взам. инв. № | Подп. и дата | Инв. № подл.

Формат	Зона	Поз.	Обозначение	Наименование	Кол.	Примечание
				Документация		
А3			1.165.1-10.3 07.00.00 СБ	Сборочный чертеж		
А4			1.165.1-10.3 00.00.00 ТО	Техническое описание		
				Переменные данные для исполнений:		
				1.165.1-10.3 07.00.00		
				Сборочные единицы		
А4		1	1.165.1-10.3 01.01.00	Каркас плоский КР1	4	
А4		2	1.165.1-10.3 07.01.00	Сетка С 129	1	
А4		3	1.165.1-10.3 07.02.00-05	Сетка С 161	1	
				1.165.1-10.3 07.00.00-01		
				Сборочные единицы		
А4		1	1.165.1-10.3 01.01.00-01	Каркас плоский КР2	4	
А4		2	1.165.1-10.3 07.01.00-01	Сетка С 130	1	
А4		3	1.165.1-10.3 07.02.00-06	Сетка С 162	1	
				1.165.1-10.3 07.00.00-02		
				Сборочные единицы		
А4		1	1.165.1-10.3 01.01.00-02	Каркас плоский КР3	4	
А4		2	1.165.1-10.3 07.01.00-02	Сетка С 131	1	
А4		3	1.165.1-10.3 07.02.00-07	Сетка С 163	1	

Инв. № подл. | Подпись и дата | Взам. инв. №

Нач. отд.	Коровкевич		7.05.82
Н. контр.	Бахирова		6.05.82
ГИП	Бахирова		6.05.82
Рук. гр.	Терновова		6.05.82
Инженер	Трофимова		4.05.82

1.165.1-10.3 07.00.00

Каркас пространственный КП 151 ... КП 179

Стадия	Лист	Листов
Р	1	6

ЛенЗНИИЭП

Формат	Зона	Поз.	Обозначение	Наименование	Кол.	Примечание
				1.165.1-10.3 07.00.00-03		
				Сборочные единицы		
А4		1	1.165.1-10.3 01.01.00-03	Каркас плоский КР4	4	
А4		2	1.165.1-10.3 07.01.00-03	Сетка С 132	1	
А4		3	1.165.1-10.3 07.02.00-08	Сетка С 164	1	
				1.165.1-10.3 07.00.00-04		
				Сборочные единицы		
А4		1	1.165.1-10.3 01.01.00-04	Каркас плоский КР5	4	
А4		2	1.165.1-10.3 07.01.00-04	Сетка С 133	1	
А4		3	1.165.1-10.3 07.02.00-09	Сетка С 165	1	
				1.165.1-10.3 07.00.00-05		
				Сборочные единицы		
А4		1	1.165.1-10.3 01.01.00-05	Каркас плоский КР6	4	
А4		2	1.165.1-10.3 07.01.00-05	Сетка С 134	1	
А4		3	1.165.1-10.3 07.02.00-10	Сетка С 166	1	
				1.165.1-10.3 07.00.00-06		
				Сборочные единицы		
А4		1	1.165.1-10.3 01.01.00-05	Каркас плоский КР6	4	
А4		2	1.165.1-10.3 07.01.00-06	Сетка С135	1	
А4		3	1.165.1-10.3 07.02.00-10	Сетка С 166	1	
				1.165.1-10.3 07.00.00-07		
				Сборочные единицы		
А4		1	1.165.1-10.3 01.01.00-06	Каркас плоский КР7	4	
А4		2	1.165.1-10.3 07.01.00-07	Сетка С 136	1	
А4		3	1.165.1-10.3 07.02.00-11	Сетка С 167	1	
				1.165.1-10.3 07.00.00-08		
				Сборочные единицы		
А4		1	1.165.1-10.3 01.01.00-06	Каркас плоский КР7	4	
А4		2	1.165.1-10.3 07.01.00-09	Сетка С 138	1	
А4		3	1.165.1-10.3 07.02.00-11	Сетка С 167	1	

Инв. № подл. | Подпись и дата | Взам. инв. №

1.165.1-10.3 07.00.00

Лист 2

Формат	Зона	Поз.	Обозначение	Наименование	Кол.	Примечание
				1.165.1-10.3 07.00.00-09		
				Сборочные единицы		
А4		1	1.165.1-10.3 01.01.00-07	Каркас плоский КР8	4	
А4		2	1.165.1-10.3 07.01.00-10	Сетка С 139	1	
А4		3	1.165.1-10.3 07.02.00-12	Сетка С 168	1	
				1.165.1-10.3 07.00.00-10		
				Сборочные единицы		
А4		1	1.165.1-10.3 01.01.00-07	Каркас плоский КР8	4	
А4		2	1.165.1-10.3 07.01.00-12	Сетка С 141	1	
А4		3	1.165.1-10.3 07.02.00-12	Сетка С 168	1	
				1.165.1-10.3 07.00.00-11		
				Сборочные единицы		
А4		1	1.165.1-10.3 01.01.00-08	Каркас плоский КР9	4	
А4		2	1.165.1-10.3 07.01.00-13	Сетка С 142	1	
А4		3	1.165.1-10.3 07.02.00-13	Сетка С 169	1	
				1.165.1-10.3 07.00.00-12		
				Сборочные единицы		
А4		1	1.165.1-10.3 01.01.00-08	Каркас плоский КР9	4	
А4		2	1.165.1-10.3 07.01.00-15	Сетка С 144	1	
А4		3	1.165.1-10.3 07.02.00-13	Сетка С 169	1	
				1.165.1-10.3 07.00.00-13		
				Сборочные единицы		
А4		1	1.165.1-10.3 01.01.00-09	Каркас плоский КР10	4	
А4		2	1.165.1-10.3 07.01.00-16	Сетка С 145	1	
А4		3	1.165.1-10.3 07.02.00-14	Сетка С 170	1	

Взам. инв. № | Подпись и дата | Инв. № подл.

Формат	Зона	Поз.	Обозначение	Наименование	Кол.	Примечание
				1.165.1-10.3 07.00.00-14		
				Сборочные единицы		
А4		1	1.165.1-10.3 01.01.00-09	Каркас плоский КР10	4	
А4		2	1.165.1-10.3 07.01.00-18	Сетка С 147	1	
А4		3	1.165.1-10.3 07.02.00-14	Сетка С 170	1	
				1.165.1-10.3 07.00.00-15		
				Сборочные единицы		
А4		1	1.165.1-10.3 01.01.00-10	Каркас плоский КР11	4	
А4		2	1.165.1-10.3 07.01.00-19	Сетка С 148	1	
А4		3	1.165.1-10.3 07.02.00-15	Сетка С 171	1	
				1.165.1-10.3 07.00.00-16		
				Сборочные единицы		
А4		1	1.165.1-10.3 01.01.00-10	Каркас плоский КР11	4	
А4		2	1.165.1-10.3 07.01.00-21	Сетка С 150	1	
А4		3	1.165.1-10.3 07.02.00-15	Сетка С 171	1	
				1.165.1-10.3 07.00.00-17		
				Сборочные единицы		
А4		1	1.165.1-103 01.01.00-06	Каркас плоский КР7	4	
А4		2	1.165.1-10.3 07.01.00-08	Сетка С 137	1	
А4		3	1.165.1-10.3 07.02.00-11	Сетка С 167	1	
				1.165.1-10.3 07.00.00-18		
				Сборочные единицы		
А4		1	1.165.1-10.3 01.01.00-07	Каркас плоский КР8	4	
А4		2	1.165.1-10.3 07.01.00-11	Сетка С 140	1	
А4		3	1.165.1-10.3 07.02.00-12	Сетка С 168	1	

Взам. инв. № | Подпись и дата | Инв. № подл.

Формат	Зона	Поз.	Обозначение	Наименование	Кол.	Примечание
				1.165.1-103 07.00.00-19		
				Сборочные единицы		
А4		1	1.165.1-10.3 01.01.00-08	Каркас плоский КР9	4	
А4		2	1.165.1-10.3 07.01.00-14	Сетка С 143	1	
А4		3	1.165.1-10.3 07.02.00-13	Сетка С 169	1	
				1.165.1-10.3 07.00.00-20		
				Сборочные единицы		
А4		1	1.165.1-10.3 01.01.00-09	Каркас плоский КР10	4	
А4		2	1.165.1-10.3 07.01.00-17	Сетка С 146	1	
А4		3	1.165.1-10.3 07.02.00-14	Сетка С 170	1	
				1.165.1-10.3 07.00.00-21		
				Сборочные единицы		
А4		1	1.165.1-10.3 01.01.00-09	Каркас плоский КР10	4	
А4		2	1.165.1-10.3 07.01.00-16	Сетка С 145	1	
А4		3	1.165.1-10.3 07.02.00-14	Сетка С 170	1	
				1.165.1-10.3 07.00.00-22		
				Сборочные единицы		
А4		1	1.165.1-10.3 01.01.00-10	Каркас плоский КР11	4	
А4		2	1.165.1-10.3 07.01.00-20	Сетка С 149	1	
А4		3	1.165.1-10.3 07.02.00-15	Сетка С 171	1	
				1.165.1-10.3 07.00.00-23		
				Сборочные единицы		
А4		1	1.165.1-10.3 01.01.00-25	Каркас плоский КР26	4	
А4		2	1.165.1-10.3 07.01.00-22	Сетка С 151	1	
А4		3	1.165.1-10.3 07.02.00-16	Сетка С 172	1	

Инв.№ подл. | Подпись и дата | Взам. инв.№

Формат	Зона	Поз.	Обозначение	Наименование	Кол.	Примечание
				1.165.1-10.3 07.00.00-24		
				Сборочные единицы		
А4		1	1.165.1-10.3 01.01.00-25	Каркас плоский КР26	4	
А4		2	1.165.1-10.3 07.01.00-23	Сетка С 152	1	
А4		3	1.165.1-10.3 07.02.00-16	Сетка С 172	1	
				1.165.1-10.3 07.00.00-25		
				Сборочные единицы		
А4		1	1.165.1-10.3 01.01.00-26	Каркас плоский КР27	4	
А4		2	1.165.1-10.3 07.02.00	Сетка С 156	1	
А4		3	1.165.1-10.3 07.02.00-17	Сетка С 173	1	
				1.165.1-10.3 07.00.00-26		
				Сборочные единицы		
А4		1	1.165.1-10.3 01.01.00-26	Каркас плоский КР27	4	
А4		2	1.165.1-10.3 07.02.00-01	Сетка С 157	1	
А4		3	1.165.1-10.3 07.02.00-17	Сетка С 173	1	
				1.165.1-10.3 07.00.00-27		
				Сборочные единицы		
А4		1	1.165.1-10.3 01.01.00-27	Каркас плоский КР28	4	
А4		2	1.165.1-10.3 07.02.00-02	Сетка С 158	1	
А4		3	1.165.1-10.3 07.02.00-18	Сетка С 174	1	
				1.165.1-10.3 07.00.00-28		
				Сборочные единицы		
А4		1	1.165.1-10.3 01.01.00-27	Каркас плоский КР28	4	
А4		2	1.165.1-10.3 07.02.00-03	Сетка С 159	1	
А4		3	1.165.1-10.3 07.02.00-18	Сетка С 174	1	

Инв.№ подл. | Подпись и дата | Взам. инв.№

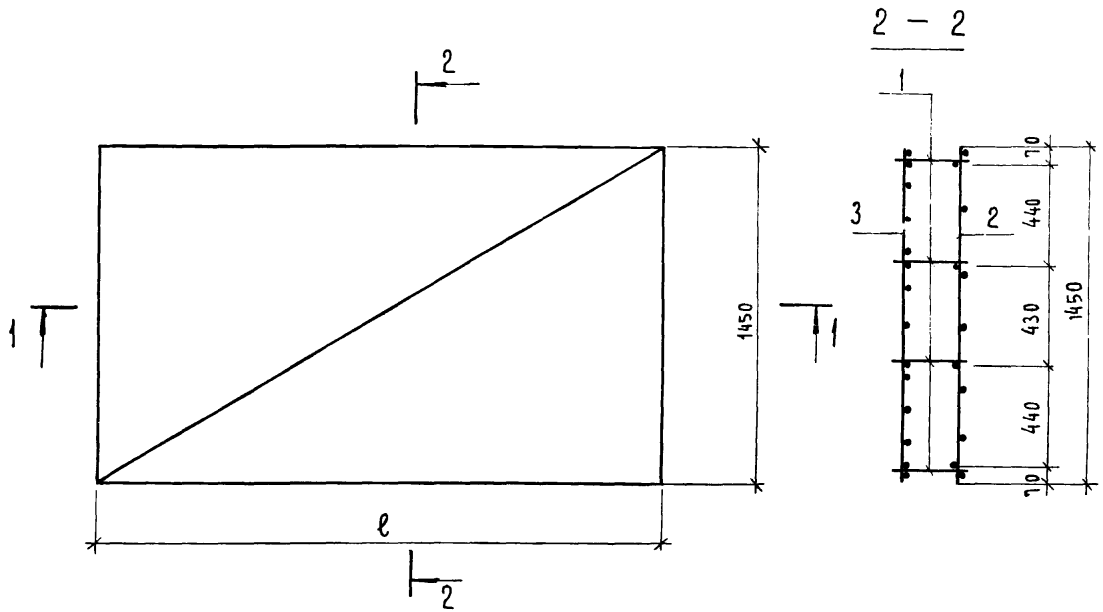

Обозначение	Марка	ℓ мм	Масса, кг
1.165.1-10.3 07.00.00	КП 151	2360	11,94
– 01	КП 152	2660	13,34
– 02	КП 153	2960	14,68
– 03	КП 154	3260	15,08
– 04	КП 155	3560	17,36
– 05	КП 156	3860	18,64
– 06	КП 157	3860	19,49

Обозначение	Марка	ℓ мм	Масса, кг
1.165.1-10.3 07.00.00-07	КП 158	4160	21,10
– 08	КП 159	4160	22,02
– 09	КП 160	4460	23,94
– 10	КП 161	4460	25,42
– 11	КП 162	4760	27,12
– 12	КП 163	4760	28,80
– 13	КП 164	5060	30,52
– 14	КП 165	5060	32,52
– 15	КП 166	5360	34,22
– 16	КП 167	5360	40,58
– 17	КП 168	4160	20,18
– 18	КП 169	4460	22,45
– 19	КП 170	4760	25,00
– 20	КП 171	5060	28,72
– 21	КП 172	5060	30,52
– 22	КП 173	5360	32,10
– 23	КП 174	5660	38,34
– 24	КП 175	5660	42,82
– 25	КП 176	5960	41,36
– 26	КП 177	5960	46,06
– 27	КП 178	6260	48,12
– 28	КП 179	6260	50,59

Нач. отд.	Коровкевич		7.05.82
Н.контр.	Бахирова		6.05.82
ГИП	Бахирова		6.05.82
Рук.груп.	Терновова		6.05.82
Инженер	Трофимова		5.05.82

1.165.1-10.3 07.00 ООСБ

Каркас пространственный КП 151... КП 179
Сборочный чертеж

Стадия	Масса	Масштаб
Р	См. таблицу	–
Лист	Листов 1	

ЛенЗНИИЭП

Инв.№подл. | Подп. и дата | Взам.инв.№ | Зав.лаб.ячеис-того бетона Пинскер.

Формат	Зона	Поз.	Обозначение	Наименование	Кол.	Примечание
				Документация		
А3			1.165.1-10.3 08.00.00 СБ	Сборочный чертеж		
А4			1.165.1-10.3 00.00.00 ТО	Техническое описание		
А4						
			Переменные данные	для исполнений:		
				1.165.1-10.3 08.00.00		
				Сборочные единицы		
А4		1	1.165.1-10.3 01.01.00-11	Каркас плоский КР12	4	
А4		2	1.165.1-10.3 07.01.00	Сетка С129	1	
А4		3	1.165.1-10.3 07.02.00-05	Сетка С161	1	
				1.165.1-10.3 08.00.00-01		
				Сборочные единицы		
А4		1	1.165.1-10.3 01.01.00-12	Каркас плоский КР13	4	
А4		2	1.165.1-10.3 07.01.00-01	Сетка С130	1	
А4		3	1.165.1-10.3 07.02.00-06	Сетка С162	1	
				1.165.1-10.3 08.00.00-02		
				Сборочные единицы		
А4		1	1.165.1-10.3 01.01.00-13	Каркас плоский КР14	4	
А4		2	1.165.1-10.3 07.01.00-02	Сетка С131	1	
А4		3	1.165.1-10.3 07.02.00-07	Сетка С163	1	

Инв.№ подл. | Подпись и дата | Взам. инв.№

Нач. отд.	Коровкевич		7.05.87
Н. контр.	Бахирова		6.05.87
ГИП	Бахирова		6.05.87
Рук. гр.	Терновова		6.05.87
Инженер	Смирнова		6.05.87

1.165.1-10.3 08.00.00

Каркас пространственный КП 180... КП 206

Стадия	Лист	Листов
Р	1	6

ЛенЗНИИЭП

Формат	Зона	Поз.	Обозначение	Наименование	Кол.	Примечание
				1.165.1-10.3 08.00.00-03		
				Сборочные единицы		
А4		1	1.165.1-10.3 01.01.00-14	Каркас плоский КР15	4	
А4		2	1.165.1-10.3 07.01.00-03	Сетка С132	1	
А4		3	1.165.1-10.3 07.02.00-08	Сетка С164	1	
				1.165.1-10.3 08.00.00-04		
				Сборочные единицы		
А4		1	1.165.1-10.3 01.01.00-15	Каркас плоский КР16	4	
А4		2	1.165.1-10.3 07.01.00-04	Сетка С133	1	
А4		3	1.165.1-10.3 07.02.00-09	Сетка С165	1	
				1.165.1-10.3 08.00.00-05		
				Сборочные единицы		
А4		1	1.165.1-10.3 01.01.00-16	Каркас плоский КР17	4	
А4		2	1.165.1-10.3 07.01.00-05	Сетка С134	1	
А4		3	1.165.1-10.3 07.02.00-10	Сетка С166	1	
				1.165.1-10.3 08.00.00-06		
				Сборочные единицы		
А4		1	1.165.1-10.3 01.01.00-11	Каркас плоский КР18	4	
А4		2	1.165.1-10.3 07.01.00-08	Сетка С137	1	
А4		3	1.165.1-10.3 07.02.00-11	Сетка С167	1	
				1.165.1-10.3 08.00.00-07		
				Сборочные единицы		
А4		1	1.165.1-10.3 01.01.00-17	Каркас плоский КР18	4	
А4		2	1.165.1-10.3 07.01.00-07	Сетка С136	1	
А4		3	1.165.1-10.3 07.02.00-11	Сетка С167	1	

Инв.№ подл. | Подпись и дата | Взам. инв.№

1.165.1-10.3 08.00.00

Лист 2

Формат	Зона	Поз.	Обозначение	Наименование	Кол.	Примечание
				1.165.1-10.3 08.00.00-08		
				Сборочные единицы		
А4		1	1.165.1-10.3 01.01.00-18	Каркас плоский КР19	4	
А4		2	1.165.1-10.3 07.01.00-11	Сетка С140	1	
А4		3	1.165.1-10.3 07.02.00-12	Сетка С168	1	
				1.165.1-10.3 08.00.00-09		
				Сборочные единицы		
А4		1	1.165.1-10.3 01.01.00-18	Каркас плоский КР19	4	
А4		2	1.165.1-10.3 07.01.00-12	Сетка С141	1	
А4		3	1.165.1-10.3 07.02.00-12	Сетка С168	1	
				1.165.1-10.3 08.00.00-10		
				Сборочные единицы		
А4		1	1.165.1-10.3 01.01.00-19	Каркас плоский КР20	4	
А4		2	1.165.1-10.3 07.01.00-14	Сетка С143	1	
А4		3	1.165.1-10.3 07.02.00-13	Сетка С169	1	
				1.165.1-10.3 08.00.00-11		
				Сборочные единицы		
А4		1	1.165.1-10.3 01.01.00-19	Каркас плоский КР20	4	
А4		2	1.165.1-10.3 07.01.00-13	Сетка С142	1	
А4		3	1.165.1-10.3 07.02.00-13	Сетка С169	1	
				1.165.1-10.3 08.00.00-12		
				Сборочные единицы		
А4		1	1.165.1-10.3 01.01.00-20	Каркас плоский КР21	4	
А4		2	1.165.1-10.3 07.01.00-17	Сетка С146	1	
А4		3	1.165.1-10.3 07.02.00-14	Сетка С170	1	

Инв. № подл. | Подпись и дата | Взам. инв. №

Формат А4

Формат	Зона	Поз.	Обозначение	Наименование	Кол.	Примечание
				1.165.1-10.3 08.00.00-13		
				Сборочные единицы		
А4		1	1.165.1-10.3 01.01.00-20	Каркас плоский КР21	4	
А4		2	1.165.1-10.3 07.01.00-16	Сетка С145	1	
А4		3	1.165.1-10.3 07.02.00-14	Сетка С170	1	
				1.165.1-10.3 08.00.00-14		
				Сборочные единицы		
А4		1	1.165.1-10.3 01.01.00-21	Каркас плоский КР22	4	
А4		2	1.165.1-10.3 07.01.00-20	Сетка С149	1	
А4		3	1.165.1-10.3 07.02.00-15	Сетка С171	1	
				1.165.1-10.3 08.00.00-15		
				Сборочные единицы		
А4		1	1.165.1-10.3 01.01.00-21	Каркас плоский КР22	4	
А4		2	1.165.1-10.3 07.01.00-19	Сетка С148	1	
А4		3	1.165.1-10.3 07.02.00-15	Сетка С171	1	
				1.165.1-10.3 08.00.00-16		
				Сборочные единицы		
А4		1	1.165.1-10.3 01.01.00-22	Каркас плоский КР23	4	
А4		2	1.165.1-10.3 07.01.00-22	Сетка С151	1	
А4		3	1.165.1-10.3 07.02.00-16	Сетка С172	1	
				1.165.1-10.3 08.00.00-17		
				Сборочные единицы		
А4		1	1.165.1-10.3 01.01.00-22	Каркас плоский КР23	4	
А4		2	1.165.1-10.3 07.01.00-23	Сетка С152	1	
А4		3	1.165.1-10.3 07.02.00-16	Сетка С172	1	

Инв. № подл. | Подпись и дата | Взам. инв. №

Копировал 18345 35

Формат	Зона	Поз.	Обозначение	Наименование	Кол.	Примечание
				1.165.1-10.3 08.00.00-18		
				Сборочные единицы		
А4		1	1.165.1-10.3 01.01.00-23	Каркас плоский КР24	4	
А4		2	1.165.1-10.3 07.02.00	Сетка С 156	1	
А4		3	1.165.1-10.3 07.02.00-17	Сетка С 173	1	
				1-165.1-10.3 08.00.00-19		
				Сборочные единицы		
А4		1	1.165.1-10.3 01.01.00-23	Каркас плоский КР24	4	
А4		2	1.165.1-10.3 07.02.00-01	Сетка С 157	1	
А4		3	1.165.1-10.3 07.02.00-17	Сетка С 173	1	
				1.165.1-10.3 08.00.00-20		
				Сборочные единицы		
А4		1	1.165.1-10.3 01.01.00-24	Каркас плоский КР25	4	
А4		2	1.165.1-10.3 07.02.00-02	Сетка С 158	1	
А4		3	1.165.1-10.3 07.02.00-18	Сетка С 174	1	
				1.165.1-10.3 08.00.00-21		
				Сборочные единицы		
А4		1	1.165.1-10.3 01.01.00-24	Каркас плоский КР25	4	
А4		2	1.165.1-10.3 07.02.00-03	Сетка С 159	1	
А4		3	1.165.1-10.3 07.02.00-18	Сетка С 174	1	
				1.165.1-10.3 08.00.00-22		
				Сборочные единицы		
А4		1	1.165.1-10.3 01.01.00-18	Каркас плоский КР19	4	
А4		2	1.165.1-10.3 07.01.00-24	Сетка С153	1	
А4		3	1.165.1-10.3 07.02.00-12	Сетка С 168	1	

Инв.№подл. | Подпись и дата | Взам.инв.№

Формат	Зона	Поз.	Обозначение	Наименование	Кол.	Примечание
				1.165.1-10.3 08.00.00-23		
				Сборочные единицы		
А4		1	1.165.1-10.3 01.01.00-18	Каркас плоский КР19	4	
А4		2	1.165.1-10.3 07.01.00-10	Сетка С 139	1	
А4		3	1.165.1-10.3 07.02.00-12	Сетка С 168	1	
				1.165.1-10.3 08.00.00-24		
				Сборочные единицы		
А4		1	1.165.1-10.3 01.01.00-19	Каркас плоский КР20	4	
А4		2	1.165.1-10.3 07.01.00-25	Сетка С 154	1	
А4		3	1.165.1-10.3 07.02.00-13	Сетка С 169	1	
				1.165.1-10.3 08.00.00-25		
				Сборочные единицы		
А4		1	1.165.1-10.3 01.01.00-22	Каркас плоский КР 23	4	
А4		2	1.165.1-10.3 07.01.00-26	Сетка С155	1	
А4		3	1.165.1-10.3 07.02.00-16	Сетка С172	1	
				1.165.1-10.3 08.00.00-26		
				Сборочные единицы		
А4		1	1.165.1-10.3 01.01.00-24	Каркас плоский КР25	4	
А4		2	1.165.1-10.3 07.02.00-04	Сетка С 160	1	
А4		3	1.165.1-10.3 07.02.00-18	Сетка С 174	1	

Инв.№подл. | Подпись и дата | Взам.инв.№

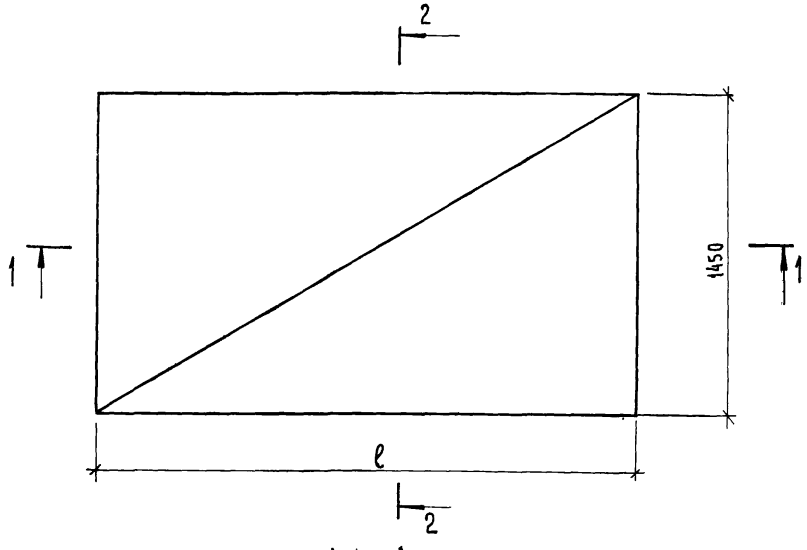

2 – 2

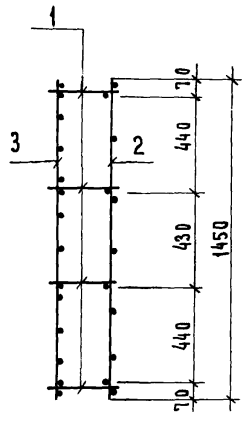

1 – 1

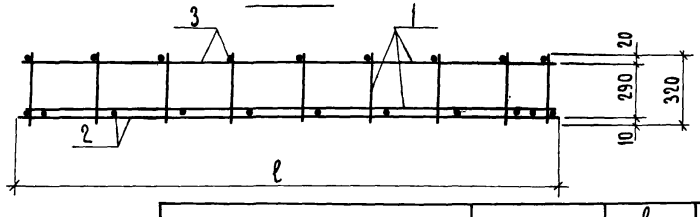

Обозначение	Марка	ℓ мм	Масса, кг
1.165.1-10.3 08.00.00-07	КП 187	4160	21,30
08	КП 188	4460	22,69
09	КП 189	4460	25,66
10	КП 190	4760	25,24
11	КП 191	4760	27,36
12	КП 192	5060	28,96
13	КП 193	5060	30,76
14	КП 194	5360	32,38
15	КП 195	5360	34,50
16	КП 196	5660	38,62
17	КП 197	5660	43,10
18	КП 198	5960	41,64
19	КП 199	5960	46,34
20	КП 200	6260	48,44
21	КП 201	6260	50,91
22	КП 202	4460	21,70
23	КП 203	4460	23,68
24	КП 204	4760	24,18
25	КП 205	5660	34,14
26	КП 206	6260	43,50

Обозначение	Марка	ℓ мм	Масса, кг
1.165.1-10.3 08.00.00	КП 180	2360	12,02
-01	КП 181	2660	13,50
-02	КП 182	2960	14,80
-03	КП 183	3260	16,24
-04	КП 184	3560	17,56
-05	КП 185	3860	18,84
-06	КП 186	4160	20,38

Нач. отд.	Коровкевич		7.05.82
Н.контр.	Бахирова		6.05.82
ГИП	Бахирова		6.05.82
Рук. гр.	Терновова		6.05.82
Инженер	Смирнова		5.05.82

1.165.1-10.3 08.00 00 СБ

Каркас пространственный
КП 180 ... КП 206
Сборочный чертеж

Стадия	Масса	Масштаб
Р	См.табл.	—
Лист	Листов 1	

ЛенЗНИИЭП

Инв. № подл. | Подп. и дата | Взам. инв. № | Зав. лаб. ячеи- того бетона | Пинскер

18345 37

Копировал

Формат А3

Формат	Зона	Поз.	Обозначение	Наименование	Кол.	Примечание
				Документация		
А3			1.165.1-10.3 09.00.00 СБ	Сборочный чертеж		
А4			1.165.1-10.3 00.00.00 ТО	Техническое описание		
				Переменные данные для исполнений:		
				1.165.1-10.3 09.00.00		
				Сборочные единицы		
А4		1	1.165.1-10.3 01.01.00	Каркас плоский КР1	5	
А4		2	1.165.1-10.3 09.01.00	Сетка С175	1	
А4		3	1.165.1-10.3 09.02.00-05	Сетка С205	1	
				1.165.1-10.3 09.00.00-01		
				Сборочные единицы		
А4		1	1.165.1-10.3 01.01.00-01	Каркас плоский КР2	5	
А4		2	1.165.1-10.3 09.01.00-01	Сетка С176	1	
А4		3	1.165.1-10.3 09.02.00-06	Сетка С206	1	
				1.165.1-10.3 09.00.00-02		
				Сборочные единицы		
А4		1	1.165.1-10.3 01.01.00-02	Каркас плоский КР3	5	
А4		2	1.165.1-10.3 09.01.00-02	Сетка С177	1	
А4		3	1.165.1-10.3 09.02.00-07	Сетка С207	1	

Взам. инв. № | Подпись и дата | Инв. № подл.

Нач. отд.	Коровкевич		7.05.82
Н. контр.	Бахирова		6.05.82
ГИП	Бахирова		6.05.82
Рук. гр.	Терновова		6.05.82
Инженер	Смирнова		5.05.82

1.165.1-10.3 09.00.00

Каркас пространственный КП 207 ... КП 234

Стадия	Лист	Листов
Р	1	6

ПензНИИЭП

Формат А4

Формат	Зона	Поз.	Обозначение	Наименование	Кол.	Примечание
				1.165.1-10.3 09.00.00-03		
				Сборочные единицы		
А4		1	1.165.1-10.3 01.01.00-03	Каркас плоский КР4	5	
А4		2	1.165.1-10.3 09.01.00-03	Сетка С178	1	
А4		3	1.165.1-10.3 09.02.00-08	Сетка С208	1	
				1.165.1-10.3 09.00.00-04		
				Сборочные единицы		
А4		1	1.165.1-10.3 01.01.00-04	Каркас плоский КР5	5	
А4		2	1.165.1-10.3 09.01.00-04	Сетка С179	1	
А4		3	1.165.1-10.3 09.02.00-09	Сетка С210	1	
				1.165.1-10.3 09.00.00-05		
				Сборочные единицы		
А4		1	1.165.1-10.3 01.01.00-05	Каркас плоский КР6	5	
А4		2	1.165.1-10.3 09.01.00-05	Сетка С180	1	
А4		3	1.165.1-10.3 09.02.00-10	Сетка С210	1	
				1.165.1-10.3 09.00.00-06		
				Сборочные единицы		
А4		1	1.165.1-10.3 01.01.00-05	Каркас плоский КР6	5	
А4		2	1.165.1-10.3 09.01.00-06	Сетка С181	1	
А4		3	1.165.1-10.3 09.02.00-10	Сетка С210	1	
				1.165.1-10.3 09.00.00-07		
				Сборочные единицы		
А4		1	1.165.1-10.3 01.01.00-06	Каркас плоский КР7	5	
А4		2	1.165.1-10.3 09.01.00-08	Сетка С183	1	
А4		3	1.165.1-10.3 09.02.00-11	Сетка С211	1	

Взам. инв. № | Подпись и дата | Инв. № подл.

1.165.1-10.3 09.00.00

Лист 2

Копировал

18345 38

Формат А4

Формат	Зона	Поз.	Обозначение	Наименование	Кол.	Примечание
				1.165.1-10.3 09.00.00-08		
				Сборочные единицы		
А4		1	1.165.1-10.3 01.01.00-07	Каркас плоский КР8	5	
А4		2	1.165.1-10.3 09.01.00-09	Сетка С184	1	
А4		3	1.165.1-10.3 09.02.00-12	Сетка С212	1	
				1.165.1-10.3 09.00.00-09		
				Сборочные единицы		
А4		1	1.165.1-10.3 01.01.00-07	Каркас плоский КР8	5	
А4		2	1.165.1-10.3 09.01.00-10	Сетка С185	1	
А4		3	1.165.1-10.3 09.02.00-12	Сетка С212	1	
				1.165.1-10.3 09.00.00-10		
				Сборочные единицы		
А4		1	1.165.1-10.3 01.01.00-08	Каркас плоский КР9	5	
А4		2	1.165.1-10.3 09.01.00-11	Сетка С186	1	
А4		3	1.165.1-10.3 09.02.00-13	Сетка С213	1	
				1.165.1-10.3 09.00.00-11		
				Сборочные единицы		
А4		1	1.165.1-10.3 01.01.00-08	Каркас плоский КР9	5	
А4		2	1.165.1-10.3 09.01.00-13	Сетка С188	1	
А4		3	1.165.1-10.3 09.02.00-13	Сетка С213	1	
				1.165.1-10.3 09.00.00-12		
				Сборочные единицы		
А4		1	1.165.1-10.3 01.01.00-09	Каркас плоский КР10	5	
А4		2	1.165.1-10.3 09.01.00-14	Сетка С189	1	
А4		3	1.165.1-10.3 09.02.00-14	Сетка С214	1	

Инв. № подл. | Подпись и дата | Взам. инв. №

Формат А4

Формат	Зона	Поз.	Обозначение	Наименование	Кол.	Примечание
				1.165.1-10.3 09.00.00-13		
				Сборочные единицы		
А4		1	1.165.1-10.3 01.01.00-09	Каркас плоский КР10	5	
А4		2	1.165.1-10.3 09.01.00-16	Сетка С191	1	
А4		3	1.165.1-10.3 09.02.00-14	Сетка С214	1	
				1.165.1-10.3 09.00.00-14		
				Сборочные единицы		
А4		1	1.165.1-10.3 01.01.00-10	Каркас плоский КР11	5	
А4		2	1.165.1-10.3 09.01.00-18	Сетка С193	1	
А4		3	1.165.1-10.3 09.02.00-15	Сетка С215	1	
				1.165.1-10.3 09.00.00-15		
				Сборочные единицы		
А4		1	1.165.1-10.3 01.01.00-10	Каркас плоский КР11	5	
А4		2	1.165.1-10.3 09.01.00-20	Сетка С195	1	
А4		3	1.165.1-10.3 09.02.00-15	Сетка С215	1	
				1.165.1-10.3 09.00.00-16		
				Сборочные единицы		
А4		1	1.165.1-10.3 01.01.00-06	Каркас плоский КР7	5	
А4		2	1.165.1-103 09.01.00-07	Сетка С182	1	
А4		3	1.165.1-10.3 09.02.00-11	Сетка С211	1	
				1.165.1-10.3 09.00.00-17		
				Сборочные единицы		
А4		1	1.165.1-10.3 01.01.00-08	Каркас плоский КР9	5	
А4		2	1.165.1-10.3 09.01.00-12	Сетка С187	1	
А4		3	1.165.1-10.3 09.02.00-13	Сетка С213	1	

Инв. № подл. | Подпись и дата | Взам. инв. №

18345 39

Формат А4

Формат	Зона	Поз.	Обозначение	Наименование	Кол.	Примечание
				1.165.1-10.3 09.00.00-18		
				Сборочные единицы		
А4		1	1.165.1-10.3 01.01.00-08	Каркас плоский КР9	5	
А4		2	1.165.1-10.3 09.01.00-23	Сетка С 198	1	
А4		3	1.165.1-10.3 09.02.00-13	Сетка С 213	1	
				1.165.1-10.3 09.00.00-19		
				Сборочные единицы		
А4		1	1.165.1-10.3 01.01.00-09	Каркас плоский КР10	5	
А4		2	1.165.1-10.3 09.01.00-15	Сетка С 190	1	
А4		3	1.165.1-10.3 09.02.00-14	Сетка С 214	1	
				1.165.1-10.3 09.00.00-20		
				Сборочные единицы		
А4		1	1.165.1-10.3 01.01.00-09	Каркас плоский КР10	5	
А4		2	1.165.1-10.3 09.01.00-24	Сетка С 199	1	
А4		3	1.165.1-10.3 09.02.00-14	Сетка С 214	1	
				1.165.1-10.3 09.00.00-21		
				Сборочные единицы		
А4		1	1.165.1-10.3 01.01.00-10	Каркас плоский КР11	5	
А4		2	1.165.1-10.3 09.01.00-19	Сетка С 194	1	
А4		3	1.165.1-10.3 09.02.00-15	Сетка С 215	1	
				1.165.1-10.3 09.00.00-22		
				Сборочные единицы		
А4		1	1.165.1-10.3 01.01.00-25	Каркас плоский КР 26	5	
А4		2	1.165.1-10.3 09.01.00-21	Сетка С 196	1	
А4		3	1.165.1-10.3 09.02.00-16	Сетка С 216	1	

Взам. инв. № | Подпись и дата | Инв. № подл.

Формат А4

Формат	Зона	Поз.	Обозначение	Наименование	Кол.	Примечание
				1.165.1-10.3 09.00.00-03		
				Сборочные единицы		
А4		1	1.165.1-10.3 01.01.00-25	Каркас плоский КР26	5	
А4		2	1.165.1-10.3 09.01.00-22	Сетка С 197	1	
А4		3	1.165.1-10.3 09.02.00-16	Сетка С 216	1	
				1.165.1-10.3 09.00.00-24		
				Сборочные единицы		
А4		1	1.165.1-10.3 01.01.00-26	Каркас плоский КР27	5	
А4		2	1.165.1-10.3 09.02.00	Сетка С 200	1	
А4		3	1.165.1-10.3 09.02.00-17	Сетка С 217	1	
				1.165.1-10.3 09.00.00-25		
				Сборочные единицы		
А4		1	1.165.1-10.3 01.01.00-26	Каркас плоский КР27	5	
А4		2	1.165.1-10.3 09.02.00-01	Сетка С 201	1	
А4		3	1.165.1-10.3 09.02.00-17	Сетка С 217	1	
				1.165.1-10.3 09.00.00-26		
				Сборочные единицы		
А4		1	1.165.1-10.3 01.01.00-27	Каркас плоский КР28	5	
А4		2	1.165.1-10.3 09.02.00-02	Сетка С 202	1	
А4		3	1.165.1-10.3 09.02.00-18	Сетка С 218	1	
				1.165.1-10.3 09.00.00-27		
				Сборочные единицы		
А4		1	1.165.1-10.3 01.01.00-27	Каркас плоский КР28	5	
А4		2	1.165.1-10.3 09.02.00-03	Сетка С203	1	
А4		3	1.165.1-10.3 09.02.00-18	Сетка С218	1	

Взам. инв. № | Подпись и дата | Инв. № подл.

18345 40

Копировал

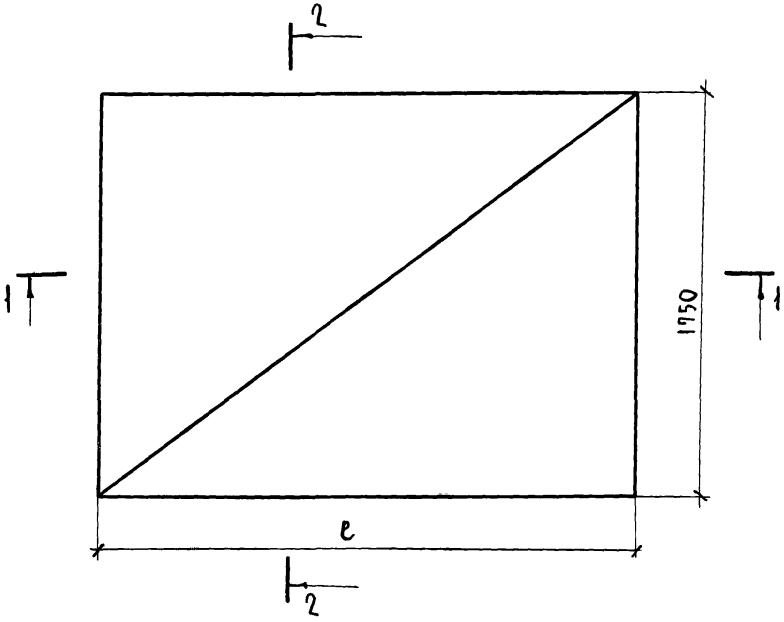

Обозначение	Марка	e мм	Масса, кг
1.165.1-10.3 09.00.00-05	КП 212	3860	22,61
-06	КП 213	3860	24,31
-07	КП 214	4160	26,32
-08	КП 215	4460	28,01
-09	КП 216	4460	30,98
-10	КП 217	4760	33,05
-11	КП 218	4760	34,11
-12	КП 219	5060	36,71
-13	КП 220	5060	40,76
-14	КП 221	5360	42,90
-15	КП 222	5360	49,26
-16	КП 223	4160	24,48
-17	КП 224	4760	29,87
-18	КП 225	4760	36,57
-19	КП 226	5060	35,00
-20	КП 227	5060	38,76
-21	КП 228	5360	38,66
-22	КП 229	5660	45,26
-23	КП 230	5660	51,98
-24	КП 231	5960	48,86
-25	КП 232	5960	55,91
-26	КП 233	6260	58,42
-27	КП 234	6260	60,89

Обозначение	Марка	e мм	Масса, кг
1.165.1.-10.3 09.00.00	КП 207	2360	14,49
-01	КП 208	2660	16,18
-02	КП 209	2960	17,81
-03	КП 210	3260	19,50
-04	КП 211	3560	21,06

Нач.ОТА	Коровкевич		4.05.82
Н.контр.	Бахирова		6.05.82
ГИП	Бахирова		6.05.82
Рук.гр.	Терновова		6.05.82
Инженер	Трофимова		4.05.82

1.165.1-10.3 09.00.00 СБ

Каркас пространственный КП 207...КП 234 Сборочный чертеж

Стадия	Масса	Масштаб
Р	См. таблицу	—
Лист	Листов 1	

ЛенЗНИИЭП

Заказчик: Пинскор
Завлабзчис-того бюро
Взам. инв. №
Подпись и дата
Инв. № подл.

Копировал

18345 41

Формат А1

Формат	Зона	Поз.	Обозначение	Наименование	Кол.	Примечание
				Документация		
А3			1.165.1-10.3 10.00.00 СБ	Сборочный чертеж		
А4			1.165.1-10.3 00.00.00 ТО	Техническое описание		
				Переменные данные для исполнений:		
				1.165.1-10.3 10.00.00		
				Сборочные единицы		
А4		1	1.165.1-10.3 01.01.00-11	Каркас плоский КР12	5	
А4		2	1.165.1-10.3 09.01.00	Сетка С175	1	
А4		3	1.165.1-10.3 09.02.00-05	Сетка С205	1	
				1.165.1-10.3 10.00.00-01		
				Сборочные единицы		
А4		1	1.165.1-10.3 01.01.00-12	Каркас плоский КР13	5	
А4		2	1.165.1-10.3 09.01.00-01	Сетка С176	1	
А4		3	1.165.1-10.3 09.02.00-06	Сетка С206	1	
				1.165.1-10.3 10.00.00-02		
				Сборочные единицы		
А4		1	1.165.1-10.3 01.01.00-13	Каркас плоский КР14	5	
А4		2	1.165.1-10.3 09.01.00-02	Сетка С177	1	
А4		3	1.165.1-10.3 09.02.00-07	Сетка С207	1	

Инв.№ подл. | Подпись и дата | Взам. инв.№

Нач.отд.	Коровкевич		7.05.82
Н.контр.	Бахирова		7.05.82
ГИП	Бахирова		6.05.82
Рук.гр.	Терновова		6.05.82
Инженер	Трофимова		4.05.82

1.165.1-10.3 10.00.00

Каркас пространственный КП 235 ....КП 258

Стадия	Лист	Листов
Р	1	6

ЛенЗНИИЭП

Формат	Зона	Поз.	Обозначение	Наименование	Кол.	Примечание
				1.165.1-10.3 10.00.00-03		
				Сборочные единицы		
А4		1	1.165.1-10.3 01.01.00-14	Каркас плоский КР15	5	
А4		2	1.165.1-10.3 09.01.00-03	Сетка С178	1	
А4		3	1.165.1-10.3 09.02.00-08	Сетка С208	1	
				1.165.1-10.3 10.00.00-04		
				Сборочные единицы		
А4		1	1.165.1-10.3 01.01.00-15	Каркас плоский КР16	5	
А4		2	1.165.1-10.3 09.01.00-04	Сетка С179	1	
А4		3	1.165.1-10.3 09.02.00-09	Сетка С209	1	
				1.165.1-10.3 10.00.00-05		
				Сборочные единицы		
А4		1	1.165.1-10.3 01.01.00-16	Каркас плоский КР17	5	
А4		2	1.165.1-10.3 09.01.00-05	Сетка С180	1	
А4		3	1.165.1-10.3 09.02.00-10	Сетка С210	1	
				1.165.1-10.3 10.00.00-06		
				Сборочные единицы		
А4		1	1.165.1-10.3 01.01.00-17	Каркас плоский КР18	5	
А4		2	1.165.1-10.3 09.01.00-07	Сетка С182	1	
А4		3	1.165.1-10.3 09.02.00-11	Сетка С211	1	
				1.165.1-10.3 10.00.00-07		
				Сборочные единицы		
А4		1	1.165.1-10.3 01.01.00-17	Каркас плоский КР18	5	
А4		2	1.165.1-10.3 09.01.00-08	Сетка С183	1	
А4		3	1.165.1-10.3 09.02.00-11	Сетка С211	1	

Инв.№ подл. | Подпись и дата | Взам. инв.№

1.165.1-10.3 10.00.00

Лист 2

Формат	Зона	Поз.	Обозначение	Наименование	Кол.	Примечание
				1.165.1-10.3 10.00.00-08		
				Сборочные единицы		
А4		1	1.165.1-10.3 01.01.00-18	Каркас плоский КР19	5	
А4		2	1.165.1-10.3 09.01.00-09	Сетка С184	1	
А4		3	1.165.1-10.3 09.02.00-12	Сетка С212	1	
				1.165.1-10.3 10.00.00-09		
				Сборочные единицы		
А4		1	1.165.1-10.3 01.01.00-18	Каркас плоский КР19	5	
А4		2	1.165.1-10.3 09.01.00-10	Сетка С185	1	
А4		3	1.165.1-10.3 09.02.00-12	Сетка С212	1	
				1.165.1-10.3 10.00.00-10		
				Сборочные единицы		
А4		1	1.165.1-10.3 01.01.00-19	Каркас плоский КР20	5	
А4		2	1.165.1-10.3 09.01.00-12	Сетка С187	1	
А4		3	1.165.1-10.3 09.02.00-13	Сетка С213	1	
				1.165.1-10.3 10.00.00-11		
				Сборочные единицы		
А4		1	1.165.1-10.3 01.01.00-19	Каркас плоский КР20	5	
А4		2	1.165.1-10.3 09.01.00-11	Сетка С186	1	
А4		3	1.165.1-10.3 09.02.00-13	Сетка С213	1	

Инв. № подл. | Подпись и дата | Взам. инв. №

Формат А4

Формат	Зона	Поз.	Обозначение	Наименование	Кол.	Примечание
				1.165.1-10.3 10.00.00-12		
				Сборочные единицы		
А4		1	1.165.1-10.3 01.01.00-20	Каркас плоский КР21	5	
А4		2	1.165.1-10.3 09.01.00-15	Сетка С190	1	
А4		3	1.165.1-10.3 09.02.00-14	Сетка С214	1	
				1.165.1-10.3 10.00.00-13		
				Сборочные единицы		
А4		1	1.165.1-10.3 01.01.00-20	Каркас плоский КР21	5	
А4		2	1.165.1-10.3 09.01.00-17	Сетка С192	1	
А4		3	1.165.1-10.3 09.02.00-14	Сетка С214	1	
				1.165.1-10.3 10.00.00-14		
				Сборочные единицы		
А4		1	1.165.1-10.3 01.01.00-21	Каркас плоский КР22	5	
А4		2	1.165.1-10.3 09.01.00-19	Сетка С194	1	
А4		3	1.165.1-10.3 09.02.00-15	Сетка С215	1	
				1.165.1-10.3 10 00 00-15		
				Сборочные единицы		
А4		1	1.165.1-10.3 01.01.00-21	Каркас плоский КР22	5	
А4		2	1.165.1-10.3 09.01.00-18	Сетка С193	1	
А4		3	1.165.1-10.3 09.02.00-15	Сетка С215	1	

Инв. № подл. | Подпись и дата | Взам. инв. №

Копировал 18345 43

Формат А4

Формат	Зона	Поз.	Обозначение	Наименование	Кол.	Приме-чание
				1.165.1-10.3 10.00.00-16		
				Сборочные единицы		
А4		1	1.165.1-10.3 01.01.00-22	Каркас плоский КР 23	5	
А4		2	1.165.1-10.3 09.01.00-21	Сетка С 196	1	
А4		3	1.165.1-10.3 09.02.00-16	Сетка С 216	1	
				1.165.1-10.3 10.00.00-17		
				Сборочные единицы		
А4		1	1.165.1-10.3 01.01.00-22	Каркас плоский КР 23	5	
А4		2	1.165.1-10.3 09.01.00-22	Сетка С 197	1	
А4		3	1.165.1-10.3 09.02.00-16	Сетка С 216	1	
				1.165.1-10.3 10.00.00-18		
				Сборочные единицы		
А4		1	1.165.1-10.3 01.01.00-23	Каркас плоский КР24	5	
А4		2	1.165.1-10.3 09.02.00	Сетка С 200	1	
А4		3	1.165.1-10.3 09.02.00-17	Сетка С 217	1	
				1.165.1-10.3 10.00.00-19		
				Сборочные единицы		
А4		1	1.165.1-10.3 01.01.00-23	Каркас плоский КР24	5	
А4		2	1.165.1-10.3 09.02.00-01	Сетка С 201	1	
А4		3	1.165.1-10.3 09.02.00-17	Сетка С 217	1	

Взам. инв. № | Подпись и дата | Инв. № подл.

Формат	Зона	Поз.	Обозначение	Наименование	Кол.	Приме-чание
				1.165.1-10.3 10.00.00-20		
				Сборочные единицы		
А4		1	1.165.1-10.3 01.01.00-24	Каркас плоский КР 25	5	
А4		2	1.165.1-10.3 09.02.00-02	Сетка С 202	1	
А4		3	1.165.1-10.3 09.02.00-18	Сетка С 218	1	
				1.165.1-10.3 10.00.00-21		
				Сборочные единицы		
А4		1	1.165.1-10.3 01.01.00-24	Каркас плоский КР 25	5	
А4		2	1.165.1-10.3 09.02.00-03	Сетка С 203	1	
А4		3	1.165.1-10.3 09.02.00-18	Сетка С 218	1	
				1.165.1-10.3 10.00.00-22		
				Сборочные единицы		
А4		1	1.165.1-10.3 01.01.00-20	Каркас плоский КР 21	5	
А4		2	1.165.1-10.3 09.01.00-24	Сетка С 199	1	
А4		3	1.165.1-10.3 09.02.00-14	Сетка С 214	1	
				1.165.1-10.3 10.00.00-23		
				Сборочные единицы		
А4		1	1.165.1-10.3 01.01.00-24	Каркас плоский КР 25	5	
А4		2	1.165.1-10.3 09.02.00-04	Сетка С 204	1	
А4		3	1.165.1-10.3 09.02.00-18	Сетка С 218	1	

Взам. инв. № | Подпись и дата | Инв. № подл.

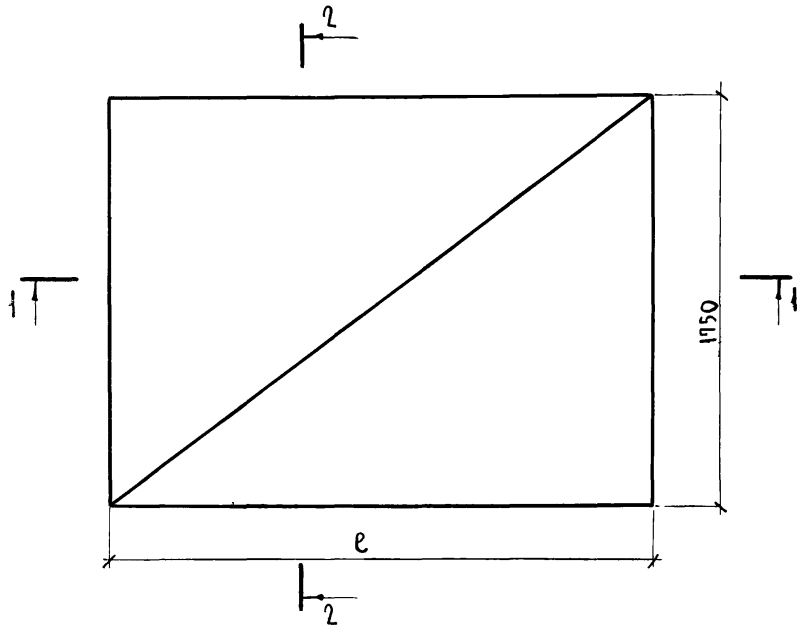

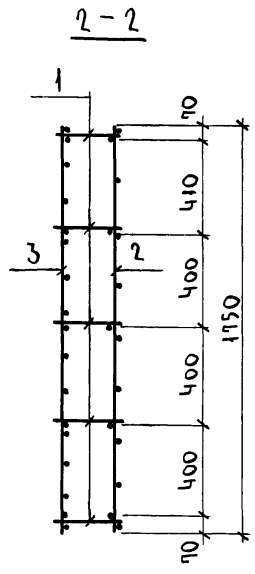

Обозначение	Марка	ℓ мм	Масса, кг
1.165.1-10.3 10.00.00-04	КП 239	3560	21,31
– 05	КП 240	3860	22,86
– 06	КП 241	4160	24,73
– 07	КП 242	4160	26,57
– 08	КП 243	4460	28,31
– 09	КП 244	4460	31,28
– 10	КП 245	4760	30,17
– 11	КП 246	4760	33,35
– 12	КП 247	5060	35,30
– 13	КП 248	5060	36,42
– 14	КП 249	5360	39,01
– 15	КП 250	5360	43,25
– 16	КП 251	5660	45,61
– 17	КП 252	5660	52,33
– 18	КП 253	5960	49,21
– 19	КП 254	5960	56,26
– 20	КП 255	6260	58,82
– 21	КП 256	6260	61,29
– 22	КП 257	5060	39,06
– 23	КП 258	6260	51,41

Обозначение	Марка	ℓ мм	Масса, кг
1.165.1-10.3 10.00.00	КП 235	2360	14.59
– 01	КП 236	2660	16.38
– 02	КП 237	2960	19,96
– 03	КП 238	3260	19.90

Нач. отд.	Коровкевич		9.05.82
Н. контр.	Бахирова		6.05.82
ГИП	Бахирова		6.05.82
Рук. гр.	Терновова		6.05.82
Инженер	Смирнова		5.05.82

1.165.1-10.3 10.00.00 СБ

Каркас пространственный КП 235... КП 258 Сборочный чертеж

Стадия	Масса	Масштаб
Р	См. таблицу	—
Лист	Листов 1	

ЛенЗНИИЭП

Зав. лабораторией Пинскер

Инв. № подл. | Подпись и дата | Взам. инв. № | Инв. № дубл. | Подпись и дата

Формат А3

Формат	Зона	Поз.	Обозначение	Наименование	Кол.	Примечание
				Документация		
А3			1.165.1-10.3 01.01.00 СБ	Сборочный чертеж		
А4			1.165.1-10.3 00.00.00 ТО	Техническое описание		
А4						
				Переменные данные для исполнений:		
				1.165.1-10.3 01.01.00		
				Детали		
БЧ		1	1.165.1-10.3 01.01.00	Стержень ф6 А-I гост 5781-75		
				ℓ=2350 мм	2	0,52 кг
БЧ		2	1.165.1-10.3 01.01.02	Стержень ф3 Вр-I ТУ 14-4-659-75		
				ℓ=270 мм	10	0,015 кг
				1.165.1-10.3 01.01.00-01		
				Детали		
БЧ		1	1.165.1-10.3 01.01.03	Стержень ф6А-I гост 5781-75		
				ℓ=2650 мм	2	0,59 кг
БЧ		2	1.165.1-10.3 01.01.02	Стержень ф3 Вр-I ТУ 14-4-659-75		
				ℓ=270 мм	12	0,015 кг
				1.165.1-10.3 01.01.00-02		
				Детали		
БЧ		1	1.165.1-10.3 01.01.04	Стержень ф6А-I гост 5781-75		
				ℓ=2950 мм	2	0,65 кг

Инв. № подл. | Подпись и дата | Взам. инв. №

Нач. отд.	Коровкевич		7.05.82
Н. контр.	Бахирова		6.05.82
ГИП	Бахирова		6.05.82
Рук. гр.	Терновова		6.05.82
Инженер	Смирнова		5.05.82

1.165.1-10.3 01.01.00

Каркас арматурный КР1 ... КР28

Стадия	Лист	Листов
Р	1	8

ПензНИИЭП

Формат А4

Формат	Зона	Поз.	Обозначение	Наименование	Кол.	Примечание
БЧ		2	1.165.1-10.3 01.01.02	Стержень ф3 Вр-I ТУ 14-4-659-75		
				1.165.1-10.3 01.01.00-03		
				Детали		
БЧ		1	1.165.1-10.3 01.01.05	Стержень ф6А-I гост 5781-75		
				ℓ=3250 мм	2	0,72 кг
БЧ		2	1.165.1-10.3 01.01.02	Стержень ф3 Вр-I ТУ 14-4-659-75		
				ℓ=270 мм	14	0,015 кг
				1.165.1-10.3 01.01.00-04		
				Детали		
БЧ		1	1.165.1-10.3 01.01.06	Стержень ф6А-I гост 5781-75		
				ℓ=3550 мм	2	0,79 кг
БЧ		2	1.165.1-10.3 01.01.02	Стержень ф3 Вр-I ТУ 14-4-659-75		
				ℓ=270 мм	15	0,015 кг
				1.165.1-10.3 01.00-5		
				Детали		
БЧ		1	1.165.1-10.3 01.01.07	Стержень ф6А-I гост 5781-75		
				ℓ=3850 мм	2	0,85 кг
БЧ		2	1.165.1-10.3 01.01.02	Стержень ф3 Вр-I ТУ 14-4-659-75		
				ℓ=270 мм	16	0,015 кг
				1.165.1-10.3 01.01.00-06		
				Детали		
БЧ		1	1.165.1-10.3 01.01.08	Стержень ф8А-I гост 5781-75		
				ℓ=4150 мм	2	0,92 кг
БЧ		2	1.165.1-10.3 01.01.02	Стержень ф3 Вр-I ТУ 14-4-659-75		
				ℓ=270 мм	18	0,015 кг

Инв. № подл. | Подпись и дата | Взам. инв. №

1.165.1-10.3 01.01.00 | Лист 2

Формат	Зона	Поз.	Обозначение	Наименование	Кол.	Примечание
				1.165.1-10.3 01.01.00-07		
				Детали		
БЧ		1	1.165.1-10.3 01.01.09	Стержень ф6А-I ГОСТ 5781-75		
				ℓ=4450 мм	2	0,99 кг
БЧ		2	1.165.1-10.3 01.01.02	Стержень ф3Вр-I ТУ14-4-659-75		
				ℓ=270 мм	19	0,015 кг
				1.165.1-10.3 01.01.00-08		
				Детали		
БЧ		1	1.165.1-10.3 01.01.10	Стержень ф6А-I ГОСТ 5781-75		
				ℓ=4750 мм	2	1,05 кг
БЧ		2	1.165.1-10.3 01.01.02	Стержень ф3Вр-I ТУ14-4-659-75		
				ℓ=270 мм	20	0,015 кг
				1.165.1-10.3 01.01.00-09		
				Детали		
БЧ		1	1.165.1-10.3 01.01.11	Стержень ф6А-I ГОСТ 5781-75		
				ℓ=5050 мм	2	1,12 кг
БЧ		2	1.165.1-10.3 01.01.02	Стержень ф3Вр-I ТУ14-4-659-75		
				ℓ=270 мм	21	0,015 кг
				1.165.1-10.3 01.01.00-10		
				Детали		
БЧ		1	1.165.1-10.3 01.01.12	Стержень ф6А-I ГОСТ 5781-75		
				ℓ=5350 мм	2	1,19 кг

Взам. инв. № | Подпись и дата | Инв. № подл.

1.165.1-10.3 01.01.00 Лист 3

Формат А4

Формат	Зона	Поз.	Обозначение	Наименование	Кол.	Примечание
БЧ		2	1.165.1-10.3 01.01.02	Стержень ф3Вр-I ТУ14-4-659-75		
				ℓ=270 мм	22	0,015 кг
				1.165.1-10.3 01.01.00-11		
				Детали		
БЧ		1	1.165.1-10.3 01.01.01	Стержень ф6А-I ГОСТ 5781-75		
				ℓ=2350 мм	2	0,52 кг
БЧ		2	1.165.1-10.3 01.01.13	Стержень ф3Вр-I ТУ14-4-659-75		
				ℓ=320 мм	10	0,018 кг
				1.165.1-10.3 01.01.00-12		
				Детали		
БЧ		1	1.165.1-10.3 01.01.03	Стержень ф6А-I ГОСТ 5781-75		
				ℓ=2650 мм	2	0,59 кг
БЧ		2	1.165.1-10.3 01.01.13	Стержень ф3Вр-I ТУ14-4-659-75		
				ℓ=320 мм	12	0,018 кг
				1.165.1-10.3 01.01.00-13		
				Детали		
БЧ		1	1.165.1-10.3 01.01.04	Стержень ф6А-I ГОСТ 5781-75		
				ℓ=2950 мм	2	0,65 кг
БЧ		2	1.165.1-10.3 01.01.13	Стержень ф3Вр-I ТУ14-4-659-75		
				ℓ=320 мм	13	0,018 кг

Взам. инв. № | Подпись и дата | Инв. № подл.

1.165.1-10.3 01.01.00 Лист 4

Формат А4

Формат	Зона	Поз.	Обозначение	Наименование	Кол.	Примечание
				1.165.1-10.3 01.01.00-14		
				Детали		
БЧ		1	1.165.1-10.3 01.01.05	Стержень ф6А-I ГОСТ 5781-75		
				ℓ=3250мм	2	0,72кг
БЧ		2	1.165.1-10.3 01.01.13	Стержень ф3Вр-I ТУ14-4-659-75		
				ℓ=320мм	14	0,018кг
				1.165.1-10.3 01.01.00-15		
				Детали		
БЧ		1	1.165.1-10.3 01.01.06	Стержень ф6А-I ГОСТ 5781-75		
				ℓ=3550мм	2	0,79кг
БЧ		2	1.165.1-10.3 01.01.13	Стержень ф3Вр-I ТУ14-4-659-75		
				ℓ=320мм	15	0,018кг
				1.165.1-10.3 01.01.00-16		
				Детали		
БЧ		1	1.165.1-10.3 01.01.07	Стержень ф6А-I ГОСТ 5781-75		
				ℓ=3850мм	2	0,85кг
БЧ		2	1.165.1-10.3 01.01.13	Стержень ф3Вр-I ТУ14-4-659-75		
				ℓ=320мм	16	0,018кг
				1.165.1-10.3 01.01.00-17		
				Детали		
БЧ		1	1.165.1-10.3 01.01.08	Стержень ф6А-I ГОСТ 5781-75		
				ℓ=4150мм	2	0,92кг

Инв.№ подл. | Подпись и дата | Взам. инв.№

1.165.1-10.3 01.01.00 — Лист 5

Формат А4

Формат	Зона	Поз.	Обозначение	Наименование	Кол.	Примечание
БЧ		2	1.165.1-10.3 01.01.13	Стержень ф3Вр-I ТУ14-4-659-75		
				ℓ=320мм	18	0,018кг
				1.165.1-10.3 01.01.00-18		
				Детали		
БЧ		1	1.165.1-10.3 01.01.09	Стержень ф6А-I ГОСТ 5781-75		
				ℓ=4450мм	2	0,99кг
БЧ		2	1.165.1-10.3 01.01.13	Стержень ф3Вр-I ТУ14-4-659-75		
				ℓ=320мм	19	0,018кг
				1.165.1-10.3 01.01.00-19		
				Детали		
БЧ		1	1.165.1-10.3 01.01.10	Стержень ф6А-I ГОСТ 5781-75		
				ℓ=4750мм	2	1,05кг
БЧ		2	1.165.1-10.3 01.01.13	Стержень ф3Вр-I ТУ14-4-659-75		
				ℓ=320мм	20	0,018кг
				1.165.1-10.3 01.01.00-20		
				Детали		
БЧ		1	1.165.1-10.3 01.01.11	Стержень ф6А-I ГОСТ 5781-75		
				ℓ=5050мм	2	1,12кг
БЧ		2	1.165.1-10.3 01.01.13	Стержень ф3Вр-I ТУ14-4-659-75		
				ℓ=320мм	21	0,018кг

Инв.№ подл. | Подпись и дата | Взам. инв.№

1.165.1-10.3 01.01.00 — Лист 6

18345 48

Копировал

Формат	Зона	Поз.	Обозначение	Наименование	Кол.	Примечание
				1.165.1-10.3 01.01.00-21		
				Детали		
БЧ		1	1.165.1-10.3 01.01.12	Стержень ф6А-I ГОСТ 5781-75		
				ℓ=5350 мм	2	1,19 кг
БЧ		2	1.165.1-10.3 01.01.13	Стержень ф3Вр-I ТУ14-4-659-75		
				ℓ=320 мм	22	0,018 кг
				1.165.1-10.3 01.01.00-22		
				Детали		
БЧ		1	1.165.1-10.3 01.01.14	Стержень ф6А-I ГОСТ 5781-75		
				ℓ=5650 мм	2	1,25 кг
БЧ		2	1.165.1-10.3 01.01.13	Стержень ф3Вр-I ТУ14-4-659-75		
				ℓ=320 мм	24	0,018 кг
				1.165.1-10.3 01.01.00-23		
				Детали		
БЧ		1	1.165.1-10.3 01.01.15	Стержень ф6А-I ГОСТ 5781-75		
				ℓ=5950 мм	2	1,32 кг
БЧ		2	1.165.1-10.3 01.01.13	Стержень ф3Вр-I ТУ14-4-659-75		
				ℓ=230 мм	25	0,018 кг
				1.165.1-10.3 01.01.00-24		
				Детали		
БЧ		1	1.165.1-10.3 01.01.16	Стержень ф6А-I ГОСТ 5781-75		
				ℓ=6250 мм	2	1,39 кг
БЧ		2	1.165.1-10.3 01.01.13	Стержень ф3Вр-I ТУ14-4-659-75		
				ℓ=320 мм	26	0,018 кг

Инв.№ подл. | Подпись и дата | Взам. инв.№

1.165.1-10.3 01.01.00 — Лист 7

Формат А4

Формат	Зона	Поз.	Обозначение	Наименование	Кол.	Примечание
				1.165.1-10.3 01.01.00-25		
				Детали		
БЧ		1	1.165.1-10.3 01.01.14	Стержень ф6А-I ГОСТ 5781-75		
				ℓ=5650 мм	2	1,25 кг
БЧ		2	1.165.1-10.3 01.01.02	Стержень ф3Вр-I ТУ14-4-659-75		
				ℓ=270 мм	24	0,015 кг
				1.165.1-10.3 01.01.00-26		
				Детали		
БЧ		1	1.165.1-10.3 01.01.15	Стержень ф6А-I ГОСТ 5781-75		
				ℓ=5950 мм	2	1,32 кг
БЧ		2	1.165.1-10.3 01.01.02	Стержень ф3Вр-I ТУ14-4-659-75		
				ℓ=270 мм	25	0,015 кг
				1.165.1-10.3 01.01.00-27		
				Детали		
БЧ		1	1.165.1-10.3 01.01.16	Стержень ф6А-I ГОСТ 5781-75		
				ℓ=6250 мм	2	1,39 кг
БЧ		2	1.165.1-10.3 01.01.02	Стержень ф3Вр-I ТУ14-4-659-75		
				ℓ=270 мм	26	0,015 кг

Инв.№ подл. | Подпись и дата | Взам. инв.№

1.165.1-10.3 01.01.00 — Лист 8

Копировал

18345 49

Формат А4

Рис.1

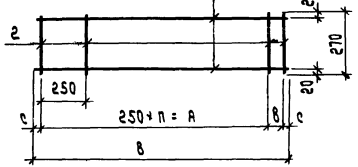

Рис. 2

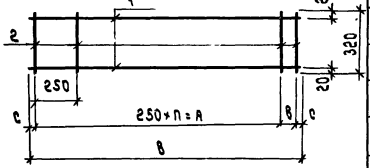

Обозначение	Марка	Рис.	n шт.	A мм	B мм	C мм	B мм	Масса, кг
1.165.1-10.3 01.01.00	КР1	1	9	2250	—	50	2350	1,19
-01	КР2		10	2500	90	30	2650	1,36
-02	КР3		11	2750	140	30	2950	1,50
-03	КР4		12	3000	190	30	3250	1,65
-04	КР5		13	3250	200	50	3550	1,80
-05	КР6		15	3750	—	50	3850	1,94
-06	КР7		16	4000	90	30	4150	2,11
-07	КР8		17	4250	140	30	4450	2,26
-08	КР9		18	4500	190	30	4750	2,40
-09	КР10		19	4750	200	50	5050	2,56
-10	КР11		21	5250	—	50	5350	2,71
-11	КР12	2	9	2250	—	50	2350	1,22
-12	КР13		10	2500	90	30	2650	1,40
-13	КР14		11	2750	140	30	2950	1,53

Обозначение	Марка	Рис.	n шт.	A мм	B мм	C мм	B мм	Масса, кг
1.165.1-10.3 01.01.00-14	КР15	2	12	3000	190	30	3250	1,69
-15	КР16		13	3250	200	50	3550	1,85
-16	КР17		15	3750	—	50	3850	1,99
-17	КР18		16	4000	90	30	4150	2,16
-18	КР19		17	4250	140	30	4450	2,32
-19	КР20		18	4500	190	30	4750	2,46
-20	КР21		19	4750	200	50	5050	2,62
-21	КР22		21	5250	—	50	5350	2,78
-22	КР23		22	5500	90	30	5650	2,93
-23	КР24		23	5750	140	30	5950	3,09
-24	КР25		24	6000	190	30	6250	3,25
-25	КР26	1	22	5500	90	30	5650	2,86
-26	КР27		23	5750	140	30	5950	3,02
-27	КР28		24	6000	190	30	6250	3,17

Нач. отд.	Коровкевич		7.05.82
Н. контр.	Бахирова		6.05.82
ГИП	Бахирова		6.05.82
Рук. гр.	Терновова		6.05.82
Инженер	Смирнова		5.05.82

1.165.1-10.3 01.01.00 ОС

Каркас арматурный КР1... КР28 Сборочный чертеж

Стадия	Масса	Масшт.
Р	см. табл.	-
Лист	Листов 1	

ЛенЗНИИЭП

Инв.№ подл. | Подп. и дата | Взам. инв.№ | Инв.№ дубл. | Подп. и дата

18345 50

Копировал...

Формат	Зона	Поз.	Обозначение	Наименование	Кол.	Примечание
				Документация		
А3			1.165.1-10.3 01.02.00 СБ	Сборочный чертеж		
А4			1.165.1-10.3 00.00. 00 ТО	Техническое описание		
				Переменные данные для исполнений:		
				1.165.1-10.3 01.02.00		
				Детали		
				Стержень Ф6А-III ГОСТ 5781-75		
БЧ		1	1.165.1-10.3 01.02.01	ℓ = 2360 мм	3	0,52 кг
БЧ		2	1.165.1-10.3 01.02.02	ℓ = 550 мм	4	0,12 кг
БЧ		3	1.165.1-10.3 01.02.03	Стержень Ф3Вр-I ТУ 14-4-659-75		
				ℓ = 550 мм	8	0,03 кг
				1.165.1-10.3 01.02.00-01		
				Детали		
				Стержень Ф6А-III ГОСТ 5781-75		
БЧ		1	1.165.1-10.3 01.02.04	ℓ = 2660 мм	3	0,59 кг
БЧ		2	1.165.1-10.3 01.02.02	ℓ = 550 мм	4	0,12 кг
БЧ		3	1.165.1-10.3 01.02.03	Стержень Ф3Вр-I ТУ 14-4-659-75		
				ℓ = 550 мм	9	0,03 кг

Инв.№ подл. | Подп. и дата | Взам. инв.№

Нач.отд.	Коровкевич		7.05.82
Н.контр.	Бахирева		6.05.82
ГИП	Бахирева		6.05.82
Рук. гр.	Термовая		6.05.82
Инженер	Трофимова		6.05.82

1.165.1-10.3 01.02.00

Сетка арматурная

С1 ... С21

Стадия	Лист	Листов
Р	1	6

ЛенЗНИИЭП

Формат А4

Формат	Зона	Поз.	Обозначение	Наименование	Кол.	Примечание
				1.165.1-10.3 01.02.00-02		
				Детали		
				Стержень Ф6А-III ГОСТ 5781-75		
БЧ		1	1.165.1-10.3 01.02.05	ℓ = 2960 мм	3	0,66 кг
БЧ		2	1.165.1-10.3 01.02.02	ℓ = 550 мм	4	0,12 кг
БЧ		3	1.165.1-10.3 01.02.03	Стержень Ф3Вр-I ТУ 14-4-659-75	10	0,03 кг
				ℓ = 550 мм		
				1.165.1-10.3 01.02.00-03		
				Детали		
				Стержень Ф6А-III ГОСТ 5781-75		
БЧ		1	1.165.1-10.3.01.02.06	ℓ = 3260 мм	3	0,72 кг
БЧ		2	1.165.1-10.3 01.02.02	ℓ = 550 мм	4	0,12 кг
БЧ		3	1.165.1-10.3 01.02.03	Стержень Ф3Вр-I ТУ 14-4-659-75		
				ℓ = 550 мм	12	0,03 кг
				1.165.1-10.3 01.02.00-04		
				Детали		
				Стержень Ф6А-III ГОСТ 5781-75		
БЧ		1	1.165.1-10.3 01.02.07	ℓ = 3560 мм	3	0,79 кг
БЧ		2	1.165.1-10.3 01.02.02	ℓ = 550 мм	4	0,12 кг
БЧ		3	1.165.1-10.3 01.02.03	Стержень Ф3Вр-I ТУ 14-4-659-75		
				ℓ = 550 мм	13	0,03 кг
				1.165.1-10.3 01.02.00-05		
				Детали		
				Стержень Ф6А-III ГОСТ 5781-75		
БЧ		1	1.165.1-10.3 01.02.08	ℓ = 3860 мм	3	0,85 кг
БЧ		2	1.165.1-10.3 01.02.02	ℓ = 550 мм	4	0,12 кг
БЧ		3	1.165.1-10.3 01.02.03	Стержень Ф3Вр-I ТУ 14-4-659-75		
				ℓ = 550 мм	14	0,03 кг

Инв.№ подл. | Подп. и дата | Взам. инв.№

1.165.1-10.3 01.02.00 | Лист 2

Копировал

Формат А4

Формат	Зона	Поз.	Обозначение	Наименование	Кол.	Примечание
				1.165.1-10.3 01.02.00 06		
				Детали		
				Стержень ф6А-III ГОСТ 5781-75		
БЧ		1	1.165.1-10.3 01.02.09	ℓ = 4160 мм	3	0,92 кг
БЧ		2	1.165.1-10.3 01.02.02	ℓ = 550 мм	4	0,12 кг
БЧ		3	1.165.1-10.3 01.02.03	Стержень ф38р-IIТУ 14-4-659-75		
				ℓ = 550 мм	15	0,03 кг
				1.165.1-10.3 01.02.00-07		
				Детали		
				Стержень ф6А-III ГОСТ 5781-75		
БЧ		1	1.165.1-10.3 01.02.10	ℓ = 4460 мм	3	0,99 кг
БЧ		2	1.165.1-10.3 01.02.02	ℓ = 550 мм	4	0,12 кг
БЧ		3	1.165.1-10.3 01.02.03	Стержень ф38р-IIТУ 14-4-659-75		
				ℓ = 550 мм	16	0,03 кг
				1.165.1-10.3 01.02.00-08		
				Детали		
				Стержень ф6А-III ГОСТ 5781-75		
БЧ		1	1.165.1-10.3 01.02.10	ℓ = 4460 мм	4	0,99 кг
БЧ		2	1.165.1-10.3 01.02.02	ℓ = 550 мм	4	0,12 кг
БЧ		3	1.165.1-10.3 01.02.03	Стержень ф38р-IIТУ 14-4-659-75		
				ℓ = 550 мм	16	0,03 кг
				1.165.1-10.3 01.02.00-09		
				Детали		
				Стержень ф6А-III ГОСТ 5781-75		
БЧ		1	1.165.1-10.3 01.02.11	ℓ = 4760 мм	4	1,06 кг
БЧ		2	1.165.1-10.3 01.02.02	ℓ = 550 мм	4	0,12 кг
БЧ		3	1.165.1-10.3 01.02.03	Стержень ф38р-IIТУ 14-4-659-75		
				ℓ = 550 мм	18	0,03 кг

Инв. № подл. | Подп. и дата | Взам. инв. №

		1.165.1-10.3 01.02.00	Лист 3

Формат	Зона	Поз.	Обозначение	Наименование	Кол.	Примечание
				1.165.1-10.3 01.02.00-10		
				Детали		
				Стержень ф5А-III ГОСТ 5781-75		
БЧ		1	1.165.1-10.3 01.02.11	ℓ = 4760 мм	3	1,06 кг
БЧ		2	1.165.1-10.3 01.02.02	ℓ = 550 мм	4	0,12 кг
БЧ		3	1.165.1-10.3 01.02.03	Стержень ф38р-IIТУ 14-4-659-75		
				ℓ = 550 мм	18	0,03 кг
				1.165.1-10.3 01.02.00-11		
				Детали		
				Стержень ф6А-III ГОСТ 5781-75		
БЧ		1	1.165.1-10.3 01.02.11	ℓ = 4760 мм	5	1,06 кг
БЧ		2	1.165.1-10.3 01.02.02	ℓ = 550 мм	4	0,12 кг
БЧ		3	1.165.1-10.3 01.02.03	Стержень ф38р-IIТУ 14-4-659-75		
				ℓ = 550 мм	18	0,03 кг
				1.165.1-10.3 01.02.00-12		
				Детали		
				Стержень ф6А-III ГОСТ 5781-75		
БЧ		1	1.165.1-10.3 01.02.12	ℓ = 5060 мм	4	1,12 кг
БЧ		2	1.165.1-10.3 01.02.02	ℓ = 550 мм	4	0,12 кг
БЧ		3	1.165.1-10.3 01.02.03	Стержень ф38р-IIТУ 14-4-659-75		
				ℓ = 550 мм	19	0,03 кг
				1.165.1-10.3 01.02.00-13		
				Детали		
				Стержень ф8А-III ГОСТ 5781-75		
БЧ		1	1.165.1-10.3 01.02.13	ℓ = 5060 мм	3	2,00 кг
БЧ		2	1.165.1-10.3 01.02.14	ℓ = 550 мм	4	0,22 кг
БЧ		3	1.165.1-10.3 01.02.03	Стержень ф38р-IIТУ 14-4-659-75	19	0,03 кг
				ℓ = 550 мм		

Инв. № подл. | Подп. и дата | Взам. инв. №

		1.165.1-10.3 01.02.00	Лист 4

Формат	Зона	Поз.	Обозначение	Наименование	Кол.	Примечание
				1.165.1-10.3 01.02.00-14		
				Детали		
				Стержень ф6А-III ГОСТ 5781-75		
БЧ		1	1.165.1-10.3 01.02.12	ℓ=5060 мм	5	1,12 кг
БЧ		2	1.165.1-10.3 01.02.02	ℓ=550 мм	4	0,12 кг
БЧ		3	1.165.1-10.3 01.02.03	Стержень ф3 Вр-I ТУ 14-4-659-75		
				ℓ=550 мм	19	0,03 кг
				1.165.1-10.3 01.02.00-15		
				Детали		
				Стержень ф8А-III ГОСТ 5781-75		
БЧ		1	1.165.1-10.3 01.02.15	ℓ=5360 мм	3	2,12 кг
БЧ		2	1.165.1-10.3 01.02.14	ℓ=550 мм	4	0,22 кг
БЧ		3	1.165.1-10.3 01.02.03	Стержень ф3 Вр-I ТУ 14-4-659-75		
				ℓ=550 мм	20	0,03 кг
				1.165.1-10.3 01.02.00-16		
				Детали		
				Стержень ф6А-III ГОСТ 5781-75		
БЧ		1	1.165.1-10.3 01.02.16	ℓ=5360 мм	4	1,19 кг
БЧ		2	1.165.1-10.3 01.02.02	ℓ=550 мм	4	0,12 кг
БЧ		3	1.165.1-10.3 01.02.03	Стержень ф3 Вр-I ТУ 14-4-659-75		
				ℓ=550 мм	20	0,03 кг
				1.165.1-10.3 01.02.00-17		
				Детали		
				Стержень ф8А-III ГОСТ 5781-75		
БЧ		1	1.165.1-10.3 01.02.15	ℓ=5360 мм	4	2,12 кг
БЧ		2	1.165.1-10.3 01.02.14	ℓ=550 мм	4	0,22 кг

Инв. № подл. | Подпись и дата | Взам. инв. №

1.165.1-10.3 01.02.00 — Лист 5

Формат	Зона	Поз.	Обозначение	Наименование	Кол.	Примечание
БЧ		3	1.165.1-10.3 01.02.03	Стержень ф3 Вр-I ТУ 14-4-659-75		
				ℓ=550 мм	20	0,03 кг
				1.165.1-10.3 01.02.00-18		
				Детали		
				Стержень ф8А-III ГОСТ 5781-75		
БЧ		1	1.165.1-10.3 01.02.17	ℓ=5660 мм	3	2,24 кг
БЧ		2	1.165.1-10.3 01.02.14	ℓ=550 мм	4	0,22 кг
БЧ		3	1.165.1-10.3 01.02.03	Стержень ф3 Вр-I ТУ 14-4-659-75		
				ℓ=550 мм	22	0,03 кг
				1.165.1-10.3 01.02.00-19		
				Детали		
				Стержень ф8А-III ГОСТ 5781-75		
БЧ		1	1.165.1-10.3 01.02.17	ℓ=5660 мм	4	2,24 кг
БЧ		2	1.165.1-10.3 01.02.14	ℓ=550 мм	4	0,22 кг
БЧ		3	1.165.1-10.3 01.02.03	Стержень ф3 Вр-I ТУ 14-4-659-75	21	0,03 кг
				ℓ=550 мм		
				1.165.1-10.3 01.02.00-20		
				Детали		
				Стержень ф6А-III ГОСТ 5781-75		
БЧ		1	1.165.1-10.3 01.02.16	ℓ=5360 мм	5	1,19 кг
БЧ		2	1.165.1-10.3 01.02.02	ℓ=550 мм	4	0,12 кг
БЧ		3	1.165.1-10.3 01.02.03	Стержень ф3 Вр-I ТУ 14-4-659-75	20	0,03 кг

Инв. № подл. | Подпись и дата | Взам. инв. №

1.165.1-10.3 01.02.00 — Лист 6

Рис.1

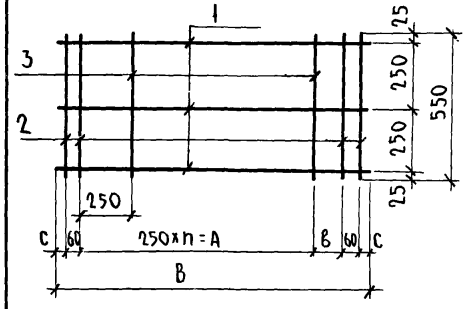

Рис.2

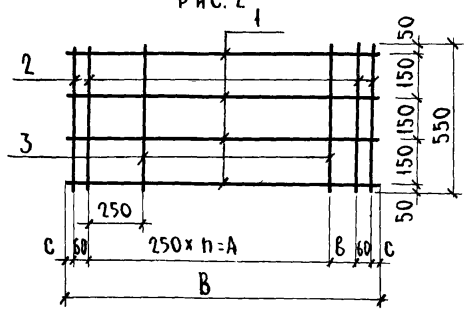

Рис.3

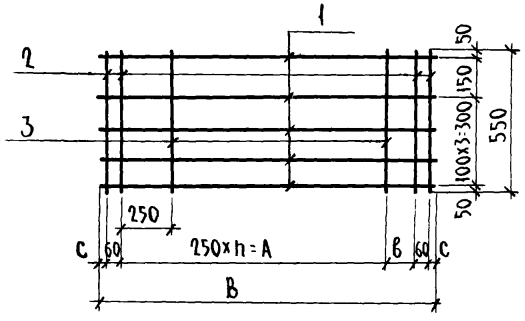

Обозначение	Марка	Рис.	n шт.	А мм	в мм	с мм	В мм	Масса, кг
1.165.1-10.3 01.02.00	С1	1	8	2000	180	30	2360	2,28
—01	С2	1	9	2250	230	30	2660	2,52
—02	С3	1	10	2500	280	30	2960	2,76
—03	С4	1	12	3000	80	30	3260	3,00
—04	С5	1	13	3250	130	30	3560	3,24
—05	С6	1	14	3500	180	30	3860	3,45

Обозначение	Марка	Рис.	n шт.	А мм	в мм	с мм	В мм	Масса, кг
1.165.1-10.3 01.02.00-06	С7	1	15	3750	230	30	4160	3,69
—07	С8	1	17	4250		45	4460	3,93
—08	С9	2	17	4250		45	4460	4,92
—09	С10	2	18	4500	80	30	4760	5,26
—10	С11	1	18	4500	80	30	4760	4,20
—11	С12	3	18	4500	80	30	4760	6,32
—12	С13	2	19	4750	130	30	5060	5,53
—13	С14	1	19	4750	130	30	5060	7,45
—14	С15	3	19	4750	130	30	5060	6,65
—15	С16	1	20	5000	210	30	5360	7,84
—16	С17	2	20	5000	180	30	5360	5,84
—17	С18	2	20	5000	180	30	5360	9,96
—18	С19	1	22	5500	80	30	5760	8,26
—19	С20	2	21	5250	230	30	5660	10,47
—20	С21	3	20	5000	180	30	5360	7,03

Нач.отд.	Коровкевич	
Н.контр.	Бахирова	
ГИП	Бахирова	
Рук.гр.	Терновова	6.05.82
Инженер	Трофимова	3.05.82

1.165.1-10.3 01.02.00 СБ

Сетка арматурная С1 ... С21
Сборочный чертеж

Стадия	Масса	Масштаб
Р	см. таблицу	—
Лист	Листов 1	

ЛенЗНИИЭП

Согласовано: Зав.лаб.ячейс. Пинскер; того бетона

Инв.№ подл. | Подпись и дата | Взам. инв.№

Формат	Зона	Поз.	Обозначение	Наименование	Кол.	Примечание
				Документация		
А3			1.165.1-10.3 01.03.0006	Сборочный чертеж		
А4			1.165.1-10.3 00.00.00 ТО	Техническое описание		
А4			1.165.1-10.3 00.00.00 ВД	Ведомость ссылочных		
				документов		
			Переменные данные	для исполнений:		
				1.165.1-10.3 01.03.00		
				Детали		
				Стержень Ф8А-III ГОСТ 5781-75		
БЧ		1	1.165.1-10.3 01.03.01	ℓ=5960 мм	3	2,35кг
БЧ		2	1.165.1-10.3 01.02.14	ℓ= 550 мм	6	0,22кг
БЧ		3	1.165.1-10.3 01.02.03	Стержень Ф3Вр-I ТУ14-4-659-75		
				ℓ =550 мм	22	0,03кг
				1.165.1-10.3 01.03.00-01		
				Детали		
				Стержень Ф8А-III ГОСТ 5781-75		
БЧ		1	1.165.1-10.3 01.03.01	ℓ=5960мм	4	2,35кг
БЧ		2	1.165.1-10.3 01.02.14	ℓ=550 мм	6	0,22кг
БЧ		3	1.165.1-10.3 01.02.03	Стержень Ф3Вр-I ТУ14-4-659-75		
				ℓ=550 мм	22	0,03кг

Взам. инв.№ | Подп. и дата | Инв.№подл.

Нач.отд.	Коровкевич		7.05.80
Н.контр.	Бахирева		7.05.80
ГИП	Бахирева		7.05.80
Рук.гр.	Термовова		7.05.80
Инженер	Смирнова		7.05.80

1.165.1-10.3 01.03.00

Сетка арматурная
С22 ... С39

Стадия	Лист	Листов
Р	1	4

ЛенЗНИИЭП

Формат	Зона	Поз.	Обозначение	Наименование	Кол.	Примечание
				1.165.1-10.3 01.03.00-02		
				Детали		
				Стержни Ф8А-III ГОСТ 5781-75		
БЧ		1	1.165.1-10.3 01.03.02	ℓ=6260 мм	4	2,47кг
БЧ		2	1.165.1-10.3 01.02.14	ℓ=550 мм	6	0,22кг
БЧ		3	1.165.1-10.3 01.02.03	Стержень Ф3Вр-I ТУ14-4-659-75		
				ℓ=550 мм	23	0,03кг
				1.165.1-10.3 01.03.00-03		
				Детали		
				Стержни Ф8А-III ГОСТ 5781-75		
БЧ		1	1.165.1-10.3 01.03.02	ℓ=6260 мм	5	2,47кг
БЧ		2	1.165.1-10.3 01.02.14	ℓ=550мм	6	0,22кг
БЧ		3	1.165.1-10.3 01.02.03	Стержень Ф3Вр-I ТУ14-4-659-75		
				ℓ=550 мм	23	0,03кг
				1.165.1-10.3 01.03.00-04		
				Детали		
				Стержни Ф3Вр-I ТУ14-4-659-75		
БЧ		1	1.165.1-10.3 01.03.03	ℓ=2350 мм	4	0,13кг
БЧ		2	1.165.1-10.3 01.02.03	ℓ=550мм	10	0,03кг
				1.165.1-10.3 01.03.00-05		
				Детали		
				Стержни Ф3Вр-I ТУ14-4-659-75		
БЧ		1	1.165.1-10.3 01.03.04	ℓ=2650 мм	4	0,14кг
БЧ		2	1.165.1-10.3 01.02.03	ℓ=550мм	12	0,03кг

Взам. инв.№ | Подп. и дата | Инв.№подл.

1.165.1-10.3 01.03.00

Лист 2

18345 55

Формат А4

Формат	Зона	Поз.	Обозначение	Наименование	Кол.	Примечание
				1.165.1-10.3 01.03.00-06		
				Детали		
				Стержни Ф3Вр-I ТУ 14-4-659-75		
БЧ		1	1.165.1-10.3 01.03.05	ℓ=2950мм	4	0,16кг
БЧ		2	1.165.1-10.3 01.02.03	ℓ=550 мм	13	0,03кг
				1.165.1-10.3 01.03.00-07		
				Детали		
				Стержни Ф3Вр-I ТУ 14-4-659-75		
БЧ		1	1.165.1-10.3 01.03.06	ℓ=3250 мм	4	0,18кг
БЧ		2	1.165.1-10.3 01.02.03	ℓ=550 мм	14	0,03кг
				1.165.1-10.3.01.03.00-08		
				Детали		
				Стержни Ф3Вр-I ТУ 14-4-659-75		
БЧ		1	1.165.1-10.3 01.03.07	ℓ=3550 мм	4	0,19кг
БЧ		2	1.165.1-10.3 01.02.03	ℓ=550 мм	15	0,03кг
				1.165.1-10.3 01.03.00-09		
				Детали		
				Стержни Ф3Вр-I ТУ 14-4-659-75		
БЧ		1	1.165.1-10.3 01.03.08	ℓ=3850 мм	4	0,21кг
БЧ		2	1.165.1-10.3 01.02.03	ℓ=550 мм	16	0,03кг
				1.165.1-10.3 01.03.00-10		
				Детали		
				Стержни Ф3Вр-I ТУ 14-4-659-75		
БЧ		1	1.165.1-10.3 01.03.09	ℓ=4150 мм	4	0,23кг
БЧ		2	1.165.1-10.3 01.02.03	ℓ=550 мм	18	0,03кг
				1.165.1-10.3 01.03.00-11		
				Детали		
				Стержни Ф3Вр-I ТУ 14-4-659-75		
БЧ		1	1.165.1-10.3 01.03.10	ℓ=4450 мм	4	0,24кг
БЧ		2	1.165.1-10.3 01.02.03	ℓ=550 мм	10	0,03кг

Инв.№подл. | Подп. и дата | Взам.инв.№

1.165.1-10.3 01.03.00 — Лист 3

Формат	Зона	Поз.	Обозначение	Наименование	Кол.	Примечание
				1.165.1-10.3 01.03.00-12		
				Детали		
				Стержни Ф3Вр-I ТУ 14-4-659-75		
БЧ		1	1.165.1-10.3 01.03.11	ℓ=4750мм	4	0,26кг
БЧ		2	1.165.1-10.3 01.02.03	ℓ=550 мм	20	0,03кг
				1.165.1-10.3 01.0300-13		
				Детали		
				Стержни Ф3Вр-I ТУ 14-4-659-75		
БЧ		1	1.165.1-10.3 01.03.12	ℓ=5050 мм	4	0,28кг
БЧ		2	1.165.1-10.3 01.02.03	ℓ=550 мм	2	0,03кг
				1.165.1-10.3 01.03.00-14		
				Детали		
				Стержни Ф3Вр-I ТУ 14-4-659-75		
БЧ		1	1.165.1-10.3 01.03.13	ℓ=5350 мм	4	0,29кг
БЧ		2	1.165.1-10.3 01.02.03	ℓ=550 мм	22	0,03кг
				1.165.1-10.3 01.03.00-15		
				Детали		
				Стержни Ф3Вр-I ТУ 14-4-659-75		
БЧ		1	1.165.1-10.3 01.03.14	ℓ=5650 мм	4	0,31кг
БЧ		2	1.165.1-10.3 01.02.03	ℓ=550 мм	24	0,03 кг
				1.165.1-10.3 01.03.00-16		
				Детали		
				Стержни Ф3Вр-I ТУ 14-4-659-75		
БЧ		1	1.165.1-10.3 01.03.15	ℓ=5950мм	4	0,33кг
БЧ		2	1.165.1-10.3 01.02.03	ℓ=550мм	25	0,03кг
				1.165.1-10.3 01.03.00-17		
				Детали		
				Стержни Ф3Вр-I ТУ 14-4-659-75		
БЧ		1	1.165.1-10.3 01.03-16	ℓ=6250мм	4	0,34кг
БЧ		2	1.165.1-10.3 01.02.03	ℓ=550 мм	26	0,03кг

Инв.№подл. | Подп. и дата | Взам.инв.№

1.165.1-10.3 01.03.00 — Лист 4

Рис.1

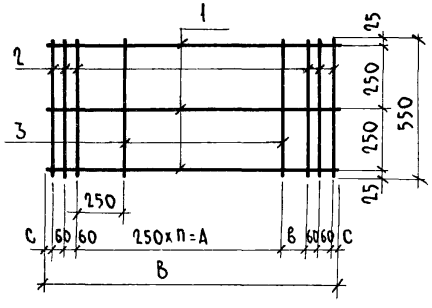

Рис.2

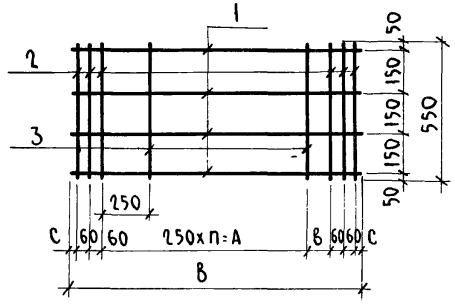

Рис.3

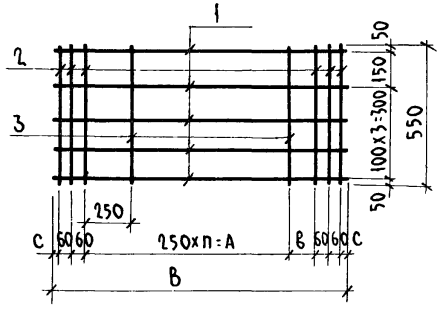

Рис.4

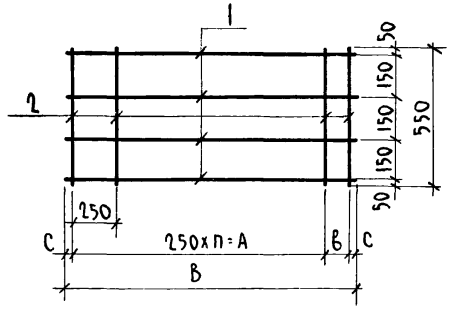

Обозначение	Марка	Рис.	п шт.	А мм	В мм	С мм	В мм	Масса, кг
1.165.1-10.301.03.00	С22	1	22	5500	160	30	5960	9,03
-01	С23	2	22	5500	160	30	5960	11,38
-02	С24	2	23	5750	200	35	6260	11,89
-03	С25	3	23	5750	200	35	6260	14,36
-04	С26	4	9	2250	—	50	2330	0,82

Обозначение	Марка	Рис.	п шт.	А мм	В мм	С мм	В мм	Масса, кг
1.165.1-10.301.03.00-05	С27	4	10	2500	90	30	2630	0,92
-06	С28		11	2750	140	30	2930	1,03
-07	С29		12	3000	190	30	3230	1,14
-08	С30		13	3250	200	30	3530	1,21
-09	С31		15	3750	—	50	3830	1,32
-10	С32		16	4000	90	30	4130	1,46
-11	С33		17	4250	140	30	4430	1,53
-12	С34		18	4500	190	30	4730	1,64
-13	С35		19	4750	200	50	5030	1,75
-14	С36		21	5250	—	50	5330	1,82
-15	С37		22	5500	90	30	5630	1,96
-16	С38		23	5750	140	30	5930	2,07
-17	С39		24	6000	190	30	6230	2,14

Нач.отд	Коровкевич		7.05.87
Н.контр	Бахирова		6.05.87
ГИП	Бахирова		6.05.87
Рук.гр.	Терновова		6.05.87
Инженер	Смирнова		5.05.87

1.165.1-10.3 01.03.00 СБ

Сетка арматурная С22...С39 Сборочный чертеж

Лит.	Масса	Масштаб
Р	см. табл.	—
Лист	Листов 1	

ЛенЗНИИЭП

Зав.лабячейс. Пинскер | Взам.инв.№ | Подпись и дата | Инв.№подл.

Формат	Зона	Поз.	Обозначение	Наименование	Кол.	Примечания
				Документация		
А3			1.165.1-10.3 03.01.00СБ	Сборочный чертеж		
А4			1.165.1-10.3 00.00.00ТО	Техническое описание		
				Переменные данные для исполнений:		
				1.165.1-10.3 03.01.00		
				Детали		
				Стержни Ф6А-III ГОСТ 5781-75		
БЧ		1	1.165.1-10.3 01.02.01	ℓ=2360 мм	4	0,52 кг
БЧ		2	1.165.1-10.3 03.01.01	ℓ=850 мм	4	0,19 кг
БЧ		3	1.165.1-10.3 03.01.02	Стержень Ф38р-I ТУ 14-4-659-75		
				ℓ=850 мм	8	0,047 кг
				1.165.1-10.3 03.01.00-01		
				Детали		
				Стержни Ф6А-III ГОСТ 5781-75		
БЧ		1	1.165.1-10.3 01.02.04	ℓ=2660 мм	4	0,59 кг
БЧ		2	1.165.1-10.3 03.01.01	ℓ=850 мм	4	0,19 кг
БЧ		3	1.165.1-10.3 03.01.02	Стержень Ф38р-I ТУ 14-4-659-75		
				ℓ=850 мм	9	0,047 кг

Инв.N подл. | Подп. и дата | Взам.инв.N

Нач.отд.	Коровкевич		7.05.82
Н.контр.	Бахирова		6.05.82
ГИП	Бахирова		6.05.82
Рук.гр.	Терновова		6.05.82
Инженер	Смирнова		5.05.82

1.165.1-10.3 03.01.00

Сетка арматурная С40... С64

Стадия	Лист	Листов
Р	1	8

ЛенЗНИИЭП

Формат А4

Формат	Зона	Поз.	Обозначение	Наименование	Кол.	Примечания
				1.165.1-10.3 03.01.00-02		
				Детали		
				Стержни Ф6А-III ГОСТ 5781-75		
БЧ		1	1.165.1-10.3 01.02.05	ℓ=2960 мм	4	3,66 кг
БЧ		2	1.165.1-10.3 03.01.01	ℓ=850 мм	4	0,19 кг
БЧ		3	1.165.1-10.3 03.01.02	Стержень Ф38р-I ТУ 14-4-659-75		
				ℓ=850 мм	10	0,047 кг
				1.165.1-10.3 03.01.00-03		
				Детали		
				Стержни Ф6А-III ГОСТ 5781-75		
БЧ		1	1.165.1-10.3 01.02.06	ℓ=3260 мм	4	0,72 кг
БЧ		2	1.165.1-10.3 03.01.01	ℓ=850 мм	4	0,19 кг
БЧ		3	1.165.1-10.3 03.01.02	Стержень Ф38р-I ТУ 14-4-659-75		
				ℓ=850 мм	12	0,047 кг
				1.165.1-10.3 03.01.00-04		
				Детали		
				Стержни Ф6А-III ГОСТ 5781-75		
БЧ		1	1.165.1-10.3 01.02.07	ℓ=3560 мм	4	0,79 кг
БЧ		2	1.165.1-10.3 03.01.01	ℓ=850 мм		
БЧ		3	1.165.1-10.3 03.01.02	Стержень Ф38р-I ТУ 14-4-659-75	4	0,19 кг
				ℓ=850 мм	13	0,047 кг
				1.165.1-10.3 03.01.00-05		
				Детали		
				Стержни Ф6А-III ГОСТ 5781-75		
БЧ		1	1.165.1-10.3 01.02.08	ℓ=3860 мм	4	0,85 кг
БЧ		2	1.165.1-10.3 03.01.01	ℓ=850 мм	4	0,19 кг

Инв.N подл. | Подп. и дата | Взам.инв.N

Формат	Зона	Поз.	Обозначение	Наименование	Кол.	Примечание
Б4		3	1.165.1-10.3 03.01.02	Стержень Ф3 Вр-I ТУ 14-4-659-75		
				ℓ=850 мм	14	0,047 кг
				1.165.1-10 3 03.01.00-06		
				Детали		
				Стержни Ф6А-III ГОСТ 5781-75		
Б4		1	1.165.1-10.3 01.02.08	ℓ=3860 мм	5	0,85 кг
Б4		2	1.165-10.3 03.01.01	ℓ=850 мм	4	0,19 кг
Б4		3	1.165.1-10.3 03.01.02	Стержень Ф3 Вр-I ТУ 14-4-659-76		
				ℓ=850 мм	14	0,047 кг
				1.165.1-10.3 03.01.00-07		
				Детали		
				Стержни Ф6А-III ГОСТ 5781-75		
Б4		1	1.165.1-10.3 01.02.09	ℓ=4160 мм	4	0,92 кг
Б4		2	1.165.1-10.3 03.01.01	ℓ=850 мм	4	0,19 кг
Б4		3	1.165.1-10.3 03.01.02	Стержень Ф3 Вр-I ТУ 14-4-659-75		
				ℓ=850 мм	15	0,047 кг
				1.165.1-10.303.01.00-08		
				Детали		
				Стержни Ф6А-III ГОСТ 5781-75		
Б4		1	1.165.1-10.3 01.02.09	ℓ=4160 мм	5	0,92 кг
Б4		2	1.165.1-10.3 03.01.01	ℓ=850 мм	4	0,19 кг
Б4		3	1.165.1-10.3 03.01.02	Стержень Ф3 Вр-I ТУ 14-4-659-75		
				ℓ=850 мм	15	0,047 кг

Инв. № подл. | Подп. и дата | Взам. инв. №

1.165.1-10.3 03.01.00 — Лист 3

Формат А4

Формат	Зона	Поз.	Обозначение	Наименование	Кол.	Примечание
				1.165.1-10.3 03.01.00-09		
				Детали		
				Стержни Ф6А-III ГОСТ 5781-75		
Б4		1	1.163.1-10.3 01.02.10	ℓ=4460 мм	5	0,99 кг
Б4		2	1.165.1-10.3 03.01.01	ℓ=850 мм	4	0,19 кг
Б4		3	1.165.1-10.3 03.01.02	Стержень Ф3 Вр-I ТУ 14-4-659-75		
				ℓ=850 мм	16	0,047 кг
				1.165.1-10.3 03.01.00-10		
				Детали		
				Стержни Ф6А-III ГОСТ 5781-75		
Б4		1	1.165.1-10.3 01.02.10	ℓ=4460 мм	6	0,99 кг
Б4		2	1.165.1-10.3 03.01.01	ℓ=850 мм	4	0,19 кг
Б4		3	1.165.1-10.3 03.01.02	Стержень Ф3 Вр-I ТУ 14-4-659-75		
				ℓ=850 мм	16	0,047 кг
				1.165.1-10.3 03.01.00-11		
				Детали		
				Стержни Ф6А-III ГОСТ 5781-75		
Б4		1	1.165.1-10.3 01.02.11	ℓ=4760 мм	6	1,06 кг
Б4		2	1.165.1-10.3 03.01.01	ℓ=850 мм	4	0,19 кг
Б4		3	1.165.1-10.3 03.01.02	Стержень Ф3 Вр-I ТУ 14-4-659-75		
				ℓ=850 мм	18	0,047 кг
				1.165.1-10.3 03.01.00-12		
				Детали		
				Стержни Ф6А-III ГОСТ 5781-75		
Б4		1	1.165.1-10.3 01.02.11	ℓ=4760 мм	5	1,06 кг
Б4		2	1.165.1-10.3 01.01	ℓ=850 мм	4	0,19 кг

Инв. № подл. | Подп. и дата | Взам. инв. №

1.165.1-10.3 03.01.00 — Лист 4

Копировал

Формат	Зона	Поз.	Обозначение	Наименование	Кол.	Примечание
				1.165.1-10.3 03.01.00-16		
				Детали		
				Стержни ФВА-III ГОСТ 5781-75		
Б4		1	1.165.1-10.3 01.02.13	ℓ=5060 мм	4	2,00 кг
Б4		2	1.165.1-10.3 03.01.04	ℓ=850 мм	4	0,34 кг
Б4		3	1.165.1-10.3 03.01.02	Стержень Ф3Вр-I ТУ14-4-659-75		
				ℓ=850 мм	19	0,047 кг
				1.165.1-10 3 03 01.00-17		
				Детали		
				Стержни ФВА-III ГОСТ 5781-75		
Б4		1	1.165.1-10.3 01.02.15	ℓ=5360 мм	5	2,12 кг
Б4		2	1.165.1-10.3 03.01.04	ℓ=850 мм	4	0,34 кг
Б4		3	1.165.1-10.3 03.01.02	Стержень Ф3Вр-I ТУ14-4-659-75		
				ℓ=850 мм	20	0,047 кг
				1.165.1-10.3 03.01.00-18		
				Детали		
				Стержни ФБА-III ГОСТ 5781-75		
Б4		1	1.165.1-10.3 01.02.16	ℓ=5360 мм	6	1,19 кг
Б4		2	1.165.1-10.3 03.01.04	ℓ=850 мм	4	0,19 кг
Б4		3	1.165.1-10.3 03.01.02	Стержень Ф3Вр-I ТУ14-4-659-75		
				ℓ=850 мм	20	0,047 кг
				1.165.1-10.3 03.01.00-19		
				Детали		
				Стержни ФВА-III ГОСТ 5781-75		
Б4		1	1.165.1-10.3 01.02.15	ℓ=5360 мм	6	2,12 кг
Б4		2	1.165.1-10.3 03.01.04	ℓ=850 мм	4	0,34 кг

Инв.№ подл. | Подп. и дата | Взам. инв.№

1.165.1-10.3 03.01.00 — Лист 6

Формат	Зона	Поз.	Обозначение	Наименование	Кол.	Примечание
Б4	3		1.165.1-10.3 03.01.00	Стержень Ф3Вр-I ТУ14-4-659-75		
				ℓ=850 мм	18	0,047 кг
				1.165.1-10.3 03.01.00-13		
				Детали		
				Стержни ФВА-III ГОСТ 6781-75		
Б4		1	1.165.1-10.3 03.01.03	ℓ=4760 мм	4	1,88 кг
Б4		2	1.165.1-10.3 03.01.04	ℓ=850 мм	4	0,34 кг
Б4		3	1.165.1-10.3 03.01.02	Стержень Ф3Вр-I ТУ14-4-659-75		
				ℓ=850 мм	18	0,047 кг
				1.165.1-10.3 03.01.00-14		
				Детали		
				Стержни ФБА-III ГОСТ 5781-75		
Б4		1	1.165.1-10.3 01.02.12	ℓ=5060 мм	6	1,19 кг
Б4		2	1.165.1-10.3 03.01.01	ℓ=850 мм	4	0,19 кг
Б4		3	1.165.1-10.3 03.01.02	Стержень Ф3Вр-I ТУ14-4-659-75		
				ℓ=850 мм	19	0,047 кг
				1.165.1-10.3 03.01.00-15		
				Детали		
				Стержни ФВА-III ГОСТ 5781-75		
Б4		1	1.165.1-10.3 01.02.13	ℓ=5060 мм	5	2,0 кг
Б4		2	1.165.1-10.3 03.01.04	ℓ=850 мм	4	0,34 кг
Б4		3	1.165.1-10.3 03.01.02	Стержень Ф3Вр-I ТУ14-4-659-75		
				ℓ=850 мм	19	0,047 кг

Инв.№ подл. | Подп. и дата | Взам. инв.№

1.165.1-10.3 03.01.00 — Лист 5

Формат А4

18345 60

Формат	Зона	Поз.	Обозначение	Наименование	Кол.	Примечание
Б4		3	1.165.1-10.3 03.01.02	Стержень Ф3Вр-I ТУ14-4-659-75		
				ℓ=850 мм	20	0,047кг
				1.165.1-10.3 03.01.00-20		
				Детали		
				Стержни Ф8А-III ГОСТ 5781-75		
Б4		1	1.165.1-10.3 01.02.17	ℓ=5660 мм	5	2,24кг
Б4		2	1.165.1-10.3 03.01.04	ℓ=850 мм	4	0,34кг
Б4		3	1.165.1-10.3 03.01.02	Стержень Ф3Вр-I ТУ14-4-659-75		
				ℓ=850 мм	21	0,047кг
				1.165.1-10.3 03.01.00-21		
				Детали		
				Стержни Ф8А-III ГОСТ 5781-75		
Б4		1	1.165.1-10.3 01.02.17	ℓ=5660 мм	6	2,24кг
Б4		2	1.165.1-10.3 03.01.04	ℓ=850 мм	4	0,34кг
Б4		3	1.165.1-10.3 03.01.02	Стержень Ф3Вр-I ТУ14-4-659-75		
				ℓ=850 мм	21	0,047кг
				1.165.1-10.3 03.01.00-22		
				Детали		
				Стержни Ф6А-III ГОСТ 5781-75		
Б4		1	1.165.1-10.3 01.02.10	ℓ=4460 мм	4	0,99кг
Б4		2	1.165.1-10.3 03.01.01	ℓ=850 мм	4	0,19кг
Б4		3	1.165.1-10.3 03.01.02	Стержень Ф3Вр-I ТУ14-4-659-75		
				ℓ=850 мм	16	0,047кг

Инв.№подл. | Подп. и дата | Взам. инв.№

1.165.1-10.3 03.01.00 Лист 7

Формат	Зона	Поз.	Обозначение	Наименование	Кол.	Примечание
				1.165.1-10.3 03.01.00-23		
				Детали		
				Стержни Ф8А-III ГОСТ 5781-75		
Б4		1	1.165.1-10.3 01.02.15	ℓ=5360 мм	4	2,12кг
Б4		2	1.165.1-10.3 03.01.04	ℓ=850 мм	4	0,34кг
Б4		3	1.165.1-10.3 03.01.02	Стержень Ф3Вр-I ТУ14-4-659-75		
				ℓ=850 мм	20	0,047кг
				1.165.1-10.3 03.01.00-24		
				Детали		
				Стержни Ф8А-III ГОСТ 5781-75		
Б4		1	1.165.1-10.3 03.01.05	ℓ=5660 мм	8	1,96кг
Б4		2	1.165.1-10.3 03.01.01	ℓ=850 мм	4	0,39кг
Б4		3	1.165.1-10.3 03.01.02	Стержень Ф3Вр-I ТУ14-4-659-75		
				ℓ=850 мм	21	0,047кг

Инв.№подл. | Подп. и дата | Взам. инв.№

1.165.1-10.3 03.01.00 Лист 8

18345 61

Рис.1

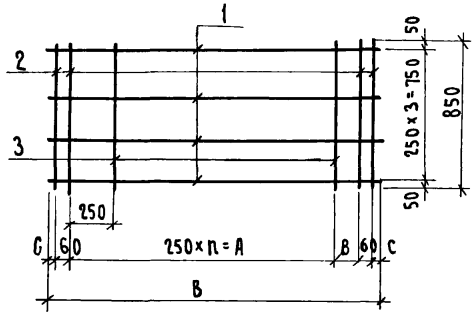

Рис.2

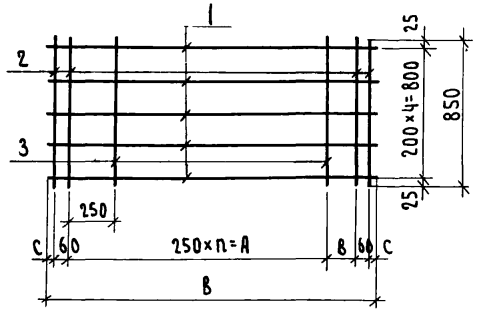

Рис.3

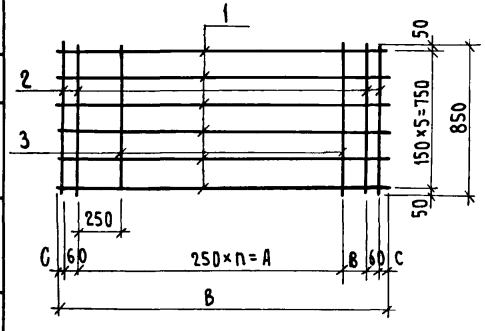

Рис.4

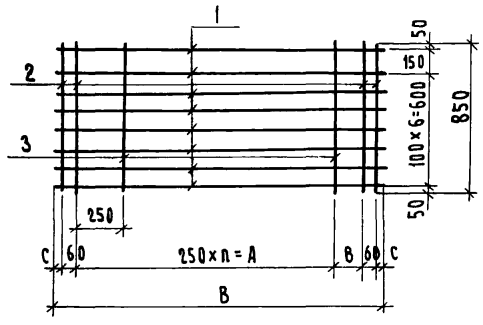

Обозначение	Марка	Рис.	п шт.	А мм	В мм	С мм	В мм	Масса, кг
1.165.1-10.3 03.01.00	С40	1	8	2000	180	30	2360	3,22
-01	С41	1	9	2250	230	30	2660	3,54
-02	С42	1	10	2500	280	30	2960	3,87
-03	С43	1	12	3000	80	30	3260	4,20
-04	С44	1	13	3250	130	30	3560	4,53
-05	С45	1	14	3500	180	30	3860	4,82
-06	С46	2	14	3500	180	30	3860	5,67
-07	С47	1	15	3750	230	30	4160	5,14

Обозначение	Марка	Рис.	п шт.	А мм	В мм	С мм	В мм	Масса, кг
1.165.1-10.3 03.01.00-08	С48	2	15	3750	230	30	4160	6,06
-09	С49	2	17	4250	—	45	4460	6,46
-10	С50	3	17	4250	—	45	4460	7,45
-11	С51	3	18	4500	80	30	4760	7,97
-12	С52	2	18	4500	80	30	4760	6,91
-13	С53	1	18	4500	80	30	4760	9,73
-14	С54	3	19	4750	130	30	5060	8,37
-15	С55	2	19	4750	130	30	5060	12,25
-16	С56	1	19	4750	130	30	5060	10,25
-17	С57	2	20	5000	180	30	5360	12,90
-18	С58	3	20	5000	180	30	5360	8,84
-19	С59	3	20	5000	180	30	5360	15,02
-20	С60	2	21	5250	230	30	5660	13,55
-21	С61	3	21	5250	230	30	5660	15,79
-22	С62	1	17	4250	—	45	4460	5,47
-23	С63	1	20	5000	180	30	5360	10,78
-24	С64	4	21	5250	230	30	5660	11,83

Нач. отд.	Коровкевич		6.05.81
Н. контр.	Бахирова		
ГИП	Бахирова		
Рук. гр.	Терновова		6.05.81
Инженер	Трофимова		3.05.81

1.165.1-10.3 03.01.00 СБ

Сетка арматурная С40 ... С64 Сборочный чертеж

Стадия	Масса	Масштаб
Р	см. таблицу	—
Лист	Листов 1	

ЛенЗНИИЭП

Согласовано

Зав. лаб. ячеис-того бетона Пинскер

Взам. инв. №

Подп. и дата

Инв. № подл.

18345 62

Копировал

Формат А3

Формат	Зона	Поз.	Обозначение	Наименование	Кол.	Примечание
				Документация		
А3			1.165.1-10.3 03.02.00СБ	Сборочный чертеж		
А4			1.165.1-10.3 00.00.00ТО	Техническое описание		
				Переменные данные для исполнений		
				1.165.1-10.3 03.02.00		
				Детали		
				Стержни ФВА-III гост 5781-75		
БЧ		1	1.165.1-10.3 01.03.01	ℓ=5960 мм	5	2,35 кг
БЧ		2	1.165.1-10.3 03.01.04	ℓ=850 мм	6	0,34 кг
БЧ		3	1.165.1-10.3 03.01.02	Стержень ФЗВр-I ТУ14-4-659-75		
				ℓ=850 мм	22	0,047 кг
				1.165.1-10.3 03.02.00-01		
				Детали		
				Стержни ФВА-III гост 5781-75		
БЧ		1	1.165.1-10.3 01.03.01	ℓ=5960 мм	6	2,35 кг.
БЧ		2	1.165.1-10.3 03.01.04	ℓ=850 мм	6	0,34 кг
БЧ		3	1.165.1-10.3 03.01.02	Стержень ФЗВр-I ТУ14-4-659-75		
				ℓ=850 мм	22	0,047 кг
				1.165.1-10.3 03.02.00-02		
				Детали		
				Стержни ФВА-III гост 5781-75		
БЧ		1	1.165.1-10.3 01.03.02	ℓ=6260 мм	6	2,47 кг
БЧ		2	1.165.1-10.3 03.01.04	ℓ=850 мм	6	0,34 кг

Инв.№ подл. | Подп. и дата | Взам. инв.№

Нач. отд.	Коровкевич		7.05.87
Н. контр.	Бахирова		6.05.87
ГИП	Бахирова		6.05.87
Рук. гр.	Терновова		6.05.87
Инженер	Трофимова		5.05.87

1.165.1-10.3 03.02.00

Сетка арматурная С65... С82

Стадия	Лист	Листов
Р	1	4

Госгражданнефтрой ЛенЗНИИЭП

Формат А4

Формат	Зона	Поз.	Обозначение	Наименование	Кол.	Примечание
БЧ		3	1.165.1-10.3 03.01.02	Стержень ФЗВр-I ТУ14-4-659-75		
				ℓ=850 мм	23	0,047 кг
				1.165.1-10.3 03.02.00-03		
				Детали		
				Стержни ФВА-III гост 5781-75		
БЧ		1	1.165.1-10.3 01.03.02	ℓ=6260 мм	7	2,47 кг
БЧ		2	1.165.1-10.3 03.01.04	ℓ=850 мм	6	0,34 кг
БЧ		3	1.165.1-10.3 03.01.02	Стержень ФЗВр-I ТУ14-4-659-75		
				ℓ=850 мм	23	0,047 кг
				1.165.1-10.3 03.02.00-04		
				Детали		
				Стержни ФЗВр-I ТУ14-4-659-75		
БЧ		1	1.165.1-10.3 01.03.03	ℓ=2350 мм	6	0,13 кг
БЧ		2	1.165.1.10.3 03.01.02	ℓ=850 мм	10	0,047 кг
				1.165.1-10.3 03.02.00-05		
				Детали		
				Стержни ФЗВр-I ТУ14-4-659-75		
БЧ		1	1.165.1-10.3 01.03.04	ℓ=2650 мм	6	0,14 кг
БЧ		2	1.165.1-10.3 03.01.02	ℓ=850 мм	12	0,04 кг
				1.165.1-10.3 03.02.00-06		
				Детали		
				Стержни ФЗВр-I ТУ14-4-659-75		
БЧ		1	1.165.1-10.3 01.03.05	ℓ=2950 мм	6	0,16 кг
БЧ		2	1.165.1-10.3 03.01.02	ℓ=850 мм	13	0,047 кг
				1.165.1-10.3 03.02.00-07		
				Детали		
				Стержни ФЗВр-I ТУ14-4-659-75		
БЧ		1	1.165.1-10.3 01.03.06	ℓ=3250 мм	6	0,18 кг
БЧ		2	1.165.1-10.3 03.01.02	ℓ=850 мм	14	0,047 кг

Инв.№ подл. | Подп. и дата | Взам. инв.№

1.165.1-10.3 03.02.00

Лист 2

18345 63

Копировал

Формат А4

Формат	Зона	Поз.	Обозначение	Наименование	Кол.	Примечание
				1.165.1-10.3 03.02.00-08		
				Детали		
				Стержни Ф3 Вр-I ТУ 14-4-659-75		
Б4		1	1.165.1-10.3 01-03.07	ℓ= 5330 мм	6	0,19 кг
Б4		2	1.165.1-10.3 03.01.02	ℓ= 850 мм	15	0,047 кг
				1.165.1-10.3 03.02.00-09		
				Детали		
				Стержни Ф3 Вр-I ТУ 14-4-659-75		
Б4		1	1.165.1-10.3 01.03.08	ℓ= 3850 мм	6	0,21 кг
Б4		2	1.165.1-10.3 03.01.02	ℓ= 850 мм	16	0,047 кг
				1.165.1-10.3 03.02.00-10		
				Детали		
				Стержни Ф3 Вр-I ТУ 14-4-659-75		
Б4		1	1.165.1-10.3 01 03.09	ℓ= 4150 мм	6	0,23 кг
Б4		2	1.165.1-10.3 03.01.02	ℓ= 850 мм	18	0,047 кг
				1.165.1-10.3 03.02.00-11		
				Детали		
				Стержни Ф3 Вр-I ТУ 14-4-659-75		
Б4		1	1.165.1-10.3 01.03.10	ℓ= 4450 мм	6	0,24 кг
Б4		2	1.165.1-10.3 03.01.02	ℓ= 850 мм	19	0,047 кг
				1.165.1-10.3 03.02.00-12		
				Детали		
				Стержни Ф3 Вр-I ТУ 14-4-659-75		
Б4		1	1.165.1-10.3 01.03.11	ℓ= 4750 мм	6	0,26 кг
Б4		2	1.165.1-10.3 03.01.02	ℓ= 850 мм	20	0,047 кг

Инв. № подл. | Подп. и дата | Взам. инв. №

1.165.1-10.3 03.02.00 — Лист 3

Формат	Зона	Поз.	Обозначение	Наименование	Кол.	Примечание
				1.165.1-10.3 03.02.00-13		
				Детали		
				Стержни Ф3 Вр-I ТУ 14-4-659-75		
Б4		1	1.165.1-10.3 01.03.12	ℓ= 5050 мм	6	0,28 кг
Б4		2	1.165-1-10.3 03.01.02	ℓ= 850 мм	21	0,047 кг
				1.165.1-10.3 03.02.00-14		
				Детали		
				Стержни Ф3 Вр-I ТУ 14-4-659-75		
Б4		1	1.165.1-10.3 01.03.13	ℓ= 5350 мм	6	0,29 кг
Б4		2	1.165.1-10.3 03.01.02	ℓ= 850 мм	22	0,047 кг
				1.165.1-10.3 03.02.00-15		
				Детали		
				Стержни Ф3 Вр-I ТУ 14-4-659-75		
Б4		1	1.165.1-10.3 01.03.14	ℓ= 5650 мм	6	0,31 кг
Б4		2	1.165.1-10.3 03.01.02	ℓ= 850 мм	24	0,047 кг
				1.165.1-10.3 03.02.00-16		
				Детали		
				Стержни Ф3 Вр-I ТУ 14-4-659-75		
Б4		1	1.165.1-10.3 01.03.15	ℓ= 5950 мм	6	0,33 кг
Б4		2	1.165.1-10.3 03.01.02	ℓ= 850 мм	25	0,047 кг
				1.165.1-10.3 03.02.00-17		
				Детали		
				Стержни Ф3 Вр-I ТУ 14-4-659-75		
Б4		1	1.165.1-10.3 01-03.16	ℓ= 6250 мм	6	0,34 кг
Б4		2	1.165.1-10.3 03.01.02	ℓ= 850 мм	26	0,047 кг

Инв. N подл. | Подп. и дата | Взам. инв. N

1.165.1-10.3 03.02.00 — Лист 4

Рис. 1

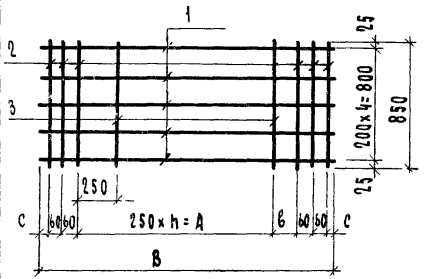

Рис. 2

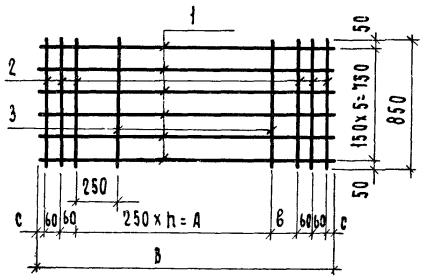

Рис. 3

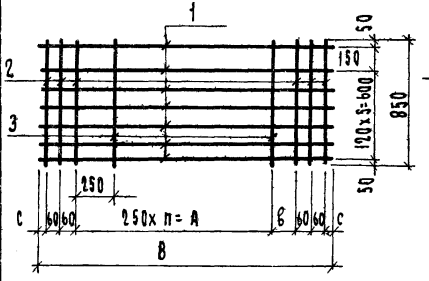

Рис. 4

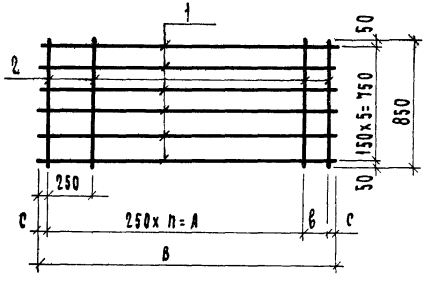

Обозначение	Марка	Рис.	п шт.	А мм	в мм	с мм	В мм	Масса, кг
1.165.1-10.3 03.02.00	С65	1	22	5500	160	30	5960	14,82
-01	С66	2	22	5500	160	30	5960	17,17
-02	С67	2	23	5750	200	35	6260	17,94
-03	С68	3	23	5750	200	35	6260	20,41

Обозначение	Марка	Рис.	п шт.	А мм	в мм	с мм	В мм	Масса кг
1.165.1-10.3 03.02.00-04	С69	4	9	2250	—	50	2350	1,25
-05	С70	4	10	2500	90	30	2650	1,40
-06	С71	4	11	2750	140	30	2950	1,57
-07	С72	4	12	3000	190	30	3250	1,74
-08	С73	4	13	3250	200	50	3550	1,84
-09	С74	4	15	3750	—	50	3850	2,01
-10	С75	4	16	4000	90	30	4150	2,23
-11	С76	4	17	4250	140	30	4450	2,33
-12	С77	4	18	4500	190	30	4750	2,50
-13	С78	4	19	4750	200	50	5050	2,67
-14	С79	4	21	5250	—	50	5350	2,77
-15	С80	4	22	5500	190	30	5650	2,99
-16	С81	4	23	5750	140	30	5950	3,16
-17	С82	4	24	6000	190	30	6250	3,26

Нач.отд.	Коровкевич		
Н.контр.	Бахирова		
ГИП	Бахирова		
Рук.гр.	Терновова		6.05.82
Инженер	Смирнова		5.05.82

1.165.1-10.3 03.02.00 СБ

Сетка арматурная С65... С82
Сборочный чертеж

Стадия	Масса	Масштаб
Р	см. таблицу	—
Лист	Листов 1	

ЛенЗНИИЭП

Зав.лаб.Инженер. Пинкер
Взам.инв.№
Подп. и дата
Инв.№ подл.

18345 05

Формат	Зона	Поз.	Обозначение	Наименование	Кол.	Примечание
				Документация		
А3			1.165.1-10.3 05.01.00СБ	Сборочный чертеж		
А4			1.165.1-10.3 00.00.00ТО	Техническое описание		
				Переменные данные для исполнений:		
				1.165.1-10.3 05.01.00		
				Детали		
				Стержни Ф6А-III ГОСТ 5781-75		
Б4		1	1.165.1-10.3 01.02.01	ℓ=2360 мм	5	0,52кг
Б4		2	1.165.1-10.3 05.01.01	ℓ=1150 мм	4	0,26 кг
Б4		3	1.165.1-10.3 05.01.02	Стержень Ф3Вр-I ТУ14-4-659-75		
				ℓ=1150 мм	8	0,063кг
				1.165.1-10.3 05.01.00-01		
				Детали		
				Стержни Ф6А-III ГОСТ 5781-75		
Б4		1	1.165.1-10.3 01.02.04	ℓ=2660	5	0,59кг
Б4		2	1.165.1-10.3 05.01.01	ℓ=1150 мм	4	0,26кг
Б4		3	1.165.1-10.3 05.01.02	Стержень Ф3Вр-I ТУ14-4-659-75		
				ℓ=1150 мм	9	0,063 кг
				1.165.1-10.3 05.01.00-02		
				Детали		
				Стержни Ф6А-III ГОСТ 5781-75		
Б4		1	1.165.1-10.3 01.02.05	ℓ=2960 мм	5	0,66кг
Б4		2	1.165.1-10.3 05.01.01	ℓ=1150 мм	10	0,26кг

Формат	Зона	Поз.	Обозначение	Наименование	Кол.	Примечание
Б4		3	1.165.1-10.3 05.01.02	Стержень Ф3Вр-I ТУ14-4-659-75		
				ℓ=1150 мм	10	0,063кг
				1.165.1-10.3 05.01.00-03		
				Детали		
				Стержни Ф6А-III ГОСТ 5781-75		
Б4		1	1.165.1-10.3 01.02.06	ℓ=3260 мм	5	0,72кг
Б4		2	1.165.1-10.3 05.01.01	ℓ=1150 мм	4	0,26кг
Б4		3	1.165.1-10.3 05.01.02	Стержень Ф3Вр-I ТУ14-4-659-75		
				ℓ=1150 мм	12	0,063кг
				1.165.1-10.3 05.01.00-04		
				Детали		
				Стержни Ф6А-III ГОСТ 5781-75		
Б4		1	1.165.1-10.3 01.02.07	ℓ=3560 мм	5	0,79кг
Б4		2	1.165.1-10.3 05.01.01	ℓ=1150 мм	4	0,26кг
Б4		3	1.165.1-10.3 05.01.02	Стержень Ф3Вр-I ТУ14-4-659-75		
				ℓ=1150 мм	13	0,063кг
				1.165.1-10.30 5.01.00-05		
				Детали		
				Стержни Ф6А-III ГОСТ 5781-75		
Б4		1	1.165.1-10.3 01.02.08	ℓ=3860 мм	5	0,85кг
Б4		2	1.165.1-10.3 05.01.01	ℓ=1150 мм	4	0,26кг
Б4		3	1.165.1-10.3 05.01.02	Стержень Ф3Вр-I ТУ14-4-659-75		
				ℓ=1150 мм	14	0,063кг
				1.165.1-10.3 05.01.00-06		
				Детали		
				Стержни Ф6А-III ГОСТ 5781-75		
Б4		1	1.165.1-10.3 01.02.08	ℓ=3860 мм	6	0,85кг
Б4		2	1.165.1-10.3 05.01.01	ℓ=1150 мм	4	0,26кг
Б4		3	1.165.1-10.3 05.01.02	Стержень Ф3Вр-I ТУ14-4-659-75		
				ℓ=1150 мм	14	0,063кг

Инв.№ подл. | Подпись и дата | Взам. инв.№

1.165.1-10.3 05.01.00

Нач.отд.	Коровкевич		7.05.87
Н.контр.	Бахирова		6.05.87
ГИП	Бахирова		6.05.87
Рук.гр.	Терновова		6.05.87
Инженер	Смирнова		5.05.87

Сетка арматурная С83...С109

Стадия	Лист	Листов
Р	1	8

ЛенЗНИИЭП

Инв.№ подл. | Подп. и дата | Взам. инв.№

1.165.1-10.3 05.01.00

Лист 2

Формат	Зона	Поз.	Обозначение	Наименование	Кол.	Примечание
				1.165.1-10.3 05.01.00-07		
				Детали		
				Стержни ФбА-III ГОСТ 5781-75		
БЧ		1	1.165.1-10.3 01.02.09	l=4160 мм	5	0,92 кг
БЧ		2	1.165.1-10.3 05.01.01	l=1150 мм	4	0,26 кг
БЧ		3	1.165.1-10.3 05.01.02	Стержень фзвр-I ТУ 14-4-659-75		
				l=1150 мм	15	0,063 кг
				1.165.1-10.3 05.01.00-08		
				Детали		
				Стержни ФбА-III ГОСТ 5781-75		
БЧ		1	1.165.1-10.3 01.02.09	l=4160 мм	6	0,92 кг
БЧ		2	1.165.1-10.3 05.01.01	l=1150 мм	4	0,26 кг
БЧ		3	1.165.1-10.3 05.01.02	Стержень фзвр-I ТУ 14-4-659-75		
				l=1150 мм	15	0,063 кг
				1.165.1-10.3 05.01.00-09		
				Детали		
				Стержни ФбА-III ГОСТ 5781-75		
БЧ		1	1.165.1-10.3 01.02.10	l=4460 мм	6	0,99 кг
БЧ		2	1.165.1-10.3 05.01.01	l=1150 мм	4	0,26 кг
БЧ		3	1.165.1-10.3 05.01.02	Стержень фзвр-I ТУ 14-4-659-75		
				l=1150 мм	16	0,063 кг
				1.165.1-10.3 05.01.00-10		
				Детали		
				Стержни ФбА-III ГОСТ 5781-75		
БЧ		1	1.165.1-10.3 01.02.10	l=4460 мм	8	0,99 кг
БЧ		2	1.165.1-10.3 05.01.01	l=1150 мм	4	0,26 кг

Взам. инв. № | Подпись и дата | Инв. № подл.

Формат	Зона	Поз.	Обозначение	Наименование	Кол.	Примечание
БЧ		3	1.165.1-10.3 05.01.02	Стержень фзвр-I ТУ 14-4-659-75		
				l=1150 мм	16	0,063 кг
				1.165.1-10.3 05.01.00-11		
				Детали		
				Стержни ФбА-III ГОСТ 5781-75		
БЧ		1	1.165.1-10.3 01.02.10	l=4460 мм	7	0,99 кг
БЧ		2	1.165.1-10.3 05.01.01	l=1150 мм	4	0,26 кг
БЧ		3	1.165.1-10.3 05.01.02	Стержень фзвр-I ТУ 14-4-659-75		
				l=1150 мм	16	0,063 кг
				1.165.1-10.3 05.01.00-12		
				Детали		
				Стержни ФбА-III ГОСТ 5781-75		
БЧ		1	1.165.1-10.3 01.02.11	l=4760 мм	7	1,06 кг
БЧ		2	1.165.1-10.3 03.01.01	l=1150 мм	4	0,26 кг
БЧ		3	1.165.1-10.3 05.01.02	Стержень фзвр-I ТУ 14-4-659-75		
				l=1150 мм	18	0,063 кг
				1.165.1-10.3 05.01.00-13		
				Детали		
				Стержни ФбА-III ГОСТ 5781-75		
БЧ		1	1.165.1-10.3 01.02.11	l=4760 мм	6	1,06 кг
БЧ		2	1.165.1-10.3 05.01.01	l=1150 мм	4	0,26 кг
БЧ		3	1.165.1-10.3 05.01.02	Стержень фзвр-I ТУ 14-4-659-75		
				l=1150 мм	18	0,063 кг

Взам. инв. № | Подпись и дата | Инв. № подл.

Формат	Зона	Поз.	Обозначение	Наименование	Кол.	Примечание
				1.165.1-103 05.01.00-14		
				Детали		
				Стержни ФВА-III ГОСТ 5781-75		
БЧ		1	1.165.1-10.3 03.01.03	l= 4760 мм	5	1,88 кг
БЧ		2	1.165.1-10.3 05.01.03	l= 1150 мм	4	0,45 кг
БЧ		3	1.165.1-10.3 05.01.02	Стержень ФЗВр-I ТУ 14-4-659-75		
				l= 1150 мм	18	0,063 кг
				1.165.1-10.3 05.01.00-15		
				Детали		
				Стержни ФВА-III ГОСТ 5781-75		
БЧ		1	1.165.1-10.3 01.02.11	l= 4760 мм	8	1,06 кг
БЧ		2	1.165.1-10.3 05.01.01	l= 1150 мм	4	0,26 кг
БЧ		3	1.165.1-10.3 05.01.02	Стержень ФЗВр-I ТУ 14-4-659-75		
				l= 1150 мм	18	0,063 кг
				1.165.1-103 05.01.00-16		
				Детали		
				Стержни ФВА-III ГОСТ 5781-75		
БЧ		1	1.165.1-10.3 01.02.12	l= 5060 мм	8	1,12 кг
БЧ		2	1.165.1-10.3 05.01.01	l= 1150 мм	4	0,26 кг
БЧ		3	1.165.1-10.3 05.01.02	Стержень ФЗВр-I ТУ 14-4-659-75		
				l= 1150 мм	19	0,063 кг
				1.165.1-103 05.01.00-17		
				Детали		
				Стержни ФВА-III ГОСТ 5781-75		
БЧ		1	1.165.1-10.3 01.02.12	l= 5060 мм	7	1,12 кг
БЧ		2	1.165.1-10.3 05.01.01	l= 1150 мм	4	0,26 кг

Инв.№ подл. | Подпись и дата | Взам. инв.№

Формат	Зона	Поз.	Обозначение	Наименование	Кол.	Примечание
БЧ		3	1.165.1-10.3 05.01.02	Стержень ФЗВр-I ТУ 14-4-659-75		
				l= 1150 мм	19	0,063 кг
				1.165.1-10.3 05.01.00-18		
				Детали		
				Стержни ФВА-III ГОСТ 5781-75		
БЧ		1	1.165.1-10.3 01.02.13	l= 5060 мм	6	2,00 кг
БЧ		2	1.165.1-10.3 05.01.03	l= 1150 мм	4	0,46 кг
БЧ		3	1.165.1-10.3 05.01.02	Стержень ФЗВр-I ТУ 14-4-659-75		
				l= 1150 мм	19	0,063 кг
				1.165.1-10.3 05.01.00-19		
				Детали		
				Стержни ФВА-III ГОСТ 5781-75		
БЧ		1	1.165.1-10.3 01.02.13	l= 5060 мм	5	2,00 кг
БЧ		2	1.165.1-10.3 05.01.03	l= 1150 мм	4	0,45 кг
БЧ		3	1.165.1-10.3 05.01.02	Стержень ФЗВр-I ТУ 14-4-659-75		
				l= 1150 мм	19	0,063 кг
				1.165.1-103 05.01.00-20		
				Детали		
				Стержни ФВА-III ГОСТ 5781-75		
БЧ		1	1.165.1-10.3 01.02.15	l= 5360 мм	6	2,12 кг
БЧ		2	1.165.1-10.3 05.01.03	l= 1150 мм	4	0,45 кг
БЧ		3	1.165.1-10.3 05.01.02	Стержень ФЗВр-I ТУ 14-4-659-75		
				l= 1150 мм	20	0,063 кг

Инв.№ подл. | Подп. и дата | Взам.инв.№

18345 68

Формат А4

Формат	Зона	Поз.	Обозначение	Наименование	Кол.	Примечание
				1.165.1-10.3 05.01.00-21		
				Детали		
				Стержни Ф6А-III гост 5781-75		
БЧ		1	1.165.1-10.3 01.02.16	ℓ=5360 мм	8	1,19кг
БЧ		2	1.165.1-10.3 05.01.01	ℓ=1150 мм	4	0,26кг
БЧ		3	1.165.1-10.3 05.01.02	Стержень 38р-I ТУ 14-4-659-75		
				ℓ=1150 мм	20	0,063кг
				1.165.1-10.3 05.01.00-22		
				Детали		
				Стержни Ф8А-III гост 5781-75		
БЧ		1	1.165.1-10.3 01.02.15	ℓ=5360 мм	7	8,12кг
БЧ		2	1.165.1-10.3 05.01.03	ℓ=1150 мм	4	0,45кг
БЧ		3	1.165.1-10.3 05.01.02	Стержень Ф38р-I ТУ 14-4-659-75		
				ℓ=1150 мм	20	0,063кг
				1.165.1-10.3 05.01.00-23		
				Детали		
				Стержни Ф8А-III гост 5781-75		
БЧ		1	1.165.1-10.3 01.02.17	ℓ=5660 мм	6	8,24кг
БЧ		2	1.165.1-10.3 05.01.03	ℓ=1150 мм	4	0,45кг
БЧ		3	1.165.1-10.3 05.01.02	Стержень Ф38р-I ТУ14-4-659-75		
				ℓ=1150 мм	21	0,063кг
				1.165.1-10.3 05.01.00-24		
				Детали		
				Стержни Ф8А-III гост 5781-75		
БЧ		1	1.165.1-10.3 01.02.17	ℓ=5660 мм	8	8,24кг
БЧ		2	1.165.1-10.3 05.01-03	ℓ=1150 мм	4	0,45кг

Взам. инв. № | Подп. и дата | Инв. № подл.

1.165.1-10.3 05.01.00 Лист 7

Формат А4

Формат	Зона	Поз.	Обозначение	Наименование	Кол.	Примечание
БЧ		3	1.165.1-10.3 05.01.02	Стержень Ф38р-I ТУ-14-4-659-75		
				ℓ=1150 мм	21	0,063кг
				1.165.1-10.3 05.01.00-25		
				Детали		
				Стержни Ф6А-III гост 5781-75		
БЧ		1	1.165.1-10.3 01.02.10	ℓ=4460 мм	5	0,99кг
БЧ		2	1.165.1-10.3 05.01.01	ℓ=1150 мм	4	0,26кг
БЧ		3	1.165.1-10.3 05.01.02	Стержень Ф38р-I ТУ14-4-659-75		
				ℓ=1150 мм	16	0,063кг
				1.165.1-10.3 05.01.00-26		
				Детали		
				Стержни Ф8А-III гост 5781-75		
БЧ		1	1.165.1-10.3 01.02.15	ℓ=5360 мм	5	8,12кг
БЧ		2	1.165.1-10.3 05.01.03	ℓ=1150 мм	4	0,45кг
БЧ		3	1.165.1-10.3 05.01.02	Стержень Ф38р-I ТУ 14-4-659-75		
				ℓ=1150 мм	20	0,063кг

Взам. инв. № | Подп. и дата | Инв. № подл.

1.165.1-10.3 05.01.00 Лист 8

18345 69

Копировал

Формат А4

Рис. 1

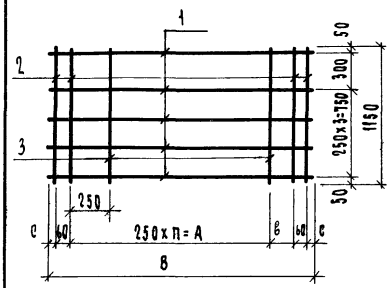

Рис. 2

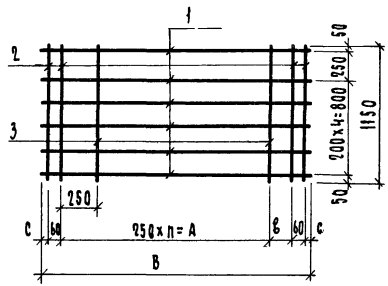

Рис. 3

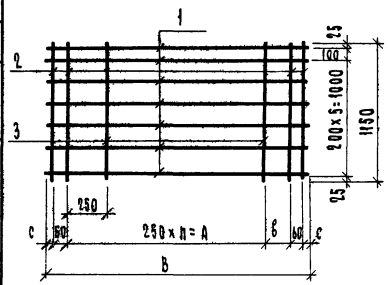

Рис. 4

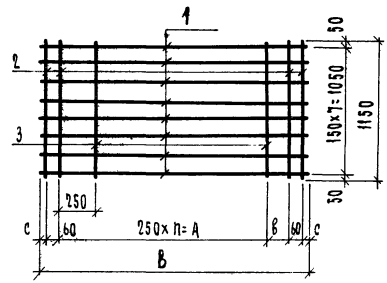

Обозначение	Марка	Рис.	n шт.	A мм	B мм	C мм	B мм	Масса, кг
1.165.1-10.3 05.01.00	С83	1	8	2000	180	30	2360	4,14
– 01	С84	1	9	2250	230	30	2660	4,56
– 02	С85	1	10	2500	280	30	2960	4,97
– 03	С86	1	12	3000	80	30	3260	5,40
– 04	С87	1	13	3250	130	30	3560	5,81
– 05	С88	1	14	3500	180	30	3860	6,17
– 06	С89	2	14	3500	180	30	3860	7,02

Обозначение	Марка	Рис.	n шт.	A мм	B мм	C мм	B мм	Масса, кг
1.165.1-10.3 05.01.00-07	С90	1	15	3750	230	30	4160	6,58
– 08	С91	2	15	3750	230	30	4160	7,50
– 09	С92	2	17	4250	—	45	4460	7,99
– 10	С93	4	17	4250	—	45	4460	9,97
– 11	С94	3	17	4250	—	45	4460	8,98
– 12	С95	3	18	4500	80	30	4760	9,57
– 13	С96	2	18	4500	80	30	4760	8,53
– 14	С97	1	18	4500	80	30	4760	12,33
– 15	С98	4	18	4500	80	30	4760	10,65
– 16	С99	4	19	4750	130	30	5060	11,20
– 17	С100	3	19	4750	130	30	5060	10,08
– 18	С101	2	19	4750	130	30	5060	15,00
– 19	С102	1	19	4750	130	30	5060	13,00
– 20	С103	2	20	5000	180	30	5360	15,78
– 21	С104	4	20	5000	180	30	5360	11,82
– 22	С105	3	20	5000	180	30	5360	17,90
– 23	С106	2	21	5250	230	30	5660	16,56
– 24	С107	4	21	5250	230	30	5660	21,04
– 25	С108	1	17	4250	—	30	4460	7,00
– 26	С109	1	20	5000	180	30	5360	13,66

Нач.отд	Коровкевич		
Н.контр.	Бахирова		
Гип.	Бахирова		
Рук.гр.	Терновова		6.05.87
Инженер	Смирнова		5.05.87

1.165.1-10.3 05.01.00СБ

Сетка арматурная С83... С109 Сборочный чертеж

Стадия	Масса	Масшт.
Р	см. табл.	—
Лист	Листов 1	

ЛенЗНИИЭП

Согласовано

Инв.№ подл.	Подп. и дата	Взам.инв.№	Инв.№ дубл.	Подпись
			Завлаб. Хуснс- тато бетона	Пискнер

Копировал

18345 70

Формат А3

Формат	Зона	Поз.	Обозначение	Наименование	Кол.	Примечание
				Документация		
А3			1.165.1-10.3 05.02.00 СБ	Сборочный чертеж		
А4			1.165.1-10.3.00.00.00 ТО	Техническое описание		
				Переменные данные для исполнений.		
				1.165.1-10.3 05.02.00		
				Детали		
				Стержень Ф8А-III ГОСТ 5781-75		
БЧ		1	1.165.1-10.3 01.03.01	ℓ = 5960 мм	6	2,35 кг
БЧ		2	1.165.1-10.3 05.01.03	ℓ = 1150 мм	6	0,45 кг
БЧ		3	1.165.1-10.3 05.01.07	Стержень Ф3Вр-I ТУ14-4-659-75		
				ℓ = 1150 мм	22	0,063 кг
				1.165.1-10.3 05.02.00-01		
				Детали		
				Стержень Ф8А-III ГОСТ 5781-75		
БЧ		1	1.165.1-10.3 01.03.01	ℓ = 5960 мм	8	2,35 кг
БЧ		2	1.165.1-10.3 05.01.03	ℓ = 1150 мм	6	0,45 кг
БЧ		3	1.165.1-10.3 05.01.07	Стержень Ф3Вр-I ТУ14-4-659-75		
				ℓ = 1150 мм	22	0,063 кг

Инв. № подл. | Подп. и дата | Взам. инв. №

Нач. отд.	Коровкевич		7.05.82
Н. контр.	Бахирова		6.05.82
РИП	Бахирова		6.05.82
Рук. гр.	Терновова		6.05.82
Инженер	Трофимова		5.05.82

1.165.1-10.3 05.02.00

Сетка арматурная

С 110 .. 5178

Стадия	Лист	Листов
Р	1	6

ЛенЗНИИЭП

Формат	Зона	Поз.	Обозначение	Наименование	Кол.	Примечание
				1.165.1-10.3 05.02.00-02		
				Детали		
				Стержень Ф8А-III ГОСТ 5781-75		
БЧ		1	1.165.1-10.3 01.03.02	ℓ = 6760 мм	8	2,47 кг
БЧ		2	1.165.1-10.3 05.01.03	ℓ = 1150 мм	6	0,45 кг
БЧ		3	1.165.1-10.3 05.01.07	Стержень Ф3Вр-I ТУ14-4-659-75		
				ℓ = 1150 мм	22	0,063 кг
				1.165.1-10.3 05.02.00-03		
				Детали		
				Стержень Ф8А-III ГОСТ 5781-75		
БЧ		1	1.165.1-10.3 01.03.02	ℓ = 6760 мм	9	2,47 кг
БЧ		2	1.165.1-10.3 05.01.03	ℓ = 1150 мм	6	0,45 кг
БЧ		3	1.165.1-10.3 05.01.07	Стержень Ф3Вр-I ТУ14-4-659-75		
				ℓ = 1150 мм	22	0,063 кг
				1.165.1-10.3 05.02.00-04		
				Детали		
				Стержень Ф8А-III ГОСТ 5781-75		
БЧ		1	1.165.1-10.3 01.03.03	ℓ = 7660 мм	6	2,47 кг
БЧ		2	1.165.1-10.3 05.01.03	ℓ = 1150 мм	6	0,45 кг
БЧ		3	1.165.1-10.3 05.01.07	Стержень Ф3Вр-I ТУ14-4-659-75		
				ℓ = 1150 мм	22	0,063 кг

Инв. № подл. | Подп. и дата | Взам. инв. №

1.165.1-10.3 05.02.00

Лист 2

18345 71

Формат А4

Формат	Зона	Поз.	Обозначение	Наименование	Кол.	Примечание
				1.165.1-10.3 05.02.00-05		
				Детали		
				Стержни ФЗВр-I ТУ 14-4-659-75		
БЧ		1	1.165.1-10.3 01.03.03	ℓ=2350 мм	8	0,13 кг
БЧ		2	1.165.1-10.3 05.01.02	ℓ=1150 мм	10	0,063 кг
				1.165.1-10.3 05.02.00-06		
				Детали		
				Стержни ФЗВр-I ТУ 14-4-659-75		
БЧ		1	1.165.1-10.3 01.03.04	ℓ=2650 мм	8	0,14 кг
БЧ		2	1.165.1-10.3 05.01.02	ℓ=1150 мм	12	0,063 кг
				1.165.1-10.3 05.02.00-07		
				Детали		
				Стержни ФЗВр-I ТУ 14-4-659-75		
БЧ		1	1.165.1-10.3 01.03.05	ℓ=2950 мм	8	0,16 кг
БЧ		2	1.165.1-10.3 05.01.02	ℓ=1150 мм	13	0,063 кг
				1.165.1-10.3 05.02.00-08		
				Детали		
				Стержни ФЗВр-I ТУ 14-4-659-75		
БЧ		1	1.165.1-10.3 01.03.06	ℓ=3250 мм	8	0,18 кг
БЧ		2	1.165.1-10.3 05.01.02	ℓ=1150 мм	14	0,063 кг

Инв. № подл. | Подпись и дата | Взам. инв. №

1.165.1-10.3 05.02.00 | Лист 3

Формат А4

Формат	Зона	Поз.	Обозначение	Наименование	Кол.	Примечание
				1.165.1-10.3 05.02.00-09		
				Детали		
				Стержни ФЗВр-I ТУ 14-4-659-75		
БЧ		1	1.165.1-10.3 01.03.07	ℓ=3550 мм	8	0,19 кг
БЧ		2	1.165.1-10.3 05.01.02	ℓ=1150 мм	15	0,063 кг
				1.165.1-10.3 05.02.00-10		
				Детали		
				Стержни ФЗВр-I ТУ 14-4-659-75		
БЧ		1	1.165.1-10.3 01.03.08	ℓ=3850 мм	8	0,21 кг
БЧ		2	1.165.1-10.3 05.01.02	ℓ=1150 мм	16	0,063 кг
				1.165.1-10.3 05.02.00-11		
				Детали		
				Стержни ФЗВр-I ТУ 14-4-659-75		
БЧ		1	1.165.1-10.3 01.03.09	ℓ=4150 мм	8	0,23 кг
БЧ		2	1.165.1-10.3 05.01.02	ℓ=1150 мм	18	0,063 кг
				1.165.1-10.3 05.02.00-12		
				Детали		
				Стержни ФЗВр-I ТУ 14-4-659-75		
БЧ		1	1.165.1-10.3 01.03.10	ℓ=4450 мм	8	0,24 кг
БЧ		2	1.165.1-10.3 05.01.02	ℓ=1150 мм	19	0,063 кг

Инв. № подл. | Подп. и дата | Взам. инв. №

1.165.1-10.3 05.02.00 | Лист 4

18345 72

Копировал

Формат А4

Формат	Зона	Поз.	Обозначение	Наименование	Кол.	Примечание
				1.165.1-10.3 05.02.00-13		
				Детали		
				Стержни Ф3Вр-I ГОСТ 14-4-659-75		
Б4		1	1.165.1-10.3 01.03.11	l= 4750 мм	8	0,26 кг
Б4		2	1.165.1-10.3 05.01.02	l= 1150 мм	20	0,063 кг
				1.165.1-10.3 05.02.00-14		
				Детали		
				Стержни Ф3Вр-I ГОСТ 14-4-659-75		
Б4		1	1.165.1-10.3 01.03.12	l= 5050 мм	8	0,28 кг
Б4		1	1.165.1-10.3 05.01.02	l= 1150 мм	21	0,063 кг
				1.165.1-10.3 05.02.00-15		
				Детали		
				Стержни Ф3Вр-I ГОСТ 14-4-659-75		
Б4		1	1.165.1-10.3 01.03.13	l= 5350 мм	8	0,29 кг
Б4		2	1.165.1-10.3 05.01.02	l= 1150 мм	22	0,063 кг
				1.165.1-10.3 05.02.00-16		
				Детали		
				Стержни Ф3Вр-I ГОСТ 14-4-659-75		
Б4		1	1.165.1-10.3 01.03.14	l= 5650 мм	8	0,31 кг
Б4		2	1.165.1-10.3 05.01.02	l= 1150 мм	24	0,063 кг

Инв.№ подл. | Подпись и дата | Взам. инв.№

1.165.1-10.3 05.02.00 — Лист 5

Формат А4

Формат	Зона	Поз.	Обозначение	Наименование	Кол.	Примечание
				1.165.1-10.3 05.02.00-17		
				Детали		
				Стержни Ф3Вр-I ГОСТ 14-4-659-75		
Б4		1	1.165.1-10.3 01.03.15	l= 5950 мм	8	0,33 кг
Б4		2	1.165.1-10.3 05.01.02	l= 1150 мм	25	0,063 кг
				1.165.1-10.3 05.02.00-18		
				Детали		
				Стержни Ф3Вр-I ГОСТ 14-4-659-75		
Б4		1	1.165.1-10.3 01.03.16	l= 6250 мм	8	0,34 кг
Б4		2	1.165.1-10.3 05.01.02	l= 1150 мм	26	0,063 кг

Инв.№ подл. | Подп. и дата | Взам. инв.№

1.165.1-10.3 05.02.00 — Лист 6

18345 73

Копировал

Формат А4

Рис. 1

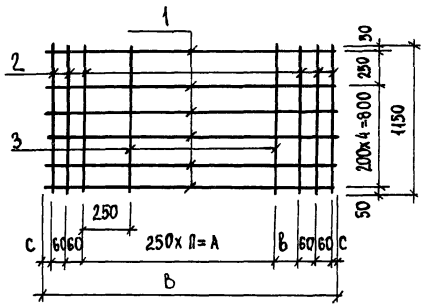

Рис. 2

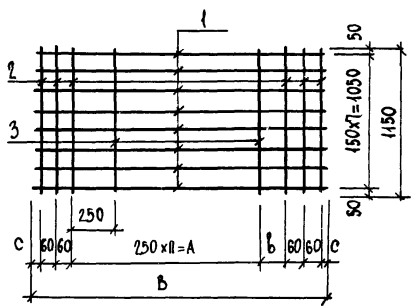

Рис. 3

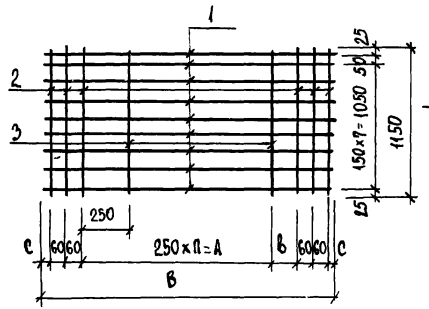

Рис. 4

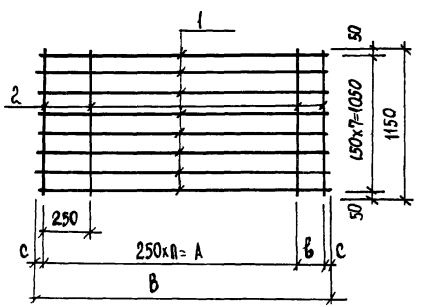

Обозначение	Марка	Рис.	п шт.	А мм	в мм	с мм	В мм	Масса, кг
1.165.1-10.3 05.02.00-04	С114	1	23	5750	200	35	6260	18,97
-05	С115	4	9	2250	–	50	2350	1,67
-06	С116		10	2500	90	30	2650	1,88
-07	С117		11	2750	140	30	2950	2,10
-08	С118		12	3000	190	30	3250	2,32
-09	С119		13	3250	200	50	3550	2,46
-10	С120		15	3750	–	50	3850	2,69
-11	С121		16	4000	90	30	4150	2,97
-12	С122		17	4250	140	30	4450	3,12
-13	С123		18	4500	190	30	4750	3,34
-14	С124		19	4750	200	50	5050	3,56
-15	С125		21	5250	–	50	5350	3,71
-16	С126		22	5500	90	30	5650	3,99
-17	С127		23	5750	140	30	5950	4,22
-18	С128		24	6000	190	30	6250	4,36

Обозначение	Марка	Рис.	п шт.	А мм	в мм	с мм	В мм	Масса, кг
1.165.1-10.3 05.02.00	С110	1	22	5500	160	30	5960	18,19
-01	С111	2	22	5500	180	30	5960	22,89
-02	С112	2	23	5750	200	35	6260	23,91
-03	С113	3	23	5750	200	35	6260	26,38

Нач.отд.	Коровкевич	[illegible]	6.05.82
Н.контр.	Бахирова	[illegible]	[illegible]
Гип	Бахирова	[illegible]	[illegible]
Рук.гр.	Терновова	[illegible]	6.05.82
Инженер	Трофимова	[illegible]	3.05.82

1.165.1-10.3 05.02.00 СБ

Сетка арматурная С110 ... С128 Сборочный чертеж

Стадия	Масса	Масштаб
Р	См. табл.	—
Лист	Листов 1	

ЛенЗНИИЭП

СОГЛАСОВАНО

Зав. лаб. яч. бет. Пинскер

Взам. инв. №

Подпись и дата

Инв. № подл.

18345 74

Копировал

Формат А3

Формат	Зона	Поз.	Обозначение	Наименование	Кол.	Примечание
				Документация		
А3			1.165.1-10.3 07.01.00СБ	Сборочный чертеж		
А4			1.165.1-10.3 00.00.00 ТО	Техническое описание		
				Переменные данные		
				Для исполнений:		
				1.165.1-10.3 01.07.00		
				Детали		
				Стержень Ф6А-III ГОСТ 5781-75		
БЧ		1	1.165.1-10.3 01.07.01	ℓ = 2360 мм	6	0,52 кг
БЧ		2	1.165.1-10.3 07.01.01	ℓ = 1450 мм	4	0,32 кг
БЧ		3	1.165.1-10.3 07.01.02	Стержень Ф3Вр-I ТУ14-4-659-75		
				ℓ = 1450 мм	8	0,08 кг
				1.165.1-10.3 07.01.00-01		
				Детали		
				Стержень Ф6А-III ГОСТ 5781-75		
БЧ		1	1.165.1-10.3 01.07.04	ℓ = 2660 мм	6	0,59 кг
БЧ		2	1.165.1-10.3 07.01.01	ℓ = 1450 мм	4	0,32 кг
БЧ		3	1.165.1-10.3 07.01.02	Стержень Ф3Вр-I ТУ14-4-659-75		
				ℓ = 1450 мм	9	0,08 кг
				1.165.1-10.3 07.01.00-02		
				Детали		
				Стержень Ф6А-III ГОСТ 5781-75		
БЧ		1	1.165.1-10.3 01.07.05	ℓ = 2960 мм	6	0,66 кг
БЧ		2	1.165.1-10.3 07.01.01	ℓ = 1450 мм	4	0,32 кг

Инв. № подл. | Подп. и дата | Взам. инв. №

			1.165.1-10.3 07.01.00
Нач. отд.	Коровкевич		7.05.82
Н. контр.	Бахирова		6.05.82
ГИП	Бахирова		6.05.82
Рук. гр.	Терновова		6.05.82
Инженер	Смирнова		6.05.82

Арматурные сетки С129... С155

Стадия	Лист	Листов
Р	1	8

ЛенЗНИИЭП

Формат А4

Формат	Зона	Поз.	Обозначение	Наименование	Кол.	Примечание
БЧ		3	1.165.1-10.3 07.01.02	Стержень Ф3Вр-I ТУ14-4-659-75		
				ℓ = 1450 мм	10	0,08 кг
				1.165.1-10.3 07.01.00-03		
				Детали		
				Стержень Ф6А-III ГОСТ 5781-75		
БЧ		1	1.165.1-10.3 01.07.06	ℓ = 3260 мм	6	0,72 кг
БЧ		2	1.165.1-10.3 07.01.01	ℓ = 1450 мм	4	0,32 кг
БЧ		3	1.165.1-10.3 07.01.02	Стержень Ф3Вр-I ТУ14-4-659-75		
				ℓ = 1450 мм	12	0,08 кг
				1.165.1-10.3 07.01.00-04		
				Детали		
				Стержень Ф6А-III ГОСТ 5781-75		
БЧ		1	1.165.1-10.3 01.07.01	ℓ = 3560 мм	6	0,79 кг
БЧ		2	1.165.1-10.3 07.01.01	ℓ = 1450 мм	4	0,32 кг
БЧ		3	1.165.1-10.3 07.01.02	Стержень Ф3Вр-I ТУ14-4-659-75		
				ℓ = 1450 мм	13	0,08 кг
				1.165.1-10.3 07.01.00-05		
				Детали		
				Стержень Ф6А-III ГОСТ 5781-75		
БЧ		1	1.165.1-10.3 01.07.08	ℓ = 3860 мм	6	0,85 кг
БЧ		2	1.165.1-10.3 07.01.01	ℓ = 1450 мм	4	0,32 кг
БЧ		3	1.165.1-10.3 07.01.02	Стержень Ф3Вр-I ТУ14-4-659-75		
				ℓ = 1450 мм	14	0,08 кг

Инв. № подл. | Подп. и дата | Взам. инв. №

1.165.1-10.3 07.01.00		Лист 2

18345 75

Копировал

Формат А4

Формат	Зона	Поз.	Обозначение	Наименование	Кол.	Примечание
				1.165.1-10.3 07.01.00-06		
				Детали		
				Стержень ф6А-III ГОСТ 5781-75		
БЧ		1	1.165.1-10.3 01.07.08	ℓ = 3860 мм	7	0,85 кг
БЧ		2	1.165.1-10.3 07.01.01	ℓ = 1450 мм	4	0,32 кг
БЧ		3	1.165.1-10.3 07.01.07	Стержень ф3Вр-I ТУ14-4-659-75		
				ℓ = 1450 мм	14	0,08 кг
				1.165.1-10.3 07.01.00-07		
				Детали		
				Стержень ф6А-III ГОСТ 5781-75		
БЧ		1	1.165.1-10.3 01.07.09	ℓ = 4160 мм	7	0,92 кг
БЧ		2	1.165.1-10.3 07.01.01	ℓ = 1450 мм	4	0,32 кг
БЧ		3	1.165.1-10.3 07.01.07	Стержень ф3Вр-I ТУ14-4-659-75		
				ℓ = 1450 мм	15	0,08 кг
				1.165.1-10.3 07.01.00-08		
				Детали		
				Стержень ф6А-III ГОСТ 5781-75		
БЧ		1	1.165.1-10.3 01.07.09	ℓ = 4160 мм	6	0,92 кг
БЧ		2	1.165.1-10.3 07.01.01	ℓ = 1450 мм	4	0,32 кг
БЧ		3	1.165.1-10.3 07.01.07	Стержень ф3Вр-I ТУ14-4-659-75		
				ℓ = 1450 мм	15	0,08 кг
				1.165.1-10.3 07.01.00-09		
				Детали		
				Стержень ф6А-III ГОСТ 5781-75		
БЧ	БЧ	1	1.165.1-10.3 01.07.09	ℓ = 4160 мм	8	0,92 кг
БЧ	БЧ	2	1.165.1-10.3 07.01.01	ℓ = 1450 мм	4	0,32 кг

Инв. № подл. | Подп. и дата | Взам. инв. №

1.165.1-10.3 07.01.00 — Лист 3

Формат	Зона	Поз.	Обозначение	Наименование	Кол.	Примечание
БЧ		3	1.165.1-10.3 07.01.07	Стержень ф3Вр-I ТУ14-4-659-75		
				ℓ = 1450 мм	15	0,08 кг
				1.165.1-10.3 07.01.00-10		
				Детали		
				Стержень ф6А-III ГОСТ 5781-75		
БЧ		1	1.165.1-10.3 01.07.10	ℓ = 4460 мм	8	0,99 кг
БЧ		2	1.165.1-10.3 07.01.01	ℓ = 1450 мм	4	0,32 кг
БЧ		3	1.165.1-10.3 07.01.07	Стержень ф3Вр-I ТУ14-4-659-75		
				ℓ = 1450 мм	16	0,08 кг
				1.165.1-10.3 07.01.00-11		
				Детали		
				Стержень ф6А-III ГОСТ 5781-75		
БЧ		1	1.165.1-10.3 01.07.10	ℓ = 4460 мм	7	0,99 кг
БЧ		2	1.165.1-10.3 07.01.01	ℓ = 1450 мм	4	0,32 кг
БЧ		3	1.165.1-10.3 07.01.07	Стержень ф3Вр-I ТУ14-4-659-75		
				ℓ = 1450 мм	16	0,08 кг
				1.165.1-10.3 07.01.00-12		
				Детали		
				Стержень ф6А-III ГОСТ 5781-75		
БЧ		1	1.165.1-10.3 01.07.10	ℓ = 4460 мм	10	0,99 кг
БЧ		2	1.165.1-10.3 07.01.01	ℓ = 1450 мм	4	0,32 кг
БЧ		3	1.165.1-10.3 07.01.07	Стержень ф3Вр-I ТУ14-4-659-75		
				ℓ = 1450 мм	16	0,08 кг

Инв. № подл. | Подп. и дата | Взам. инв. №

1.165.1-10.3 07.01.00 — Лист 4

1R345 ТК

Формат	Зона	Поз.	Обозначение	Наименование	Кол.	Примечание
				1.165.1-10.3 07.01.00-13		
				Детали		
				Стержень Ф6А-III ГОСТ 5781-75		
БЧ		1	1.165.1-10.3 01.02.11	ℓ = 4760 мм	10	1,06 кг
БЧ		2	1.165.1-10.3 07.01.01	ℓ = 1450 мм	4	0,32 кг
БЧ		3	1.165.1-10.3 07.01.02	Стержень Ф3Вр-I ТУ14-4-659-75		
				ℓ = 1450 мм	18	0,08 кг
				1.165.1-10.3 07.01.00-14		
				Детали		
				Стержень Ф6А-III ГОСТ 5781-75		
БЧ		1	1.165.1-10.3 01.02.11	ℓ = 4760 мм	8	1,06 кг
БЧ		2	1.165.1-10.3 07.01-01	ℓ = 1450 мм	4	0,32 кг
БЧ		3	1.165.1-10.3 07.01.02	Стержень Ф3Вр-I ТУ14-4-659-75		
				ℓ = 1450 мм	18	0,08 кг
				1.165.1-10.3 07.01.00-15		
				Детали		
				Стержень Ф8А-III ГОСТ 5781-75		
БЧ		1	1.165.1-10.3 03.01.03	ℓ = 4760 мм	6	1,88 кг
БЧ		2	1.165.1-10.3 07.01.03	ℓ = 1450 мм	4	0,57 кг
БЧ		3	1.165.1-10.3 07.01.02	Стержень Ф3Вр-I ТУ14-4-659-75		
				ℓ = 1450 мм	18	0,08 кг
				1.165.1-10.3 07.01.00-16		
				Детали		
				Стержень Ф8А-III ГОСТ 5781-75		
БЧ		1	1.165.1-10.3 01.02.13	ℓ = 5060 мм	6	2,00 кг
БЧ		2	1.165.1-10.3 07.01.03	ℓ = 1450 мм	4	0,57 кг

Инв. № подл. | Подп. и дата | Взам. инв. №

Формат	Зона	Поз.	Обозначение	Наименование	Кол.	Примечание
БЧ		3	1.165.1-10.3 07.01.02	Стержень Ф3Вр-I ТУ14-4-659-75		
				ℓ = 1450 мм	19	0,08 кг
				1.165.1-10.3 07.01.00-17		
				Детали		
				Стержень Ф6А-III ГОСТ 5781-75		
БЧ		1	1.165.1-10.3 01.02.12	ℓ = 5060 мм	10	1,12 кг
БЧ		2	1.165.1-10.3 07.01.01	ℓ = 1450 мм	4	0,32 кг
БЧ		3	1.165.1-10.3 07.01.02	Стержень Ф3Вр-I ТУ14-4-659-75		
				ℓ = 1450 мм	19	0,08 кг
				1.165.1-10.3 07.01.00-18		
				Детали		
				Стержень Ф8А-III ГОСТ 5781-75		
БЧ		1	1.165.1-10.3 07.02.13	ℓ = 5060	7	2,00 кг
БЧ		2	1.165.1-10.3 07.01.03	ℓ = 1450 мм	4	0,57 кг
БЧ		3	1.165.1-10.3 07.01.02	Стержень Ф3Вр-I ТУ14-4-659-75		
				ℓ = 1450 мм	19	0,08 кг
				1.165.1-10.3 07.01.00-19		
				Детали		
				Стержень Ф8А-III ГОСТ 5781-75		
БЧ		1	1.165.1-10.3 01.02.15	ℓ = 5360 мм	7	2,12 кг
БЧ		2	1.165.1-10.3 07.01.03	ℓ = 1450 мм	4	0,57 кг
БЧ		3	1.165.1-10.3 07.01.02	Стержень Ф3Вр-I ТУ14-4-659-75		
				ℓ = 1450 мм	20	0,08 кг

Инв. № подл. | Подп. и дата | Взам. инв. №

18345 77

Формат	Зона	Поз	Обозначение	Наименование	Кол.	Примечание
				1.165.1-10.3 07.01.00-20		
				Детали		
				Стержень Ф8А-III ГОСТ 5781-75		
БЧ		1	1.165.1-10.3 01.02.15	ℓ = 5360 мм	6	2,12 кг
БЧ		2	1.165.1-10.3 07.01.03	ℓ = 1450 мм	4	0,57 кг
БЧ		3	1.165.1-10.3 07.01.02	Стержень Ф3Вр-I ТУ14-4-659-75		
				ℓ = 1450 мм	20	0,08 кг
				1.165.1-10.3 07.01.00-21		
				Детали		
				Стержень Ф8А-III ГОСТ 5781-75		
БЧ		1	1.165.1-10.3 01.02.15	ℓ = 5360 мм	10	2,12 кг
БЧ		2	1.165.1-10.3 07.01.03	ℓ = 1450 мм	4	0,57 кг
БЧ		3	1.165.1-10.3 07.01.02	Стержень Ф3Вр-I ТУ14-4-659-75		
				ℓ = 1450 мм	20	0,08 кг
				1.165.1-10.3 07.01.00-22		
				Детали		
				Стержень Ф8А-III ГОСТ 5781-75		
БЧ		1	1.165.1-10.3 01.02.17	ℓ = 5560 мм	8	2,24 кг
БЧ		2	1.165.1-10.3 07.01.03	ℓ = 1450 мм	4	0,57 кг
БЧ		3	1.165.1-10.3 07.01.02	Стержень Ф3Вр-I ТУ14-4-659-75		
				ℓ = 1450 мм	21	0,08 кг
				1.165.1-10.3 07.01.00-23		
				Детали		
				Стержень Ф8А-III ГОСТ 5781-75		
БЧ		1	1.165.1-10.3 01.02.17	ℓ = 5660 мм	10	2,24 кг
БЧ		2	1.165.1-10.3 07.01.03	ℓ = 1450 мм	4	0,57 кг

Инв. № подл. | Подп. и дата | Взам. инв. №

Формат	Зона	Поз.	Обозначение	Наименование	Кол.	Примечание
БЧ		3	1.165.1-10.3 07.01.02	Стержень Ф3Вр-I ТУ14-4-659-75		
				ℓ = 1450 мм	21	0,08 кг
				1.165.1-10.3 07.01.00-24		
				Детали		
				Стержень Ф8А-III ГОСТ 5781-75		
БЧ		1	1.165.1-10.3 01.02.10	ℓ = 4460 мм	6	0,99 кг
БЧ		2	1.165.1-10.3 07.01.01	ℓ = 1450 мм	4	0,32 кг
БЧ		3	1.165.1-10.3 07.01.02	Стержень Ф3Вр-I ТУ14-4-659-75		
				ℓ = 1450 мм	16	0,08 кг
				1.165.1-10.3 07.01.00-25		
				Детали		
				Стержень Ф8А-III ГОСТ 5781-75		
БЧ		1	1.165.1-10.3 01.02.11	ℓ = 4760 мм	7	1,06 кг
БЧ		2	1.165.1-10.3 07.01.01	ℓ = 1450 мм	4	0,32 кг
БЧ		3	1.165.1-10.3 07.01.02	Стержень Ф3Вр-I ТУ14-4-659-75		
				ℓ = 1450 мм	18	0,08 кг
				1.165.1-10.3 07.01.00-26		
				Детали		
				Стержень Ф8А-III ГОСТ 5781-75		
БЧ		1	1.165.1-10.3 01.02.17	ℓ = 5660 мм	6	2,24 кг
БЧ		2	1.165.1-10.3 07.01.03	ℓ = 1450 мм	4	0,57 кг
БЧ		3	1.165.1-10.3 07.01.02	Стержень Ф3Вр-I ТУ14-4-659-75		
				ℓ = 1450 мм	21	0,08 кг

Инв. № подл. | Подп. и дата | Взам. инв. №

Рис. 1

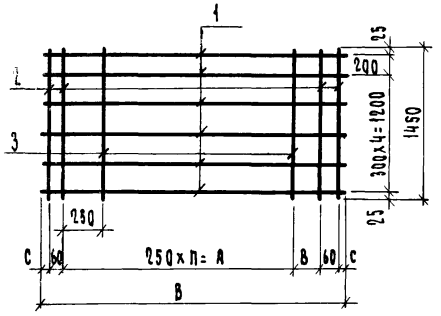

Рис. 2

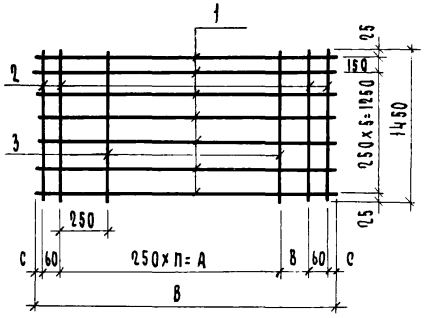

Рис. 3

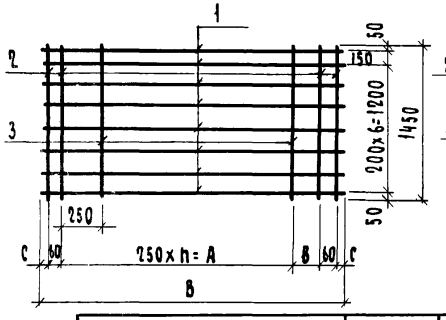

Рис. 4

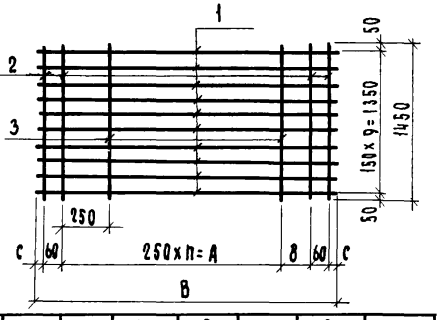

Обозначение	Марка	Рис.	п шт.	А мм	В мм	С мм	В мм	Масса, кг
1.165.1-10.3 07.01.00	С129	1	8	2000	180	30	2360	5,04
— 01	С130	1	9	2250	230	30	2660	5,54
— 02	С131	1	10	2500	280	30	2960	6,04
— 03	С132	1	12	3000	80	30	3260	6,56
— 04	С133	1	13	3250	130	30	3560	7,06
— 05	С134	1	14	3500	180	30	3860	7,50
— 06	С135	2	14	3500	180	30	3860	8,35
— 07	С136	2	15	3750	230	30	4160	8,92

Обозначение	Марка	Рис.	п шт	А мм	В мм	С мм	В мм	Масса, кг
1.165.1-10.3 07.01.00-08	С137	1	15	3750	230	30	4160	8,00
— 09	С138	3	15	3750	230	30	4160	9,84
— 10	С139	3	17	4250	—	45	4460	10,48
— 11	С140	2	17	4250	—	45	4460	9,49
— 12	С141	4	17	4250	—	45	4460	12,46
— 13	С142	4	18	4500	80	30	4760	13,32
— 14	С143	3	18	4500	80	30	4760	11,20
— 15	С144	1	18	4500	80	30	4760	15,00
— 16	С145	1	19	4750	130	30	5060	15,80
— 17	С146	4	19	4750	130	30	5060	14,00
— 18	С147	2	19	4750	130	30	5060	17,80
— 19	С148	2	20	5000	180	30	5360	18,72
— 20	С149	1	20	5000	180	30	5360	16,60
— 21	С150	4	20	5000	180	30	5360	25,08
— 22	С151	3	21	5250	230	30	5660	21,88
— 23	С152	4	21	5250	230	30	5660	26,36
— 24	С153	1	17	4250	—	45	4460	8,50
— 25	С154	2	18	4500	80	30	4760	10,14
— 26	С155	1	21	5250	230	30	5660	17,40

Нач.отд.	Коровкевич		7.05.82
Н.контр.	Бахирова		6.05.82
ГИП	Бахирова		6.05.82
Рук.гр.	Терновова		6.05.82
Инженер	Смирнова		5.05.82

1.165.1-10.3 07.01.00 СБ

Сетка арматурная С129,..С155 Сборочный чертеж

Стадия	Масса	Масштаб
Р	см. таблицу	—
Лист	Листов 1	

ЛенЗНИИЭП

Инв.№ подл. | Подп. и дата | Взам. инв.№ | Инв.№ дубл. | Подп. и дата

18345 79

Формат	Зона	Поз.	Обозначение	Наименование	Кол.	Примечание
				Документация		
А3			1.165.1-10.3 07.02.00СБ	Сборочный чертеж		
А4			1.165.1-10.3 00.00.00ТО	Техническое описание		
				Переменные данные для исполнений:		
				1.165.1-10.3 07.02.00		
				Детали		
				Стержень Ø8А-III ГОСТ 5781-75		
БЧ		1	1.165.1-10.3 01.03.01	ℓ = 5960 мм	8	2,35 кг
БЧ		2	1.165.1-10.3 07.01.03	ℓ = 1450 мм	6	0,57 кг
БЧ		3	1.165.1-10.3 07.01.02	Стержень Ø3Вр-I ТУ14-4-659-75		
				ℓ = 1450 мм	22	0,08 кг
				1.165.1-10.3 07.02.00-01		
				Детали		
				Стержень Ø8А-III ГОСТ 5781-75		
БЧ		1	1.165.1-10.3 01.03.01	ℓ = 5960 мм	10	2,35 кг
БЧ		2	1.165.1-10.3 07.01.03	ℓ = 1450 мм	6	0,57 кг
БЧ		3	1.165.1-10.3 07.01.02	Стержень Ø3Вр-I ТУ14-4-659-75		
				ℓ = 1450 мм	22	0,08 кг

Инв. № подл. | Подп. и дата | Взам. инв. №

Нач. отд.	Коровкевич		7.05.82
Н. контр.	Бахирева		6.05.82
ГИП	Бахирева		6.05.82
Рук. гр.	Терновой		6.05.82
Инженер	Смирнова		5.05.82

1.165.1-10.3 07.02.00

Сетка арматурная

с 156... с 174

Стадия	Лист	Листов
Р	1	6

ЛенЗНИИЭП

Формат А4

Формат	Зона	Поз.	Обозначение	Наименование	Кол.	Примечание
				1.165.1-10.3 07.02.00-02		
				Детали		
				Стержень Ø8А-III ГОСТ 5781-75		
БЧ		1	1.165.1-10.3 01.03.02	ℓ = 6760 мм	10	2,47 кг
БЧ		2	1.165.1-10.3 07.01.03	ℓ = 1450 мм	6	0,57 кг
БЧ		3	1.165.1-10.3 07.01.02	Стержень Ø3Вр-I ТУ14-4-659-75		
				ℓ = 1450 мм	23	0,08 кг
				1.165.1-10.3 07.02.00-03		
				Детали		
				Стержень Ø8А-III ГОСТ 5781-75		
БЧ		1	1.165.1-10.3 01.03.02	ℓ = 6760 мм	11	2,47 кг
БЧ		2	1.165.1-10.3 07.01.03	ℓ = 1450 мм	6	0,57 кг
БЧ		3	1.165.1-10.3 07.01.02	Стержень Ø3Вр-I ТУ14-4-659-75		
				ℓ = 1450 мм	23	0,08 кг
				1.165.1-10.3 07.02.00-04		
				Детали		
				Стержень Ø8А-III ГОСТ 5781-75		
БЧ		1	1.165.1-10.3 01.03.02	ℓ = 6760 мм	8	2,47 кг
БЧ		2	1.165.1-10.3 07.01.03	ℓ = 1450 мм	6	0,57 кг
БЧ		3	1.165.1-10.3 07.01.02	Стержень Ø3Вр-I ТУ14-4-659-75		
				ℓ = 1450 мм	23	0,08 кг

Инв. № подл. | Подп. и дата | Взам. инв. №

1.165.1-10.3 07.02.00

Лист 2

18345 80

Копировал

Формат	Зона	Поз.	Обозначение	Наименование	Кол.	Примечание
				1.165.1-10.3 07.02.00-05		
				Детали		
				Стержни ф3Вр-I ту14-4-659-75		
БЧ		1	1.165.1-10.3 01.03.03	ℓ = 2350 мм	10	0,13 кг
БЧ		2	1.165.1-10.3 07.01.02	ℓ = 1450 мм	10	0,08 кг
				1.165.1-10.3 07.02.00-06		
				Детали		
				Стержни ф3Вр-I ту14-4-659-75		
БЧ		1	1.165.1-10.3 01.03.04	ℓ = 2650 мм	10	0,14 кг
БЧ		2	1.165.1-10.3 07.01.02	ℓ = 1450 мм	12	0,08 кг
				1.165.1-10.3 07.02.00-07		
				Детали		
				Стержни ф3Вр-I ту14-4-659-75		
БЧ		1	1.165.1-10.3 01.03.05	ℓ = 2950 мм	10	0,16 кг
БЧ		2	1.165.1-10.3 07.01.02	ℓ = 1450 мм	13	0,08 кг
				1.165.1-10.3 07.02.00-08		
				Детали		
				Стержни ф3Вр-I ту14-4-659-75		
БЧ		1	1.165.1-10.3 01.03.06	ℓ = 3250 мм	10	0,18 кг
БЧ		2	1.165.1-10.3 07.01.02	ℓ = 1450 мм	14	0,08 кг

Инв. № подл. | Подп. и дата | Взам. инв. №

Формат А4

Формат	Зона	Поз.	Обозначение	Наименование	Кол.	Примечание
				1.165.1-10.3 07.02.00-09		
				Детали		
				Стержни ф3Вр-I ту14-4-659-75		
БЧ		1	1.165.1-10.3 01.03.07	ℓ = 3550 мм	10	0,19 кг
БЧ		2	1.165.1-10.3 07.01.02	ℓ = 1450 мм	15	0,08 кг
				1.165.1-10.3 07.02.00-10		
				Детали		
				Стержни ф3Вр-I ту14-4-659-75		
БЧ		1	1.165.1-10.3 01.03.08	ℓ = 3850 мм	10	0,21 кг
БЧ		2	1.165.1-10.3 07.01.02	ℓ = 1450 мм	16	0,08 кг
				1.165.1-10.3 07.02.00-11		
				Детали		
				Стержни ф3Вр-I ту14-4-659-75		
БЧ		1	1.165.1-10.3 01.03.09	ℓ = 4150 мм	10	0,23 кг
БЧ		2	1.165.1-10.3 07.01.02	ℓ = 1450 мм	18	0,08 кг
				1.165.1-10.3 07.02.00-12		
				Детали		
				Стержни ф3Вр-I ту14-4-659-75		
БЧ		1	1.165.1-10.3 01.03.10	ℓ = 4450 мм	10	0,24 кг
БЧ		2	1.165.1-10.3 07.01.02	ℓ = 1450 мм	19	0,08 кг

Инв. № подл. | Подп. и дата | Взам. инв. №

18345 81

Копировал

Формат А4

Формат	Зона	Поз.	Обозначение	Наименование	Кол.	Примечание
				1.165.1-10.3 07.02.00-13		
				Детали		
				Стержни ФЗВр-I ТУ14-4-659-75		
БЧ		1	1.165.1-10.3 01.03.11	ℓ = 4750 мм	10	0,26 кг
БЧ		2	1.165.1-10.3 07.01.02	ℓ = 1450 мм	20	0,08 кг
				1.165.1-10.3 07.02.00-14		
				Детали		
				Стержни ФЗВр-I ТУ14-4-659-75		
БЧ		1	1.165.1-10.3 01.03.12	ℓ = 5050 мм	10	0,28 кг
БЧ		2	1.165.1-10.3 07.01.02	ℓ = 1450 мм	21	0,08 кг
				1.165.1-10.3 07.02.00-15		
				Детали		
				Стержни ФЗВр-I ТУ14-4-659-75		
БЧ		1	1.165.1-10.3 01.03.13	ℓ = 5350 мм	10	0,29 кг
БЧ		2	1.165.1-10.3 07.01.02	ℓ = 1450 мм	22	0,08 кг
				1.165.1-10.3 07.02.00-16		
				Детали		
				Стержни ФЗВр-I ТУ14-4-659-75		
БЧ		1	1.165.1-10.3 01.03.16	ℓ = 5650 мм	10	0,31 кг
БЧ		2	1.165.1-10.3 07.01.02	ℓ = 1450 мм	24	0,08 кг

Инв. № подл. | Подп. и дата | Взам. инв. №

Формат А4

Формат	Зона	Поз.	Обозначение	Наименование	Кол.	Примечание
				1.165.1-10.3 07 02.00-17		
				Детали		
				Стержни ФЗВр-I ТУ14-4-659-75		
БЧ		1	1.165.1-10.3 01.03.15	ℓ = 5950 мм	10	0,33 кг
БЧ		2	1.165.1-10.3 07.01.02	ℓ = 1450 мм	25	0,08 кг
				1.165.1-10.3 07.02.00-18		
				Детали		
				Стержни ФЗВр-I ТУ14-4-659-75		
БЧ		1	1.165.1-10.3 01.03.16	ℓ = 6150 мм	10	0,34 кг
БЧ		2	1.165.1-10.3 07.01.02	ℓ = 1450 мм	26	0,08 кг

Инв. № подл. | Подп. и дата | Взам. инв. №

18345 82

Копировал Формат А4

Рис. 1

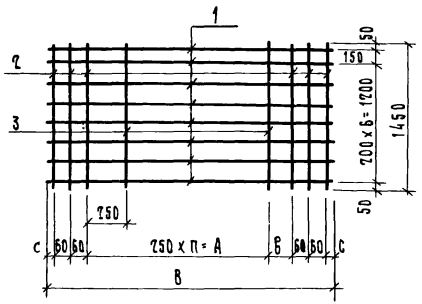

Рис. 2

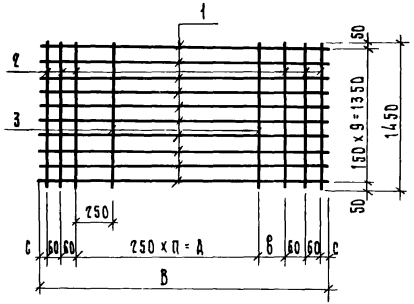

Рис. 3

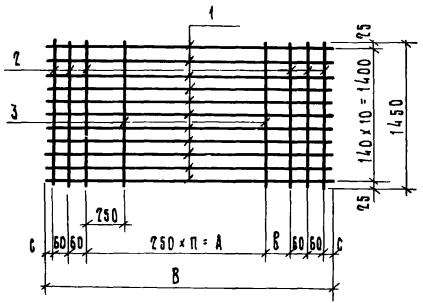

Рис. 4

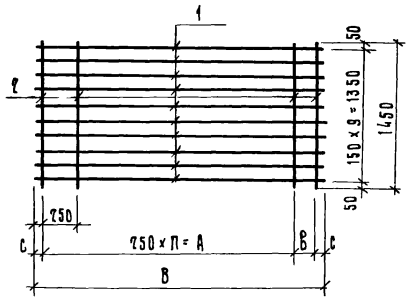

Обозначение	Марка	Рис.	п шт.	А мм	Б мм	С мм	В мм	Масса, кг
1.165.1-10.3 07.02.00-04	С160	1	23	5750	200	35	6260	25,02
—05	С161	4	9	2250	—	50	2350	2,10
—06	С162		10	2500	90	30	2650	2,36
—07	С163		11	2750	140	30	2950	2,64
—08	С164		12	3000	190	30	3250	2,92
—09	С165		13	3250	200	50	3550	3,10
—10	С166		15	3750	—	50	3850	3,38
—11	С167		16	4000	90	30	4150	3,74
—12	С168		17	4250	140	30	4450	3,92
—13	С169		18	4500	190	30	4750	4,20
—14	С170		19	4750	200	50	5050	4,48
—15	С171		21	5250	—	50	5350	4,66
—16	С172		22	5500	90	30	5650	5,02
—17	С173		23	5750	140	30	5950	5,30
—18	С174		24	6000	190	30	6250	5,48

Обозначение	Марка	Рис.	п шт.	А мм	Б мм	С мм	В мм	Масса, кг
1.165.1-10.3 07.02.00	С156	1	22	5500	160	30	5960	23,98
—01	С157	2	22	5500	160	30	5960	28,68
—02	С158	2	23	5750	200	35	6260	29,96
—03	С159	3	23	5750	200	35	6260	32,43

Нач. отд.	Коровкевич		7.05.82
Н. контр.	Бахирова		6.05.82
ГИП	Бахирова		6.05.82
Рук. гр.	Терновова		6.05.82
Инженер	Трофимова		6.05.82

1.165.1-10.3 07.02.00 СБ

Сетка арматурная С156 ... С174 Сборочный чертеж

Стадия	Масса	Масштаб
Р	см. табл.	—
Лист	Листов 1	

ЛенЗНИИЭП

Инв. № подл. | Подп. и дата | Взам. инв. № | Зав. лаб. ячеек Пимскер | Завода товарного бетона

18345 83

Копировал

Формат А3

Формат	Зона	Поз.	Обозначение	Наименование	Кол.	Примечание
				Документация		
А3			1.165.1-10.3 09.01.00 СБ	Сборочный чертеж		
А4			1.165.1-10.3 00.00 00 ТО	Техническое описание		
				Переменные данные для исполнений:		
				1.165.1-10.3 09.01.00		
				Детали		
				Стержень ФБА-III ГОСТ 5781-75		
БЧ		1	1.165.1-10.3 01.07.01	ℓ = 2360 мм	7	0,57 кг
БЧ		2	1.165.1-10.3 09.01.01	ℓ = 1750 мм	4	0,39 кг
БЧ		3	1.165.1-10.3 09.01.07	Стержень ФЗВр-I ТУ14-4-659-75		
				ℓ = 1750 мм	8	0,096 кг
				1.165.1-10.3 09.01.00-01		
				Детали		
				Стержень ФБА-III ГОСТ 5781-75		
БЧ		1	1.165.1-10.3 01.07.04	ℓ = 2660 мм	7	0,59 кг
БЧ		2	1.165.1-10.3 09.01.01	ℓ = 1750 мм	4	0,39 кг
БЧ		3	1.165.1-10.3 09.01.07	Стержень ФЗВр-I ТУ14-4-659-75		
				ℓ = 1755 мм	9	0,096 кг

Инв. № подл. | Подп. и дата | Взам. инв. №

Нач. отд.	Коровкевич		7.05.82
Н. контр.	Бахирова		6.05.82
ГИП	Бахирова		6.05.82
Рук. гр.	Терновова		6.05.82
Инженер	Трофимова		5.05.82

1.165.1-10.3 09.01.00

Сетка арматурная С 175 ... С199

Стадия	Лист	Листов
Р	1	8

ЛенЗНИИЭП

Формат А4

Формат	Зона	Поз.	Обозначение	Наименование	Кол.	Примечание
				1.165.1-10.3 09.01.00-02		
				Детали		
				Стержень ФБА-III ГОСТ 5781-75		
БЧ		1	1.165.1-10.3 01.07.05	ℓ = 2960 мм	7	0,66 кг
БЧ		2	1.165.1-10.3 09.01.01	ℓ = 1750 мм	4	0,39 кг
БЧ		3	1.165.1-10.3 09.01.07	Стержень ФЗВр-I ТУ14-4-659-75		
				ℓ = 1750 мм	10	0,096 кг
				1.165.1-10.3 09.01.00-03		
				Детали		
				Стержень ФБА-III ГОСТ 5781-75		
БЧ		1	1.165.1-10.3 01.07.06	ℓ = 3260 мм	7	0,71 кг
БЧ		2	1.165.1-10.3 09.01.01	ℓ = 1750 мм	4	0,39 кг
БЧ		3	1.165.1-10.3 09.01.07	Стержень ФЗВр-I ТУ14-4-659-75		
				ℓ = 1750 мм	12	0,096 кг
				1.165.1-10.3 09.01.00-04		
				Детали		
				Стержень ФБА-III ГОСТ 5781-75		
БЧ		1	1.165.1-10.3 01.07.07	ℓ = 3560 мм	7	0,79 кг
БЧ		2	1.165.1-10.3 09.01.01	ℓ = 1750 мм	4	0,39 кг
БЧ		3	1.165.1-10.3 09.01.07	Стержень ФЗВр-I ТУ14-4-659-75		
				ℓ = 1750 мм	13	0,096 кг

Инв. № подл. | Подп. и дата | Взам. инв. №

1.165.1-10.3 09.01.00

Лист 2

Формат	Зона	Поз.	Обозначение	Наименование	Кол.	Примечание
				1.165.1-10.3 09.01.00 -05		
				Детали		
				Стержень ф6А-III ГОСТ 5781-75		
БЧ		1	1.165.1-10.3 01.07.08	ℓ = 3860 мм	7	0,85 кг
БЧ		2	1.165.1-10.3 09.01.01	ℓ = 1750 мм	4	0,39 кг
БЧ		3	1.165.1-10.3 09.01.07	Стержень ф3Вр-I ТУ14-4-659-75		
				ℓ = 1750 мм	14	0,096 кг
				1.165.1-10.3 09.01.00-06		
				Детали		
				Стержень ф6А-III ГОСТ 5781-75		
БЧ		1	1.165.1-10.3 01.07.08	ℓ = 3860 мм	9	0,85 кг
БЧ		2	1.165.1-10.3 09.01.01	ℓ = 1750 мм	4	0,39 кг
БЧ		3	1.165.1-10.3 09.01.07	Стержень ф3Вр-I ТУ14-4-659-75		
				ℓ = 1750 мм	14	0,096 кг
				1.165.1-10.3 09.01.00-07		
				Детали		
				Стержень ф6А-III ГОСТ 5781-75		
БЧ		1	1.165.1-10.3 01.07.09	ℓ = 4160 мм	7	0,99 кг
БЧ		2	1.165.1-10.3 09.01.01	ℓ = 1750 мм	4	0,39 кг
БЧ		3	1.165.1-10.3 09.01.07	Стержень ф3Вр-I ТУ14-4-659-75		
				ℓ = 1750 мм	15	0,096 кг
				1.165.1-10.3 09.01.00-08		
				Детали		
				Стержень ф6А-III ГОСТ 5781-75		
БЧ		1	1.165.1-10.3 01.07.09	ℓ = 4160 мм	9	0,99 кг
БЧ		2	1.165.1-10.3 09.01.01	ℓ = 1750 мм	4	0,39 кг
БЧ		3	1.165.1-10.3 09.01.07	Стержень ф3Вр-I ТУ14-4-659-75		
				ℓ = 1750 мм	14	0,096 кг

Инв. № подл. | Подп. и дата | Взам. инв. №

1.165.1-10.3 09.01.00 — Лист 3

Формат А4

Формат	Зона	Поз.	Обозначение	Наименование	Кол.	Примечание
БЧ		3	1.165.1-10.3 09.01.07	Стержень ф3Вр-I ТУ14-4-659-75		
				ℓ = 1750 мм	15	0,096 кг
				1.165.1-10.3 09.01.00-09		
				Детали		
				Стержень ф6А-III ГОСТ 5781-75		
БЧ		1	1.165.1-10.3 01.07.10	ℓ = 4460 мм	9	0,99 кг
БЧ		2	1.165.1-10.3 09.01.01	ℓ = 1750 мм	4	0,39 кг
БЧ		3	1.165.1-10.3 09.01.07	Стержень ф3Вр-I ТУ14-4-659-75		
				ℓ = 1750 мм	16	0,096 кг
				1.165.1-10.3 09.01.00-10		
				Детали		
				Стержень ф6А-III ГОСТ 5781-75		
БЧ		1	1.165.1-10.3 01.07.10	ℓ = 4460 мм	12	0,99 кг
БЧ		2	1.165.1-10.3 09.01.01	ℓ = 1750 мм	4	0,39 кг
БЧ		3	1.165.1-10.3 09.01.07	Стержень ф3Вр-I ТУ14-4-659-75		
				ℓ = 1750 мм	16	0,096 кг
				1.165.1-10.3 09.01.00-11		
				Детали		
				Стержень ф6А-III ГОСТ 5781-75		
БЧ		1	1.165.1-10.3 01.07.11	ℓ = 4760 мм	12	1,06 кг
БЧ		2	1.165.1-10.3 09.01.01	ℓ = 1750 мм	4	0,39 кг
БЧ		3	1.165.1-10.3 09.01.07	Стержень ф3Вр-I ТУ14-4-659-75		
				ℓ = 1750 мм	18	0,096 кг

Инв. № подл. | Подп. и дата | Взам. инв. №

1.165.1-10.3 09.01.00 — Лист 4

18345-85

Копировал

Формат А4

Формат	Зона	Поз.	Обозначение	Наименование	Кол.	Примечание
				1.165.1-10.3 09.01.00-12		
				Детали		
				Стержень Ф6А-III ГОСТ 5781-75		
БЧ		1	1.165.1-10.3 01.02.11	ℓ = 4760 мм	9	1,06 кг
БЧ		2	1.165.1-10.3 09.01.01	ℓ = 1750 мм	4	0,39 кг
БЧ		3	1.165.1-10.3 09.01.02	Стержень Ф3Вр-I ТУ14-4-659-75		
				ℓ = 1750 мм	18	0,096 кг
				1.165.1-10.3 09.01.00-13		
				Детали		
				Стержень Ф6А-III ГОСТ 5781-75		
БЧ		1	1.165.1-10.3 01.02.11	ℓ = 4760 мм	13	1,06 кг
БЧ		2	1.165.1-10.3 09.01.01	ℓ = 1750 мм	4	0,39 кг
БЧ		3	1.165.1-10.3 09.01.02	Стержень Ф3Вр-I ТУ14-4-659-75		
				ℓ = 1750 мм	18	0,096 кг
				1.165.1-10.3 09.01.00-14		
				Детали		
				Стержень Ф6А-III ГОСТ 5781-75		
БЧ		1	1.165.1-10.3 01.02.13	ℓ = 5060 мм	7	2,00 кг
БЧ		2	1.165.1-10.3 09.01.03	ℓ = 1750 мм	4	0,69 кг
БЧ		3	1.165.1-10.3 09.01.02	Стержень Ф3Вр-I ТУ14-4-659-75		
				ℓ = 1750 мм	19	0,096 кг
				1.165.1-10.3 09.01.00-15		
				Детали		
				Стержень Ф6А-III ГОСТ 5781-75		
БЧ		1	1.165.1-10.3.01.02.12	ℓ = 5060 мм	12	1,12 кг
БЧ		2	1.165.1-10.3 09.01.01	ℓ = 1750 мм	4	0,39 кг

Инв. № подл. | Подп. и дата | Взам. инв. №

Формат	Зона	Поз.	Обозначение	Наименование	Кол.	Примечание
БЧ		3	1.165.1-10.3 09.01.02	Стержень Ф3Вр-I ТУ14-4-659-75		
				ℓ = 1750 мм	19	0,09 кг
				1.165.1-10.3 09.01.00-16		
				Детали		
				Стержень Ф6А-III ГОСТ 5781-75		
БЧ		1	1.165.1-10.3 01.02.13	ℓ = 5060 мм	9	2,00 кг
БЧ		2	1.165.1-10.3 09.01.03	ℓ = 1750 мм	4	0,69 кг
БЧ		3	1.165.1-10.3 09.01.02	Стержень Ф3Вр-I ТУ14-4-659-75		
				ℓ = 1750 мм	19	0,096 кг
				1.165.1-10.3 09.01.01-17		
				Детали		
				Стержень Ф6А-III ГОСТ 5781-75		
БЧ		1	1.165.1-10.3 01.02.12	ℓ = 5060 мм	13	1,12 кг
БЧ		2	1.165.1-10.3 09.01.01	ℓ = 1750 мм	4	0,39 кг
БЧ		3	1.165.1-10.3 09.01.02	Стержень Ф3Вр-I ТУ14-4-659-75		
				ℓ = 1750 мм	19	0,096 кг
				1.165.1-10.3 09.01.00-18		
				Детали		
				Стержень Ф6А-III ГОСТ 5781-75		
БЧ		1	1.165.1-10.3 01.02.15	ℓ = 5360 мм	9	2,12 кг
БЧ		2	1.165.1-10.3 09.01.03	ℓ = 1750 мм	4	0,69 кг
БЧ		3	1.165.1-10.3 09.01.02	Стержень Ф3Вр-I ТУ14-4-659-75		
				ℓ = 1750 мм	20	0,096 кг

Инв. № подл. | Подп. и дата | Взам. инв. №

Формат	Зона	Поз.	Обозначение	Наименование	Кол.	Примечание
				1.165.1-10.3 09.01.00-19		
				Детали		
				Стержни Ф8А-III ГОСТ 5781-75		
БЧ		1	1.165.1-10.3 01.07.15	ℓ = 5360 мм	7	2,12 кг
БЧ		2	1.165.1-10.3 09.01.03	ℓ = 1750 мм	4	0,69 кг
БЧ		3	1.165.1-10.3 09.01.07	Стержень Ф3Вр-I ТУ14-4-659-75		
				ℓ = 1750 мм	20	0,096 кг
				1.165.1-10.3 09.01.00-20		
				Детали		
				Стержни Ф8А-III ГОСТ 5781-75		
БЧ		1	1.165.1-10.3 01.07.15	ℓ = 5360 мм	12	2,12 кг
БЧ		2	1.165.1-10.3 09.01.03	ℓ = 1750 мм	4	0,69 кг
БЧ		3	1.165.1-10.3 09.01.07	Стержень Ф3Вр-I ТУ14-4-659-75		
				ℓ = 1750 мм	20	0,096 кг
				1.165.1-10.3 09.01.00-21		
				Детали		
				Стержни Ф8А-III ГОСТ 5781-75		
БЧ		1	1.165.1-10.3 01.07.17	ℓ = 5660 мм	9	2,24 кг
БЧ		2	1.165.1-10.3 09.01.03	ℓ = 1750 мм	4	0,69 кг
БЧ		3	1.165.1-10.3 09.01.07	Стержень Ф3Вр-I ТУ14-4-659-75		
				ℓ = 1750 мм	21	0,096 кг

Инв. № подл. | Подп. и дата | Взам. инв. №

Формат А4

Формат	Зона	Поз.	Обозначение	Наименование	Кол.	Примечание
				1.165.1-10.3 09.01.00-22		
				Детали		
				Стержни Ф8А-III ГОСТ 5781-75		
БЧ		1	1.165.1-10.3 01.07.17	ℓ = 5660 мм	12	2,24 кг
БЧ		2	1.165.1-10.3 09.01.03	ℓ = 1750 мм	4	0,69 кг
БЧ		3	1.165.1-10.3 09.01.07	Стержень Ф3Вр-I ТУ14-4-659-75		
				ℓ = 1750 мм	21	0,096 кг
				1.165.1-10.3 09.01.00-23		
				Детали		
				Стержни Ф8А-III ГОСТ 5781-75		
БЧ		1	1.165.1-10.3 03.01.03	ℓ = 4760 мм	8	1,88 кг
БЧ		2	1.165.1-10.3 09.01.03	ℓ = 1750 мм	4	0,69 кг
БЧ		3	1.165.1-10.3 09.01.07	Стержень Ф3Вр-I ТУ4-4-659-75		
				ℓ = 1750 мм	18	0,096 кг
				1.165.1-10.3 09.01.00-24		
				Детали		
				Стержни Ф8А-III ГОСТ 5781-75		
БЧ		1	1.165.1-10.3 01.07.13	ℓ = 5060 мм	8	2,00 кг
БЧ		2	1.165.1-10.3 09.01.03	ℓ = 1750 мм	4	0,69 кг
БЧ		3	1.165.1-10.3 09.01.07	Стержень Ф3Вр-I ТУ14-4-659-75		
				ℓ = 1750 мм	19	0,096 кг

Инв. № подл. | Подп. и дата | Взам. инв. №

Копировал 12345 87 Формат А4

Рис. 1

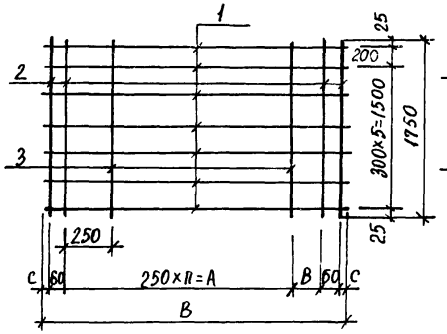

Рис. 2

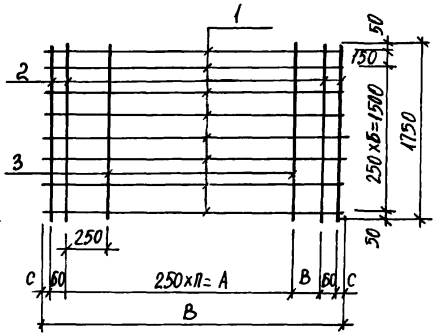

Рис. 3

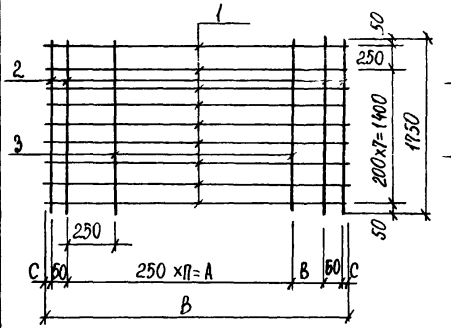

Рис. 4

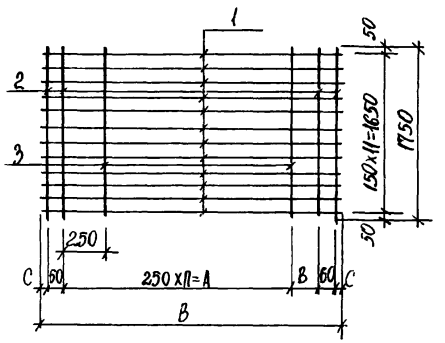

Рис. 5

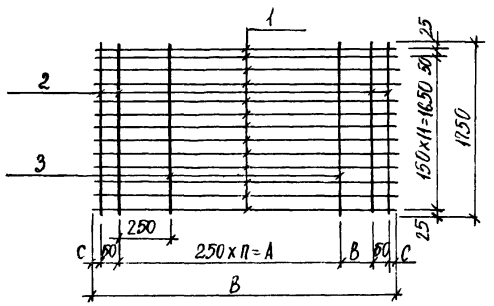

Обозначение	Марка	Рис.	n шт.	A мм	B мм	C мм	B мм	Масса, кг
1.165.1-10.3 09.01.00	С175	1	8	2000	180	30	2360	5,97
– 01	С176	1	9	2250	230	30	2660	6,55
– 02	С177	1	10	2500	280	30	2960	7,14
– 03	С178	1	12	3000	80	30	3260	7,75
– 04	С179	1	13	3250	130	30	3560	8,34
– 05	С180	1	14	3500	180	30	3860	8,85
– 06	С181	3	14	3500	180	30	3860	10,55
– 07	С182	1	15	3750	280	30	4160	9,44
– 08	С183	3	15	3750	230	30	4160	11,28
– 09	С184	3	17	4250	–	45	4460	12,01
– 10	С185	4	17	4250	–	45	4460	14,98
– 11	С186	4	18	4500	80	30	4760	16,01
– 12	С187	3	18	4500	80	30	4760	12,83
– 13	С188	5	18	4500	80	30	4760	17,07
– 14	С189	1	19	4750	130	30	5060	18,58
– 15	С190	4	19	4750	130	30	5060	16,82
– 16	С191	3	19	4750	130	30	5060	22,58
– 17	С192	5	19	4750	130	30	5060	17,94
– 18	С193	3	20	5000	180	30	5360	23,76
– 19	С194	1	20	5000	180	30	5360	19,52
– 20	С195	4	20	5000	180	30	5360	30,12
– 21	С196	3	21	5250	230	30	5660	24,94
– 22	С197	4	21	5250	230	30	5660	31,66
– 23	С198	2	18	4500	80	30	4760	19,53
– 24	С199	2	19	4750	130	30	5060	20,58

Нач. отд.	Коровкевич		
Н. контр.	Бахирова		
Гип	Бахирова		
Рук. гр.	Терновова	[signature]	6.05.82
Инженер	Смирнова	[signature]	6.05.82

1.165.1-10.3 09.01.00СБ

Сетка арматурная
С175 ... С199
Сборочный чертеж

Стадия	Масса	Масшт.
Р	См. табл.	—
Лист	Листов 1	

ЛенЗНИИЭП

18345 88

Копировал

Формат А3

Инв. № подл. | Подпись и дата | Взам. инв. № | Зав. лаб. 94 бет | Пинскер

Согласовано

Формат	Зона	Поз.	Обозначение	Наименование	Кол.	Примечание
				Документация		
А3			1.165.1-10.3 09.07.00 СБ	Сборочный чертеж		
А4			1.165.1-10.3 00.00.00 ТО	Техническое описание		
				Переменные данные для исполнений:		
				1.165.1-10.3 09.07.00		
				Детали		
				Стержни Ø8 А-III ГОСТ 5781-75		
БЧ		1	1.165.1-10.3 01.03.01	ℓ = 5960 мм	9	2,35 кг
БЧ		2	1.165.1-10.3 09.01.03	ℓ = 1750 мм	6	0,69 кг
БЧ		3	1.165.1-10.3 09.01.07	Стержень Ø3 Вр-I ТУ 14-4-659-75		
				ℓ = 1750 мм	22	0,069 кг
				1.165.1-10.3 09.07.00-01		
				Детали		
				Стержни Ø8 А-III ГОСТ 5781-75		
БЧ		1	1.165.1-10.3 01.03.01	ℓ = 5960 мм	12	2,35 кг
БЧ		2	1.165.1-10.3 09.01.03	ℓ = 1750 мм	6	0,69 кг
БЧ		3	1.165.1-10.3 09.01.07	Стержень Ø3 Вр-I ТУ 14-4-659-75		
				ℓ = 1750 мм	22	0,096 кг

Инв. № подл. | Подп. и дата | Взам. инв. №

Нач. отд.	Коровкевич		7.05.82
Н. контр.	Бахирова		6.05.82
ГИП	Бахирова		6.05.82
Рук. гр.	Терновова		6.05.82
Инженер	Смирнова		6.05.82

1.165.1-10.3 09.07.00

Сетка арматурная

С 200 ... С 218

Стадия	Лист	Листов
Р	1	6

ЛенЗНИИЭП

Формат А4

Формат	Зона	Поз.	Обозначение	Наименование	Кол.	Примечание
				1.165.1-10.3 09.07.00-02		
				Детали		
				Стержни Ø8 А-III ГОСТ 5781-75		
БЧ		1	1.165.1-10.3 01.03.02	ℓ = 6260 мм	12	2,47 кг
БЧ		2	1.165.1-10.3 09.01.03	ℓ = 1750 мм	6	0,69 кг
БЧ		3	1.165.1-10.3 09.01.07	Стержень Ø3 Вр-I ТУ 14-4-659-75		
				ℓ = 1750 мм	22	0,096 кг
				1.165.1-10.3 09.07.00-03		
				Детали		
				Стержни Ø8 А-III ГОСТ 5781-75		
БЧ		1	1.165.1-10.3 01.03.02	ℓ = 6260 мм	13	2,47 кг
БЧ		2	1.165.1-10.3 09.01.03	ℓ = 1750 мм	6	0,69 кг
БЧ		3	1.165.1-10.3 09.01.07	Стержень Ø3 Вр-I ТУ 14-4-659-75		
				ℓ = 1750 мм	23	0,096 кг
				1.165.1-10.3 09.07.00-04		
				Детали		
				Стержни Ø8 А-III ГОСТ 5781-75		
ВЧ		1	1.165.1-10.3 01.03.02	ℓ = 6260 мм	9	2,47 кг
БЧ		2	1.165.1-10.3 09.01.03	ℓ = 1750 мм	6	0,69 кг
БЧ		3	1.165.1-10.3 09.01.07	Стержень Ø3 Вр-I ТУ 14-4-659-75		
				ℓ = 1750 мм	23	0,096 кг

Инв. № подл. | Подп. и дата | Взам. инв. №

1.165.1-10.3 09.07.00

Лист 2

18345 89

Копировал

Формат А4

Формат	Зона	Поз.	Обозначение	Наименование	Кол.	Примечание
				1.165.1-10.3 09.02.00-05		
				Детали		
				Стержни ф3Вр-I ТУ14-4-659-75		
БЧ		1	1.165.1-10.3 01.03.03	ℓ = 2350 мм	12	0,13 кг
БЧ		2	1.165.1-10.3 09.01.02	ℓ = 1750 мм	10	0,096 кг
				1.165.1-10.3 09.02.00-06		
				Детали		
				Стержни ф3Вр-I ТУ14-4-659-75		
БЧ		1	1.165.1-10.3 01.03.04	ℓ = 2650 мм	12	0,14 кг
БЧ		2	1.165.1-10.3 09.01.02	ℓ = 1750 мм	12	0,096 кг
				1.165.1-10.3 09.02.00-07		
				Детали		
				Стержни ф3Вр-I ТУ14-4-659-75		
БЧ		1	1.165.1-10.3 01.03.05	ℓ = 2950 мм	12	0,16 кг
БЧ		2	1.165.1-10.3 09.01.02	ℓ = 1750 мм	13	0,096 кг
				1.165.1-10.3 09.02.01-08		
				Детали		
				Стержни ф3Вр-I ТУ14-4-659-75		
БЧ		1	1.165.1-10.3 01.03.06	ℓ = 3250 мм	12	0,18 кг
БЧ		2	1.165.1-10.3 09.01.02	ℓ = 1750 мм	14	0,096 кг

Инв. № подл. | Подп. и дата | Взам. инв. №

1.165.1-10.3 09.02.00 — Лист 3

Формат А4

Формат	Зона	Поз.	Обозначение	Наименование	Кол.	Примечание
				1.165.1-10.3 09.02.00-09		
				Детали		
				Стержни ф3Вр-I ТУ14-4-659-75		
БЧ		1	1.165.1-10.3 01.03.07	ℓ = 3550 мм	12	0,19 кг
БЧ		2	1.165.1-10.3 09.01.02	ℓ = 1750 мм	15	0,096 кг
				1.165.1-10.3 09.02.00-10		
				Детали		
				Стержни ф3Вр-I ТУ14-4-659-75		
БЧ		1	1.165.1-10.3 01.03.08	ℓ = 3850 мм	12	0,21 кг
БЧ		2	1.165.1-10.3 09.01.02	ℓ = 1750 мм	16	0,096 кг
				1.165.1-10.3 09.02.00-11		
				Детали		
				Стержни ф3Вр-I ТУ14-4-659-75		
БЧ		1	1.165.1-10.3 01.03.09	ℓ = 4150 мм	12	0,23 кг
БЧ		2	1.165.1-10.3 09.01.02	ℓ = 1750 мм	18	0,096 кг
				1.165.1-10.3 09.02.00-12		
				Детали		
				Стержни ф3Вр-I ТУ14-4-659-75		
БЧ		1	1.165.1-10.3 01.03.10	ℓ = 4450 мм	12	0,24 кг
БЧ		2	1.165.1-10.3 09.01.02	ℓ = 1750 мм	19	0,096 кг

Инв. № подл. | Подп. и дата | Взам. инв. №

1.165.1-10.3 09.02.00 — Лист 4

18345 90

Копировал

Формат А4

Формат	Зона	Поз.	Обозначение	Наименование	Кол.	Примечание
				1.165.1-10.3 09.07.00-13		
				Детали		
				Стержни Ф3Вр-I ТУ14-4-659-75		
БЧ		1	1.165.1-10.3 01.03.11	ℓ = 4750 мм	12	0,26 кг
БЧ		2	1.165.1-10.3 09.01.07	ℓ = 1750 мм	20	0,096 кг
				1.165.1-10.3 09.07.00-14		
				Детали		
				Стержни Ф3Вр-I ТУ14-4-659-75		
БЧ		1	1.165.1-10.3 01.03.12	ℓ = 5050 мм	12	0,28 кг
БЧ		2	1.165.1-10.3 09.01.07	ℓ = 1750 мм	21	0,096 кг
				1.165.1-10.3 09.07.00-15		
				Детали		
				Стержни Ф3Вр-I ТУ14-4-659-75		
БЧ		1	1.165.1-10.3 01.03.13	ℓ = 5350 мм	12	0,29 кг
БЧ		2	1.165.1-10.3 09.01.07	ℓ = 1750 мм	22	0,096 кг
				1.165.1-10.3 09.07.00-16		
				Детали		
				Стержни Ф3Вр-I ТУ14-4-659-75		
БЧ		1	1.165.1-10.3 01.03.14	ℓ = 5650 мм	12	0,31 кг
БЧ		2	1.165.1-10.3 09.01.07	ℓ = 1750 мм	24	0,096 кг

Инв. № подл. | Подп. и дата | Взам. инв. №

1.165.1-10.3 09.07.00 Лист 5

Формат А4

Формат	Зона	Поз.	Обозначение	Наименование	Кол.	Примечание
				1.165.1-10.3 09.07.00-17		
				Детали		
				Стержни Ф3Вр-I ТУ14-4-659-75		
БЧ		1	1.165.1-10.3 01.03.15	ℓ = 5950 мм	12	0,33 кг
БЧ		2	1.165.1-10.3 09.01.07	ℓ = 1750 мм	25	0,096 кг
				1.165.1-10.3 09.07.00-18		
				Детали		
				Стержни Ф3Вр-I ТУ14-4-659-75		
БЧ		1	1.165.1-10.3 01.03.16	ℓ = 6750 мм	12	0,34 кг
БЧ		2	1.165.1-10.3 09.01.07	ℓ = 1750 мм	26	0,096 кг

Инв. № подл. | Подп. и дата | Взам. инв. №

1.165.1-10.3 09.07.00 Лист 6

Копировал

18345 91

Формат А4

Рис. 1

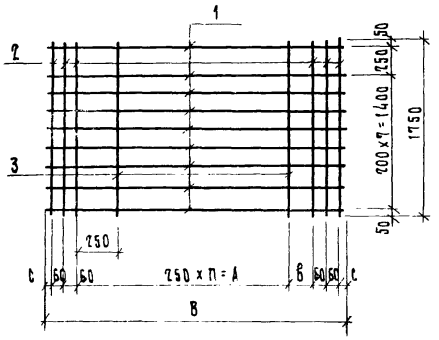

Рис 2

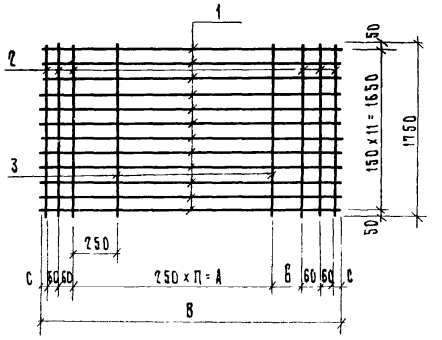

Рис 3

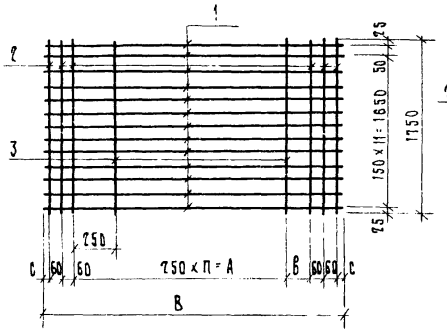

Рис 4

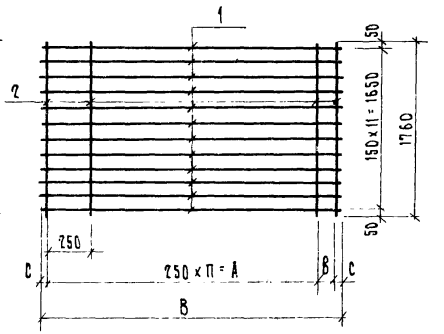

Обозначение	Марка	Рис.	п шт.	А мм	В мм	С мм	Б мм	Масса кг
1.165.1-10.3 09.02.00-04	С204	1	23	5750	200	30	6260	28,58
-05	С205		9	2250	-	40	2330	2,52
-06	С206		10	2500	70	30	2630	2,83
-07	С207	4	11	2750	120	30	2930	3,17
-08	С208		12	3000	170	30	3230	3,50
-09	С209		13	3250	180	50	3530	3,77
-10	С210		15	3750	-	40	3830	4,06
-11	С211		16	4000	70	30	4130	4,49
-12	С212		17	4250	120	30	4430	4,70
-13	С213		18	4500	170	30	4730	5,04
-14	С214		19	4750	180	50	5030	5,38
-15	С215		21	5250	-	40	5330	5,59
-16	С216		22	5500	70	30	5630	6,02
-17	С217		23	5750	120	30	5930	6,36
-18	С218		24	6000	170	30	6230	6,58

Обозначение	Марка	Рис.	п шт	А мм	В мм	С мм	Б мм	Масса, кг
1.165.1-10.3 09.02.00	С200	1	22	5500	160	30	5960	27,40
-01	С201	2	22	5500	160	30	5960	34,45
-02	С202	2	23	5750	200	30	6260	35,99
-03	С203	3	23	5750	200	30	6260	38,46

Нач.отд.	Коровкевич		
Н.контр.	Бахирова		
ГИП	Бахирова		
Рук. гр.	Терновова		
Инженер	Смирнова		

1.165.1-10.3 09.02.00 СБ

Сетка арматурная С200... С218 Сборочный чертеж

Стадия	Масса	Масштаб
Р	см. табл	-
Лист	Листов 1	

ПензНИИЭП

Инв. № подл. | Подп. и дата | Взам. инв. № | Инв. № дубл. | Подп. и дата

gost.e-ecolog.ru