ТИПОВЫЕ КОНСТРУКЦИИ, ИЗДЕЛИЯ И УЗЛЫ ЗДАНИЙ И СООРУЖЕНИЙ

СЕРИЯ 1.165.1-10

ПАНЕЛИ ПОКРЫТИЙ

ОДНОСЛОЙНЫЕ ЯЧЕИСТОБЕТОННЫЕ ДЛЯ ЖИЛЫХ И ОБЩЕСТВЕННЫХ ЗДАНИЙ

ВЫПУСК 1

ПАНЕЛИ СПЛОШНЫЕ ТОЛЩИНОЙ 300,350 мм ПОД РАСЧЕТНУЮ НАГРУЗКУ 200 И 300 кгс/м² (БЕЗ УЧЕТА СОБСТВЕННОГО ВЕСА)

ОПАЛУБКА И АРМИРОВАНИЕ
РАБОЧИЕ ЧЕРТЕЖИ

gost.e-ecolog.ru

ЦЕНТРАЛЬНЫЙ ИНСТИТУТ ТИПОВОГО ПРОЕКТИРОВАНИЯ
ГОССТРОЯ СССР

Москва, А-445, Смольная ул., 22

Сдано в печать XI 1982 года

Заказ № 11898 Тираж 3250 экз.

ТИПОВЫЕ КОНСТРУКЦИИ, ИЗДЕЛИЯ И УЗЛЫ ЗДАНИЙ И СООРУЖЕНИЙ

СЕРИЯ 1.165.1 – 10

ПАНЕЛИ ПОКРЫТИЙ

ОДНОСЛОЙНЫЕ ЯЧЕИСТОБЕТОННЫЕ ДЛЯ ЖИЛЫХ И ОБЩЕСТВЕННЫХ ЗДАНИЙ

ВЫПУСК 1.

ПАНЕЛИ СПЛОШНЫЕ ТОЛЩИНОЙ 300, 350 мм ПОД РАСЧЕТНУЮ НАГРУЗКУ 200 И 300 кгс/м² (БЕЗ УЧЕТА СОБСТВЕННОГО ВЕСА)

ОПАЛУБКА И АРМИРОВАНИЕ
РАБОЧИЕ ЧЕРТЕЖИ

Разработаны ЛенЗНИИЭП

Главный инженер института /А.Т. Котлов/
Главный конструктор института /Р.А. Попов/
Главный инженер проекта /Н.А. Бахирова/

Утверждены
Госгражданстроем
приказ от 13.10.1982 г. N 272
Введены в действие с 01.01.83 г.

Содержание

Обозначение	Наименование	Стр. выпуска
———	Содержание	2
1.165.1-10.1 ОО ТО	Техническое описание	3..28
1.165.1-10.1 01	Панель покрытия шириной 590 мм толщиной 300 мм	29,30
1.165.1-10.1 01 СБ	Панель покрытия шириной 590 мм толщиной 300 мм. Сборочный черт. Деталь 1	31
1.165.1-10.1 02	Панель покрытия шириной 890 мм толщиной 300 мм	32..34
1.165.1-10.1 02 СБ	Панель покрытия шириной 890 мм толщиной 300 мм. Сборочный чертеж	35
1.165.1-10.1 03	Панель покрытия шириной 1190 мм толщиной 300 мм	36..38
1.165.1-10.1 03 СБ	Панель покрытия шириной 1190 мм толщиной 300 мм. Сборочный чертеж	39
1.165.1-10.1 04	Панель покрытия шириной 1490 мм толщиной 300 мм	40..42
1.165.1-10.1 04 СБ	Панель покрытия шириной 1490 мм толщиной 300 мм. Сборочный чертеж	43
1.165.1-10.1 05	Панель покрытия шириной 1790 мм толщиной 300 мм	44..46
1.165.1-10.1 05 СБ	Панель покрытия шириной 1790 мм толщиной 300 мм. Сборочный чертеж	47
1.165.1-10.1 06	Панель покрытия шириной 590 мм толщиной 350 мм	48..50
1.165.1-10.1 06 СБ	Панель покрытия шириной 590 мм толщиной 350 мм. Сборочный чертеж. Деталь 1	51
1.165.1-10.1 07	Панель покрытия шириной 890 мм толщиной 350 мм	52..54
1.165.1-10.1 07 СБ	Панель покрытия шириной 890 мм толщиной 350 мм. Сборочный чертеж	55
1.165.1-10.1 08	Панель покрытия шириной 1190 мм толщиной 350 мм	56..58
1.165.1-10.1 08 СБ	Панель покрытия шириной 1190 мм толщиной 350 мм. Сборочный чертеж	59
1.165.1-10.1 09	Панель покрытия шириной 1490 мм толщиной 350 мм	60..62
1.165.1-10.1 09 СБ	Панель покрытия шириной 1490 мм толщиной 350 мм. Сборочный чертеж	63
1.165.1-10.1 10	Панель покрытия шириной 1790 мм толщиной 350 мм	64..66
1.165.1-10.1 10 СБ	Панель покрытия шириной 1790 мм толщиной 350 мм. Сборочный чертеж	67
1.165.1-10.1 ОО ВМС	Выборка стали	68..(72)

1. В серии 1.165.1-10 выпуск 1 разработаны панели покрытий из ячеистого бетона. Плиты покрытия однослойные сплошные, невентилируемые для жилых и общественных зданий с шагом несущих стен 2,4÷6,3 м. Чертежи изделий предназначены для предприятий автоклавных ячеистых бетонов.

2. Изделия замаркированы по гост 23009-78 "Конструкции и изделия бетонные и железобетонные сборные Условные обозначения марок". Пример маркировки П54.12.30-2я-плита покрытия сплошная длиной 5370 мм, шириной 1190 мм, толщиной 300 мм, под расчетную нагрузку 200 кгс/м² (без собственного веса) из ячеистого бетона Внесение изменений в обозначения марок изделий не допускается Марки изделий проставляются на чертежах и в спецификациях проектов, в заказах заводам изготовителям и на изделиях.

3. Панели покрытий рассчитаны на унифицированные нагрузки 200 и 300 кгс/м² без учета собственного веса.

4. Состав нагрузок, приложенных к панелям покрытий, и коэффициенты перегрузок приводятся в таблице 1.

Таблица 1

Состав нагрузок	Нормативная нагрузка, кгс/м²	Расчетная нагрузка, кгс/м²	Длительнодействующая часть нормат нагрузки, кгс/м²
Гидроизоляционный ковер	16 (16)	22×1,3=21 (22×1,3=21)	
Цементная стяжка	30 (53)	30×1,3=39 (53×1,3=69)	120 (150)
Временная нагрузка -Вес снегового покрова	100 (150)	100×1,4=140 (150×1,4=210)	

В скобках приведены значения для унифицированной расчетной нагрузки на панель покрытия 300 кгс/м² без учета собственного веса панели.

5. Расчет плит покрытий производился в соответствии с СН и П II-21-75 "Бетонные и железобетонные конструкции", „Руководством по проектированию бетонных и железобетонных конструкций из ячеистых бетонов" (НИИЖБ) Москва Стройиздат, 1977 г., а также "Рекомендациями по изготовлению и применению ячеистых бетонов в гражданском строительстве", Ленинград, ЛенЗНИИЭП, 1975 г, рассмотренными и одобренными НТС Госгражданстроя 9.XII-74г Рекомендации распространяет ЛенЗНИИЭП, 191065 Ленинград, наб.р. Мойки, 45.

6. Толщина плит покрытия выбирается в зависимости от теплотехнического расчета и расчета по несущей способности.

7. Панели покрытий должны изготовляться в соответствии с СН 277-80 "Инструкцией по технологии изготовления изделий из ячеистых бетонов", а также гост 17077-71* "Панели железобетонные для покрытий жилых и общественных зданий Общие технические требования".

8. Панели покрытий изготавливаются из автоклавного ячеистого бетона плотностью в сухом состоянии 600 кг/м³, проектной

				1.165.1-10.1 00 ТО			
Нач.отд	Коровкевич		7.05.82	Техническое описание	Стадия	Лист	Листов
Н.контр	Бахирова		6.05.82		Р	1	26
ГИП	Бахирова		6.05.82				
	ЕРНС		6.05.82				
Инженер	Трофимова						

марки по прочности М25. Отклонение плотности ячеистого бетона панелей покрытий (при испытании образцов в высушенном до постоянной массы состоянии) от проектной величины не должно превышать ±7%.

9. Контрольная характеристика ячеистого бетона в панелях покрытий должна быть не менее 35 кгс/см² при проектной марке по прочности на сжатие 25.

Влажность ячеистого бетона в панелях при отпуске их потребителю не должна превышать 25%.

Марка ячеистобетонных панелей по морозостойкости должна быть не менее Мрз 35. Морозостойкость бетона следует определять по ГОСТ 12852.4-77.

10. Панели покрытий армируются пространственными каркасами. Они собираются из плоских каркасов и сеток контактно-точечной сваркой с помощью сварочных клещей. Изготовление, приемка, контроль плоских каркасов и сеток должны производиться в соответствии с требованиями следующих нормативных документов ГОСТ 10922-75, "Арматурные изделия и закладные детали сварные для железобетонных конструкций" ГОСТ 14098-68 "Соединения сварные арматуры железобетонных изделий и конструкций Контактная и ванная сварка Основные типы и конструктивные элементы," „Руководство по производству арматурных работ" (ЦНИИОМТП Госстроя СССР) Москва Стройиздат, 1977г. Плоские каркасы и сетки изготавливаются при помощи контактно-точечной электросварки на многоточечных автоматических машинах. Сборку каркасов следует производить на стеллажах с применением шаблонов, обеспечивающих точное расположение элементов. Допускаемые отклонения в размерах плоских каркасов и сеток, а также отклонение от прямолинейности арматурных стержней на всю длину не должны превышать величин, нормированных ГОСТом 10922-75. В плоских сетках с расчетной рабочей продольной арматурой дополнительные поперечные стержни по концам сеток привариваются к готовым сварным сеткам с помощью клещей. Применение электродуговой сварки вместо контактно-точечной во всех случаях не допускается.

Условное обозначение арматурных сталей в рабочих чертежах принято по ГОСТ 21.503-80, ГОСТ 5781-75.

11. Пространственный арматурный каркас защищается от коррозии цементно-полистирольной или цементно-битумной холодной мастикой в соответствии с СН 278-80. Антикоррозийная защита наносится путем погружения готовых арматурных каркасов в ванну или методом распыления в электростатическом поле. Пространственный и арматурный каркас должен устанавливаться в форму после сушки антикоррозийного покрытия.

12. Для обеспечения проектной толщины защитного слоя бетона должны применяться пластмассовые или бетонные фиксаторы, прикрепляемые к поперечным стержням арматурных сеток, а не к рабочей арматуре.

13. Изделия запроектированы без монтажных петель и рассчитаны на подъем механизмами, оборудованными захватами, разработанными

Инв. № подл. | Подп. и дата | Взам. инв. №

Институтами "НИПИ силикатобетон" МПСМ СССР 200012, Таллин, Мяннику тее 123 и "ВНИИСТром" им. Будникова, Калининский филиал 170000 г. Калинин, ул. Урицкого 36. В случае отсутствия захватных устройств в изделия дополнительно устанавливаются подъемные петли. Для подъемных петель следует применять арматурную сталь класса А-I марок ВСт 3 сп 2 и ВСт 3 пс 2. Петли при установке не должны выходить за грань панели.

14. Все изменения и дополнения к рабочим чертежам панелей покрытия приводятся в техническом описании к разрабатываемому проекту и, в случае необходимости, на специальных схематических чертежах панелей с приложением измененных спецификаций арматурных изделий и выборок стали.

15. Профили боковых граней плит покрытий заданы из условия изготовления их по резательной технологии с послеавтоклавной калибровкой поверхности путем фрезерования. Резательная технология для заводов ячеистобетонных изделий разработана "НИПИ силикатобетоном" МПСМ СССР г. Таллин. Допускается, впредь до пуска резательного оборудования на заводах, изготовлять изделия в индивидуальных горизонтальных формах.

Нижние поверхности панелей должны быть подготовлены под окраску. На чертежах эти поверхности обозначены 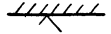

16. Методы испытаний и оценка прочности, жесткости и трещиностойкости плит покрытий должны соответствовать ГОСТ 8829-77, ГОСТ 12852.3-77, ГОСТ 12852.6-77 и ГОСТ 12730.0-78 ... 12730.5-78 (см. табл. 2).

17. Изготовление, приемку, паспортизацию, хранение и транспортирование панелей производить с учетом указаний ГОСТ 17077-71*. При транспортировке и складировании изделия должны защищаться от увлажнения.

18. Согласно СНиП II-2-80 "Противопожарные нормы проектирования зданий и сооружений" панели плит покрытий относятся к группе несгораемых с пределом огнестойкости 2,57 часа при толщине слоя бетона от нижней грани до центра тяжести растянутой рабочей арматуры из стали класса А-III равной 30 мм.

Схема опирания и загружения панелей при испытаний

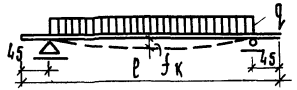

Контрольные показатели при кратковременном испытании панелей покрытий сведены в таблицу 2.

Инв. № подл. | Подп. и дата | Взам. инв. №

Таблица 2

Контролируемые показатели при кратковременных испытаниях панелей покрытий

Марка панели	Длина панели, мм	Проверка прочности: Вид разрушения: Текучесть продольной растянутой арматуры до наступления раздробления бетона сжатой зоны сечения: q полн. полная контрольная нагрузка, включающая собственный вес панели, кгс/м²	q доп дополнительно прикладываемая нагрузка (без собственного веса панели), кгс/м²	Максимально допустимое уменьшение контрольной нагрузки при повторном испытании, кгс/м²	Разрыв продольной арматуры, раздробление бетона сжатой зоны сечения до наступления текучести продольной растянутой арматуры или разрушение по сечениям, наклонным к продольной оси конструкции: q полн полная контрольная нагрузка, включающая собственный вес панели, кгс/м²	q доп дополнительно прикладываемая нагрузка (без собственного веса панели), кгс/м²	Максимально допустимое уменьшение контрольной нагрузки при повторном испытании, кгс/м²	Проверка жесткости и ширины раскрытия трещин: q доп дополнительно прикладываемая нагрузка (без собственного веса панели) q полн. полная контрольная нагрузка, кгс/м²	$f_к$ полный контрольный прогиб от q доп, мм	$\frac{f_{длит}}{f_{пред.}}$	Максимально допустимое превышение замеренного прогиба над контрольным, мм	Контрольная ширина раскрытия трещин, мм
П 63.6.35-2Я	6270	770	458	108	822	560	123	$\frac{120}{387}$	7,4	$\frac{24,9}{30,8}=0,81$	1,5 (2,2)*	0,25
П 63.9.35-2Я												
П 63.12.35-2Я												
П 63.15.35-2Я												
П 63.18.35-2Я												
П 60.6.35-2Я	5970								7,2	$\frac{23,2}{29,3}=0,79$	1,4 (2,2)	
П 60.9.35-2Я												
П 60.12.35-2Я												
П 60.15.35-2Я												
П 60.18.35-2Я												
П 57.6.35-2Я	5670								5,1	$\frac{18,3}{27,8}=0,66$	1,0 (1,5)	
П 57.9.35-2Я												
П 57.12.35-2Я												
П 57.15.35-2Я												
П 57.18.35-2Я												

* Общие примечания см. на листе 16

Марка панели	Длина панели, мм	Проверка прочности. Вид разрушения: Текучесть продольной растянутой арматуры до наступления раздробления бетона сжатой зоны сечения — q полн. полная контрольная нагрузка, включающая собственный вес панели, кгс/м²	q доп дополнительно прикладываемая нагрузка (без собственного веса панели), кгс/м²	Максимально допустимое уменьшение контрольной нагрузки при повторном испытании, кгс/м²	Разрыв продольной арматуры, раздробление бетона сжатой зоны сечения до наступления текучести продольной растянутой арматуры или разрушение по сечениям, наклонным к продольной оси конструкции — q полн полная контрольная нагрузка, включающая собственный вес панели, кгс/м²	q доп дополнительно прикладываемая нагрузка (без собственного веса панели), кгс/м²	Максимально допустимое уменьшение контрольной нагрузки при повторном испытании, кгс/м²	Проверка жесткости и ширины раскрытия трещин: q доп. дополнительно прикладываемая нагрузка (без собственного веса панели) / q полная контрольная нагрузка, кгс/м²	$f_к$ полный контрольный прогиб от q доп, мм	$f_{длит}/f_{пред}$	Максимально допустимое превышение замеренного прогиба над контрольным, мм	Контрольная ширина раскрытия трещин, мм
п 54.6.35 - 2Я п 54.9.35 - 2Я п 54.12.35 - 2Я п 54.15.35 - 2Я п 54.18.35 - 2Я	5370	770	458	108	822	560	123	120 / 382	5,1	$\frac{15,1}{26,3} = 0,57$	1,0 (1,5)	0,25
п 51.6.35 - 2Я п 51.9.35 - 2Я п 51.12.35 - 2Я п 51.15.35 - 2Я п 51.18.35 - 2Я	5070								4,6	$\frac{11,8}{24,8} = 0,48$	0,9 (1,4)	
п 48.6.35 - 2Я п 48.9.35 - 2Я п 48.12.35 - 2Я п 48.15.35 - 2Я п 48.18.35 - 2Я	4770								4,3	$\frac{10,1}{23,3} = 0,43$	0,9 (1,3)	

Продолжение табл 7

Марка панели	Длина панели, мм	Проверка прочности. Вид разрушения: Текучесть продольной растянутой арматуры до наступления раздробления бетона сжатой зоны сечения			Разрыв продольной арматуры, раздробление бетона сжатой зоны сечения до наступления текучести продольной растянутой арматуры или разрушение по сечениям, наклонным к продольной оси конструкции			Проверка жесткости и ширины раскрытия трещин				
		q полн. полная контрольная нагрузка, включающая собственный вес панели, кгс/м²	q доп. дополнительно прикладываемая нагрузка (без собственного веса панели), кгс/м²	Максимально допустимое уменьшение контрольной нагрузки при повторном испытании, кгс/м²	q полн. полная контрольная нагрузка, включающая собственный вес панели, кгс/м²	q доп дополнительно прикладываемая нагрузка (без собственного веса панели), кгс/м²	Максимально допустимое уменьшение контрольной нагрузки при повторном испытании, кгс/м²	q доп. дополнительно прикладываемая нагрузка (без собственного веса панели) / q полная контрольная нагрузка, кгс/м²	$f_к$ полный контрольный прогиб от q доп., мм	$\frac{f_{лим.}}{f_{пред.}}$	Максимально допустимое превышение замеренного прогиба над контрольным, мм	Контрольная ширина раскрытия трещин, мм
п 45.6.35-7я	4470	720	458	108	822	560	123	170 / 382	3,1	$\frac{9,0}{21,8}=0,41$	0,6 (0,9)	0,25
п 45.9.35-7я												
п 45.12.35-7я												
п 45.15.35-7я												
п 45.18.35-7я												
п 42.9.35-7я	4170								2,8	$\frac{6,5}{20,3}=0,32$	0,6 (0,8)	
п 42.12.35-7я												
п 42.15.35-7я												
п 42.18.35-7я												
п 63.6.35-3я	6270	860	598	129	982	720	147	170 / 432	9,2	$\frac{24,1}{30,8}=0,78$	1,3 (2,3)	
п 63.9.35-3я												
п 63.12.35-3я												
п 63.15.35-3я												
п 63.18.35-3я												

Инв. № подл. | Подпись и дата | Взам. инв. №

1.165.1-10.1 00 ТО

Лист 6

18340 9

Продолжение табл. 2

Марка панели	Длина панели, мм	Проверка прочности: Вид разрушения: Текучесть продольной растянутой арматуры до наступления раздробления бетона сжатой зоны сечения			Разрыв продольной арматуры, раздробление бетона сжатой зоны сечения до наступления текучести продольной растянутой арматуры или разрушение по сечениям, наклонным к продольной оси конструкции			Проверка жесткости и ширины раскрытия трещин				
		q полн. полная контрольная нагрузка, включающая собственный вес панели, кгс/м²	q доп. дополнительно прикладываемая нагрузка (без собственного веса панели), кгс/м²	Максимально допустимое уменьшение контрольной нагрузки при повторном испытании, кгс/м²	q полн. полная контрольная нагрузка, включающая собственный вес панели, кгс/м²	q доп дополнительно прикладываемая нагрузка (без собственного веса панели), кгс/м²	Максимально допустимое уменьшение контрольной нагрузки при повторном испытании, кгс/м²	q доп. дополнительно прикладываемая нагрузка (без собственного веса панели) q полная контрольная нагрузка, кгс/м²	$f_к$ полный контрольный прогиб от q доп, мм	$\frac{f_{длит.}}{f_{пред.}}$	Максимально допустимое превышение замеренного прогиба над контрольным, мм	Контрольная ширина раскрытия трещин, мм
п 60. 6. 35 -3 Я	5970	860	598	129	982	720	147	$\frac{170}{432}$	8,5	$\frac{21,8}{29,3}=0,74$	1,7 (2,6)	0,25
п 60. 9. 35 -3 Я												
п 60. 12. 35 -3 Я												
п 60. 15. 35 -3 Я												
п 60. 18. 35 -3 Я												
п 57. 6. 35 -3 Я	5670								5,5	$\frac{18,8}{27,8}=0,68$	1,1 (1,6)	
п 57. 9. 35 -3 Я												
п 57. 12. 35 -3 Я												
п 57. 15. 35 -3 Я												
п 57. 18. 35 -3 Я												
п 54. 6. 35 -3 Я	5370								6,2	$\frac{15,7}{26,3}=0,60$	1,2 (1,9)	
п 54. 9. 35 -3 Я												
п 54. 12. 35 -3 Я												
п 54. 15. 35 -3 Я												
п 54. 18. 35 -3 Я												

Марка панели	Длина панели мм	Проверка прочности: Вид разрушения: Текучесть продольной растянутой арматуры до наступления раздробления бетона сжатой зоны сечения: q полн полная контрольная нагрузка, включающая собственный вес панели кгс/м²	q доп дополнительно прикладываемая нагрузка (без собственного веса панели) кгс/м²	Максимально допустимое уменьшение контрольной нагрузки при повторном испытании кгс/м²	Разрыв продольной арматуры, раздробление бетона сжатой зоны сечения до наступления текучести продольной растянутой арматуры или разрушение по сечениям, наклонным к продольной оси конструкции: q полн. полная контрольная нагрузка, включающая собственный вес панели кгс/м²	q доп дополнительно прикладываемая нагрузка (без собственного веса панели) кгс/м²	Максимально допустимое уменьшение контрольной нагрузки при повторном испытании кгс/м²	Проверка жесткости и ширины раскрытия трещин: q доп дополнительно прикладываемая нагрузка (без собственного веса панели) / q полная контрольная нагрузка кгс/м²	$f_к$, полный, контрольный прогиб от q доп. мм	$f_{длит}$ / $f_{пред}$	Максимально допустимое превышение замеренного прогиба над контрольным мм	Контрольная ширина раскрытия трещин мм
П 51.6.35-3Я	5070	860	598	129	982	720	147	170 / 432	6,2	$\frac{13,3}{24,8}=0,54$	1,2 (1,9)	0,25
П 51.9.35-3Я												
П 51.12.35-3Я												
П 51.15.35-3Я												
П 51.18.35-3Я												
П 48.6.35-3Я	4770								5,5	$\frac{11,2}{23,3}=0,48$	1,1 (1,6)	
П 48.9.35-3Я												
П 48.12.35-3Я												
П 48.15.35-3Я												
П 48.18.35-3Я												
П 45.6.35-3Я	4470								3,9	$\frac{9,7}{21,8}=0,45$	0,8 (1,2)	
П 45.9.36-3Я												
П 45.12.35-3Я												
П 45.15.35-3Я												
П 45.18.35-3Я												

Продолжение табл. 2

Марка панели	Длина панели, мм	Проверка прочности: Вид разрушения — Текучесть продольной растянутой арматуры до наступления раздробления бетона сжатой зоны сечения: q полн. полная контрольная нагрузка, включающая собственный вес панели, кгс/м²	q доп. дополнительно прикладываемая нагрузка (без собственного веса панели), кгс/м²	Максимально допустимое уменьшение контрольной нагрузки при повторном испытании, кгс/м²	Разрыв продольной арматуры, раздробление бетона сжатой зоны сечения до наступления текучести продольной растянутой арматуры или разрушение по сечениям, наклонным к продольной оси конструкции: q полн. полная контрольная нагрузка, включающая собственный вес панели, кгс/м²	q доп дополнительно прикладываемая нагрузка (без собственного веса панели, кгс/м²	Максимально допустимое уменьшение контрольной нагрузки при повторном испытании, кгс/м²	Проверка жесткости и ширины раскрытия трещин: q доп. дополнительно прикладываемая нагрузка (без собственного веса панели) / q полная контрольная нагрузка, кгс/м²	$f_к$ полный контрольный прогиб от q доп., мм	$\frac{f_{длит.}}{f_{пред.}}$	Максимально допустимое превышение замеренного прогиба над контрольным, мм	Контрольная ширина раскрытия трещин, мм
П 42.6.35-3Я	4170	860	598	129	982	720	147	$\frac{170}{432}$	3,5	$\frac{8,3}{20,3}=0,41$	0,7 (1,0)	0,25
П 42.9.35-3Я												
П 42.12.35-3Я												
П 42.15.35-3Я												
П 42.18.35-3Я												
П 39.6.35-3Я	3870								3,1	$\frac{7,1}{18,8}=0,38$	0,6 (0,9)	
П 39.9.35-3Я												
П 39.12.35-3Я												
П 39.15.35-3Я												
П 39.18.35-3Я												
П 36.6.35-3Я	3570								2,1	$\frac{6,0}{17,3}=0,35$	0,4 (0,6)	
П 36.9.35-3Я												
П 36.12.35-3Я												
П 36.15.35-3Я												
П 36.18.35-3Я												

Марка панели	Длина панели, мм	Проверка прочности. Вид разрушения: Текучесть продольной растянутой арматуры до наступления раздробления бетона сжатой зоны сечения			Разрыв продольной арматуры, раздробление бетона сжатой зоны сечения до наступления текучести продольной растянутой арматуры или разрушение по сечениям, наклонным к продольной оси конструкции			Проверка жесткости и ширины раскрытия трещин				
		q полн. полная контрольная нагрузка, включающая собственный вес панели, кгс/м²	q доп. дополнительно прикладываемая нагрузка (без собственного веса панели), кгс/м²	Максимально допустимое уменьшение контрольной нагрузки при повторном испытании, кгс/м²	q полн. полная контрольная нагрузка, включающая собственный вес панели, кгс/м²	q доп. дополнительно прикладываемая нагрузка (без собственного веса панели), кгс/м²	Максимально допустимое уменьшение контрольной нагрузки при повторном испытании, кгс/м²	q доп. дополнительно прикладываем. нагрузка (без собственного веса панели)	$f_к$ полный контрольный прогиб от q доп., мм	$\frac{f_{длит.}}{f_{пред.}}$	Максимально допустимое превышение замеренного прогиба над контрольным, мм	Контрольная ширина раскрытия трещин, мм
П 33. 6. 35-3Я	3270	860	598	129	982	720	147	$\frac{170}{432}$	1,3	$\frac{4,9}{15,8}=0,31$	0,3 (0,4)	0,25
П 33. 9. 35-3Я												
П 33. 12. 35-3Я												
П 33. 15. 35-3Я												
П 33. 18. 35-3Я												
П 30. 6. 35-3Я	2970								0,8	$\frac{3,9}{14,3}=0,27$	0,2 (0,3)	
П 30. 9. 35-3Я												
П 30. 12. 35-3Я												
П 30. 15. 35-3Я												
П 30. 18. 35-3Я												
П 27. 6. 35-3Я	2670								0,5	$\frac{3,2}{12,8}=0,25$	0,1 (0,2)	
П 27. 9. 35-3Я												
П 27. 12. 35-3Я												
П 27. 15. 35-3Я												
П 27. 18. 35-3Я												

Продолжение табл. 2

Марка панели	Длина панели, мм	Проверка прочности. Вид разрушения: Текучесть продольной растянутой арматуры до наступления раздробления бетона сжатой зоны сечения			Разрыв продольной арматуры, раздробление бетона сжатой зоны сечения до наступления текучести продольной растянутой арматуры или разрушение по сечениям, наклонным к продольной оси конструкции			Проверка жесткости и ширины раскрытия трещин				
		q полн. полная контрольная нагрузка, включающая собственный вес панели, кгс/м²	q доп. дополнительно прикладываемая нагрузка (без собственного веса панели), кгс/м²	Максимально допустимое уменьшение контрольной нагрузки при повторном испытании, кгс/м²	q полн. полная контрольная нагрузка, включающая собственный вес панели, кгс/м²	q доп. дополнительно прикладываемая нагрузка (без собственного веса панели), кгс/м²	Максимально допустимое уменьшение контрольной нагрузки при повторном испытании, кгс/м²	q доп. дополнительно прикладываем. нагрузка (без собственного веса панели) / q полная контрольная нагрузка, кгс/м²	$f_к$ полный контрольный прогиб от q доп., мм	$f_{длит.}$ / $f_{пред.}$	Максимально допустимое превышение замеренного прогиба над контрольным, мм	Контрольная ширина раскрытия трещин, мм
П 24. 6. 35 – 3 Я	2370	860	598	129	982	720	147	170 / 432	0,3	$\frac{2,5}{11,3}=0,22$	0,1 (0,1)	0,25
П 24. 9. 35 – 3 Я												
П 24. 12. 35 – 3 Я												
П 24. 15. 35 – 3 Я												
П 24. 18. 35 – 3 Я												
П 54. 6. 30 – 2 Я	5370	658	433	99	752	527	113	120 / 345	5,9	$\frac{18,6}{26,3}=0,63$	1,2 (1,8)	
П 54. 9. 30 – 2 Я												
П 54. 12. 30 – 2 Я												
П 54. 15. 30 – 2 Я												
П 54. 18. 30 – 2 Я												
П 51. 6. 30 – 2 Я	5070								5,8	$\frac{16,0}{24,8}=0,64$	1,2 (1,7)	
П 51. 9. 30 – 2 Я												
П 51. 12. 30 – 2 Я												
П 51. 15. 30 – 2 Я												
П 51. 18. 30 – 2 Я												

Марка панели	Длина панели мм	Проверка прочности: Вид разрушения: Текучесть продольной растянутой арматуры до наступления раздробления бетона сжатой зоны сечения: q полн. полная контрольная нагрузка, включающая собственный вес панели кгс/м²	q доп. дополнительно прикладываемая нагрузка (без собственного веса панели) кгс/м²	Максимально допустимое уменьшение контрольной нагрузки при повторном испытании кгс/м²	Разрыв продольной арматуры, раздробление бетона сжатой зоны сечения до наступления текучести продольной растянутой арматуры или разрушение по сечениям, наклонным к продольной оси конструкции: q полн полная контрольная нагрузка, включающая собственный вес панели кгс/м²	q доп. дополнительно прикладываемая нагрузка (без собственного веса панели) кгс/м²	Максимально допустимое уменьшение контрольной нагрузки при повторном испытании кгс/м²	Проверка жесткости и ширины раскрытия трещин: q доп. дополнительно прикладываемая нагрузка (без собственного веса панели) / q полная контрольная нагрузка кгс/м²	$f_к$ полный контрольн. прогиб от q доп. мм	$f_{длит.}/f_{пред.}$	Максимально допустимое превышение замеренного прогиба над контрольным мм	Контрольная ширина раскрытия трещин мм
П 48. 6. 30 - 2Я	4770	658	433	99	752	527	113	120/345	5,0	$\frac{13,6}{23,3}=0,58$	1,0 (1,5)	0,25
П 48. 9. 30 - 2Я												
П 48. 12. 30 - 2Я												
П 48. 15. 30 - 2Я												
П 48. 18. 30 - 2Я												
П 45. 6. 30 - 2Я	4470								4,5	$\frac{12,0}{21,8}=0,55$	0,9 (1,4)	
П 45. 9. 30 - 2Я												
П 45. 12. 30 - 2Я												
П 45. 15. 30 - 2Я												
П 45. 18. 30 - 2Я												
П 42. 15. 30 - 2Я	4170								3,3	$\frac{8,6}{20,3}$ 0,42	0,7 (1,0)	
П 39. 9. 30 - 2Я	3870								3,2	$\frac{6,9}{18,8}=0,37$	0,6 (1,0)	
П 39. 12. 30 - 2Я												
П 39. 15. 30 - 2Я												
П 39. 18. 30 - 2Я												
П 54. 6. 30- 3Я	5370	798	573	120	912	687	137	170/395	7,8	$\frac{18,9}{26,3}=0,72$	1,6 (2,3)	
П 54. 9. 30 - 3Я												

Продолжение табл. 2

Марка панели	Длина панели, мм	Проверка прочности. Вид разрушения: Текучесть продольной растянутой арматуры до наступления раздробления бетона сжатой зоны сечения			Разрыв продольной арматуры, раздробление бетона сжатой зоны сечения до наступления текучести продольной растянутой арматуры или разрушение по сечениям, наклонным к продольной оси конструкции			Проверка жесткости и ширины раскрытия трещин				
		q полн. полная контрольная нагрузка включающая собственный вес панели, кгс/м²	q доп. дополнительно прикладываемая нагрузка (без собственного веса панели), кгс/м²	Максимально допустимое уменьшение контрольной нагрузки при повторном испытании, кгс/м²	q полн. полная контрольная нагрузка, включающая собственный вес панели, кгс/м²	q доп. дополнительно прикладываемая нагрузка (без собственного веса панели), кгс/м²	Максимально допустимое уменьшение контрольной нагрузки при повторном испытании, кгс/м²	q доп. дополнительно прикладываем. нагрузка (без собственного веса панели) / q полная контрольн. нагрузка, кгс/м²	$f_к$ полный контрольн. прогиб от q доп., мм	$f_{длит.}/f_{пред.}$	Максимально допустимое превышение замеренного прогиба над контрольным, мм	Контрольная ширина раскрытия трещин, мм
П 54. 12. 30 – 3 Я	5370	798	573	120	912	687	137	170/395	7,8	$\frac{18,9}{26,3}=0,72$	1,6 (2,3)	0,25
П 54. 15. 30 – 3 Я												
П 54. 18. 30 – 3 Я												
П 51. 6. 30 – 3 Я	5070								7,1	$\frac{17,1}{24,8}=0,69$	1,4 (2,1)	
П 51. 9. 30 – 3 Я												
П 51. 12. 30 – 3 Я												
П 51. 15. 30 – 3 Я												
П 51. 18. 30 – 3 Я												
П 48. 6. 30 – 3 Я	4770								6,9	$\frac{15,5}{23,3}=0,67$	1,4 (2,1)	
П 48. 9. 30 – 3 Я												
П 48. 12. 30 – 3 Я												
П 48. 15. 30 – 3 Я												
П 48. 18. 30 – 3 Я												
П 45. 6. 30 – 3 Я	4470								5,9	$\frac{13,4}{21,8}=0,62$	1,2 (1,8)	
П 45. 9. 30 – 3 Я												
П 45. 12. 30 – 3 Я												
П 45. 15. 30 – 3 Я												

Марка панели	Длина панели, мм	Проверка прочности. Вид разрушения: текучесть продольной растянутой арматуры до наступления раздробления бетона сжатой зоны сечения			Разрыв продольной арматуры, раздробление бетона сжатой зоны сечения до наступления текучести продольной растянутой арматуры или разрушение по сечениям, наклонным к продольной оси конструкции			Проверка жесткости и ширины раскрытия трещин				
		q полн. полная контрольная нагрузка, включающая собственный вес панели, кгс/м²	q доп. дополнительно прикладываемая нагрузка (без собственного веса панели), кгс/м²	Максимально допустимое уменьшение контрольной нагрузки при повторном испытании, кгс/м²	q полн. полная контрольная нагрузка, включающая собственный вес панели, кгс/м²	q доп. дополнительно прикладываемая нагрузка (без собственного веса панели), кгс/м²	Максимально допустимое уменьшение контрольной нагрузки при повторном испытании, кгс/м²	q доп дополнительно прикладываемая нагрузка (без собственного веса панели), полная контрольная нагрузка, кгс/м²	$f_к$ полный контрольный прогиб от q доп., мм	$f_{длит.}/f_{пред.}$	Максимально допустимое превышение замеренного прогиба над контрольным, мм	Контрольная ширина раскрытия трещин, мм
П45.18.30-3Я	4470	798	573	120	912	687	137	170/395	5,9	$\frac{13,4}{21,8}=0,62$	1,2 (1,8)	0,25
П42.6.30-3Я	4170								5,2	$\frac{11,3}{20,3}=0,56$	1,0 (1,6)	
П42.9.30-3Я												
П42.12.30-3Я												
П42.15.30-3Я												
П42.18.30-3Я												
П39.6.30-3Я	3870								3,6	$\frac{10,0}{18,8}=0,53$	0,7 (1,1)	
П39.9.30-3Я												
П39.12.30-3Я												
П39.15.30-3Я												
П39.18.30-3Я												
П36.6.30-3Я	3570								3,2	$\frac{8,6}{17,3}=0,50$	0,6 (1,0)	
П36.9.30-3Я												
П36.12.30-3Я												
П36.15.30-3Я												
П36.18.30-3Я												
П33.6.30-3Я	3270								2,0	$\frac{7,2}{15,8}=0,46$	0,4 (0,6)	

18340 17

Копировал

Формат А3

Продолжение табл. 2

Марка панели	Длина панели, мм	Проверка прочности. Вид разрушения: Текучесть продольной растянутой арматуры до наступления раздробления бетона сжатой зоны сечения. q полн. полная контрольная нагрузка, включающая собственный вес панели, кгс/м²	q доп. дополнительно прикладываемая нагрузка (без собственного веса панели), кгс/м²	Максимально допустимое уменьшение контрольной нагрузки при повторном испытании, кгс/м²	Разрыв продольной арматуры, раздробление бетона сжатой зоны сечения до наступления текучести продольной растянутой арматуры или разрушение по сечениям, наклонным к продольной оси конструкции. q полн. полная контрольная нагрузка, включающая собственный вес панели, кгс/м²	q доп. дополнительно прикладываемая нагрузка (без собственного веса панели), кгс/м²	Максимально допустимое уменьшение контрольной нагрузки при повторном испытании, кгс/м²	Проверка жесткости и ширины раскрытия трещин. q доп дополнительно прикладываемая нагрузка (без собственного веса панели)	fк полный контрольный прогиб от q доп., мм	fдлит. / fпред.	Максимально допустимое превышение замеренного прогиба над контрольным, мм	Контрольная ширина раскрытия трещин, мм
								q полная контрольная нагрузка, кгс/м²				
П 33. 9. 30 — 3 Я	3270	798	573	120	912	687	137	170 / 395	2,0	7,2 / 15,8 = 0,46	0,4 (0,6)	0,25
П 33. 12. 30 — 3 Я												
П 33. 15. 30 — 3 Я												
П 33. 18. 30 — 3 Я												
П 30. 6. 30 — 3 Я	2970								1,3	5,8 / 14,3 = 0,41	0,3 (0,4)	
П 30. 9. 30 — 3 Я												
П 30. 12. 30 — 3 Я												
П 30. 15. 30 — 3 Я												
П 30. 18. 30 — 3 Я												
П 27. 6. 30 — 3 Я	2670								0,70	4,7 / 12,8 = 0,37	0,1 (0,2)	
П 27. 9. 30 — 3 Я												
П 27. 12. 30 — 3 Я												
П 27. 15. 30 — 3 Я												
П 27. 18. 30 — 3 Я												

Продолжение табл. 2

Марка панели	Длина панели, мм	Проверка прочности: Вид разрушения: Текучесть продольной растянутой арматуры до наступления раздробления бетона сжатой зоны сечения			Разрыв продольной арматуры, раздробление бетона сжатой зоны сечения до наступления текучести продольной растянутой арматуры или разрушение по сечениям, наклонным к продольной оси конструкции			Проверка жесткости и ширины раскрытия трещин				
		q полн. полная контрольная нагрузка, включающая собственный вес панели, кгс/м²	q доп. дополнительно прикладываемая нагрузка (без собственного веса панели), кгс/м²	Максимально допустимое уменьшение контрольной нагрузки при повторном испытании, кгс/м²	q полн. полная контрольная нагрузка, включающая собственный вес панели, кгс/м²	q доп. дополнительно прикладываемая нагрузка (без собственного веса панели), кгс/м²	Максимально допустимое уменьшение контрольной нагрузки при повторном испытании, кгс/м²	q доп. дополнительно прикладываемая нагрузка (без собственного веса панели)	f к полный контрольн. прогиб от q доп., мм	f длит. / f пред.	Максимально допустимое превышение замеренного прогиба над контрольным, мм	Контрольная ширина раскрытия трещин, мм
								q полная контрольная нагрузка, кгс/м²				
П 24.6.30-3Я	2370	798	573	120	912	687	137	170 / 395	0,4	3,7 / 11,3 = 0,33	0,1 (0,1)	0,25
П 24.9.30-3Я												
П 24.12.30-3Я												
П 24.15.30-3Я												
П 24.18.30-3Я												

1. Испытания панелей производить в соответствии с ГОСТ 8829-77.
2. Контрольные нагрузки включают вес загрузочных устройств.
3. При испытании балочных плит опирание их следует делать на две шарнирные опоры, одна из которых должна иметь свободное перемещение вдоль оси изделия.
4. Если разрушение произошло при нагрузках меньше контрольных и отклонения не превосходят указанные максимальные величины, требуется повторное испытание.
5. В скобках приведены значения отклонений замеренного прогиба от контрольного, при которых требуется повторное испытание.
6. $f_{длит.}$ - прогиб, вычисленный согласно указаниям норм проектирования от полной контрольной нагрузки по проверке жесткости, принимая её длительно действующей; $f_{пред.}$ - предельно допустимый прогиб.

Номенклатура изделий выпуска

Таблица 3

Марка изделия	Эскиз изделия	Габариты изделия в мм: Длина l	Ширина b	Толщина h	Марка ячеистого бетона по прочности	Объем ячеистого бетона, м3	Расход стали, кг	Масса изделия, т	Расчетная нагрузка без учета собственного веса панели кгс/м2	Стр. №
П 24.6.30-3Я	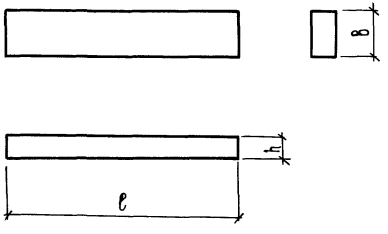	2370	590	300	25	0,40	5,58	0,30	300	29
П 27.6.30-3Я		2670				0,45	6,16	0,34		
П 30.6.30-3Я		2970				0,50	6,79	0,38		
П 33.6.30-3Я		3270				0,55	7,44	0,41		
П 36.6.30-3Я		3570				0,60	8,05	0,45		
П 39.6.30-3Я		3870				0,65	8,65	0,49		
П 42.6.30-3Я		4170				0,70	9,37	0,62		
П 45.6.30-2Я.		4470				0,75	9,98	0,56	200	
П 45.6.30-3Я		4470				0,75	10,97	0,56	300	
П 48.6.30-2Я		4770				0,80	11,70	0,60	200	
П 48.6.30-3Я		4770				0,80	12,76	0,60	300	
П 51.6.30-2Я		5070				0,85	12,40	0,64	200	
П 51.6.30-3Я		5070				0,85	14,32	0,64	300	
П 54.6.30-2Я		5370				0,90	15,08	0,68	200	
П 54.6.30-3Я		5370				0,90	17,20	0,68	300	

Продолжение табл. 3

Марка изделия	Эскиз изделия	Габариты изделия в мм: Длина l	Ширина b	Толщина h	Марка ячеистого бетона по прочности	Объем ячеистого бетона, м³	Расход стали, кг	Масса изделия, т	Расчетная нагрузка без учета собств. веса панели, кг/м²	Стр. №
П 24.9.30 - 3Я	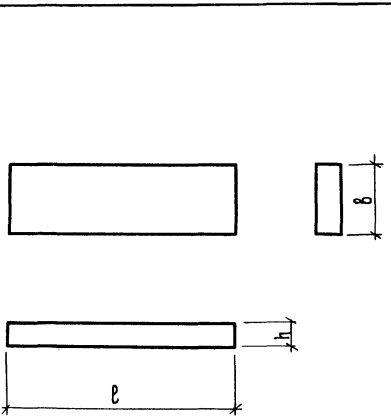	2370	890	300	Г5	0,61	8,07	0,46	300	37
П 27.9.30 - 3Я		2670				0,69	9,09	0,52		
П 30.9.30 - 3Я		2970				0,77	9,94	0,58		
П 33.9.30 - 3Я		3270				0,84	10,89	0,63		
П 36.9.30 - 3Я		3570				0,92	11,77	0,69		
П 39.9.30 - 2Я		3870				1,00	12,65	0,75	200	
П 39.9.30 - 3Я		3870				1,00	13,50	0,75	300	
П 42.9.30 - 3Я		4170				1,08	14,67	0,81		
П 45.9.30 - 2Я		4470				1,15	15,57	0,86	200	
П 45.9.30 - 3Я		4470				1,15	16,56	0,86	300	
П 48.9.30 - 2Я		4770				1,23	17,67	0,92	200	
П 48.9.30 - 3Я		4770				1,23	19,43	0,92	300	
П 51.9.30 - 2Я		5070				1,31	18,72	0,98	200	
П 51.9.30 - 3Я		5070				1,31	22,60	0,98	300	
П 54.9.30 - 2Я		5370				1,38	23,80	1,04	200	
П 54.9.30 - 3Я		5370				1,38	25,92	1,04	300	

Продолжение табл. 3

Марка изделия	Эскиз изделия	Габариты изделия в мм: Длина l	Ширина b	Толщина h	Марка ячеистого бетона по прочности	Объем ячеистого бетона, м³	Расход стали, кг	Масса изделия, т	Расчетная нагрузка без учета собств. веса панели кгс/м²	Стр. N
П 24.12.30-3Я	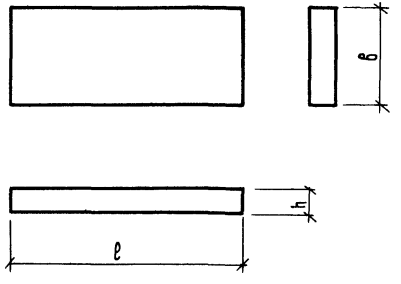	2370	1190	300	25	0,82	10,51	0,62	300	36
П 27.12.30-3Я		2670				0,93	11,88	0,70		
П 30.12.30-3Я		2970				1,03	13,07	0,77		
П 33.12.30-3Я		3270				1,14	14,32	0,86		
П 36.12.30-3Я		3570				1,24	15,47	0,93		
П 39.12.30-2Я		3870				1,35	16,62	1,01	200	
П 39.12.30-3Я		3870				1,35	17,47	1,01	300	
П 42.12.30-3Я		4170				1,45	18,91	1,09		
П 45.12.30-2Я		4470				1,56	20,15	1,17	200	
П 45.12.30-3Я		4470				1,56	22,13	1,17	300	
П 48.12.30-2Я		4470				1,66	22,53	1,24	200	
П 48.12.30-3Я		4470				1,66	25,27	1,24	300	
П 51.12.30-2Я		5070				1,76	25,00	1,32	200	
П 51.12.30-3Я		5070				1,76	28,80	1,32	300	
П 54.12.30-2Я		5370				1,87	30,33	1,40	200	
П 54.12.30-3Я		5370				1,87	32,45	1,40	300	

Продолжение табл. 3

Марка изделия	Эскиз изделия	Габариты изделия в мм: Длина l	Ширина b	Толщина h	Марка ячеистого бетона по прочности	Объем ячеистого бетона, м³	Расход стали, кг	Масса изделия, т	Расчетная нагрузка без учета собств. веса панели кгс/м²	Стр. N
П 24.15.30-3Я	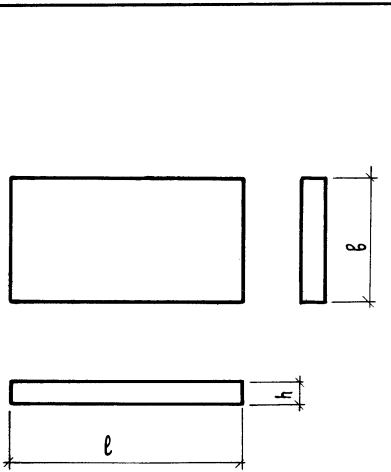	2370	1490	300	25	1,04	11,94	0,78	300	40
П 27.15.30-3Я		2670				1,17	13,34	0,83		
П 30.15.30-3Я		2970				1,30	14,68	0,98		
П 33.15.30-3Я		3270				1,43	16,08	1,07		
П 36.15.30-3Я		3570				1,56	17,36	1,17		
П 39.15.30-2Я		3870				1,70	18,64	1,28	200	
П 39.15.30-3Я		3870				1,70	19,49	1,28	300	
П 42.15.30-2Я		4170				1,83	21,10	1,37	200	
П 42.15.30-3Я		4170				1,83	22,02	1,37	300	
П 45.15.30-2Я		4470				1,96	23,44	1,47	200	
П 45.15.30-3Я		4470				1,96	25,42	1,47	300	
П 48.15.30-2Я		4770				2,09	27,12	1,57	200	
П 48.15.30-3Я		4770				2,09	28,80	1,57	300	
П 51.15.30-2Я		5070				2,22	30,52	1,66	200	
П 51.15.30-3Я		5070				2,22	32,52	1,66	300	
П 54.15.30-2Я		5370				2,35	34,22	1,76	200	
П 54.15.30-3Я		5370				2,35	40,58	1,76	300	

Продолжение табл. 3

Марка изделия	Эскиз изделия	Габариты изделия в мм: Длина ℓ	Ширина в	Толщина h	Марка ячеистого бетона по прочности	Объем ячеистого бетона, м3	Расход стали, кг	Масса изделия, т	Расчетная нагрузка без учета собств. веса панели кгс/м2	Стр. N
П 24.18.30-3Я	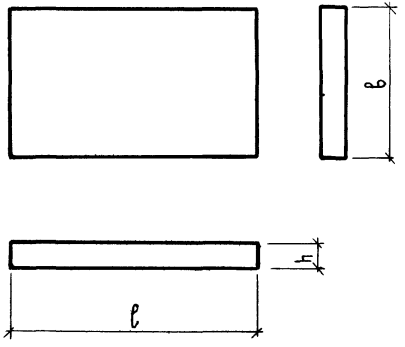	2370	1790	300	25	1,25	14,49	0,94	300	44
П 27.18.30-3Я		2670				1,41	16,18	1,06		
П 30.18.30-3Я		2970				1,57	17,81	1,18		
П 33.18.30-3Я		3270				1,73	19,50	1,30		
П 36.18.30-3Я		3570				1,88	21,06	1,41		
П 39.18.30-2Я		3870				2,04	22,61	1,53	200	
П 39.18.30-3Я		3870				2,04	24,31	1,53	300	
П 42.18.30-3Я		4170				2,20	26,32	1,65		
П 45.18.30-2Я		4470				2,36	28,01	1,77	200	
П 45 18.30-3Я		4470				2,36	30,98	1,77	300	
П 48.18.30-2Я		4770				2,52	33,05	1,89	200	
П 48.18.30-3Я		4770				2,52	34,11	1,89	300	
П 51.18.30-2Я		5070				2,68	36,71	2,01	200	
П 51.18.30-3Я		5070				2,68	40,76	2,01	300	
П 54.18.30-2Я		5370				2,84	42,90	2,13	200	
П 54.18.30-3Я		5370				2,84	49,26	2,13	300	

Продолжение табл. 3

Марка изделия	Эскиз изделия	Габариты изделия в мм			Марка ячеистого бетона по прочности	Объем ячеистого бетона, м³	Расход стали, кг	Масса изделия, т	Расчетная нагрузка без учета собств. веса панели кгс/м²	Стр. №
		Длина ℓ	Ширина в	Толщина h						
П 24.6.35-3Я	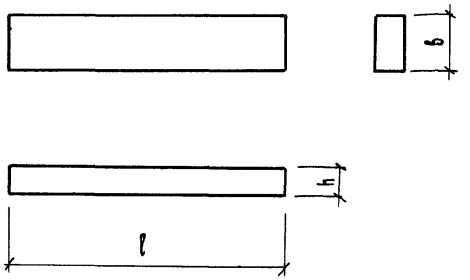	2370	590	350	25	0,46	5,54	0,34	300	48
П 27.6.35-3Я		2670				0,52	6,24	0,39		
П 30.6.35-3Я		2970				0,58	6,85	0,44		
П 33.6.35-3Я		3270				0,64	7,52	0,48		
П 36.6.35-3Я		3570				0,70	8,15	0,52		
П 39.6.35-3Я		3870				0,76	8,75	0,57		
П 42.6.35-3Я		4170				0,82	9,47	0,62		
П 45.6.35-2Я		4470				0,88	10,10	0,66	200	
П 45.6.35-3Я		4470				0,88	11,09	0,66	300	
П 48.6.35-2Я		4770				0,93	10,76	0,70	200	
П 48.6.35-3Я		4770				0,93	11,82	0,70	300	
П 51.6.35-2Я		5070				0,99	12,52	0,74	200	
П 51.6.35-3Я		5070				0,99	13,64	0,74	300	
П 54.6.35-2Я		5370				1,05	13,22	0,79	200	
П 54.6.35-3Я		5370				1,05	15,22	0,79	300	
П 57.6.35-2Я		5670				1,11	16,08	0,83	200	
П 57.6.35-3Я		5670				1,11	18,29	0,83	300	
П 60.6.35-2Я		5970				1,17	17,28	0,88	200	
П 60.6.35-3Я		5970				1,17	19,63	0,88	300	
П 63.6.35-2Я		6270				1,23	20,53	0,92	200	
П 63.6.35-3Я		6270				1,23	23,00	0,92	300	

Продолжение табл. 3

Марка изделия	Эскиз изделия	Габариты изделия в мм: Длина ℓ	Ширина в	Толщина h	Марка ячеистого бетона по прочн.	Объем ячеист. бетона, м³	Расход стали, кг	Масса изделия, т	Расчетная нагрузка без учета собст. веса панели кгс/м²	Стр. №
П 24.9.35-3Я	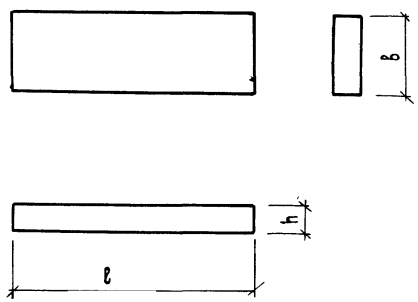	2370	890	350	25	0,71	8,13	0,53	300	52
П 27.9.35-3Я		2670				0,80	9,14	0,60		
П 30.9.35-3Я		2970				0,89	10,03	0,67		
П 33.9.35-3Я		3270				0,88	11,01	0,74		
П 36.9.35-3Я		3570				1,07	11,92	0,80		
П 39.9.35-3Я		3870				1,16	12,80	0,87		
П 42.9.35-2Я		4170				1,26	14,85	0,94	200	
П 42.9.35-3Я		4170				1,26	14,77	0,94	300	
П 45.9.35-2Я		4470				1,34	15,75	1,00	200	
П 45.9.35-3Я		4470				1,34	16,74	1,00	300	
П 48.9.35-2Я		4770				1,44	16,79	1,08	200	
П 48.9.35-3Я		4770				1,44	17,85	1,08	300	
П 51.9.35-2Я		5070				1,53	18,90	1,15	200	
П 51.9.35-3Я		5070				1,53	20,78	1,15	300	
П 54.9.35-2Я		5370				1,62	20,55	1,22	200	
П 54.9.35-3Я		5370				1,62	24,55	1,22	300	
П 57.9.35-2Я		5670				1,71	25,33	1,28	200	
П 57.9.35-3Я		5670				1,71	27,57	1,28	300	
П 60.9.35-2Я		5970				1,80	27,25	1,35	200	
П 60.9.35-3Я		5970				1,80	29,60	1,35	300	
П 63.9.35-2Я		6270				1,89	30,95	1,42	200	
П 63.9.35-3Я		6270				1,89	33,42	1,42	300	

Продолжение табл. 3

Марка изделия	Эскиз изделия	Габариты изделия в мм: Длина l	Ширина b	Толщина h	Марка ячеистого бетона по прочности	Объем ячеистого бетона, м³	Расход стали, кг	Масса изделия т	Расчетная нагрузка без учета собственного веса панели кгс/м²	Стр. №
П 24. 12. 35-3Я	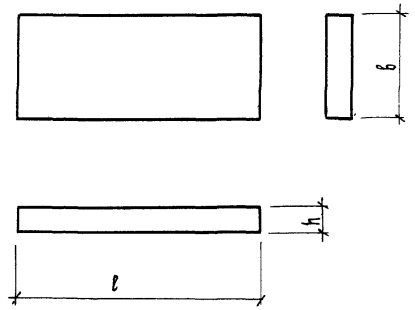	2370	1190	350	25	0,96	10,69	0,72	300	56
П 27. 12. 35-3Я		2570				1,08	12,04	0,81		
П 30. 12. 35-3Я		2970				1,20	13,19	0,90		
П 33. 12. 35-3Я		3270				1,33	14,48	1,00		
П 36. 12. 35-3Я		3570				1,45	15,67	1,09		
П 39. 12. 35-3Я		3870				1,57	16,82	1,18		
П 42. 12. 35-2Я		4170				1,69	18,19	1,27	200	
П 42. 12. 35-3Я		4170				1,69	19,11	1,27	300	
П 45. 12. 35-2Я		4470				1,81	20,39	1,36	200	
П 45. 12. 35-3Я		4470				1,81	21,38	1,36	300	
П 48. 12. 35-2Я		4770				1,94	21,71	1,46	200	
П 48. 12. 35-3Я		4770				1,94	23,83	1,46	300	
П 51. 12. 35-2Я		5070				2,06	24,12	1,54	200	
П 51. 12. 35-3Я		5070				2,06	27,04	1,54	300	
П 54. 12. 35-2Я		5370				2,18	26,65	1,64	200	
П 54. 12. 35-3Я		5370				2,18	30,61	1,64	300	
П 57. 12. 35-2Я		5670				2,30	32,27	1,72	200	
П 57. 12. 35-3Я		5670				2,30	36,75	1,72	300	
П 60. 12. 35-2Я		5970				2,42	34,77	1,82	200	
П 60. 12. 35-3Я		5970				2,42	39,47	1,82	300	
П 63. 12. 35-2Я		6270				2,54	41,27	1,90	200	
П 63. 12. 35-3Я		6270				2,54	43,74	1,90	300	

Продолжение табл.3

Марка изделия	Эскиз изделия	Габариты изделия в мм: Длина ℓ	Ширина в	Толщина h	Марка ячеистого бетона по прочности	Объем ячеистого бетона, м³	Расход стали, кг	Масса изделия, т	Расчетная нагрузка без учета собств. веса панели кгс/м²	Стр. №
П 24.15.35-3Я	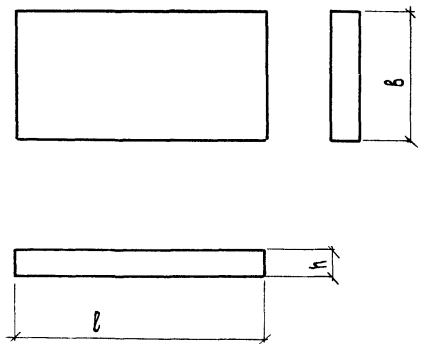	2370	1490	350	25	1,21	12,02	0,91	300	60
П 27.15.35-3Я		2670				1,36	13,50	1,02		
П 30.15.35-3Я		2970				1,52	14,80	1,14		
П 33.15.35-3Я		3270				1,67	16,24	1,25		
П 36.15.35-3Я		3570				1,82	17,56	1,36		
П 39.15.35-3Я		3870				1,98	18,84	1,48		
П 42.15.35-2Я		4170				2,13	20,38	1,60	200	
П 42.15.35-3Я		4170				2,13	21,30	1,60	300	
П 45.15.35-2Я		4470				2,28	22,69	1,71	200	
П 45.15.35-3Я		4470				2,28	25,66	1,71	300	
П 48.15.35-2Я		4770				2,44	25,24	1,83	200	
П 48.15.35-3Я		4770				2,44	27,36	1,83	300	
П 51.15.35-2Я		5070				2,59	28,96	1,94	200	
П 51.15.35-3Я		5070				2,59	30,76	1,94	300	
П 54.15.35-2Я		5370				2,74	32,38	2,06	200	
П 54.15.35-3Я		5370				2,74	34,50	2,06	300	
П 57.15.35-2Я		5670				2,90	38,62	2,18	200	
П 57.15.35-3Я		5670				2,90	43,10	2,18	300	
П 60.15.35-2Я		5970				3,05	41,64	2,29	200	
П 60.15.35-3Я		5970				3,05	46,34	2,29	300	
П 63.15.35-2Я		6270				3,20	48,44	2,40	200	
П 63.15.35-3Я		6270				3,20	50,91	2,40	300	

Копировал

18340 28

Марка изделия	Эскиз изделия	Габариты изделия в мм: Длина ℓ	Ширина в	Толщина h	Марка ячеистого бетона по прочности	Объем ячеистого бетона, м³	Расход стали, кг	Масса изделия, т	Расчетная нагрузка без учета собств. веса панели кгс/м²	Стр. №
П 24.18.35-3Я	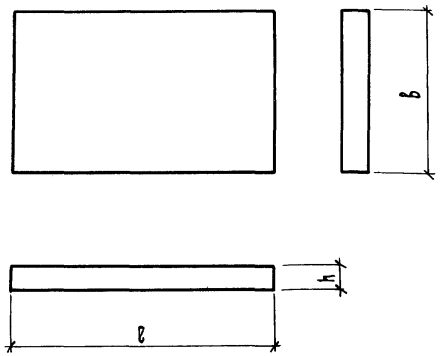	2370	1790	350	25	1,46	14,59	1,10	300	64
П 27.18.35-3Я		2670				1,64	16,38	1,23		
П 30.18.35-3Я		2970				1,83	17,96	1,37		
П 33.18.35-3Я		3270				2,01	19,70	1,51		
П 36.18.35-3Я		3570				2,20	21,31	1,65		
П 39.18.35-3Я		3870				2,38	22,86	1,78		
П 42.18.35-2Я		4170				2,57	24,73	1,93	200	
П 42.18.35-3Я		4170				2,57	26,57	1,93	300	
П 45.18.35-2Я		4470				2,75	28,31	2,06	200	
П 45.18.35-3Я		4470				2,75	31,28	2,06	300	
П 48.18.35-2Я		4770				2,93	30,17	2,20	200	
П 48.18.35-3Я		4770				2,93	33,35	2,20	300	
П 51.18.35-2Я		5070				3,12	35,30	2,34	200	
П 51.18.35-3Я		5070				3,12	36,42	2,34	300	
П 54.18.35-2Я		5370				3,31	39,01	2,48	200	
П 54.18.35-3Я		5370				3,31	43,25	2,48	300	
П 57.18.35-2Я		5670				3,49	45,61	2,62	200	
П 57.18.35-3Я		5670				3,49	52,33	2,62	300	
П 60.18.35-2Я		5970				3,68	49,21	2,76	200	
П 60.18.35-3Я		5970				3,68	56,26	2,76	300	
П 63.18.35-2Я		6270				3,86	58,82	2,90	200	
П 63.18.35-3Я		6270				3,86	61,29	2,90	300	

Взам. инв. №
Подл. и дата
Инв. № подл.

18340 29
Копировал

Формат	Зона	Поз.	Обозначение	Наименование	Кол.	Примечание
				Документация		
А3			1.165.1-10.1 01 СБ	Сборочный чертеж		
А3			1.165.1-10.1 00 ТО	Техническое описание		
А3			1.165.1-10.1 00 ВС	Выборка стали		
				Переменные данные для исполнений:		
				1.165.1-10.1 01		
				Сборочные единицы		
А4		1	1.165.1-10.3 01 00.00	Каркас пространств. КП1	1	
				Материалы		
				Бетон ячеистый		
				М 25 ρ_0 - 600 кг/м^3	0,40	м^3
				1.165.1-10.1 01-01		
				Сборочные единицы		
А4		1	1.165.1-10.3 01.00.00-01	Каркас пространств. КП2	1	
				Материалы		
				Бетон ячеистый		
				М 25 ρ_0 - 600 кг/м^3	0,45	м^3

Нач. отд.	Коровкевич		7.05.82
Ч. контр.	Бахирова		6.05.82
ГИП	Бахирова		6.05.82
Ст. инженер	Терновова		6.05.82
Инженер	Смирнова		5.05.82

1.165.1-10.1 01

Панель покрытия шириной 590 мм толщиной 300 мм

Стадия	Лист	Листов
Р	1	4

ЛенЗНИИЭП

Формат А4

Формат	Зона	Поз.	Обозначение	Наименование	Кол.	Примечание
				1.165.1-10.101-02		
				Сборочные единицы		
А4		1	1.165.1-10.3 01.00.00-02	Каркас пространств. КП3	1	
				Материалы		
				Бетон ячеистый		
				М 25 ρ_0 = 600 кг/м^3	0,50	м^3
				1.165.1-10.1 01-03		
				Сборочные единицы		
А4		1	1.165.1-10.3 01.00.00-03	Каркас пространств. КП4	1	
				Материалы		
				Бетон ячеистый		
				М 25 ρ_0 = 600 кг/м^3	0,55	м^3
				1.165.1-10.1 01-04		
				Сборочные единицы		
А4		1	1.165.1-10.3 01.00.00-04	Каркас пространств. КП5	1	
				Материалы		
				Бетон ячеистый		
				М 25 ρ_0 = 600 кг/м^3	0,60	м^3
				1.165.1-10.1 01-05		
				Сборочные единицы		
А4		1	1.165.1-103 01.00.00-05	Каркас пространств. КП6	1	
				Материалы		
				Бетон ячеистый		
				М 25 ρ_0 = 600 кг/м^3	0,65	м^3
				1.165.1-101 01-06		
				Сборочные единицы		
А4		1	1.165.1-10.3 01.00.00-06	Каркас пространств. КП7	1	
				Материалы		
				Бетон ячеистый		
				М 25 ρ_0 = 600 кг/м^3	0,70	м^3

Взам. инв. № | Подпись и дата | Инв. № подл.

1.165.1-10.1 01

Лист 2

Копировал

Формат	Зона	Поз.	Обозначение	Наименование	Кол.	Примечание
				1.165.1-10.1 01-07		
				Сборочные единицы		
А4		1	1.165.1-10.3 01.00.00-07	Каркас пространств. КП8	1	
				Материалы		
				Бетон ячеистый		
				М 25 ρ_0 = 600 кг/м^3	0,75	м^3
				1.165.1-10.1 01-08		
				Сборочные единицы		
А4		1	1.165.1-10.3 01.00.00-08	Каркас пространств. КП9	1	
				Материалы		
				Бетон ячеистый		
				М 25 ρ_0 = 600 кг/м^3	0,75	м^3
				1.165.1-10.1 01-09		
				Сборочные единицы		
А4		1	1.165.1-10.3 01.00.00-09	Каркас пространств. КП10	1	
				Материалы		
				Бетон ячеистый		
				М 25 ρ_0 = 600 кг/м^3	0,80	м^3
				1.165.1-10.1 01-10		
				Сборочные единицы		
А4		1	1.165.1-10.3 01.00.00-10	Каркас пространств. КП 11	1	
				Материалы		
				Бетон ячеистый		
				М 25 ρ_0 = 600 кг/м^3	0,80	м^3

Формат А4

Формат	Зона	Поз.	Обозначение	Наименование	Кол.	Примечание
				1.165.1-10.1 01-11		
				Сборочные единицы		
А4		1	1.165.1-10.3 01.00.00-11	Каркас пространств. КП 12	1	
				Материалы		
				Бетон ячеистый		
				М 25 ρ_0 = 600 кг/м^3	0,85	м^3
				1.165.1-10.1 01-12		
				Сборочные единицы		
А4		1	1.165.1-10.3 01.00.00-12	Каркас пространств. КП 13	1	
				Материалы		
				Бетон ячеистый		
				М 25 ρ_0 = 600 кг/м^3	0,85	м^3
				1.165.1-10.1 01-13		
				Сборочные единицы		
А4		1	1.165.1-10.3 01.00.00-13	Каркас пространств. КП 14	1	
				Материалы		
				Бетон ячеистый		
				М 25 ρ_0 = 600 кг/м^3	0,90	м^3
				1.165.1-10.1 01-14		
				Сборочные единицы		
А4		1	1.165.1-10.3 01.00.00-14	Каркас пространств. КП 15	1	
				Материалы		
				Бетон ячеистый		
				М 25 ρ_0 = 600 кг/м^3	0,90	м^3

Взам. инв. № | Подпись и дата | Инв. № подл.

18340 31

Копировал

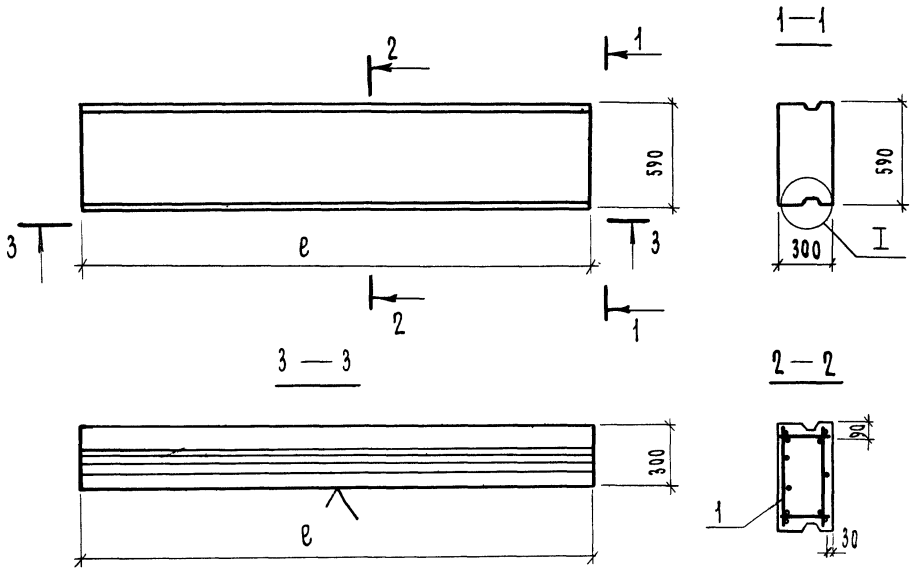

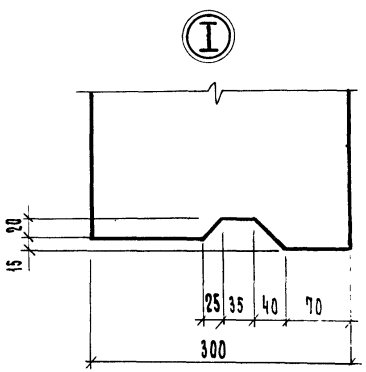

Обозначение	Марка	ℓ, мм	Масса, т.
1.165.1-10.1 01	П 24.6.30-3Я	2370	0,30
— 01	П 27.6.30-3Я	2670	0,34
— 02	П 30.6.30-3Я	2970	0,38
— 03	П 33.6.30-3Я	3270	0,41
— 04	П 36.6.30-3Я	3570	0,45
— 05	П 39.6.30-3Я	3870	0,49
— 06	П 42.6.30-3Я	4170	0,52
— 07	П 45.6.30-2Я	4470	0,56
— 08	П 45.6.30-3Я	4470	0,56
— 09	П 48.6.30-2Я	4270	0,60
— 10	П 48.6.30-3Я	4770	0,60
— 11	П 51.6.30-2Я	5070	0,64
— 12	П 51.6.30-3Я	5070	0,64
— 13	П 54.6.30.-2Я	5370	0,68
— 14	П 54.6.30-3Я	5370	0,68

Нач.отд	Корсвкевич		7.05.82
Н.контр	Бахирова		6.05.82
Вкл	Бахирова		6.05.82
Рук гр	Тернова		6.05.82
Нн.ленер	Трофимова		5.05.82

1.165.1-10.1 01 СБ

Панель покрытия шириной 590 мм толщиной 300 мм
Сборочный чертеж. Деталь I

Стадия	Масса	Масшт
Р	см. таблицу	—
Лист	Листов	

ЛенЗНИИЭП

18340 32

Копировал

Формат	Зона	Поз.	Обозначение	Наименование	Кол.	Примечание
				Документация		
А3			1.165.1-10.1 02 СБ	Сборочный чертеж		
А3			1.165.1-10 1 00 ТО	Техническое описание		
А3			1.165.1-10 1 00 ВС	Выборка стали		
			1.165.1-10.1 01 СБ	Деталь I		
				Переменные данные	для исполнений:		
					1.165.1-10 102		
					Сборочные единицы		
А4		1	1.165.1-10 3 03.00.00	Каркас пространств КП46	1	
				Материалы		
				Бетон ячеистый		
				М25 ρ_0 = 600кг/м^3	0,61	м^3
				1.165.1-10.1 02-01		
				Сборочные единицы		
А4		1	1 165.1-10.3 03.00.00-01	Каркас пространств КП47	1	
				Материалы		
				Бетон ячеистый		
				М25 ρ_0 = 600кг/м^3	0,69	м^3

Нач.отд.	Коровкевич		6.05.82
Н.контр.	Бахирова		6.05.82
ГИП	Бахирова		6.05.82
Рук.гр	Терновова		6.05.82
Инженер	Трофимова		6.05.82

1.165.1-10.1 02

Панель покрытия шириной 890 мм толщиной 300мм

Стадия	Лист	Листов
Р	1	6

ПензНИИЭП

Формат	Зона	Поз.	Обозначение	Наименование	Кол.	Примечание
				1.165.1-10.1.02.02		
				Сборочные единицы		
А4		1	1.165.1-10.3 03.00.00-02	Каркас пространств КП 48	1	
				Материалы		
				Бетон ячеистый		
				М 25 ρ_0 = 600 кг/м^3	0,77	м^3
				1.165.1-10.1 02-03		
				Сборочные единицы		
А4		1	1. 165.1-10.3 03.00.00-03	Каркас пространств КП49	1	
				Материалы		
				Бетон ячеистый		
				М25 ρ_0 = 600 кг/м^3	0,84	м^3
				1.165.1-10.1.02-04		
				Сборочные единицы		
А4		1	1.165.1-103 03.00.00-04	Каркас пространств КП50	1	
				Материалы		
				Бетон ячеистый		
				М25 ρ_0 = 600 кг/м^3	0,92	м^3
				1.165.1-10.1 02-05	1	
				Сборочные единицы		
А4		1	1.165.1-10 3 03.00.00-05	Каркас пространств. КП51	1	
				Материалы		
				Бетон ячеистый		
				М25 ρ_0 = 600 кг/м^3	1,00	м^3

Взам инв.№

Подп и дата

Инв №подл

1.165.1-10.1 02

Лис 2

18940 '23

Формат	Зона	Поз.	Обозначение	Наименование	Кол.	Примечание
				1.165.1-10.1 02-06		
				Сборочные единицы		
А		1	1.165.1-10.3 03.00.00-06	Каркас пространственный		
				КП 52	1	
				Материалы		
				Бетон ячеистый		
				М 25 ρ_0=600 кг/м^3	1,00	м^3
				1.165.1-10.1 02-07		
				Сборочные единицы		
		1	1.165.1-10.3 03.00.00-07	Каркас пространственный		
				КП 53	1	
				Материалы		
				Бетон ячеистый		
				М 25 ρ_0=600 кг/м^3	1,08	м^3
				1.165.1-10.1 02-08		
				Сборочные единицы		
		1	1.165.1-10.3 03.00.00-08	Каркас пространственный		
				КП 54	1	
				Материалы		
				Бетон ячеистый		
				М 25 ρ_0=600 кг/м^3	1,15	м^3

Формат	Зона	Поз.	Обозначение	Наименование	Кол.	Примечание
				1-165.1-10.1 02-09		
				Сборочные единицы		
А4		1	1.165.1-10.3 03.00.00-09	Каркас пространствен-		
				ный КП 55	1	
				Материалы		
				Бетон ячеистый		
				М 25 ρ_0=600 кг/м^3	1,15	м^3
				1.165.1-10.1 02-10		
				Сборочные единицы		
А4		1	1.165.1-10.3 03.00.00-10	Каркас пространственный		
				КП 56	1	
				Материалы		
				Бетон ячеистый		
				М 25 ρ_0=600 кг/м^3	1,23	м^3
				1.165.1-10.1 02-11		
				Сборочные единицы		
А4		1	1.165.1-10.3 03.00.00-11	Каркас пространствен-		
				ный КП 57	1	
				Материалы		
				Бетон ячеистый		
				М 25 ρ_0=600 кг/м^3	1,23	м^3

Инв. № подл. | Подпись и дата | Взам. инв. №

Копировал

Формат	Зона	Поз.	Обозначение	Наименование	Кол.	Примечание
				1.165.1-10.1 02-12		
				Сборочные единицы		
А4		1	1.165.1-10.3 03.00.00-12	Каркас пространственный		
				КП 58	1	
				Материалы		
				Бетон ячеистый		
				М25 ρ_0=600 кг/м^3	1,31	м^3
				1.165.1-10.1 02-13		
				Сборочные единицы		
А4		1	1.165.1-10.3 03.00.00-13	Каркас пространственный		
				КП 59	1	
				Материалы		
				Бетон ячеистый		
				М25 ρ_0=600 кг/м^3	1,31	м^3
				1.165.1-10.1 02-14		
				Сборочные единицы		
А4		1	1.165.1-10.3 03.00.00-14	Каркас пространственный		
				КП 60	1	
				Материалы		
				Бетон ячеистый		
				М25 ρ_0=600 кг/м^3	1,38	м^3

Формат	Зона	Поз.	Обозначение	Наименование	Кол.	Примечание
				1.165.1-10.1 02-15		
				Сборочные единицы		
А4		1	1.165.1-10.3 03.00.00-15	Каркас пространственный		
				КП 61	1	
				Материалы		
				Бетон ячеистый		
				М25 ρ_0=600 кг/м^3	1,38	м^3

Инв.№ подл. | Подпись и дата | Взам. инв.№

18340 35

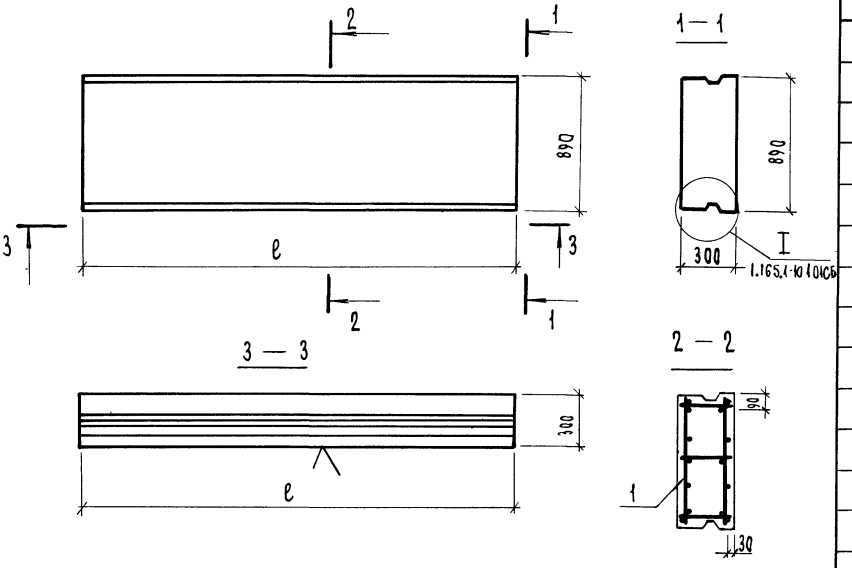

Обозначение	Марка	ℓ, мм	Масса, т
1.165.1-10.1 02	П 24.9.30-3Я	2370	0,46
—01	П 27.9.30-3Я	2670	0,32
—02	П 30.9.30-3Я	2970	0,58
—03	П 33.9.30-3Я	3270	0,63
—04	П 36.9.30-3Я	3570	0,69
—05	П 39.9.30-2Я	3870	0,75
—06	П 39.9.30-3Я	3870	0,75
—07	П 42.9.30-3Я	4170	0,81
—08	П 45.9.30-2Я	4470	0,86
—09	П 45.9.30-3Я	4470	0,86
—10	П 48.9.30-2Я	4770	0,92
—11	П 48.9.30-3Я	4770	0,92
—12	П 51.9.30-2Я	5070	0,98
—13	П 51.9.30-3Я	5070	0,98
—14	П 54.9.30-2Я	5370	1,04
—15	П 54.9.30-3Я	5370	1,04

Нач отд	Коровкевич		7.05.87
Н.контр	Бахирова		6.05.87
Гип	Бахирова		6.05.87
Рук гр.	Терновова		6.05.87
Инженер	Трофимова		3.05.87

1.165.1-10.1 02.СБ

Панель покрытия шириной 890 мм толщиной 300 мм Сборочный чертеж

Стадия	Масса	Масшт.
Р	см. таблицу	—
Лист	Листов	

ЛенЗНИИЭП

Формат	Зона	Поз.	Обозначение	Наименование	Кол.	Примечание
				Документация		
А3			1.165.1-10.1 03 СБ	Сборочный чертеж		
А3			1.165.1-10.1 00 ТО	Техническое описание		
А3			1.165.1-10.1 008С	Выборка стали		
			1.165.1-10.1 01 СБ	Деталь Т		
				Переменные данные для исполнений:		
				1.165.1-10 1 03		
				Сборочные единицы		
А4		1	1.165.1-10 3 05.00 00	Каркас пространств. КП 97	1	
				Материалы		
				Бетон ячеистый		
				М25 ρ_0 = 600 кг/м^3	0,82	м^3
				1.165.1-10.1 03-01		
				Сборочные единицы		
А4		1	1.165.1-10.3 05.00.00-01	Каркас пространств. КП 98	1	
				Материалы		
				Бетон ячеистый		
				М25 ρ_0 = 600 кг/м^3	0,93	м^3

Нач. отд.	Коровкевич		7.05.82
Н. контр.	Бахирова		6.05.82
ГИП	Бахирова		6.05.82
Рук. гр.	Терновова		6.05.82
Инженер	Трофимова		3.05.82

1.165.1-10 1 03

Панель покрытия шириной 1190 мм толщиной 300 мм

Стадия	Лист	Листов
Р	1	6

ЛенЗНИИЭП

Формат	Зона	Поз.	Обозначение	Наименование	Кол.	Примечание
				1.165.1-10 1 03-02		
				Сборочные единицы		
А4		1	1.165.1-10 3 05 00 00-02	Каркас пространств КП 99	1	
				Материалы		
				Бетон ячеистый		
				М25 ρ_0 = 600 кг/м^3	1,03	м^3
				1.165.1-10 1 03-03		
				Сборочные единицы		
А4		1	1.165.1-10 3 05 00 00-03	Каркас пространств КП 100	1	
				Материалы		
				Бетон ячеистый		
				М25 ρ_0 = 600 кг/м^3	1,14	м^3
				1.165.1-10 1 03-04		
				Сборочные единицы		
А4		1	1.165.1-10.3 05.00.00-04	Каркас пространств. КП 101	1	
				Материалы		
				Бетон ячеистый		
				М25 ρ_0 = 600 кг/м^3	1,24	м^3
				1.165.1-10.1 03-05		
				Сборочные единицы		
А4		1	1.165.1-10.3 05.00.00-05	Каркас пространств. КП 102	1	
				Материалы		
				Бетон ячеистый		
				М25 ρ_0 = 600 кг/м^3	1,35	м^3

Инв. № подл. | Подпись и дата | Взам. инв. №

1.165.1-10 1 03

Лист 0

Формат	Зона	Поз.	Обозначение	Наименование	Кол.	Примечания
				1.165.1-10.1 03-06		
				Сборочные единицы		
А4		1	1.165.1-10.3 05.00.00-06	Каркас пространственный		
				КП 103	1	
				Материалы		
				Бетон ячеистый		
				М25 ρ_0 = 600 кг/м^3	1,35	м^3
				1.165.1-10.103-07		
				Сборочные единицы		
А4		1	1.165.1-10.3 05.00.00-07	Каркас пространственный		
				КП 104	1	
				Материалы		
				Бетон ячеистый		
				М25 ρ_0 = 600 кг/м^3	1,45	м^3
				1.165.1-10.1 03-08		
				Сборочные единицы		
А4		1	1.165.1-10.3 05.00.00-08	Каркас пространственный		
				КП 105	1	
				Материалы		
				Бетон ячеистый		
				М25 ρ_0 = 600 кг/м^3	1,56	м^3

Формат	Зона	Поз.	Обозначение	Наименование	Кол.	Примечание
				1.165.1-10.1 03-09		
				Сборочные единицы		
А4		1	1.165.1-10.3 05.00.00-09	Каркас пространственный		
				КП 106	1	
				Материалы		
				Бетон ячеистый		
				М25 ρ_0 = 600 кг/м^3	1,56	м^3
				1.165.1-10.1 03-10		
				Сборочные единицы		
А4		1	1.165.1-10.3 05.00.00-10	Каркас пространственный		
				КП 107	1	
				Материалы		
				Бетон ячеистый		
				М25 ρ_0 = 600 кг/м^3	1,66	м^3
				1.165.1-10.1 03-11		
				Сборочные единицы		
А4		1	1.165.1-10.3 05.00.00-11	Каркас пространственный		
				КП 108	1	
				Материалы		
				Бетон ячеистый		
				М25 ρ_0 = 600 кг/м^3	1,66	м^3

Инв № подл. | Подпись и дата | Взам. инв. №

Формат	Зона	Поз.	Обозначение	Наименование	Кол.	Примечание
				1.165.1-10.1 03-12		
				Сборочные единицы		
А4		1	1.165.1-10.3 05.00.00-12	Каркас пространственный КП 109	1	
				Материалы		
				Бетон ячеистый М 25 ρ_o=600 кг/м^3	1,76	м^3
				1.165.1-10.1 03-13		
				Сборочные единицы		
А4		1	1.165.1-10.3 05.00.00-13	Каркас пространственный КП 110	1	
				Материалы		
				Бетон ячеистый М 25 ρ_o=600 кг/м^3	1,76	м^3
				1.165.1-10.1 03-14		
				Сборочные единицы		
А4		1	1.165.1-10.3 05.00.00-14	Каркас пространственный КП 111	1	
				Материалы		
				Бетон ячеистый М 25 ρ_o=600 кг/м^3	1,87	м^3

Формат	Зона	Поз.	Обозначение	Наименование	Кол.	Примечание
				1.165.1-10.1 03-15		
				Сборочные единицы		
А4		1	1.165.1-10.3 05.00.00-15	Каркас пространственный КП 112	1	
				Материалы		
				Бетон ячеистый М 25 ρ_o=600 кг/м^3	1,87	м^3

Взам. инв. №

Подп. и дата

Инв. № подл.

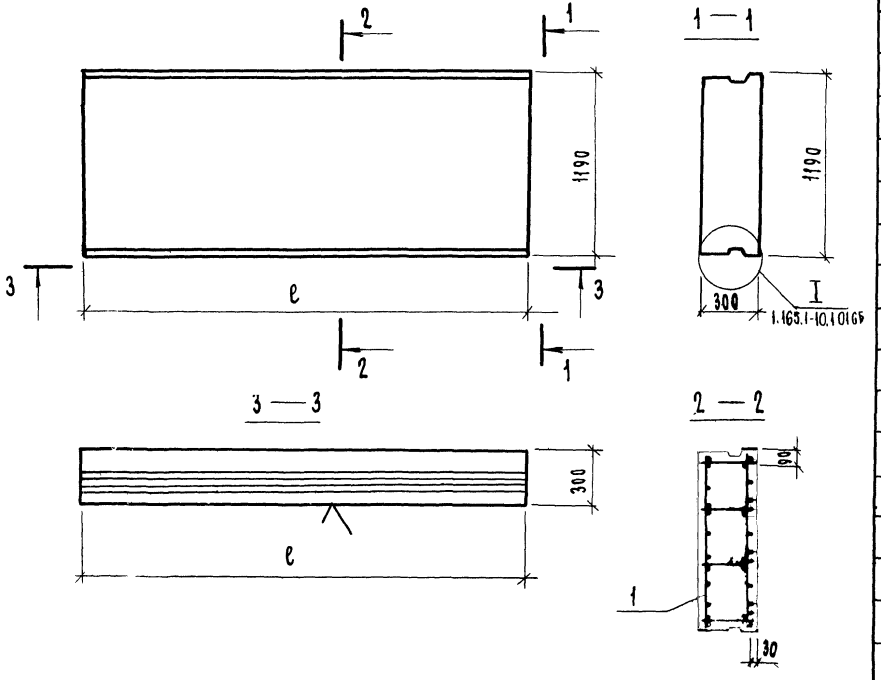

Обозначение	Марка	ℓ, мм	Масса, т
1.165.1-10.1 03	П 24.12.30-3Я	2370	0,62
—01	П 27.12.30-3Я	2670	0,70
—02	П 30.12.30-3Я	2970	0,77
—03	П 33.12.30-3Я	3270	0,86
—04	П 36.12.30-3Я	3570	0,93
—05	П 39.12.30-2Я	3870	1,01
—06	П 39.12.30-3Я	3870	1.01
—07	П 42.12.30-3Я	4170	1,09
—08	П 45.12.30-2Я	4470	1,17
—09	П 45.12.30-3Я	4470	1,17
—10	П 48.12.30-2Я	4770	1,24
—11	П 48.12.30-3Я	4770	1,24
—12	П 51.12.30-2Я	5070	1.32
—13	П 51-12.30-3Я	5070	1,32
—14	П 54.12.30-2Я	5370	1,40
—15	П 54.12.30-3Я	5370	1,40

Гл.инж.отд	Коровкевич		7.05.87
Н.контр	Бахирова		6.05.87
ГИП	Бахирова		6.05.87
Рук.гр.	Терновова		6.05.87
Инженер	Трофимова		30587

1.165.1-10.1 03 СБ

Панель покрытия шириной 1190 мм толщиной 300 мм Сборочный чертеж

Стадия	Масса	Масштаб
Р	см. таблицу	—
Лист	Листов	

ЛенЗНИИЭП

Формат	Зона	Поз.	Обозначение	Наименование	Кол.	Примечание
				Документация		
А3			1.165.1-10.1 04 СБ	Сборочный чертеж		
А3			1.165.1-10.1 00 ТО	Техническое описание		
А3			1.165.1-10.1 00 ВС	Выборка стали		
			1.165.1-10.1 01 СБ	Деталь I		
				Переменные данные	для исполнений	
				1.165.1-10.1 04		
				Сборочные единицы		
А4		1	1.165.1-10.3 07.00.00	Каркас пространств кп 151	1	
				Материалы		
				Бетон ячеистый		
				М 25 ρ_0 = 600 кг/м3	1,04	м3
				1.165.1-10.1 04-01		
				Сборочные единицы		
А4		1	1.165.1-10.3 07.00.00-01	Каркас пространств. кп 152	1	
				Материалы		
				Бетон ячеистый		
				М 25 ρ_0 = 600 кг/м3	1,17	м3

			1.165.1-10.1 04
Нач.отд.	Коровкевич		7.05.82
Н.контр	Бахирова		6.05.82
ГИП	Бахирова		6.05.82
Рук.гр.	Терновова		6.05.82
Инженер	Смирнова		5.05.82

Панель покрытия шириной 1490 мм толщиной 300 мм

Стадия	Лист	Листов
Р	1	6

ЛенЗНИИЭП

Формат	Зона	Поз.	Обозначение	Наименование	Кол.	Примечание
				1.165.1-10.1 04-02		
				Сборочные единицы		
А4		1	1.165.1-10.3 07.00.00-02	Каркас пространственный		
				кп 153	1	
				Материалы		
				Бетон ячеистый		
				М 25 ρ_0 = 600 кг/м3	1,30	м3
				1.165.1-10.1 04-03		
				Сборочные единицы		
А4		1	1.165.1-10.3 07.00.00-03	Каркас пространственный		
				кп 154	1	
				Материалы		
				Бетон ячеистый		
				М 25 ρ_0 = 600 кг/м3	1,43	м3
				1.165.1-10.1 04-04		
				Сборочные единицы		
А4		1	1.165.1-10.3 07.00.00-04	Каркас пространственный		
				Кп 155	1	
				Материалы		
				Бетон ячеистый		
				М 25 ρ_0 = 600 кг/м3	1,56	м3

Инв.№ подл. | Подп. и дата | Взам.инв.№

1.165.1-10.1 04

Лист 2

Формат	Зона	Поз.	Обозначение	Наименование	Кол.	Примечание
				1.165.1-10.104-05		
				Сборочные единицы		
А4			1.165.1-10.3 07.00.00-05	Каркас пространственный		
				КП 156	1	
				Материалы		
				Бетон ячеистый		
				М25 ρ_0=600 кг/м³	1,70	м³
				1.165.1-10.104-06		
				Сборочные единицы		
А4		1	1.165.1-10 3 07.00.00-06	Каркас пространственный		
				КП 157	1	
				Материалы		
				Бетон ячеистый		
				М25 ρ_0=600 кг/м³	1,70	м³
				1.165.1-10.104-07		
				Сборочные единицы		
А4		1	1.165.1-10.3 07.00.00-07	Каркас пространственный		
				КП 158	1	
				Материалы		
				Бетон ячеистый		
				М25 ρ_0=600 кг/м³	1,83	м³

Формат А4

Формат	Зона	Поз.	Обозначение	Наименование	Кол.	Примечание
				1.165.1-10.104-08		
				Сборочные единицы		
А4		1	1.165.1-10.3 07.00.00-08	Каркас пространственный		
				КП 159	1	
				Материалы		
				Бетон ячеистый		
				М25 ρ_0=600 кг/м³	1,83	м³
				1.165.1-10.104-09		
				Сборочные единицы		
А4		1	1.165.1-10.3 07.00.00-09	Каркас пространственный		
				КП 160	1	
				Материалы		
				Бетон ячеистый		
				М25 ρ_0=600 кг/м³	1,96	м³
				1.165.1-10.104-10		
				Сборочные единицы		
А4		1	1.165.1-10 3 07 00.00-10	Каркас пространственный		
				КП 161	1	
				Материалы		
				Бетон ячеистый		
				М25 ρ_0=600 кг/м³	1,96	м³

Инв.№ подл. | Подп. и дата | Взам.инв.№

Копировал

Формат	Зона	Поз.	Обозначение	Наименование	Кол.	Примечание
				1.165.1-10.1 04-11		
				Сборочные единицы		
А4		1	1.165.1-10.3 07.00.00-11	Каркас пространственный		
				КП 162	1	
				Материалы		
				Бетон ячеистый		
				М 25 ρ_0=600 кг/м^3	2,09	м^3
				1.165.1-10.1 04-12		
				Сборочные единицы		
А4		1	1.165.1-103 07.00.00-12	Каркас пространственный		
				КП 163	1	
				Материалы		
				Бетон ячеистый		
				М 25 ρ_0=600 кг/м^3	2,09	м^3
				1.165.1-10.1 04-13		
				Сборочные единицы		
А4		1	1.165.1-10.3 07.00.00-13	Каркас пространственный		
				КП 164	1	
				Материалы		
				Бетон ячеистый		
				М 25 ρ_0=600 кг/м^3	2,22	м^3

Формат	Зона	Поз.	Обозначение	Наименование	Кол.	Примечание
				1.165.1-10.1 04-14		
				Сборочные единицы		
А4		1	1.165.1-10.3 07.00.00-14	Каркас пространственный		
				КП 165	1	
				Материалы		
				Бетон ячеистый		
				М 25 ρ_0=600 кг/м^3	2,22	м^3
				1.165.1-10.1 04-15		
				Сборочные единицы		
А4		1	1.165.1-10.3 07.00.00-15	Каркас пространственный		
				КП 166	1	
				Материалы		
				Бетон ячеистый		
				М 25 ρ_0=600 кг/м^3	2,35	м^3
				1.165.1-10.1 04-16		
				Сборочные единицы		
А4		1	1.165.1-10.3 07.00.00-16	Каркас пространственный		
				КП 167	1	
				Материалы		
				Бетон ячеистый		
				М 25 ρ_0=600 кг/м^3	2,35	м^3

Инв.№ подл. | Подп. и дата | Взам. инв. №

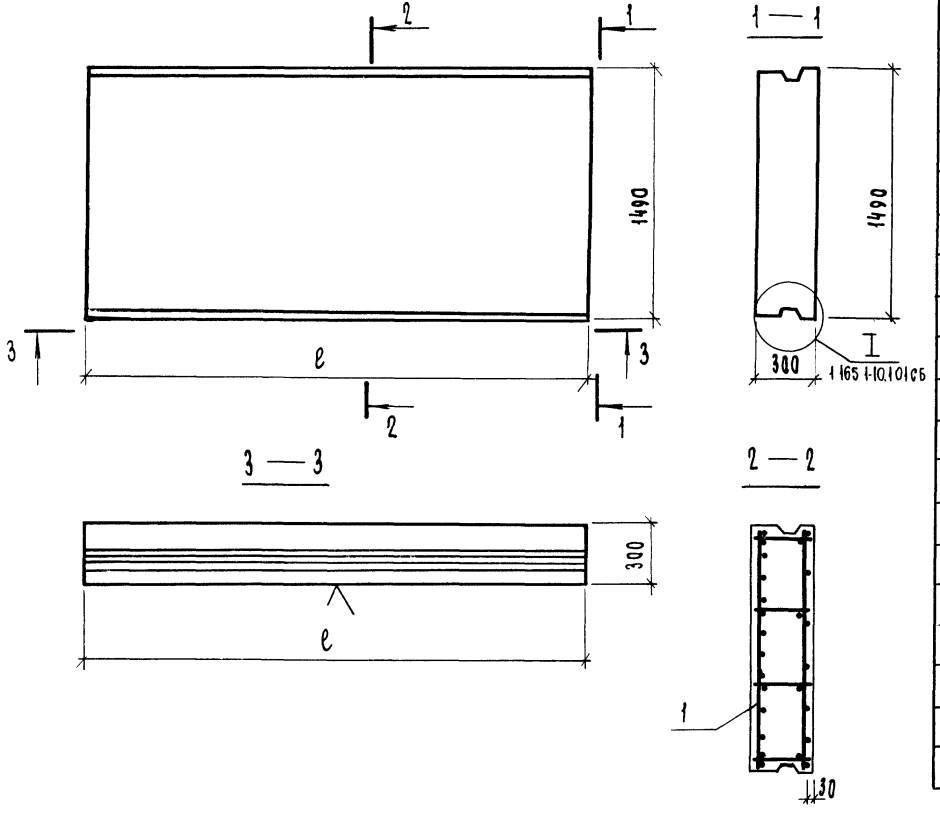

Обозначение	Марка	ℓ, мм	Масса, т
1.165.1-10.1 04	П 24.15.30-3Я	2370	0,78
— 01	П 27.15.30-3Я	2670	0,88
— 02	П 30.15.30-3Я	2970	0,98
— 03	П 33.15.30-3Я	3270	1,07
— 04	П 36.15.30-3Я	3570	1,17
— 05	П 39.15.30-2Я	3870	1,28
— 06	П 39.15.30-3Я	3870	1,28
— 07	П 42.15.30-2Я	4170	1,37
— 08	П 42.15.30-3Я	4170	1,37
— 09	П 45.15.30-2Я	4470	1,47
— 10	П 45.15.30-3Я	4470	1,47
— 11	П 48.15.30-2Я	4770	1,57
— 12	П 48.15.30-3Я	4770	1,57
— 13	П 51.15.30-2Я	5070	1,66
— 14	П 51.15.30-3Я	5070	1,66
— 15	П 54.15-30-2Я	5370	1,76
— 16	П 54.15.30-3Я	5370	1,76

Нач.отд.	Коровкевич		7.05.82
Н.контр	Бахирова		6.05.82
ГИП	Бахирова		6.05.82
Рук гр	Терновова		6.05.82
Инженер	Трофимова		3.05.82

1.165.1—10.1 04 СБ

Панель покрытия шириной 1490 мм толщиной 300 мм сборочный чертеж.

Стадия	Масса	Масшт.
Р	см. таблицу	—
Лист	Листов 1	

ЛенЗНИИЭП

Формат	Зона	Поз.	Обозначение	Наименование	Кол.	Примечание
				Документация		
А3			1.165.1-10.1 05 СБ	Сборочный чертеж		
А3			1.165.1-10.1 00 ТО	Техническое описание		
А3			1.165.1-10.1 00 ВС	Выборка стали		
			1.165.1-10.1 01 СБ	Деталь I		
				Переменные данные для исполнений		
				1.165.1-10.1 05		
				Сборочные единицы		
А4		1	1.165.1-10.3 09.00.00	Каркас пространств КП 207	1	
				Материалы		
				Бетон ячеистый		
				М25 ρ_0 = 600 кг/м³	1,25	м³
				1.165.1-10.1 05-01		
				Сборочные единицы		
А4		1	1.165.1-10.3 09.00.00-01	Каркас пространств КП 208	1	
				Материалы		
				Бетон ячеистый		
				М25 ρ_0 = 600 кг/м³	1,41	м³

Нач.отд.	Коровкевич		7.05.82
Н.контр	Бахирова		6.05.82
ГИП	Бахирова		6.05.82
Рук.гр.	Терновова		6.05.82
Инженер	Трофимова		6.05.82

1.165.1-10.1 05

Панель покрытия шириной 1790 мм толщиной 300 мм

Стадия	Лист	Листов
Р	1	6

ЛенЗНИИЭП

Формат	Зона	Поз.	Обозначение	Наименование	Кол.	Примечание
				1.165.1-10.1 09.02		
				Сборочные единицы		
А4		1	1.165.1-10.3 09.00.00-02	Каркас пространственный КП 209	1	
				Материалы		
				Бетон ячеистый М25 ρ_0 = 600 кг/м³	1,57	м³
				1.165.1-10.1 05-03		
				Сборочные единицы		
А4		1	1.165.1-10.3 09.00.00-03	Каркас пространственный КП 210	1	
				Материалы		
				Бетон ячеистый М25 ρ_0 = 600 кг/м³	1,73	м³
				1.165.1-10.1 05-04		
				Сборочные единицы		
А4		1	1.165.1-10.3 09.00.00-04	Каркас пространственный КП 211	1	
				Материалы		
				Бетон ячеистый М25 ρ_0 = 600 кг/м³	1,88	м³

Взам.инв.№ | Подп.и дата | Инв.№ подл.

1.165.1-10.1 05

Лист 2

Формат	Зона	Поз.	Обозначение	Наименование	Кол.	Примечание
				1.165.1-10.105-05		
				Сборочные единицы		
А4		1	1.165.1-10.3 09.00.00-05	Каркас пространственный		
				КП 212	1	
				Материалы		
				Бетон ячеистый		
				М 25 ρ_0 = 600 кг/м³	2,04	м³
				1.165.1-10.105-06		
				Сборочные единицы		
А4		1	1.165.1-10.3 09.00.00-06	Каркас пространственный		
				КП 213	1	
				Материалы		
				Бетон ячеистый		
				М 25 ρ_0 = 600 кг/м³	2,04	м³
				1.165.1-10.105-07		
				Сборочные единицы		
А4		1	1.165.1-10.3 09.00.00-07	Каркас пространственный		
				КП 214	1	
				Материалы		
				Бетон ячеистый		
				М 25 ρ_0 = 600 кг/м³	2,20	м³

Формат	Зона	Поз.	Обозначение	Наименование	Кол.	Примечание
				1.165.1-10.105-08		
				Сборочные единицы		
А4		1	1.165.1-10.3 09.00.00-08	Каркас пространственный		
				КП 215		
				Материалы		
				Бетон ячеистый		
				М 25 ρ_0 = 600 кг/м³	2,36	м³
				1.165.1-10.105-09		
				Сборочные единицы		
А4		1	1.165.1-10.3 09.00.00-09	Каркас пространственный		
				КП 216	1	
				Материалы		
				Бетон ячеистый		
				М 25 ρ_0 = 600 кг/м³	2,36	м³
				1.165.1-10.105-10		
				Сборочные единицы		
А4		1	1.165.1-10.3 09.00.00-10	Каркас пространственный		
				КП 217	1	
				Материалы		
				Бетон ячеистый		
				М 25 ρ_0 = 600 кг/м³	2,52	м³

Инв.№ подл. | Подп. и дата | Взам.инв.№

Формат	Зона	Поз.	Обозначение	Наименование	Кол.	Примечание
				1.165.1-10.1 05-11		
				Сборочные единицы		
А4		1	1.165.1-10.3 09.00.00-11	Каркас пространственный		
				КП 218	1	
				Материалы		
				Бетон ячеистый		
				М 25 ρ_0 = 600 кг/м³	2,52	м³
				1.165.1-10.1 05-12		
				Сборочные единицы		
А4		1	1.165.1-10.3 09.00.00-12	Каркас пространственный		
				КП 219	1	
				Материалы		
				Бетон ячеистый		
				М 25 ρ_0 = 600 кг/м³	2,68	м³
				1.165.1-10.1 05-13		
				Сборочные единицы		
А4		1	1.165.1-10.3 09.00.00-13	Каркас пространственный		
				КП 220	1	
				Материалы		
				Бетон ячеистый		
				М 25 ρ_0 = 600 кг/м³	2,68	м³

Формат А4

Формат	Зона	Поз.	Обозначение	Наименование	Кол.	Примечание
				1.165.1-10.1 05-14		
				Сборочные единицы		
А4		1	1.165.1-10.3 09.00.00-14	Каркас пространственный		
				КП 221	1	
				Материалы		
				Бетон ячеистый		
				М 25 ρ_0 = 600 кг/м³	2,84	м³
				1.165.1-10.1 05-15		
				Сборочные единицы		
А4		1	1.165.1-10.3 09.00.00-15	Каркас пространственный		
				КП 222	1	
				Материалы		
				Бетон ячеистый		
				М 25 ρ_0 = 600 кг/м³	2,84	м³

Инв.№ подл. | Подп. и дата | Взам.инв.№

Копировал 18340 47

Формат А4

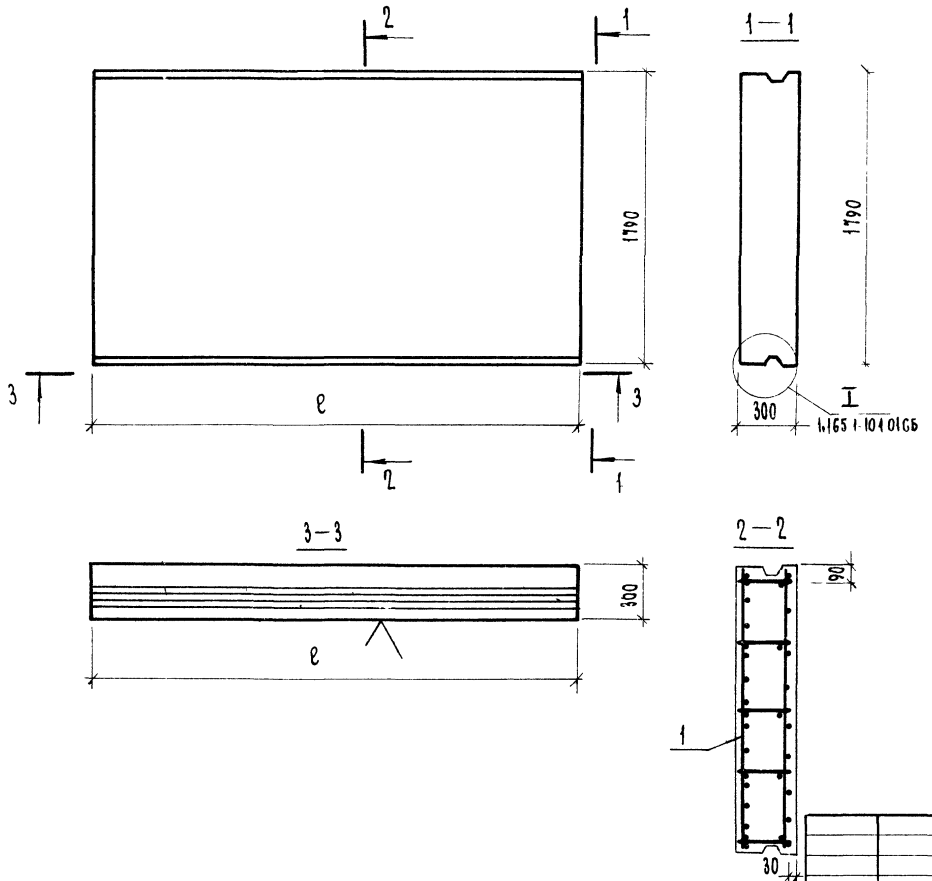

Обозначение	Марка	ℓ мм	Масса, т
1.165.1-10.1 05	П 24.18.30-3Я	2370	0,94
— 01	П 27.18.30-3Я	2670	1,06
— 02	П 30.18.30-3Я	2970	1,18
— 03	П 33.18.30-3Я	3270	1,30
— 04	П 36.18.30-3Я	3570	1,41
— 05	П 39.18.30-2Я	3870	1,53
— 06	П 39.18.30-3Я	3870	1,53
— 07	П 42.18.30-3Я	4170	1,65
— 08	П 45.18.30-2Я	4470	1,77
— 09	П 45.18.30-3Я	4470	1,77
— 10	П 48.18.30-2Я	4770	1,89
— 11	П 48.18.30-3Я	4770	1,89
— 12	П 51.18.30-2Я	5070	2,01
— 13	П 51.18.30-3Я	5070	2,01
— 14	П 54.18.30-2Я	5370	2,13
— 15	П 54.18.30-3Я	5370	2,13

Нач.отд	Коровкевич		7.05.87
Н.контр	Бахирова		6.05.87
ГИП	Бахирова		6.05.87
Рук. гр.	Терновова		6.05.87
Инженер	Трофимова		6.05.87

1.165.1-10.1.05 СБ

Панель покрытия шириной 1790 мм толщиной 300 мм Сборочный чертеж

Стадия	Масса	Масшт
Р	см. таблицу	—
Лист	Листов 1	

ЛенЗНИИЭП

Копировал

83 11 48

Формат	Зона	Поз.	Обозначение	Наименование	Кол.	Примечание
				Документация		
А3			1.165.1-40.1.06.СБ	Сборочный чертеж		
А3			1.165.1-10.1.00.ТО	Техническое описание		
А3			1.165.1-10.1.00.ВС	Выборка стали		
				Переменные данные	для исполнений	
				1.165.1-10.1.06		
				Сборочные единицы		
А4		1	1.165.1-10.3.02.00.00	Каркас пространств. КП24	1	
				Материалы		
				Бетон ячеистый		
				М25 ρ_0 = 600 кг/м³	0,46	м³
				1.165.1-10.1.06-01		
				Сборочные единицы		
А4		1	1.165.1-10.3.02.00.00-01	Каркас пространств КП25	1	
				Материалы		
				Бетон ячеистый		
				М25 ρ_0 = 600 кг/м³	0,52	м³

Нач.отд	Коровкевич		7.05.82
Н.контр	Бахирова		6.05.82
ГИП	Бахирова		6.05.82
Рук.гр	Терновова		6.05.82
Инженер	Трофимова		6.05.82

1.165.1-10.1.06

Панель покрытия шириной 590 мм толщиной 350 мм

Стадия	Лист	Листов
Р	1	6

ЛенЗНИИЭП

Формат А4

Формат	Зона	Поз.	Обозначение	Наименование	Кол.	Примечание
				1.165.1-10.1.06-02		
				Сборочные единицы		
А4		1	1.165.1-10.3.02.00.00-02	Каркас пространств КП26	1	
				Материалы		
				Бетон ячеистый		
				М25 ρ_0 = 600 кг/м³	0,58	м³
				1.165.1-10.1.06-03		
				Сборочные единицы		
А4		1	1.165.1-10.3.02.00.00-03	Каркас пространств. КП27	1	
				Материалы		
				Бетон ячеистый		
				М25 ρ_0 = 600 кг/м³	0,64	м³
				1.165.1-10.1.06-04		
				Сборочные единицы		
А4		1	1.165.1-10.3.02.00.00-04	Каркас пространств КП28	1	
				Материалы		
				Бетон ячеистый		
				М25 ρ_0 = 600 кг/м³	0,70	м³
				1.165.1-10.1.06-05		
				Сборочные единицы		
А4		1	1.165.1-10.3.02.00.00-05	Каркас пространств КП29	1	
				Материалы		
				Бетон ячеистый		
				М25 ρ_0 = 600 кг/м³	0,76	м³

Взам.инв.№ | Подп.и дата | Инв.№ подл.

1.165.1-10.1.06

Альбом 7

13340 49

Копировал

Формат А4

Формат	Зона	Поз.	Обозначение	Наименование	Кол.	Примечание
				1.165.1-10.1 06-06		
				Сборочные единицы		
А4		1	1.165.1-10.3 02.00.00-06	Каркас пространств КП30	1	
				Материалы		
				Бетон ячеистый		
				М25 ρ_0 = 600 кг/м³	0,82	м³
				1.165.1-10.1 06-07		
				Сборочные единицы		
А4		1	1.165.1-10.3 02.00.00-07	Каркас пространств КП31	1	
				Материалы		
				Бетон ячеистый		
				М25 ρ_0 = 600 кг/м³	0,88	м³
				1.165.1-10.1 06-08		
				Сборочные единицы		
А4		1	1.165.1-10.3 02.00.00-08	Каркас пространств КП32	1	
				Материалы		
				Бетон ячеистый		
				М25 ρ_0 = 600 кг/м³	0,88	м³
				1.165.1-10.1 06-09		
				Сборочные единицы		
А4		1	1.165.1-10.3 02.00.00-09	Каркас пространств КП33	1	
				Материалы		
				Бетон ячеистый		
				М25 ρ_0 = 600 кг/м³	0,93	м³

Инв.№ подл. | Подп. и дата | Взам.инв.№

Формат	Зона	Поз.	Обозначение	Наименование	Кол.	Примечание
				1.165.1-10.1 06-10		
				Сборочные единицы		
А4		1	1.165.1-10.3 02.00.00-10	Каркас пространств КП34	1	
				Материалы		
				Бетон ячеистый		
				М25 ρ_0 = 600 кг/м³	0,93	м³
				1.165.1-10.1 06-11		
				Сборочные единицы		
А4		1	1.165.1-10.3 02.00.00-11	Каркас пространств КП35	1	
				Материалы		
				Бетон ячеистый		
				М25 ρ_0 = 600 кг/м³	0,99	м³
				1.165.1-10.1 06-12		
				Сборочные единицы		
А4		1	1.165.1-10.3 02.00.00-12	Каркас пространств. КП36	1	
				Материалы		
				Бетон ячеистый		
				М25 ρ_0 = 600 кг/м³	0,99	м³
				1.165.1-10.1 06-13		
				Сборочные единицы		
А4		1	1.165.1-10.3 02.00.00-13	Каркас пространств КП37	1	
				Материалы		
				Бетон ячеистый		
				М25 ρ_0 = 600 кг/м³	1,05	м³

Формат	Зона	Поз.	Обозначение	Наименование	Кол.	Примечание
				1.165.1-10.106-04		
				Сборочные единицы		
А4		1	1.165.1-10.3 02.00.00-14	Каркас пространств КП38	1	
				Материалы		
				Бетон ячеистый		
				М25 ρ_0 = 600 кг/м3	1,05	м3
				1.165.1-10.1 06-15		
				Сборочные единицы		
А4		1	1.165.1-10.3 02.00.00-15	Каркас пространств КП39	1	
				Материалы		
				Бетон ячеистый		
				М25 ρ_0 = 600 кг/м3	1,11	м3
				1.165.1-10.1 06-16		
				Сборочные единицы		
А4		1	1.165.1-10.3 02.00.00-16	Каркас пространств КП40	1	
				Материалы		
				Бетон ячеистый		
				М25 ρ_0 = 600 кг/м3	1,11	м3
				1.165.1-10.1 06-17		
				Сборочные единицы		
А4		1	1.165.1-10.3 02.00.00-17	Каркас пространств КП41	1	
				Материалы		
				Бетон ячеистый		
				М25 ρ_0 = 600 кг/м3	1,17	м3

Формат	Зона	Поз.	Обозначение	Наименование	Кол.	Примечание
				1.165.1-10.106-18		
				Сборочные единицы		
А4		1	1.165.1-10.3 02.00.00-18	Каркас пространств КП42	1	
				Материалы		
				Бетон ячеистый		
				М25 ρ_0 = 600 кг/м3	1,17	м3
				1.165.1-10.1 06-19		
				Сборочные единицы		
А4		1	1.165.1-10.3 02.00.00-19	Каркас пространств КП43	1	
				Материалы		
				Бетон ячеистый		
				М25 ρ_0 = 600 кг/м3	1,23	м3
				1.165.1-10.1 06-20		
				Сборочные единицы		
А4		1	1.165.1-10.3 02.00.00-20	Каркас пространств КП44	1	
				Материалы		
				Бетон ячеистый		
				М25 ρ_0 = 600 кг/м3	1,23	м3

Инв.№ подл. | Подп. и дата | Взам.инв.№

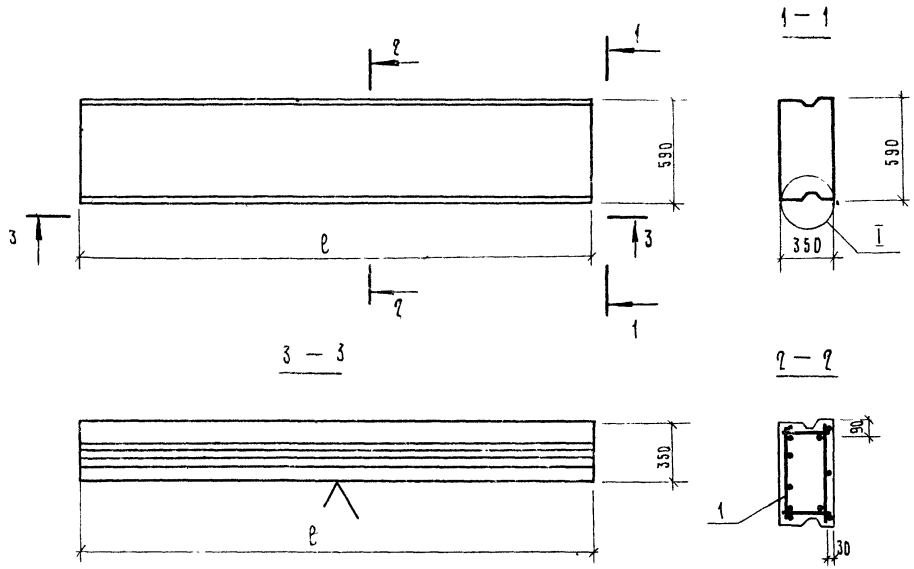

Обозначение	Марка	ℓ, мм	Масса, т
1.165.1-10.106	П 24.6.35-3Я	2370	0,34
— 01	П 27.6.35-3Я	2670	0,39
— 02	П 30.6.35-3Я	2970	0,44
— 03	П 33.6.35-3Я	3270	0,48
— 04	П 36.6.35-3Я	3570	0,52
— 05	П 39.6.35-3Я	3870	0,57
— 06	П 42.6.35-3Я	4170	0,62
— 07	П 45.6.35-7Я	4470	0,66
— 08	П 45.6.35-3Я	4470	0,66
— 09	П 48.6.35-7Я	4770	0,70
— 10	П 48.6.35-3Я	4770	0,70
— 11	П 51.6.35-7Я	5070	0,74
— 12	П 51.6.35-3Я	5070	0,74
— 13	П 54.6.35-7Я	5370	0,79
— 14	П 54.6.35-3Я	5370	0,79
— 15	П 57.6.35-7Я	5670	0,83
— 16	П 57.6.35-3Я	5670	0,83
— 17	П 60.6.35-7Я	5970	0,88
— 18	П 60.6.35-3Я	5970	0,88
— 19	П 63.6.35-7Я	6270	0,92
— 20	П 63.6.35-3Я	6270	0,92

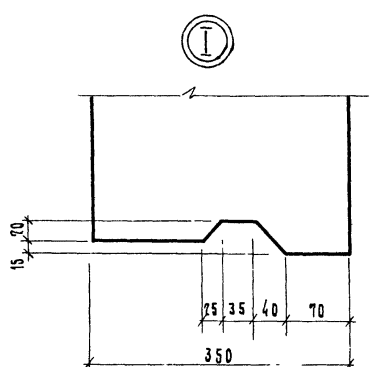

Нач отд	Коровкевич		7.05.82
Н. контр	Бахирова		6.05.82
ГИП	Бахирова		6.05.82
Рук. гр	Терновова		6.05.82
Инженер	Трофимова		6.05.82

1.165.1-10.1 06 СБ

Панель покрытия шириной 350 мм толщиной 150 мм
Сборочный чертеж Деталь I

Стадия	Масса	Масшт
Р	см таблицу	—
Лист	Листов 1	

ЛенЗНИИЭП

Формат	Зона	Поз.	Обозначение	Наименование	Кол.	Примечание
				Документация		
А3			1.165.1-10.1 07 СБ	Сборочный чертеж		
А3			1.165.1-10.1 00 ТО	Техническое описание		
А3			1.165.1-10.1 00 ВС	Выборка стали		
			1.165.1-10.1 06 СБ	Деталь Т		
				Переменные данные	для исполнений:		
				1.165.1-10.1 07		
				Сборочные единицы		
А4		1	1.165.1-10.3 04.00.00	Каркас пространств КП72	1	
				Материалы		
				Бетон ячеистый М25 ρ_0 = 600 кг/м³	0,71	м³
				1.165.1-10.1 07-01		
				Сборочные единицы		
А4		1	1.165.1-10.3 04.00.00-01	Каркас пространств КП73	1	
				Материалы		
				Бетон ячеистый М25 ρ_0 = 600 кг/м³	0,80	м³

Нач. отд.	Коровкевич	7.05.82
Н. контр.	Бахирова	6.05.82
		6.05.82

1.165.1-10.1 07

Панель покрытия шириной 890 мм

Стадия	Лист	Листов
Р	1	6

ЦНИИЭП

Формат	Зона	Поз.	Обозначение	Наименование	Кол.	Примечание
				1.165.1-10.1 07-02		
				Сборочные единицы		
А4		1	1.165.1-10.3 04.00.00-02	Каркас пространств КП74	1	
				Материалы		
				Бетон ячеистый М25 ρ_0 = 600 кг/м³	0,89	м³
				1.165.1-10.1 07 03		
				Сборочные единицы		
А4		1	1.165.1-10.3 04.00.00-03	Каркас пространств КП75	1	
				Материалы		
				Бетон ячеистый М25 ρ_0 = 600 кг/м³	0,98	м³
				1.165.1-10.1 07-04		
				Сборочные единицы		
А4		1	1.165.1-10.3 04.00.00-04	Каркас пространств КП76	1	
				Материалы		
				Бетон ячеистый М25 ρ_0 = 600 кг/м³	1,07	м³
				1.165.1-10.1 07-05		
				Сборочные единицы		
А4		1	1.165.1-10.3 04.00.00-05	Каркас пространств КП77	1	
				Материалы		
				Бетон ячеистый М25 ρ_0 = 600 кг/м³	1,16	м³

Инв. № подл. | Подп. и дата | Взам. инв. №

1.165.1-10.1 07

Лит. Т

Поз.	Обозначение	Наименование	Кол.	Примечание
		1.165.1-10.1 07-06		
		Сборочные единицы		
1	1.165.1-10.3 04.00.00-06	Каркас пространств КП78	1	
		Материалы		
		Бетон ячеистый		
		М25 ρ_0 = 600 кг/м³	1,26	м³
		1.165.1-10.1 07-07		
		Сборочные единицы		
1	1.165.1-10.3 04.00.00-07	Каркас пространств КП79	1	
		Материалы		
		Бетон ячеистый		
		М25 ρ_0 = 600 кг/м³	1,26	м³
		1.165.1-10.1 07-08		
		Сборочные единицы		
1	1.165.1-10.3 04.00.00-08	Каркас пространств КП80	1	
		Материалы		
		Бетон ячеистый		
		М25 ρ_0 = 600 кг/м³	1,34	м³
		1.165.1-10.1 07-09		
		Сборочные единицы		
1	1.165.1-10.3 04.00.00-09	Каркас пространств КП81	1	
		Материалы		
		Бетон ячеистый		
		М25 ρ_0 = 600 кг/м³	1,34	м³

1.165.1-10.1 07 — Лист 3

Формат А4

Форм	Зон	Поз.	Обозначение	Наименование	Кол.	Примечание
				1.165.1-10.1 07-10		
				Сборочные единицы		
А4		1	1.165.1-10.3 04.00.00-10	Каркас пространств КП82	1	
				Материалы		
				Бетон ячеистый		
				М25 ρ_0 = 600 кг/м³	1,44	м³
				1.165.1-10.1 07-11		
				Сборочные единицы		
А4		1	1.165.1-10.3 04.00.00-11	Каркас пространств КП83	1	
				Материалы		
				Бетон ячеистый		
				М25 ρ_0 = 600 кг/м³	1,44	м³
				1.165.1-10.1 07-12		
				Сборочные единицы		
А4		1	1.165.1-10.3 04.00.00-12	Каркас пространств КП84	1	
				Материалы		
				Бетон ячеистый		
				М25 ρ_0 = 600 кг/м³	1,53	м³
				1.165.1-10.1 07-13		
				Сборочные единицы		
А4		1	1.165.1-10.3 04.00.00-13	Каркас пространств КП85	1	
				Материалы		
				Бетон ячеистый		
				М25 ρ_0 = 600 кг/м³	1,53	м³

Инв. № подл. | Подп. и дата | Взам. инв. №

1.165.1-10.1 07 — Лист

Копировал 16340 5

Формат	Зона	Поз.	Обозначение	Наименование	Кол	Примечание
				1.165.1-10.1 07-14		
				Сборочные единицы		
А4		1	1.165.1-10.3 04.00.00-14	Каркас пространств. КП86	1	
				Материалы		
				Бетон ячеистый		
				М25 ρ_0 = 600 кг/м³	1,62	м³
				1.165.1-10.1 07-15		
				Сборочные единицы		
А4		1	1.165.1-10.3 04.00.00-15	Каркас пространств КП87	1	
				Материалы		
				Бетон ячеистый		
				М25 ρ_0 = 600 кг/м³	1,62	м³
				1.165.1-10.1 07-16		
				Сборочные единицы		
А4		1	1.165.1-10.3 04.00.00-16	Каркас пространств. КП88	1	
				Материалы		
				Бетон ячеистый		
				М25 ρ_0 = 600 кг/м³	1,71	м³
				1.165.1-10.1 07-17		
				Сборочные единицы		
А4		1	1.165.1-10.3 04.00.00-17	Каркас пространств КП89	1	
				Материалы		
				Бетон ячеистый		
				М25 ρ_0 = 600 кг/м³	1,71	м³

Формат	Зона	Поз.	Обозначение	Наименование	Кол.	Примечание
				1.165.1-10.1 07-18		
				Сборочные единицы		
А4		1	1.165.1-10.3 04.00.00-18	Каркас пространств. КП90	1	
				Материалы		
				Бетон ячеистый		
				М25 ρ_0 = 600 кг/м³	1,80	м³
				1.165.1-10.1 07-19		
				Сборочные единицы		
А4		1	1.165.1-10.3 04.00.00-19	Каркас пространств. КП91	1	
				Материалы		
				Бетон ячеистый		
				М25 ρ_0 = 600 кг/м³	1,80	м³
				1.165.1-10.1 07-20		
				Сборочные единицы		
А4		1	1.165.1-10.3 04.00.00-20	Каркас пространств КП92	1	
				Материалы		
				Бетон ячеистый		
				М25 ρ_0 = 600 кг/м³	1,89	м³
				1.165.1-10.1 07-21		
				Сборочные единицы		
А4		1	1.165.1-10.3 04.00.00-21	Каркас пространств КП93	1	
				Материалы		
				Бетон ячеистый		
				М25 ρ_0 = 600 кг/м³	1,89	м³

Инв.№ подл. | Подп. и дата | Взам. инв.№

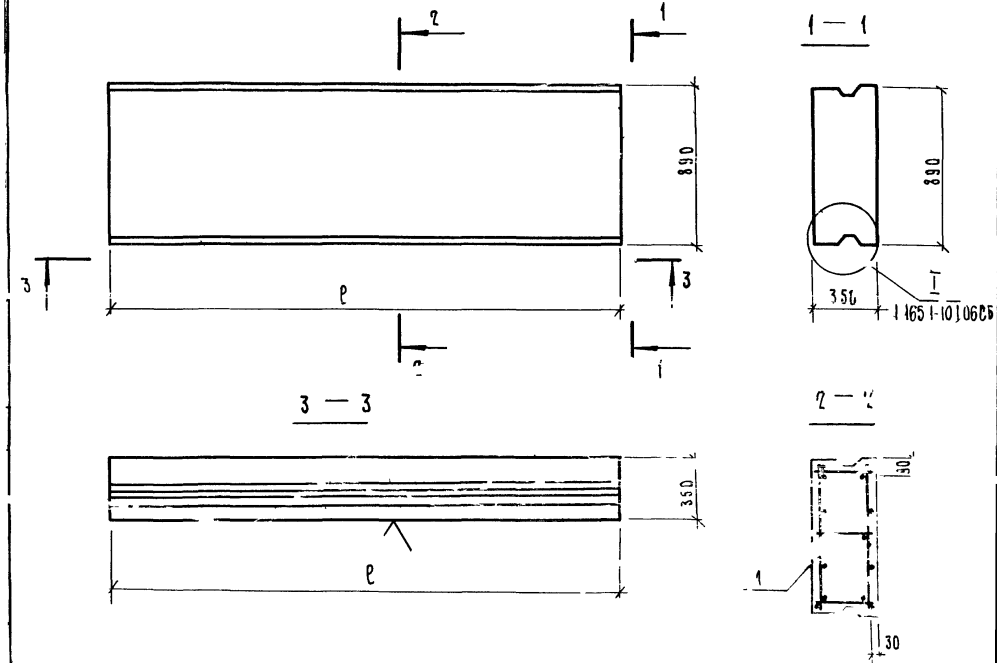

Обозначение	Марка	l, мм	Масса, т
1.165.1-10.1.07	п 24.9.35-3Я	2370	0,53
— 01	п 27.9.35-3Я	2670	0,60
— 02	п 30.9.35-3Я	2970	0,67
— 03	п 33.9.35-3Я	3270	0,74
— 04	п 36.9.35-3Я	3570	0,80
— 05	п 39.9.35-3Я	3870	0,87
— 06	п 42.9.35-2Я	4170	0,94
— 07	п 42.9.35-3Я	4170	0,94
— 08	п 45.9.35-2Я	4470	1,00
— 09	п 45.9.35-3Я	4470	1,00
— 10	п 48.9.35-2Я	4770	1,08
— 11	п 48.9.35-3Я	4770	1,08
— 12	п 51.9.35-2Я	5070	1,15
— 13	п 51.9.35-3Я	5070	1,15
— 14	п 54.9.35-2Я	5370	1,22
— 15	п 54.9.35-3Я	5370	1,22
— 16	[illegible]	5570	1,28
— 17	п 57.9.35-2Я	5670	1,28
— 18	п 61.[illegible]	5970	1,35
— 19	[illegible]	5970	1,35
— 20	[illegible]	6270	1,42
— [illegible]	п [illegible]	6270	1,42

Инж.	Балаева	10.08.82
Зав.		05.82
Терн.		05.82
Тр.	Ямова	3.05.82

Панель покрытия
шириной 290 мм
толщиной 350 мм
Сборочный чертеж.

Стадия	Масса	Масш.
Р	см. табличку	

Лист

Формат	Зона	Поз.	Обозначение	Наименование	Кол.	Примечание
				Документация		
А3			1.165.1-10.1 08 СБ	Сборочный чертеж		
А3			1.165.1-10.1 00 ТО	Техническое описание		
А3			1.165.1-10.1 00 ВС	Выборка стали		
			1.165.1-10.1 06 СБ	Деталь 1		
				Переменные данные для исполнений		
				1.165.1-10.1 08		
				Сборочные единицы		
Ач		1	1.165.1-10.3 06.00.00	Каркас пространств КП 126	1	
				Материалы		
				Бетон ячеистый		
				М75 ρ_0 = 600 кг/м³	0,96	м³
				1.165.1-10.1 08-01		
				Сборочные единицы		
Ач		1	1.165.1-10.3 06.00.00-01	Каркас пространств КП 127	1	
				Материалы		
				Бетон ячеистый		
				М75 ρ_0 = 600 кг/м³	1,08	м³

Инв.№ подл. | Подп. и дата | Взам.инв.№

Нач.отд.	Коровкевич		7.05.82
Н.контр.	Бахирова		6.05.82
Гип	Бахирова		6.05.82
Рук.гр.	Терновова		6.05.82
Инженер	Трофимова		6.05.82

1.165.1-10.1 08

Панель покрытия шириной 1190 мм толщиной 350 мм

Стадия	Лист	Листов
Р	1	6

ЛенЗНИИЭП

Формат	Зона	Поз.	Обозначение	Наименование	Кол.	Примечание
				1.165.1-10.1 08-02		
				Сборочные единицы		
Ач		1	1.165.1-10.3 06.00.00-02	Каркас пространств КП 128	1	
				Материалы		
				Бетон ячеистый		
				М75 ρ_0 = 600 кг/м³	1,20	м³
				1.165.1-10.1 08-03		
				Сборочные единицы		
Ач		1	1.165.1-10.3 06.00.00-03	Каркас пространств КП 129	1	
				Материалы		
				Бетон ячеистый		
				М75 ρ_0 = 600 кг/м³	1,33	м³
				1.165.1-10.1 08-04		
				Сборочные единицы		
Ач		1	1.165.1-10.3 06.00.00-04	Каркас пространств КП 130	1	
				Материалы		
				Бетон ячеистый		
				М75 ρ_0 = 600 кг/м³	1,45	м³
				1.165.1-10.1 08-05		
				Сборочные единицы		
Ач		1	1.165.1-10.3 06.00.00-05	Каркас пространств КП 131	1	
				Материалы		
				Бетон ячеистый		
				М75 ρ_0 = 600 кг/м³	1,57	м³

Инв.№ подл. | Подп. и дата | Взам.инв.№

1.165.1-10.1 08

Лист 9

Формат	Зона	Поз.	Обозначение	Наименование	Кол.	Примечание
				1.165.1-10.1 08-06		
				Сборочные единицы		
Ач		1	1.165.1-10.3 06.00.00-06	Каркас пространств КП137	1	
				Материалы		
				Бетон ячеистый		
				М25 ρ_0 = 600 кг/м³	1,69	м³
				1.165.1-10.1 08-07		
				Сборочные единицы		
Ач		1	1.165.1-10.3 06.00.00-07	Каркас пространств КП133	1	
				Материалы		
				Бетон ячеистый		
				М25 ρ_0 = 600 кг/м³	1,69	м³
				1.165.1-10.1 08-08		
				Сборочные единицы		
Ач		1	1.165.1-10.3 06.00.00-08	Каркас пространств КП134	1	
				Материалы		
				Бетон ячеистый		
				М25 ρ_0 = 600 кг/м³	1,81	м³
				1.165.1-10.1 08-09		
				Сборочные единицы		
Ач		1	1.165.1-10.3 06.00.00-09	Каркас пространств КП135	1	
				Материалы		
				Бетон ячеистый		
				М25 ρ_0 = 600 кг/м³	1,81	м³

Формат	Зона	Поз.	Обозначение	Наименование	Кол.	Примечание
				1.165.1-10.1 08-10		
				Сборочные единицы		
Ач		1	1.165.1-10.3 06.00.00-10	Каркас пространств КП136	1	
				Материалы		
				Бетон ячеистый		
				М25 ρ_0 = 600 кг/м³	1,94	м³
				1.165.1-10.1 08-11		
				Сборочные единицы		
Ач		1	1.165.1-10.3 06.00.00-11	Каркас пространств КП137	1	
				Материалы		
				Бетон ячеистый		
				М25 ρ_0 = 600 кг/м³	1,94	м³
				1.165.1-10.1 08-12		
				Сборочные единицы		
Ач		1	1.165.1-10.3 06.00.00-12	Каркас пространств КП138	1	
				Материалы		
				Бетон ячеистый		
				М25 ρ_0 = 600 кг/м³	2,06	м³
				1.165.1-10.1 08-13		
				Сборочные единицы		
Ач		1	1.165.1-10.3 06.00.00-13	Каркас пространств КП139		
				Материалы		
				Бетон ячеистый		
				М25 ρ_0 = 600 кг/м³	2,06	м³

Взам. инв. №

Подп. и дата

Инв. № подл.

18340 58

Формат	Зона	Поз.	Обозначение	Наименование	Кол	Примечание
				1.165.1-10.1 08-14		
				Сборочные единицы		
Ач		1	1.165.1-10.3 06.00.00-14	Каркас пространств КП140	1	
				Материалы		
				Бетон ячеистый		
				М25 ρ_0 = 600 кг/м3	2,18	м3
				1.165.1-10.1 08-15		
				Сборочные единицы		
Ач		1	1.165.1-10.3 06.00.00-15	Каркас пространств КП141	1	
				Материалы		
				Бетон ячеистый		
				М25 ρ_0 = 600 кг/м3	2,18	м3
				1.165.1-10.1 08-16		
				Сборочные единицы		
Ач		1	1.165.1-10.3 06.00.00-16	Каркас пространств КП142	1	
				Материалы		
				Бетон ячеистый		
				М25 ρ_0 = 600 кг/м3	2,30	м3
				1.165.1-10.1 08-17		
				Сборочные единицы		
Ач		1	1.165.1-10.3 06.00.00-17	Каркас пространств КП143	1	
				Материалы		
				Бетон ячеистый		
				М25 ρ_0 = 600 кг/м3	2,30	м3

Инв.№ подл. | Подп. и дата | Взам.инв.№

Формат	Зона	Поз.	Обозначение	Наименование	Кол.	Примечание
				1.165.1-10.1 08-18		
				Сборочные единицы		
Ач		1	1.165.1-10.3 06.00.00-18	Каркас пространств КП144	1	
				Материалы		
				Бетон ячеистый		
				М25 ρ_0 = 600 кг/м3	2,42	м3
				1.165.1-10.1 08-19		
				Сборочные единицы		
Ач		1	1.165.1-10.3 06.00.00-19	Каркас пространств КП145	1	
				Материалы		
				Бетон ячеистый		
				М25 ρ_0 = 600 кг/м3	2,42	м3
				1.165.1-10.1 08-20		
				Сборочные единицы		
Ач		1	1.165.1-10.3 06.00.00-20	Каркас пространств КП146	1	
				Материалы		
				Бетон ячеистый		
				М25 ρ_0 = 600 кг/м3	2,54	м3
				1.165.1-10.1 08-21		
				Сборочные единицы		
Ач		1	1.165.1-10.3 06.00.00-21	Каркас пространств КП147	1	
				Материалы		
				Бетон ячеистый		
				М25 ρ_0 = 600 кг/м3	2,54	м3

Инв.№ подл. | Подп. и дата | Взам.инв.№

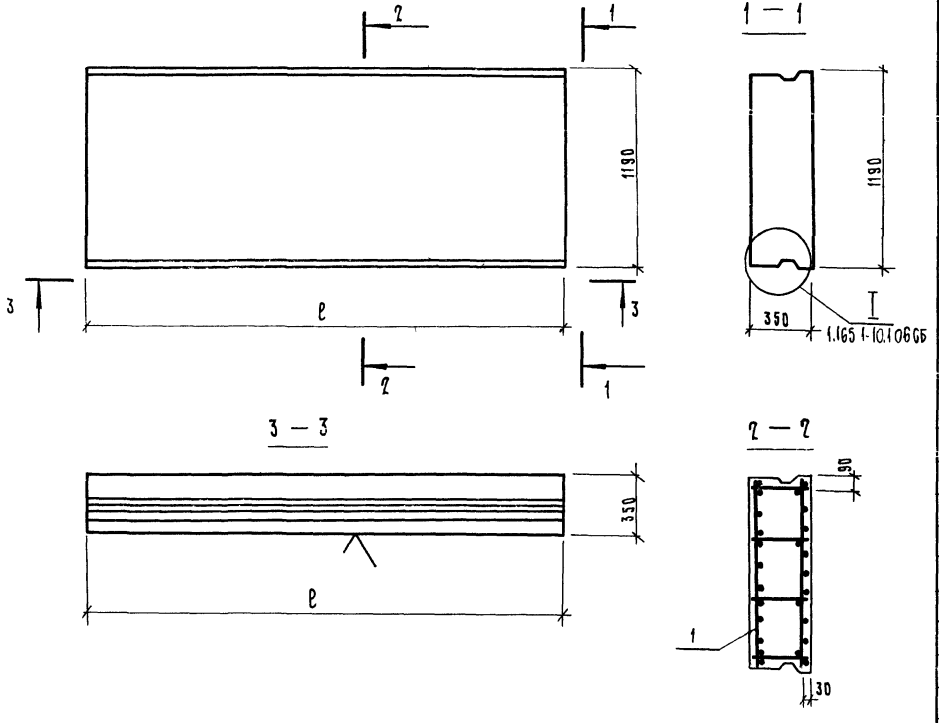

Обозначение	Марка	ℓ, мм	Масса т
1.165.1-10.1 08	П 24.12.35-3Я	2370	0,72
— 01	П 27.12.35-3Я	2670	0,81
— 02	П 30.12.35-3Я	2970	0,90
— 03	П 33.12.35-3Я	3270	1,00
— 04	П 36.12.35-3Я	3570	1,09
— 05	П 39.12.35-3Я	3870	1,18
— 06	П 42.12.35-2Я	4170	1,27
— 07	П 42.12.35-3Я	4170	1,27
— 08	П 45.12.35-2Я	4470	1,36
— 09	П 45.12.35-3Я	4470	1,36
— 10	П 48.12.35-2Я	4770	1,46
— 11	П 48.12.35-3Я	4770	1,46
— 12	П 51.12.35-2Я	5070	1,54
— 13	П 51.12.35-3Я	5070	1,54
— 14	П 54.12.35-2Я	5370	1,64
— 15	П 54.12.35-3Я	5370	1,64
— 16	П 57.12.35-2Я	5670	1,72
— 17	П 57.12.35-2Я	5670	1,72
— 18	П 60.12.35-2Я	5970	1,82
— 19	П 60.12.35-3Я	5970	1,82
— 20	П 63.12.35-2Я	6270	1,90
— 21	П 63.12.35-3Я	6270	1,90

Нач отд	Коровкевич		3.05.87
Н контр	Бахирева		6.05.87
ГИП	Бахирова		6.05.87
Рук гр	Терновова		6.05.87
Инженер	Трофимова		3.05.87

1.165.1-10.1 08 СБ

Панель покрытия шириной 1190 мм толщиной 350 мм
Сборочный чертеж

Стадия	Масса	Масштаб
Р	см таблицу	—
Лист 1	Листов 1	

ЛенЗНИИЭП

Формат	Зона	Поз.	Обозначение	Наименование	Кол.	Примечание
				Документация		
А3			1.165.1-101 09 СБ	Сборочный чертеж		
А3			1.165.1-101 00 ТО	Техническое описание		
А3			1.165.1-101 00 ВС	Выборка стали		
			1.165.1-101 06 СБ	Деталь 1		
				Переменные данные для исполнений		
				1.165.1-10.1 09		
				Сборочные единицы		
Ач		1	1.165.1-10.3 08.00.00	Каркас пространств КП 180	1	
				Материалы		
				Бетон ячеистый		
				М 75 ρ_0 = 600 кг/м³	1,21	м³
				1.165.1-10.1 09-01		
				Сборочные единицы		
Ач		1	1.165.1-10.3 08.00.00-01	Каркас пространств КП 181	1	
				Материалы		
				Бетон ячеистый		
				М 75 ρ_0 = 600 кг/м³	1,36	м³

Нач отд	Коровкевич		7.05.82
Н контр	Бахирова		6.05.82
ГИП	Бахирова		6.05.82
Рук гр	Терновова		6.05.82
Чишоиро	Трофимова		3.05.82

1.165.1-10.1 09

Панель покрытия шириной 1490 мм толщиной 350 мм

Стадия	Лист	Листов
Р	1	6

ЛенЗНИИЭП

Формат	Зона	Поз.	Обозначение	Наименование	Кол.	Примечание
				1.165.1-10.1 09-02		
				Сборочные единицы		
Ач		1	1.165.1-10.3 08.00.00-02	Каркас пространств КП 182	1	
				Материалы		
				Бетон ячеистый		
				М 75 ρ_0 = 600 кг/м³	1,52	м³
				1.165.1-10.1 09-03		
				Сборочные единицы		
Ач		1	1.165.1-10.3 08.00.00-03	Каркас пространств КП 183	1	
				Материалы		
				Бетон ячеистый		
				М 75 ρ_0 = 600 кг/м³	1,67	м³
				1.165.1-10.1 09-04		
				Сборочные единицы		
Ач		1	1.165.1-10.3 08.00.00-04	Каркас пространств КП 184	1	
				Материалы		
				Бетон ячеистый		
				М 75 ρ_0 = 600 кг/м³	1,82	м³
				1.165.1-10.1 09-05		
				Сборочные единицы		
Ач		1	1.165.1-10.3 08.00.00-05	Каркас пространств КП 185	1	
				Материалы		
				Бетон ячеистый		
				М 75 ρ_0 = 600 кг/м³	1,98	м³

Инв.№ подл. | Подп. и дата | Взам. инв. №

Формат	Зона	Поз.	Обозначение	Наименование	Кол.	Примечание
				1.165.1-10.1 09-06		
				Сборочные единицы		
А4		1	1.165.1-10.3 08.00.00-06	Каркас пространств. кп 186	1	
				Материалы		
				Бетон ячеистый		
				М25 ρ_0 = 600 кг/м³	2,13	м³
				1.165.1-10.1 09-07		
				Сборочные единицы		
А4		1	1.165.1-10.3 08.00.00-07	Каркас пространств кп 187	1	
				Материалы		
				Бетон ячеистый		
				М25 ρ_0 = 600 кг/м³	2,13	м³
				1.165.1-10.1 09-08		
				Сборочные единицы		
		1	1.165.1-10.3 08.00.00-08	Каркас пространств. кп 188	1	
				Материалы		
				Бетон ячеистый		
				М25 ρ_0 = 600 кг/м³	2,28	м³
				1.165.1-10.1 09-09		
				Сборочные единицы		
А4		1	1.165.1-10.3 08.00.00-09	Каркас пространств кп 189	1	
				Материалы		
				Бетон ячеистый		
				М25 ρ_0 = 600 кг/м³	2,28	м³

Формат	Зона	Поз.	Обозначение	Наименование	Кол.	Примечание
				1.165.1-10.1 09-10		
				Сборочные единицы		
А4		1	1.165.1-10.3 08.00.00-10	Каркас пространств кп 190	1	
				Материалы		
				Бетон ячеистый		
				М25 ρ_0 = 600кг/м³	2,44	м³
				1.165.1-10.1 09-11		
				Сборочные единицы		
А4		1	1.165.1-10.3 08.00.00-11	Каркас пространств кп 191	1	
				Материалы		
				Бетон ячеистый		
				М25 ρ_0 = 600 кг/м³	2,44	м³
				1.165.1-10.1 09-12		
				Сборочные единицы		
А4		1	1.165.1-10.3 08.00.00-12	Каркас пространств кп 192	1	
				Материалы		
				Бетон ячеистый		
				М25 ρ_0 = 600 кг/м³	2,59	м³
				1.165.1-10.1 09-13		
				Сборочные единицы		
А4		1	1.165.1-10.3 08.00.00-13	Каркас пространств кп 193	1	
				Материалы		
				Бетон ячеистый		
				М25 ρ_0 = 600 кг/м³	2,59	м³

Инв. № подл. | Подп. и дата | Взам. инв. №

18340

Зона	Поз.	Обозначение	Наименование	Кол.	Примечание
			1.165.1-10.1 09-14		
			Сборочные единицы		
	1	1.165.1-10.3 08.00.00-14	Каркас пространств КП 194	1	
			Материалы		
			Бетон ячеистый		
			М25 ρ_0 = 600 кг/м³	2,74	м³
			1.165.1-10.1 09-15		
			Сборочные единицы		
	1	1.165.1-10.3 08.00.00-15	Каркас пространств КП 195	1	
			Материалы		
			Бетон ячеистый		
			М25 ρ_0 = 600 кг/м³	2,74	м³
			1.165.1-10.1 09-15		
			Сборочные единицы		
	1	1.165.1-10.3 08.00.00-16	Каркас пространств КП 196	1	
			Материалы		
			Бетон ячеистый		
			М25 ρ_0 = 600 кг/м³	2,90	м³
			1.165.1-10.1 09-17		
			Сборочные единицы		
	1	1.165.1-10.3 08.00.00-17	Каркас пространств КП 197	1	
			Материалы		
			Бетон ячеистый		
			М25 ρ_0 = 600 кг/м³	2,90	м³

Инв.№	Подл.	Дата	Взам.инв.№

1.165.1-10.1 09 — Лист 5

Формат А4

Формат	Зона	Поз.	Обозначение	Наименование	Кол.	Примечание
				1.165.1-10.1 09-18		
				Сборочные единицы		
А4		1	1.165.1-10.3 08.00.00-18	Каркас пространств КП 198	1	
				Материалы		
				Бетон ячеистый		
				М25 ρ_0 = 600 кг/м³	3,05	м³
				1.165.1-10.1 09-19		
				Сборочные единицы		
А4		1	1.165.1-10.3 08.00.00-19	Каркас пространств КП 199	1	
				Материалы		
				Бетон ячеистый		
				М25 ρ_0 = 600 кг/м³	3,05	м³
				1.165.1-10.1 09-20		
				Сборочные единицы		
А4		1	1.165.1-10.3 08.00.00-20	Каркас пространств КП 200	1	
				Материалы		
				Бетон ячеистый		
				М25 ρ_0 = 600 кг/м³	3,20	м³
				1.165.1-10.1 09-21		
				Сборочные единицы		
А4		1	1.165.1-10.3 08.00.00-21	Каркас пространств. КП 201	1	
				Материалы		
				Бетон ячеистый		
				М25 ρ_0 = 600 кг/м³	3,20	м³

1.165.1-10.1 09

18340 63

Копировал

Формат А3

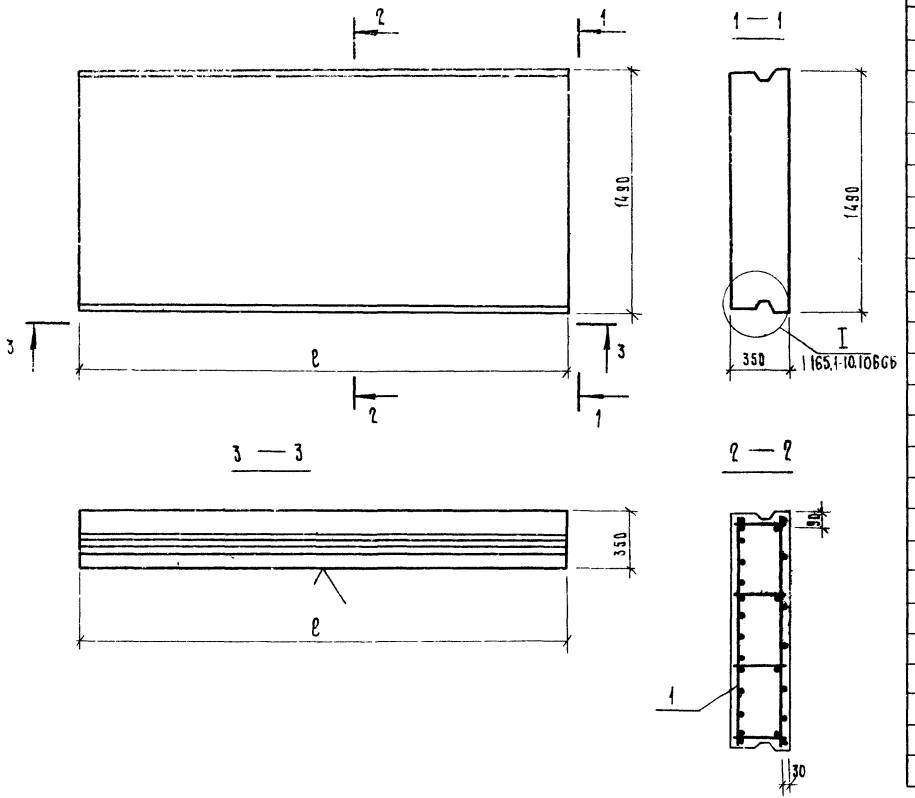

Обозначение	Марка	ℓ, мм	Масса, т
1.165.1-10.109	П 24.15.35-3Я	2370	0,91
— 01	П 27.15.35-3Я	2670	1,02
— 02	П 30.15.35-3Я	2970	1,14
— 03	П 33.15.35-3Я	3270	1,25
— 04	П 36.15.35-3Я	3570	1,36
— 05	П 39.15.35-3Я	3870	1,48
— 06	П 42.15-35-2Я	4170	1,60
— 07	П 42.15.35-3Я	4170	1,60
— 08	П 45.15.35-2Я	4470	1,71
— 09	П 45.15.35-3Я	4470	1,71
— 10	П 48.15.35-2Я	4770	1,83
— 11	П 48.15.35-3Я	4770	1,83
— 12	П 51.15.35-2Я	5070	1,94
— 13	П 51.15.35-3Я	5070	1,94
— 14	П 54.15.35-2Я	5370	2,06
— 15	П 54.15.35-3Я	5370	2,06
— 16	П 57.15.35-2Я	5670	2,18
— 17	П 57.15.35-3Я	5670	2,18
— 18	П 60.15.35-2Я	5970	2,29
— 19	П 60.15.35-3Я	5970	2,29
— 20	П 63.15.35-2Я	6270	2,40
— 21	П 63.15.35-3Я	6270	2,40

Нач отд	Коровкевич		7.05.87
Н контр	Бахирова		6.05.87
ГИП	Бахирова		6.05.87
Рук гр	Терновова		6.05.87
Инженер	Трофимова		6.05.87

1.165.1-10.1 09 СБ

Панель покрытия
шириной 1490 мм
толщиной 350 мм
Сборочный чертеж

Стадия	Масса	Масштаб
Р	См таблицу	
Лист	Листов	

ЛенЗНИИЭП

Формат	Зона	Поз.	Обозначение	Наименование	Кол.	Примечание
				Документация		
А3			1.165.1-10.1 10 СБ	Сборочный чертеж		
А3			1.165.1-10.1 00 ТО	Техническое описание		
А3			1.165.1-10.1 00 ВС	Выборка стали		
			1.165.1-10.1 05 СБ	Деталь 1		
				Переменные данные для исполнений		
				1.165.1-10.1 10		
				Сборочные единицы		
Дч		1	1.165.1-10.3 10.00.00	Каркас пространств КП 235	1	
				Материалы		
				Бетон ячеистый		
				М25 ρ_0 = 600 кг/м³	1,46	м³
				1.165.1-10.1 10-01		
				Сборочные единицы		
Дч		1	1.165.1-10.3 10.00.00-01	Каркас пространств КП 236	1	
				Материалы		
				Бетон ячеистый		
				М25 ρ_0 = 600 кг/м³	1,64	м³

			1.165.1-10.1 10
Нач. отд.	Коровкевич		7.05.82
Н. контр.	Бахирова		6.05.82
ГИП	Бахирова		6.05.82
Рук. гр.	Терновова		6.05.82
Инженер	Трофимова		3.05.82

Панель покрытия шириной 1190 мм толщиной 350 мм

Стадия	Лист	Листов
Р	1	6

ЛенЗНИИЭП

Формат А4

Формат	Зона	Поз.	Обозначение	Наименование	Кол.	Примечание
				1.165.1-10.1 10-02		
				Сборочные единицы		
Дч		1	1.165.1-10.3 10.00.00-02	Каркас пространств КП 237	1	
				Материалы		
				Бетон ячеистый		
				М25 ρ_0 = 600 кг/м³	1,83	м³
				1.165.1-10.1 10-03		
				Сборочные единицы		
Дч		1	1.165.1-10.3 10.00.00-03	Каркас пространств КП 238	1	
				Материалы		
				Бетон ячеистый		
				М25 ρ_0 = 600 кг/м³	2,01	м³
				1.165.1-10.110-04		
				Сборочные единицы		
Дч		1	1.165.1-10.3 10.00.00-04	Каркас пространств КП 239	1	
				Материалы		
				Бетон ячеистый		
				М25 ρ_0 = 600 кг/м³	2,20	м³
				1.165.1-10.1 10-05		
				Сборочные единицы		
Дч		1	1.165.1-10.3 10.00.00-05	Каркас пространств. КП 240	1	
				Материалы		
				Бетон ячеистый		
				М25 ρ_0 = 600 кг/м³	2,38	м³

Инв. № подл. | Подп. и дата | Взам. инв. №

	1.165.1-10.1 10	Лист 2

18340 65

Копировал

Формат	Зона	Поз.	Обозначение	Наименование	Кол.	Примечание
				1.165.1-10.1 10-06		
				Сборочные единицы		
Дч		1	1.165.1-10.3 10.00.00-06	Каркас пространств КП241	1	
				Материалы		
				Бетон ячеистый		
				М25 ρ_0 - 600 кг/м³	2,57	м³
				1-165.1-10.1 10-07		
				Сборочные единицы		
Дч		1	1.165.1-10.3 10.00.00-07	Каркас пространств. КП242	1	
				Материалы		
				Бетон ячеистый		
				М25 ρ_0 = 600 кг/м³	2,57	м³
				1.165.1-10.1 10-08		
				Сборочные единицы		
Дч		1	1.165.1-10.3 10.00.00-08	Каркас пространств КП243	1	
				Материалы		
				Бетон ячеистый		
				М25 ρ_0 - 600 кг/м³	2,75	м³
				1.165.1-10.1 10 09		
				Сборочные единицы		
Дч		1	1.165.1-10.3 10.00.00-09	Каркас пространств КП244	1	
				Материалы		
				Бетон ячеистый		
				М25 ρ_0 = 600 кг/м³	2,75	м³

Формат	Зона	Поз.	Обозначение	Наименование	Кол.	Примечание
				1.165.1-10.1 10-10		
				Сборочные единицы		
Дч		1	1.165.1-10.3 10.00.00-10	Каркас пространств КП245	1	
				Материалы		
				Бетон ячеистый		
				М25 ρ_0 = 600 кг/м³	2,93	м³
				1.165.1-10.1 10-11		
				Сборочные единицы		
Дч		1	1.165.1-10.3 10.00.00-11	Каркас пространств КП246	1	
				Материалы		
				Бетон ячеистый		
				М25 ρ_0 - 600 кг/м³	2,93	м³
				1.165.1-10.1 10-12		
				Сборочные единицы		
Дч		1	1.165.1-10.3 10.00.00-12	Каркас пространств КП247	1	
				Материалы		
				Бетон ячеистый		
				М25 ρ_0 = 600 кг/м³	3,12	м³
				1.165.1-10.1 10-13		
				Сборочные единицы		
Дч		1	1.165.1-10.3 10.00.00-13	Каркас пространств КП248	1	
				Материалы		
				Бетон ячеистый		
				М25 ρ_0 = 600 кг/м³	3,12	м³

Инв.№ подл. | Подп. и дата | Взам.инв.№

Формат	Зона	Поз.	Обозначение	Наименование	Кол.	Примечание
				1.165.1-10.1 10-14		
				Сборочные единицы		
А4		1	1.165.1-10.3 10.00.00-14	Каркас пространств КП249	1	
				Материалы		
				Бетон ячеистый		
				М25 ρ_0 - 600 кг/м3	3,31	м3
				1.165.1-10.1 10-15		
				Сборочные единицы		
А4		1	1.165.1-10.3 10.00.00-15	Каркас пространств КП250	1	
				Материалы		
				Бетон ячеистый		
				М25 ρ_0 = 600 кг/м3	3,31	м3
				1.165.1-10.1 10-16		
				Сборочные единицы		
А4		1	1.165.1-10.3 10.00.00-16	Каркас пространств КП251	1	
				Материалы		
				Бетон ячеистый		
				М25 ρ_0 = 600 кг/м3	3,49	м3
				1.165.1-10.1 10-17		
				Сборочные единицы		
А4		1	1.165.1-10.3 10.00.00-17	Каркас пространств КП252	1	
				Материалы		
				Бетон ячеистый		
				М25 ρ_0 = 600 кг/м3	3,49	м3

Формат А4

Формат	Зона	Поз.	Обозначение	Наименование	Кол.	Примечание
				1.165.1-10.1 10-18		
				Сборочные единицы		
А4		1	1.165.1-10.3 10.00.00-18	Каркас пространств КП253		
				Материалы		
				Бетон ячеистый		
				М25 ρ_0 = 600 кг/м3	3,68	м3
				1.165.1-10.1 10-19		
				Сборочные единицы		
А4		1	1.165.1-10.3 10.00.00-19	Каркас пространств КП254	1	
				Материалы		
				Бетон ячеистый		
				М25 ρ_0 = 600 кг/м3	3,68	м3
				1.165.1-10.1 10-20		
				Сборочные единицы		
А4		1	1.165.1-10.3 10.00.00-20	Каркас пространств КП255	1	
				Материалы		
				Бетон ячеистый		
				М25 ρ_0 = 600 кг/м3	3,86	м3
				1.165.1-10.1 10-21		
				Сборочные единицы		
А4		1	1.165.1-10.3 10.00.00-21	Каркас пространств КП256	1	
				Материалы		
				Бетон ячеистый		
				М25 ρ_0 = 600 кг/м3	3,86	м3

Инв. № подл. | Подп. и дата | Взам. инв. №

18340 67

Копировал

Формат А4

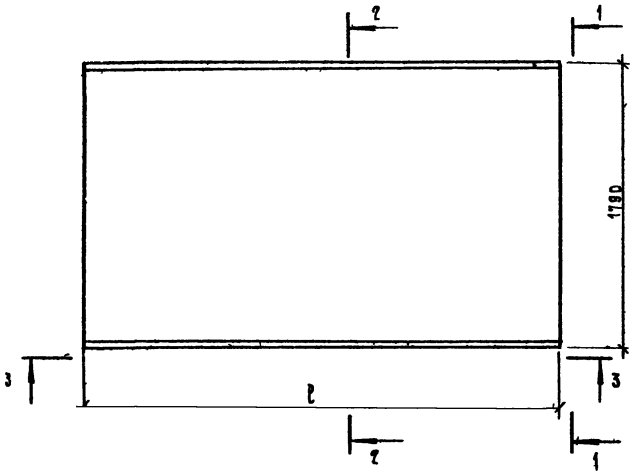

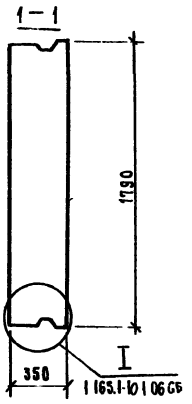

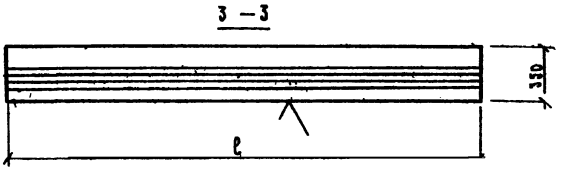

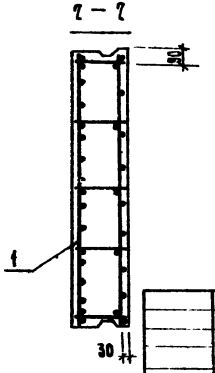

Обозначение	Марка	ℓ, мм	Масса, т
1.165.1-10.1 10	П 24.18.35-3Я	2370	1,10
— 01	П 27.18.35-3Я	2670	1,23
— 02	П 30.18.35-3Я	2970	1,31
— 03	П 33.18.35-3Я	3270	1,51
— 04	П 36.18.35-3Я	3570	1,65
— 05	П 39.18.35-3Я	3870	1,78
— 06	П 42.18.35-2Я	4170	1,93
— 07	П 42.18.35-3Я	4170	1,93
— 08	П 45.18.35-2Я	4470	2,06
— 09	П 45.18.35-3Я	4470	2,06
— 10	П 48.18.35-2Я	4770	2,20
— 11	П 48.18.35-3Я	4770	2,20
— 12	П 51.18.35-2Я	5070	2,34
— 13	П 51.18.35-3Я	5070	2,34
— 14	П 54.18.35-2Я	5370	2,48
— 15	П 54.18.35-3Я	5370	2,48
— 16	П 57.18.35-2Я	5670	2,62
— 17	П 57.18.35-3Я	5670	2,62
— 18	П 60.18.35-2Я	5970	2,76
— 19	П 60.18.35-3Я	5970	2,76
— 20	П 63.18.35-2Я	6270	2,90
— 21	П 63.18.35-3Я	6270	2,90

Нач. отд.	Коровкевич		
Н. контр.	Бахирова		
ГИП	Бахирова		
Рук. гр	Терпугова		
Инженер	Трофимова		

1.165.1-10.1 10 СБ

Панель покрытия шириной 1790 мм толщиной 350 мм Сборочный чертеж

Стадия	Масса	Масштаб
Р	см. таблицу	—
Лист	Листов 1	

ЛенЗНИИЭП

18340 68

Копировал

Формат А4

Марка	Арматурные изделия									Всего, кг
	Сталь А-I ГОСТ 5781-75			Сталь А-III ГОСТ 5781-75			Сталь Вр-I ТУ 14-4-659-75			
	ф6		Итого, кг	ф6	ф8	Итого, кг	ф3		Итого, кг	
П 24.6.30-3Я	2,08		2,08	2,04	—	2,04	1,38		1,38	5,50
П 27.6.30-3Я	2,36		2,36	2,25	—	2,25	1,50		1,50	6,16
П 30.6.30-3Я	2,60		2,60	2,46	—	2,46	1,73		1,73	6,79
П 33.6.30-3Я	2,88		2,88	2,64	—	2,64	1,92		1,92	7,44
П 36.6.30-3Я	3,16		3,16	2,85	—	2,85	2,04		2,04	8,05
П 39.6.30-3Я	3,40		3,40	3,03	—	3,03	2,22		2,22	8,65
П 42.6.30-3Я	3,68		3,68	3,24	—	3,24	2,45		2,45	9,37
П 45.6.30-2Я	3,96		3,96	3,45	—	3,45	2,57		2,57	9,98
П 45.6.30-3Я	3,96		3,96	4,44	—	4,44	2,57		2,57	10,97
П 48.6.30-2Я	4,20		4,20	4,72	—	4,72	2,78		2,78	11,70
П 48.6.30-3Я	4,20		4,20	5,18	—	5,18	2,78		2,78	12,16
П 51.6.30-2Я	4,48		4,48	4,96	—	4,96	2,96		2,96	12,40
П 51.6.30-3Я	4,48		4,48	—	6,88	6,88	2,96		2,96	14,32
П 54.6.30-2Я	4,76		4,76	—	7,24	7,24	3,08		3,08	15,08
П 54.6.30-3Я	4,76		4,76	—	9,36	9,36	3,08		3,08	17,20
П 24.9.30-3Я	3,12		3,12	2,84	—	2,84	2,11		2,11	8,07
П 27.9.30-3Я	3,54		3,54	3,12	—	3,12	2,36		2,36	9,02
П 30.9.30-3Я	3,90		3,90	3,40	—	3,40	2,64		2,64	9,94
П 33.9.30-3Я	4,32		4,32	3,64	—	3,64	2,93		2,93	10,89

Марка	Арматурные изделия									Всего, кг
	Сталь А-I ГОСТ 5781-75			Сталь А-III ГОСТ 5781-75			Сталь Вр-I ТУ 14-4-659-75			
	ф6		Итого, кг	ф6	ф8	Итого, кг	ф3		Итого, кг	
П 36.9.30-3Я	4,74		4,74	3,92	—	3,92	3,11		3,11	11,77
П 39.9.30-2Я	5,10		5,10	4,16	—	4,16	3,39		3,39	12,65
П 39.9.30-3Я	5,10		5,10	5,01	—	5,01	3,39		3,39	13,50
П 42.9.30-3Я	5,52		5,52	5,36	—	5,36	3,74		3,74	14,62
П 45.9.30-2Я	5,94		5,94	5,71	—	5,71	3,92		3,92	15,57
П 45.9.30-3Я	5,94		5,94	6,70	—	6,70	3,92		3,92	16,56
П 48.9.30-2Я	6,30		6,30	7,12	—	7,12	4,25		4,25	17,67
П 48.9.30-3Я	6,30		6,30	—	8,88	8,88	4,25		4,25	19,43
П 51.9.30-2Я	6,72		6,72	7,48	—	7,48	4,52		4,52	18,72
П 51.9.30-3Я	6,72		6,72	—	11,36	11,36	4,52		4,52	22,60
П 54.9.30-2Я	7,14		7,14	—	11,96	11,96	4,70		4,70	23,80
П 54.9.30-3Я	7,14		7,14	—	14,08	14,08	4,70		4,70	25,92
П 24.12.30-3Я	4,16		4,16	3,64	—	3,64	2,81		2,81	10,61
П 27.12.30-3Я	4,72		4,72	3,99	—	3,99	3,17		3,17	11,88
П 30.12.30-3Я	5,20		5,20	4,34	—	4,34	3,53		3,53	13,07
П 33.12.30-3Я	5,76		5,76	4,64	—	4,64	3,92		3,92	14,32
П 36.12.30-3Я	6,32		6,32	4,99	—	4,99	4,16		4,16	15,47
П 39.12.30-3Я	6,80		6,80	5,29	—	5,29	4,53		4,53	16,62

1.165.1-10.1 ОО ВМС

Нач отд	Короткевич		7.05.92
Н. контр.	Бахирова		6.05.92
ГИП	Бахирова		6.05.92
Рук гр	Терновова		6.05.92
Инженер	Трошимова		

Выборка стали

Стадия	Лист	Листов
Р	1	5

Перепечатка

Марка	Арматурные изделия									Всего, кг
	Сталь А-I ГОСТ 5781-75			Сталь А-III ГОСТ 5781-75			Сталь Вр-I ТУ 14-4-659-75			
	⌀6		Итого, кг	⌀6	⌀8	Итого, кг	⌀3		Итого, кг	
П 39.12.30-3Я	6,80		6,80	6,14	—	6,14	3,92		3,92	14,32
П 42.12.30-3Я	7,36		7,36	6,56	—	6,56	4,99		4,99	18,91
П 45.12.30-2Я	7,92		7,92	6,98	—	6,98	5,25		5,25	20,15
П 45.12.30-3Я	7,92		7,92	8,96	—	8,96	5,25		5,25	22,13
П 48.12.30-2Я	8,40		8,40	8,46	—	8,46	5,67		5,67	22,53
П 48.12.30-3Я	8,40		8,40	—	11,20	11,20	5,67		5,67	25,27
П 51.12.30-2Я	8,96		8,96	10,00	—	10,00	6,04		6,04	25,00
П 51.12.30-3Я	8,96		8,96	—	13,80	13,80	6,04		6,04	28,80
П 54.12.30-2Я	9,52		9,52	—	14,52	14,52	6,29		6,29	30,33
П 54.12.30-3Я	9,52		9,52	—	16,64	16,64	6,29		6,29	32,45
П 24.15.30-3Я	4,16		4,16	4,40	—	4,40	3,38		3,38	11,94
П 27.15.30-3Я	4,72		4,72	4,82	—	4,82	3,80		3,80	13,34
П 30.15.30-3Я	5,20		5,20	5,24	—	5,24	4,24		4,24	14,68
П 33.15.30-3Я	5,76		5,76	5,60	—	5,60	4,72		4,72	16,08
П 36.15.30-3Я	6,32		6,32	6,02	—	6,02	5,02		5,02	17,36
П 39.15.30-2Я	6,80		6,80	6,38	—	6,38	5,46		5,46	18,64
П 39.15.30-3Я	6,80		6,80	7,23	—	7,23	5,46		5,46	19,49
П 42.15.30-2Я	7,36		7,36	7,72	—	7,72	6,02		6,02	21,10
П 42.15.30-3Я	7,36		7,36	8,64	—	8,64	6,02		6,02	22,02
П 45.15.30-2Я	7,92		7,92	9,20	—	9,20	6,32		6,32	23,44
П 45.15.30-3Я	7,92		7,92	11,18	—	11,18	6,32		6,32	25,42

Марка	Арматурные изделия									Всего, кг
	Сталь А-I ГОСТ 5781-75			Сталь А-III ГОСТ 5781-75			Сталь Вр-I ТУ 14-4-659-75			
	⌀6		Итого, кг	⌀6	⌀8	Итого, кг	⌀3		Итого, кг	
П 48.15.30-2Я	8,40		8,40	11,88	—	11,88	6,84		6,84	27,12
П 48.15.30-3Я	8,40		8,40	—	13,56	13,56	6,84		6,84	28,80
П 51.15.30-2Я	8,96		8,96	—	14,28	14,28	7,28		7,28	30,52
П 51.15.30-3Я	8,96		8,96	—	16,28	16,28	7,28		7,28	32,52
П 54.15.30-2Я	9,52		9,52	—	17,12	17,12	7,58		7,58	34,22
П 54.15.30-3Я	9,52		9,52	—	23,48	23,48	7,58		7,58	40,58
П 24.18.30-3Я	5,20		5,20	5,20	—	5,20	4,09		4,09	14,49
П 27.18.30-3Я	5,90		5,90	5,69	—	5,69	4,59		4,59	16,18
П 30.18.30-3Я	6,50		6,50	6,18	—	6,18	5,13		5,13	17,81
П 33.18.30-3Я	7,20		7,20	6,60	—	6,60	5,70		5,70	19,50
П 36.18.30-3Я	7,90		7,90	7,09	—	7,09	6,07		6,07	21,06
П 39.18.30-2Я	8,50		8,50	7,51	—	7,51	6,60		6,60	22,61
П 39.18.30-3Я	8,50		8,50	9,21	—	9,21	6,60		6,60	24,31
П 42.18.30-3Я	9,20		9,20	9,84	—	9,84	7,28		7,28	26,32
П 45.18.30-2Я	9,90		9,90	10,47	—	10,47	7,64		7,64	28,01
П 45.18.30-3Я	9,90		9,90	13,44	—	13,44	7,64		7,64	30,98
П 48.18.30-2Я	10,50		10,50	14,28	—	14,28	8,27		8,27	33,05
П 48.18.30-3Я	10,50		10,50	15,34	—	15,34	8,27		8,27	34,11
П 51.18.30-2Я	11,20		11,20	—	16,76	16,76	8,80		8,80	36,76
П 51.18.30-3Я	11,20		11,20	—	20,76	20,76	8,80		8,80	40,76

18340 .70

Марка	Арматурные изделия									Всего, кг
	Сталь А-I ГОСТ 5781-75			Сталь А-III ГОСТ 5781-75			Сталь Вр-I ТУ 14-4-659-75			
	ф6		Итого, кг	ф6	ф8	Итого, кг	ф3		Итого, кг	
П 54.18.30-2Я	11,90		11,90	—	21,84	21,34	9,16		9,16	42,90
П 54.18.30-3Я	11,90		11,90	—	28,20	28,70	9,16		9,16	49,26
П 24.6.35-3Я	2,08		2,08	2,04	—	2,04	1,42		1,42	5,54
П 27.6.35-3Я	2,36		2,36	2,25	—	2,25	1,63		1,63	6,24
П 30.6.35-3Я	2,60		2,60	2,46	—	2,46	1,79		1,79	6,85
П 33.6.35-3Я	2,88		2,88	2,64	—	2,64	2,00		2,00	7,52
П 36.6.35-3Я	3,16		3,16	2,85	—	2,85	2,14		2,14	8,15
П 39.6.35-3Я	3,40		3,40	3,03	—	3,03	2,32		2,32	8,75
П 42.6.35-3Я	3,68		3,68	3,24	—	3,24	2,55		2,55	9,47
П 45.6.35-2Я	3,96		3,96	3,45	—	3,45	2,69		2,69	10,10
П 45.6.35-3Я	3,96		3,96	4,44	—	4,44	2,69		2,69	11,09
П 48.6.35-2Я	4,20		4,20	3,66	—	3,66	2,90		2,90	10,76
П 48.6.35-3Я	4,20		4,20	4,72	—	4,72	2,90		2,90	11,82
П 51.6.35-2Я	4,48		4,48	4,95	—	4,96	3,06		3,06	12,52
П 51.6.35-3Я	4,48		4,48	6,08	—	6,08	3,08		3,08	13,64
П 54.6.35-2Я	4,76		4,76	5,24	—	5,24	3,22		3,22	13,22
П 54.6.35-3Я	4,76		4,76	—	7,24	7,24	3,22		3,22	15,22
П 57.6.35-2Я	5,00		5,00	—	7,60	7,60	3,48		3,48	16,08
П 57.6.35-3Я	5,00		5,00	—	9,84	9,84	3,45		3,45	18,29
П 60.6.35-2Я	5,28		5,28	—	8,37	8,37	3,63		3,63	17,28

Марка	Арматурные изделия									Всего, кг
	Сталь А-I ГОСТ 5781-75			Сталь А-III ГОСТ 5781-75			Сталь Вр-I ТУ 14-4-659-75			
	ф6		Итого, кг	ф6	ф8	Итого, кг	ф3		Итого, кг	
П 60.6.35-3Я	5,28		5,28	—	10,72	10,72	3,63		3,63	19,63
П 63.6.35-2Я	5,56		5,56	—	11,20	11,20	3,77		3,77	20,53
П 63.6.35-3Я	5,56		5,56	—	13,67	13,67	3,77		3,77	23,00
П 24.9.35-3Я	3,12		3,12	2,84	—	2,84	2,17		2,17	8,13
П 27.9.35-3Я	3,54		3,54	3,12	—	3,12	2,48		2,48	9,14
П 30.9.35-3Я	3,90		3,90	3,40	—	3,40	2,73		2,73	10,03
П 33.9.35-3Я	4,32		4,32	3,64	—	3,64	3,05		3,05	11,01
П 36.9.35-3Я	4,74		4,74	3,92	—	3,92	3,26		3,26	11,92
П 39.9.35-3Я	5,10		5,10	4,16	—	4,16	3,54		3,54	12,80
П 42.9.35-2Я	5,52		5,52	5,44	—	5,44	3,89		3,89	14,85
П 42.9.35-3Я	5,52		5,52	5,36	—	5,36	3,89		3,89	14,77
П 45.9.35-2Я	5,94		5,94	5,71	—	5,71	4,10		4,10	15,75
П 45.9.35-3Я	5,94		5,94	6,70	—	6,70	4,10		4,10	16,74
П 48.9.35-2Я	6,30		6,30	6,06	—	6,06	4,43		4,43	16,79
П 48.9.35-3Я	6,30		6,30	7,12	—	7,12	4,43		4,43	17,85
П 51.9.35-2Я	6,72		6,72	7,48	—	7,48	4,70		4,70	18,90
П 51.9.35-3Я	6,72		6,72	—	9,36	9,36	4,70		4,70	20,70
П 54.9.35-2Я	7,14		7,14	8,50	—	8,50	4,91		4,91	20,55

Инв. № подл. | Подп. и дата | Взам. инв. №

18340-71

Марка	Арматурные изделия									Всего, кг
	Сталь А-I ГОСТ 5781-75			Сталь А-III ГОСТ 5781-75			Сталь Вр-I ТУ 14-4-659-75			
	ф6		Итого, кг	ф6	ф8	Итого, кг	ф3		Итого, кг	
П 54.9.35-3Я	7,14		7,14	—	11,96	11,96	4,91		4,91	24,01
П 57.9.35-2Я	7,50		7,50	—	12,56	12,56	5,27		5,27	25,33
П 57.9.35-3Я	7,50		7,50	—	14,80	14,80	5,27		5,27	27,57
П 60.9.35-2Я	7,92		7,92	—	13,79	13,79	5,54		5,54	27,25
П 60.9.35-3Я	7,92		7,92	—	16,14	16,14	5,54		5,54	29,60
П 63.9.35-2Я	8,34		8,34	—	16,86	16,86	5,75		5,75	30,95
П 63.9.35-3Я	8,34		8,34	—	19,33	19,33	5,75		5,75	33,42
П 24.12.35-3Я	4,16		4,16	3,64	—	3,64	2,89		2,89	10,69
П 27.12.35-3Я	4,72		4,72	3,99	—	3,99	3,33		3,33	12,04
П 30.12.35-3Я	5,20		5,20	4,34	—	4,34	3,65		3,65	13,19
П 33.12.35-3Я	5,76		5,76	4,64	—	4,64	4,08		4,08	14,48
П 36.12.35-3Я	6,32		6,32	4,99	—	4,99	4,36		4,36	15,67
П 39.12.35-3Я	6,80		6,80	5,29	—	5,29	4,73		4,73	16,82
П 42.12.35-2Я	7,36		7,36	5,64	—	5,64	5,19		5,19	18,19
П 42.12.35-3Я	7,36		7,36	5,56	—	5,56	5,19		5,19	19,11
П 45.12.35-2Я	7,92		7,92	6,98	—	6,98	5,94		5,94	20,39
П 45.12.35-3Я	7,92		7,92	7,97	—	7,97	5,49		5,49	21,38
П 48.12.35-2Я	8,40		8,40	7,40	—	7,40	5,91		5,91	21,71

Марка	Арматурные изделия									Всего, кг
	Сталь А-I ГОСТ 5781-75			Сталь А-III ГОСТ 5781-75			Сталь Вр-I ТУ 14-4-659-75			
	ф6		Итого, кг	ф6	ф8	Итого, кг	ф3		Итого, кг	
П 48.12.35-3Я	8,40		8,40	9,52	—	9,52	5,91		5,91	23,83
П 51.12.35-2Я	8,96		8,96	8,88	—	8,88	6,28		6,28	24,12
П 51.12.35-3Я	8,96		8,96	—	11,80	11,80	6,28		6,28	27,04
П 54.12.35-2Я	9,52		9,52	10,56	—	10,56	6,57		6,57	26,65
П 54.12.35-3Я	9,52		9,52	—	14,52	14,52	6,57		6,57	30,61
П 57.12.35-2Я	10,00		10,00	—	15,24	15,24	7,03		7,03	32,27
П 57.12.35-3Я	10,00		10,00	—	19,72	19,72	7,03		7,03	36,75
П 60.12.35-2Я	10,56		10,56	—	16,80	16,80	7,41		7,41	34,77
П 60.12.35-3Я	10,56		10,56	—	21,50	21,50	7,41		7,41	39,47
П 63.12.35-2Я	11,12		11,12	--	22,46	22,46	7,69		7,69	41,27
П 63.12.35-3Я	11,12		11,12	—	24,49	24,49	7,69		7,69	43,74
П 24.15.35-3Я	4,16		4,16	4,40	—	4,40	3,46		3,46	12,02
П 27.15.35-3Я	4,72		4,72	4,82	—	4,82	3,96		3,96	13,50
П 30.15.35-3Я	5,20		5,20	5,24	—	5,24	4,36		4,36	14,80
П 33.15.35-3Я	5,76		5,76	5,60	—	5,60	4,88		4,88	16,24
П 36.15.35-3Я	6,32		6,32	6,02	—	6,02	5,22		5,22	17,56
П 39.15.35-3Я	6,80		6,80	6,38	—	6,38	5,66		5,66	18,84
П 42.15.35-2Я	7,36		7,36	6,80	—	6,80	6,22		6,22	20,38

Марка	Арматурные изделия									Всего, кг
	Сталь А-I ГОСТ 5781-75			Сталь А-III ГОСТ 5781-75			Сталь Вр-I ТУ 14-4-659-75			
	ф6		Итого, кг	ф6	ф8	Итого, кг	ф3		Итого, кг	
П 42.15.35-3Я	7,36		7,36	7,72	—	7,72	6,22		6,22	21,30
П 45.15.35-2Я	7,92		7,92	8,21	—	8,21	6,56		6,56	22,69
П 45.15.35-3Я	7,92		7,92	11,18	—	11,18	6,56		6,56	25,66
П 48.15.35-2Я	8,40		8,40	9,76	—	9,76	7,08		7,08	25,24
П 48.15.35-3Я	8,40		8,40	11,88	—	11,88	7,08		7,08	27,36
П 51.15.35-2Я	8,96		8,96	12,48	—	12,48	7,52		7,52	28,96
П 51.15.35-3Я	8,96		8,96	—	14,28	14,28	7,52		7,52	30,76
П 54.15.35-2Я	9,52		9,52	—	15,00	15,00	7,86		7,86	32,38
П 54.15.35-3Я	9,52		9,52	—	17,12	17,12	7,86		7,86	34,50
П 57.15.35-2Я	10,00		10,00	—	20,20	20,20	8,42		8,42	38,62
П 57.15.35-3Я	10,00		10,00	—	24,68	24,68	8,42		8,42	43,10
П 60.15.35-2Я	10,56		10,56	—	22,22	22,22	8,86		8,86	41,64
П 60.15.35-3Я	10,56		10,56	—	26,92	26,92	8,26		8,26	46,34
П 63.15.35-2Я	11,12		11,12	—	28,12	28,12	9,20		9,20	48,44
П 63.15.35-3Я	11,12		11,12	—	30,59	30,59	9,20		9,20	50,91
П 24.18.35-3Я	5,20		5,20	5,20	—	5,20	4,19		4,19	14,59
П 27.18.35-3Я	5,90		5,90	5,69	—	5,69	4,79		4,79	16,38
П 30.18.35-3Я	6,50		6,50	6,18	—	6,18	5,28		5,28	17,96

Марка	Арматурные изделия									Всего, кг
	Сталь А-I ГОСТ 5781-75			Сталь А-III ГОСТ 5781-75			Сталь Вр-I ТУ 14-4-659-75			
	ф6		Итого, кг	ф6	ф8	Итого, кг	ф3		Итого, кг	
П 33.18.35-3Я	7,20		7,20	6,60	—	6,60	5,90		5,90	19,70
П 36.18.35-3Я	7,90		7,90	7,09	—	7,09	6,32		6,32	21,31
П 39.18.35-3Я	8,50		8,50	7,51	—	7,51	6,85		6,85	22,86
П 42.18.35-2Я	9,20		9,20	8,00	—	8,00	7,53		7,53	24,73
П 42.18.35-3Я	9,20		9,20	9,84	—	9,84	7,53		7,53	26,57
П 45.18.35-2Я	9,90		9,90	10,47	—	10,47	7,94		7,94	28,31
П 45.18.35-3Я	9,90		9,90	13,44	—	13,44	7,94		7,94	31,28
П 48.18.35-2Я	10,50		10,50	11,10	—	11,10	8,57		8,57	30,17
П 48.18.35-3Я	10,50		10,50	14,28	—	14,28	8,57		8,57	33,35
П 51.18.35-2Я	11,20		11,20	15,00	—	15,00	9,10		9,10	35,30
П 51.18.35-3Я	11,20		11,20	16,12	—	16,12	9,10		9,10	36,42
П 54.18.35-2Я	11,90		11,90	—	17,60	17,60	9,51		9,51	39,01
П 54.18.35-3Я	11,90		11,90	—	21,84	21,84	9,51		9,51	43,25
П 57.18.35-2Я	12,50		12,50	—	29,92	29,92	10,19		10,19	52,61
П 57.18.35-3Я	12,50		12,50	—	29,64	29,64	10,19		10,19	52,33
П 60.18.35-2Я	13,20		13,20	—	25,29	25,29	10,72		10,72	49,21
П 60.18.35-3Я	13,20		13,20	—	32,34	32,34	10,72		10,72	56,26
П 63.18.35-2Я	13,90		13,90	—	33,78	33,78	11,14		11,14	58,82
П 63.18.35-3Я	13,90		13,90	—	36,25	36,25	11,14		11,14	61,29

gost.e-ecolog.ru