ТИПОВЫЕ КОНСТРУКЦИИ, ИЗДЕЛИЯ И УЗЛЫ ЗДАНИЙ И СООРУЖЕНИЙ

СЕРИЯ 1.165-9

ПАНЕЛИ ПОКРЫТИЙ

ОДНОСЛОЙНЫЕ ЯЧЕИСТОБЕТОННЫЕ ДЛЯ БЕСЧЕРДАЧНЫХ КРЫШ ЖИЛЫХ И ОБЩЕСТВЕННЫХ ЗДАНИЙ С ШАГОМ НЕСУЩИХ СТЕН 4.2 – 7.2 м

ВЫПУСК 1

ПАНЕЛИ ПЕРЕМЕННОЙ ТОЛЩИНЫ ПОД РАСЧЕТНУЮ НАГРУЗКУ 200 и 300 кгс/м² /БЕЗ УЧЕТА СОБСТВЕННОГО ВЕСА/

РАБОЧИЕ ЧЕРТЕЖИ

Разработаны ЛенЗНИИЭП
жилых и общественных зданий

Утверждены
Госгражданстроем
ПРИКАЗ N 155 ОТ 19 июня 1980 г.
и введены в действие с 15.07.80

ГЛАВНЫЙ ИНЖЕНЕР ИНСТИТУТА /А.Т. Котловой/
ГЛАВНЫЙ КОНСТРУКТОР ИНСТИТУТА /Р.А. Попов/
ГЛАВНЫЙ ИНЖЕНЕР ПРОЕКТА /Н.А. Бахирова/

gost.e-ecolog.ru

Содержание выпуска

Обозначение	Наименование	Стр. выпуска
	Содержание выпуска	2
1.165 - 9.1.0.0.0.00 ТО	Техническое описание	3-10
1.165 - 9.1.0.0.0.00 ВД	Ведомость ссылочных документов	11
1.165 - 9.1.0.0.0.00 НИ	Номенклатура изделий выпуска	12-15
1.165 - 9.1.1.0.0.00	Панели покрытий шириной 590 мм, длиной 4,2 ÷ 7,2 м. Спецификация	16-18
1.165 - 9.1.1.0.0.00 СБ	Панели покрытий шириной 590 мм, длиной 4,2 ÷ 7,2 м. Сборочный чертеж. Детали I и II	19
1.165 - 9.1.2.0.0.00	Панели покрытий шириной 1190 мм, длиной 4,2 ÷ 7,2 м. Спецификация.	20-22
1.165 - 9.1.2.0.0.00 СБ	Панели покрытий шириной 1190 мм, длиной 4,2 ÷ 7,2 м. Сборочный чертеж.	23
1.165 - 9.1.3.0.0.00	Панели покрытий шириной 1490 мм длиной 4,2 ÷ 7,2 м. Спецификация	24-26
1.165 - 9.1.3.0.0.00 СБ	Панели покрытий шириной 1490 мм, длиной 4,2 ÷ 7,2 м. Сборочный чертеж.	27
1.165 - 9.1.4.0.0.00	Панели покрытий шириной 1790 мм, длиной 4,2 ÷ 7,2 м. Спецификация	28-30
1.165 - 9.1.4.0.0.00 СБ	Панели покрытий шириной 1790 мм, длиной 4,2 ÷ 7,2 м Сборочный чертеж	31
1.165 - 9.1.1.1.0.00	Пространственные каркасы ПК 1 ÷ ПК 18. Спецификация	32,33
1.165 - 9.1.1.1.0.00 СБ	Пространственные каркасы ПК 1 ÷ ПК 18. Сборочный чертеж.	34
1.165 - 9.1.2.1.0.00	Пространственные каркасы ПК 19 ÷ ПК 38. Спецификация	35,36
1.165 - 9.1.2.1.0.00 СБ	Пространственные каркасы ПК 19 ÷ ПК 38. Сборочный чертеж	37
1.165 - 9.1.3.1.0.00	Пространственные каркасы ПК 39 ÷ ПК 58. Спецификация	38,39
1.165 - 9.1.3.1.0.00 СБ	Пространственные каркасы ПК 39 ÷ ПК 58. Сборочный чертеж.	40
1.165 - 9.1.4.1.0.00	Пространственные каркасы ПК 59 ÷ ПК 78. Спецификация	41,42

Обозначение	Наименование	Стр. выпуска
1.165 - 9.1.4.1.0.00 СБ	Пространственные каркасы ПК 59 ÷ ПК 78. Сборочный чертеж	43
1.165 - 9.1.1.1.1.00	Арматурные сетки С 1 ÷ С 13 Спецификация.	44,45
1.165 - 9.1.1.1.1.00 СБ	Арматурные сетки С1 ÷ С13 Сборочные чертежи.	46
1.165 - 9.1.1.1.2.00	Арматурные сетки С14 ÷ С20. Каркасы КР1 ÷ КР14. Спецификация	47-49
1.165 - 9.1.1.1.2.00 СБ	Арматурные сетки С14 ÷ С20. Каркасы КР1 ÷ КР14. Сборочные чертежи	50
1.165 - 9.1.2.1.1.00	Арматурные сетки С21 ÷ С27, С31, С35. Спецификация.	51,52
1.165 - 9.1.2.1.1.00 СБ	Арматурные сетки С21 ÷ С27, С31, С35. Сборочные чертежи	53
1.165 - 9.1.2.1.2.00	Арматурные сетки С28 ÷ С30, С32 ÷ С34; С36 ÷ С44. Спецификация	54,55
1.165 - 9.1.2.1.2.00 СБ	Арматурные сетки С28 ÷ С30; С32 ÷ С34; С36 ÷ С44. Сборочные чертежи	56
1.165 - 9.1.3.1.1.00	Арматурные сетки С45 ÷ С51, С55 ÷ С59. Спецификация	57,58
1.165 - 9.1.3.1.1.00 СБ	Арматурные сетки С45 ÷ С51, С55, С59 Сборочные чертежи	59
1.165 - 9.1.3.1.2.00	Арматурные сетки С52 ÷ С54, С56 ÷ С58, С61 ÷ С68. Спецификация	60,61
1.165 - 9.1.3.1.2.00 СБ	Арматурные сетки С52 ÷ С54, С56 ÷ С58; С61 ÷ С68. Сборочные чертежи.	62
1.165 - 9.1.4.1.1.00	Арматурные сетки С69 ÷ С73, С75, С79, С80 С82, С83, С84. Спецификация.	63,64
1.165 - 9.1.4.1.1.00 СБ	Арматурные сетки С69 ÷ С73; С75, С79, С80, С82, С83, С84. Сборочные чертежи.	65
1.165 - 9.1.4.1.2.00	Арматурные сетки С74, С76 ÷ С78; С81, С85 ÷ С91. Спецификация	66,67
1.165 - 9.1.4.1.2.00 СБ	Арматурные сетки С74, С76 ÷ С78, С81, С85 ÷ С91. Сборочные чертежи	68
1.165 - 9.1.0.0.0.00 ВС	Выборка стали	69,70

В серии 1.165-9. выпуск 1 разработаны панели покрытий из ячеистого бетона для совмещенных кровель жилых и общественных зданий. Плиты покрытий вентилируемые с круглыми пустотами переменной толщины для создания уклона кровли 2% применяются в зданиях с шагом несущих стен от 4,2 до 7.2 м. Чертежи изделий предназначены для предприятий автоклавных ячеистых бетонов.

Изделия замаркированы по ГОСТу 23009-78. Пример маркировки: ПНВ 66.15.30-29 - плита наклонная вентилируемая длиной 6550, шириной 1490, толщиной 300 мм. под расчетную нагрузку 200 кг/см² (без собственного веса) из ячеистого бетона. Внесение изменений в обозначения марок изделий не допускается.
Марки изделий проставляются на чертежах и в спецификациях проектов, в заказах заводам-изготовителям и на изделиях.

Панели покрытий рассчитаны на унифицированные нагрузки 200 и 300 кгс/м³ без учета собственного веса по СН 382-67. „Указания по применению унифицированных нагрузок при проектировании типовых железобетонных конструкций для сборных перекрытий и покрытий зданий".

Состав нагрузок, приложенных к панелям покрытий, и коэффициенты перегрузок приводятся в таблице 1.

Таблица 1

Состав нагрузок	Нормативная нагрузка, кгс/м²	Расчетная нагрузка, кгс/м²	Длительнодействующая часть нормат. нагрузки кгс/м²
Гидроизоляционный ковер	22 (22)	22×1.2=24 (22×1.2=24)	
Цементная стяжка.	30 (55)	30×1.2=36 (55×1.2=66)	120 (150)
Временная нагрузка снег	100 (150)	100×1.4=140 (150×1.4=210)	

В скобках приведены значения для унифицированной расчетной нагрузки на панель покрытия 300 кгс/м² без учета собственного веса панели.

Расчет плит покрытий производился в соответствии с СНиП II-21-75. „Бетонные и железобетонные конструкции", „Руководством по проектированию бетонных и железобетонных конструкций из ячейстых бетонов", а также с „Рекомендациями по изготовлению и применению ячеистых бетонов в гражданском строительстве", разработанными ЛенЗНИИЭП.

Расчетная схема и нагрузки даны в таблице 2.

				1.165-9.1.0.0.0.00 ТО
Нач. отд.	Коровкевич			Техническое описание
Гл. констр.	Пинскер			
Рук. группы	Бахирова			

Стадия	Лист	Листов
Р	1	8

Госгражданстрой ЛенЗНИИЭП

Таблица 2

Марка панели	Расчетная схема	Расчетная нагрузка, приложенная к изделию, кгс/м²
ПНВ 72.12.30-2Я; ПНВ 72.15.30-2Я; ПНВ 72.18.30-2Я ПНВ 72. 6. 25-2Я; ПНВ 72.12.25-2Я ПНВ 72.15.25-2Я; ПНВ 72.18.25-2Я	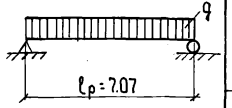	200
ПНВ 72. 6.30-3Я; ПНВ 72. 12.30-3Я ПНВ 72.15.30-3Я; ПНВ 72. 18.30-3Я		300
ПНВ 66. 6. 30-2Я ПНВ 66.12.30-2Я ПНВ 66.15.30-2Я ПНВ 66.18.30-2Я ПНВ 66. 6. 25-2Я ПНВ 66.12.25-2Я ПНВ 66.15. 25-2Я ПНВ 66.18.25-2Я	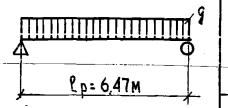	200
ПНВ 66. 6.30-3Я ПНВ 66.12.30-3Я ПНВ 66.15.30-3Я ПНВ 66.18.30-3Я		300
ПНВ 63. 6. 30-2Я ПНВ 63. 12.30-2Я ПНВ 63.15.30-2Я ПНВ 63.18.30-2Я ЯНВ 63. 6. 25-2Я ПНВ 63.12.25-2Я ПНВ 63.15.25-2Я ПНВ 63.18.25-2Я	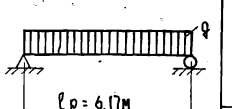	200
ПНВ 63. 6. 30-3Я ПНВ 63. 12.30-3Я ПНВ 63.15. 30-3Я ПНВ 63.18.30-3Я		300
ПНВ 60. 6. 30-2Я ПНВ 60.12.30-2Я ПНВ 60.15. 30-2Я ПНВ 60.18.30-2Я ПНВ 60. 6. 25-2Я ПНВ 60.12.25-2Я ПНВ 60.15.25-2Я ПНВ 60.18.25-2Я	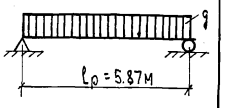	200

Марка панели	Расчетная схема	Расчетная нагрузка, приложенная к изделию, кгс/м²
ПНВ -60. 6.30-3Я ПНВ 60.12.30-3Я ПНВ-60.15.30-3Я ПНВ 60.15.30-3Я		300
ПНВ 54. 6. 30-2Я ПНВ 54.12.30-2Я ПНВ 54.15.30-2Я ПНВ 54.18.30-2Я ПНВ 54. 6. 25-2Я ПНВ 54.12.25-2Я ПНВ-54.15.25-2Я ПНВ 54.18.25-2Я	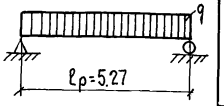	200
ПНВ 54.6.30-3Я ПНВ 54.15.30-3Я ПНВ 54.12.30-3Я ПНВ 54.18.30-3Я		300
ПНВ 48.12.30-2Я ПНВ 48.12.30-2Я ПНВ 48.18.30-2Я ЯНВ 48. 6. 25-2Я ПНВ 48.12.25-2Я ПНВ 48.15.25-2Я ПНВ 48.18.25-2Я	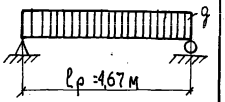	200
ПНВ 48. 6. 30-3Я ПНВ 48. 12.30-3Я ПНВ 48.15. 30-3Я ПНВ 48. 18.30-3Я		300
ПНВ 42. 6. 25-2Я ПНВ 42. 12.25-2Я ПНВ 42.15.25-2Я ПНВ 42. 18.25-2Я	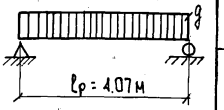	200
ПНВ 42. 6. 30-3Я ПНВ 42. 12.30-3Я ПНВ 42. 15. 30-3Я ПНВ 42. 18.30-3Я		300

Копировал

Формат А2

Панели покрытий должны изготовляться в соответствии с СН 277-70 „Инструкцией по технологии изготовления изделий из ячеистых бетонов", а также ГОСТ 11077-71 „Панели железобетонные для покрытий жилых и общественных зданий. Общие технические требования."

Панели покрытий изготавливаются из автоклавного ячеистого бетона об'емным весом в сухом состоянии 600 кгс/м³ проектной марки по прочности 25. Отклонение об'емного веса ячеистого бетона панелей покрытий. (при испытании образцов в высушенном до постоянной массы состоянии) от проектной величины не должно превышать ± 7%.

Контрольная характеристика ячеистого бетона в панелях покрытий должна быть не менее 35 кгс/см² при проектной прочности на сжатие 25.

Влажность ячеистого бетона в панелях при отпуске их потребителю не должна превышать 25%.

Марка ячеистобетонных панелей по морозостойкости должна быть не менее Мрз 75. Морозостойкость бетона следует определять по ГОСТ 12852.0-77.

Панели покрытий армируются пространственными каркасами. Они собираются из плоских каркасов и сеток контактно-точечной сваркой с помощью сварочных клещей. Изготовление, приемка, контроль плоских каркасов и сеток должны производиться в соответствии с требованиями следующих нормативных документов ГОСТ 10922-75; „Арматурные изделия и закладные детали сварные для железобетонных конструкций." ГОСТ 14098-68. „Соединения сварные арматуры железобетонных изделий и конструкций. Контактная и ванная сварка. Основные типы и конструктивные элементы." В плоских сетках с расчетной рабочей продольной арматурой дополнительные поперечные стержни по концам сеток привариваются к готовым сварным сеткам с помощью клещей или электродуговой сваркой, увеличивая диаметр всех стержней до 10 мм. Плоские каркасы и сетки изготавливаются при помощи контактно-точечной электросварки на многоточечных автоматических машинах. Сборку каркасов следует производить на стеллажах с применением шаблонов, обеспечивающих точное расположение элементов. Допускаемые отклонения в размерах плоских каркасов и сеток, а также отклонение от прямолинейности арматурных стержней на всю длину не должны превышать величин, нормированных ГОСТом 10922-75 Применение электродуговой сварки вместо контактно-точечной во всех случаях не допускается.

Условное обозначение арматурных сталей в рабочих чертежах принято по СНиП II-21-75.

Пространственный арматурный каркас защищается от коррозии цементно-полистирольной или цементно-битумной холодной мастикой в соответствии с СН 277-70. Антикоррозийная защита наносится путем погружения готовых арматурных каркасов в ванну или методом распыления в электростатическом поле. Пространственный и арматурный каркас должен устанавливаться в форму после сушки антикоррозийного покрытия. Для обеспечения проектной толщины защитного слоя бетона должны применяться

пластмассовые или бетонные фиксаторы, прикрепляемые к поперечным стержням арматурных сеток, а не к рабочей арматуре.

Изделия запроектированы без монтажных петель и рассчитаны на подъем механизмами, оборудованными захватами, разработанными институтами „НИПИ силикатобетон" МПС СССР 200012. Таллин, Мяннику 127 и „ВНИИстром" им. Будникова, Калининский филиал. 170000 г. Калинин, ул. Урицкого 36.
В случае отсутствия захватных устройств в изделия дополнительно устанавливаются подъемные петли. Для подъемных петель следует применять арматурную сталь класса А-I марок Вст3сп2 и Вст3пс2. Петли при установке не должны выходить за грань панели.

Все изменения и дополнения к рабочим чертежам панелей покрытия приводятся в пояснительной записке к проекту и в случае необходимости, на специальных схематических чертежах панелей с приложением измененных спецификаций арматурных изделий и выборок стали.

Профили боковых граней плит покрытий заданы из условия изготовления их по резательной технологии с послеавтоклавной калибровкой поверхности путем фрезерования. Резательная технология для заводов ячеистобетонных изделий разработана „НИПИ силикатобетоном" МПС СССР г. Таллин.
Допускается, впредь до пуска резательного оборудования на заводах, изготовлять изделия в индивидуальных горизонтальных формах.
Нижние поверхности панелей должны быть подготовлены под окраску.

Методы испытаний и оценка прочности жесткости и трещиностойкости плит покрытий должны соответствовать ГОСТ 8829-77 и ГОСТ 12852.0-77 - ГОСТ 12852.6-77.

Изготовление, приемку, паспортизацию, хранение и транспортирование панелей производить с учетом указаний ГОСТ 17077-71. При транспортировке и складировании изделия должны защищаться от увлажнения.

Согласно СНиП II-А.5-70* „Противопожарные нормы проектирования зданий и сооружений". приложения №2, позиция 23*г и примечания пункт 7 и 9а. панели плит покрытий относятся к группе несгораемых с пределом огнестойкости 2.46 часа при толщине слоя бетона от нижней грани до центра тяжести растянутой рабочей арматуры из стали класса AIII равной 30 мм.

Расшифровка обозначений.

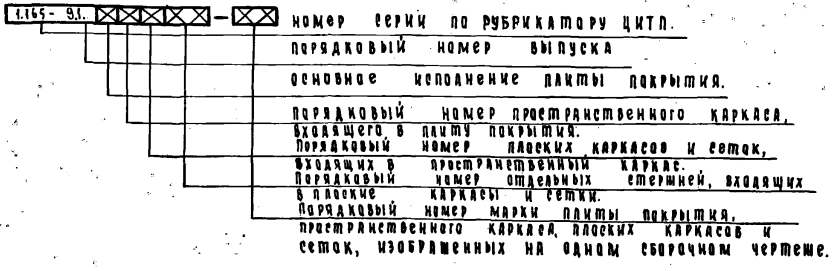

Таблица 3

Контролируемые показатели при кратковременных испытаниях плит перекрытий

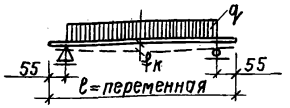

Марка панели	Длина панели, мм	Проверка прочности. Вид разрушения: текучесть продольной растянутой арматуры до наступления раздробления бетона сжатой зоны сечения			Разрыв продольной арматуры, раздробление бетона сжатой зоны сечения до наступления текучести продольной растянутой арматуры или разрушение по сечениям, наклонным к продольной оси конструкции.			Проверка жесткости и ширины раскрытия трещин		
		q полн. полная контрольная нагрузка, включающая собственный вес панели, кгс/м²	q доп. дополнительно прикладываемая нагрузка (без собственного веса панели), кгс/м²	Максимально допустимое уменьшение контрольной нагрузки при повторном испытании, кгс/м²	q полн. полная контрольная нагрузка включающая собств. вес панели, кгс/м²	q доп. дополнительно прикладываемая нагрузка (без собственного веса панели), кгс/м²	Максимально допустимое уменьшение контрольной нагрузки при повторном испытании, кгс/м²	q доп. дополнительно прикладываем. нагрузка (без собств. веса панели) / q полная контрольная нагрузка, кгс/м²	fк / прогиб от полной контрольной нагрузки, мм	Контрольная ширина раскрытия трещин, мм
ПНВ 72.12.30-2Я ПНВ 72.15.30-2Я ПНВ 72.18.30-2Я	7070	750	470	112	855	575	128	170 / 450	36	0.25
ПНВ 72.6.25-2Я ПНВ 72.12.25-2Я ПНВ 72.15.25-2Я ПНВ 72.18.25-2Я	7070	686	445	103	785	544	118	170 / 411	36	
ПНВ 66.6.30-2Я ПНВ 66 12.30-2Я ПНВ 66 15 30-2Я ПНВ 66 18 30-2Я	6470	745	470	112	850	575	127	170 / 445	31	
ПНВ 66.6 25-2Я ПНВ 66.12 25-2Я ПНВ 66.15.25-2Я ПНВ 66.18.25-2Я	6470	685	445	102	784	544	117	170 / 410	33	
ПНВ 63.6.30-2Я ПНВ 63.12 30-2Я	6170	735	463	110	842	570	126	170 / 442	30	

Продолжение табл. 3

Марка панели	Длина панели, мм	Проверка прочности. Вид разрушения: текучесть продольной растянутой арматуры до наступления раздробления бетона сжатой зоны сечения			Разрыв продольной арматуры, раздробление бетона сжатой зоны сечения до наступления текучести продольной растянутой арматуры или разрушение по сечениям, наклонным к продольной оси конструкции			Проверка жесткости и ширины раскрытия трещин		
		q полн. полная контрольная нагрузка, включающая собственный вес панели, кгс/м²	q доп. дополнительно прикладываемая нагрузка (без собственного веса панели), кгс/м²	Максимально допустимое уменьшение контрольной нагрузки при повторном испытании, кгс/м²	q полн. полная контрольная нагрузка включающая собств. вес панели, кгс/м²	q доп. дополнительно прикладываемая нагрузка (без собственного веса панели, кгс/м²	Максимально допустимое уменьшение контрольной нагрузки при повторном испытании, кгс/м²	q доп. дополнительно прикладываем. нагрузка (без собств. веса панели) / q полная контрольная нагрузка, кгс/м²	fк / прогиб от полной контрольной нагрузки, мм	Контрольная ширина раскрытия трещин, мм
ПНВ 63.15.30–2Я ПНВ 63.18.30–2Я	6170	735	463	110	842	570	126	170/442	30	0,25
ПНВ 63.6.25–2Я ПНВ 63.12.25–2Я ПНВ 63.15.25–2Я ПНВ 63.18.25–2Я		675	440	101	770	535	115	170/405	31	
ПНВ 60.6.30–2Я ПНВ 60.12.30–2Я ПНВ 60.15.30–2Я ПНВ 60.18.30–2Я	5870	733	463	109	840	570	125	170/440	29	
ПНВ 60.6.25–2Я ПНВ 60.12.25–2Я ПНВ 60.15.25–2Я ПНВ 60.18.25–2Я		672	440	101	767	535	114	170/402	30	
ПНВ 54.6.30–2Я ПНВ 54.12.30–2Я ПНВ 54.15.30–2Я ПНВ 54.18.30–2Я	5270	730	464	109	832	566	124	170/436	23	
ПНВ 54.6.25–2Я ПНВ 54.12.25–2Я ПНВ 54.15.25–2Я ПНВ 54.18.25–2Я		665	438	100	760	532	114	170/398	25	

Продолжение табл. 3

Марка панели	Длина панели, мм	Проверка прочности. Вид разрушения: Текучесть продольной растянутой арматуры до наступления раздробления бетона сжатой зоны сечения			Разрыв продольной арматуры, раздробление бетона сжатой зоны сечения до наступления текучести продольной растянутой арматуры или разрушение по сечениям, наклонным к продольной оси конструкции			Проверка жесткости и ширины раскрытия трещин		
		q полн. полная контрольная нагрузка, включающая собственный вес панели, кгс/м²	q доп. дополнительно прикладываемая нагрузка (без собственного веса панели), кгс/м²	Максимально допустимое уменьшение контрольной нагрузки при повторном испытании, кгс/м²	q полн. полная контрольная нагрузка включающая собств. вес панели, кгс/м²	q доп дополнительно прикладываемая нагрузка (без собственного веса панели), кгс/м²	Максимально допустимое уменьшение контрольной нагрузки при повторном испытании, кгс/м²	q доп. дополнительно прикладываем. нагрузка (без собств. веса панели) / q полная контрольная нагрузка, кгс/м²	$\frac{f_к}{}$ прогиб от полной контрольной нагрузки, мм	Контрольная ширина раскрытия трещин, мм
ПНВ 48.12.30–2Я ПНВ 48.15.30–2Я ПНВ 48.18.30–2Я	4670	720	460	108	820	560	123	170 / 430	18	
ПНВ 48.6.25–2Я ПНВ 48.12.25–2Я ПНВ 48.15.25–2Я ПНВ 48.18.25–2Я	4670	655	431	98	760	526	112	170 / 394	20	
ПНВ 42.6.25–2Я ПНВ 42.12.25–2Я ПНВ 42.15.25–2Я ПНВ 42.18.25–2Я	4070	650	431	97	740	521	111	170 / 389	18	0,25
ПНВ 72.6.30–3Я ПНВ 72.12.30–3Я ПНВ 72.15.30–3Я ПНВ 72.18.30–3Я	7070	885	605	133	1015	735	152	240 / 520	38	
ПНВ 66.6.30–3Я ПНВ 66.12.30–3Я ПНВ 66.15.30–3Я ПНВ 66.18.30–3Я	6470	880	605	132	1010	735	151	240 / 515	33	

Марка панели	Длина панели, мм	Проверка прочности. Вид разрушения: текучесть продольной растянутой арматуры до наступления раздробления бетона сжатой зоны сечения			Разрыв продольной арматуры, раздробление бетона сжатой зоны сечения до наступления текучести продольной растянутой арматуры или разрушение по сечениям, наклонным к продольной оси конструкции			Проверка жесткости и ширины раскрытия трещин		
		q полн. полная контрольная нагрузка, включающая собственный вес панели, кгс/м²	q доп. дополнительно прикладываемая нагрузка (без собственного веса панели), кгс/м²	максимально допустимое уменьшение контрольной нагрузки при повторном испытании, кгс/м²	q полн. полная контрольная нагрузка включающая собств. вес панели, кгс/м²	q доп. дополнительно прикладываемая нагрузка (без собственного веса панели), кгс/м²	максимально допустимое уменьшение контрольной нагрузки при повторном испытании, кгс/м²	q доп. дополнительно прикладываем. нагрузка (без собств. веса панели) / q полная контрольная нагрузка, кгс/м²	$\frac{f_к}{}$ прогиб от полной контрольной нагрузки, мм	контрольная ширина раскрытия трещин, мм
ПНВ 63.6.30–3Я ПНВ 63.12.30–3Я ПНВ 63.15.30–3Я ПНВ 63.18.30–3Я	6130	875	603	131	1000	728	150	240 / 512	31	
ПНВ 60.6.30–3Я ПНВ 60.12.30–3Я ПНВ 60.15.30–3Я ПНВ 60.18.30–3Я	5870	875	605	131	1000	730	150	240 / 510	30	
ПНВ 54.6.30–3Я ПНВ 54.12.30–3Я ПНВ 54.15.30–3Я ПНВ 54.18.30–3Я	5270	870	604	130	992	726	149	240 / 506	25	0,25
ПНВ 48.6.30–3Я ПНВ 48.12.30–3Я ПНВ 48.15.30–3Я ПНВ 48.18.30–3Я	4670	860	599	129	982	721	147	240 / 501	20	
ПНВ 42.6.30–3Я ПНВ 42.12.30–3Я ПНВ 42.15.30–3Я ПНВ 42.18.30–3Я	4070	852	633	127	975	756	146	240 / 497	18	

№ строки	Обозначение	Наименование
		Документы предприятий
		Руководство по проектированию бетонных и железобетонных конструкций из ячеистых бетонов (НИИЖБ) Москва. Стройиздат 1977 г.
		Рекомендации по изготовлению и применению ячеистых бетонов в гражданском строительстве. Ленинград. Лен ЗНИИЭП 1975 г
		Руководство по производству арматурных работ (ЦНИИОМТП Госстроя СССР) Москва, Стройиздат 1977 г
		Отраслевые документы
	СН и П II-6-74	Нагрузки и воздействия
	СН и П II-21-75	Бетонные и железобетонные конструкции
	СН и П II-А.5-70*	Противопожарные нормы проектирования зданий и сооружений
	СН 277-70	Инструкция по технологии изготовления изделий из ячеистых бетонов

Нач. отд.	Коровкевич		
Н. контр.	Сорал		
Рук. группы	Бахирова		
Ст. инж.	Гиль		

1.165-9.1.0.0.0. 00 ВД

Ведомость ссылочных документов

Стадия	Лист	Листов
Р	1	2

ГОСГРАЖДАНСТРОЙ ЛенЗНИИЭП

Формат 11

№ строки	Обозначение	Наименование
	СН 382-67	Указания по применению унифицированных нагрузок при проектировании типовых железобетонных конструкций для сборных перекрытий и покрытий зданий.
	СН 393-78	Инструкция по сварке соединений арматуры и закладных деталей железобетонных конструкций.
		Государственные документы
	ГОСТ 8829-77	Конструкция и изделия железобетонные сборные Методы испытаний и оценки прочности, жесткости и трещиностойкости.
	ГОСТ 10922-75	Арматурные изделия и закладные детали сварные для железобетонных конструкций. Технические требования и методы испытаний.
	ГОСТ 12852.0-77÷ГОСТ 12852.6-77	Бетон ячеистый. Методы испытаний
	ГОСТ 13015-75	Изделия железобетонные и бетонные. Общие технические требования.
	ГОСТ 14098-68	Соединения сварные арматуры железобетонных изделий и конструкций Контактная и ванная сварка. Основные типы и конструктивные элементы
	ГОСТ 17077-71*	Панели железобетонные для покрытий жилых и общественных зданий. Общие технические требования.
	ГОСТ 23009-78	Конструкции и изделия бетонные и железобетонные сборные. Условные обозначения марок.

Взамен инв. №

Подпись и дата

Инв. № подл.

1.165-9.1.0.0.0. 00 ВД

Лист 9

Копировал

16661 12

Формат 11

Марка изделия	Эскиз изделия	Габариты изделия, мм: Длина c	Ширина b	Толщина h	Марка ячеистого бетона	Объем ячеистого бетона, м³	Расход стали, кг	Масса изделия т	Расчетная нагрузка без учета собственного веса панели кгс/м²
ПНВ 42.6.30-3Я	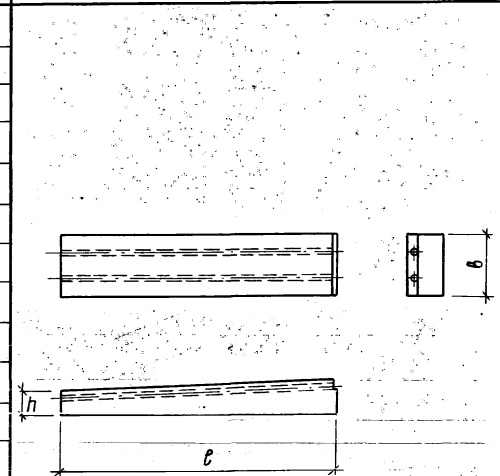	4170	590	300	25	0.80	9.55	0.60	300
ПНВ 42.6.25-2Я		4170	590	250	25	0,69	9.47	0.52	200
ПНВ 48.6.30-3Я		4770	590	300	25	0.93	11.91	0.70	300
ПНВ 48.6.25-2Я		4770	590	250	25	0.80	11.83	0.60	200
ПНВ 54.6.30-3Я		5370	590	300	25	1.06	17.42	0.79	300
ПНВ 54.6.30-2Я		5370	590	300	25	1.06	13.34	0.79	200
ПНВ 54.6.25-2Я		5370	590	250	25	0.91	17.32	0.68	
ПНВ 60.6.30-3Я		5970	590	300	25	1.20	22.11	0.90	300
ПНВ 60.6.30-2Я		5970	590	300	25	1.20	19.76	0.90	200
ПНВ 60.6.25-2Я		5970	590	250	25	1.04	24.34	0.78	
ПНВ 63.6.30-3Я		6270	590	300	25	1.27	25.61	0.25	300
ПНВ 63.6.30-2Я		6270	590	300	25	1.27	23.14	0.95	200
ПНВ 63.6.25-2Я		6270	590	250	25	1.10	26.86	0.82	
ПНВ 66.6.30-3Я		6570	590	300	25	1.35	32.20	1.01	300
ПНВ 66.6.30-2Я		6570	590	300	25	1.35	26.77	1.01	200
ПНВ 66.6.25-2Я		6570	590	250	25	1.16	32.08	0.87	
ПНВ 72.6.30-3Я		7170	590	300	25	1.49	35.03	1.12	300
ПНВ 72.6.25-2Я		7170	590	250	25	1.29	34.91	0.97	200

Нач.отд.	Коровкевич	
Гл.констр.	Пинскер	
Рук.группы	Бахирева	
Инженер	Анцимидт	
Инженер	Бельская	

1.165-9.1.0.0.00

Номенклатура изделий выпуска

Стадия	Лист	Листов
Р	1	4

ГОСГРАЖДАНСТРОЙ ЛенЗНИИЭП

калировал

16661 13

Формат 12

Марка изделия	Эскиз изделия	Габариты изделия в мм: Длина l	Ширина в	Толщина h	Марка ячеистого бетона	Объем ячеистого бетона м³	Расход стали кг	Масса изделия т	Расчетная нагрузка без учета собственного веса панели кгс/м²
ПНВ 42.12.30–3Я	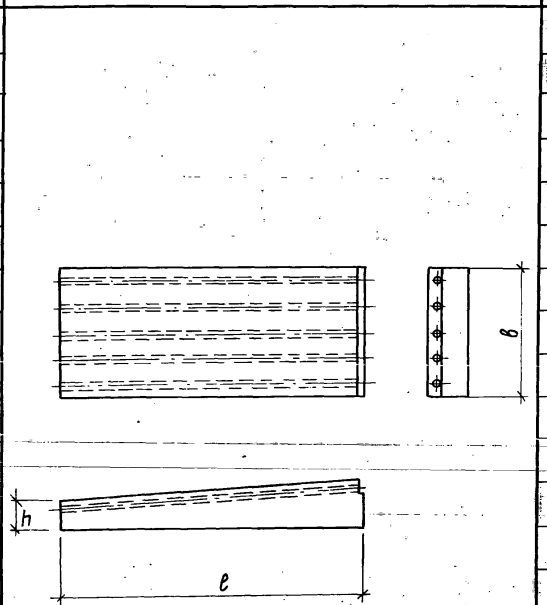	4170	1190	300	25	1.65	18.80	1.23	300
ПНВ 42.12.25–2Я		4170	1190	250	25	1.41	18.64	1.05	200
ПНВ 48.12.30–3Я		4770	1190	300	25	1.92	24.51	1.44	300
ПНВ 48.12.30–2Я		4770	1190	300	25	1.92	22.40	1.44	200
ПНВ 48.12.25–2Я		4770	1190	250	25	1.65	24.35	1.23	
ПНВ 54.12.30–3Я		5370	1190	300	25	2.21	32.33	1.65	300
ПНВ 54.12.30–2Я		5370	1190	300	25	2.21	27.43	1.65	200
ПНВ 54.12.25–2Я		5370	1190	250	25	1.89	34.31	1.42	
ПНВ 60.12.30–3Я		5970	1190	300	25	2.49	43.81	1.87	300
ПНВ 60.12.30–2Я		5970	1190	300	25	2.49	36.76	1.87	200
ПНВ 60.12.25–2Я		5970	1190	250	25	2.15	45.92	1.61	
ПНВ 63.12.30–3Я		6270	1190	300	25	2.64	48.32	1.98	300
ПНВ 63.12.30–2Я		6270	1190	300	25	2.64	45.85	1.98	200
ПНВ 63.12.25–2Я		6270	1190	250	25	2.28	57.20	1.71	
ПНВ 66.12.30–3Я		6570	1190	300	25	2.79	59.93	2.09	300
ПНВ 66.12.30–2Я		6570	1190	300	25	2.79	50.49	2.09	200
ПНВ 66.12.25–2Я		6570	1190	250	25	2.41	59.69	1.81	
ПНВ 72.12.30–3Я		7170	1190	300	25	3.09	69.61	2.32	300
ПНВ 72.12.30–2Я		7170	1190	300	25	3.09	65.19	2.32	200
ПНВ 72.12.25–2Я		7170	1190	250	25	2.68	71.56	2.01	

Марка изделия	Эскиз изделия	Габариты изделия в мм: Длина ℓ	Ширина $в$	Толщина h	Марка ячеистого бетона	Объем ячеистого бетона $м^3$	Расход стали кг	Масса изделия т	Расчетная нагрузка без учета собственного веса панели кгс/м²
ПНВ 42.15.30—3Я	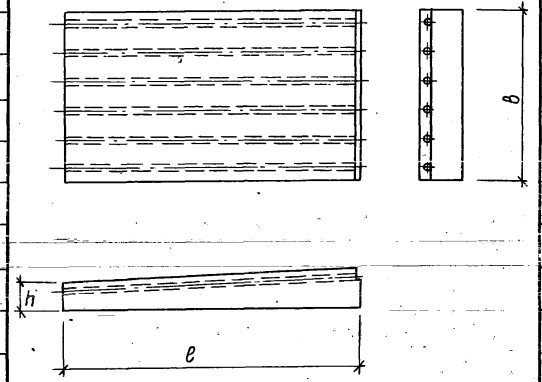	4170	1490	300	25	2.08	21.93	1.56	300
ПНВ 42.15.25—2Я		4170	1490	250	25	1.78	21.77	1.33	200
ПНВ 48.15.30—3Я		4770	1490	300	25	2.42	28.06	1.81	300
ПНВ 48.15.30—2Я		4770	1490	300	25	2.42	25.93	1.81	200
ПНВ 48.15.25—2Я		4770	1490	250	25	2.07	27.90	1.55	
ПНВ 54.15.30—3Я		5370	1490	300	25	2.78	38.31	2.08	300
ПНВ 54.15.30—2Я		5370	1490	300	25	2.78	31.35	2.08	200
ПНВ 54.15.25—2Я		5370	1490	250	25	2.38	40.22	1.78	
ПНВ 60.15.30—3Я		5970	1490	300	25	3.14	50.64	2.35	300
ПНВ 60.15.30—2Я		5970	1490	300	25	3.14	43.59	2.35	200
ПНВ 60.15.25—2Я		5970	1490	250	25	2.70	57.45	2.02	
ПНВ 63.15.30—3Я		6270	1490	300	25	3.32	60.40	2.49	300
ПНВ 63.15.30—2Я		6270	1490	300	25	3.32	52.99	2.49	200
ПНВ 63.15.25—2Я		6270	1490	250	25	2.86	67.52	2.14	
ПНВ 66.15.30—3Я		6570	1490	300	25	3.51	70.67	2.63	300
ПНВ 66.15.30—2Я		6570	1490	300	25	3.51	63.10	2.63	200
ПНВ 66.15.25—2Я		6570	1490	250	25	3.03	70.47	2.27	
ПНВ 72.15.30—3Я		7170	1490	300	25	3.89	81.26	2.92	300
ПНВ 72.15.30—2Я		7170	1490	300	25	3.89	76.84	2.92	200
ПНВ 72.15.25—2Я		7170	1490	250	25	3.37	93.92	2.53	

Марка изделия	Эскиз изделия	Габариты изделия в мм: Длина ℓ	Ширина в	Толщина h	Марка ячеистого бетона	Объем ячеистого бетона м³	Расход стали кг	Масса изделия т	Расчетная нагрузка без учета собственного веса панели кгс/м²
ПНВ 42.18.30 — 3Я	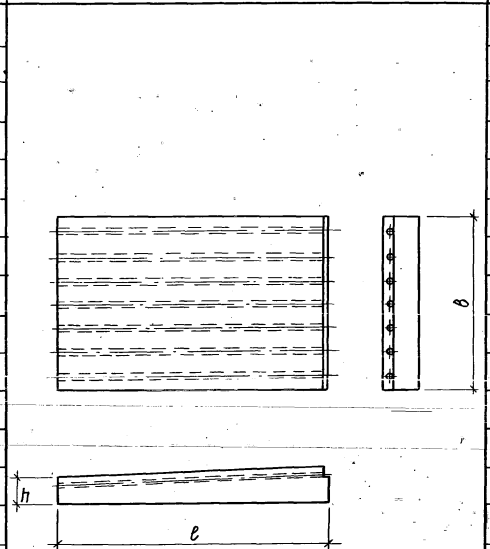	4170	1790	300	25	2.51	26.19	1.88	300
ПНВ 42.18.25 — 2Я		4170	1790	250	25	2,14	25.99	1,60	200
ПНВ 48.18.30 — 3Я		4770	1790	300	25	2.92	33.93	2.19	300
ПНВ 48.18.30 — 2Я		4770	1790	300	25	2.92	31.82	2,19	200
ПНВ 48.18.25 — 2Я		4770	1790	250	25	2.50	33.73	1.87	
ПНВ 54.18.30 — 3Я		5370	1790	300	25	3.35	46.98	2.51	300
ПНВ 54.18.30 — 2Я		5370	1790	300	25	3.35	37.95	2,51	200
ПНВ 54.18.25 — 2Я		5370	1790	250	25	2,87	46.73	2,15	
ПНВ 60.18.30 — 3Я		5970	1790	300	25	3,78	60.49	2,83	300
ПНВ 60.18.30 — 2Я		5970	1790	300	25	3.78	53.44	2,83	200
ПНВ 60.18.25 — 2Я		5970	1790	250	25	3,26	67.24	2,44	
ПНВ 63.18.30 — 3Я		6270	1790	300	25	4.01	70.69	3.01	300
ПНВ 63.18.30 — 2Я		6270	1790	300	25	4.01	63,28	3.01	200
ПНВ 63.18.25 — 2Я		6270	1790	250	25	3,45	80.93	2.59	
ПНВ 66.18.30 — 3Я		6570	1790	300	25	4.23	84.73	3.17	300
ПНВ 66.18.30 — 2Я		6570	1790	300	25	4.23	73.85	3.17	200
ПНВ 66.18.25 — 2Я		6570	1790	250	25	3.65	84.44	2.74	
ПНВ 72.18.30 — 3Я		7170	1790	300	25	4.69	100.95	3.52	300
ПНВ 72.18.30 — 2Я		7170	1790	300	25	4.69	92.13	3.52	200
ПНВ 72.18.25 — 2Я		7170	1790	250	25	4.06	107.16	3.04	

Формат	Зона	Поз.	Обозначение	Наименование	Кол.	Примечание
				Документация		
12			1.165-9.1.0.0.00 ТО	Техническое описание		
12			1.165-9.1.0.0.00 ВД	Ведомость ссылочных документов		
12			1.165-9.1.0.0.00 ВС	Выборка стали		
12			1.165-9.1.1.0.0.00 СБ	Панели покрытий шириной 590мм, длиной 4.2÷7.2м		
				Сборочный чертеж. Детали I и II		
			Переменные данные	для исполнений		
			1.165-9.1.1.0.0.00	ПНВ 42.6.30-3Я		
				Сборочные единицы		
11		1	1.165-9.1.1.1.0.00	Каркас пространственный ПК1	1	
				Материал		
				Бетон ячеистый		
				М25 γ_o=600 кг/м^3	0.80	м^3
			1.165-9.1.1.0.0.00-01	ПНВ 42.6.25-2Я		
				Сборочные единицы		
11		1	1.165-9.1.1.1.0.00-01	Каркас пространственный ПК2	1	
				Материал		
				Бетон ячеистый		
				М25 γ_o=600 кг/м^3	0.69	м^3

Нач.отд.	Коровкевич		
Н.контр.	Рода		
Рук.группы	Бокарева		
Ст.инж.	Гиль		
Инженер	Аншмидт		

1.165-9.1.1.0.0.00

Панели покрытий шириной 590мм, длиной 4,2÷7,2м
Спецификация

Стадия	Лист	Листов
Р	1	6

ГОССТРОЙ ЛенЗНИИЭП

Формат 11

Формат	Зона	Поз.	Обозначение	Наименование	Кол.	Примечание
			1.165-9.1.1.0.0.00-02	ПНВ 48.6.30.3Я		
				Сборочные единицы		
11		1	1.165-9.1.1.1.0.00-02	Каркас пространственный ПК3	1	
				Материал		
				Бетон ячеистый		
				М25 γ_o=600 кг/м^3	0.93	м^3
			1.165-9.1.1.0.0.00-03	ПНВ 48.6.25-2Я		
				Сборочные единицы		
11		1	1.165-9.1.1.1.0.00-03	Каркас пространственный ПК4	1	
				Материал		
				Бетон ячеистый		
				М25 γ_o=600 кг/м^3	0.80	м^3
			1.165-9.1.1.0.0.00-04	ПНВ 54.6.30-3Я		
				Сборочные единицы		
11		1	1.165-9.1.1.1.0.00-04	Каркас пространственный ПК5	1	
				Материал		
				Бетон ячеистый		
				М25 γ_o=600 кг/м^3	1.06	м^3
			1.165-9.1.1.0.0.00-05	ПНВ 54.6.30-2Я		
				Сборочные единицы		
11		1	1.165-9.1.1.1.0.00-05	Каркас пространственный ПК6	1	
				Материал		
				Бетон ячеистый		
				М25 γ_o=600 кг/м^3	1.06	м^3

Взам.инв.№ | Подп.и дата | Инв.№подл.

1.165-9.1.1.0.0.00

Лист 2

Копировал

16661 17 Формат 11

Формат	Зона	Поз.	Обозначение	Наименование	Кол.	Примечание
			1.165-9.1.1.0.0.00-06	ПНВ 54.6.25-2Я		
				Сборочные единицы		
11		1	1.165-9.1.1.1.0.00-06	Каркас пространственный ПК7	1	
				Материал		
				Бетон ячеистый		
				М 25 γ_0 = 600 кг/м^3	0.91	м^3
			1.165-9.1.1.0.0.00-07	ПНВ 60.6.30-3Я		
				Сборочные единицы		
11		1	1.165-9.1.1.1.0.00-07	Каркас пространствен-		
				ный ПК8	1	
				Материал		
				Бетон ячеистый		
				М 25 γ_0 = 600 кг/м^3	1.20	м^3
			1.165-9.1.1.0.0.00-08	ПНВ 60.6.30-2Я		
				Сборочные единицы		
11		1	1.165-9.1.1.1.0.00-08	Каркас пространствен-		
				ный ПК9	1	
				Материал		
				Бетон ячеистый		
				М 25 γ_0 = 600 кг/м^3	1.20	м^3

Формат	Зона	Поз.	Обозначение	Наименование	Кол.	Примечание
			1.165-9.1.1.0.0.00-09	ПНВ.60.6.25-2Я		
				Сборочные единицы		
11		1	1.165-9.1.1.1.0.00-09	Каркас пространственный ПК10	1	
				Материал		
				Бетон ячеистый		
				М 25 γ_0 = 600 кг/м^3	1.04	м^3
			1.165-9.1.1.0.0.00-10	ПНВ 63.6.30-3Я		
				Сборочные единицы		
11		1	1.165-9.1.1.1.0.00-10	Каркас пространствен-		
				ный ПК11	1	
				Материал		
				Бетон ячеистый		
				М 25 γ_0 = 600 кг/м^3	1.27	кг
			1.165-9.1.1.0.0.00-11	ПНВ 63.6.30-2Я		
				Сборочные единицы		
11		1	1.165-9.1.1.1.0.00-11	Каркас пространствен-		
				ный ПК12	1	
				Материал		
				Бетон ячеистый		
				М 25 γ_0 = 600 кг/м^3	1.27	м^3

Инв.№подл. | Подп. и дата | Взамен инв.№

Формат	Зона	Поз.	Обозначение	Наименование	Кол.	Примечание
			1.165-9.1.1.0.0.00-12	ПНВ 63.6.25-2Я		
				Сборочные единицы		
11		1	1.165-9.1.1.1.0.00-12	Каркас пространственный ПК13	1	
				Материал		
				Бетон ячеистый		
				М 25 γ_0 = 600 кг/м^3	1.10	м^3
			1.165-9.1.1.0.0.00-13	ПНВ 66.6.30-3Я		
				Сборочные единицы		
11		1	1.165-9.1.1.1.0.00-13	Каркас пространствен-		
				ный ПК14	1	
				Материал		
				Бетон ячеистый		
				М 25 γ_0 = 600 кг/м^3	1.35	м^3
			1.165-9.1.1.0.0.00-14	ПНВ 66.6.30-2Я		
				Сборочные единицы		
11		1	1.165-9.1.1.1.0.00-14	Каркас пространствен-		
				ный ПК15	1	
				Материал		
				Бетон ячеистый		
				М25 γ_0 = 600 кг/м^3	1,35	м^3

Формат 11

Формат	Зона	Поз.	Обозначение	Наименование	Кол.	Примечание
			1.165-9.1.1.00.00-15	ПНВ 66.6.25-2Я		
				Сборочные единицы		
11		1	1.165-9.1.1.1.0.00-15	Каркас пространственный ПК16	1	
				Материал		
				Бетон ячеистый		
				М 25 γ_0 = 600 кг/м^3	1.16	м^3
			1.165-9.1.1.0.0.00-16	ПНВ 72.6.30-3Я		
				Сборочные единицы		
11		1	1.165-9.1.1.1.0.00-16	Каркас пространствен-		
				ный ПК17	1	
				Материал		
				Бетон ячеистый		
				М 25 γ_0 = 600 кг/м^3	1.49	м^3
			1.165-9.1.1.0.0.00-17	ПНВ 72.6.25-2Я		
				Сборочные единицы		
11		1	1.165-9.1.1.1.0.00-17	Каркас пространствен-		
				ный ПК18	1	
				Материал		
				Бетон ячеистый		
				М 25 γ_0 = 600 кг/м^3	1.29	м^3

Инв.№ подл. | Подп. и дата | Взам.инв.№

Копировал

Формат 11

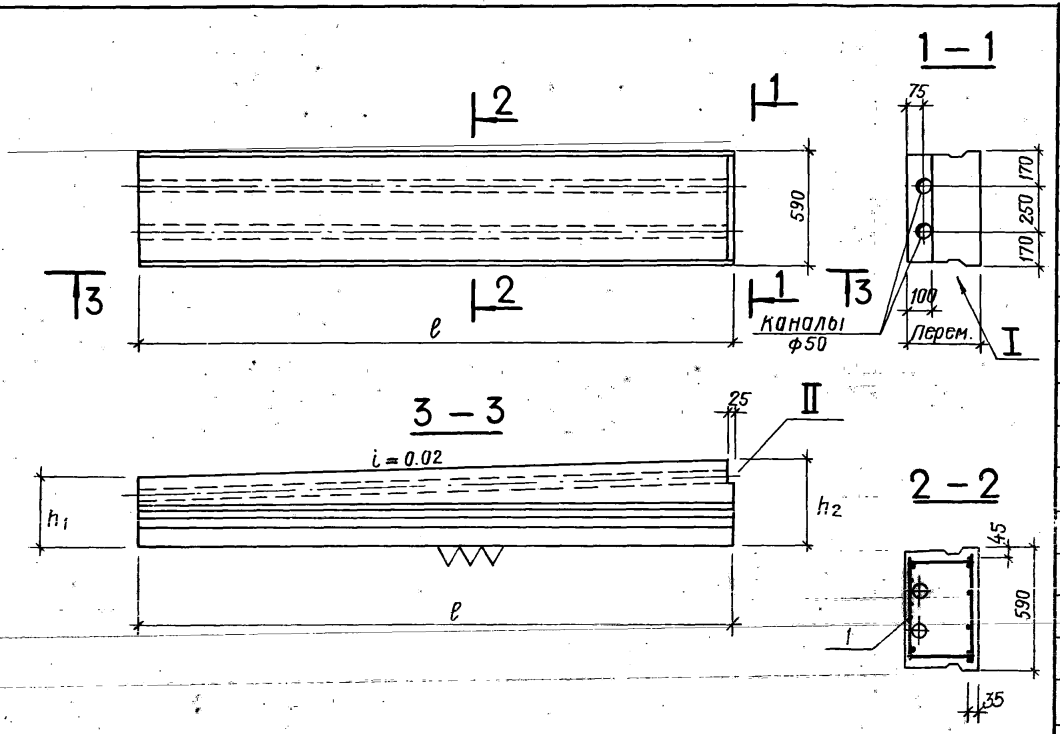

Обозначение	Марка	ℓ мм	h_1 мм	h_2 мм	Масса т
1.165-9.1.1.0.0.00	ПНВ 42.6.30-3Я	4170	300	384	0.60
-01	ПНВ 42.6.25-2Я	4170	250	334	0.52
-02	ПНВ 48.6.30-3Я	4770	300	396	0.70
-03	ПНВ 48.6.25-2Я	4770	250	346	0.60
-04	ПНВ 54.6.30-3Я	5370	300	408	0.79
-05	ПНВ 54.6.30-2Я	5370	300	408	0.79
-06	ПНВ 54.6.25-2Я	5370	250	358	0.68
-07	ПНВ 60.6.30-3Я	5970	300	420	0.91
-08	ПНВ 60.6.30-2Я	5970	300	420	0.91
-09	ПНВ 60.6.25-2Я	5970	250	370	0.78
-10	ПНВ 63.6.30-3Я	6270	300	426	0.95
-11	ПНВ 63.6.30-2Я	6270	300	426	0.35
-12	ПНВ 63.6.25-2Я	6270	250	376	0.82
-13	ПНВ 66.6.30-3Я	6570	300	432	1.01
-14	ПНВ 66.6.30-2Я	6570	300	432	1.01
-15	ПНВ 66.6.25-2Я	6570	250	382	0.87
-16	ПНВ 72.6.30-3Я	7170	300	444	1.12
-17	ПНВ 72.6.25-2Я	7170	250	394	0.97

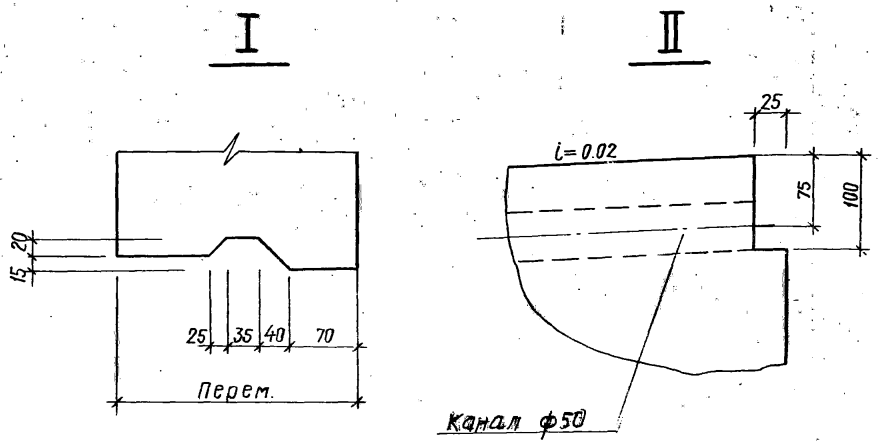

Нач.отд	Коровкевич	
Н.контр.	Рода	
Рук.группы	Бахирова	
Ст.инж.	Гиль	
Инженер	Аншмидт	

1.165-9.1.1.0.0.00 СБ

Панели покрытий шириной 590 мм, длиной 4.2 ÷ 7.2 м сборочный чертеж. Детали II

Стадия	Масса	Масштаб
Р	см. табл.	—
Лист	Листов 1	

ГОСГРАЖДАНСТРОЙ
ЛенЗНИИЭП

КОПИРОВАЛ

Формат	Зона	Поз.	Обозначение	Наименование	Кол.	Примечание
				Документация		
12			1.165-9.1.0.0.0.00 ТО	Техническое описание		
12			1.165-9.1.0.0.0.00 ВД	Ведомость ссылочных документов		
12			1.165-9.1.0.0.0.00 ВС	Выборка стали		
12			1.165-9.1.2.0.0.00 СБ	Панели покрытий шириной 1190мм, длиной 4.2÷7.2 м		
				Сборочный чертеж		
12			1.165-9.1.1.0.0.00 СБ	Панели покрытий шириной 590 мм, длиной 4.2÷7.2 м		
				Сборочный чертеж. Детали I и II		
			Переменные данные	для исполнений		
			1.165-9.1.2.0.0.00	ПНВ-42.12.30-3Я		
				Сборочные единицы		
11		1	1.165-9.1.2.1.0.00	Каркас пространственный ПК-19	1	
				Материал		
				Бетон ячеистый М25 γ_o = 600 кг/м³	1.65	м³
			1.165-9.1.2.0.0.00-01	ПНВ 42.12.25-2Я		
				Сборочные единицы		
11		1	1.165-9.1.2.1.0.00-01	Каркас пространственный ПК 20	1	
				Материал		
				Бетон ячеистый М25 γ_o = 600 кг/м³	1.41	м³

				1.165-9.1.2.0.0.00		
Нач.отд.	Коровкевич					
Н.контр.	Рооп		Панели покрытий шириной 1190 мм, длиной 4,2÷7,2 м. Спецификация	стадия: Р	лист: 1	листов: 6
Рук.группы	Бахирева			ГОСГРАЖДАНСТРОЙ ПензНИИЭП		
Ст.инж.	Гиль					
Инженер	Аншмидт					

Формат 11

Формат	Зона	Поз.	Обозначение	Наименование	Кол.	Примечание
			1.165-9.1.2.0.0.00-02	ПНВ 48.12.30-3Я		
				Сборочные единицы		
11		1	1.165-9.1.2.1.0.00-02	Каркас пространств. ПК 21	1	
				Материал		
				Бетон ячеистый М25 $\gamma_{сух}$ = 600 кг/м³	1.92	м³
			1.165-9.1.2.0.0.00-03	ПНВ 48.12.30-2Я		
			1.165-9.1.2.0.0.00-03	Сборочные единицы		
11		1	1.165-9.1.2.1.0.00-03	Каркас простран-ственный ПК 22	1	
				Материал		
				Бетон ячеистый М25 γ_o = 600 кг/м³	1.92	м³
			1.165-9.1.2.0.0.00-04	ПНВ 48.12.25-2Я		
				Сборочные единицы		
11		1	1.165-9.1.2.1.0.00-04	Каркас простран-ственный ПК 23	1	
				Материал		
				Бетон ячеистый М25 γ_o = 600 кг/м³	1.65	м³
			1.165-9.1.2.0.0.00-05	ПНВ 54.12.30-3Я		
				Сборочные единицы		
11		1	1.165-9.1.2.1.0.00-05	Каркас простран-ственный ПК 24	1	
				Материал		
				Бетон ячеистый М25 γ_o = 600 кг/м³	2.21	м³

Взамен инв.№ | Подп. и дата | Инв.№ подл.

	1.165-9.1.2.00.00		Лист 2

Копировал

16661 Р1

Формат

Формат	Зона	Поз.	Обозначение	Наименование	Кол.	Примечание
			1.165-9.1.2.0.0.00-06	ПНВ 54.12.30-2Я		
				Сборочные единицы		
11		1	1.165-9.1.2.1.0.0.00-06	Каркас пространственный ПК 25	1	
				Материал		
				Бетон ячеистый		
				М25 γ_0 = 600 кг/м³	2.21	м³
			1.165-9.1.2.0.0.00-07	ПНВ 54.12.25-2Я		
				Сборочные единицы		
11		1	1.165-9.1.2.1.0.00-07	Каркас пространственный ПК 26	1	
				Материал		
				Бетон ячеистый		
				М25 γ_0 = 600 кг/м³	1.89	м³
			1.165-9.1.2.0.0.00-08	ПНВ 60.12.30-3Я		
				Сборочные единицы		
11		1	1.165-9.1.2.1.0.00-08	Каркас пространственный ПК 27	1	
				Материал		
				Бетон ячеистый		
				М25 γ_0 = 600 кг/м³	2.49	м³
			1.165-9.1.2.0.0.00-09	ПНВ 60.12.30-2Я		
				Сборочные единицы		
11		1	1.165-9.1.2.1.0.00-09	Каркас пространственный ПК 28	1	
				Материал		
				Бетон ячеистый		
				М25 γ_0 = 600 кг/м³	2.49	м³

Формат	Зона	Поз.	Обозначение	Наименование	Кол.	Примечание
			1.165-9.1.2.0.0.00-10	ПНВ 60.12.25-2Я		
				Сборочные единицы		
11		1	1.165-9.1.2.1.0.00-10	Каркас пространственный ПК 29	1	
				Материал		
				Бетон ячеистый		
				М25 γ_0 = 600 кг/м³	2.15	м³
			1.165-9.1.2.0.0.00-11	ПНВ 63.12.30-3Я		
				Сборочные единицы		
11		1	1.165-9.1.2.1.0.00-11	Каркас пространственный ПК 30	1	
				Материал		
				Бетон ячеистый		
				М25 γ_0 = 600 кг/м³	2.64	м³
			1.165-9.1.2.0.0.00-12	ПНВ 63.12.30-2Я		
				Сборочные единицы		
11		1	1.165-9.1.2.1.0.00-12	Каркас пространственный ПК 31	1	
				Материал		
				Бетон ячеистый		
				М25 γ_0 = 600 кг/м³	2.64	м³

Инв. № подл. | Подп. и дата | Взамен. инв. №

Формат	Зона	Поз.	Обозначение	Наименование	Кол.	Примечание
			1.165-9.1.2.0.0.00-13	ПНВ 63.12.25-2Я		
				Сборочные единицы		
11		1	1.165-9.1.2.1.0.00-13	Каркас пространственный		
				ПК 32	1	
				Материал		
				Бетон ячеистый		
				М25 γ_o = 600 кг/м³	2.28	м³
			1.165-9.1.2.0.0.00-14	ПНВ 66.12.30-3Я		
				Сборочные единицы		
11		1	1.165-9.1.2.1.0.00-14	Каркас пространственный ПК 33	1	
				Материал		
				Бетон ячеистый		
				М25 γ_o = 600 кг/м³	2.79	м³
			1.165-9.1.2.0.0.00-15	ПНВ 66.12.30-2Я		
				Сборочные единицы		
11		1	1.165-9.1.2.1.0.00-15	Каркас пространственный ПК 34	1	
				Материал		
				Бетон ячеистый		
				М25 γ_o = 600 кг/м³	2.79	м³
			1.165-9.1.2.0.0.00-16	ПНВ 66.12.25-2Я		
				Сборочные единицы		
11		1	1.165-9.1.2.1.0.00-16	Каркас пространственный ПК 35	1	
				Материал		
				Бетон ячеистый		
				М25 γ_o = 600 кг/м³	2.41	м³

Формат	Зона	Поз.	Обозначение	Наименование	Кол.	Примечание
			1.165-9.1.2.0.0.00-17	ПНВ 72.12.30-3Я		
				Сборочные единицы		
11		1	1.165-9.1.2.1.0.00-17	Каркас пространственный ПК 36	1	
				Материал		
				Бетон ячеистый		
				М25 γ_o = 600 кг/м³	3.09	м³
			1.165-9.1.2.0.0.00-18	ПНВ 72.12.30-2Я		
				Сборочные единицы		
11		1	1.165-9.1.2.1.0.00-18	Каркас пространственный ПК 37		
				Материал		
				Бетон ячеистый		
				М25 γ_o = 600 кг/м³	3.09	м³
			1.165-9.1.2.0.0.00-19	ПНВ 72.12.25-2Я		
				Сборочные единицы		
11		1	1.165-9.1.2.1.0.00-19	Каркас пространственный ПК 38	1	
				Материал		
				Бетон ячеистый		
				М25 γ_o = 600 кг/м³	2.68	м³

Инв.№ подл. | Подпись и дата | Взамен инв.№

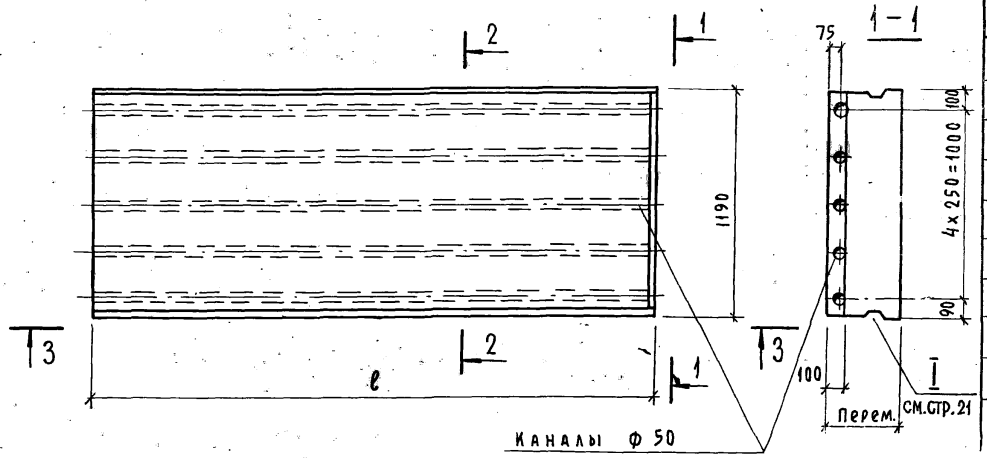

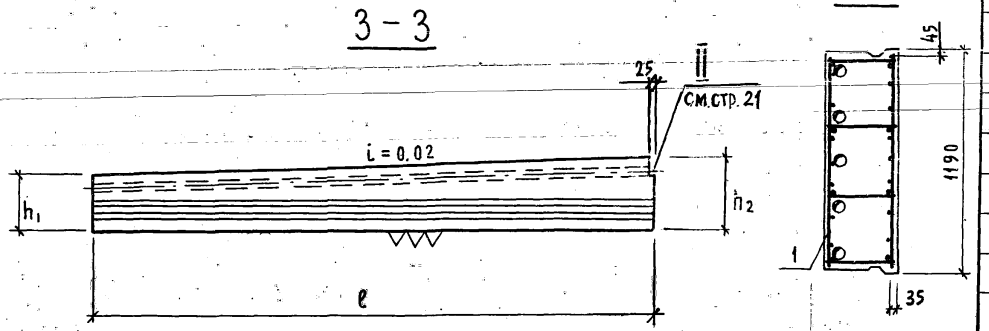

Обозначение	Марка	ℓ мм	h1 мм	h2 мм	Масса т
1.165-9.1.2.0.0.00	ПНВ42.12.30-3Я	4170	300	384	1,23
-01	ПНВ42.12.25-2Я	4170	250	334	1,05
-02	ПНВ48.12.30-3Я	4770	300	396	1,44
-03	ПНВ48.12.30-2Я	4770	300	396	1,44
-04	ПНВ48.12.25-2Я	4770	250	346	1,23
-05	ПНВ54.12.30-3Я	5370	300	408	1,65
-06	ПНВ54.12.30-2Я	5370	300	408	1,65
-07	ПНВ54.12.25-2Я	5370	250	358	1,42
-08	ПНВ60.12.30-3Я	5970	300	420	1,87
-09	ПНВ60.12.30-2Я	5970	300	420	1,87
-10	ПНВ60.12.25-2Я	5970	250	370	1,61
-11	ПНВ63.12.30-3Я	6270	300	426	1,98
-12	ПНВ63.12.30-2Я	6270	300	426	1,98
-13	ПНВ63.12.25-2Я	6270	250	376	1,71
-14	ПНВ66.12.30-3Я	6570	300	432	2,09
-15	ПНВ66.12.30-2Я	6570	300	432	2,09
-16	ПНВ66.12.25-2Я	6570	250	382	1,81
-17	ПНВ72.12.30-3Я	7170	300	444	2,32
-18	ПНВ72.12.30-2Я	7170	300	444	2,32
-19	ПНВ72.12.25-2Я	7170	250	394	2,01

Нач.отд.	Коровкевич	
Н. контр.	Роол	
Рук.группы	Бахирова	
Ст. инж.	Гиль	
Инженер	Аншмидт	

1.165-9.1.2.0.0.00 СБ

Панели покрытий шириной 1190мм, длиной 4,2 ÷ 7,2 м. Сборочный чертеж.

Стадия	Масса	Масштаб
Р	см. табл.	—
Лист	Листов 1	

ГОССТРОЙ ЛенЗНИИЭП

Формат	Зона	Поз.	Обозначение	Наименование	Кол.	Примечание
				Документация		
12			1.165-9.1.0.0.0.00 ТО	техническое описание		
12			1.165-9.1.0.00.00 ВД	Ведомость ссылочных		
				документов		
12			1.165-9.1.0.0.0.00 ВС	Выборка стали		
12			1.165-9.1.3.0.0.00 СБ	Панели покрытий ши-		
				риной 1490 мм, длиной 4,2÷7,2 м		
				Сборочный чертеж		
12			1.165-9.1.1.0.0.00 СБ	Панели покрытий ширин. 1490 мм		
				длиной 4,2÷7,2 м. Сборочный		
				чертеж. Детали I и II		
			Переменные данные	для исполнений		
			1.165-9.1.3.0.0.00	ПНВ 42.15.30-3Я		
				Сборочные единицы		
11		1	1.165-9.1.3.1.0.00	Каркас пространст-		
				венный ПК 39	1	
				Материал		
				Бетон ячеистый		
				М 25 γ_0 = 600 кг/м³	2.08	м³
			1.165-9.1.3.0.0.00-01	ПНВ 42.15.25-2Я		
				Сборочные единицы		
11		1	1.165-9.1.3.1.0.00-01	Каркас простран-		
				ственный ПК 40	1	
				Материал		
				Бетон ячеистый		
				М 25 γ_0 = 600 кг/м³	1.78	м³

1.165-9.1.3.0.0.00

Нач. отд.	Коробкевич	
Н. контр.	Роол	
Рук. группы	Бахирова	
Ст. инж.	Гиль	
Инженер	Аншмидт	

Панели покрытий шириной 1490 мм, длиной 4.2÷7.2 м
Спецификация

Стадия	Лист	Листов
Р	1	5

Госгражданстрой ЛенЗНИИЭП

Формат	Зона	Поз.	Обозначение	Наименование	Кол.	Примечание
			1.165-9.1.3.0.0.00-02	ПНВ 48.15.30-3Я		
				Сборочные единицы		
11		1	1.165-9.1.3.1.0.00-02	Каркас пространственный ПК 41	1	
				Материал		
				Бетон ячеистый		
				М 25 γ_0 = 600 кг/м³	2.42	м³
			1.165-9.1.3.0.0.00-03	ПНВ 48.15.30-2Я		
				Сборочные единицы		
11		1	1.165-9.1.3.1.0.00-03	Каркас простран-		
				ственный ПК 42	1	
				Материал		
				Бетон ячеистый		
				М 25 γ_0 = 600 кг/м³	2.42	м³
			1.165-9.1.3.0.00-04	ПНВ 48.15.25-2Я		
				Сборочные единицы		
11		1	1.165-9.1.3.1.0.00-04	Каркас простран-		
				ственный ПК 43	1	
				Материал		
				Бетон ячеистый		
				М 25 γ_0 = 600 кг/м³	2.07	м³
			1.165-9.1.3.0.0.00-05	ПНВ 54.15.30-3Я		
				Сборочные единицы		
11		1	1.165-9.1.3.1.0.00-05	Каркас простран-		
				ственный ПК 44	1	
				Материал		
				Бетон ячеистый		
				М 25 γ_0 = 600 кг/м³	2.78	м³

Взамен инв. N

Подпись и дата

Инв. N подл.

1.165-9.1.3.0.0.00

Лист 2

Формат	Зона	Поз.	Обозначение	Наименование	Кол.	Примечание
			1.165-9.1.3.0.0.00-06	ПНВ 54-15.30-2Я		
				Сборочные единицы		
11		1	1.165-9.1.3.1.0.00-06	Каркас пространственный ПК 45	1	
				Материал		
				Бетон ячеистый		
				М25 γ_0 = 600 кг/м³	2.78	м³
			1.165-9.1.3.0.0.00-07	ПНВ 54.15.25-2Я		
				Сборочные единицы		
11		1	1.165-9.1.3.1.0.00-07	Каркас пространственный ПК 46	1	
				Материал		
				Бетон ячеистый		
				М25 γ_0 = 600 кг/м³	2.38	м³
			1.165-9.1.3.0.0.00-08	ПНВ 60.15.30-3Я		
				Сборочные единицы		
11		1	1.165-9.1.3.1.0.00-08	Каркас пространственный ПК 47	1	
				Материал		
				Бетон ячеистый		
				М25 γ_0 = 600 кг/м³	3.14	м³
			1.165-9.1.3.0.0.00-09	ПНВ 60.15.30-2Я		
				Сборочные единицы		
11		1	1.165-9.1.3.1.0.00-09	Карас пространственный ПК 48	1	
				Материал		
				Бетон ячеистый		
				М25 γ_0 = 600 кг/м³	3.14	м³

Инв.№ подл. | Подпись и дата | Взам.инв.№

Перв.примен.

1.165-9.1.3.0.0.00 Лист 3

Формат 11

Формат	Зона	Поз.	Обозначение	Наименование	Кол.	Примечание
			1.165-9.1.3.0.0.00-10	ПНВ 60.15.25-2Я		
				Сборочные единицы		
11		1	1.165-9.1.3.1.0.00-10	Каркас пространственный ПК 49	1	
				Материал		
				Бетон ячеистый		
				М25 γ_0 = 600 кг/м³	2.70	м³
			1.165-9.1.3.0.0.00-11	ПНВ 63.15.30-3Я		
				Сборочные единицы		
11		1	1.165-9.1.3.1.0.00-11	Каркас пространственный ПК 50	1	
				Материал		
				Бетон ячеистый		
				М25 γ_0 = 600 кг/м³	3.32	м³
			1.165-9.1.3.0.0.00-12	ПНВ 63.15.30-2Я		
				Сборочные единицы		
11		1	1.165-9.1.3.1.0.00-12	Каркас пространственный ПК 51	1	
				Материал		
				Бетон ячеистый		
				М25 γ_0 = 600 кг/м³	3.32	м³

Инв.№ подл. | Подпись и дата | Взам.инв.№

1.165-9.1.3.0.0.00 Лист 4

Формат	Зона	Поз.	Обозначение	Наименование	Кол.	Примечание
			1.165-9.1.3.0.0.00-13	ПНВ 63.15.25-2Я		
				Сборочные единицы		
11		1	1.165-9.1.3.1.0.00-13	Каркас простран-		
				ственный ПК 52	1	
				Материал		
				Бетон ячеистый		
				М25 γ_o = 600 кг/м³	2.86	м³
			1.165-9.1.3.0.0.00-14	ПНВ 66.15.30-3Я		
				Сборочные единицы		
11		1	1.165-9.1.3.0.0.00-14	Каркас простран-		
				ственный ПК 53	1	
				Материал		
				Бетон ячеистый		
				М25 γ_o = 600 кг/м³	3.57	м³
			1.165-9.1.3.0.0.00-15	ПНВ 66.15.30-2Я		
				Сборочные единицы		
11		1	1.165-9.1.3.1.0.00-15	Каркас простран		
				ственный ПК 54	1	
				Материал		
				Бетон ячеистый		
				М25 γ_o = 600 кг/м³	3.51	м³
			1.165-9.1.3.0.0.00-16	ПНВ 66.15.25-2Я		
				Сборочные единицы		
11		1	1.165-9.1.3.1.0.00-16	Каркас простран-		
				ственный ПК 55	1	
				Материал		
				Бетон ячеистый		
				М25 γ_o = 600 кг/м³	3.03	м³

Формат	Зона	Поз.	Обозначение	Наименование	Кол.	Примечание
			1.165-9.1.3.0.0.00-17	ПНВ 72.15.30-3Я		
				Сборочные единицы		
11		1	1.165-9.1.3.1.0.00-17	Каркас простран-		
				ственный ПК 56	1	
				Материал		
				Бетон ячеистый		
				М25 γ_o = 600 кг/м³	3.89	м³
			1.165-9.1.3.0.0.00-18	ПНВ 72.15.30-2Я		
				Сборочные единицы		
11		1	1.165-9.1.3.1.0.00-18	Каркас простран-		
				ственный ПК 57	1	
				Материал		
				Бетон ячеистый		
				М25 γ_o = 600 кг/м³	3.89	м³
			1.165-9.1.3.0.0.00-19	ПНВ 72.15.25-2Я		
				Сборочные единицы		
11		1	1.165-9.1.3.1.0.00-19	Каркас простран-		
				ственный ПК 58	1	
				Материал		
				Бетон ячеистый		
				М25 γ_o = 600 кг/м³	3.37	м³

Инв. № подл. | Подпись и дата | Взамен инв. №

Копировал

15661-27

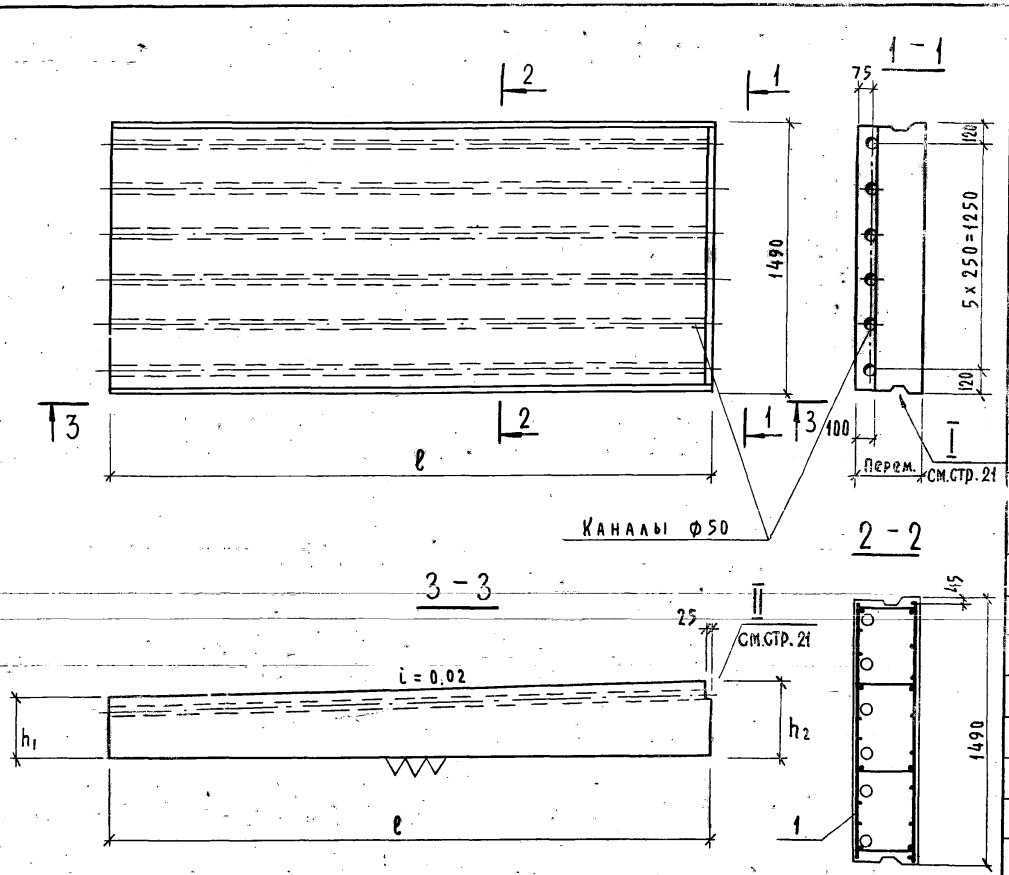

Обозначение	Марка	ℓ мм	h1 мм	h2 мм	Масса т
1.165-9.1.3.0.0.00	ПНВ 42.15.30-3Я	4170	300	384	1,56
-01	ПНВ 42.15.25-2Я	4170	250	334	1,33
-02	ПНВ 48.15.30-3Я	4770	300	396	1,81
-03	ПНВ 48.15.30-2Я	4770	300	396	1,81
-04	ПНВ 48.15.25-2Я	4770	250	346	1,55
-05	ПНВ 54.15.30-3Я	5370	300	408	2,08
-06	ПНВ 54.15.30-2Я	5370	300	408	2,08
-07	ПНВ 54.15.25-2Я	5370	250	358	1,78
-08	ПНВ 60.15.30-3Я	5970	300	420	2,35
-09	ПНВ 60.15.30-2Я	5970	300	420	2,35
-10	ПНВ 60.15.25-2Я	5970	250	370	2,02
-11	ПНВ 63.15.30-3Я	6270	300	426	2,49
-12	ПНВ 63.15.30-2Я	6270	300	426	2,49
-13	ПНВ 63.15.25-2Я	6270	250	376	2,14
-14	ПНВ 66.15.30-3Я	6570	300	432	2,63
-15	ПНВ 66.15.30-2Я	6570	300	432	2,63
-16	ПНВ 66.15.25-2Я	6570	250	382	2,27
-17	ПНВ 72.15.30-3Я	7170	300	444	2,92
-18	ПНВ 72.15.30-2Я	7170	300	444	2,92
-19	ПНВ 72.15.25-2Я	7170	250	394	2,53

Нач. отд.	Коровкевич	
Н. контр.	Рооп	
Рук. группы	Бахирова	
Гл. инж.	Гилль	
Инженер	Аншмидт	

1.165-9.1.3.0.0.00 СБ

Панели покрытий шириной 1490 мм, длиной 4,2 ÷ 7,2 м. Сборочный чертеж

Стадия	Масса	Масштаб
Р	см. табл.	—
Лист	Листов 1	

Госстрой СССР ЛенЗНИИЭП

Формат	Зона	Поз.	Обозначение	Наименование	Кол.	Примечание
				Документация		
12			1.165-9.1.0.0.0.00 ТО	Техническое описание		
12			1.165-9.1.0.0.0.00 ВД	Ведомость ссылочных		
				документов		
12			1.165-9.1.0.0.0.00 ВС	Выборка стали		
			1.165-9.1.4.0.0.00 СБ	Панели покрытий шириной		
				1790 мм, длиной 4,2÷7,2 м		
				Сборочный чертеж		
12			1.165-9.1.1.0.00 СБ	Панели покрытий шириной		
				590 мм, длиной 4,2÷7,2 м. Сбо-		
				рочный чертеж. Детали I и II		
			Переменные данные	для исполнений		
			1.165-9.1.4.0.0.00	ПНВ 42.18.30-3Я		
				Сборочные единицы		
11		1	1.165-9.1.4.1.0.00	Каркас пространст-		
				венный ПК59	1	
				Материал		
				Бетон ячеистый		
				М25 γ_o = 600 кг/м³	2,51	м³
			1.165-9.1.4.0.0.00-01	ПНВ 42.18.25-2Я		
				Сборочные единицы		
11		1	1.165-9.1.4.1.0.00-01	Каркас пространст-		
				венный ПК60	1	
				Материал		
				Бетон ячеистый		
				М25 γ_o = 600 кг/м³	2,14	м³

				1.165-9.1.4.0.0.00		
Нач.отд.	Коровкевич					
Н.контр.	Родл			Панели покрытий шириной 1790 мм, длиной 4,2÷7,2 м. Спецификация.	Стадия: Р; Лист: 1; Листов: 6	
Рук.группы	Бахирова				Госгражданстрой ЛенЗНИИЭП	
Ст.инж.	Гиль					
Инженер	Аншмидт					

Формат 11

Формат	Зона	Поз.	Обозначение	Наименование	Кол.	Примечание
			1.165-9.1.4.0.0.00-02	ПНВ 48.18.30-3Я		
				Сборочные единицы		
11		1	1.165-9.1.4.1.0.00-02	Каркас пространст-		
				венный ПК61	1	
				Материал		
				Бетон ячеистый		
				М25 γ_o = 600 кг/м³	2,92	м³
			1.165-9.1.4.0.0.00-03	ПНВ 48.18.30-2Я		
				Сборочные единицы		
11		1	1.165-9.1.4.1.0.00-03	Каркас простран-		
				ственный ПК62	1	
				Материал		
				Бетон ячеистый		
				М25 γ_o = 600 кг/м³	2,92	м³
			1.165-9.1.4.0.0.00-04	ПНВ 48.18.25-2Я		
				Сборочные единицы		
11		1	1.165-9.1.4.1.0.00-04	Каркас простран-		
				ственный ПК63	1	
				Материал		
				Бетон ячеистый		
				М25 γ_o = 600 кг/м³	2,50	м³
			1.165-9.1.4.0.0.00-05	ПАВ 54.18.30-3Я		
				Сборочные единицы		
11		1	1.165-9.1.4.1.0.00-05	Каркас простран-		
				ственный ПК64	1	
				Материал		
				Бетон ячеистый		
				М25 γ_o = 600 кг/м³	3,35	м³

Инв.№ подл. | Подпись и дата | Взам.инв.№

1.165-9.1.4.0.0.00		Лист 2

Копировал 16661 29 Формат 11

Формат	Зона	Поз.	Обозначение	Наименование	Кол.	Примечание
			1.165-9.1.4.0.0.00-06	ПНВ 54.18.30-2Я		
				Сборочные единицы		
11		1	1.165-9.1.4.1.0.00-06	Каркас пространственный ПК65	1	
				Материал		
				Бетон ячеистый М25 γ_o = 600 кг/м³	3,35	м³
			1.165-9.1.4.0.0.00-07	ПНВ 54.18.25-2.Я		
				Сборочные единицы		
11		1	1.165-9.1.4.1.0.00-07	Каркас пространственный ПК66	1	
				Материал		
				Бетон ячеистый М25 γ_o = 600 кг/м³	2,87	м³
			1.165-9.1.4.0.0.00-08	ПНВ60.18.30-3Я		
				Сборочные единицы		
11		1	1.165-9.1.4.1.0.00-08	Каркас пространственный ПК67	1	
				Материал		
				Бетон ячеистый М25 γ_o = 600 кг/м³	3,78	м³
			1.165-9.1.4.0.0.00-09	ПНВ60.18.30-2Я		
				Сборочные единицы		
11		1	1.165-9.1.4.1.0.00-09	Каркас пространственный ПК68	1	
				Материал		
				Бетон ячеистый М25 γ_o = 600 кг/м³	3,78	м³

Формат	Зона	Поз.	Обозначение	Наименование	Кол.	Примечание
			1.165-9.1.4.0.0.00-10	ПНВ 60.18.25-2Я		
				Сборочные единицы		
11		1	1.165-9.1.4.1.0.00-10	Каркас пространственный ПК69	1	
				Материал		
				Бетон ячеистый М25 γ_o = 600 кг/м³	3,26	м³
			1.165-9.1.4.0.0.00-11	ПНВ 63.18.30-3Я		
				Сборочные единицы		
11		1	1.165-9.1.4.1.0.00-11	Каркас пространственный ПК70	1	
				Материал		
				Бетон ячеистый М25 γ_o = 600 кг/м³	4,01	м³
			1.165-9.1.4.0.0.00-12	ПНВ 63.18.30-3Я		
				Сборочные единицы		
11		1	1.165-9.1.4.1.0.00-12	Каркас пространственный ПК71	1	
				Материал		
				Бетон ячеистый М25 γ_o = 600 кг/м³	4,01	м³

Инв. № подл. | Подпись и дата | Взамен инв. №

Формат	Зона	Поз.	Обозначение	Наименование	Кол.	Примечание
			1.165-9.1.4.0.0.00-13	ПНВ 63.18.25-2Я		
				Сборочные единицы		
11		1	1.165-9.1.4.1.0.00-13	Каркас пространственный ПК72	1	
				Материал		
				Бетон ячеистый М25 γ_o = 600 кг/м³	3,45	м³
			1.165-9.1.4.0.0.00-14	ПНВ 66.18.30-3Я		
				Сборочные единицы		
11		1	1.165-9.1.4.1.0.00-14	Каркас пространственный ПК73	1	
				Материал		
				Бетон ячеистый М25 γ_o = 600 кг/м³	4,23	м³
			1.165-9.1.4.0.0.00-15	ПНВ 66.18.30-2Я		
				Сборочные единицы		
11		1	1.165-9.1.4.1.0.00-15	Каркас пространственный ПК74	1	
				Материал		
				Бетон ячеистый М25 γ_o = 600 кг/м³	4,23	м³
			1.165-9.1.4.0.0.00-16	ПНВ 66.18.25-2Я		
				Сборочные единицы		
11		1	1.165-9.1.4.1.0.00-16	Каркас пространственный ПК75	1	
				Материал		
				Бетон ячеистый М25 γ_o = 600 кг/м³	3,65	м³

Формат	Зона	Поз.	Обозначение	Наименование	Кол.	Примечание
			1.165-9.1.4.0.0.00-17	ПНВ 72.18.30-3Я		
				Сборочные единицы		
11		1	1.165-9.1.4.1.0.00-17	Каркас пространственный ПК76	1	
				Материал		
				Бетон ячеистый М25 γ_o = 600 кг/м³	4,69	м³
			1.165-9.1.4.0.0.00-18	ПНВ 72.18.30-2Я		
				Сборочные единицы		
11		1	1.165-9.1.4.1.0.00-18	Каркас пространственный ПК77	1	
				Материал		
				Бетон ячеистый М25 γ_o = 600 кг/м³	4,69	м³
			1.165-9.1.4.0.0.00-19	ПНВ 72.18.25-2Я		
				Сборочные единицы		
11		1	1.165-9.1.4.1.0.00-19	Каркас пространственный ПК78	1	
				Материал		
				Бетон ячеистый М25 γ_o = 600 кг/м³	4,06	м³

Инв.№ подл. | Подпись и дата | Взамен инв.№

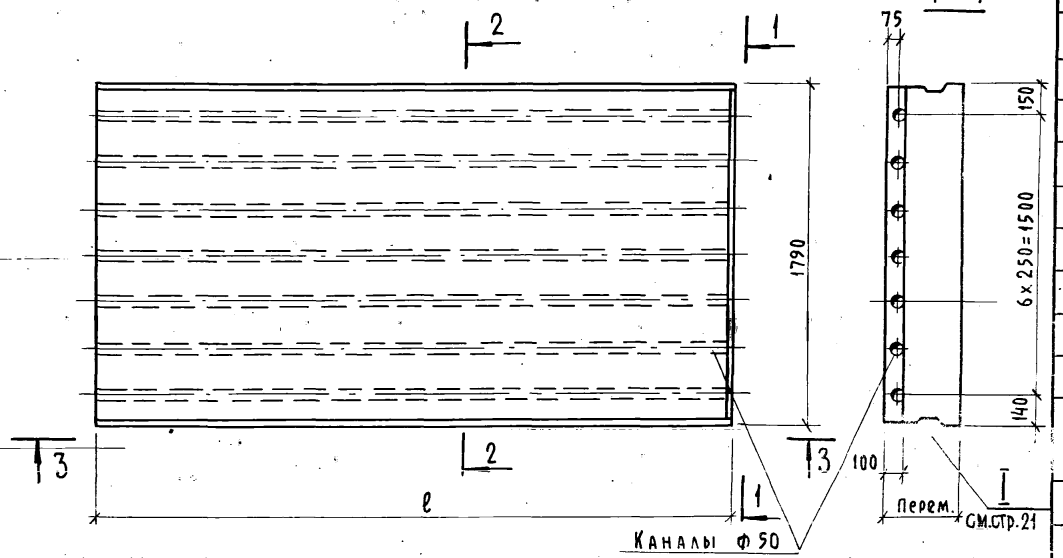

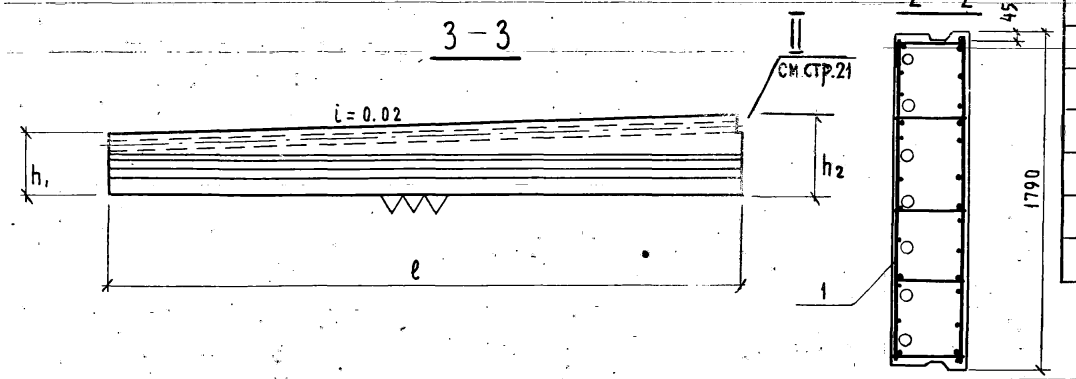

Обозначение	Марка	ℓ мм	h1 мм	h2 мм	Масса т
1.165-9.1.4.0.0.00	ПНВ42.18.30-3Я	4170	300	384	1,88
-01	ПНВ42.18.25-2Я	4170	250	334	1,60
-02	ПНВ48.18.30-3Я	4770	300	396	2,19
-03	ПНВ48.18.20-2Я	4770	300	396	2,19
-04	ПНВ48.18.25-2Я	4770	250	346	1,87
-05	ПНВ54.18.30-3Я	5370	300	408	2,51
-06	ПНВ54.18.30-2Я	5370	300	408	2,51
-07	ПНВ54.18.25-2Я	5370	250	358	2,15
-08	ПНВ60.18.30-3Я	5970	300	420	2,83
-09	ПНВ60.18.30-2Я	5970	300	420	2,83
-10	ПНВ60.18.25-2Я	5970	250	370	2,44
-11	ПНВ63.18.30-3Я	6270	300	426	3,01
-12	ПНВ63.18.30-2Я	6270	300	426	3,01
-13	ПНВ63.18.25-2Я	6270	250	376	2,59
-14	ПНВ66.18.30-3Я	6570	300	432	3,17
-15	ПНВ66.18.30-2Я	6570	300	432	3,17
-16	ПНВ66.18.25-2Я	6570	250	382	2,74
-17	ПНВ72.18.30-3Я	7170	300	444	3,52
-18	ПНВ72.18.30-2Я	7170	300	444	3,52
-19	ПНВ72.18.25-2Я	7170	250	394	3,04

Нач.отд.	Коровкевич	
Н.контр.	Роол	
Рук.группы	Бахирова	
Ст.инж.	Гиль	
Инженер	Аншмидт	

1.165-9.1.4.0.0.00 СБ

Панели покрытий шириной 1790мм, длиной 4,2 ÷ 7,2м. Сборочный чертеж

Стадия	Масса	Масштаб
Р	см. табл.	—

Лист - Листов 1

Госпромстрой ЛенЗНИИЭП

Копировал

16651 32 Формат 12

Формат	Зона	Поз.	Обозначение	Наименование	Кол.	Примечание
				Документация		
12			1.165-9.1.0.0.0.00.ТО	Техническое описание		
12			1.165-9.1.0.0.0.00. ВД	Ведомость ссылочных		
				документов		
12			1.165-9.1.1.1.0.00 СБ	Пространственные		
				каркасы ПК1 ÷ ПК18		
				Сборочный чертеж		
			Переменные данные	для исполнений		
			Сборочные единицы	и детали		
			1.165-9.1.1.1.0.00	ПК1		
11		1	1.165-9.1.1.1.2.00-07	Каркас плоский КР1	2	
11		2	1.165-9.1.1.1.1.00	Сетка С1	1	
11		3	1.165-9.1.1.1.2.00	Сетка С14	1	
			1.165-9.1.1.1.0.00-01	ПК2		
11		1	1.165-9.1.1.1.2.00-14	Каркас плоский КР8	2	
11		2	1.165-9.1.1.1.1.00	Сетка С1	1	
11		3	1.165-9.1.1.1.2.00	Сетка С14	1	

Нач. отд.	Коровкевич		1.165-9.1.1.1.0.00
Н. контр.	Рооп		
Рук. группы	Бахирова		Пространственные каркасы ПК1 ÷ ПК18. Спецификация
Ст. инж.	Гиль		Стадия: Р; Лист: 1; Листов: 4
Инженер	Аншмидт		Госграждандстрой ЛенЗНИИЭП

Формат 11

Формат	Зона	Поз.	Обозначение	Наименование	Кол.	Примечание
			1.165-9.1.1.1.0.00-02	ПК3		
11		1	1.165-9.1.1.1.2.00-08	Каркас плоский КР2	2	
11		2	1.165-9.1.1.1.1.00-01	Сетка С2	1	
11		3	1.165-9.1.1.1.2.00-01	Сетка С15	1	
			1.165-9.1.1.1.0.00-03	ПК4		
11		1	1.165-9.1.1.1.2.00-15	Каркас плоский КР9	2	
11		2	1.165-9.1.1.1.1.00-01	Сетка С2	1	
11		3	1.165-9.1.1.1.2.00-01	Сетка С15	1	
			1.165-9.1.1.1.0.00-04	ПК5		
11		1	1.165-9.1.1.1.2.00-09	Каркас плоский КР3	2	
11		2	1.165-9.1.1.1.1.00-02	Сетка С3	1	
11		3	1.165-9.1.1.1.2.00-02	Сетка С16	1	
			1.165-9.1.1.1.0.00-05	ПК6		
11		1	1.165-9.1.1.1.2.00-09	Каркас плоский КР3	2	
11		2	1.165-9.1.1.1.1.00-03	Сетка С4	1	
11		3	1.165-9.1.1.1.2.00-02	Сетка С16	1	
			1.165-9.1.1.1.0.00-06	ПК7		
11		1	1.165-9.1.1.1.2.00-16	Каркас плоский КР10	2	
11		2	1.165-9.1.1.1.1.00-02	Сетка С3	1	
11		3	1.165-9.1.1.1.2.00-02	Сетка С16	1	

Инв. № подл. | Подпись и дата | Взам. инв. №

1.165-9.1.1.1.0.00 Лист 2

Копировал 16661 3.3 Формат 11

Формат	Зона	Поз.	Обозначение	Наименование	Кол.	Примечание
			1.165-9.1.1.1.0.00-07	ПК 8		
11		1	1.165-9.1.1.1.2.00-10	Каркас плоский КР4	2	
11		2	1.165-9.1.1.1.1.00-04	Сетка С5	1	
11		3	1.165-9.1.1.1.2.00-03	Сетка С17	1	
			1.165-9.1.1.1.0.00-08	ПК 9		
11		1	1.165-9.1.1.1.2.00-10	Каркас плоский КР4	2	
11		2	1.165-9.1.1.1.1.00-05	Сетка С6	1	
11		3	1.165-9.1.1.1.2.00-03	Сетка С17	1	
			1.165-9.1.1.1.0.00-09	ПК 10		
11		1	1.165-9.1.1.1.2.00-17	Каркас плоский КР11	2	
11		2	1.165-9.1.1.1.1.00-06	Сетка С7	1	
11		3	1.165-9.1.1.1.2.00-03	Сетка С17	1	
			1.165-9.1.1.1.0.00-10	ПК 11		
11		1	1.165-9.1.1.1.2.00-11	Каркас плоский КР5	2	
11		2	1.165-9.1.1.1.1.00-07	Сетка С8	1	
11		3	1.165-9.1.1.1.2.00-04	Сетка С18	1	
			1.165-9.1.1.1.0.00-11	ПК 12		
11		1	1.165-9.1.1.1.2.00-11	Каркас плоский КР5	2	
11		2	1.165-9.1.1.1.1.00-08	Сетка С9	1	
11		3	1.165-9.1.1.1.2.00-04	Сетка С18	1	
			1.165-9.1.1.1.0.00-12	ПК 13		
11		1	1.165-9.1.1.1.2.00-18	Каркас плоский КР12	2	
11		2	1.165-9.1.1.1.1.00-09	Сетка С10	1	
11		3	1.165-9.1.1.1.2.00-04	Сетка С18	1	

Формат	Зона	Поз.	Обозначение	Наименование	Кол.	Примечание
			1.165-9.1.1.1.0.00-13	ПК 14		
11		1	1.165-9.1.1.1.2.00-12	Каркас плоский КР6	2	
11		2	1.165-9.1.1.1.1.00-10	Сетка С11	1	
11		3	1.165-9.1.1.1.2.00-05	Сетка С19	1	
			1.165-9.1.1.1.0.00-14	ПК 15		
11		1	1.165-9.1.1.1.2.00-12	Каркас плоский КР6	2	
11		2	1.165-9.1.1.1.1.00-11	Сетка С12	1	
11		3	1.165-9.1.1.1.2.00-05	Сетка С19	1	
			1.165-9.1.1.1.0.00-15	ПК 16		
11		1	1.165-9.1.1.1.2.00-19	Каркас плоский КР13	2	
11		2	1.165-9.1.1.1.1.00-10	Сетка С11	1	
11		3	1.165-9.1.1.1.2.00-05	Сетка С19	1	
			1.165-9.1.1.1.0.00-16	ПК 17		
11		1	1.165-9.1.1.1.2.00-13	Каркас плоский КР7	2	
11		2	1.165-9.1.1.1.1.00-12	Сетка С13	1	
11		3	1.165-9.1.1.1.2.00-06	Сетка С20	1	
			1.165-9.1.1.1.0.00-17	ПК 18		
11		1	1.165-9.1.1.1.2.00-20	Каркас плоский КР14	2	
11		2	1.165-9.1.1.1.1.00-12	Сетка С13	1	
11		3	1.165-9.1.1.1.1.00-06	Сетка С20	1	

Взамен инв.№

Подп. и дата

Инв.№ подл.

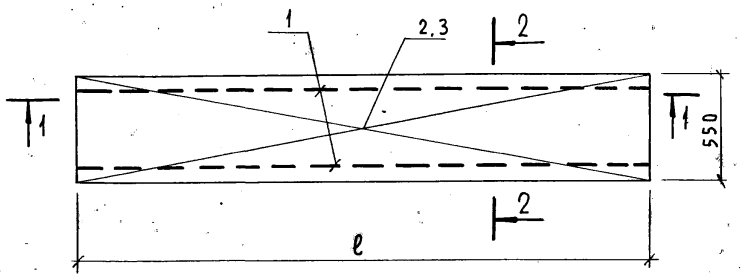

2–2

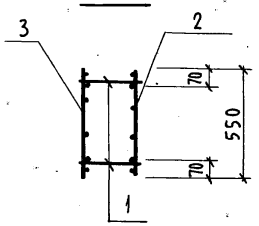

1–1

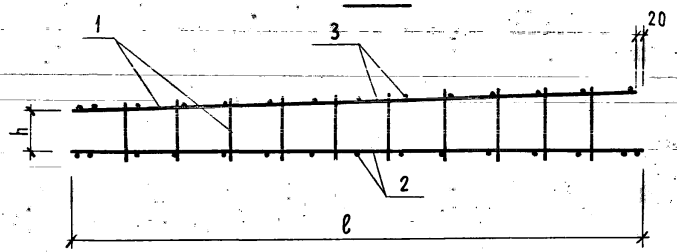

Обозначение	Марка	h мм	ℓ мм	Масса кг
1.165-9.1.1.1.0.00	ПК1	235	4150	9.55
-01	ПК2	185	4150	9.47
-02	ПК3	235	4750	11.91
-03	ПК4	185	4750	11.83
-04	ПК5	235	5350	17.42
-05	ПК6	235	5350	13.34
-06	ПК7	185	5350	17.32
-07	ПК8	235	5950	22.11
-08	ПК9	235	5950	19.76
-09	ПК10	185	5950	24.34
-10	ПК11	235	6250	25.61
-11	ПК12	235	6250	23.14
-12	ПК13	185	6250	26.86
-13	ПК14	235	6550	32.20
-14	ПК15	235	6550	26.77
-15	ПК16	185	6550	32.08
-16	ПК17	235	7150	35.03
-17	ПК18	185	7150	34.91

Нач.отд.	Коровкевич	
Н.контр.	Роол	
Рук.группы	Бахирова	
Ст. инж.	Гиль	
Инженер	Аншмидт	

1.165-9.1.1.1.0.00 СБ

Пространственные каркасы ПК1 ÷ ПК18
Сборочный чертеж

Стадия	Масса	Масштаб
Р	см. табл.	—
Лист	Листов 1	

Госгражданстрой
ЛенЗНИИЭП

Формат	Зона	Поз.	Обозначение	Наименование	Кол.	Примечание
				Документация		
12			1.165-9.1.0.0.0.00.ТО	Техническое описание		
12			1.165-9.1.0.0.0.00.ВД	Ведомость ссылочных документов		
12			1.165-9.1.2.1.0.00СБ	Пространственные каркасы ПК 19÷ПК38 Сборочный чертеж		
			Переменные данные Сборочные единицы	для исполнений и детали		
			1.165-9.1.2.1.0.00	ПК 19		
11		1	1.165-9.1.1.1.2.00-07	Каркас плоский КР1	4	
11		2	1.165-9.1.2.1.1.00	Сетка С 21	1	
11		3	1.165-9.1.2.1.2.00-08	Сетка С 38	1	
			1.165-9.1.2.1.0.00-01	ПК 20		
11		1	1.165-9.1.1.1.2.00-14	Каркас плоский КР 8	4	
11		2	1.165-9.1.2.1.1.00	Сетка С21	1	
11		3	1.165-9.1.2.1.2.00-08	Сетка С38	1	
			1.165-9.1.2.1.0.00-02	ПК 21		
11		1	1.165-9.1.1.1.2.00-08	Каркас плоский КР2	4	
11		2	1.165-9.1.2.1.1.00-01	Сетка С22	1	
11		3	1.165-9.1.2.1.2.00-09	Сетка С39	1	

1.165-9.1.2.1.0.00

Нач. отд.	Коровкевич	
Н. контр.	[illegible]	
Рук. группы	Бахирова	
Ст. инж.	Гиль	
Инженер	Аншмидт	

Пространственные каркасы ПК19÷ПК38. Спецификация

Стадия	Лист	Листов
Р	1	4

Гостражданстрой ЛенЗНИИЭП

Взамен инв. №

Подп. и дата

Инв. № подл.

Формат	Зона	Поз.	Обозначение	Наименование	Кол.	Примечание
			1.165-9.1.2.1.0.00-03	ПК 22		
11		1	1.165-9.1.1.1.2.00-08	Каркас плоский КР 2	4	
11		2	1.165-9.1.2.1.1.00-02	Сетка С 23	1	
11		3	1.165-9.1.2.1.2.00-09	Сетка С 39	1	
			1.165-9.1.2.1.0.00-04	ПК 23		
11		1	1.165-9.1.1.1.2.00-15	Каркас плоский КР 9	4	
11		2	1.165-9.1.2.1.1.00-01	Сетка С 22	1	
11		3	1.165-9.1.2.1.2.00-09	Сетка С 39	1	
			1.165-9.1.2.1.0.00-05	ПК-24		
11		1	1.165-9.1.1.1.2.00-09	Каркас плоский КР3	4	
11		2	1.165-9.1.2.1.1.00-03	Сетка С 24	1	
11		3	1.165-9.1.2.1.2.00-10	Сетка С 40	1	
			1.165-9.1.2.1.0.00-06	ПК 25		
11		1	1.165-9.1.1.1.2.00-09	Каркас плоский КР3	4	
11		2	1.165-9.1.2.1.1.00-04	Сетка С25	1	
11		3	1.165-9.1.2.1.2.00-10	Сетка С 40	1	
			1.165-9.1.2.1.0.00-07	ПК 26		
11		1	1.165-9.1.1.1.2.00-16	Каркас плоский КР 10	4	
11		2	1.165-9.1.2.1.1.00-05	Сетка С26	1	
11		3	1.165-9.1.2.1.2.00-10	Сетка С40	1	

1.165-9.1.2.1.0.00

Лист 2

Формат	Зона	Поз.	Обозначение	Наименование	Кол.	Примечание
			1.165-9.1.2.1.0.00-08	ПК 27		
11		1	1.165-9.1.1.1.2.00-10	Каркас плоский КР 4	4	
11		2	1.165-9.1.2.1.1.00-06	Сетка С 27	1	
11		3	1.165-9.1.2.1.2.00-11	Сетка С 41	1	
			1.165-9.1.2.1.0.00-09	ПК 28		
11		1	1.165-9.1.1.1.2.00-10	Каркас плоский КР4	4	
11		2	1.165-9.1.2.1.2.00	Сетка С 28	1	
11		3	1.165-9.1.2.1.2.00-11	Сетка С 41	1	
			1.165-9.1.2.1.0.00-10	ПК 29		
11		1	1.165-9.1.1.1.2.00-17	Каркас плоский КР-11	4	
11		2	1.165-9.1.2.1.2.00-01	Сетка С 29	1	
11		3	1.165-9.1.2.1.2.00-11	Сетка С41	1	
			1.165-9.1.2.1.0.00-11	ПК 30		
11		1	1.165-9.1.1.1.2.00-11	Каркас плоский КР5	4	
11		2	1.165-9.1.2.1.2.00-02	Сетка С 30	1	
11		3	1.165-9.1.2.1.2.00-12	Сетка С 42	1	
			1.165-9.1.2.1.0.00-12	ПК 31		
11		1	1.165-9.1.1.1.2.00-11	Каркас плоский КР5	4	
11		2	1.165-9.1.2.1.1.00-07	Сетка С 31	1	
11		3	1.165-9.1.2.1.2.00-12	Сетка С42	1	
			1.165-9.1.2.1.0.00-13	ПК 32		
11		1	1.165-9.1.1.1.2.00-18	Каркас плоский КР 12	4	
11		2	1.165-9.1.2.1.2.00-03	Сетка С 32	1	
11		3	1.165-9.1.2.1.2.00-12	Сетка С42	1	

Формат	Зона	Поз.	Обозначение	Наименование	Кол.	Примечание
			1.165-9.1.2.1.0.00-14	ПК 33		
11		1	1.165-9.1.1.1.2.00-12	Каркас плоский КР-6	4	
11		2	1.165-9.1.2.1.2.00-04	Сетка С33	1	
11		3	1.165-9.1.2.1.2.00-13	Сетка С43	1	
			1.165-9.1.2.1.0.00-15	ПК 34		
11		1	1.165-9.1.1.1.2.00-12	Каркас плоский КР6	4	
11		2	1.165-9.1.2.1.2.00-05	Сетка С34	1	
11		3	1.165-9.1.2.1.2.00-13	Сетка С43	1	
			1.165-9.1.2.1.0.00-16	ПК 35		
11		1	1.165-9.1.1.1.2.00-19	Каркас плоский КР13	4	
11		2	1.165-9.1.2.1.2.00-04	Сетка С 33	1	
11		3	1.165-9.1.2.1.2.00-13	Сетка С43	1	
			1.165-9.1.2.1.0.00-17	ПК 36		
11		1	1.165-9.1.1.1.2.00-13	Каркас плоский КР7	4	
11		2	1.165-9.1.2.1.1.00-08	Сетка С 35	1	
11		3	1.165-9.1.2.1.2.00-14	Сетка С44	1	
			1.165-9.1.2.1.0.00-18	ПК 37		
11		1	1.165-9.1.1.1.2.00-13	Каркас плоский КР7	4	
11		2	1.165-9.1.2.1.2.00-06	Сетка С36	1	
11		3	1.165-9.1.2.1.2.00-14	Сетка С44	1	
			1.165-9.1.2.1.0.00-19	ПК 38		
11		1	1.165-9.1.1.1.2.00-20	Каркас плоский КР14	4	
11		2	1.165-9.1.2.1.2.00-07	Сетка С37	1	
11		3	1.165-9.1.2.1.2.00-14	Сетка С44	1	

Взамен инв.№

Подп. и дата

Инв.№ подл.

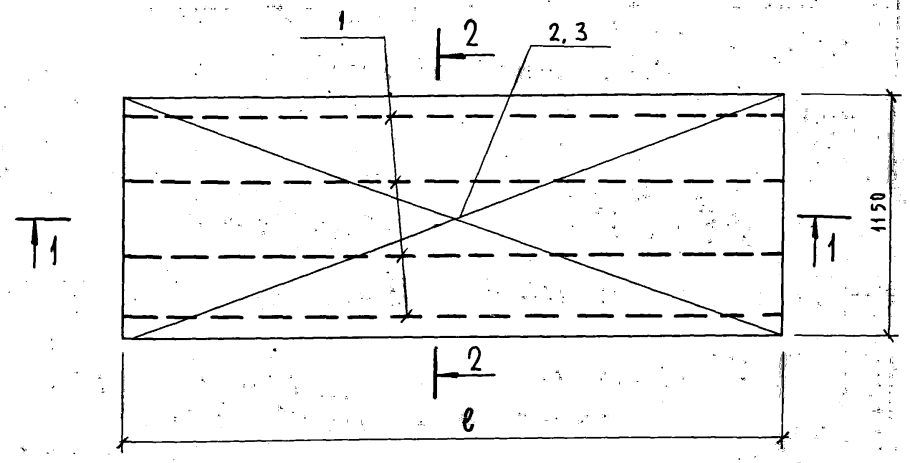

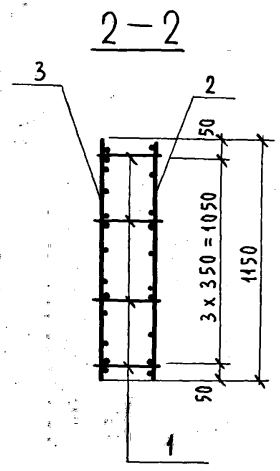

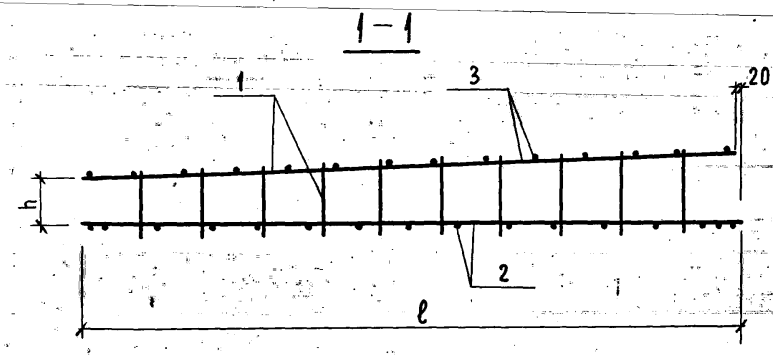

Обозначение	Марка	h мм	ℓ мм	Масса кг
1.165-9.1.2.1.0.00	ПК19	235	4150	18,80
-01	ПК20	185	4150	18,64
-02	ПК21	235	4750	24,51
-03	ПК22	235	4750	22,40
-04	ПК23	185	4750	24,35
-05	ПК24	235	5350	32,33
-06	ПК25	235	5350	27,43
-07	ПК26	185	5350	34,31
-08	ПК27	235	5950	43,81
-09	ПК28	235	5950	36,76
-10	ПК29	185	5950	45,92
-11	ПК30	235	6250	48,32
-12	ПК31	235	6250	45,85
-13	ПК32	185	6250	57,20
-14	ПК33	235	6550	59,93
-15	ПК34	235	6550	50,49
-16	ПК35	185	6550	59,69
-17	ПК36	235	7150	69,61
-18	ПК37	235	7150	65,19
-19	ПК38	185	7150	71,56

Нач.отд.	Коровкевич	
Н.контр.	Рооп	
Рук.группы	Бахирова	
Гл.инж.	Гинь	
Инженер	Аншмидт	

1.165-9.1.2.1.0.00 СБ

Пространственные каркасы ПК19 ÷ ПК38. Сборочный чертеж

Стадия	Масса	Масштаб
Р	см. табл.	—
Лист	Листов 1	

Госстрой Ленинградский ЛенЗНИИЭП

Формат	Зона	Поз.	Обозначение	Наименование	Кол.	Примечание
				Документация		
12			1.165-9.1.0.0.0.00.ТО	Техническое описание		
12			1.165-9.1.0.0.0.00.ВД	Ведомость ссылочных		
				документов		
12			1.165-9.1.3.1.0.00-СБ	Пространственные		
				каркасы ПК 39÷ПК58		
				Сборочный чертеж		
			Переменные данные	для исполнений		
			Сборочные единицы и	детали		
			1.165-9.1.3.1.0.00	ПК-39		
11		1	1.165-9.1.1.1.2.00-07	Каркас плоский КР1	4	
11		2	1.165-9.1.3.1.1.00	Сетка С 45	1	
11		3	1.165-9.1.3.1.2.00-08	Сетка С 62	1	
			1.165-9.1.3.1.0.00-01	ПК 40		
11		1	1.165-9.1.1.1.2.00-14	Каркас плоский КР8	4	
11		2	1.165-9.1.3.1.1.00	Сетка С 45	1	
11		3	1.165-9.1.3.1.2.00-08	Сетка С 62	1	
			1.165-9.1.3.1.0.00-02	ПК 41		
11		1	1.165-9.1.1.1.2.00-08	Каркас плоский КР2	4	
11		2	1.165-9.1.3.1.1.00-01	Сетка С 46	1	
11		3	1.165-9.1.3.1.2.00-09	Сетка С 63	1	

Гл.отд.	Коровкевич	
Нач.сект.	Родл	
Рук.группы	Бахирова	
Гл.инж.	Гиль	
Разраб.	Аншмидт	

1.165-9.1.3.1.0.00

Пространственные каркасы ПК-39÷ПК58
Спецификация

Стадия	Лист	Листов
1	1	4

ГОСТРАЖДАНСТРОЙ
ЛенЗНИИЭП

Формат А1

Формат	Зона	Поз.	Обозначение	Наименование	Кол.	Примечание
			1.165-9.1.3.1.0.00-03	ПК 42		
11		1	1.165-9.1.1.1.2.00-08	Каркас плоский КР2	4	
11		2	1.165-9.1.3.1.1.00-02	Сетка С 47	1	
11		3	1.165-9.1.3.1.2.00-09	Сетка С 63	1	
			1.165-9.1.3.1.0.00-04	ПК 43		
11		1	1.165-9.1.1.1.2.00-15	Каркас плоский КР9	4	
11		2	1.165-9.1.3.1.1.00-01	Сетка С46	1	
11		3	1.165-9.1.3.1.2.00-09	Сетка С63	1	
			1.165-9.1.3.1.0.00-05	ПК 44		
11		1	1.165-9.1.1.1.2.00-09	Каркас плоский КР3	4	
11		2	1.165-9.1.3.1.1.00-03	Сетка С 48	1	
11		3	1.165-9.1.3.1.2.00-10	Сетка С 64	1	
			1.165-9.1.3.1.0.00-06	ПК 45		
11		1	1.165-9.1.1.1.2.00-09	Каркас плоский КР3	4	
11		2	1.165-9.1.3.1.1.00-04	Сетка С 49	1	
11		3	1.165-9.1.3.1.2.00-10	Сетка С 64	1	
			1.165-9.1.3.1.00_07	ПК 46		
11		1	1.165-9.1.1.1.2.00-16	Каркас плоский КР10	4	
11		2	1.165-9.1.3.1.1.00-05	Сетка С50	1	
11		3	1.165-9.1.3.1.2.00-10	Сетка С64	1	

Инв.№ подл. | Подп. и дата | Взам. инв.№

1.165-9.1.3.1.0.00

Лист 2

Копировал

16661 39

Формат А1

Формат	Зона	Поз.	Обозначение	Наименование	Кол.	Примечание
			1.165-9.1.3.1.0.00-08	ПК 47		
11		1	1.165-9.1.1.1.2.00-10	Каркас плоский КР4	4	
11		2	1.165-9.1.3.1.1.00-06	Сетка С51	1	
11		3	1.165-9.1.3.1.2.00-11	Сетка С65	1	
			1.165-9.1.3.1.0.00-09	ПК 48		
11		1	1.165-9.1.1.1.2.00-10	Каркас плоский КР4	4	
11		2	1.165-9.1.3.1.2.00	Сетка С52	1	
11		3	1.165-9.1.3.1.2.00-11	Сетка С65	1	
			1.165-9.1.3.1.0.00-10	ПК 49		
11		1	1.165-9.1.1.1.2.00-17	Каркас плоский КР11	4	
11		2	1.165-9.1.3.1.2.00-01	Сетка С53	1	
11		3	1.165-9.1.3.1.2.00-11	Сетка С65	1	
			1.165-9.1.3.1.0.00-11	ПК 50		
11		1	1.165-9.1.1.1.2.00-11	Каркас плоский КР5	4	
11		2	1.165-9.1.3.1.2.00-02	Сетка С54	1	
11		3	1.165-9.1.3.1.2.00-12	Сетка С66	1	
			1.165-9.1.3.1.0.00-12	ПК 51		
11		1	1.165-9.1.1.1.2.00-11	Каркас плоский КР5	4	
11		2	1.165-9.1.3.1.1.00-07	Сетка С55	1	
11		3	1.165-9.1.3.1.2.00-12	Сетка С66	1	
			1.165-9.1.3.1.0.00-13	ПК 52		
11		1	1.165-9.1.1.1.2.00-18	Каркас плоский КР12	4	
11		2	1.165-9.1.3.1.2.00-03	Сетка С56	1	
11		3	1.165-9.1.3.1.2.00-12	Сетка С66	1	

Формат	Зона	Поз.	Обозначение	Наименование	Кол.	Примечание
			1.165-9.1.3.1.0.00-14	ПК 53		
11		1	1.165-9.1.1.1.2.00-12	Каркас плоский КР6	4	
11		2	1.165-9.1.3.1.2.00-04	Сетка С57	1	
11		3	1.165-9.1.3.1.2.00-13	Сетка С67	1	
			1.165-9.1.3.1.0.00-15	ПК 54		
11		1	1.165-9.1.1.1.2.00-12	Каркас плоский КР6	4	
11		2	1.165-9.1.3.1.2.00-05	Сетка С58	1	
11		3	1.165-9.1.3.1.2.00-13	Сетка С67	1	
			1.165-9.1.3.1.0.00-16	ПК 55		
11		1	1.165-9.1.1.1.2.00-19	Каркас плоский КР13	4	
11		2	1.165-9.1.3.1.2.00-04	Сетка С57	1	
11		3	1.165-9.1.3.1.2.00-13	Сетка С67	1	
			1.165-9.1.3.1.0.00-17	ПК 56		
11		1	1.165-9.1.1.1.2.00-13	Каркас плоский КР7	4	
11		2	1.165-9.1.3.1.1.00-08	Сетка С59	1	
11		3	1.165-9.1.3.1.2.00-14	Сетка С68	1	
			1.165-9.1.3.1.0.00-18	ПК 57		
11		1	1.165-9.1.1.1.2.00-13	Каркас плоский КР7	4	
11		2	1.165-9.1.3.1.2.00-06	Сетка С60	1	
11		3	1.165-9.1.3.1.2.00-14	Сетка С68	1	
			1.165-9.1.3.1.0.00-19	ПК 58		
11		1	1.165-9.1.1.1.2.00-20	Каркас плоский КР14	4	
11		2	1.165-9.1.3.1.2.00-07	Сетка С61	1	
11		3	1.165-9.1.3.1.2.00-14	Сетка С68	1	

Инв. № подл. | Подп. и дата | Взам. инв. №

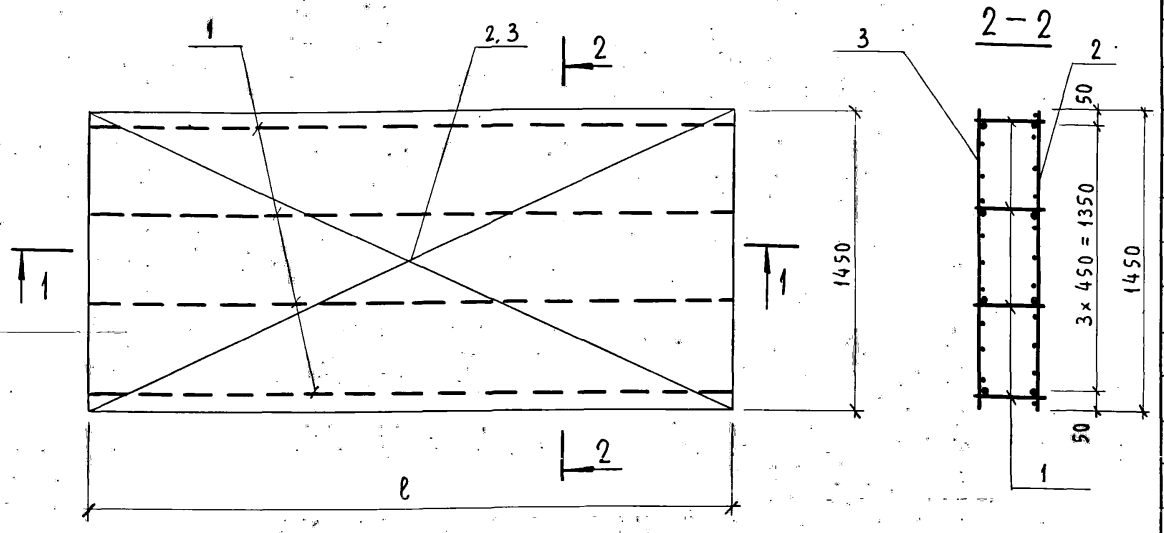

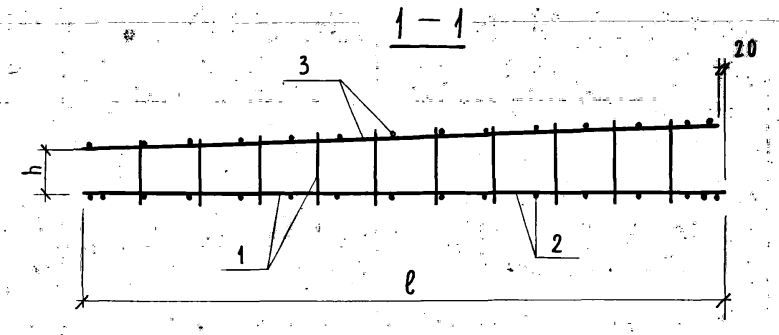

Обозначение	Марка	h мм	ℓ мм	Масса кг
1.165-9.1.3.1.0.00	ПК39	235	4150	21.93
1.165-9.1.3.1.0.00-01	ПК40	185	4150	21.77
-02	ПК41	235	4750	28,06
-03	ПК42	235	4750	25.93
-04	ПК43	185	4750	27.90
-05	ПК44	235	5350	38.31
-06	ПК45	235	5350	31.35
-07	ПК46	185	5350	40.22
-08	ПК47	235	5950	50,64
-09	ПК48	235	5950	43.59
-10	ПК49	185	5950	57.45
-11	ПК50	235	6250	60.40
-12	ПК51	235	6250	52.99
-13	ПК52	185	6250	67.50
-14	ПК53	235	6550	70.67
-15	ПК54	235	6550	63.10
-16	ПК55	185	6550	70.43
-17	ПК56	235	7150	81,26
-18	ПК57	235	7150	76,84
-19	ПК58	185	7150	93.92

Нач.отд.	Коровкев	
Н.контр.	Роол	
Рук.группы	Бажирова	
Ст.инж.	Гиль	
Инженер	Аншмидт	

1.165-9.1.3.1.0.00СБ

Пространственные каркасы ПК39 ÷ ПК58.
Сборочный чертеж

Стадия	Масса	Масштаб
Р	см. табл.	—

Лист | Листов 1

Госгражданстрой
ЛенЗНИИЭП

Копировал 15651 41 Формат

Формат	Зона	Поз.	Обозначение	Наименование	Кол.	Примечание
				Документация		
12			1.165-9.1.0.0.0.00 ТО	Техническое описание		
12			1.165-9.1.0.0.0.00 ВД	Ведомость ссылочных		
				документов		
12			1.165-9.1.4.1.0.00 СБ	Пространственные		
				каркасы ПК 59÷ПК78		
				Сборочный чертеж		
			Переменные данные	для исполнений		
			Сборочные единицы	и детали		
			1.165-9.1.4.1.0.00	ПК 59		
11		1	1.165-9.1.1.1.2.00	Каркас плоский КР1	5	
11		2	1.165-9.1.4.1.1.00	Сетка С 69	1	
11		3	1.165-9.1.4.1.2.00-05	Сетка С 85	1	
			1.165-9.1.4.1.0.00-01	ПК 60		
11		1	1.165-9.1.1.1.2.00-14	Каркас плоский КР8	5	
11		2	1.165-9.1.4.1.1.00	Сетка С 69	1	
11		3	1.165-9.1.4.1.2.00-05	Сетка С 85	1	
			1.165-9.1.4.1.0.00-02	ПК 61		
11		1	1.165-9.1.1.1.2.00-08	Каркас плоский КР2	5	
11		2	1.165-9.1.4.1.1.00-01	Сетка С 70	1	
11		3	1.165-9.1.4.1.2.00-06	Сетка С 86	1	

Нач. отд.	Коровкевич	
Нач. группы	Бахирова	
Ст. инж.	Гиль	
Инженер	Анщмидт	

1.165-9.1.4.1.0.00

Пространственные каркасы ПК 59÷ПК 78. Спецификация

Стадия	Лист	Листов
Р	1	4

Госгражданстрой ЛенЗНИИЭП

Формат 11

Формат	Зона	Поз.	Обозначение	Наименование	Кол.	Примечание
			1.165-9.1.4.1.0.00-03	ПК 62		
11		1	1.165-9.1.1.1.2.00-01	Каркас плоский КР2	5	
11		2	1.165-9.1.4.1.1.00-02	Сетка С 71	1	
11		3	1.165-9.1.4.1.2.00-06	Сетка С 86	1	
			1.165-9.1.4.1.0.00-04	ПК 63		
11		1	1.165-9.1.1.1.2.00-15	Каркас плоский КР 9	5	
11		2	1.165-9.1.4.1.1.00-0.1	Сетка С 70	1	
11		3	1.165-9.1.4.1.2.00-06	Сетка С 86	1	
			1.165-9.1.4.1.0.00-05	ПК 64		
11		1	1.165-9.1.1.1.2.00-09	Каркас плоский КР3	5	
11		2	1.165-9.1.4.1.1.00-03	Сетка С 72	1	
11		3	1.165-9.1.4.1.2.00-07	Сетка С 87	1	
			1.165-9.1.4.1.0.00-06	ПК 65		
11		1	1.165-9.1.1.1.2.00-09	Каркас плоский КР3	5	
11		2	1.165-9.1.4.1.1.00-04	Сетка С73	1	
11		3	1.165-9.1.4.1.2.00-07	Сетка С87	1	
			1.165-9.1.4.1.0.00-07	ПК 66		
11		1	1.165-9.1.1.1.2.00-16	Каркас плоский КР10	5	
11		2	1.165-9.1.4.1.1.00-03	Сетка С72	1	
11		3	1.165-9.1.4.1.2.00-07	Сетка С87	1	

Взамен инв. № | Подп. и дата | Инв. № подл.

1.165-9.1.4.1.0.00

Лист 2

Копировал 16661 42

Формат 11

Формат	Зона	Поз.	Обозначение	Наименование	Кол.	Примечание
			1.165-9.1.4.1.0.00-08	ПК 67		
11		1	1.165-9.1.1.1.2.00-10	Каркас плоский КР4	5	
11		2	1.165-9.1.4.1.2.00	Сетка С74	1	
11		3	1.165-9.1.4.1.2.00-08	Сетка С88	1	
			1.165-9.1.4.1.0.00-09	ПК-68		
		1	1.165-9.1.1.1.2.00-10	Каркас плоский КР4	5	
11		2	1.165-9.1.4.1.1.00-05	Сетка С75	1	
		3	1.165-9.1.4.1.2.00-08	Сетка С88	1	
			1.165-9.1.4.1.0.00-10	ПК 69		
11		1	1.165-9.1.1.1.2.00-17	Каркас плоский КР11	5	
11		2	1.165-9.1.4.1.2.00-01	Сетка С76	1	
11		3	1.165-9.1.4.1.2.00-08	Сетка С88	1	
			1.165-9.1.4.1.0.00-11	ПК 70		
	1		1.165-9.1.1.1.2.00-11	Каркас плоский КР5	5	
	2		1.165-9.1.4.1.2.00-02	Сетка С77	1	
	3		1.165-9.1.4.1.2.00-09	Сетка С89	1	
			1.165-9.1.4.1.0.00-12	ПК 71		
	1		1.165-9.1.1.1.2.00-11	Каркас плоский КР5	5	
	2		1.165-9.1.4.1.2.00-03	Сетка С78	1	
	3		1.165-9.1.4.1.2.00-09	Сетка С89	1	
			1.165-9.1.4.1.0.00-13	ПК 72		
	1		1.165-9.1.1.1.2.00-18	Каркас плоский КР-12	5	
	2		1.165-9.1.4.1.1.00-06	Сетка С79	1	
	3		1.165-9.1.4.1.2.00-09	Сетка С89	1	

Формат 11

Формат	Зона	Поз.	Обозначение	Наименование	Кол.	Примечание
			1.165-9.1.4.1.0.00-14	ПК 73		
11		1	1.165-9.1.1.1.2.00-12	Каркас плоский КР6	5	
11		2	1.165-9.1.4.1.1.00-07	Сетка С-80	1	
11		3	1.165-9.1.4.1.2.00-10	Сетка С90	1	
			1.165-9.1.4.1.0.00-15	ПК 74		
11		1	1.165-9.1.1.1.2.00-12	Каркас плоский КР6	5	
11		2	1.165-9.1.4.1.2.00-04	Сетка С81	1	
11		3	1.165-9.1.4.1.2.00-10	Сетка С90	1	
			1.165-9.1.4.1.0.00-16	ПК 75		
11		1	1.165-9.1.1.1.2.00-19	Каркас плоский КР13	5	
11		2	1.165-9.1.4.1.1.00-07	Сетка С80	1	
11		3	1.165-9.1.4.1.2.00-10	Сетка С90	1	
11			1.165-9.1.4.1.0.00-17	ПК 76		
11		1	1.165-9.1.1.1.2.00-13	Каркас плоский КР7	5	
11		2	1.165-9.1.4.1.1.00-08	Сетка С82	1	
11		3	1.165-9.1.4.1.2.00-11	Сетка С91	1	
			1.165-9.1.4.1.0.00-18	ПК 77		
11		1	1.165-9.1.1.1.2.00-13	Каркас плоский КР-7	5	
11		2	1.165-9.1.4.1.1.00-09	Сетка С83	1	
11		3	1.165-9.1.4.1.2.00-11	Сетка С91	1	
			1.165-9.1.4.1.0.00-19	ПК 78		
11		1	1.165-9.1.1.1.2.00-20	Каркас плоский КР14	5	
11		2	1.165-9.1.4.1.1-10	Сетка С84	1	
11		3	1.165-9.1.4.1.2.-11	Сетка С91	1	

Взамен инв.№ | Подп. и дата | Инв.№ подл.

Копировал 16661 43 Формат А4

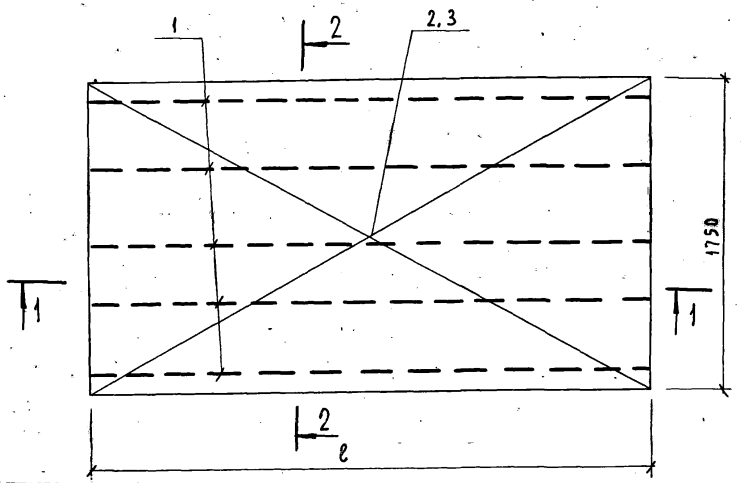

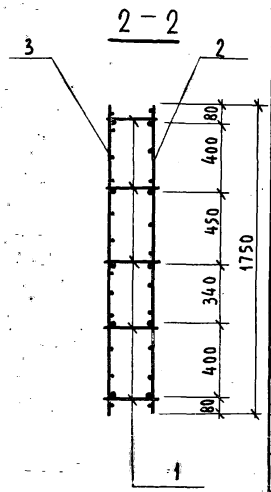

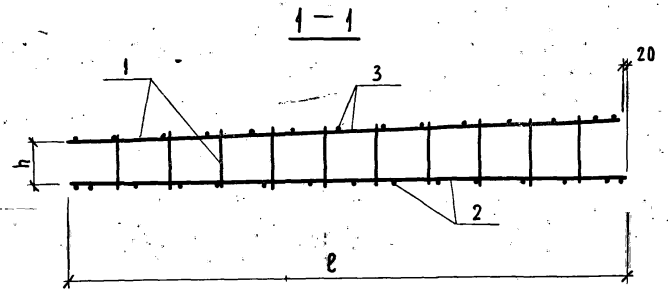

Обозначение	Марка	h мм	ℓ мм	Масса кг
1.165-9.1.4.1.0.00	ПК59	235	4150	26,19
1.165-9.1.4.1.0.00-01	ПК60	185	4150	25,99
-02	ПК61	235	4750	33,93
-03	ПК62	235	4750	31,82
-04	ПК63	185	4750	33,73
-05	ПК64	235	5350	46,98
-06	ПК65	235	5350	37,95
-07	ПК66	185	5350	46,73
-08	ПК67	235	5950	60,49
-09	ПК68	235	5950	53,44
-10	ПК69	185	5950	67,24
-11	ПК70	235	6250	70,69
-12	ПК71	235	6250	63,28
-13	ПК72	185	6,250	80,93
-14	ПК73	235	6550	84,73
-15	ПК74	235	6550	73,85
-16	ПК75	185	6550	84,44
-17	ПК76	235	7150	100,95
-18	ПК77	235	7150	92,13
-19	ПК78	185	7150	107,16

Нач.отд.	Коровкевич	
Н.контр.	Рода	
Рук.группы	Бахирова	
Ст.инж.	Гиль	
Инж.	Аншмидт	

1.165-9.1.4.1.0.00 СБ

Пространственные каркасы ПК59÷ПК78. Сборочный чертеж

Стадия	Масса	Масштаб
Р	См. табл.	—
Лист	Листов 1	

ГОСГРАЖДАНСТРОЙ ЛенЗНИИЭП

Формат	Зона	Позиц.	Обозначение	Наименование	Кол.	Примеч.
				Документация		
12			1.165-9.1.0.0.0.00 ТО	Техническое описание		
12			1.165-9.1.0.0.0.00 ВД	Ведомость ссылочных документов		
12			1.165-9.1.1.1.1.00 СБ	Арматурные сетки С1÷С13. Сборочный чертеж		
				Переменные данные для исполнений		
				Сборочные единицы и детали		
						Масса, кг
			1.165-9.1.1.1.1.00	С1		
БЧ		1	1.165-9.1.1.1.1.01	Стержень ф6 А III		
				ℓ = 4150 мм ГОСТ 5781-75	3	0,92
БЧ		2	1.165-9.1.1.1.1.02	Стержень ф6 А III		
				ℓ = 550 мм ГОСТ 5781-75	4	0,12
БЧ		3	1.165-9.1.1.1.1.03	Стержень ф3 ВI		
				ℓ = 550мм ГОСТ 6727-53*	16	0,03
			1.165-9.1.1.1.1.00-01	С2		
БЧ		1	1.165-9.1.1.1.1.04	Стержень ф6 А III	4	1,06
				ℓ = 4750мм ГОСТ 5781-75		
БЧ		2	1.165-9.1.1.1.1.02	Стержень ф6 А III		
				ℓ = 550мм ГОСТ 5781-75	4	0,12
БЧ		3	1.165-9.1.1.1.1.03	Стержень ф3 ВI		
				ℓ = 550мм ГОСТ 6727-53*	18	0,03

Формат	Зона	Поз.	Обозначение	Наименование	Кол.	Примечание
			1.165-9.1.1.1.1.00-05	С 6		
БЧ		1	1.165-9.1.1.1.1.08	Стержень ф8 А III ℓ=5950мм		
				гост 5781-75	4	2,35
БЧ		2	1.165-9.1.1.1.1.06	Стержень ф8 А III ℓ=550мм	6	0,22
БЧ		3	1.165-9.1.1.1.1.03	Стержень ф3 В I ℓ=550мм		
				гост 6727-53*	22	0,03
			1.165-9.1.1.1.1.00-06	С 7		
				Стержень ф8 А III ℓ=5950мм		
БЧ		1	1.165-9.1.1.1.1.08	гост 5781-75	6	14.10
БЧ		2	1.165-9.1.1.1.1.06	Стержень ф8 А III ℓ=550мм	6	0,22
БЧ		3	1.165-9.1.1.1.1.03	Стержень ф3 В I ℓ=550мм		
				гост 6727-53*	22	0,03
			1.165-9.1.1.1.1.00-07	С-8		
БЧ		1	1.165-9.1.1.1.1.09	Стержень ф8 А III		
				ℓ=6250мм ГОСТ 5781-75	6	2,47
БЧ		2	1.165-9.1.1.1.1.06	Стержень ф8 А III ℓ=550мм	6	0,22
БЧ		3	1.165-9.1.1.1.1.03	Стержень ф3 В I ℓ=550мм		
				гост 6727-53*	23	0,03
			1.165-9.1.1.1.1.00-08	С 9		
БЧ		1	1.165-9.1.1.1.1.09	Стержень ф8 А III ℓ=6250мм		
				гост 5781-75	5	2,47
БЧ		2	1.165-9.1.1.1.1.06	Стержень ф8 А III ℓ=550мм	6	0,22
БЧ		3	1.165-9.1.1.1.1.03	Стержень ф3 В I ℓ=550мм		
				гост 6727-53*	23	0,03

1.165-9.1.1.1.1.00 Лист 3

Формат 11

Формат	Зона	Поз.	Обозначение	Наименование	Кол.	Примечание
			1.165-9.1.1.1.1.00-09	С 10		масса кг
БЧ		1	1.165-9.1.1.1.1.10	Стержень ф 10 А II ℓ=6250мм		
				гост 5781-75	4	3,86
БЧ		2	1.165-9.1.1.1.1.11	Стержень ф 10 А II ℓ=550мм	6	0,34
БЧ		3	1.165-9.1.1.1.1.03	Стержень ф3 В I ℓ=550мм		
				гост 6727-53*	23	0,03
			1.165-9.1.1.1.1.00-10	С 11		
БЧ		1	1.165-9.1.1.1.1.12	Стержень ф 10 А II ℓ=6550мм		
				гост 5781-75	5	3,37
БЧ		2	1.165-9.1.1.1.1.11	Стержень ф 10 А II ℓ=550мм	6	0,34
БЧ		3	1.165-9.1.1.1.1.03	Стержень ф3 В I ℓ=550мм		
				гост 6727-53*	24	0,03
			1.165-9.1.1.1.1.00-11	С-12		
БЧ		1	1.165-9.1.1.1.1.14	Стержень ф8 А III ℓ=6550мм		
				гост 5781-75	6	2,59
БЧ		2	1.165-9.1.1.1.1.06	Стержень ф8 А III ℓ=550мм	6	0,22
		3	1.165-9.1.1.1.1.03	Стержень ф3 В I ℓ=550мм		
				гост 6727-53*	24	0,03
			1.165-9.1.1.1.1.00-12	С 13		
БЧ		1	1.165-9.1.1.1.1.14	Стержень ф 10 А II		
				ℓ=7150мм ГОСТ 5781-75	5	4,41
БЧ		2	1.165-9.1.1.1.1.11	Стержень ф 10 А II ℓ=550мм	6	0,34
БЧ		3	1.165-9.1.1.1.1.03	Стержень ф3 В I ℓ=550мм		
				гост 6727-53*	27	0,03

Взамен инв.№ | Подп. и дата | Инв.№ подл.

1.165-9.1.1.1.1.00 Лист 4

Копировал

16661 46

Формат 11

Рис. 1

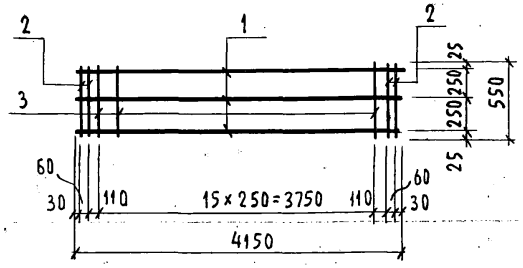

Рис. 2

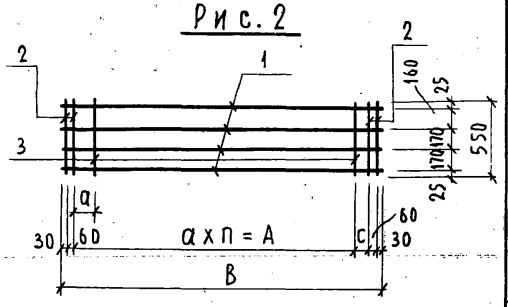

Рис. 3

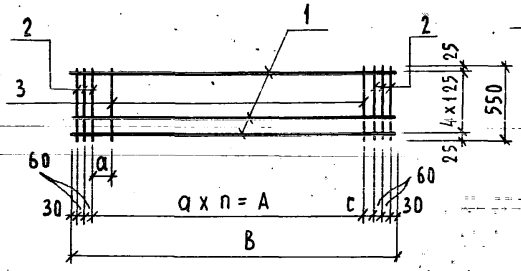

Рис. 4

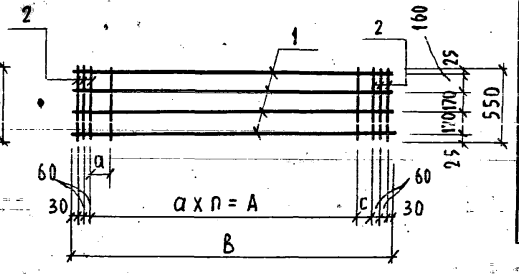

Рис. 5

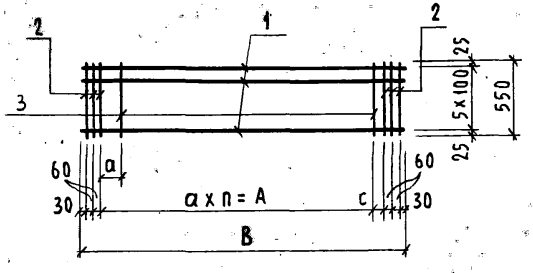

Обозначение	Марка	Рис.	a мм	n мм	A мм	c мм	B мм	Масса кг
1.165-9.1.1.1.1.00	C1	1	—	—	—	—	—	3,73
1.165-9.1.1.1.1.00-01	C2	2	250	18	4500	70	4750	5,25
-02	C3		250	20	5000	170	5350	9,93
-03	C4		250	20	5000	170	5350	5,85
-04	C5	3	250	22	5500	150	5950	13,72
-05	C6	4	250	22	5500	150	5950	11,37
-06	C7	5	250	22	5500	150	5950	16,07
-07	C8		250	23	5750	200	6250	16,81
-08	C9	3	250	23	5750	200	6250	14,34
-09	C10	4	250	23	5750	200	6250	18,16
-10	C11	3	250	24	6000	250	6550	22,98
-11	C12	5	250	24	6000	250	6550	17.55
-12	C13	3	250	27	6750	100	7150	24,92

Стержни поз. 2 приварить контактной точечной сваркой с помощью сварочных клещей.

Нач. отд.	Коровкевич		
Н. контр.	Роол		
Рук. группы	Бакирова		
Инженер	Аншмидт		
Инженер	Бельская		

1.165-9.1.1.1.1.00 СБ

Арматурные сетки C1÷C13

Сборочные чертежи

Стадия	Масса	Масштаб
Р	см. табл.	—

Лист | Листов

ГОСГРАЖДАНСТРОЙ

ЛенЗНИИЭП

Формат	Зона	Поз.	Обозначение	Наименование	Кол.	Примечание
				Документация		
12			1.165-9.1.0.0.0.00ТО	Техническое описание		
12			1.165-9.1.0.0.0.00ВД	Ведомость сборочных		
				документов		
12			1.165-9.1.1.1.2.00СБ	Арматурные сетки		
				С14÷С20. Каркасы КР1÷КР14		
				Сборочные чертежи		
			Переменные данные	для исполнений		
			Сборочные единицы	и детали		
			1.165-9.1.1.1.2.00	С14		масса кг
БЧ		1	1.165-9.1.1.1.2.01	Стержень ф3ВI ℓ=4130мм		
				ГОСТ 6727-53*	5	0,23
БЧ		2	1.165-9.1.1.1.1.03	Стержень ф3ВI ℓ=550мм		
				ГОСТ 6727-53*	18	0,03
			1.165-9.1.1.1.2.00-01	С15		
БЧ		1	1.165-9.1.1.1.2.02	Стержень ф3ВI ℓ=4730мм		
				ГОСТ 6727-53*	5	0,26
БЧ		2	1.165-9.1.1.1.1.03	Стержень ф3ВI ℓ=550мм		
				ГОСТ 6727-53*	20	0,03

Формат	Зона	Поз.	Обозначение	Наименование	Кол.	Примечание
			1.165-9.1.1.1.2.00-02	С16		масса,кг
БЧ		1	1.165-9.1.1.1.2.03	Стержень ф3ВI ℓ=5330мм		
				ГОСТ 6727-53*	5	0,29
БЧ		2	1.165-9.1.1.1.1.03	Стержень ф3ВI ℓ=550мм		
				ГОСТ 6727-53*	22	0,03
			1.165-9.1.1.1.2.00-03	С-17		
БЧ		1	1.165-9.1.1.1.2.04	Стержень ф3ВI ℓ=5930мм		
				ГОСТ 6727-53*	5	0,33
БЧ		2	1.165-9.1.1.1.1.03	Стержень ф3ВI ℓ=550мм		
				ГОСТ 6727-53*	25	0,03
			1.165-9.1.1.1.2.00-04	С18		
БЧ		1	1.165-9.1.1.1.2.05	Стержень ф3ВI ℓ=6230мм		
				ГОСТ 6727-53*	5	0,34
БЧ		2	1.165-9.1.1.1.1.03	Стержень ф3ВI ℓ=550мм		
				ГОСТ 6727-53*	26	0,03
			1.165-9.1.1.1.2.00-05	С19		
БЧ		1	1.165-9.1.1.1.2.06	Стержень ф3ВI ℓ=6530мм		
				ГОСТ 6727-53*	5	0,36
БЧ		2	1.165-9.1.1.1.1.03	Стержень ф3ВI ℓ=550мм		
				ГОСТ 6727-53*	27	0,03

Взам.инв.№ | Подп. и дата | Инв.№ подл.

Нач.отд.	Коровкевич	
Н.контр.	Рооп	
Рук.группы	Бахирева	
Инженер	Аншмидт	
Инженер	Бельская	

1.165-9.1.1.1.2.00

Арматурные сетки С14÷С20. Каркасы КР1÷КР14. Спецификация.

Стадия	Лист	Листов
Р	1	6

Госграждандстрой
ЛенЗНИИЭП

Формат А4

1.165-9.1.1.1.2.00

Лист 2

Формат	Зона	Поз.	Обозначение	Наименование	Кол.	Примечание
			1.165-9.1.1.1.2.00-06	С 20		масса, кг
БЧ		1	1.165-9.1.1.1.2.07	Стержень ф3ВI ℓ=7130 мм		
				ГОСТ 6727-53*	5	0.39
БЧ		2	1.165-9.1.1.1.1.03	Стержень ф3ВI ℓ=550 мм		
				ГОСТ 6727-53*	30	0,03
			1.165-9.1.1.1.2.00-07	КР1		
БЧ		1	1.165-9.1.1.1.2.08	Стержень ф6АI ℓ=4150мм		
				ГОСТ 5781-75	1	0,92
БЧ		2	1.165-9.1.1.1.2.09	Стержень ф6АI ℓ=4130мм		
				ГОСТ 5781-75	1	0,92
БЧ		3	1.165-9.1.1.1.2.10	Стержень ф3ВI от 285 до 357мм		
				$\ell_{ср}$=320 ГОСТ 6727-53*	13	0.02
			1.165-9.1.1.1.2.00-08	КР2		
БЧ		1	1.165-9.1.1.1.2.11	Стержень ф 6АI ℓ=4750мм		
				ГОСТ 5781-75	1	1.06
БЧ		2	1.165-9.1.1.1.2.12	Стержень ф 6АI ℓ=4730мм		
				ГОСТ 5781-75	1	1,05
БЧ		3	1.165-9.1.1.1.2.10	Стержень ф3ВI от 285 до 369мм		
				$\ell_{ср}$=330мм ГОСТ 6727-53*	15	0,02
			1.165-9.1.1.1.2.00-09	КР3		
БЧ		1	1.165-9.1.1.1.2.13	Стержень ф 6АI ℓ=5350 мм		
				ГОСТ 5781-75	1	1,19
БЧ		2	1.165-9.1.1.1.2.14	Стержень ф 6АI ℓ=5330 мм		
				ГОСТ 5781-75	1	1.18
БЧ		3	1.165-9.1.1.1.2.10	Стержень ф3ВI от 285 до 381мм		
				ℓ = 330 мм ГОСТ 6727-53*	17	0,02

Формат	Зона	Поз.	Обозначение	Наименование	Кол.	Примечание
			1.165-9.1.1.1.2.00-10	КР4		масса, кг
БЧ		1	1.165-9.1.1.1.2.15	Стержень ф6АI ℓ=5950мм		
				ГОСТ 5781-75	1	1,32
БЧ		2	1.165-9.1.1.1.2.16	Стержень ф 6АI ℓ=5930 мм		
				ГОСТ 5781-75	1	1.32
БЧ		3	1.165-9.1.1.1.2.10	Стержень ф3ВI от 285 до 393мм		
				$\ell_{ср}$=340 ГОСТ 6727-53*	19	0.02
			1.165-9.1.1.1.2.00-11	КР5		
БЧ		1	1.165-9.1.1.1.2.17	Стержень ф 6АI ℓ=6250мм		
				ГОСТ 5781-75	1	1.39
БЧ		2	1.165-9.1.1.1.2.18	Стержень ф 6АI ℓ=6230 мм		
				ГОСТ 5781-75	1	1,39
БЧ		3	1.165-9.1.1.1.2.10	Стержень ф 3ВI от 285 до 400мм		
				$\ell_{ср}$=340 ГОСТ 6727-53*	20	0,02
			1.165-9.1.1.1.2.00-12	КР6		
БЧ		1	1.165-9.1.1.1.2.19	Стержень ф6АI ℓ=6550мм		
				ГОСТ 5781-75	1	1,45
БЧ		2	1.165-9.1.1.1.2.20	Стержень ф6АI ℓ=6530 мм		
				ГОСТ 5781-75	1	1,45
БЧ		3	1.165-9.1.1.1.2.10	Стержень ф3ВI от 285 до 405мм		
				$\ell_{ср}$=345мм ГОСТ 6727-53*	21	0,02

Инв.№ подл. | Подп. и дата | Взамен инв.№

Формат	Зона	Поз.	Обозначение	Наименование	Кол.	Примечание
			1.165-9.1.1.1.2.00-13	КР-7		масса, кг
Б4		1	1.165-9.1.1.1.2.21	Стержень Ф6АI ℓ=7150 мм.		
				ГОСТ 5781-75	1	1.59
Б4		2	1.165-9.1.1.1.2.22	Стержень Ф6АI ℓ=7130 мм		
				ГОСТ 5781-75	1	1.59
Б4		3	1.165-9.1.1.1.2.10	Стержень Ф3ВI от 285 до 417 мм		
				ℓср=350 мм ГОСТ 6727-53*	23	0.02
			1.165-9.1.1.1.2.00-14	КР 8		
Б4		1	1.165-9.1.1.1.2.08	Стержень Ф6АI ℓ=4150 мм		
				ГОСТ 5781-75	1	0.92
Б4		2	1.165-9.1.1.1.2.09	Стержень Ф6АI ℓ=4130 мм.		
				ГОСТ 5781-75	1	0.92
Б4		3	1.165-9.1.1.1.2.23	Стержень Ф3ВI от 235 до 307 мм		
				ℓср=270 мм ГОСТ 6727-53*	13	0.02
			1.165-9.1.1.1.2.00-15	КР9		
Б4		1	1.165-9.1.1.1.2.11	Стержень Ф6АI ℓ=4750 мм		
				ГОСТ 5781-75	1	1.06
Б4		2	1.165-9.1.1.1.2.12	Стержень Ф 6АI ℓ=4730 мм.		
				ГОСТ 5781-75	1	1.05
Б4		3	1.165-9.1.1.1.2.23	Стержень Ф3ВI от 235 до 320 мм		
				ℓср=280 мм. ГОСТ 6727-53*	15	0.02
			1.165-9.1.1.1.2.00-16	КР10		
Б4		1	1.165-9.1.1.1.2.13	Стержень Ф6АI ℓ=5350 мм		
				ГОСТ 5781-75	1	1.19
Б4		2	1.165-9.1.1.1.2.14	Стержень 6АI ℓ=5330 мм.		
				ГОСТ 5781-75	1	1.18
Б4		3	1.165-9.1.1.1.2.23	Стержень Ф3ВI от 235 до 330 мм.		
				ℓср=288 мм. ГОСТ 6727-53*	17	0.02

Формат	Зона	Поз.	Обозначение	Наименование	Кол.	Примечание
			1.165-9.1.1.1.2.00-17	КР 11		масса, кг
Б4		1	1.165-9.1.1.1.2.15	Стержень Ф6АI ℓ=5950 мм		
				ГОСТ 5781-75	1	1.32
Б4		2	1.165-9.1.1.1.2.16	Стержень Ф6АI ℓ=5930 мм		
				ГОСТ 5781-75	1	1.32
Б4		3	1.165-9.1.1.1.2.23	Стержень Ф3ВI от 235 до 343 мм		
				ГОСТ 6727-53* ℓср=290 мм.	19	0.02
			1.165-9.1.1.1.2.00-18	КР 12		
Б4		1	1.165-9.1.1.1.2.17	Стержень Ф6АI ℓ=6250 мм.		
				ГОСТ 5781-75	1	1.39
Б4		2	1.165-9.1.1.1.2.18	Стержень Ф6АI ℓ=6230 мм.		
				ГОСТ 5781-75	1	1.39
Б4		3	1.165-9.1.1.1.2.23	Стержень Ф3ВI от 235 до 350 мм		
				ℓср=290 мм. ГОСТ 6727-53*	20	0.02
			1.165-9.1.1.1.2.00-19	КР 13		
Б4		1	1.165-9.1.1.1.2.19	Стержень Ф6АI ℓ=6550 мм.		
				ГОСТ 5781-75	1	1.45
Б4		2	1.165-9.1.1.1.2.20	Стержень Ф6АI ℓ=6530 мм.	1	1.45
Б4		3	1.165-9.1.1.1.2.23	Стержень Ф3ВI от 235		
				до 355 мм. ℓср=295 мм.		
				ГОСТ 6727-53*	21	0.02
			1.165-9.1.1.1.2.00-20	КР14		
Б4		1	1.165-9.1.1.1.2.21	Стержень Ф6АI ℓ=7150 мм.		
				ГОСТ 5781-75	1	1.59
Б4		2	1.165-9.1.1.1.2.22	Стержень Ф6АI ℓ=7130 мм.	1	1.59
Б4		3	1.165-9.1.1.1.2.23	Стержень Ф3ВI от 235 до 367 мм		
				ℓср=300 мм ГОСТ 6727-53*	23	0.02

Взамен инв.№ | Подп. и дата | Инв.№ подл.

Рис. 1

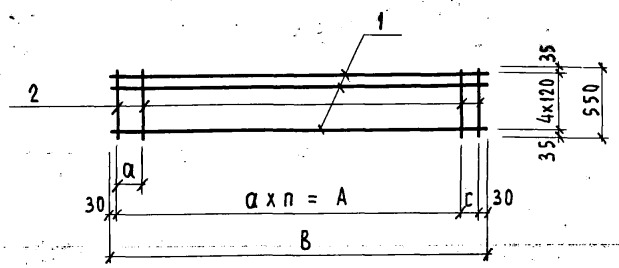

Рис. 2

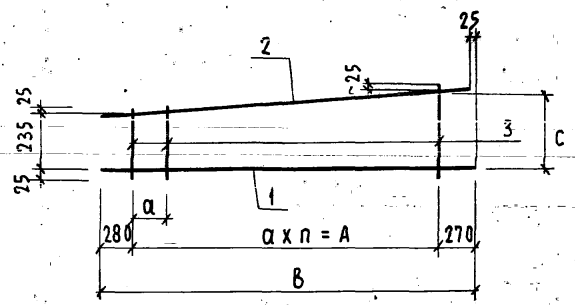

Рис. 3

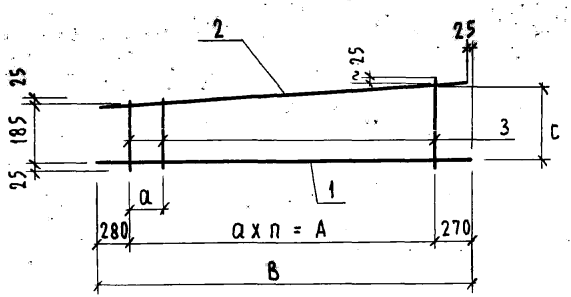

Обозначение	Марка	Рис.	a мм	n шт	A мм	c мм	B мм	Масса кг
1.165-9.1.1.1.200	С14	1	250	16	4000	70	4130	1,68
1.165-9.1.1.1.200-01	С15		250	18	4500	170	4730	1,90
-02	С16		250	20	5000	270	5330	2.13
-03	С17		250	23	5750	120	5930	2,39
-04	С18		250	24	6000	170	6230	2,50
-05	С19		250	25	6250	220	6530	2.62
-06	С20		250	28	7000	70	7130	2.87
-07	КР1	2	300	12	3600	307	4150	2.07
-08	КР2		300	14	4200	320	4750	2.38
-09	КР3		300	16	4800	330	5350	2,68
-10	КР4		300	18	5400	343	5950	3,00
-11	КР5		300	19	5700	350	6250	3,15
-12	КР6		300	20	6000	355	6550	3,30
-13	КР7		300	22	6600	367	7150	3,62
-14	КР8	3	300	12	3600	257	4150	2.03
-15	КР9		300	14	4200	250	4750	2,34
-16	КР10		300	16	4800	280	5350	2,63
-17	КР11		300	18	5400	293	5950	2,94
-18	КР12		300	19	5700	300	6250	3,10
-19	КР13		300	20	6000	305	6550	3,24
-20	КР14		300	22	6600	317	7150	3,56

Нач. отд.	Коровкевич	
Н. контр.	Роол	
Рук. группы	Бахирова	
Инженер	Гнилицкий	
Инженер	Бельская	

1.165-9.1.1.1.200.СБ

Арматурные сетки С14÷С20. Каркасы КР1÷КР14. Сборочные чертежи

Стадия	Масса	Масштаб
Р	см. табл.	—
Лист	Листов 1	

ГОСГРАЖДАНСТРОЙ ЛенЗНИИЭП

Формат	Зона	Поз.	Обозначение	Наименование	Кол.	Примечание
				Документация		
А2			1.165-9.1.0.0.0.00 ТО	Техническое описание		
А2			1.165-9.1.0.0.0.00 ВД	Ведомость сборочных		
				документов.		
А2			1.165-9.1.2.1.1.00 СБ	Арматурные сетки		
				С21÷С27; С31, С35.		
				Сборочные чертежи.		
			Переменные данные	для исполнений.		
			Сборочные единицы	и детали.		
			1.165-9.1.2.1.1.00	С21		Масса, кг
БЧ		1	1.165-9.1.1.1.1.04	Стержень Ф6АIII ℓ=4150мм.		
				ГОСТ 5781-75	6	0.92
БЧ		2	1.165-9.1.2.1.1.01	Стержень Ф6АIII ℓ=1150мм		
				ГОСТ 5781-75	4	0.26
БЧ		3	1.165-9.1.2.1.1.02	Стержень Ф7ВI ℓ=1150мм		
				ГОСТ 6727-53*	16	0.06

Нач.отд.	Хоровкевич	
Н.контр.	РООА	
Рук.группы	Бадирова	
Конструктор	Кацнельсон	
Инженер	Бельская	

1.165-9.1.2.1.1.00

Армат. сетки С21÷С27; С31, С35. Спецификация

Стадия	Лист	Листов
Р	1	4

Госгражданстрой ЛенЗНИИЭП

Формат А1

Формат	Зона	Поз.	Обозначение	Наименование	Кол.	Примечание
			1.165-9.1.2.1.1.00-01	С22		Масса, кг
БЧ		1	1.165-9.1.1.1.1.04	Стержень Ф6АIII ℓ=4750мм		
				ГОСТ 5781-75	9	1.05
БЧ		2	1.165-9.1.2.1.1.01	Стержень Ф6АIII ℓ=1150мм		
				ГОСТ 5781-75	4	0.26
БЧ		3	1.165-9.1.2.1.1.02	Стержень Ф7ВI ℓ=1150мм		
				ГОСТ 6727-53*	18	0.06
			1.165-9.1.2.1.1.00-02	С23		
БЧ		1	1.165-9.1.1.1.1.04	Стержень Ф6АIII ℓ=4750мм		
				ГОСТ 5781-75	7	1.05
БЧ		2	1.165-9.1.2.1.1.01	Стержень Ф6АIII ℓ=1150мм	4	0.26
БЧ		3	1.165-9.1.2.1.1.02	Стержень Ф7ВI ℓ=1150мм		
				ГОСТ 6727-53*	18	0.06
			1.165-9.1.2.1.1.00-03	С24		
БЧ		1	1.165-9.1.1.1.1.07	Стержень Ф8АIII ℓ=5750мм		
				ГОСТ 5781-75	7	2.11
БЧ		2	1.165-9.1.2.1.1.03	Стержень Ф8АIII ℓ=1150мм		
				ГОСТ 5781-75	4	0.45
БЧ		3	1.165-9.1.2.1.1.02	Стержень Ф7ВI ℓ=1150мм		
				ГОСТ 6727-53*	20	0.06

Взам. инв.№ | Подп. и дата | Инв.№ подл.

1.165-9.1.2.1.1.00

Лит. | С.т. | Листов 2

Копировал

Формат А1

Формат	Зона	Поз.	Обозначение	Наименование	Кол.	Примечание
			1.165-9.1.2.1.1.00-04	С25		Масса, кг
БЧ		1	1.165-9.1.1.1.1.07	Стержень ФВАIII ℓ=5750мм.		
				ГОСТ 5781-75	9	1.19
БЧ		2	1.165-9.1.2.1.1.01	Стержень ФВАIII ℓ=1150 мм		
				ГОСТ 5781-75	4	0.26
БЧ		3	1.165-9.1.2.1.1.02	Стержень ФЗВI ℓ=1150 мм		
				ГОСТ 6727-53*	20	0.06
			1.165-9.1.2.1.1.00-05	С26		
БЧ		1	1.165-9.1.1.1.1.05	Стержень ФВАIII ℓ=5750мм		
				ГОСТ 5781-75	8	2.11
БЧ		2	1.165-9.1.2.1.1.03	Стержень ФВАIII ℓ=1150мм		
				ГОСТ 5781-75	4	0.45
БЧ		3	1.165-9.1.2.1.1.02	Стержень ФЗВI ℓ=1150 мм.		
				ГОСТ 6727-53*	21	0.06
			1.165-9.1.2.1.1.00-06	С27		
БЧ		1	1.165-9.1.1.1.1.08	Стержень ФВАIII		
				ℓ=5950мм ГОСТ 5781-75	10	2.35
БЧ		2	1.165-9.1.2.1.1.03	Стержень ФВАIII		
				ℓ=1150 мм ГОСТ 5781-75	6	0.45
БЧ		3	1.165-9.1.2.1.1.02	Стержень ФЗВI		
				ℓ=1150 мм ГОСТ 6727-53*	22	0.06

Формат	Зона	Поз.	Обозначение	Наименование	Кол.	Примечание
			1.165-9.1.2.1.1.00-07	С31		Масса, кг
БЧ		1	1.165-9.1.1.1.1.09	Стержень ФВАIII		
				ℓ=6250мм. ГОСТ 5781-75	10	2.47
БЧ		2	1.165-9.1.2.1.1.03	Стержень ФВАIII		
				ℓ=1150мм. ГОСТ 5781-75	6	0.45
БЧ		3	1.165-9.1.2.1.1.02	Стержень ФЗВI		
				ℓ=1150мм. ГОСТ 6727-53*	23	0.06
			1.165-9.1.2.1.1.00-08	С35		
БЧ		1	1.165-9.1.1.1.1.14	Стержень ФЮАII		
				ℓ=7150мм ГОСТ 5781-75	10	4.41
БЧ		2	1.165-9.1.2.1.1.04	Стержень ФЮАII		
				ℓ=1150 мм. ГОСТ 5781-75	6	0.71
БЧ		3	1.165-9.1.2.1.1.02	Стержень ФЗВI		
				ℓ=1150 мм. ГОСТ 6727-53*	27	0.06

Взам. инв. №

Подп. и дата

Инв. № подл.

Рис. 1

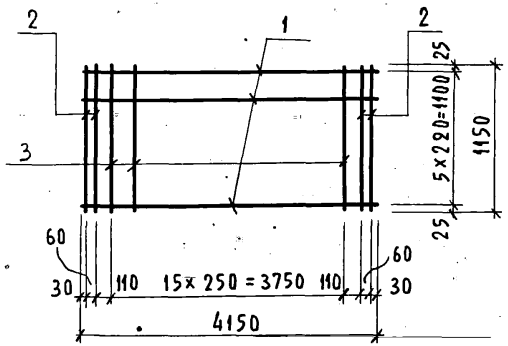

Рис. 2

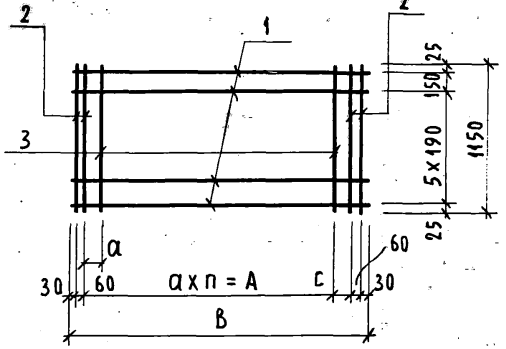

Рис. 3

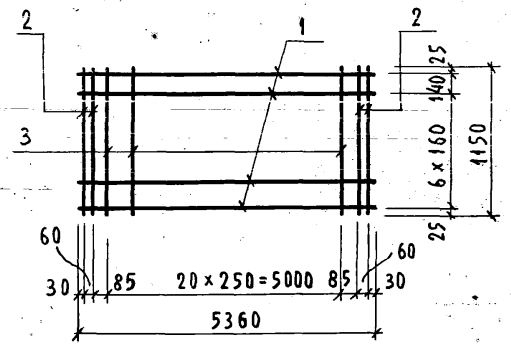

Рис. 4

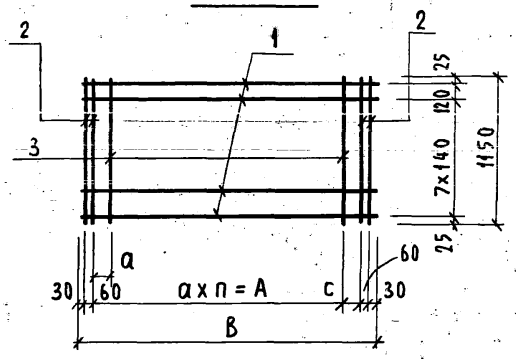

Рис. 5

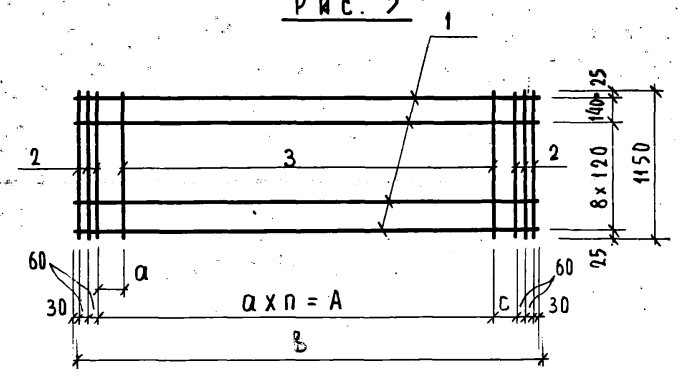

Обозначение	Марка	Рис.	a мм	n шт	A мм	c мм	B мм	Масса кг
1.165-9.1.2.1.1.00	С21	1	—	—	—	—	—	7,56
1.165-9.1.2.1.1.00-01	С22	4	250	18	4500	70	4750	11,65
-02	С23	2	250	18	4500	70	4750	9,54
-03	С24		250	20	5000	170	5350	17,88
-04	С25	4	250	20	5000	170	5350	12,98
-05	С26	3	—	—	—	—	—	20,06
-06	С27	5	250	22	5500	150	5950	27,62
-07	С31		250	23	5750	200	6250	28,87
-08	С35		250	27	6750	100	7150	50,09

Нач.отд.	Коровкевич	
Н.контр.	Роол	
Рук.группы	Бахирова	
Инженер	Аншмидт	
Инженер	Бельская	

1.165-9.1.2.1.1.00 СБ

Арматурные сетки С21÷С27, С31; С35. Сборочные чертежи

Стадия	Масса	Масштаб
Р	см. табл.	—
Лист	Листов 1	

Госгражданстрой ЛенЗНИИЭП

Формат	Зона	Поз.	Обозначение	Наименование	Кол.	Примечание
				Документация		
12			1.165-9.1.0.0.0.00 ТО	Техническое описание.		
12			1.165-9.1.0.0.0.00 ВД	Ведомость ссылочных		
				документов.		
12			1.165-9.1.2.1.2.00 СБ	Арматурные сетки		
				С28÷С30; С32÷С34; С36÷С44		
				Сборочные чертежи.		
			Переменные данные	для исполнений		
			Сборочные единицы	и детали.		
			1.165-9.1.2.1.2.00	С28		Масса кг
Б4		1	1.165-9.1.1.1.1.08	Стержень Ф8АIII ℓ=5950 мм		
				ГОСТ 5781-75	7	2.35
Б4		2	1.165-9.1.2.1.1.03	Стержень Ф8АIII ℓ=1150 мм.		
				ГОСТ 5781-75	6	0,45
Б4		3	1.165-9.1.2.1.1.02	Стержень Ф3ВI ℓ=1150 мм		
				ГОСТ 6727-53*	22	0.06
			1.165-9.1.2.1.2.00-01	С29		
Б4		1	1.165-9.1.1.1.1.08	Стержень Ф8АIII ℓ=5950 мм.		
				ГОСТ 5781-75	11	2.35
Б4		2	1.165-9.1.2.1.1.03	Стержень Ф8АIII ℓ=1150 мм		
				ГОСТ 5781-75	6	0.45
Б4		3	1.165-9.1.2.1.1.02	Стержень Ф3ВI ℓ=1150 мм		
				ГОСТ 6727-53*	22	0.06

			1.165-9.1.2.1.2.00
Нач. отд.	Коровкевич		Арматурные сетки С28÷С30, С32÷С34, С36-С44 Спецификация
Н. контр.	Роол		
Инженер	Анцимидт		
Инженер	Бельская		

Стадия	Лист	Листов
Р	1	4

Госгражданстрой ЛенЗНИИЭП

Формат 11

Формат	Зона	Поз.	Обозначение	Наименование	Кол.	Примечание
			1.165-9.1.2.1.2.00-02	С30		
Б4		1	1.165-9.1.1.1.1.09	Стержень Ф8АIII ℓ=6250 мм		
				ГОСТ 5781-75	11	2.47
Б4		2	1.165-9.1.2.1.1.03	Стержень Ф8АIII ℓ=1150 мм		
				ГОСТ 5781-75	6	0.45
Б4		3	1.165-9.1.2.1.1.02	Стержень Ф3ВI ℓ=1150 мм		
				ГОСТ 6727-53*	23	0.06
			1.165-9.1.2.1.2.00-03	С32		
Б4		1	1.165-9.1.1.1.1.10	Стержень Ф10 II ГОСТ 5781-75		
				" ℓ=6250 мм	9	3.86
Б4		2	1.165-9.1.2.1.1.04	" ℓ=1150 мм	6	0.71
Б4		3	1.165-9.1.2.1.1.02	Стережень Ф3ВI ℓ=1150 мм		
				ГОСТ 6727-53*	23	0.06
			1.165-9.1.2.1.2.00-04	С33		
Б4		1	1.165-9.1.1.1.1.12	Стержень Ф10 АII		
				ℓ=6550 мм ГОСТ 5781-75	9	4.04
Б4		2	1.165-9.1.2.1.1.04	Стержень Ф10 АII ℓ=1150 мм		
				ГОСТ 5781-75	6	0.71
Б4		3	1.165-9.1.2.1.1.02	Стержень Ф3ВI ℓ=1150 мм		
				ГОСТ 6727-53*	24	0.06
			1.165-9.1.2.1.2.00-05	С34		
Б4		1	1.165-9.1.1.1.1.13	Стержень Ф8АIII ℓ=6550 мм		
				ГОСТ 5781-75	11	2.59
Б4		2	1.165-9.1.2.1.1.03	Стержень Ф8АIII ℓ=1150 мм		
				ГОСТ 5781-75	6	0.46
Б4		3	1.165-9.1.2.1.1.02	Стержень Ф3ВI ℓ=1150 мм		
				ГОСТ 6727-53*	24	0.06

Взамен инв. №

Подп. и дата

Инв. № подл.

1.165-9.1.2.1.2.00

Лист 2

Копировал

15561 55

Формат 11

Формат	Зона	Поз.	Обозначение	Наименование	Кол.	Примечание
			1.165-9.1.2.1.2.00-06	С36		масса, кг
БЧ		1	1.165-9.1.1.1.1.14	Стержень Ф10АII ℓ=7150мм		
				ГОСТ 5781-75	9	4.43
БЧ		2	1.165-9.1.2.1.1.04	Стержень Ф10АII ℓ=1150мм		
				ГОСТ 5781-75	6	0.71
БЧ		3	1.165-9.1.2.1.1.02	Стержень Ф3ВI ℓ=1150мм		
				ГОСТ 6727-53*	27	0.06
			1.165-9.1.2.1.2.00-07	С37		
БЧ		1	1.165-9.1.2.1.2.01	Стержень Ф12АII ℓ=7150мм		
				ГОСТ 5781-75	7	6.35
БЧ		2	1.165-9.1.2.1.2.02	Стержень Ф12АII ℓ=1150мм		
				ГОСТ 5781-75	6	1.02
БЧ		3	1.165-9.1.2.1.1.02	Стержень Ф3ВI ℓ=1150мм		
				ГОСТ 6727-53*	27	0.06
			1.165-9.1.2.1.2.00-08	С38		
БЧ		1	1.165-9.1.1.1.2.01	Стержень Ф3ВI ℓ=4730 мм		
				ГОСТ 6727-53*	8	0.23
БЧ		2	1.165-9.1.2.1.1.02	Стержень Ф3ВI ℓ=1150мм		
				ГОСТ 6727-53*	18	0.06
			1.165-9.1.2.1.2.00-09	С39		
		1	1.165-9.1.1.1.2.02	Стержень Ф3ВI		
				ℓ=4730мм ГОСТ 6727-53*	8	0.26
БЧ		2	1.165-9.1.2.1.1.02	Стержень Ф3ВI ℓ=1150мм		
				ГОСТ 6727-53*	20	0.06

1.165-9.1.2.1.2.00

Листов 3

Формат 11

Формат	Зона	Поз.	Обозначение	Наименование	Кол.	Примечание
			1.165-9.1.2.1.2.00-10	С40		масса, кг
БЧ		1	1.165-9.1.1.1.2.03	Стержень Ф3ВI ℓ=5330мм		
				ГОСТ 6727-53*	8	0.29
БЧ		2	1.165-9.1.2.1.1.02	Стержень Ф3ВI ℓ=1150мм		
				ГОСТ 6727-53*	22	0.06
			1.165-9.1.2.1.2.00-11	С41		
БЧ		1	1.165-9.1.1.1.2.04	Стержень Ф3ВI ℓ=5930мм.		
				ГОСТ 6727-53*	8	0.33
БЧ		2	1.165-9.1.2.1.1.02	Стержень Ф3ВI ℓ=1150мм		
				ГОСТ 6727-53*	25	0.06
			1.165-9.1.2.1.2.00-12	С42		
БЧ		1	1.165-9.1.1.1.2.05	Стержень Ф3ВI ℓ=6230мм		
				ГОСТ 6727-53*	8	0.34
БЧ		2	1.165-9.1.2.1.1.02	Стержень Ф3ВI ℓ=1150мм		
				ГОСТ 6727-53*	26	0.06
			1.165-9.1.2.1.2.00-13	С43		
БЧ		1	1.165-9.1.1.1.2.06	Стержень Ф3ВI ℓ=6530мм		
				ГОСТ 6727-53*	8	0.36
БЧ		2	1.165-9.1.2.1.1.02	Стержень Ф3ВI ℓ=1150мм		
				ГОСТ 6727-53*	27	0.06
			1.165-9.1.2.1.2.00-14	С44		
БЧ		1	1.165-9.1.1.1.2.07	Стержень Ф3ВI ℓ=7130мм		
				ГОСТ 6727-53*	8	0.39
БЧ		2	1.165-9.1.2.1.1.02	Стержень Ф3ВI ℓ=1150мм		
				ГОСТ 6727-53*	30	0.06

Взам. инв. № | Подп. и дата | Инв. № подл.

1.165-9.1.2.1.2.00

Листов 4

Копировал

Формат 11

Рис. 1

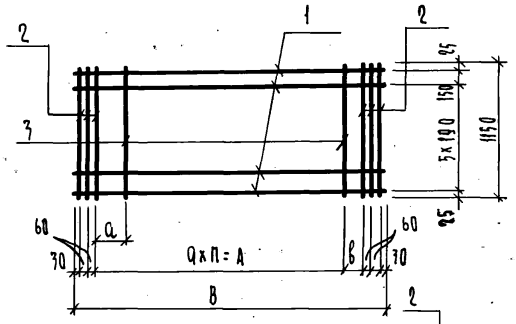

Обозначение	Марка	Рис.	a мм	n шт.	A мм	в мм	В мм	Масса, кг
1.165-9.1.2.1.2.00	С28	1	250	22	5500	150	5950	28.57
1.165-9.1.2.1.2.00-01	С29	2	250	22	5500	150	5950	29.97
-02	С30		250	23	5750	200	6250	31.34
-03	С32	3	250	23	5750	200	6250	40.42
-04	С33		250	24	6000	250	6550	42.15
-05	С34	2	250	24	6000	250	6550	32.71
-06	С36	3	250	27	6750	100	7150	46.67
-07	С37	1	250	27	6750	100	7150	52.28
-08	С38	4	250	16	4000	70	4130	2.96
-09	С39		250	18	4500	170	4730	3.34
-10	С40		250	20	5000	270	5330	3,77
-11	С41		250	23	5750	120	5930	4.19
-12	С42		250	24	6000	170	6230	4.38
-13	С43		250	25	6250	220	6530	4.58
-14	С44		250	28	7000	70	7130	5.04

Нач.отд.	Коровкевич	
Н.контр.	Рооп	
Рук.группы	Бахирева	
Инженер	Ощмидт	
Инженер	Бельская	

1.165-9.1.2.1.2.00 СБ

Арматурные сетки С28÷С30; С32÷С34; С36÷44.
Сборочные чертежи.

Стадия	Масса	Масшт.
Р	см. табл.	—
Лист	Листов 1	

Госгражданстрой
ЛенЗНИИЭП

Копировал

16661 57 Формат 12

Формат	Зона	Поз.	Обозначение	Наименование	Кол.	Примечание
				Документация		
12			1.165-9.1.0.0.0.00 ТО	Техническое описание		
12			1.165-9.1.0.0.0.00 ВД	Ведомость ссылочных		
				документов		
12			1.165-9.1.3.1.1.00 СБ	Арматурные сетки		
				С45÷С51; С55÷С59.		
				Сборочные чертежи.		
			Переменные данные	для исполнений		
			Сборочные единицы	и детали		
			1.165-9.1.3.1.1.00	С45		масса, кг.
БЧ		1	1.165-9.1.1.1.1.01	Стержень Ф6А III		
				ℓ=4150мм ГОСТ 5781-75	8	0.92
БЧ		2	1.165-9.1.3.1.1.01	Стержень Ф6А III		
				ℓ=1450мм ГОСТ 5781-75	4	0.32
БЧ		3	1.165-9.1.3.1.1.02	Стержень Ф3В I		
				ℓ=1450мм ГОСТ 6727-53*	16	0.08

				1.165-9.1.3.1.1.00		
Нач. отд.	Коровкевич			Арматурные сетки С45÷С54; С55÷С59 Спецификация	Стадия	Лист	Листов
Н. контр.	Рооп				Р	1	4
Инженер	Бахирова				Госгражданстрой ЛенЗНИИЭП		
Инженер	Аншмидт						
Инженер	Бельская						

Формат 11

Формат	Зона	Поз.	Обозначение	Наименование	Кол.	Примечание.
			1.165-9.1.3.1.1.00-01	С46		масса, кг
БЧ		1	1.165-9.1.1.1.1.04	Стержень Ф6А III		
				ℓ=4750мм ГОСТ 5781-75	11	1.05
БЧ		2	1.165-9.1.3.1.1.01	Стержень Ф6А III		
				ℓ=1450мм ГОСТ 5781-75	4	0.32
БЧ		3	1.165-9.1.3.1.1.02	Стержень Ф3В I		
				ℓ=1450мм ГОСТ 6727-53*	18	0.08
			1.165-9.1.3.1.1.00-02	С47		
БЧ		1	1.165-9.1.1.1.1.04	Стержень Ф6А III		
				ℓ=4750мм ГОСТ 5781-75	9	1.05
БЧ		2	1.165-9.1.3.1.1.01	Стержень Ф6А III		
				ℓ=1450мм ГОСТ 5781-75	4	0,32
БЧ		3	1.165-9.1.3.1.1.02	Стержень Ф3В I		
				ℓ=1450мм ГОСТ 6727-53*	18	0.08
			1.165-9.1.3.1.1.00-03	С48		
БЧ		1	1.165-9.1.1.1.1.05	Стержень Ф8А III		
				ℓ=5750мм ГОСТ 5781-75	9	2.11
БЧ		2	1.165-9.1.3.1.1.03	Стержень Ф8А III		
				ℓ=1450мм ГОСТ 5781-75	4	0.57
БЧ		3	1.165-9.1.3.1.1.02	Стержень Ф3В I		
				ℓ=1450мм ГОСТ 6727-53*	20	0.08

Взамен инв. №

Подп. и дата

Инв. № подл.

	1.165-9.1.3.1.00	Лист 2

Копировал 16661 58

Формат 11

Формат	Зона	Поз.	Обозначение	Наименование	Кол	Примечание
			1.165-9.1.3.1.1.00-04	С49		
БЧ		1	1.165-9.1.1.1.1.07	Стержень Ф6АIII		
				ℓ=5750мм ГОСТ 5781-75	11	1.19
БЧ		2	1.165-9.1.3.1.1.01	Стержень Ф6АIII		
				ℓ=1450мм ГОСТ 5781-75	4	0.32
БЧ		3	1.165-9.1.3.1.1.02	Стержень Ф3ВI		
				ℓ=1450мм ГОСТ 6727-53*	20	0.08
			1.165-9.1.3.1.00-05	С50		
БЧ		1	1.165-9.1.1.1.1.05	Стержень Ф8АIII		
				ℓ=5750мм ГОСТ 5781-75	10	2.11
БЧ		2	1.165-9.1.3.1.1.03	Стержень Ф8АIII		
				ℓ=1450мм ГОСТ 5781-75	4	0.57
БЧ		3	1.165-9.1.3.1.1.02	Стержень Ф3ВI		
				ℓ=1450мм ГОСТ 6727-53*	20	0.08
			1.165-9.1.3.1.1.00-06	С51		
БЧ		1	1.165-9.1.1.1.1.-08	Стержень Ф8АIII		
				ℓ=5950мм ГОСТ 5781-75	12	2.35
БЧ		2	1.165-9.1.3.1.1.03	Стержень Ф8АIII		
				ℓ=1450мм ГОСТ 5781-75	6	0.57
БЧ		3	1.165-9.1.3.1.1.02	Стержень Ф3ВI		
				ℓ=1450мм ГОСТ 6727-53*	22	0.08

Формат 11

Формат	Зона	Поз.	Обозначение	Наименование	Кол	Примечание
			1.165-9.1.3.1.1.00-07	С55		
БЧ		1	1.165-9.1.1.1.1.09	Стержень Ф8АIII		
				ℓ=6250мм ГОСТ 5781-75	12	2.47
БЧ		2	1.165-9.1.3.1.1.03	Стержень Ф8АIII		
				ℓ=1450мм ГОСТ 5781-75	6	0.57
БЧ		3	1.165-9.1.3.1.1.02	Стержень Ф3ВI		
				ℓ=1450мм ГОСТ 6727-53*	23	0.08
			1.165-9.1.3.1.1.00-08	С59		
БЧ		1	1.165-9.1.1.1.1.14	Стержень Ф10АIII		
				ℓ=7150мм ГОСТ 5781-75	12	4.41
БЧ		2	1.165-9.1.3.1.2.01	Стержень Ф10АIII		
				ℓ=1450мм ГОСТ 5781-75	6	0,89
БЧ		3	1.165-9.1.3.1.1.02	Стержень Ф 3ВI		
				ℓ=1450мм ГОСТ 6727-53*	27	0.08

Инв.№ подл. | Подп. и дата | Взамен инв.№

Копировал

Формат 11

Рис. 1

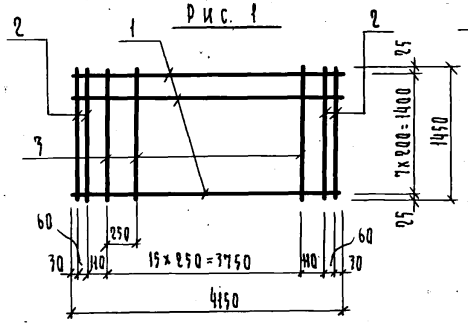

Рис. 2

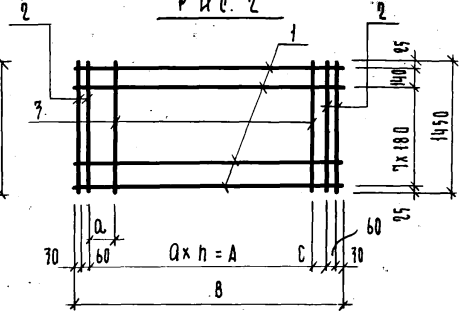

Рис. 3

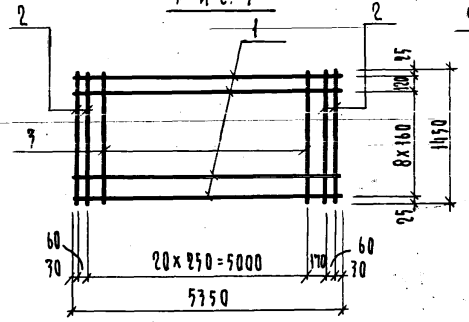

Рис. 4

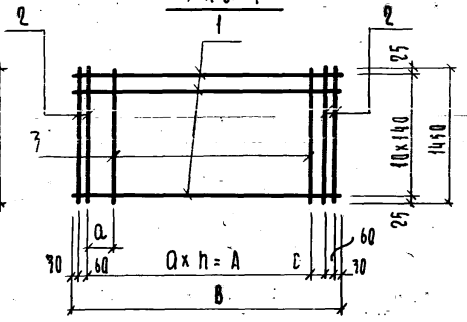

Рис. 5

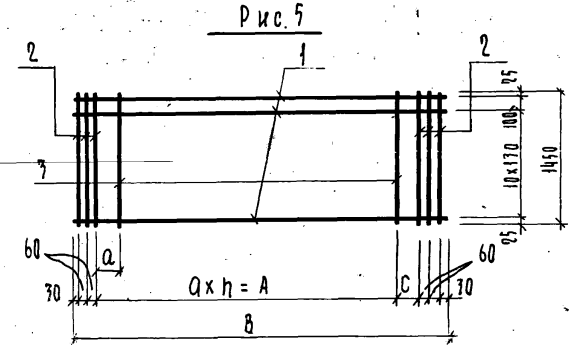

Обозначение	Марка	Рис.	Q мм	n шт.	A мм	C мм	B мм	Масса, кг
1.165-9.1.3.1.1.00	С45	1	—	—	—	—	—	9.94
1.165-9.1.3.1.1.00-01	С46	4	250	18	4500	70	4750	14.35
-02	С47	2	250	18	4500	70	4750	12.22
-03	С48		250	20	5000	170	5350	22.91
-04	С49	4	250	20	5000	170	5350	15.95
-05	С50	3	—	—	—	—	—	25.02
-06	С51	5	250	22	5500	150	5950	93.39
-07	С55		250	27	5750	200	6250	34.89
-08	С59		250	27	6750	100	7150	60.47

Нач.отд.	Коровкевич		
Н.контр.	РООА		
Рук.группы	БАХИРОВА		
Инженер	Ашмидт		
Инженер	Гапьская		

1.165-9.1.3.1.00 СБ

Арматурные сетки С45÷С51; С55, С59. Сборочные чертежи

Стадия	Масса	Масшт.
Р	см. табл.	—
Лист	Листов 1	

Госгражданстрой ЛенЗНИИЭП

Формат	Зона	Поз.	Обозначение	Наименование	Кол.	Примечание
				Документация		
12			1.165-9.1.0.0.0.00ТО	Техническое описание.		
12			1.165-9.1.0.0.0.00ВД	Ведомость ссылочных		
				документов.		
12			1.165-9.1.3.1.2.00СБ	Арматурные сетки С52÷С54;		
				С56÷С58; С61÷С68. Сборочные чертежи.		
			Переменные данные	для исполнений		
			Сборочные единицы	и детали.		
			1.165-9.1.3.1.2.00	С52		
Б4		1	1.165-9.1.1.1.1.08	Стержень Ф8А III		
				l=5950мм ГОСТ 5781-75	9	2,35
Б4		2	1.165-9.1.3.1.1.03	Стержень Ф8А III		
				l=1450мм ГОСТ 5781-75	6	0.57
Б4		3	1.165-9.1.1.1.1.02	Стержень Ф3В I		
				l=1450мм ГОСТ 6727-53*	22	0.08
			1.165-9.1.3.1.2.00-01	С53		
Б4		1	1.165-9.1.1.1.1.08	Стержень Ф8А III		
				l=5950мм ГОСТ 5781-75	15	2.35
Б4		2	1.165-9.1.3.1.1.03	Стержень Ф8А III		
				l=1450мм ГОСТ 5781-75	6	0.57
Б4		3	1.165-9.1.3.1.1.02	Стержень Ф3В I		
				l=1450мм ГОСТ 6727-53*	22	0.08

1.165-9.1.3.1.2.00

Нач. отд.	Коровкевич		
Н. контр.	Росл		
Рук. группы	[illegible]		
Инженер	Аншмидт		
Инженер	Бельская		

Арматурные сетки С52÷С54; С56÷С58; С61÷С68
Спецификация

Стадия	Лист	Листов
Р	1	4

Госгражданстрой ЛенЗНИИЭП

Формат 11

Формат	Зона	Поз.	Обозначение	Наименование	Кол.	Примечание
			1.165-9.1.3.1.2.00-02	С54		
Б4		1	1.165-9.1.1.1.1.09	Стержень Ф8А III		
				l=6250мм ГОСТ 5781-75	15	2.46
Б4		2	1.165-9.1.3.1.1.03	Стержень Ф8А III		
				l=1450мм ГОСТ 5781-75	6	0.57
Б4		3	1.165-9.1.3.1.1.02	Стержень Ф3В I		
				l=1450мм ГОСТ 6727-53*	23	0.08
			1.165-9.1.3.1.2.00-03	С56		
Б4		1	1.165-9.1.1.1.1.10	Стержень Ф10А II		
				l=6250мм ГОСТ 5781-75	11	3.85
Б4		2	1.165-9.1.3.1.2.01	Стержень Ф10А II		
				l=1450мм ГОСТ 5781-75	6	0.89
Б4		3	1.165-9.1.3.1.1.02	Стержень Ф3В I		
				l=1450мм ГОСТ 6727-53*	23	0.08
			1.165-9.1.3.1.2.00-04	С57		
Б4		1	1.165-9.1.1.1.1.10	Стержень Ф10А II		
				l=6550мм ГОСТ 5781-75	11	4.04
Б4		2	1.165-9.1.3.1.2.01	Стержень Ф10А II		
				l=1450мм ГОСТ 5781-75	6	0.89
Б4		3	1.165-9.1.3.1.1.02	Стержень Ф3В I		
				l=1450мм ГОСТ 6727-53*	24	0.08
			1.165-9.1.3.1.1.05	С58		
Б4		1	1.165-9.1.1.1.1.01	Стержень Ф8А III ГОСТ 5781-75		
				" l=6350мм	15	2.59
Б4		2	1.165-9.1.3.1.1.07	" l=1450мм	6	0.57
Б4		3	1.165-9.1.3.1.1.02	Стержень Ф3В I		
				l=1450мм ГОСТ 6727-53	24	1.91

Взамен инв. №
Подп. и дата
Инв. № подл.

1.165-9.1.3.1.2.00

Лист 2

Копировал

Формат	Зона	Поз.	Обозначение	Наименование	Кол.	Примечание
			1.165-9.1.3.1.2.00-06	С60		
Б4		1	1.165-9.1.1.1.1.14	Стержень Ф10 А II		
				ℓ=7150мм ГОСТ 5781-75	11	4.41
Б4		2	1.165-9.1.3.1.2.01	Стержень Ф10 А II		
				ℓ=1450мм ГОСТ 5781-75	6	0.89
Б4		3	1.165-9.1.3.1.1.02	Стержень Ф3 В I		
				ℓ=1450мм ГОСТ 6727-53*	27	0.08
			1.165-9.1.3.1.2.00-07	С61		
Б4		1	1.165-9.1.2.1.2-01	Стержень Ф12 А II		
				ℓ=7150мм ГОСТ 5781-75	10	6.35
Б4		2	1.165-9.1.3.1.2.02	Стержень Ф12 А II		
				ℓ=1450мм ГОСТ 5781-75	6	1.29
Б4		3	1.165-9.1.3.1.1.02	Стержень Ф3 В I		
				ℓ=1450мм ГОСТ 6727-53*	27	0.08
			1.165-9.1.3.1.2.00-08	С62		
Б4		1	1.165-9.1.1.1.2.01	Стержень Ф 3 В I		
				ℓ=4130мм ГОСТ 6727-53*	10	0.27
Б4		2	1.165-9.1.3.1.1.02	Стержень Ф3 В I		
				ℓ=1450мм ГОСТ 6727-53*	18	0.08
			1.165-9.1.3.1.2.00-09	С63		
Б4		1	1.165-9.1.1.1.2.02	Стержень Ф3 В I		
				ℓ=4730мм ГОСТ 6727-53*	10	2.60
Б4		2	1.165-9.1.3.1.1.02	Стержень Ф3 В I		
				ℓ=1450мм ГОСТ 6727-53*	20	0.08

Формат 11

Формат	Зона	Поз.	Обозначение	Наименование	Кол.	Примечание
			1.165-9.1.3.1.2.00-10	С64		
Б4		1	1.165-9.1.1.1.2.03	Стержень Ф3 В I		
				ℓ=5330мм ГОСТ 6727-53*	10	0.29
Б4		2	1.165-9.1.3.1.1.02	Стержень Ф3 В I		
				ℓ=1450мм ГОСТ 6727-53*	22	0.08
			1.165-9.1.3.1.2.00-11	С65		
Б4		1	1.165-9.1.1.1.2.04	Стержень Ф3 В I		
				ℓ=5930мм ГОСТ 6727-53*	10	0.33
Б4		2	1.165-9.1.3.1.1.02	Стержень Ф3 В I		
				ℓ=1450мм ГОСТ 6727-53*	25	0.08
			1.165-9.1.3.1.2.00-12	С66		
Б4		1	1.165-9.1.1.1.2.05	Стержень Ф 3 В I		
				ℓ=6230мм ГОСТ 6727-53*	10	0.34
Б4		2	1.165-9.1.3.1.1.02	Стержень Ф3 В I		
				ℓ=1450мм ГОСТ 6727-53*	26	0.08
			1.165-9.1.3.1.2.00-13	С67		
Б4		1	1.165-9.1.1.1.2.06	Стержень Ф 3 В I		
				ℓ=6530мм ГОСТ 6727-53*	10	0.36
Б4		2	1.165-9.1.3.1.1.02	Стержень Ф3 В I		
				ℓ=1450мм ГОСТ 6727-53*	27	0.08
			1.165-9.1.3.1.2.00-14	С68		
Б4		1	1.165-9.1.1.1.2.07	Стержень Ф 3 В I		
				ℓ=7130мм ГОСТ 6727-53*	10	0.39
Б4		2	1.165-9.1.3.1.1.02	Стержень Ф 3 В I		
				ℓ=1450мм ГОСТ 6727-53*	30	0.08

Инв.№ подл. | Подп. и дата | Взамен инв.№

Копировал

-16661 62

Формат 11

Рис. 1

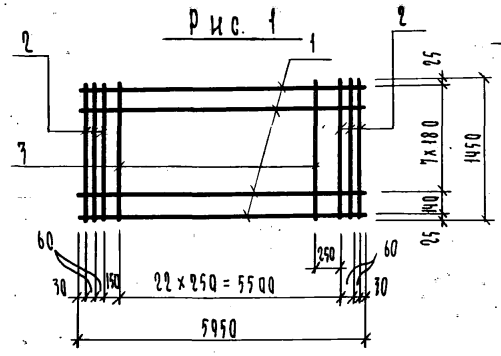

Рис. 2

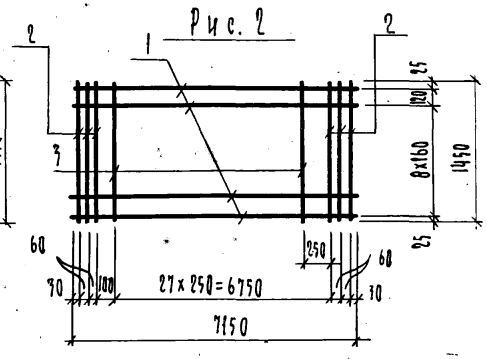

Рис. 3

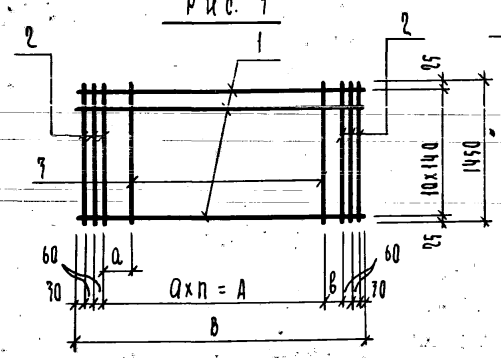

Рис. 4

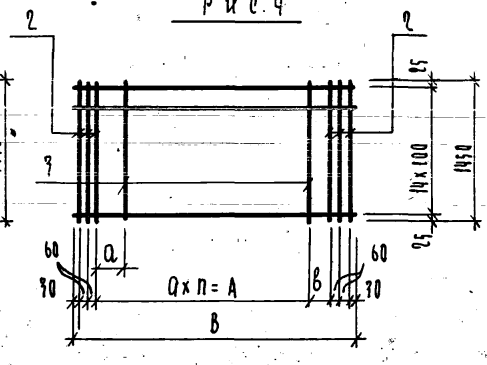

Рис. 5

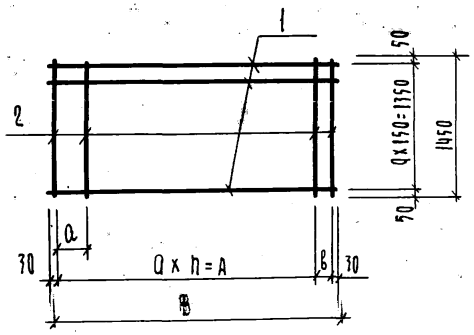

Обозначение	Марка	Рис.	a мм	n шт.	A мм	в мм	B мм	Масса, кг
1.165-9.1.3.1.2.00	С52	1	—	—	—	—	—	26.36
1.165-9.1.3.2.00-01	С53	4	250	22	5500	150	5950	40.44
-02	С54		250	23	5750	200	6250	42.30
-03	С56	3	250	23	5750	200	6250	49.62
-04	С57		250	24	6000	250	6550	51.73
-05	С58	4	250	24	6000	250	6550	44.16
-06	С60	3	250	27	6750	100	7150	56.05
-07	С61	2	—	—	—	—	—	73.37
-08	С62	5	250	16	4000	70	4130	3.71
-09	С63		250	18	4500	170	4730	4.19
-10	С64		250	20	5000	270	5330	4.68
-11	С65		250	23	5750	120	5930	5.25
-12	С66		250	24	6000	170	6230	5.50
-13	С67		250	25	6250	220	6530	5.74
-14	С68		250	28	7000	70	7130	6.31

Нач.отд.	Коровкевич	
Н.контр.	Роол	
Рук.группы	Бахирова	
Инженер	Аншмидт	
Инженер	Бельская	

1.165-9.1.3.1.2.00 СБ

Арматурные сетки С52÷С54, С56÷С58, С61÷С68. Сборочные чертежи

Стадия	Масса	Масшт.
Р	см. табл.	—

Лист | Листов 1

Госгражданстрой ЛенЗНИИЭП

КОПИРОВАЛ

16661 63

Формат 10

Формат	Зона	Поз.	Обозначение	Наименование	Кол.	Примечание
				Документация		
12			1.165-9.1.0.0.0.00 ТО	Техническое описание		
12			1.165-9.1.0.0.0.00 ВД	Ведомость сборочных		
				документов		
12			1.165-9.1.4.1.1.00 СБ	Арматурные сетки		
				С69÷С73; С-75; С-79,		
				С80, С82, С83, С84		
				Сборочные чертежи.		
			Переменные данные для исполнений			
			Сборочные единицы и детали			
			1.165-9.1.4.1.1.00	С69		масса, кг
Б4		1	1.165-9.1.1.1.1.01	Стержень Ф6А III ℓ=4150мм		
				ГОСТ 5781-75	9	0.92
Б4		2	1.165-9.1.4.1.1.01	Стержни Ф6А III ℓ=1750мм	4	0.39
Б4		3	1.165-9.1.4.1.1.02	Стержень Ф3В I ℓ=1750мм		
				ГОСТ 6727-53*	16	0.10
			1.165-9.1.4.1.1.00-01	С70		
Б4		1	1.165-9.1.1.1.1.04	Стержень Ф6А III ℓ=4750мм		
				ГОСТ 5781-75	13	1.05
Б4		2	1.165-9.1.4.1.1.01	Стержень Ф6А III ℓ=1750мм	4	0.39
Б4		3	1.165-9.1.4.1.1.02	Стержень Ф3В I ℓ=1750мм		
				ГОСТ 6727-53*	18	0.10

Нач. отд.	Коровкевич		
Н. контр.	Роол		
Рук. группы	Бахирова		
Инженер	Ушинин		
Инженер	Бельская		

1.165-9.1.4.1.1.00

Арматурные сетки С69÷С73; С75; С79; С80; С82, С83, С84.
Спецификация

Стадия	Лист	Листов
Р	1	4

Госгражданстрой ЛенЗНИИЭП

Формат 11

Формат	Зона	Поз.	Обозначение	Наименование	Кол.	Примечание
			1.165-9.1.4.1.1.00-02	С71		
Б4		1	1.165-9.1.1.1.1.04	Стержень Ф6А III		
				ℓ=4750мм ГОСТ 5781-75	11	1.05
Б4		2	1.165-9.1.4.1.1.01	Стержень Ф6А III		
				ℓ=1750мм ГОСТ 5781-75	4	0.39
Б4		3	1.165-9.1.4.1.1.02	Стержень Ф3В I		
				ℓ=1750мм ГОСТ 6727-53*	18	0.10
			1.165-9.1.4.1.1.00-03	С72		
Б4		1	1.165-9.1.1.1.1.05	Стержень Ф8А III		
				ℓ=5350мм ГОСТ 5781-75	11	2.11
Б4		2	1.165-9.1.4.1.1.03	Стержень Ф8А III		
				ℓ=1750мм ГОСТ 5781-75	4	0.69
Б4		3	1.165-9.1.4.1.1.02	Стержень Ф3В I		
				ℓ=1750мм ГОСТ 6727-53*	20	0.10
			1.165-9.1.4.1.1.00-04	С73		
Б4		1	1.165-9.1.1.1.1.07	Стержень Ф6А III		
				ℓ=5350мм ГОСТ 5781-75	13	1.12
Б4		2	1.165-9.1.4.1.1.01	Стержень Ф6А III		
				ℓ=1750мм ГОСТ 5781-75	4	0.39
Б4		3	1.165-9.1.4.1.1.02	Стержень Ф3В I		
				ℓ=1750мм ГОСТ 6727-53*	20	0.10

Взамен инв. №

Подп. и дата

Инв. № подл.

1.165-9.1.4.1.1.00

Лист 2

Копировал 16661 64

Формат 11

Формат	Зона	Поз	Обозначение	Наименование	Кол.	Примеч.
			1.165-9.1.4.1.1.00-05	С75		
Б4		1	1.165-9.1.1.1.1.08	Стержень ⌀ 8 А III		
				ℓ= 5950мм ГОСТ 5781-75	11	2.35
Б4		2	1.165-9.1.4.1.1.03	Стержень ⌀ 8 А III		
				ℓ= 1750мм ГОСТ 5781-75	6	0.69
Б4		3	1.165-9.1.4.1.1.02	Стержень ⌀ 3 В I		
				ℓ= 1750мм ГОСТ 6727-53*	22	0.10
			1.165-9.1.4.1.1.00-06	С79		
Б4		1	1.165-9.1.1.1.1.10	Стержень ⌀ 10 А II		
				ℓ= 6250мм ГОСТ 5781-75	13	3.86
Б4		2	1.165-9.1.4.1.1.04	Стержень ⌀ 10 А II		
				ℓ= 1750мм ГОСТ 5781-75	6	1.08
Б4		3	1.165-9.1.4.1.1.02	Стержень ⌀ 3 В I		
				ℓ= 1750мм ГОСТ 6727-53*	23	0.10
			1.165-9.1.4.1.1.00-07	С80		
Б4		1	1.165-9.1.1.1.1.12	Стержень ⌀ 10 А II		
				ℓ= 6550мм ГОСТ 5781-75	13	4.04
Б4		2	1.165-9.1.4.1.1.04	Стержень ⌀ 10 А II		
				ℓ= 1750мм ГОСТ 5781-75	6	1.08
Б4		3	1.165-9.1.4.1.1.02	Стержень ⌀ 3 В I		
				ℓ= 1750мм ГОСТ 6727-53*	24	0.10

Формат	Зона	Поз.	Обозначение	Наименование	Кол.	Примеч.
			1.165-9.1.4.1.1.00-08	С82		
Б4		1	1.165-9.1.1.1.1.14	Стержень ⌀ 10 А II		
				ℓ= 7150мм ГОСТ 5781-75	15	4.41
Б4		2	1.165-9.1.4.1.1.04	Стержень ⌀ 10 А II		
				ℓ= 1750мм ГОСТ 5781-75	6	1.08
Б4		3	1.165-9.1.4.1.1.02	Стержень ⌀ 3 В I		
				ℓ= 1750мм ГОСТ 6727-53*	27	0.10
			1.165-9.1.4.1.1.00-09	С83		
Б4		1	1.165-9.1.1.1.1.14	Стержень ⌀ 10 А II		
				ℓ= 7150мм ГОСТ 5781-75	13	4.41
Б4		2	1.165-9.1.4.1.1.04	Стержень ⌀ 10 А II		
				ℓ= 1750мм ГОСТ 5781-75	6	1.08
Б4		3	1.165-9.1.4.1.1.02	Стержень ⌀ 3 В I		
				ℓ= 1750мм ГОСТ 6727-53*	27	0.10
			1.165-9.1.4.1.1.00-10	С84		
Б4		1	1.165-9.1.2.1.2.01	Стержень ⌀ 12 А II		
				ℓ= 7150мм ГОСТ 5781-75	11	6.35
Б4		2	1.165-9.1.2.1.2.05	Стержень ⌀ 12 А II		
				ℓ= 1750мм ГОСТ 5781-75	6	1.55
Б4		3	1.165-9.1.4.1.1.02	Стержень ⌀ 3 В I		
				ℓ= 1750мм ГОСТ 6727-53*	27	0.10

Инв. № подл. | Подп. и дата | Взамен. инв. №

Рис. 1

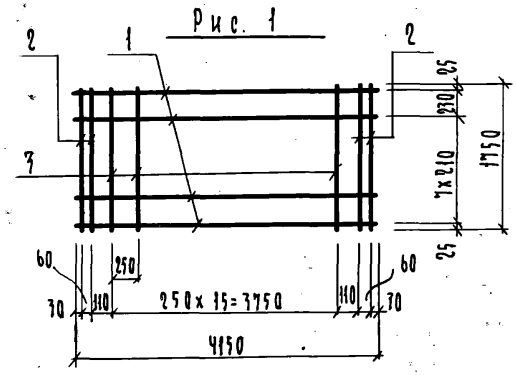

Рис. 2

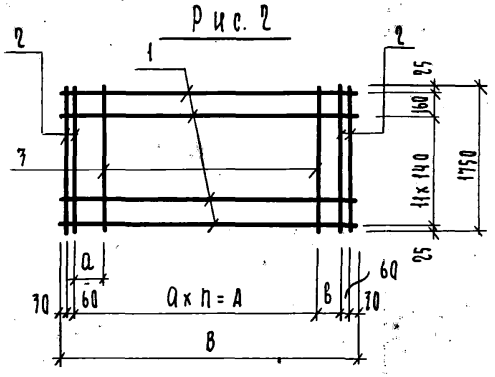

Рис. 3

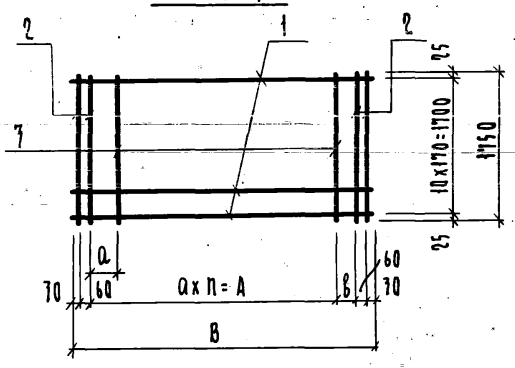

Рис. 4

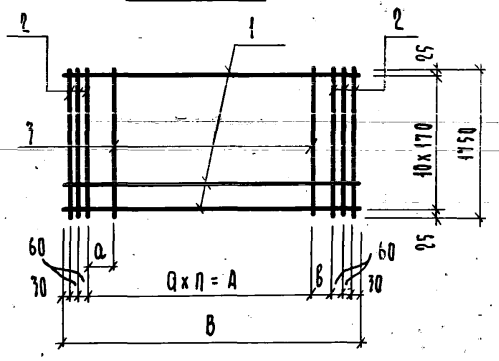

Рис. 5

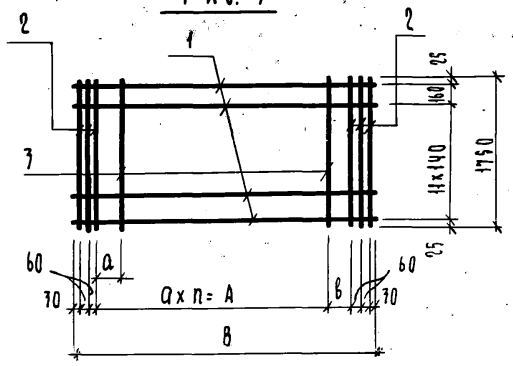

Рис. 6

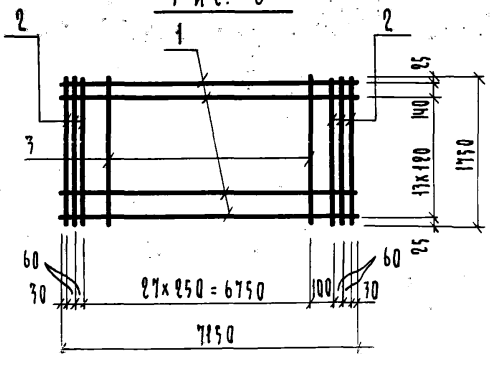

Обозначение	Марка	Рис.	а мм	п мм	А мм	в мм	В мм.	Масса, кг
1.165-9.1.4.1.1.00	С69	1	—	—	—	—	—	11.38
1.165-9.1.4.1.1.00-01	С70	2	250	18	4500	70	4750	16.99
-02	С71	3	250	18	4500	70	4750	14.88
-03	С72		250	20	5000	170	5350	27.95
-04	С73	2	250	20	5000	170	5350	18.92
-05	С75	4	250	22	5500	150	5950	32.12
-06	С79	5	250	23	5750	200	6250	58.82
-07	С80		250	25	6250	—	6550	61.33
-08	С82	6	—	—	—	—	—	75.25
-09	С83	5	250	27	6750	100	7150	66.43
-10	С84	4	250	27	6750	100	7150	81.76

Нач.отд.	Коравкевич	
Н.контр.	Рояк	
Рук.группы	Бахирова	
Инженер	Аншмидт	

1.165-9.1.4.1.1.00 СБ

Арматурные сетки С69÷С73, С75÷С79, С80, С82, С83, С84. Сборочные чертежи

Стадия	Масса	Масшт.
Р	см. табл.	—
Лист	Листов 1	

Госгражданстрой ЛенЗНИИЭП

Копировал

Формат	Зона	Поз	Обозначение	Наименование	Кол.	Примечан.
				Документация		
12			1.165 - 9.1.0.0.0.00 ТО	Техническое описание		
12			1.165 - 9.1.0.0.0.00 ВД	Ведомость ссылочных		
				документов		
12			1.165 - 9.1.4.1.2.00 СБ	Арматурные сетки С74,		
				С76 ÷ С78, С81; С85 ÷ С91		
				Сборочные чертежи		
			Переменные данные для исполнений			
				Сборочные единицы		
				и детали		
			1.165 - 9.1.4.1.2.00	С74		Масса кг
БЧ		1	1.165 - 9.1.4.1.1.08	Стержень ⌀ 8А III ℓ = 5950мм	14	2.35
				ГОСТ 5781-75		
БЧ		2	1.165 - 9.1.4.1.1.03	Стержень ⌀ 8А III ℓ = 1750мм	6	0.69
БЧ		3	1.165 - 9.1.4.1.1.02	Стержень ⌀ 3В I ℓ = 1750мм	22	0.10
				ГОСТ 6727 - 53*		
			1.165 - 9.1.4.1.2.00 - 01	С-76		
БЧ		1	1.165 - 9.1.4.1.1.08	Стержень ⌀ 8А III ℓ = 5950мм	17	2.35
				ГОСТ 5781 - 75		
БЧ		2	1.165 - 9.1.4.1.1.03	Стержень ⌀ 8А III ℓ = 1750мм	6	0.69
БЧ		3	1.165 - 9.1.4.1.1.02	Стержень ⌀ 3В I ℓ = 1750мм		
				ГОСТ 6727 - 53*	22	0.10

Нач. отд.	Коровкевич	
Н. контр.	Роол	
Рук. груп.	Бахирова	
Инженер	Аншмидт	
Инженер	Бельская	

1.165 - 9.1.4.1.2.00

Арматурные сетки С74, С76 ÷ С78, С81, С85 ÷ С91. Спецификация

Стадия	Лист	Листов
Р	1	4

Госгражданстрой ЛенЗНИИЭП

Формат 11

Формат	Зона	Поз	Обозначение	Наименование	Кол.	Примечание
			1.165 - 9.1.4.1.2.00 - 02	С77		
БЧ		1	1.165 - 9.1.4.1.1.09	Стержень ⌀ 8А III		
				ℓ = 6250мм ГОСТ 5781-75	17	2.47
БЧ		2	1.165 - 9.1.4.1.1.03	Стержень ⌀ 8А III		
				ℓ = 1750мм ГОСТ 5781-75	6	0.69
БЧ		3	1.165 - 9.1.4.1.1.02	Стержень ⌀ 3В I		
				ℓ = 1750мм ГОСТ 6727-53*	23	0.10
			1.165 - 9.1.4.1.2.00 - 03	С 78		
БЧ		1	1.165 - 9.1.4.1.1.09	Стержень ⌀ 8А III		
				ℓ = 6250мм ГОСТ 5781-75	14	2.47
БЧ		2	1.165 - 9.1.4.1.1.03	Стержень ⌀ 8А III		
				ℓ = 1750мм ГОСТ 5781-75	6	0.69
БЧ		3	1.165 - 9.1.4.1.1.02	Стержень ⌀ 3В I		
				ℓ = 1750мм ГОСТ 6727-53*	23	0.10
			1.165 - 9.1.4.1.2.00 - 04	С 81		
БЧ		1	1.165 - 9.1.4.1.1.13	Стержень ⌀ 8А III		
				ℓ = 6550мм ГОСТ 5781-75	17	2.59
БЧ		2	1.165 - 9.1.4.1.1.03	Стержень ⌀ 8А III		
				ℓ = 1750мм ГОСТ 5781-75	6	0.69
БЧ		3	1.165 - 9.1.4.1.1.02	Стержень ⌀ 3В I		
				ℓ = 1750мм ГОСТ 6727-53*	24	0.10

Взамен инв. №

Подп. и дата

Инв. № подл.

1.165 - 9.1.4.1.2.00

Лист 2

Копировал

16661 67

Формат

Формат	Зона	Поз.	Обозначение	Наименование	Кол.	Примечан
			1.165-9.1.4.1.2.00-05	С85		
Б4		1	1.165-9.1.1.1.2.01	Стержень ⌀ 38I		
				ℓ= 4130мм ГОСТ 6727-53*	12	0.23
Б4		2	1.165-9.1.4.1.1.02	Стержень ⌀ 38I		
				ℓ= 1750мм ГОСТ 6727-53*	18	0.10
			1.165-9.1.4.1.2.00-06	С86		
Б4		1	1.165-9.1.1.1.2.02	Стержень ⌀ 38I		
				ℓ= 4730мм ГОСТ 6727-53*	12	0.26
Б4		2	1.165-9.1.4.1.1.02	Стержень ⌀ 38I		
				ℓ= 1750мм ГОСТ 6727-53*	20	0.10
			1.165-9.1.4.1.2.00-07	С87		
Б4		1	1.165-9.1.1.1.2.03	Стержень ⌀ 38I		
				ℓ= 5330мм ГОСТ 6727-53*	12	0.29
Б4		2	1.165-9.1.4.1.1.02	Стержень ⌀ 38I		
				ℓ= 1750мм ГОСТ 6727-53*	22	0.10
			1.165-9.1.4.1.2.00.08	С88		
Б4		1	1.165-9.1.1.1.2.04	Стержень ⌀ 38I		
				ℓ= 5930мм ГОСТ 6727-53*	12	0.33
Б4		2	1.165-9.1.4.1.1.02	Стержень ⌀ 38I		
				ℓ= 1750мм ГОСТ 6727-53*	25	0.10

Формат	Зона	Поз.	Обозначение	Наименование	Кол.	Примечан
			1.165-9.1.4.1.2.00-09	С89		
Б4		1	1.165-9.1.1.1.2.05	Стержень ⌀ 38I		
				ℓ= 6230мм ГОСТ 6727-53*	12	0.34
Б4		2	1.165-9.1.4.1.1.02	Стержень ⌀ 38I		
				ℓ= 1750мм ГОСТ 6727-53*	26	0.10
			1.165-9.1.4.1.2.00-10	С90		
Б4		1	1.165-9.1.1.1.2.06	Стержень ⌀ 38I		
				ℓ= 6530мм ГОСТ 6727-53*	12	0.36
Б4		2	1.165-9.1.4.1.1.02	Стержень ⌀ 38I		
				ℓ= 1750мм ГОСТ 6727-53*	27	0.10
			1.165-9.1.4.1.2.00-11	С91		
Б4		1	1.165-9.1.1.1.2.07	Стержень ⌀ 38I		
				ℓ= 7130мм ГОСТ 6727-53*	12	0.39
Б4		2	1.165-9.1.4.1.1.02	Стержень ⌀ 38I		
				ℓ= 1750мм ГОСТ 6727-53*	30	0.10

Инв. № подл. | Подп. и дата | Взамен инв. №

Рис. 1

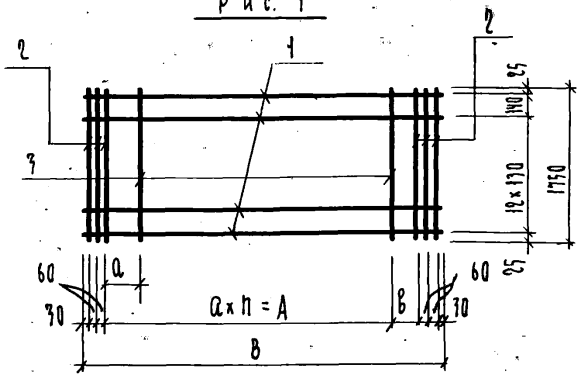

Рис. 2

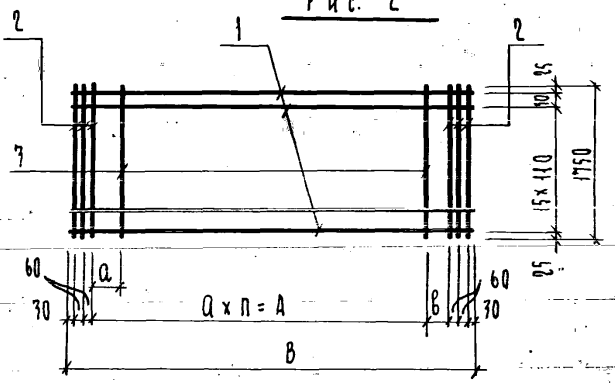

Рис. 3

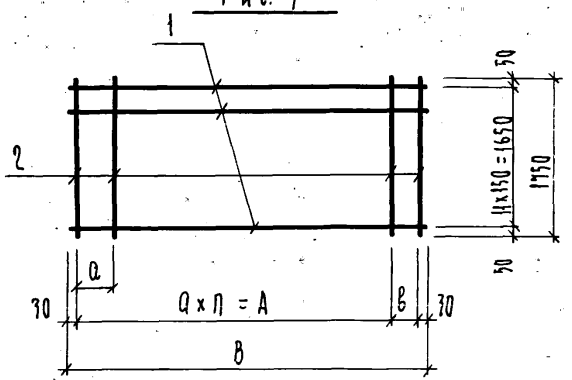

Обозначение	Марка	Рис.	Q мм	n шт.	A мм	в мм	В мм	Масса, кг
1.165-9.1.4.1.2.00	С74	1	250	22	5500	150	5950	39.17
1.165-9.1.4.1.2.00 - 01	С76	2	250	22	5500	150	5950	46.22
- 02	С77		250	23	5750	200	6250	48.33
- 03	С78	1	250	23	5750	200	6250	40.92
- 04	С81	2	250	25	6250	–	6550	50.44
- 05	С85	3	250	16	4000	70	4130	4.46
- 06	С86		250	18	4500	170	4730	5.04
- 07	С87		250	20	5000	270	5330	5.63
- 08	С88		250	23	5750	120	5930	6.32
- 09	С89		250	24	6000	170	6270	6.61
- 10	С90		250	25	6250	220	6530	6.91
- 10	С91		250	28	7000	70	7130	7.60

Нач.отд.	Коровкевич	
Н.контр.	Рооп	
Рук.группы	Бахирова	
Инженер	Аншмидт	
Инженер	Белоская	

1.165-9.1.4.1.2.00 СБ

Арматурные сетки С74, С76÷С78, С81, С85÷С91. Сборочные чертежи

Стадия	Масса	Масшт.
Р	см. табл.	—
Лист	Листов 1	

Госгражданстрой ЛенЗНИИЭП

Копировал

16661 50

Марка элемента	Арматурные изделия									Всего
	Арматурная сталь ГОСТ 5781-75							Арм. сталь ГОСТ 6727-53*		
	Класс А-I		Класс А-II		Класс А-III			Класс В-I		
	ф мм		ф мм		ф мм			ф мм		
	6АI	Итого	10АII	Итого	6АIII	8АIII	Итого	3ВI	Итого	
ПНВ 42. 6.30 – 3Я	3.68	3.68			3.25		3.25	2.62	2.62	9.55
ПНВ 42. 6.25 – 2Я	3.68	3.68			3.25		3.25	2.54	2.54	9.47
ПНВ 48. 6.30 – 3Я	4.22	4.22			4.71		4.71	2.98	2.98	11.91
ПНВ 48. 6.25 – 2Я	4.22	4.22			4.71		4.71	2.90	2.90	11.83
ПНВ 54 6.30 – 3Я	4.74	4.74				9.32	9.32	3.36	3.36	17.42
ПНВ 54 6.30 – 2Я	4.74	4.74			5.24		5.24	3.36	3.36	13.34
ПНВ 54. 6.25 – 2Я	4.74	4.74				9.32	9.32	3.26	3.26	17.32
ПНВ 60. 6.30 – 3Я	5.28	5.28				13.05	13.05	3.78	3.78	22.11
ПНВ 60. 6.30 – 2Я	5.28	5.28				10.70	10.70	3.78	3.78	19.76
ПНВ 60. 6.25 – 2Я	5.28	5.28				15.40	15.40	3.66	3.66	24.34
ПНВ 63. 6.30 – 3Я	5.56	5.56				16.11	16.11	3.94	3.94	25.61
ПНВ 63. 6.30 – 2Я	5.56	5.56				13.64	13.64	3.94	3.94	23.14
ПНВ 63. 6.25 – 2Я	5.56	5.56	17.46	17.46				3.84	3.84	26.86
ПНВ 66. 6.30 – 3Я	5.80	5.80	22.25	22.25				4.15	4.15	32.20
ПНВ 66. 6.30 – 2Я	5.80	5.80				16.82	16.82	4.15	4.15	26.77
ПНВ 66. 6.25 – 2Я	5.80	5.80	22.25	22.25				4.03	4.03	32.08
ПНВ 72. 6.30 – 3Я	6.36	6.36	24.10	24.10				4.57	4.57	35.03
ПНВ 72. 6.25 – 2Я	6.36	6.36	24.10	24.10				4.45	4.45	34.91
ПНВ 42. 12.30 – 3Я	7.36	7.36			6.55		6.55	4.89	4.89	18.80

Марка элемента	Арматурные изделия									Всего
	Арматурная сталь ГОСТ 5781-75							Арм. сталь ГОСТ 6727-53*		
	Класс А-I		Класс А-II		Класс А-III			Класс В-I		
	ф мм		ф мм		ф мм			ф мм		
	6АI	Итого	10АII	Итого	6АIII	8АIII	Итого	3ВI	Итого	
ПНВ 42. 12.25 – 2Я	7.36	7.36			6.55		6.55	4.73	4.73	18.64
ПНВ 48. 12.30 – 3Я	8.44	8.44			10.51		10.51	5.56	5.56	24.51
ПНВ 48. 12.30 – 2Я	8.44	8.44			8.40		8.40	5.56	5.56	22.40
ПНВ 48. 12.25 – 2Я	8.44	8.44			10.51		10.51	5.40	5.40	24.35
ПНВ 54. 12.30 – 3Я	9.48	9.48				16.61	16.61	6.24	6.24	32.33
ПНВ 54. 12.30 – 2Я	9.48	9.48			11.71		11.71	6.24	6.24	27.43
ПНВ 54. 12.25 – 2Я	9.48	9.48				18.73	18.73	6.10	6.10	34.31
ПНВ 60. 12.30 – 3Я	10.56	10.56				26.23	26.23	7.02	7.02	43.81
ПНВ 60. 12.30 – 2Я	10.56	10.56				19.18	19.18	7.02	7.02	36.76
ПНВ 60. 12.25 – 2Я	10.56	10.56				28.58	28.58	6.78	6.78	45.92
ПНВ 63. 12.30 – 3Я	11.12	11.12				29.89	29.89	7.31	7.31	48.32
ПНВ 63. 12.30 – 2Я	11.12	11.12				27.42	27.42	7.31	7.31	45.85
ПНВ 63. 12.25 – 2Я	11.12	11.12	38.97	38.97				7.11	7.11	57.20
ПНВ 66. 12.30 – 3Я	11.60	11.60	40.63	40.63				7.70	7.70	59.93
ПНВ 66. 12.30 – 2Я	11.60	11.60				31.19	31.19	7.70	7.70	50.49
ПНВ 66. 12.25 – 2Я	11.60	11.60	40.63	40.63				7.46	7.46	59.69
ПНВ 72. 12.30 – 3Я	12.72	12.72	48.38	48.38				8.51	8.51	69.61
ПНВ 72. 12.30 – 2Я	12.72	12.72	43.96	43.96				8.51	8.51	65.19

Нач.отд.	Коровкевич		
Н.контр.	Роол		
Рук.группы	Бахирова		
С.т.инж.	Гер		
Инженер	Аншмидт		

1.165 – 9.1.0.0.0.00ВС

Выборка стали

Стадия	Лист	Листов
Р	1	2

ГОСГРАЖДАНСТРОЙ ЛенЗНИИЭП

Копирова

Марка элемента	Арматурные изделия										Всего
	Арматурная сталь ГОСТ 5781-75								Арм. сталь ГОСТ 6727-53*		
	Класс А-I		Класс А-II			Класс А-III			Класс В-I		
	ф мм		ф мм			ф мм			ф мм		
	6 А I	Итого	10 А II	12 А II	Итого	6 А III	8 А III	Итого	3 В I	Итого	
ПНВ 72.12.25-2Я	12.72	12.72		50.57	50.57				8.27	8.27	71.56
ПНВ 42.15.30-3Я	7.36	7.36				8.66		8.66	5.91	5.91	21.93
ПНВ 42.15.25-2Я	7.36	7.36				8.66		8.66	5.75	5.75	21.77
ПНВ 48.15.30-3Я	8.44	8.44				12.89		12.89	6.71	6.71	28.06
ПНВ 48.15.30-2Я	8.44	8.44				10.78		10.78	6.71	6.71	25.93
ПНВ 48.15.25-2Я	8.44	8.44				12.89		12.89	6.55	6.55	27.90
ПНВ 54.15.30-3Я	9.48	9.48					21.31	21.31	7.52	7.52	38.31
ПНВ 54.15.30-2Я	9.48	9.48				14.35		14.35	7.52	7.52	31.35
ПНВ 54.15.25-2Я	9.48	9.48					23.46	23.46	7.32	7.32	40.22
ПНВ 60.15.30-3Я	10.56	10.56					31.64	31.64	8.44	8.44	50.64
ПНВ 60.15.30-2Я	10.56	10.56					24.59	24.59	8.44	8.44	43.59
ПНВ 60.15.25-2Я	10.56	10.56					38.69	38.69	8.20	8.20	57.45
ПНВ 63.15.30-3Я	11.12	11.12					40.47	40.47	8.81	8.81	60.40
ПНВ 63.15.30-2Я	11.12	11.12					33.06	33.06	8.81	8.81	52.99
ПНВ 63.15.25-2Я	11.12	11.12	47.79		47.79				8.61	8.61	67.52
ПНВ 66.15.30-3Я	11.60	11.60	49.82		49.82				9.25	9.25	70.67
ПНВ 66.15.30-2Я	11.60	11.60					42.25	42.25	9.25	9.25	63,10
ПНВ 66.15.25-2Я	11.60	11.60	49.82		49.82				9.01	9.01	70.43
ПНВ 72.15.30-3Я	12.72	12.72	58.32		58.32				10.22	10.22	81.26
ПНВ 72.15 30-2Я	12.72	12.72	53.90		53.90				10.22	10.22	76.84
ПНВ 72.15.25-2Я	12.72	12.72		71.22	71.22				9.98	9.98	93.92

Марка элемента	Арматурные изделия										Всего
	Арматурная сталь ГОСТ 5781-75								Арм. сталь ГОСТ 6727-53*		
	Класс А-I		Класс А-II			Класс А-III			Класс В-I		
	ф мм		ф мм			ф мм			ф мм		
	6 А I	Итого	10 А II	12 А II	Итого	6 А III	8 А III	Итого	3 В I	Итого	
ПНВ 42.18.30-3Я	9.20	9.20				9.84		9.84	7.15	7.15	26.19
ПНВ 42.18.30-2Я	9.20	9.20				9.84		9.84	6.95	6.95	25.99
ПНВ 48.18.30-3Я	10.55	10.55				15.26		15.26	8.12	8.12	33.93
ПНВ 48.18.30-2Я	10.55	10.55				13.15		13.15	8.12	8.12	31.82
ПНВ 48.18.25-2Я	10.55	10.55				15.26		15.26	7.92	7.92	33.73
ПНВ 54.18.30-3Я	11.85	11.85					26.02	26.02	9.11	9.11	46.98
ПНВ 54.18.30-2Я	11.85	11.85				16.99		16.99	9.11	9.11	37.95
ПНВ 54.18.25-2Я	11.85	11.85					26.02	26.02	8.86	8.86	46.73
ПНВ 60.18.30-3Я	13.20	13.20					37.05	37.05	10.24	10.24	60.49
ПНВ 60.18.30-2Я	13.20	13.20					30.00	30.00	10.24	10.24	53.44
ПНВ 60.18.25-2Я	13.20	13.20					44.10	44.10	9.94	9.94	67.24
ПНВ 63.18.30-3Я	13.90	13.90					46.12	46.12	10.67	10.67	70.69
ПНВ 63.18.30-2Я	13.90	13.90					38.71	38.71	10.67	10.67	63.28
ПНВ 63.18.25-2Я	13.90	13.90	56.61		56.61				10.42	10.42	80.93
ПНВ 66.18.30-3Я	14.50	14.50	59.02		59.02				11.11	11.11	84.73
ПНВ 66.18.30-2Я	14.50	14.50					48.13	48.13	11.21	11.21	73.85
ПНВ 66.18.25-2Я	14.50	14.50	59.02		59.02				10.92	10.92	84.44
ПНВ 72.18.30-3Я	15.90	15.90	72.65		72.65				12.40	12.40	100.95
ПНВ 72.18.30-2Я	15.90	15.90	63.83		63,83				12.40	12.40	92.13
ПНВ 72.18.25-2Я	15.90	15.90		79.16	79.16				12.10	12.10	107.16

gost.e-ecolog.ru