ТИПОВЫЕ КОНСТРУКЦИИ, ИЗДЕЛИЯ И УЗЛЫ ЗДАНИЙ И СООРУЖЕНИЙ

СЕРИЯ 2.870-1

УЗЛЫ КРЕПЛЕНИЯ ОГРАЖДАЮЩИХ СТЕНОК В ЗДАНИЯХ ПО ХРАНЕНИЮ, ТОВАРНОЙ ОБРАБОТКЕ И ПЕРЕРАБОТКЕ КАРТОФЕЛЯ И ОВОЩЕЙ

Выпуск 2-3

УЗЛЫ КРЕПЛЕНИЯ СТЕНОК ИЗ ДЕРЕВЯННЫХ ИЗДЕЛИЙ. РАБОЧИЕ ЧЕРТЕЖИ СТАЛЬНЫХ И ДЕРЕВЯННЫХ ИЗДЕЛИЙ

gost.e-ecolog.ru

ТИПОВЫЕ КОНСТРУКЦИИ, ИЗДЕЛИЯ И УЗЛЫ ЗДАНИЙ И СООРУЖЕНИЙ

СЕРИЯ 2.870-1

УЗЛЫ КРЕПЛЕНИЯ ОГРАЖДАЮЩИХ СТЕНОК В ЗДАНИЯХ ПО ХРАНЕНИЮ, ТОВАРНОЙ ОБРАБОТКЕ И ПЕРЕРАБОТКЕ КАРТОФЕЛЯ И ОВОЩЕЙ.

Выпуск 2-3

УЗЛЫ КРЕПЛЕНИЯ СТЕНОК ИЗ ДЕРЕВЯННЫХ ИЗДЕЛИЙ. РАБОЧИЕ ЧЕРТЕЖИ СТАЛЬНЫХ И ДЕРЕВЯННЫХ ИЗДЕЛИЙ

Разработан институтом Гипронисельпром Министерства плодоовощного хозяйства СССР совместно с ЦНИИСК им. Кучеренко

ГИПРОНИСЕЛЬПРОМ

Гл. инженер института А.Д. Бутенко

Гл. инженер проекта В.А. Павлинов

Нач. отдела А.Ф. Карпенков

ЦНИИСК им. Кучеренко

Зам. директора А.М. Чистяков

Зав. лабораторией Л.Н. Пицкель

Ст. научн. сотрудник Н.Н. Поляков

Утвержден: Минплодоовощхозом СССР, письмо №ВВ-7-49/2664 от 10.05.1982 г. и письмо от 29.12.82 N 7-4/22-1023

Введен в действие институтом „ГИПРОНИСЕЛЬПРОМ" приказ № 306 от 24.12.1982 г.

№ п/п	Обозначение	Наименование	Стр.
1	2.870-1.2-3 ООО	Содержание	2, 3
2	2.870-1.2-3 010ТО	Техническое описание.	4÷6
3	2.870-1.2-3 010	Изделие закладное МН1.	7
4	2.870-1.2-3 010СБ	Изделие закладное МН1	
		Сборочный чертеж.	8
5	2.870-1.2-3 020	Изделие закладное МН2÷МН4.	9
6	2.870-1.2-3 020СБ	Изделие закладное МН2÷МН4	
		Сборочный чертеж.	10
7	2.870-1.2-3 030	Изделие соединительное МС1.	11
8	2.870-1.2-3 040	Изделие соединительное МС2.	12
9	2.870-1.2-3 050	Изделие соединительное МС3.	13
10	2.870-1.2-3 060	Изделие соединительное МС4.	14
11	2.870-1.2-3 070	Изделие соединительное МС5, МС6	15
12	2.870-1.2-3 070СБ	Изделие соединительное МС5, МС6	
		Сборочный чертеж.	16
13	2.870-1.2-3 080	Изделие соединительное МС7, МС8	17
14	2.870-1.2-3 080СБ	Изделие соединительное МС7, МС8	
		Сборочный чертеж.	18-19
15	2.870-1.2-3 090	Изделие соединительное МС9÷МС11	20

Утв.	Павлинов		19.11.92
Н.контр.	Чикова		19.11.92
Гл.спец.от.	Колпык		19.11.92
Гл.констр.	Тимошенко		19.11.92
Рук. гр.	Молидов		19.11.92
Пров.	Чеснова		19.11.92
Разраб.	Серябина		19.11.92

2.870-1. 2-3 ООЭ

Содержание.

Стадия	Лист	Листов
Р	1	2

ГИПРОНИСЕЛЬПРОМ г. Орел

№ п/п	Обозначение	Наименование	Стр.
16	2.870-1.2-3 090СБ	Изделие соединительное МС9÷МС11.	
		Сборочный чертеж.	21
17	2870-1.2-3 100	Изделие соединительное МС12.	22
18	2.870-1.2-3 110	Изделие соединительное МС13.	23
19	2.870-1.2-3 110СБ	Изделие соединительное МС13.	
		Сборочный чертеж.	24
20	2.870-1.2-3 120	Изделие соединительное МС14.	25
21	2.870-1.2-3 130	Изделие деревянное А1÷А6.	26
22	2.870-2.2-3 140	Изделие деревянное А7÷А9.	27
23	2.870-2.2-3 150	Изделие деревянное А10÷А12.	28
24	2.870-1.2-3 160	Щит Щ1, Щ3.	29
25	2.870-1.2-3 160СБ	Щит Щ1, Щ3.	
		Сборочный чертеж.	30
26	2.870-1.2-3 170	Щит Щ2, Щ4.	31
27	2.870-1.2-3 170СБ	Щит Щ2, Щ4.	
		Сборочный чертеж.	32

1. Общая часть.

1.1. Настоящий выпуск содержит рабочие чертежи стальных и деревянных изделий и основные указания по их изготовлению, хранению и транспортировке.

1.2. Назначение, область применения стенок из деревянных изделий, способы защиты от коррозии и биологического повреждения, указания по монтажу и маркировке, технические требования даны в выпуске 0-3 настоящей серии.

1.3. Рабочие чертежи стенок из деревянных изделий и чертежи узлов разработаны в выпуске 1-3 настоящей серии.

2. Указания по изготовлению изделий.

2.1. При изготовлении стальных и деревянных изделий необходимо выполнять требования следующих документов:

Утв.	Павлинов		19.11.81
Н.контр.	Чикова		19.11.81
Ассистент	Колмык		19.11.81
Гл.констр.	Тимошенко		19.11.81
Рук.гр.	Молудев		19.11.81
Пров.	Баззаева		19.11.81
Разраб.	Молудев		

2.870-1. 2-3 01070

Техническое описание.

Стадия	Лист	Листов
Р	1	3

ГИПРОНИСЕЛЬПРОМ г. Орел

а) СНиП III-18-75 „Металлические конструкции";

б) СНиП III-19-75 „Деревянные конструкции".

2.2. Деревянные изделия изготавливаются из строганой древесины хвойных пород (сосны или ели), 2 сорта с влажностью не более 20%. Качество древесины должно удовлетворять требованиям раздела 2 СНиП II-25-80 „Деревянные конструкции. Нормы проектирования."

2.3. Крепежные изделия изготавливаются из стали, марки которой стали приведены на соответствующих рабочих чертежах изделий.

2.4. Сварка элементов стальных изделий выполняется электродами типа Э42, которые должны удовлетворять требованиям ГОСТ 9467-75 „Электроды покрытые металлические для ручной дуговой сварки конструкционных и теплоустойчивых сталей. Типы."

2.5. Толщина сварных швов принята номинальной по толщине свариваемых элементов, кроме оговоренных.

2.6 Изготовленные деревянные и стальные изделия обрабатываются защитными покрытиями от гниения и коррозии согласно указаниям СНиП III-19-76, СНиП II-28-73 „Защита строительных конструк-

ций от коррозии" и рабочих чертежей проекта здания или сооружения.

3. Указания по транспортировке и хранению изделий.

3.1. При транспортировке и хранении изделий должны соблюдаться требования СНиП III-19-76 и СНиП III-4-80 „Техника безопасности в строительстве. Правила производства и приемки работ."

3.2. Дерев. изделия необходимо предохранять от воздействия атмосферных осадков, прямых солнечных лучей и механических повреждений.

3.3. Хранение деревянных и стальных изделий должно осуществляться в сухих закрытых помещениях или под навесами.

Деревянные изделия укладываются в штабели на подкладках и прокладках.

Инв.№ подл. | Подпись и дата | Взам.инв.№

Формат	Зона	Поз.	Обозначение	Наименование	Кол.	Примечание
				Документация		
А4			2.870-1.2-3.010 ТО	Техническое описание		
А4			2.870-1.2-3.010 СБ	Сборочный чертеж		
				Детали		
Б4		1	2.870-1.2-3.011	Полоса Б-8×150 ГОСТ 103-76 / Вст3кп2-1 ГОСТ 535-79 ℓ=250	2	2,36 кг
Б4		2	2.870-1.2-3.012	Уголок Б-70×70×6 ГОСТ 8509-72 / В ст3кп2-1 ГОСТ 535-79 ℓ=100	2	0,64 кг
Б4		3	2.870-1.2-3.013	ф 12 А III ГОСТ 5781-75, ℓ=540	4	0,48 кг
Б4		4	2.870-1.2-3.014	Полоса Б-8×250 ГОСТ 103-76 / Вст3кп2-1 ГОСТ 535-79 ℓ=250	2	1,88 кг

Утв.	Павлинов		15.11.92
Н.контр.	Чикова		15.11.92
Гл.спец.отд.	Колмык		15.11.92
Гл.констр.	Игнатенко		15.11.92
Рук.гр.	Жолудев		15.11.92
Пров.	Жолудев		15.11.92
Разраб.	Сапегин		15.11.92

2.870-1. 2-3 010

Изделие закладное МН1.

Стадия	Лист	Листов
Р		1

ГИПРОНИСЕЛЬПРОМ г. Орел

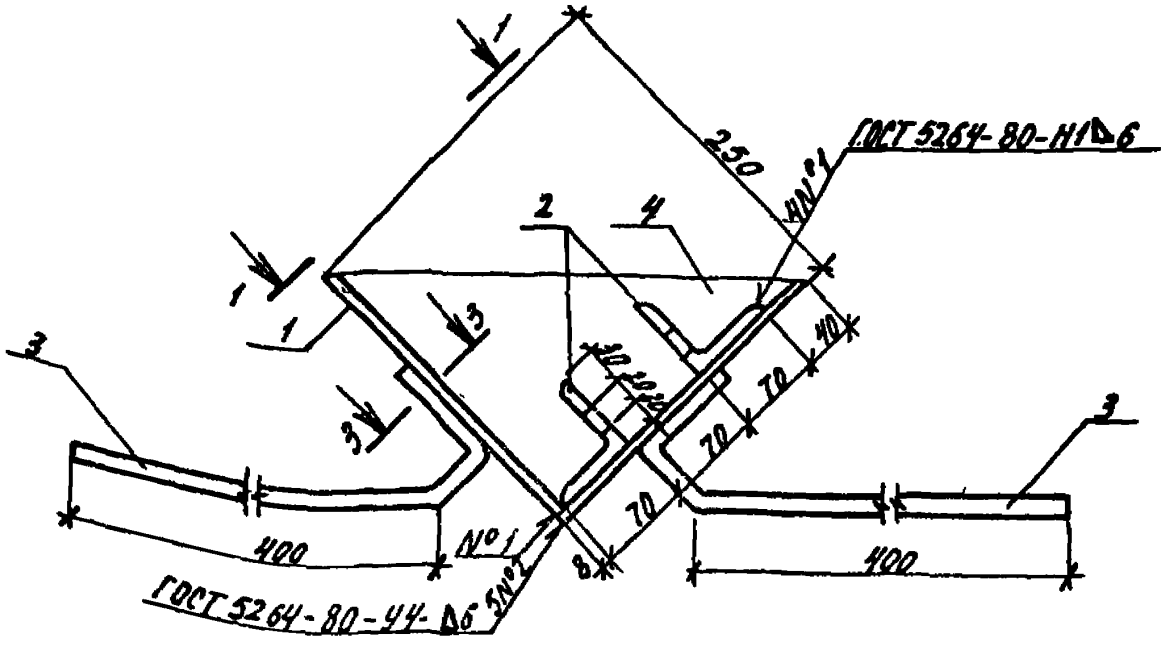

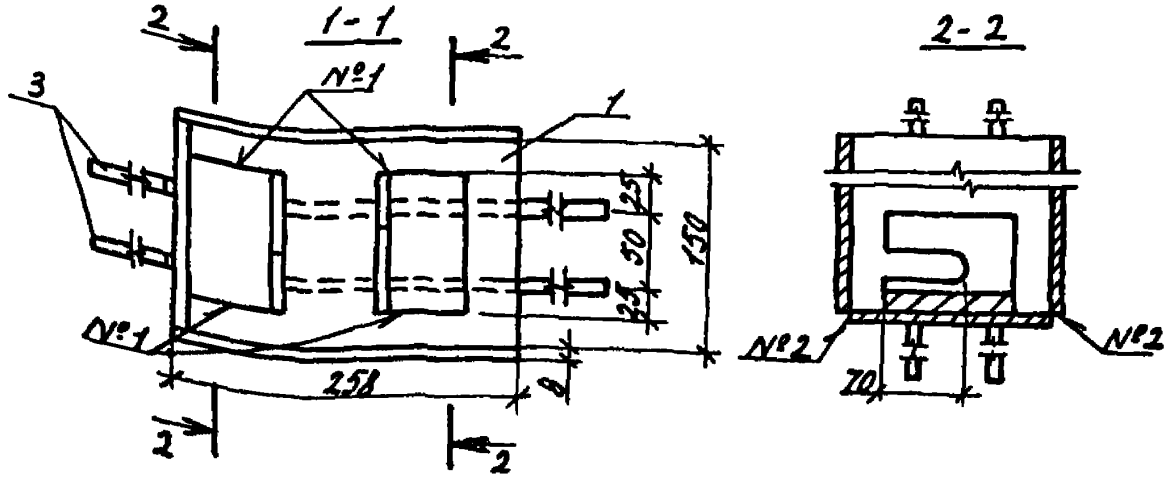

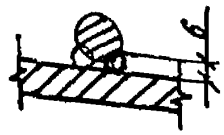

1. Сварка неоговоренных швов ручная электродуговая.
2. Покрытие – Ц 12.

Утв.	Павлинов		18.11.82
Ч.констр.	Чукова		18.11.82
Гл.специал.	Колмык		18.11.82
Гл.констр.	Тимошенко		18.11.82
Рук.гр.	Жолудев		18.11.82
Пров.	Жолудев		18.11.82
Разраб.	Сапегин		18.11.82

2.870-1. 2-3 010 СБ

Изделие закладное МН1. Сборочный чертеж.

Стадия	Масса	Масштаб
Р	11,84	1:5
Лист	Листов 1	

ГИПРОНИСЕЛЬПРОМ г. Орел

Формат	Зона	Поз.	Обозначение	Наименование	Кол.	Примечание
				Документация		
А4			2.870-1. 2-3 010 ТО	Техническое описание		
А4			2.870-1. 2-3 020 СБ	Сборочный чертеж		
				Детали		
Б4		1	2.870-1. 2-3 021	ФбА I ГОСТ 5781-75, ℓ=340	4	0,08 кг
				Переменные данные для исполнений		
				2.870-1 2-3 020		
				Детали		
Б4		2	2.870-1. 2-3 022	Уголок $\frac{Б\text{-}63\times63\times5\ ГОСТ\ 8509\text{-}72}{Вст3кп2\text{-}I\ ГОСТ\ 535\text{-}79}$ ℓ=173	4	0,83 кг
				2.870-1 2-3 020-01		
				Детали		
Б4		2	2.870-1. 2-3 022-01	Уголок $\frac{Б\text{-}63\times63\times5\ ГОСТ\ 8509\text{-}72}{Вст3кп2\text{-}I\ ГОСТ\ 535\text{-}79}$ ℓ=173	2	0,83 кг
Б4		3	2.870-1. 2-3 023-01	Уголок $\frac{Б\text{-}63\times63\times5\ ГОСТ\ 8509\text{-}72}{Вст3кп2\text{-}I\ ГОСТ\ 535\text{-}79}$ ℓ=203	2	0,98 кг
				2.870-1 2-3 020-02		
				Детали		
Б4		2	2.870-1. 2-3 022-02	Уголок $\frac{Б\text{-}63\times63\times5\ ГОСТ\ 8509\text{-}72}{Вст3кп2\text{-}I\ ГОСТ\ 535\text{-}79}$ ℓ=223	2	1,07 кг
Б4		3	2.870-1. 2-3 023-02	Уголок $\frac{Б\text{-}63\times63\times5\ ГОСТ\ 8509\text{-}72}{Вст3кп2\text{-}I\ ГОСТ\ 535\text{-}79}$ ℓ=253	2	1,22 кг

Утв.	Павлинов		18.11.82
Н.контр.	Чикова		18.11.82
Гл.спец.отд.	Колмык		18.11.82
Гл.констр.	Тимошенко		18.11.82
Рук.гр.	Жолудев		18.11.82
Пров.	Жолудев		18.11.82
Разраб.	Капралова		18.11.82

2.870-1. 2-3 020

Изделие закладное МН2÷МН4.

Стадия	Лист	Листов
Р		1

ГИПРОНИСЕЛЬПРОМ г. Орёл

Копировал Частова 18472-09 10 Формат А4

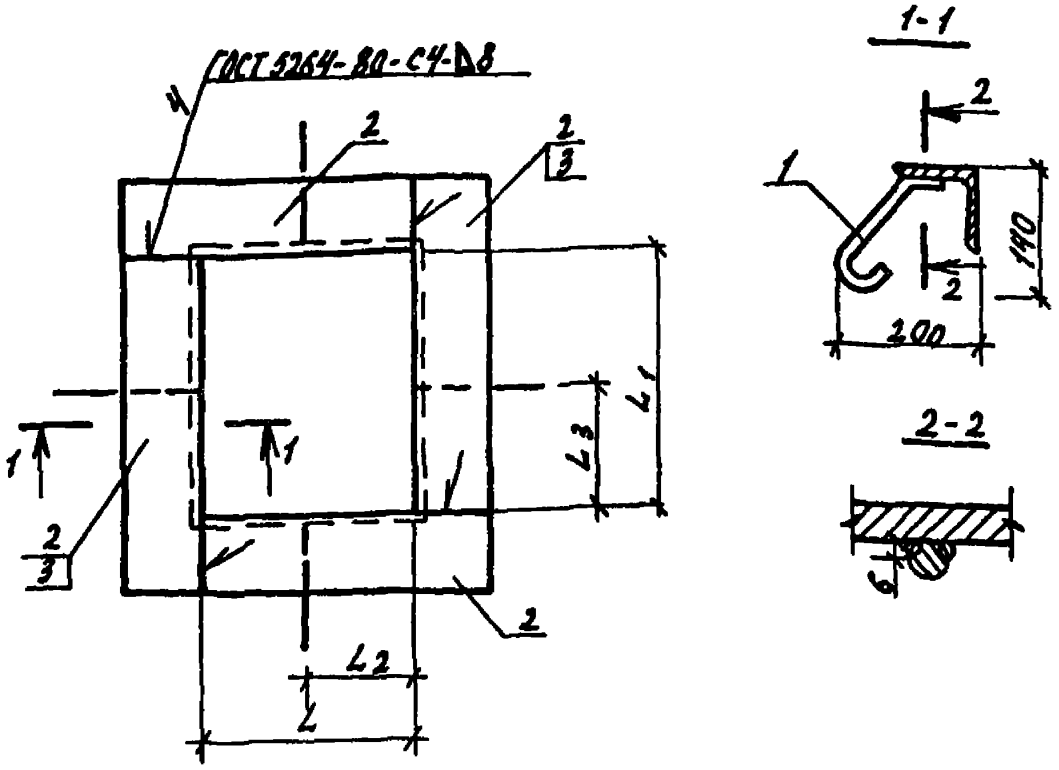

Обозначение	Марка	L_7 мм	L_1, мм	L_2, мм	L_3, мм	Масса кг
2.870-1 2-3 020	МН2	110	110	55	55	3,64
-01	МН3	110	140	55	70	3,94
-02	МН4	160	190	80	95	4,90

1. Сварка неоговоренных швов ручная электродуговая.
2. Покрытие - Ц12.

Утв.	Павлинов		18.11.83
Н.контр.	Чикова		18.11.83
Гл.специал.	Колмык		18.11.83
Гл.констр.	Тимошенко		18.11.83
Рук.гр.	Жолудев		18.11.83
Пров.	Жолудев		18.11.83
Разраб.	Капралова		18.11.83

2.870-1. 2-3 020 СБ

Изделие закладное МН2÷МН4. Сборочный чертеж.

Стадия	Масса	Масштаб
Р	см. таблицу	—
Лист	Листов	

ГИПРОНИСЕЛЬПРОМ г. Орёл

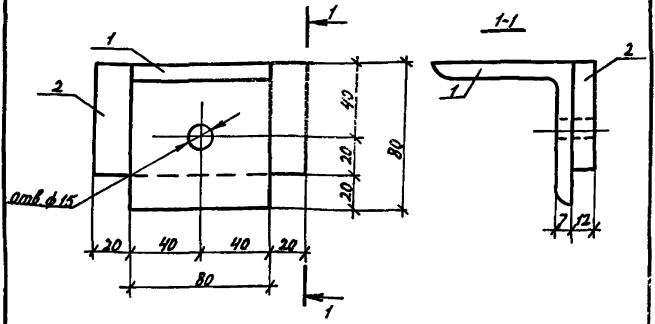

1. Покрытие - Ц 12.
2. Сварка швов по ГОСТ 5264-80, тип соединения Н1, катет шва 6 мм.

Формат	Зона	Поз.	Обозначение	Наименование	Кол.	Примечание
				Документация		
А4			2.870-1 2-3 ОПОТО	Техническое описание		
				Детали		
Б4		1	2.870-1 2-3 031	Уголок Б-80×80×7 ГОСТ 8509-72 / Ст3кп2-3 ГОСТ 535-79 ℓ=80	1	0,68 кг
Б4		2	2.870-1 2-3 032	Полоса Б-12×120 ГОСТ 103-76 / Ст3кп2-3 ГОСТ 535-79 ℓ=60	1	0,68 кг

Инв.№ подл.	Подпись и дата	Взам.инв.№	

Гл.в.	Павлинов		13.11.82
Н.контр.	Чикова		13.11.82
Гл.специал.	Колмык		13.11.82
Гл.констр.	Тимошенко		13.11.82
Рук.гр.	Молодев		13.11.82
Пров.	Молодев		13.11.82
Разраб.	Хорралова		13.11.82

2.870-1. 2-3 030

Изделие соединительное МС1

Стадия	Масса	Масштаб
Р	1,36	1:2
Лист	Листов 1	

ГИПРОНИСЕЛЬПРОМ г. Орёл

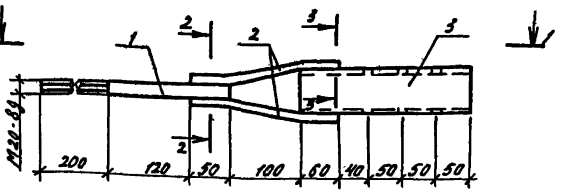

1-1

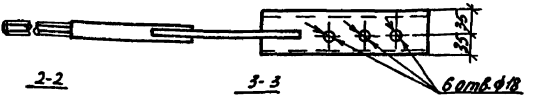

2-2

3-3



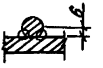

Сварка ручная электродуговая.

Формат	Зона	Поз.	Обозначение	Наименование	Кол.	Примечание
				Документация		
А4			2.870-1 2-3. 010ТО	Техническое описание		
				Детали		
Б4		1	2.870-1 2-3 041	ф20АТ ГОСТ 5781-75, ℓ=380	1	0,94кг
Б4		2	2.870-1 2-3 042	ф16АТ ГОСТ 5781-75, ℓ=220	2	0,35кг
Б4		3	2.870-1 2-3 043	Труба $\frac{70\times4\ ГОСТ\ 8732-78}{8\ СТ3сп\ ГОСТ\ 8731-74}$ ℓ=250	1	1.63кг

Утв.	Павлинов		18.11.92
Н.контр.	Чикова		18.11.92
Гл.спец.отд.	Колмык		18.11.92
Гл.констр.	Тимошенко		18.11.92
Рук.гр.	Жолудев		18.11.92
Пров.	Жолудев		18.11.92
Разраб.	[illegible]		

2.870-1. 2-3 040

Изделие соединительное МС2.

Стадия	Масса	Масштаб
Р	3,27	1:5

Лист | Листов 1

ГИПРОНИСЕЛЬПРОМ г. Орел

Инв. № подл. | Подпись и дата | Взам. инв. №

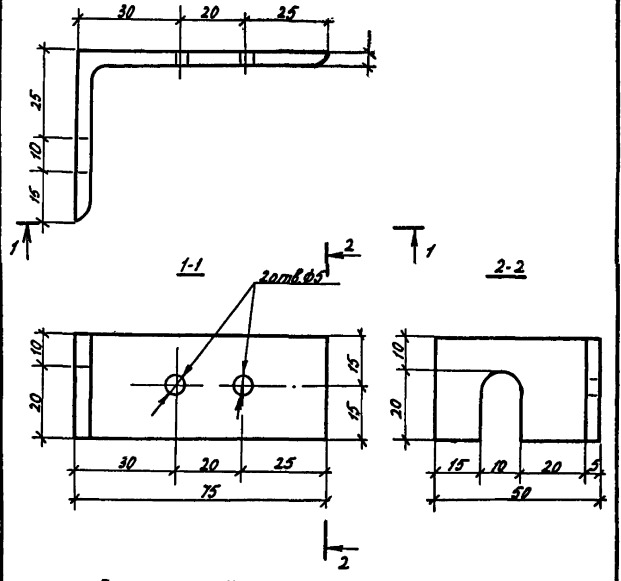

Покрытие - Ц12.

Утв.	Павлинов		18.11.92	2.870-1. 2-3 050			
Н.контр.	Чикова		18.11.92				
Гл.спецот.	Колмык		18.11.92				
Гл.констр.	Тимошенко		18.11.92	Изделие соединительное МС3	Стадия	Масса	Масштаб
Рук.гр.	Жолудев		18.11.92		Р	0,14	1:1
Пров.	Жолудев		18.11.92				
Разраб.	Капралова		18.11.92		Лист	Листов 1	
				Уголок Б-75х50х5 ГОСТ 8509-72 / Вст3кп2-I ГОСТ 535-79	ГИПРОНИСЕЛЬПРОМ г.Орел		

Инв.№ подл. | Подпись и дата | Взам.инв.№

18472-09 14

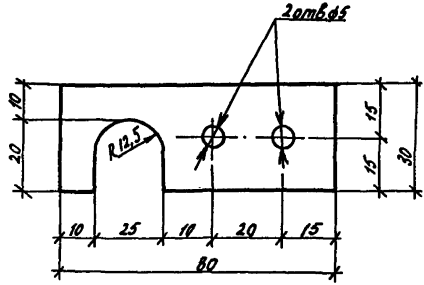

Покрытие-Ц12.

Утв.	Павлинов		18.11.82
Н.контр.	Чикова		18.11.82
Гл.спец.отд.	Колмык		18.11.82
Гл.конструк.	Тимошенко		18.11.82
Рук.гр.	Жолудев		18.11.82
Пров.	Жолудев		18.11.82
Разраб.	[illegible]		18.11.82

2.870-1. 2-3 060

Изделие соединительное МС4.

Стадия	Масса	Масштаб
Р	0,08	1:1

Лист | Листов 1

Полоса $\frac{Б-4\times80ГОСТ103-76}{Вст3кп2-7ГОСТ535-79}$

ГИПРОНИСЕЛЬПРОМ г. Орёл

Формат	Зона	Поз.	Обозначение	Наименование	Кол.	Приме-чание
				Документация		
А4			2.870-1. 2-3 010 ТО	Техническое описание		
А4			2.870-1. 2-3 010 СБ	Сборочный чертеж 2.870-1 2-3 070		
				Детали		
Б4		1	2.870-1. 2-3 071	ф20 АТ ГОСТ 5781-75, ℓ= 210	1	0,52кг
Б4		2	2.870-1. 2-3 072	Полоса Б-5х125 ГОСТ 103-76 ВСт3кп2 ГОСТ 1535-79 ℓ= 290	1	1,42кг
				2.870-1 2-3 070-01		
				Детали		
Б4		1	2.870-1. 2-3 071-01	ф20 АТ ГОСТ 5781-75, ℓ= 260	1	0,64кг
Б4		2	2.870-1. 2-3 072-01	Полоса Б-5х125 ГОСТ 103-76 ВСт3кп2 ГОСТ 1535-79 ℓ= 340	1	1,67кг

Утв.	Павлинов		18.11.93
Н.контр.	Чикова		18.11.93
Гл.специал.	Коллык		18.11.93
Н.контр.	Тимошенко		18.11.93
Рук.гр.	Молодев		18.11.93
Пров.	Малудев		18.11.93
Разраб.	Капралова		18.11.93

2.870-1. 2-3 070

Изделие соединительное МС5, МС6.

Стадия	Лист	Листов
Р		1

ГИПРОНЕФТЕСПЕЦСТРОМ г. Орел

Копировал Частова 18472-09 16 Формат А4

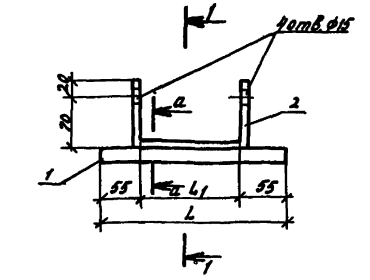

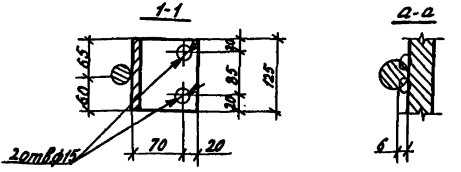

Марка	Обозначение	L, мм	L1, мм	Масса, кг
МС5	2.870-1 2-3 070	210	100	1,94
МС6	-01	260	150	2,31

Сварка ручная электродуговая.
Покрытие Ц12.

Утв.	Павлинов		18.11.82
Н. контр.	Чикова		18.11.82
Гл.спец.отд.	Крамык		18.11.82
Гл. констр.	Тимошенко		18.11.82
Рук. гр.	Жолудев		18.11.82
Пров.	Жолудев		18.11.82
Разраб.	Капралова		18.11.82

2.870-1. 2-3 070 СБ

Изделие соединительное МС5, МС6.
Сборочный чертеж.

Стадия	Масса	Масштаб
Р	см. таблицу	—
Лист	Листов 1	

ГИПРОНИСЕЛЬПРОМ
г. Орёл

Формат	Зона	Поз.	Обозначение	Наименование	Кол.	Примечание
				Документация		
А4			2 870-1. 2-3 010ТО	Техническое описание		
А4			2.870-1. 2-3 080 СБ	Сборочный чертеж		
				Детали		
Б4		1	2.870-1. 2-3 081	ф10 AI ГОСТ 5781-75, ℓ=150	2	0,180кг
				Переменные данные для исполнений		
				2.870-1 2-3 080		
				Детали		
Б4		2	2.870-1. 2-3 082	Полоса Б-5×125 ГОСТ 103-76 / Ст3кп2-1 ГОСТ 535-79 ℓ=290	1	1,42кг
Б4		3	2.870-1. 2-3 083	Полоса Б-10×85 ГОСТ 103-76 / Ст3кп2-1 ГОСТ 535-79 ℓ=270	1	1,80кг
				2.870-1 2-3 080-01		
				Детали		
Б4		2	2.870-1. 2-3 082-01	Полоса Б-5×125 ГОСТ 103-76 / Ст3кп2-1 ГОСТ 535-79 ℓ=340	1	1,67кг
Б4		3	2.870-1. 2-3 083-01	Полоса Б-10×85 ГОСТ 103-76 / Ст3кп2-1 ГОСТ 535-79 ℓ=320	1	2,13кг

Инв. № подл. | Подпись и дата | Взам. инв. №

Утв.	Павлинов		10.11.83
Н.контр.	Чикова		10.11.83
Гл.спец.отд.	Колпык		10.11.83
Гл.конструк.	Тимошенко		10.11.83
Рук.гр.	Жолудев		10.11.83
Пров.	Жолудев		10.11.83
Разраб.	Коротков		10.11.83

2.870-1. 2-3 080

Изделие соединительное МС7, МС8.

Стадия	Лист	Листов
Р		1

ГИПРОНИСЕЛЬПРОМ г. Орел

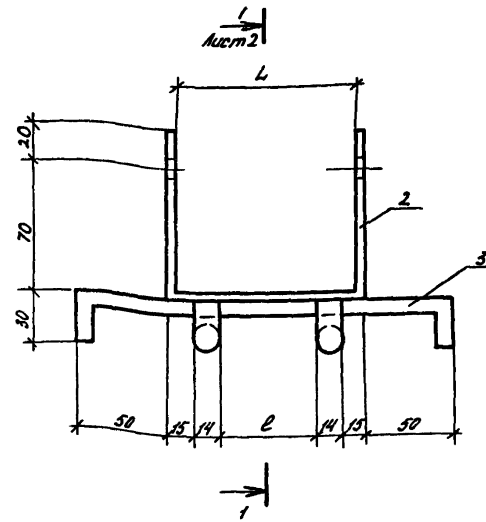

Позицию 3 не приваривать.

Утв.	Павлинов		18.11.82
Контр.	Чикова		18.11.82
Специал.	Колмык		18.11.82
Гл. констр.	Тимошенко		18.11.82
Рук. гр.	Малудев		18.11.82
Пров.	Малудев		18.11.82
Разраб.	Коротков		18.11.82

2.870-1, 2-3 ОВОСБ

Изделие соединительное МС7, МС8. Сборочный чертеж.

Стадия	Масса	Масштаб
Р	см. табл.	1:2
Лист 1	Листов 2	

ГИПРОНИСЕЛЬПРОМ г. Орел

Копировал Частова

18472-09 19

Формат А4

1-1

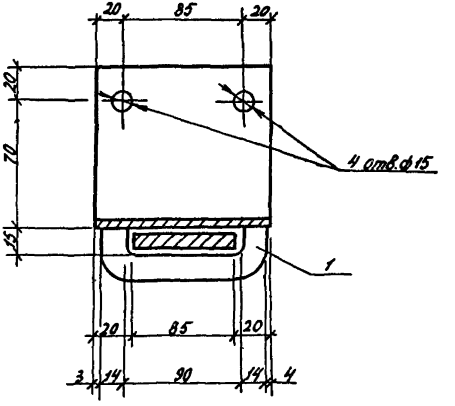

Обозначение	Марка	L, мм	P, мм	Масса, кг
2.870-1 2-3 080	МС7	100	52	3.40
-01	МС8	150	102	3.98

1. Сварка по ГОСТ 8713-79, тип соединения Т5, катет шва 5мм.
2. Покрытие - Ц12.

Формат	Зона	Поз.	Обозначение	Наименование	Кол.	Примечание
				Документация		
А4			2.870-1.2-3 ОПОТО	Техническое описание		
А4			2.870-1.2-3 090 СБ	Сборочный чертеж		
				Детали		
Б4		1	2.870-1. 2-3 091	ф16 АI ГОСТ 5781-75, ℓ=120	1	0,19кг
				Переменные данные для исполнений		
				2.870-1 2-3 090		
				Детали		
Б4		2	2.870-1. 2-3 092	Труба 57×5 ГОСТ 8732-78; Ст3сп ГОСТ 8731-74 ℓ=1950	1	12,5кг
				2.870-1 2-3 090-01		
				Детали		
Б4		2	2.870-1. 2-3 092-01	Труба 57×5 ГОСТ 8732-78 Ст3сп ГОСТ 8731-74 ℓ=2530	1	16,22кг
				2.870-1 2-3 090-02		
				Детали		
Б4		2	2.870-1. 2-3 092-02	Труба 57×5 ГОСТ 8732-78 Ст3сп ГОСТ 8731-74 ℓ=3520	1	22,56кг

Утв.	Павлинов		19.11.82
Н.контр.	Чикова		19.11.82
Гл.спец.пр.	Колмык		19.11.82
Гл.констр.	Гарнищенко		19.11.82
Рук.гр.	Молчев		19.11.82
Пров.	Молчев		19.11.82
Разраб.	Сапегин		19.11.82

2.870-1. 2-3 090

Изделие соединительное МС9÷МС11.

Стадия	Лист	Листов
Р		1

ГИПРОНИСЕЛЬПРОМ г. Орел

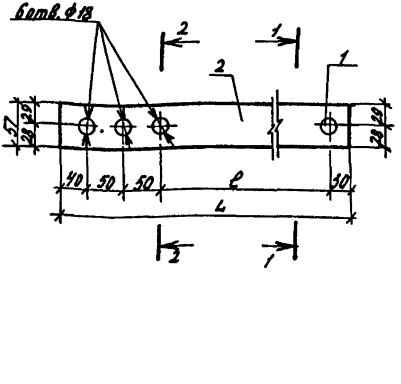

Марка	Обозначение	L, мм	l, мм	Масса кг
МС9	2.870-1 2-3 090	1950	1780	12,69
МС10	-01	2530	2360	16,41
МС11	-02	3520	3350	22,75

1. Сварка по ГОСТ 8713-79, тип соединения Т5, катет шва 5мм.
2. Покрытие - Ц 12.

Утв.	Павлинов		19.11.93
Н.контр.	Чижова		19.11.93
Исполн.	Колмык		19.11.93
Гл.конструктор	Тимошенко		19.11.93
Рук.гр.	Налудев		19.11.93
Пров.	Налудев		19.11.93
Разраб.	Сапегин		19.11.93

2.870-1. 2-3 090 СБ

Изделие соединительное МС9 ÷ МС11. Сборочный чертеж.

Стадия	Масса	Масштаб
Р	См. табл.	1:5
Лист	Листов 1	

ГИПРОНИСЕЛЬПРОМ г. Орёл

Инв.№ подл. | Подпись и дата | Взам.инв.№

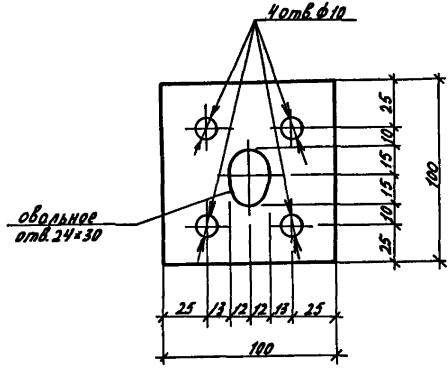

Покрытие - Ц 12

Утв.	Павлинов		19.11.93
Гл. констр.	Чикова		19.11.93
Гл. специал.	Колмык		19.11.93
Гл. констр.	Тимошенко		19.11.93
Рук. гр.	Молудев		19.11.93
Пров.	Молудев		19.11.93
Разраб.	Капралова		19.11.93

2.870-1. 2-3 100

Изделие соединительное МС 12.

Стадия	Масса	Масштаб
Р	0,63	1:2
Лист	Листов 1	

Полоса Б-8×100 ГОСТ 103-76 Ст3кп2 ГОСТ 535-79

ГИПРОНИСЕЛЬПРОМ г. Орел

19492-ЛО 22

Формат	Зона	Поз.	Обозначение	Наименование	Кол.	Примечание
				Документация		
А4			2.870-1.2-3 ОЮТО	Техническое описание		
А4			2.870-1. 2-3 110 СБ	Сборочный чертеж		
				Детали		
Б4		1	2.870-1. 2-3 111	Уголок $\frac{Б-80\times80\times6\ ГОСТ8509-72}{Вст3кп2-I\ ГОСТ535-79}$ С=80	1	0,59кг
Б4		2	2.870-1. 2-3 112	Швеллер $\frac{8\ ГОСТ8240-72}{Вст3кп2-I\ ГОСТ535-79}$ С=130	1	0,92кг
Б4		3	2.870-1. 2-3 113	Полоса $\frac{Б-6\times80\ ГОСТ103-76}{Вст3кп2-I\ ГОСТ535-79}$ С=30	2	0,11кг

Утв.	Павлинов	[подпись]	18.11.92
Н.контр.	Чикова	[подпись]	18.11.92
Гл.спец.отд.	Колмык	[подпись]	18.11.92
Гл.констр.	Тимошенко	[подпись]	18.11.92
Рук.гр.	Жолудев	[подпись]	18.11.92
Пров.	Жолудев	[подпись]	18.11.92
Разраб.	Капралова	[подпись]	18.11.92

2.870-1. 2-3 110

Изделие соединительное МС13.

Стадия	Лист	Листов
Р		1

ГИПРОНИСЕЛЬПРОМ
г. Орел

Инв.№ подл. | Подпись и дата | Взам. инв.№

Копировал Частова 18472-09 24 Формат А4

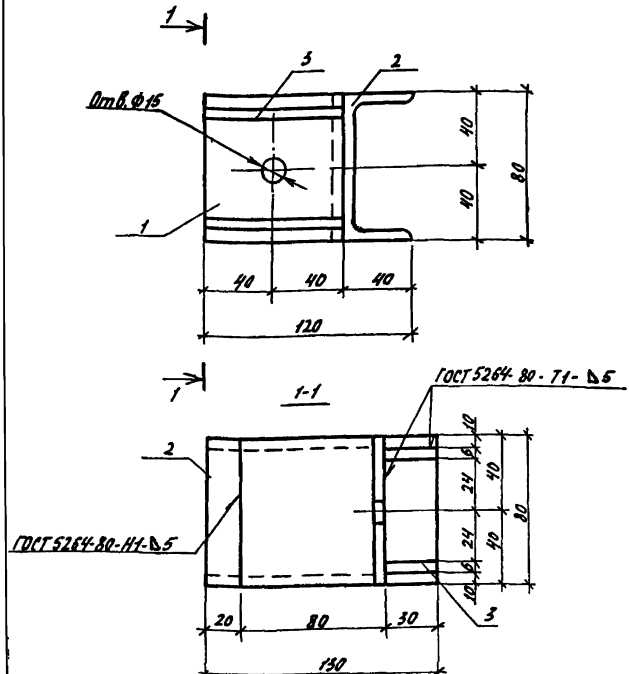

Покрытие-Ц12

Утв.	Павлинов		18.11.82	2.870-1. 2-3 110 СБ			
Н.контр.	Чикова		18.11.82				
Гл.спец.отд.	Колмык		18.11.82				
Гл.констр.	Тимошенко		18.11.82	Изделие соединительное МС13.	Стадия	Масса	Масштаб
Рук.гр.	Молудев		18.11.82		Р	1,73	1:2
Пров.	Молудев		18.11.82				
Разраб.	Капралова		18.11.82	Сборочный чертеж.	Лист	Листов 1	
					ГИПРОНИСЕЛЬПРОМ г.Орёл		

18472-09 25

Копировал Частова

Формат А4

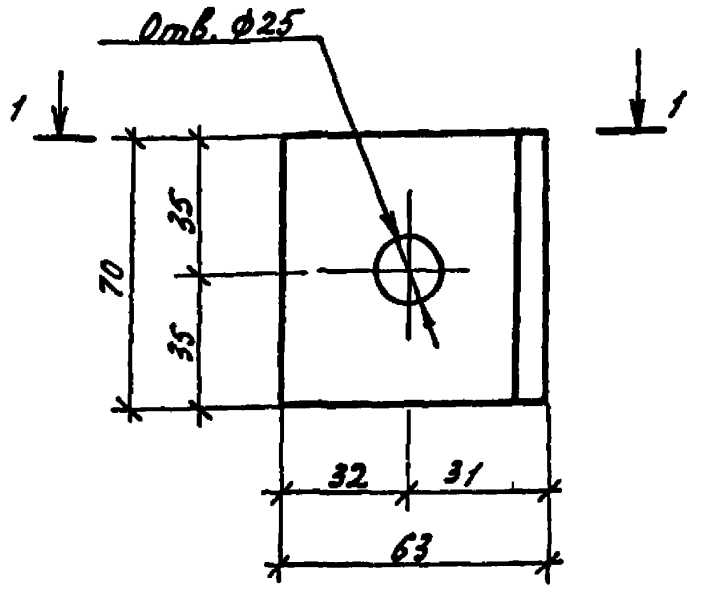

1-1

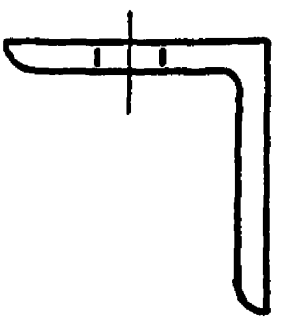

Покрытие - Ц 12.

Утв.	Павлунов		18.11.83
Н.контр.	Чикова		18.11.83
Гл.спец.отд.	Колмык		18.11.83
Гл.констр.	Тимошенко		18.11.83
Рук.гр.	Молудев		18.11.83
Пров.	Молудев		18.11.83
Разраб.	Капралова		18.11.83

2.870-1. 2-3 12С

Изделие соединительное МС 14.

Стадия	Масса	Масштаб
Р	0,34	1:2
Лист	Листов 1	

Чертеж Б-63×63×5 ГОСТ 8509-72 / Ст3 кп2-7 ГОСТ 535-79

ГИПРОНИСЕЛЬПРОМ г. Орёл

Инв.№ подл. | Подпись и дата | Взам.инв.№

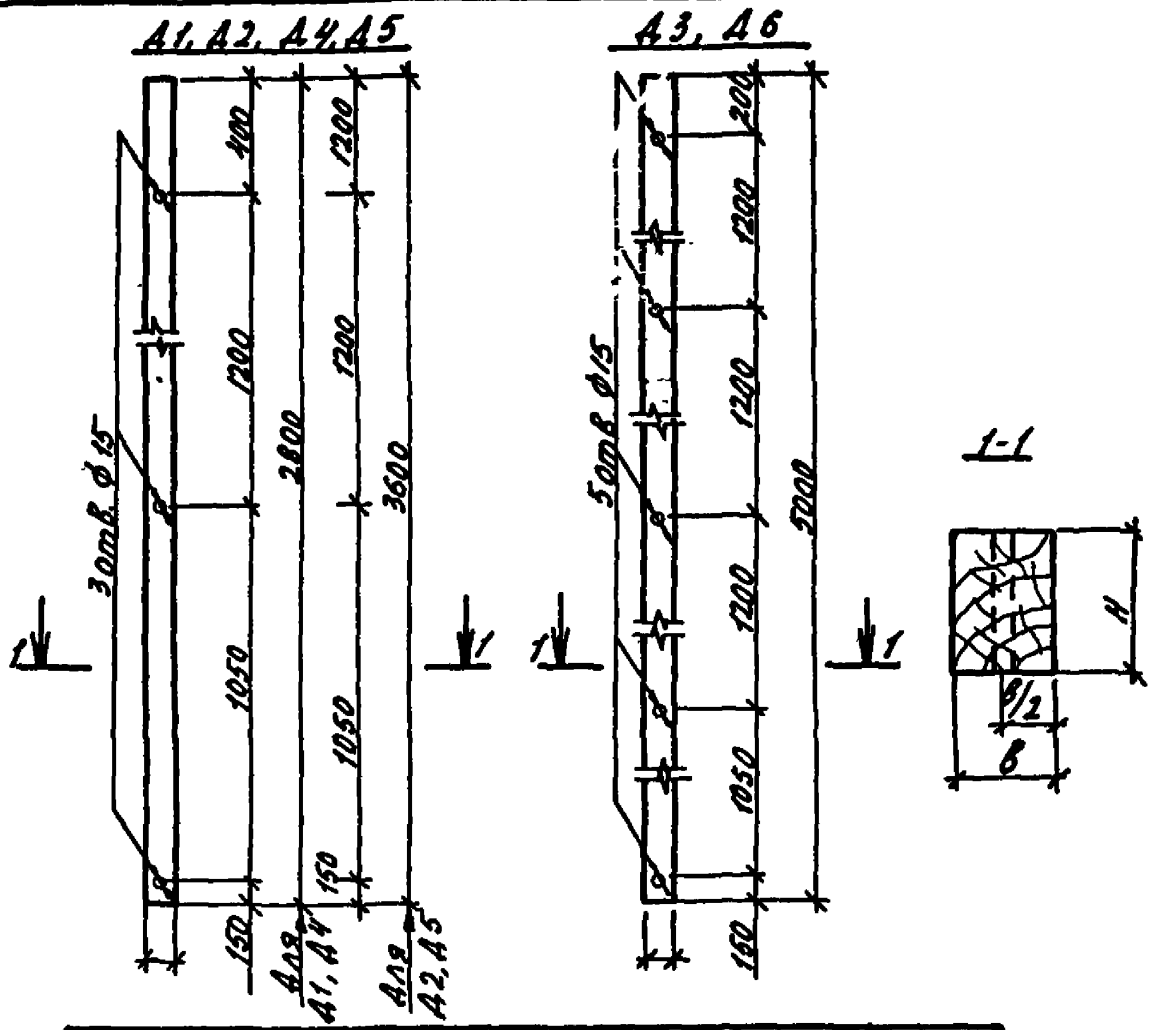

Обозначение	Марка	в, мм	Н, мм	Объём, м³
2.870-1 2-3 130	А1	75	100	0,021
-01	А2	75	100	0,027
-02	А3	75	125	0,047
-03	А4	75	75	0,016
-04	А5	75	75	0,020
-05	А6	100	100	0,050

Утв.	Павлинов		19.11.92
Н.контр.	Чукова		18.11.92
Гл.специал.	Колмык		18.11.92
Гл.констр.	Тимошенко		19.11.92
Рук.гр.	Мулудев		18.11.92
Пров.	Капралова		18.11.92
Разраб.	Седов		

2.870-1. 2-3 130

Изделие деревянное
А1÷А6.

Стадия	Масса	Масштаб
Р	–	1:20
Лист	Листов 1	

Брусок в×н ГОСТ 24454-80

ГИПРОНИСЕЛЬПРОМ
г. Орёл

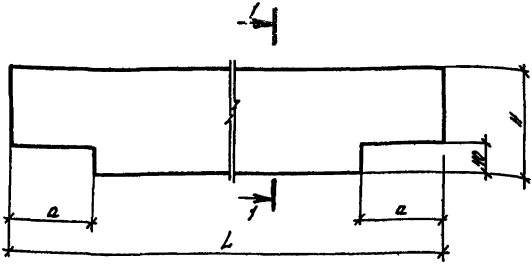

1-1

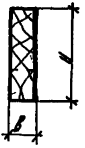

Обозначение	Марка	L, мм	a, мм	в, мм	H, мм.	Объем, $м^3$
2.870-1 2-3 140	Д7	5570	115	40	150	0.033
-01	Д8	5570	115	40	175	0,040
-02	Д9	5670	115	40	150	0,034

Утв.	Павлинов	[signature]	18.11.82
Н.контр.	Чикова	[signature]	18.11.82
Гл.спец.отд.	Колмык	[signature]	18.11.82
Гл.констр.	Кимошенко	[signature]	18.11.82
Рук.гр.	Жолудев	[signature]	18.11.82
Пров.	Жолудев	[signature]	18.11.82
Разраб.	Капралова	[signature]	18.11.82

2.870-1. 2-3 140

Изделие деревянное
Д7 ÷ Д9

Стадия	Масса	Масштаб
Р	—	1:5

Лист | Листов 1

Доска В×Н ГОСТ 24454-80

ГИПРОНИСЕЛЬПРОМ
г. Орел

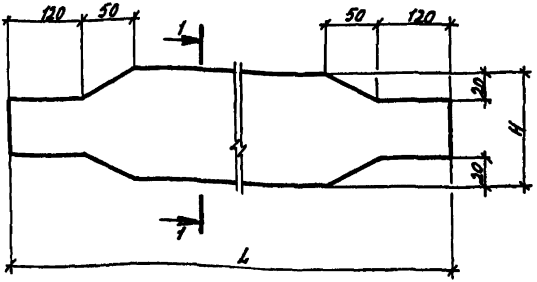

1-1

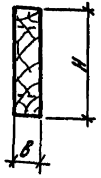

Обозначение	Марка	L, мм	B, мм	H, мм	Объем, м³
2.870-1 2-3 150	Д10	5570	40	150	0,033
-01	Д11	5570	40	175	0.040
-02	Д12	5670	40	150	0.034

Утв.	Повлинов		18.11.91
Н.контр.	Чикова		18.11.91
Испытал	Колмык		18.11.91
Гл.констр.	Тимошенко		18.11.91
Рук.гр.	Молудев		18.11.91
Пров.	Жандев		18.11.91
Разраб.	Седов		18.11.91

2.870-1.2-3 150

Изделие деревянное
Д10÷Д12

Стадия	Масса	Масштаб
Р	-	1:5
Лист	Листов 1	

Доска В×Н ГОСТ 24454-80

ГИПРОНИСЕЛЬПРОМ г. Орёл

Инв.№ подл. | Подпись и дата | Взам.инв.№

Копировал Частова 18472-09 29 Формат А4

Формат	Зона	Поз.	Обозначение	Наименование	Кол.	Примечание
				Документация		
А4			2.870-1. 2-3 ОПЗ ТО	Техническое описание		
А4			2.870-1. 2-3 160 СБ	Сборочный чертеж		
				2.870-1 2-3 160		
				Детали		
А4		1	2.870-1. 2-3 050	Изделие соединительное МК3	2	0,14кг
				Стандартные изделия		
		2		Гвоздь К3×80 ГОСТ 4028-63	37	
				Материалы		
		3		Доска 32×100/ОСТ24454-80 ℓ=1480	7	0,005м³
		4		Доска 32×100/ОСТ24454-80 ℓ=700	2	0,002м³
		5		Доска 32×100/ОСТ24454-80, ℓ=1550	1	0,005м³
				2.870-1 2-3 160-01		
				(то же, как для		
				2.870-1 2-3 160)		

Утв.	Павлинов		18.11.92
Гконстр.	Чикова		18.11.92
Гспец.отд.	Колмык		18.11.92
Гконстр.	Тимошенко		18.11.92
Гук.гр.	Жолудев		18.11.92
Пров.	Жолудев		18.11.92
Гразраб.	Капралова		18.11.92

2.870-1. 2-3 160

Щит Щ1, Щ3

Стадия	Лист	Листов
Р		1

ГИПРОНИСЕЛЬПРОМ г. Орел

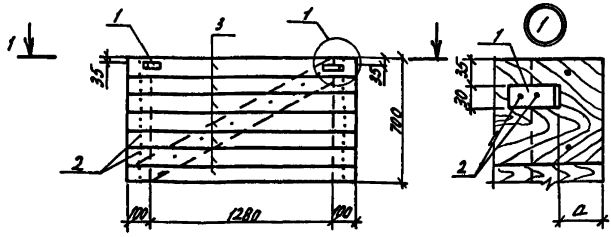

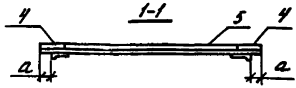

Обозначение	Марка	a, мм
2.870-1 2-3 160	Щ1	60
-01	Щ3	85

Утв.	Павлинов		12.11.82
Н.контр.	Чукова		12.11.82
Гл.специал.	Колмык		12.11.82
Гл.констр.	Тимошенко		12.11.82
Рук.гр.	Молчев		12.11.82
Пров.	Молчев		12.11.82
Разраб.	Карпалова		12.11.82

2.870-1. 2-3 160 СБ

Щит Щ1, Щ3. Сборочный чертеж.

Стадия	Масса	Масштаб
Р.	—	1:20
Лист	Листов 1	

ГИПРОНИСЕЛЬПРОМ г. Орёл

Формат	Зона	Поз.	Обозначение	Наименование	Кол.	Примечание
				Документация		
А4			2.870-1. 2-3 ОВТО	Техническое описание		
А4			2.870-1. 2-3 170 СБ	Сборочный чертеж		
				Детали		
А4		1	2.870-1. 2-3 060	Изделие соединительное МС4	2	0,08кг
				Стандартные изделия		
		2		Гвоздь К3×80 ГОСТ 4028-63	37	
				Материалы		
		3		Доска 32×100 ГОСТ 24454-80, ℓ=700	2	0,002м³
			Переменные данные для исполнений:			
				2.870-1 2-3 170		
				Материалы		
		4		Доска 32×100 ГОСТ 24454-80, ℓ=1380	7	0,004м³
		5		Доска 32×100 ГОСТ 24454-80, ℓ=1450	1	0,005м³
				2.870-1 2-3 170-01		
				Материалы		
		4		Доска 32×100 ГОСТ 24454-80, ℓ=1330	7	0,004м³
		5		Доска 32×100 ГОСТ 24454-80, ℓ=1100	1	0,005м³

Утв.	Павлинов		18.11.82
Н.контр.	Чикова		18.11.82
Гл.специал.	Колмык		18.11.82
Гл.констр.	Тимошенко		18.11.82
Рук.гр.	Жолудев		18.11.82
Пров.	Жолудев		18.11.82
Разраб.	Капралова		18.11.82

2.870-1. 2-3 170

Щит Щ2, Щ4.

Стадия	Лист	Листов
Р		1

ГИПРОНИСЕЛЬПРОМ
г. Орёл

Копировал Частова 18472-09 32 Формат А4

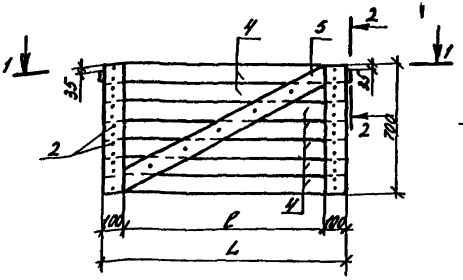

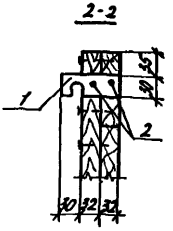

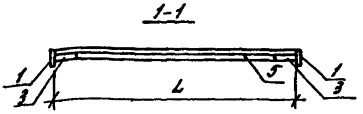

Обозначение	Марка	L, мм	l, м
2.870-1 2-3 170	Щ 2	1380	1180
-01	Щ 4	1330	1130

Утв.	Павлинов		18.11.82
Н.контр.	Чикова		18.11.82
Гл.спец.отд.	Колмык		18.11.82
Гл.констр.	Тимошенко		18.11.82
			18.11.82
Разраб.	Капралова		18.11.82

2.870-1. 2-3 170 СБ

Щит Щ2, Щ4.
Сборочный чертеж.

Стадия	Масса	Масштаб
Р	–	1:20

Лист | Листов 1

ГИПРОНИСЕЛЬПРОМ
г. Орёл

gost.e-ecolog.ru