ТИПОВЫЕ КОНСТРУКЦИИ, ИЗДЕЛИЯ И УЗЛЫ ЗДАНИЙ И СООРУЖЕНИЙ

СЕРИЯ 2.870-1

УЗЛЫ КРЕПЛЕНИЯ ОГРАЖДАЮЩИХ СТЕНОК В ЗДАНИЯХ ПО ХРАНЕНИЮ, ТОВАРНОЙ ОБРАБОТКЕ И ПЕРЕРАБОТКЕ КАРТОФЕЛЯ И ОВОЩЕЙ.

ВЫПУСК 1-3

УЗЛЫ КРЕПЛЕНИЯ СТЕНОК ИЗ ДЕРЕВЯННЫХ ИЗДЕЛИЙ. РАБОЧИЕ ЧЕРТЕЖИ.

Разработан
институтом Гипронисельпром Министерства плодоовощного хозяйства СССР совместно с ЦНИИСК им. Кучеренко

ГИПРОНИСЕЛЬПРОМ
Гл. инженер института А.Д. Бутенко
Гл. инженер проекта В.А. Павлинов
Нач. отдела А.Ф. Карпенков

ЦНИИСК им. Кучеренко
Зам. директора А.М. Чиотяков
Зав. лабораторией А.Н. Пицкель
Ст. научн. сотрудник Н.Н. Поляков

Утвержден:
Минплодоовощхозом СССР
письмо № 88-7-49/2664
от 10.05.1982 г.
и письмо от 29.12.82 N7-4/22-1023
Введен в действие
институтом „Гипронисельпром"
приказом № 306 от 24.12.1982 г.

gost.e-ecolog.ru

N п/п	Обозначение	Наименование	Стр.
1	2.870-1. 1-3 000	Содержание.	2÷4
2	2.870-1. 1-3 ОПЗ	Техническое описание.	5÷8
3	2.870-1. 1-3 010	Контурная стенка.	
		Схема 1.	9.10
4	2.870-1. 1-3 010 СБ	Контурная стенка.	
		Схема 1. Сборочный чертеж.	11
5	2.870-1. 1-3 020	Контурная стенка.	
		Схема 2.	12.13
6	2.870-1. 1-3 020 СБ	Контурная стенка.	
		Схема 2. Сборочный чертеж.	14
7	2.870-1. 1-3 030	Контурная стенка.	
		Схема 3.	15.16
8	2.870-1. 1-3 030 СБ	Контурная стенка.	
		Схема 3. Сборочный чертеж.	17
9	2.870-1. 1-3 040	Контурная стенка.	
		Схема 4.	18.19
10	2.870-1. 1-3 040 СБ	Контурная стенка.	
		Схема 4. Сборочный чертеж.	20
11	2.870-1. 1-3 050	Разделительная стенка.	
		Схема 5.	21
12	2.870-1. 1-3 050 СБ	Разделительная стенка.	
		Схема 5. Сборочный чертеж.	22
13	2.870-1. 1-3 060	Разделительная стенка.	
		Схема 6.	23

Утв.	Павлинов		
Гл.констр.	Чикова		
Гл.специал.	Келлых		
Гл.констр.	Ткаченко		
Рук.гр.	Мелузов		
Пров.	Чеснева		
Разраб.	Чикова		

2.870-1. 1-3 000

Содержание.

Стадия	Лист	Листов
Р	1	3

ГИПРОНИСЕЛЬПРОМ г. Орел

N п/п	Обозначение	Наименование	Стр.
14	2.870-1. 1-3 060 СБ	Разделительная стенка.	
		Схема 6. Сборочный чертеж.	24
15	2.870-1. 1-3 070	Разделительная стенка.	
		Схема 7.	25
16	2.870-1. 1-3 070 СБ	Разделительная стенка.	
		Схема 7. Сборочный чертеж.	26
17	2.870-1. 1-3 080	Разделительная стенка.	
		Схема 8.	27
18	2.870-1. 1-3 080 СБ	Разделительная стенка.	
		Схема 8. Сборочный чертеж.	28
19	2.870-1. 1-3 090	Передняя разборная стенка.	
		Схема 9.	29, 30
20	2.870-1. 1-3 090 СБ	Передняя разборная стенка.	
		Схема 9. Сборочный чертеж.	31
21	2.870-1. 1-3 100	Передняя разборная стенка.	
		Схема 10.	32, 33
22	2.870-1. 1-3 100 СБ	Передняя разборная стенка.	
		Схема 10. Сборочный чертеж.	34
23	2.870-1. 1-3 110	Передняя разборная стенка.	
		Схема 11.	35, 36
24	2.870-1. 1-3 110 СБ	Передняя разборная стенка.	
		Схема 11. Сборочный чертеж.	37
25	2.870-1. 1-3 120	Узел 1. Крепление стенки	
		к колонне.	38
26	2.870-1. 1-3 130	Узел 2. Крепление стенки	
		к колонне.	39
27	2.870-1. 1-3 140	Узел 3. Соединение досок.	40

Инв. № подл. | Подпись и дата | Взам. инв. №

N п/п	Обозначение	Наименование	Стр.
28	2.870-1. 1-3 150	Узел 4. Соединение досок	41
29	2.870-1. 1-3 160	Узел 5. Навеска щитов к стойкам.	42
30	2.870-1. 1-3 170	Узел 6. Навеска щитов к стойкам.	43
31	2.870-1. 1-3 180	Узел 7. Навеска щитов к стойкам.	44
32	2.870-1. 1-3 190	Узел 8. Крепление соединительных изделий к стойке.	45
33	2.870-1. 1-3 200	Узел 9. Крепление соединительного изделия к полу.	46
34	2.870-1. 1-3 210	Узел 10. Крепление стойки передней стенки к полу.	47
35	2.870-1. 1-3 220	Узел 11. Крепление плоских асбестоцементных листов к деревянным изделиям.	48
36	2.870-1. 1-3 230	Узел 12. Установка защитной сетки.	49
37	2.870-1. 1-3 СМ1	Подбор закладных деталей в колоннах для крепления контурных и разделительных стенок.	50

Инв. N подл. | Подпись и дата | Взам. инв. N

2.870-1. 1-3 000

Лист 3

18472-08 5

Копировал Перелыгина Формат А4

Настоящий выпуск содержит рабочие чертежи стенок и их узлов, запроектированных из деревянных изделий.

Назначение, область применения стенок из деревянных изделий, способы защиты от коррозии и биологического повреждения, указания по монтажу и маркировке, технические требования даны в выпуске 0-3 настоящей серии.

За условную отметку 0,000 принят уровень чистого пола хранилища.

Контурные и разделительные стенки высотой 2,8; 3,6 и 5,0 м разработаны для зданий с шагом колонн 6,0 м (см. докум. 0-3 020).

Передние стенки высотой 2,8; 3,6 и 5,0 м разработаны сборно-разборными из стоек с шагом 1,5 м, самостоятельно воспринимающих нагрузку от бокового давления продукции, и навешиваемых на них деревянных щитов.

Пример схемы расположения стенок см. докум. 0-3 020.

Инв. № подл. | Подпись и дата | Взам. инв. №

Утв.	Павлинов		17.11.82
Н. контр.	Чикова		18.11.82
Гл. специал.	Колтык		18.11.82
Гл. констр.	Титошенко		18.11.82
Рук. гр.	Молудев		18.11.82
Пров.	Базарева		18.11.82
Разраб.	Молудев		18.11.82

2.870-1. 1-3 010 ТО

Техническое описание

Стадия	Лист	Листов
Р	1	4

ГИПРОНИСЕЛЬПРОМ г. Орел

Узлы крепления стенок, кроме передних, разработаны из условия передачи нагрузки от бокового давления продукции на колонны каркаса через брус, который крепится соединительными изделиями к закладным деталям колонны.

Соединительные изделия законструированы из условия одновременного использования закладных деталей колонны для крепления стеновых панелей и контурных стенок и досок на „ребро".

Сварку выполнять электродами типа Э42 по ГОСТ 9466-75 и ГОСТ 9467-75. Высоту сварных швов принимать не более толщины свариваемых элементов.

Горизонтальные нагрузки от бокового давления продукции передаются на колонны. Погонная нагрузка на колонны определяется путем умножения величин расчетных давлений (см. табл. 1 докум. 0-3 ОПТО) на шаг колонн.

При монтаже деревянных изделий дополнительные отверстия в них сверлить по месту, используя соединительные элементы в качестве кондукторов.

Все стальные изделия, закладываемые в пол, (докум. 1-3 200 1-3 210) устанавливать в процессе его устройства. Это должно быть отражено в конк-

ретном проекте.

Во избежание попадания хранимой продукции в пространство между контурной стенкой и наружными ограждающими конструкциями, зазор между ними по периметру в верхней части стенки затянуть защитной сеткой (см. докум. 1-3 230).

Узлы стенок разработаны применительно к фундаментам и колоннам следующих серий:

Наименование	Серия, ГОСТ	Выпуск	Высота насыпи продукции м
1. Фундаменты железобетонные сборные под колонны сельскохозяйственных зданий	24022-80	—	2,8
2. Монолитные железобетонные фундаменты под типовые колонны прямоугольного сечения одноэтажных промышленных зданий	1.412-1/77	1 2 3	3,6 5,0
3. Железобетонные колонны прямоугольного сечения для одноэтажных производственных зданий без мостовых кранов высотой до 9,6м	1.423-3	0-1, 0-3, 1÷4	3,6 5,0

Конструкция стенок не допускает удары от механизмов. Рекомендуется применять при загрузке продукции транспортер - загрузчик ТЗК-30, при выгрузке - систему транспортеров ТХ 6-20 или подборщик ТПК-30, навешиваемый на ТЗК-30.

В контурных и разделительных стенках асбестоцементные листы обшивки с размерами, отличными от размеров, указанных в ГОСТе 18124-75, получаются путем раскроя на соответствующие части стандартных листов.

В ссылках на документы в обозначении номер серии условно не указан.

Инв.№ подл. | Подпись и дата | Взам.инв.№

Формат	Зона	Поз.	Обозначение	Наименование	Кол.	Примечание
				Документация		
А4			2.870-1. 1-3 ОПОТО	Техническое описание		
А4			2.870-1. 1-3 010 СБ	Сборочный чертеж		
				Детали		
А4		1	2.870-1. 2-3 130	Изделие деревянное А1	2	0.021 м³
А4		2	2.870-1. 2-3 140-02	Изделие деревянное А9	11	0.034 м³
А4		3	2.870-1. 2-3 110	Изделие соединительное МС13	6	1.73 кг
Б4		4	2.870-1. 1-3 011	Полоса $\frac{Б-6\times110\ ГОСТ\ 103-76}{Ст3кп2-2\ ГОСТ\ 535-79}\ l=300$	6	1.55 кг
Б4		5	2.870-1. 1-3 012	Сетка 20-2,0-0 ГОСТ 5336-80		
				$\ell = 5550$	1	2.50 м²
				Стандартные изделия		
		6		Болт М12×160.58 ГОСТ 7798-70	6	
		7		Гайка М12.5 ГОСТ 5915-70	6	
		8		Шайба 12.01.019 ГОСТ 11371-78	6	
		9		Шайба 4.01.019 ГОСТ 11371-78	102	
		10		Шуруп 4×50.09.1 ГОСТ 1144-80	102	
		11		Гвоздь 4×90 ГОСТ 9870-61	297	
		12		Гвоздь К2,5×60 ГОСТ 4028-63	74	
				Материалы		
		13		Листы асбестоцементные		
				ЛП-П-3,0×1,2-В ГОСТ 18124-75	—	15.7 м²

Инв.№ подл. | Подпись и дата | Взам. инв.№

Утв.	Павлинов		18.11.82
Н.контр.	Чикова		18.11.82
Гл.специал.	Колмык		18.11.82
Гл.конст.	Тимощенко		18.11.82
Рук. гр.	Молудев		18.11.82
Разраб.	Кольдичева		18.11.82

2.870-1. 1-3 010

Контурная стенка. Схема 1.

Стадия	Лист	Листов
Р	1	2

ГИПРОНИСЕЛЬПРОМ г. Орел

Формат	Зона	Поз.	Обозначение	Наименование	Кол.	Примечание
		14		Доска 40×125 ГОСТ 24454-80		
				ℓ = 2800	3	0,015 м³
		15		Доска 25×75 ГОСТ 24454-80		
				ℓ = 270	44	0,001 м³
		16		Доска 40×150 ГОСТ 24454-80		
				ℓ - перем.	—	0,014 м³
		17		Доска 25×100 ГОСТ 24454-80		
				ℓ = 5550	1	0,014 м³
		18	2.430-2 Вып. 1	Прокладка мягкая ПМ1	?	

1. В спецификации учтен расход материалов по узлам 1, 3, 11, 12.
2. Узлы 1, 3, 11, 12 см. докум. 1-3 120, 1-3 140, 1-3 220, 1-3 230.

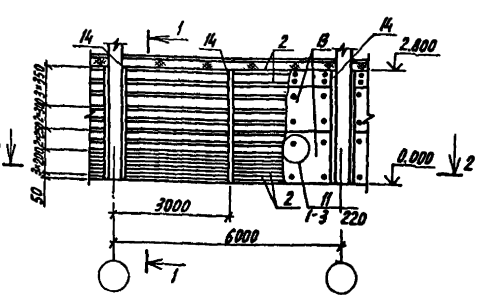

Данный лист читать совместно с докум. 1-3 240 СМ

Утв.	Павлинов		18.11.82
Н.контр.	Чикова		18.11.82
Гл.специал.	Колмык		18.11.82
Гл.констр.	Тумощенко		18.11.82
Рук.гр.	Молудев		18.11.82
Пров.	Молудев		18.11.82
Разраб.	Капралова		18.11.82

2.870-1. 1-3 010 СБ

Контурная стенка. Схема 1. Сборочный чертеж.

Стадия	Масса	Масштаб
Р	—	1:100
Лист	Листов 1	

ГИПРОНИСЕЛЬПРОМ г. Орел

Инв. № подл. | Подпись и дата | Взам. инв. №

Формат	Зона	Поз.	Обозначение	Наименование	Кол	Примечание
				Документация		
А4			2.870-1. 1-3 010 ТО	Техническое описание		
А4			2.870-1. 1-3 020 СБ	Сборочный чертеж		
				Детали		
А4		1	2.870-1. 2-3 130	Изделие деревянное Д1	2	0.021 м³
А4		2	2.870-1. 2-3 140-02	Изделие деревянное Д9	14	0.034 м³
А4		3	2.870-1. 2-3 110	Изделие соединительное МС13	6	1.73 кг
Б4		4	2.870-1. 1-3 021	Полоса $\frac{5-6\times110\ \text{ГОСТ}\ 103-76\ \ell=300}{\text{ст}\ 3\text{кп}\ 2-1\ \text{ГОСТ}\ 535-79}$	6	1,55 кг
Б4		5	2.870-1. 1-3 022	Сетка 20-2,0-0 ГОСТ 5336-80		
				$\ell = 5550$	1	2.50 м²
				Стандартные изделия		
		6		Болт М12×160.58 ГОСТ 7798-70	6	
		7		Гайка М12.5 ГОСТ 5915-70	6	
		8		Шайба 12.01.019 ГОСТ 11371-78	6	
		9		Шайба 4.01.019 ГОСТ 11371-78	102	
		10		Шуруп 4×50.09.1 ГОСТ 1144-80	102	
		11		Гвоздь 4×90 ГОСТ 9870-61	368	
		12		Гвоздь К 2.5×60 ГОСТ 4028-63	74	
				Материалы		
		13		Листы асбестоцементные		
				ЛП-П-3.0×1.2-8 ГОСТ 18124-75	—	15.7 м²

Утв.	Павлинов		18.11.82
Н. контр.	Цикова		18.11.82
Гл. специал.	Колмык		18.11.82
Гл. констр.	Тимошенко		18.11.82
Рук. гр.	Молудев		18.11.82
Разраб.	Кольдичева		18.11.82

2.870-1. 1-3 020

Контурная стенка.
Схема 2

Стадия	Лист	Листов
Р	1	2

ГИПРОНИСЕЛЬПРОМ
г. Орел

Формат	Зона	Поз.	Обозначение	Наименование	Кол.	Примеч.
		14		Доска 40×125 ГОСТ 24454-80		
				ℓ=2800	3	0.015м³
		15		Доска 25×75 ГОСТ 24454-80		
				ℓ=270	56	0.001м³
		16		Доска 40×150 ГОСТ 24454-80		
				ℓ-перем.	—	0.013м³
		17		Доска 25×100 ГОСТ 24454-80		
				ℓ=5550	1	0.014м³
		18	2.430-2 Вып.1	Прокладка мягкая ПМ1	102	

1. В спецификации учтен расход материалов по узлам 1.3, 11, 12.
2. Узлы 1.3, 11.12 см. докум. 1-3 120, 1-3 140, 1-3 220, 1-3 230.

Инв.№ подл. | Подпись и дата | Взам.инв.№

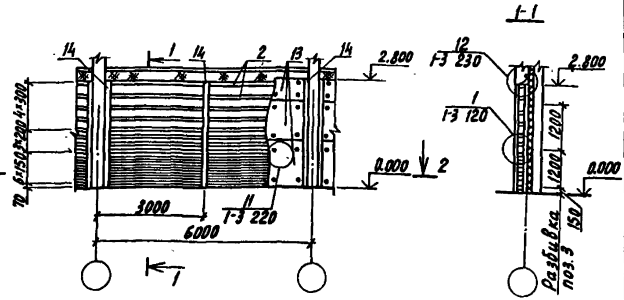

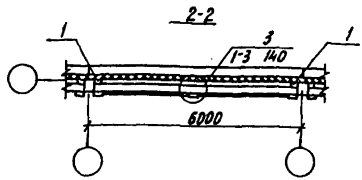

Данный лист читать совместно с докум. 1-3 240 см

Утв.	Павлинов		11.85г.
Н.контр.	Чикова		11.85г.
Гл.специал.	Колтык		11.85г.
Гл.констр.	Тамошенко		11.85г.
Рук. гр.	Молудев		11.85г.
Пров.	Молудев		11.85г.
Разраб.	Капралова		11.85г.

2.870-1. 1-3 020 СБ

Контурная стенка. Схема 2. Сборочный чертеж.

Стадия	Масса	Масштаб
Р	—	1:100
Лист	Листов 1	

ГИПРОНИСЕЛЬПРОМ г. Орел

Формат	Зона	Поз.	Обозначение	Наименование	Кол.	Примечание
				Документация		
А4			2.870-1. 1-3 010ТО	Техническое описание		
А4			2.870-1. 1-3 030 СБ	Сборочный чертеж		
				Детали		
А4		1	2.870-1. 2-3 130-01	Изделие деревянное Д2	2	0.027 $м^3$
А4		2	2.870-1. 2-3 140	Изделие деревянное Д7	23	0.033 $м^3$
А4		3	2.870-1. 2-3 110	Изделие соединительное МС13	8	1.73 кг
Б4		4	2.870-1. 1-3 031	Полоса $\frac{Б\text{-}6\times110\ ГОСТ\ 103\text{-}76}{Вст\ 3кп\ 2\text{-}I\ ГОСТ\ 535\text{-}79}$ В-300	8	1.55 кг
Б4		5	2.870-1. 1-3 032	Сетка 20×2.0×0 ГОСТ 5336-80		
				l=5550	1	2.5 $м^2$
				Стандартные изделия		
		6		Болт М12×160.58 ГОСТ 7798-70	8	
		7		Гайка М12.5 ГОСТ 5915-70	8	
		8		Шайба 12.01.019 ГОСТ 11371-78	8	
		9		Шайба 4.01.019 ГОСТ 11371-78	102	
		10		Шуруп 4×50.09.1 ГОСТ 1144-80	102	
		11		Гвоздь 4×90 ГОСТ 9870-61	726	
		12		Гвоздь К 2.5×60 ГОСТ 4028-63	74	
				Материалы		
		13		Листы асбестоцементные		
				ЛП-П-3.0×1.2-8 ГОСТ 18124-75	—	20.2 $м^2$

Взам. инв. №

Подпись и дата

Инв. № подл.

Утв.	Павлинов	[signature]	18.11.82
Н. контр.	Чикова	[signature]	18.11.82
Гл. спец. отд.	Колмык	[signature]	18.11.82
Гл. констр.	Тимошенко	[signature]	18.11.82
Рук. гр.	Молудев	[signature]	18.11.82
Разраб.	Кольдичева	[signature]	18.11.82

2.870-1. 1-3 030

Контурная стенка. Схема 3

Стадия	Лист	Листов
Р	1	2

ГИПРОНИСЕЛЬПРОМ г. Орел

Формат	Зона	Поз	Обозначение	Наименование	Кол.	Примеч.
		14		Доска 40×125 ГОСТ 24454-80		
				ℓ=3600	3	0,019м³
		15		Доска 25×75 ГОСТ 24454-80		
				ℓ=270	92	0,001м³
		16		Доска 40×150 ГОСТ 24454-80		
				ℓ-перем.	—	0,016м³
		17		Доска 25×100 ГОСТ 24454-80		
				ℓ=5550	1	0,014м³
		18	2.430-2. Вып.1	Прокладка мягкая ПМ1	102	

1. В спецификации учтен расход материалов по узлам 1.3, 11, 12.
2. Узлы 1.3, 11, 12 см. докум. 1-3 120, 1-3 140, 1-3 220, 1-3 230.

Инв.№подл. | Подпись и дата | Взам.инв.№

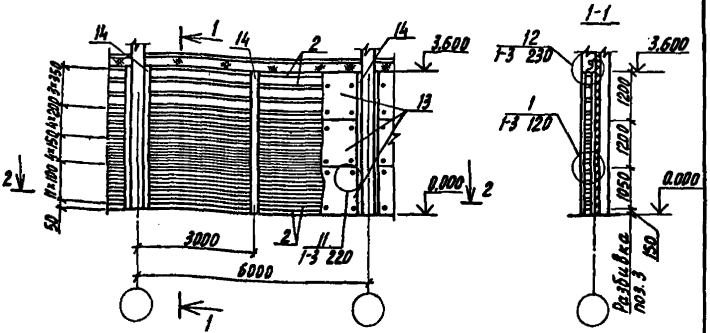

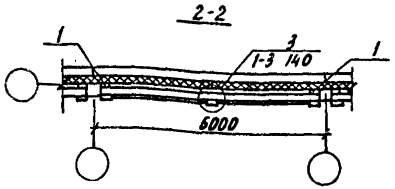

Данный лист читать совместно с докум. 1-3 240 СМ

Утв.	Павлинов			2.870-1.1-3 030 СБ		
Н.контр.	Чикова					
Гл.специал.	Колмык					
Гл.констр.	Титошенко					
Рук. гр.	Молудев			Контурная стенка. Схема 3. Сборочный чертеж	Стадия	Масса	Масштаб
Провер.	Молудев				Р	—	1:100
Разраб.	Калралова				Лист	Листов 1	
					ГИПРОНИСЕЛЬПРОМ г. Орел		

Формат	Зона	Поз.	Обозначение	Наименование	Кол.	Примечание
				Документация		
А4			2.870-1. 1-3 ОПОТО	Техническое описание		
А4			2.870-1. 1-3 040 СБ	Сборочный чертеж		
				Детали		
А4		1	2.870-1. 2-3 130-02	Изделие деревянное А3	2	0.049 м³
А4		2	2.870-1. 2-3 140-01	Изделие деревянное А8	32	0.040 м³
А4		3	2.870-1. 2-3 110	Изделие соединительное МС13	10	4.73 кг
А4		4	2.870-1. 1-3 041	Полоса $\frac{Б\text{-}6\times110\ ГОСТ\ 103\text{-}76\ \ℓ=300}{Вст\ 3кп\ 2\text{-}I\ ГОСТ\ 535\text{-}79}$	10	1.55 кг
А4		5	2.870-1. 1-3 042	Сетка 20×2,0×0 ГОСТ 5336-80		
				С=5550	1	2.5 м²
				Стандартные изделия		
		6		Болт М12×160.58 ГОСТ 7798-70	10	
		7		Гайка М12.5 ГОСТ 5915-70	10	
		8		Шайба 12.01.019 ГОСТ 11371-78	10	
		9		Шайба 4.01.019 ГОСТ 11371-78	136	
		10		Шуруп 4×50.09.1 ГОСТ 1144-80	136	
		11		Гвоздь 4×90 ГОСТ 9870-61	864	
		12		Гвоздь К 2,5×60 ГОСТ 4028-63	74	
				Материалы		
		13		Листы асбестоцементные		
				ЛП-П-3,0×1,2-В ГОСТ 18124-75	—	28,1 м²

Инв.№ подл. | Подпись и дата | Взам.инв.№

Утв.	Павлинов		16.11.82
Н.контр.	Чикова		16.11.82
Гл.специал.	Колтык		16.11.82
Гл.констр.	Тимошенко		16.11.82
Рук. гр.	Жолудев		16.11.82
Разраб.	Кольдичева		16.11.82

2.870-1. 1-3 040

Контурная стенка. Схема 4.

Стадия	Лист	Листов
Р	1	2

ГИПРОНИСЕЛЬПРОМ г. Орел

Формат	Зона	Поз.	Обозначение	Наименование	Кол.	Примечание
		14		Доска 40×125 ГОСТ 24454-80		
				ℓ=5000	3	0,026м³
		15		Доска 25×75 ГОСТ 24454-80		
				ℓ=270	128	0,001м³
		16		Доска 40×175 ГОСТ 24454-80		
				ℓ-перем.	—	0,022 м³
		17		Доска 25×100 ГОСТ 24454-80		
				ℓ=5550	1	0,014м³
		18	2.430-2, вып. 1	Прокладка мягкая ПМ1	136	

1. В спецификации учтен расход материалов по узлам 1, 3, 11, 12.
2. Узлы 1, 3, 11, 12 см. докум. 1-3 120, 1-3 140, 1-3 220, 1-3 230.

Инв. № подл. | Подпись и дата | Взам. инв. №

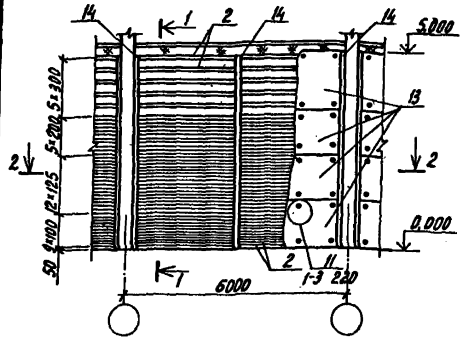

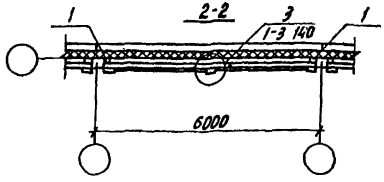

Данный лист читать совместно с докум. 1-3 240 см.

Утв.	Павлинов		11.82
Н.контр.	Чикова		11.82
Гл.специал.	Колпык		11.82
Гл.констр.	Тимошенко		11.82
Рук.гр.	Молудев		11.82
Пров.	Молудев		11.82
Разраб.	Капралова		11.82

2.870-1. 1-3 040 СБ

Контурная стенка. Схема 4. Сборочный чертеж.

Стадия	Масса	Масштаб
Р	—	1:100
Лист	Листов 1	

ГИПРОНИСЕЛЬПРОМ г.Орел

Формат	Зона	Поз.	Обозначение	Наименование	Кол.	Примечание
				Документация		
А4			2.870-1. 1-3 ОПОТО	Техническое описание		
А4			2.870-1. 1-3 050 СБ	Сборочный чертеж		
				Детали		
А4		1	2.870-1. 2-3 130-03	Изделие деревянное Д4	4	0,016 м³
А4		2	2.870-1. 2-3 150-02	Изделие деревянное Д12	11	0,034 м³
А4		3	2.870-1. 2-3 030	Изделие соединительное МС1	12	1,36 кг
Б4		4	2.870-1. 1-3 051	Полоса В Ст3кп2-2 ГОСТ 535-79 Б-6×80 ГОСТ 103-76 ℓ=300	6	1,13 кг
				Стандартные изделия		
		5		Болт М12×160.58 ГОСТ 7798-70	12	
		6		Гайка М12.5 ГОСТ 5915-70	12	
		7		Шайба 12.01.019 ГОСТ 11371-78	12	
		8		Шайба 4.01.019 ГОСТ 11371-78	102	
		9		Шуруп Б 4×50.09.1 ГОСТ 1144-80	102	
		10		Гвоздь 4×90 ГОСТ 9870-61	517	
				Материалы		
		11		Листы асбестоцементные		
				ЛП-П-3,0×1,2-8 ГОСТ 18124-75	—	31,4 м²
		12		Доска 40×125 ГОСТ 24454-80 ℓ=2800	2	0,015 м³
		13		Доска 25×75 ГОСТ 24454-80 ℓ=370	44	0,002 м³
		14		Доска 40×150 ГОСТ 24454-80 ℓ-перем		0,015 м³
		15	2.430-2, Вып.1	Прокладка мягкая ПМ1	102	

1. В спецификации учтен расход материалов по узлам 2, 4, 11.
2. Узлы 2, 4, 11 см. докум. 1-3 130, 1-3 150, 1-3 220.

Утв.	Павлинов		12.11.82
Н. контр.	Чикова		12.11.82
Гл. специал.	Колмык		12.11.82
Гл. констр.	Титошенко		12.11.82
Рук. гр.	Молудев		12.11.82
Разраб.	Кольдичева		12.11.82

2.870-1. 1-3 050

Разделительная стенка.
Схема 5.

Стадия	Лист	Листов
Р		1

ГИПРОНИСЕЛЬПРОМ
г. Орел

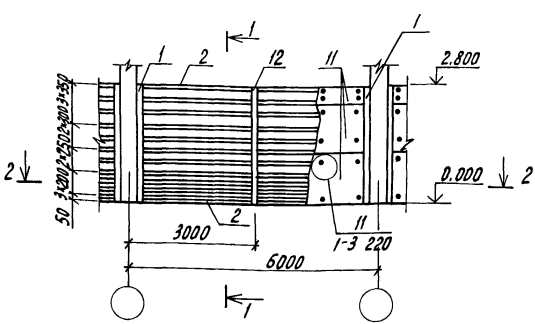

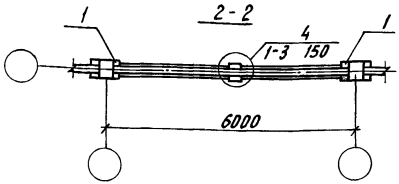

Данный лист читать совместно с докум. 1-3 240 см

Утв.	Павлинов		18.11.82	2.870-1. 1-3 050 СБ		
Н.контр.	Чикова		18.11.82			
Гл.спец.отд	Колмык		18.11.82			
Гл.констр	Тимощенко		18.11.82		Стадия	Масса	Масштаб
Рук. гр.	Жолудев		18.11.82	Разделительная стенка. Схема 5. Сборочный чертеж.	Р	—	1:100
Пров	Жолудев		18.11.82		Лист	Листов 1	
Разраб.	Капралова		18.11.82		ГИПРОНИСЕЛЬПРОМ г.Орел		

Инв.№ подл. | Подпись и дата | Взам. инв.№

Копировал Перелыгина Формат А4

Формат	Зона	Поз.	Обозначение	Наименование	Кол.	Примечание
				Документация		
А4			2.870-1. 1-3 ОПОТО	Техническое описание		
А4			2.870-1. 1-3 060 СБ	Сборочный чертеж		
				Детали		
А4		1	2.870-1. 2-3 130-03	Изделие деревянное Д4	4	0.016 м³
А4		2	2.870-1. 2-3 150-02	Изделие деревянное Д12	14	0.034 м³
А4		3	2.870-1. 2-3 030	Изделие соединительное МС1	12	1.36 кг
Б4		4	2.870-1. 1-3 061	Полоса 6-6×80 ГОСТ 103-76 Вст 3кп2-1 ГОСТ 535-79 С-300	6	1.13 кг
				Стандартные изделия		
		5		Болт М12×160.58 ГОСТ 7798-70	12	
		6		Гайка М12.5 ГОСТ 5915-70	12	
		7		Шайба 12.01.019 ГОСТ 11371-78	12	
		8		Шайба 4.01.019 ГОСТ 11371-78	102	
		9		Шуруп Б4×50.09.1 ГОСТ 1144-80	102	
		10		Гвозди 4×90 ГОСТ 9870-61	658	
				Материалы		
		11		Листы асбестоцементные		
				ЛП-П-3.0×1.2-8 ГОСТ 18124-75	—	31.4 м²
		12		Доска 40×125 ГОСТ 24454-80 Б-2000	2	0.015 м³
		13		Доска 25×75 ГОСТ 24454-80 С-3170	56	0.002 м³
		14		Доска 40×150 ГОСТ 24454-80 Б-перем.		0.013 м³
		15	2.430-2. Вып. 1	Прокладка мягкая ПМ1	102	

1. В спецификации учтен расход материалов по узлам 2, 4, 11.
2. Узлы 2, 4, 11 см. докум. 1-3 130, 1-3 150, 1-3 220.

Утв.	Павлинов		16.02г.
Н.контр.	Чикова		16.02г.
Гл.специал.	Колпык		16.02г.
Гл.констр.	Гипрощенко		16.02г.
Рук.гр.	Жолудев		16.02г.
Разраб.	Кольдичева		16.02г.

2.870-1. 1-3 060

Раздетительная стенка

Схема б.

Стадия	Лист	Листов
Р		1

ГИПРОНИСЕЛЬПРОМ г. Орел

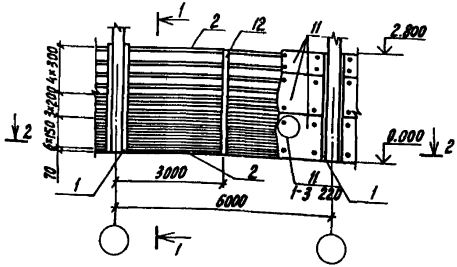

1-1

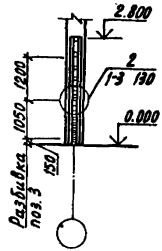

2-2

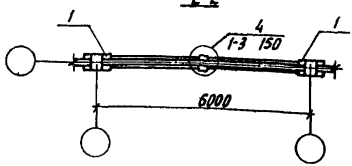

Данный лист читать совместно с докум. 1-3 240 см.

Утв.	Павлинов		18.11.82
Н.контр.	Чикова		18.11.82
Гл.спец.отд.	Колмык		18.11.82
Гл.констр.	Тимошенко		18.11.82
Рук. гр.	Молудев		18.11.82
Пров.	Молудев		18.11.82
Разраб.	Капралова		18.11.82

2.870-1. 1-3 060 СБ

Разделительная стенка. Схема 6. Сборочный чертеж.

Стадия	Масса	Масштаб
Р	—	1:100
Лист	Листов 1	

ГИПРОНИСЕЛЬПРОМ г. Орел

Инв. № подл. | Подпись и дата | Взам. инв. №

Формат	Зона	Поз.	Обозначение	Наименование	Кол.	Примечание
				Документация		
А4			2.870-1. 1-3 01070	Техническое описание		
А4			2.870-1. 1-3 070 СБ	Сборочный чертеж		
				Детали		
А4		1	2.870-1. 2-3 130-05	Изделие деревянное А5	4	0.020 м³
А4		2	2.870-1. 2-3 150	Изделие деревянное А10	23	0.033 м³
А4		3	2.870-1. 2-3 030	Изделие соединительное МС1	16	1.36 кг
Б4		4	2.870-1. 1-3 071	Полоса Б-6×80 ГОСТ 103-76 ℓ=300 ВСт3кп2-1 ГОСТ 535-79	8	1.13 кг.
				Стандартные изделия		
		5		Болт М12×160.58 ГОСТ 7798-70	16	
		6		Гайка М12.5 ГОСТ 5915-70	16	
		7		Шайба 12.01.019 ГОСТ 11371-78	16	
		8		Шайба 4.01.019 ГОСТ 11371-78	102	
		9		Шуруп Б4×50.09.1 ГОСТ 1144-80	102	
		10		Гвозди 4×90 ГОСТ 9870-61	1034	
				Материалы		
		11		Листы асбестоцементные		
				ЛП-П-3.0×1.2-В ГОСТ 18124-75	—	40.4 м²
		12		Доска 40×125 ГОСТ 24454-80 ℓ=3600	2	0.019 м³
		13		Доска 25×75 ГОСТ 24454-80 ℓ=370	92	0.002 м³
		14		Доска 40×150 ГОСТ 24454-80 ℓ-перем.		0.016 м³
		15	2.430-2, Вып. 1	Прокладка мягкая ПМ1	102	

1. В спецификации учтен расход материалов по узлам 2, 4, 11.
2. Узлы 2, 4, 11 см. докум. 1-3 130, 1-3 150, 1-3 220.

Утв.	Павлинов		10.1192
Н.контр.	Чикова		10.1192
Гл.спец.отд.	Колмык		10.1192
Гл.констр.	Тимошенко		10.1192
Рук.гр.	Молудев		10.1192
Разраб.	Кольцова		10.1192

2.870-1. 1-3 070

Разделительная стенка. Схема 7.

Стадия	Лист	Листов
Р		1

ГИПРОНИСЕЛЬПРОМ г. Орел

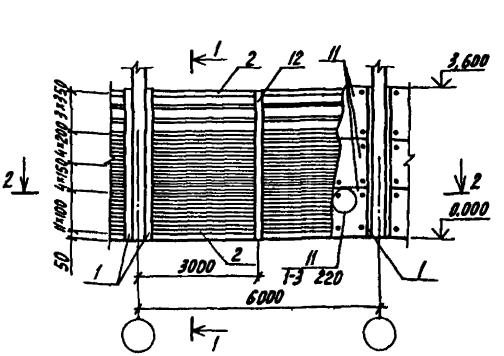

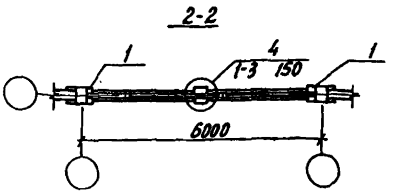

Данный лист читать совместно с докум. 1-3 240 см

Утв.	Павлинов		12.11.82	2.870-1. 1-3 070 СБ		
Н.контр.	Чикова		12.11.82			
Гл.специал.	Колмык		12.11.82			
Гл.констр.	Титошенко		12.11.82			
Рук. гр.	Молудев		12.11.82	Разделительная стенка. Схема 7. Сборочный чертеж	Стадия	Масса	Масштаб
Пров.	Молудев		12.11.82		Р	—	1:100
Разраб.	Капралова		12.11.82		Лист	Листов 1	
					ГИПРОНИСЕЛЬПРОМ г.Орел		

Формат	Зона	Поз.	Обозначение	Наименование	Кол.	Примечание
				Документация		
А4			2.870-1. 1-3 010ТО	Техническое описание		
А4			2.870-1. 1-3 080 СБ	Сборочный чертеж		
				Детали		
А4		1	2.870-1. 2-3 130-05	Изделие деревянное Д6	4	0,050 м³
А4		2	2.870-1. 2-3 150-01	Изделие деревянное Д11	32	0,040 м³
А4		3	2.870-1. 2-3 030	Изделие соединительное МС1	20	1,36 кг
Б4		4	2.870-1. 1-3 081	Полоса Б-6×80 ГОСТ 103-76 / В Ст 3 кп 2-I ГОСТ 535-79 l=300	10	1,13 кг
				Стандартные изделия		
		5		Болт М12×160.58 ГОСТ 7798-70	20	
		6		Гайка М12.5 ГОСТ 5915-70	20	
		7		Шайба 12.01.019 ГОСТ 11371-78	20	
		8		Шайба 4.01.019 ГОСТ 11371-78	136	
		9		Шуруп Б 4×50.09.1 ГОСТ 1144-80	136	
		10		Гвозди 4×90 ГОСТ 9870-61	1504	
				Материалы		
		11		Листы асбестоцементные		
				ЛП-П-3.0×1.2-8 ГОСТ 18124-75	–	56,2 м²
		12		Доска 40×125 ГОСТ 24454-80, l=5000	2	0,026 м³
		13		Доска 25×75 ГОСТ 24454-80, l=370	128	0,002 м³
		14		Доска 40×175 ГОСТ 24454-80 l-перем		0,022 м³
		15	2.430-2, Вып. 1	Прокладка мягкая ПМ1	136	

1. В спецификации учтен расход материалов по узлам 2, 4, 11.
2. Узлы 2.4.11 см. докум. 1-3 130, 1-3 150, 1-3 220.

Утв.	Павлинов	[signature]	18.11.82
Н.контр.	Чикова	[signature]	18.11.82
Гл.спец.отд.	Колмык	[signature]	18.11.82
Гл.констр.	Тимошенко	[signature]	18.11.82
Рук.гр.	Жолудев	[signature]	18.11.82
Разраб.	Кольдичева	[signature]	18.11.82

2.870-1. 1-3 080

Разделительная стенка. Схема 8.

Стадия	Лист	Листов
Р		1

ГИПРОНИСЕЛЬПРОМ г. Орел

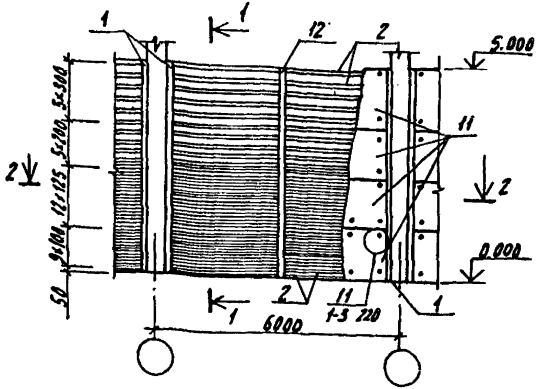

Данный лист читать совместно с докум. 1-3 240 см.

Утв.	Павликов		18.11.82	2.870-1. 1-3 080 СБ	
Н. контр.	Чикова		18.11.82		
Гл. спец. отд.	Колмык		18.11.82		
Гл. констр.	Тимошенко		18.11.82		
Рук. гр.	Жолудев		18.11.82	Разделительная стенка. Схема 8. Сборочный чертеж.	Стадия: Р; Масса: -; Масштаб: 1:100
Пров.	Жолудев		18.11.82		Лист; Листов 1
Разраб.	Капралова		18.11.82		ГИПРОНИСЕЛЬПРОМ г. Орел

Инв. № подл. | Подпись и дата | Взам. инв. №

18472-09 50

Формат	Зона	Поз.	Обозначение	Наименование	Кол.	Примечание
				Документация		
А4			2.870-1.1-3 ОПОПО	Техническое описание		
А4			2.870-1.1-3 090 СБ	Сборочный чертеж		
				Детали		
А4		1	2.870-1.2-3 160	Щит Щ1	3	
А4		2	2.870-1.2-3 170	Щит Щ2	1	
А4		3	2.870-1.2-3 090	Изделие соединительное МС9	1	12.7кг
А4		4	2.870-1.2-3 070	то же, МС5	1	1.94кг
А4		5	2.870-1.2-3 080	" МС7	1	3.4кг
А4		6	2.870-1.2-3 040	" МС2	1	3.27кг
А4		7	2.870-1.2-3 100	" МС12	1	0.63кг
А4		8	2.870-1.2-3 120	" МС14	1	0.34кг
А4		9	2.870-1.2-3 010	Изделие закладное МН1	1	11.84кг
А4		10	2.870-1.2-3 020	то же, МН2	1	3.64кг
Б4		11	2.870-1.1-3 091	ф16 АI ГОСТ 5781-75, ℓ=200	1	0.3кг
Б4		12	2.870-1.1-3 092	Сетка $\frac{150/150/7/7}{1100}$ ГОСТ 8478-81	4	ℓ- по проекту
				Стандартные изделия		
		13		Болт М12х160.58 ГОСТ 7798-70	4	
		14		Шайба 12.04.019 ГОСТ 11371-78	4	
		15		Гайка М12.5 ГОСТ 5915-70	4	
		16		Гайка М20.5 ГОСТ 5915-70	1	
		17		Шуруп А8х5 ГОСТ 1144-80	4	
		18		Гвоздь 4х80 ГОСТ 9870-64	11	

Утв.	Павлинов		
Н.контр.	Чикова		
Гл.специал.	Колпык		
Гл.констр.	Тимошенко		
Рук. гр.	Колудев		
Разраб.	Колдычева		

2.870-1.1-3 090

Передняя разборная секция. Схема 9.

Стадия	Лист	Листов
Р	1	2

ГИПРОНИСЕЛЬПРОМ г. ОДЕССА

Формат	Зона	Поз.	Обозначение	Наименование	Кол.	Примечание
		19		Брусок 100×100 ГОСТ 24454-80		
				ℓ = 2900	1	0.029м³
		20		Доска 50×100 ГОСТ 24454-80		
				ℓ = 750	1	0.004м³

1. В спецификации учтен расход материалов по узлам 5÷10.
2. Узлы 5÷10 см. докум. 1-3 160 ÷ 1-3 210.

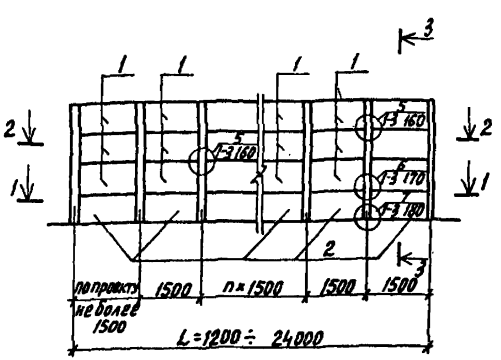

1-1

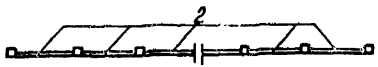

2-2

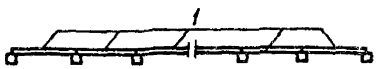

Расход материалов в спецификации дан на фрагмент длиной 1500 мм

Утв.	Павлинов		18.11.82
Н.контр.	Чикова		18.11.82
Гл.спец.отд.	Колтык		18.11.82
Гл.констр.	Тимощенко		18.11.82
Рук.гр.	Молудев		18.11.82
Пров.	Молудев		18.11.82
Разраб.	Фальков		18.11.82

2.870-1. 1-3 090 СБ

Передняя разборная стенка. Схема 9. Сборочный чертеж.

Стадия	Масса	Масштаб
Р	—	1:100
Лист	Листов	

ГИПРОНИСЕЛЬПРОМ г. Орел

Формат	Зона	Поз.	Обозначение	Наименование	Кол.	Примечание
				Документация		
А4			2.870-1. 1-3 010ТО	Техническое описание		
А4			2.870-1. 1-3 100 СБ	Сборочный чертеж		
				Детали		
А4		1	2.870-1. 2-3 160	Щит Щ1	4	
А4		2	2.870-1. 2-3 170	Щит Щ2	1	
А4		3	2.870-1. 2-3 090-01	Изделие соединительное МС10	1	16.22кг
А4		4	2.870-1. 2-3 070	то же, МС5	1	1.94кг
А4		5	2.870-1. 2-3 080	" МС7	1	3.4кг
А4		6	2.870-1. 2-3 040	" МС2	1	3.27кг
А4		7	2.870-1. 2-3 100	" МС12	1	0.63кг
А4		8	2.870-1. 2-3 120	" МС14	1	0.34кг
А4		9	2.870-1. 2-3 010	Изделие закладное МН1	1	11.84кг
А4		10	2.870-1. 2-3 020-01	то же, МН3	1	3.94кг
Б4		11	2.870-1. 1-3 101	ф16АI ГОСТ 5781-75, ℓ=200	1	0.3кг
Б4		12	2.870-1. 1-3 102	Сетка $\frac{150/150/7/7}{1100}$ ГОСТ 8478-81	4	ℓ- по проекту
				Стандартные изделия		
		13		Болт М12×150.58 ГОСТ 7798-70	4	
		14		Шайба 12.01.019 ГОСТ 11371-78	4	
		15		Гайка М12.5 ГОСТ 5915-70	4	
		16		Гайка М20.5 ГОСТ 5915-70	1	
		17		Шуруп А8×5 ГОСТ 1144-80	4	
		18		Гвоздь 4×90 ГОСТ 9870-61	13	

Утв.	Павлинов	[signature]	18.11.82
Н. контр.	Чикова	[signature]	18.11.82
Гл. спец. отд.	Колмык	[signature]	18.11.82
Гл. констр.	Тимошенко	[signature]	18.11.82
Рук. гр.	Жолудев	[signature]	18.11.82
Разраб.	Кольдичева	[signature]	18.11.82

2.870-1. 1-3 100

Передняя разборная стенка. Схема 10.

Стадия	Лист	Листов
Р	1	2

ГИПРОНИСЕЛЬПРОМ г. Орел

Формат	Зона	Поз.	Обозначение	Наименование	Кол.	Примечание
		19		Брусок 100×125 ГОСТ 24454-80		
				ℓ = 3700	1	0.046 м³
		20		Доска 50×100 ГОСТ 24454-80		
				ℓ = 750	1	0.004 м³

1. В спецификации учтен расход материалов по узлам 5÷10.
2. Узлы 5÷10 см. докум. 1-3 160÷1-3 210.

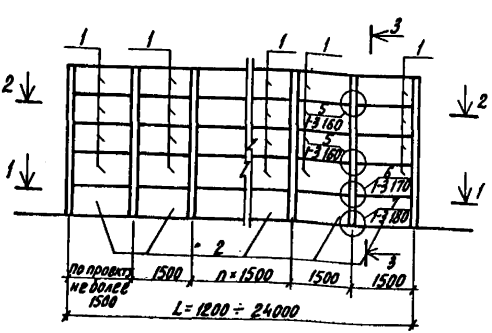

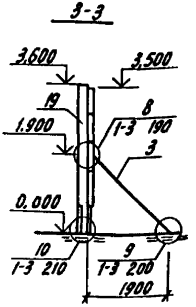

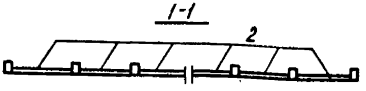

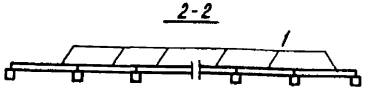

Расход материалов в спецификации дан на фрагмент длиной 1500 мм

Утв.	Павликов		18.11.82
Н.контр	Чикова		18.11.82
Гл.специал	Колмык		18.11.82
Гл.констр	Тимощенко		18.11.82
Рук.гр.	Молудев		18.11.82
Пров.	Молудев		18.11.82
Разраб.	Фальков		18.11.82

2.870-1. 1-3 100 СБ

Передняя разборная стенка. Схема 10. Сборочный чертеж.

Стадия	Масса	Масштаб
Р	—	1:100
Лист	Листов 1	

ГИПРОНИСЕЛЬПРОМ г. Орел

Формат	Зона	Поз.	Обозначение	Наименование	Кол.	Примечание
				Документация		
А4			2.870-1.1-3 010ТО	Техническое описание		
А4			2870-1.1-3 100 СБ	Сборочный чертеж		
				Детали		
А4		1	2.870-1.2-3 160-01	Щит Щ3	6	
А4		2	2.870-1.2-3 170-01	Щит Щ4	1	
А4		3	2.870-1.2-3 090-02	Изделие соединительное МСН	1	22.56кг
А4		4	2.870-1.2-3 070-01	то же, МС6	1	2.31 кг
		5	2.870-1.2-3 080	" МС8	1	3,98 кг
		6	2.870-1.2-3 040	" МС2	1	3,27кг
		7	2.870-1.2-3 100	" МС12	1	0,63кг
		8	2.870-1.2-3 120	" МС14	1	0,34кг
		9	2.870-1.2-3 010	Изделие закладное МН1	1	11.84кг
		10	2.870-1.2-3 020-02	то же, МН4	1	4.90кг
		11	2.870-1.1-3 111	Ф16 АI ГОСТ 5781-75, ℓ=200	1	0,3кг
		12	2.870-1.1-3 112	Сетка $\frac{150/150/7/7}{1100}$ ГОСТ 8478-81	4	ℓ - по проекту
				Стандартные изделия		
		13		Болт М12×200.58 ГОСТ 7798-70	4	
		14		Шайба 12.01.019 ГОСТ 11371-78	4	
		15		Гайка М12.5 ГОСТ 5915-70	4	
		16		Гайка М20.5 ГОСТ 5915-70	1	
		17		Шуруп А8×5 ГОСТ 1144-80	4	
		18		Гвоздь 4×90 ГОСТ 9870-61	17	

Утв.	Павлинов	[подпись]	18.11.82
Н. контр.	Чикова	[подпись]	18.11.82
Гл. спец. отд.	Колмык	[подпись]	18.11.82
Гл. контр.	Тимошенко	[подпись]	18.11.82
Рук. гр.	Жолудев	[подпись]	18.11.82
Разраб.	Кольдичева	[подпись]	18.11.82

2.870-1.1-3 110

Передняя разборная стенка. Схема 11.

Стадия	Лист	Листов
Р	1	2

ГИПРОНИСЕЛЬПРОМ

Формат	Зона	Поз.	Обозначение	Наименование	Кол.	Примечание
		19		Брусок 150×175 ГОСТ 24454-80		
				ℓ = 5100	1	0.134 м³
		20		Доска 50×100 ГОСТ 24454-80		
				ℓ = 750	1	0.004 м³

1. В спецификации учтен расход материалов по узлам 6 ÷ 10.
2. Узлы 6 ÷ 10 см. докум. 1-3 160 ÷ 1-3 210.

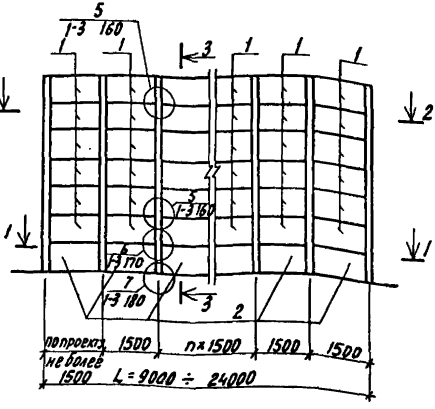

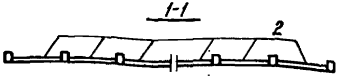

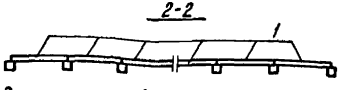

Расход материалов в спецификации дан на фрагмент длиной 1500 мм

Утв.	Павлинов		18.11.86
Н.контр.	Чикова		18.11.86
Н.специал.	Колмык		18.11.86
Гл.констр.	Типщенко		18.11.86
Рук.гр.	Жолудев		18.11.86
Провер.	Жолудев		18.11.86
Разраб.	Фальков		18.11.86

2.870-1. 1-3 110 СБ

Передняя разборная стенка. Схема 11. Сборочный чертеж

Стадия	Масса	Масштаб
Р	—	1:100
Лист	Листов 1	

ГИПРОНИСЕЛЬПРОМ г. Орел

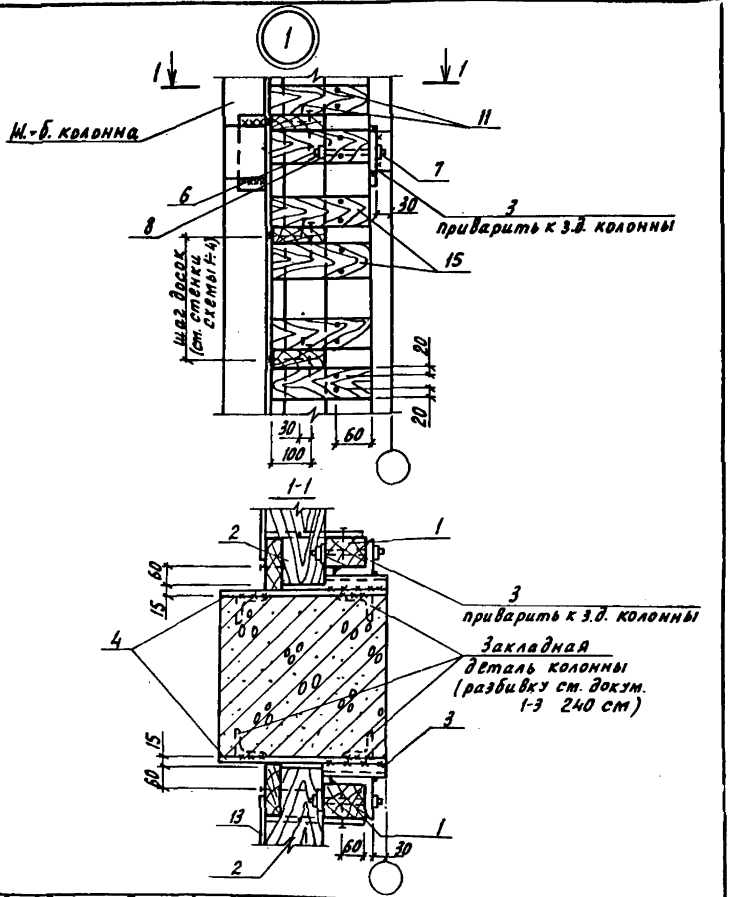

Утв.	Павлинов		18.11.87
Н.контр.	Чикова		18.11.87
Гл.специал.	Колтык		18.11.87
Гл.констр.	Титошенко		18.11.87
Рук. гр.	Молудев		18.11.87
Провер.	Молудев		18.11.87
Разраб.	Фальков		18.11.87

2.870-1. 1-3 120

Узел 1.
Крепление стенки к колонне

Стадия	Масса	Масштаб
Р	—	1:10
Лист	Листов 1	

ГИПРОНИСЕЛЬПРОМ г. Орел

Инв.№ подл. | Подпись и дата | Взам. инв.№

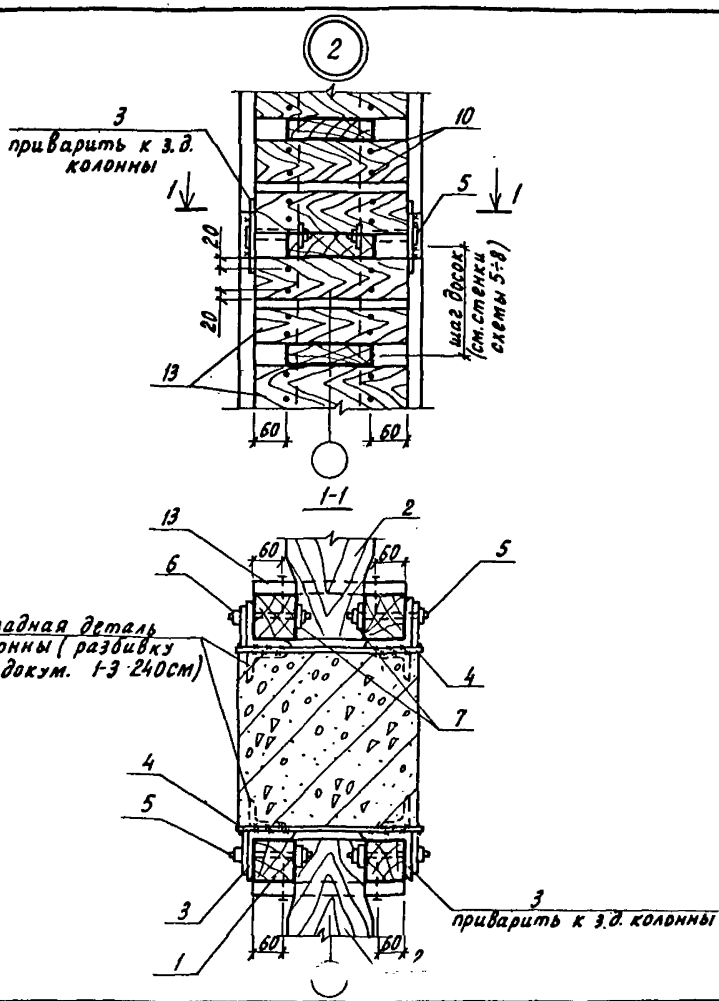

Утв.	Павлинов		18.11.87	2.870-1. 1-3 130		
Гл.инж.	Чикова		18.11.87			
Гл.спец.отд.	Колмык		18.11.87			
Гл.констр.	Тимощенко		18.11.87			
Рук. гр.	Жолудев		18.11.87	Узел 2. Крепление стенки к колонне.	Стадия: Р	Масса: —	Масштаб: 1:10
Провер.	Жолудев		18.11.87		Лист	Листов 1	
Разраб.	Капралова		18.11.87		ГИПРОНИСЕЛЬПРОМ г. Орел		

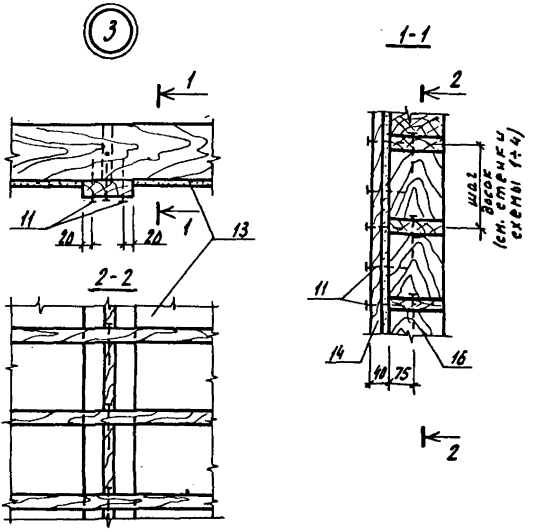

Утв.	Павлинов		18.11.82	2.870-1. 1-3 140
Н.контр.	Чикова		18.11.82	
Гл.спец.отд.	Колмык		18.11.82	Узел 3 Соединение досок
Гл.констр.	Тимошенко		18.11.82	
Рук. гр.	Жолудев		18.11.82	
Проверил	Жолудев		18.11.82	
Разраб.	Коротков		18.11.82	

Стадия	Масса	Масштаб
Р	–	1:10
Лист	Листов 1	

ГИПРОНИСЕЛЬПРОМ г. Орел

Инв.№ подл. | Подпись и дата | Взам. инв.№

18472-08 41

Формат А4

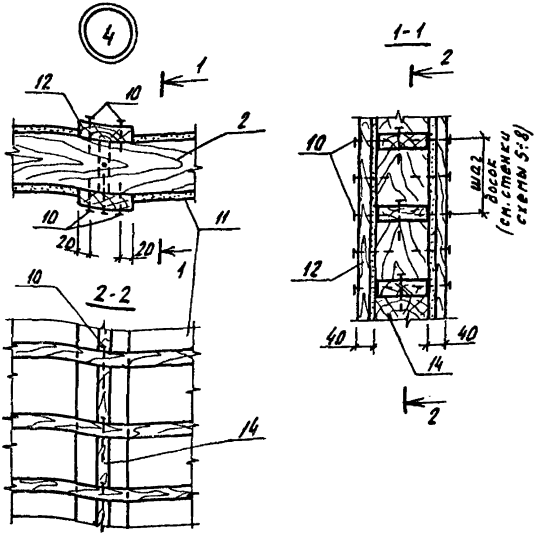

Утв.	Павлинов		18.11.82
Н. контр.	Чикава		18.11.82
Гл. специал.	Колмык		18.11.82
Гл. констр.	Тимошенко		18.11.82
Рук. гр.	Жолудев		18.11.82
Проверил	Жолудев		18.11.82
Разраб.	Коротков		18.11.82

2.870-1. 1-3 150

Узел 4.
Соединение досок

Стадия	Масса	Масштаб
Р		1:10
Лист	Листов 1	

ГИПРОНИСЕЛЬПРОМ
г. Орел

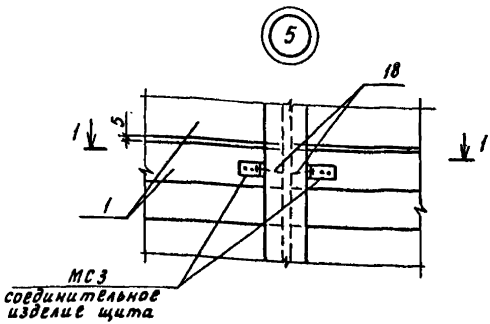

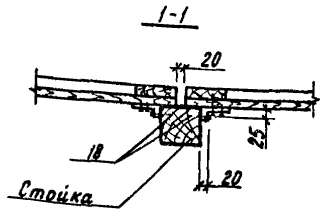

Утв.	Павлинов		18.II.82
Н.контр.	Чикова		18.II.82
Гл.специал.	Колтык		18.II.82
Гл.констр.	Титошенко		18.II.82
Рук.гр.	Жолудев		18.II.82
Пров.	Жолудев		18.II.82
Разраб.	Фальков		18.II.82

2.870-1. 1-3 160

Узел 5.
Навеска щитов
к стойкам

Стадия	Масса	Масштаб
Р	—	1:10

Лист | Листов 1

ГИПРОНИСЕЛЬПРОМ
г. Орел

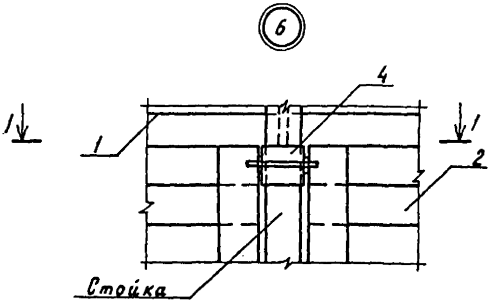

1-1

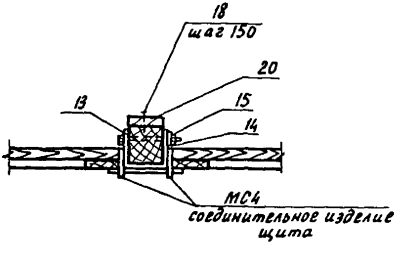

Утв.	Павлинов		9.11.82
Н.контр.	Чикова		18.11.82
Гл.спец.отд.	Колмык		18.11.82
Гл.констр.	Титошенко		18.11.82
Рук. гр.	Молудев		18.11.82
Провер.	Молудев		18.11.82
Разраб.	Фальков		18.11.82

2.870-1. 1-3 170

Узел 6.
Навеска щитов к стойкам.

Стадия	Масса	Масштаб
Р		1:50
Лист	Листов 1	

ГИПРОНИСЕЛЬПРОМ

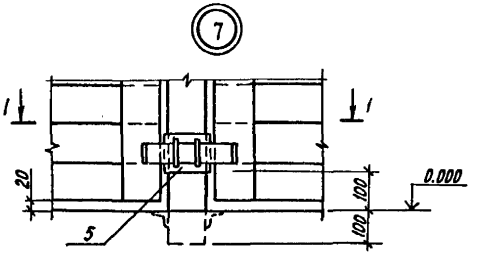

1-1

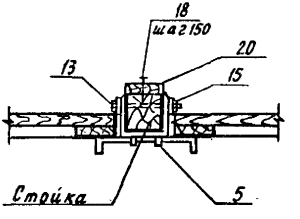

Утв.	Павлинов		15.11.82
Н.контр.	Чикова		18.11.82
Гл.спец.отд.	Колмык		18.11.82
Гл.констр.	Титошенко		18.11.82
Рук. гр.	Жолудев		18.11.82
Пров.	Жолудев		18.11.82
Разраб.	Фальков		18.11.82

2.870-1.1-3 180

Узел 7.
Навеска щитов к стойкам.

Стадия	Масса	Масштаб
Р		1:50

Лист | Листов

ГИПРОНИСЕЛЬПРОМ
г. Орел

Инв. № подл. | Подпись и дата | Взам. инв. №

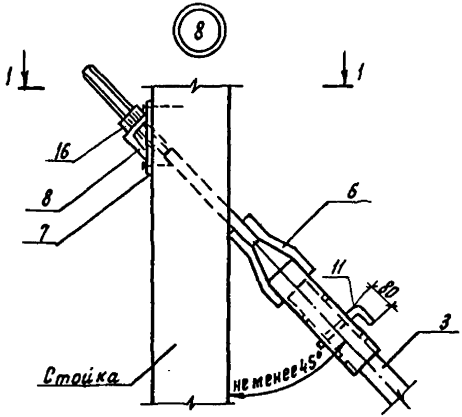

1-1

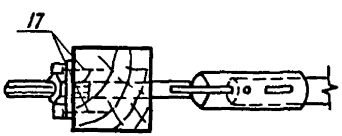

Утв.	Павлинов		18.11.82
контр.	Чикова		18.11.82
спец. отд.	Колмык		18.11.82
гл. констр.	Титошенко		18.11.82
рук. гр.	Жолудев		18.11.82
рев.	Жолудев		18.11.82
разраб.	Фальков		18.11.82

2.870-1. 1-3 190

Узел 8.
Крепление соединительных изделий к стойке.

Стадия	Масса	Масштаб
Р		1:50
Лист	Листов 1	

ГИПРОНИСЕЛЬПРОМ
г. Орел

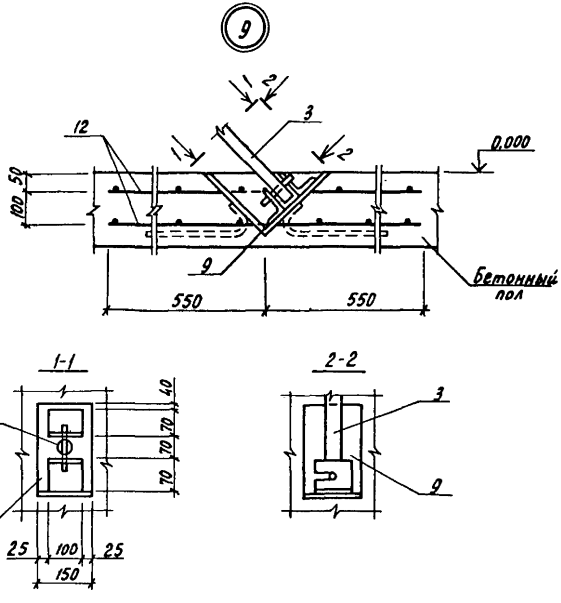

Утв.	Павлинов		18.11.82
Н.контр	Чикова		18.11.82
Гл.специал	Колтык		18.11.82
Гл.констр	Тимощенко		18.11.82
Рук.гр.	Молудев		18.11.82
Пров.	Молудев		18.11.82
Разраб.	Фалько в		18.11.82

2.870-1. 1-3 200

Узел 9.
Крепление соединительного изделия к полу.

Стадия	Масса	Масштаб
Р		1:50
Лист	Листов 1	

ГИПРОНИСЕЛЬПРОМ г. Орел

Инв. № подл. | Подпись и дата | Взам. инв. №

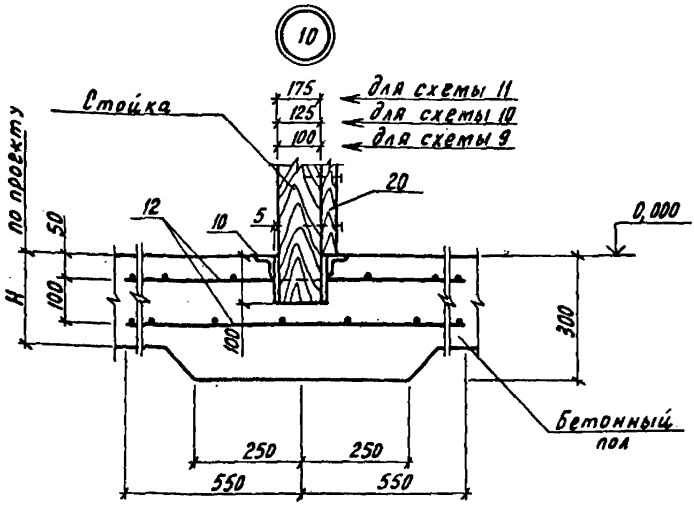

На чертеже щиты условно не показаны

Утв.	Павлинов		18.11.92
Н.контр.	Чикова		18.11.92
Гл.специал.	Колмык		18.11.92
Гл.констр.	Титошенко		18.11.92
Рук.гр.	Жолудев		18.11.92
Пров.	Жолудев		18.11.92
Разраб.	Фальков		18.11.92

2.870-1. 1-3 210

Узел 10.
Крепление стойки передней стенки к полу.

Стадия	Масса	Масштаб
Р		1:50
Лист	Листов 1	

ГИПРОНИСЕЛЬПРОМ
г. Орел

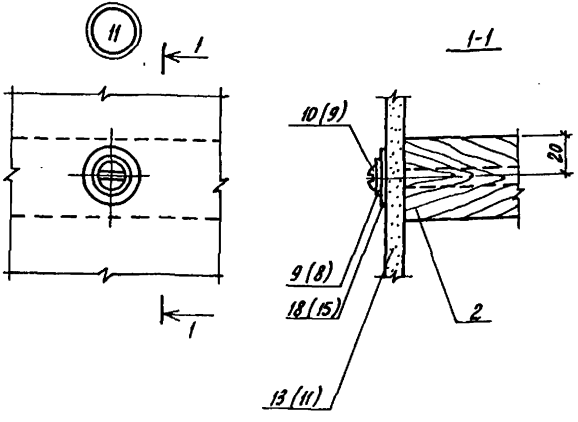

1. Расстояние между осями шурупов не более 350 мм.
2. Расстояние от оси шурупа до края асбестоцементной обшивки не менее 40мм.
3. Позиции в скобках даны для разделительных стенок схем 5÷8.

Утв.	Павлинов		18.11.83
Н.контр.	Чикова		18.11.83
Гл.спец.отд.	Колтык		18.11.83
Гл.констр.	Тимощенко		18.11.83
Рук. гр.	Жолудев		18.11.83
Пров.	Жолудев		18.11.83
Разраб.	Короткова		18.11.83

2.870-1. 1-3 220

Узел 11.
Крепление плоских асбестоцементных листов к деревянным изделиям.

Стадия	Масса	Масштаб
Р		1:2
Лист	Листов 1	

ГИПРОНИСЕЛЬПРОМ

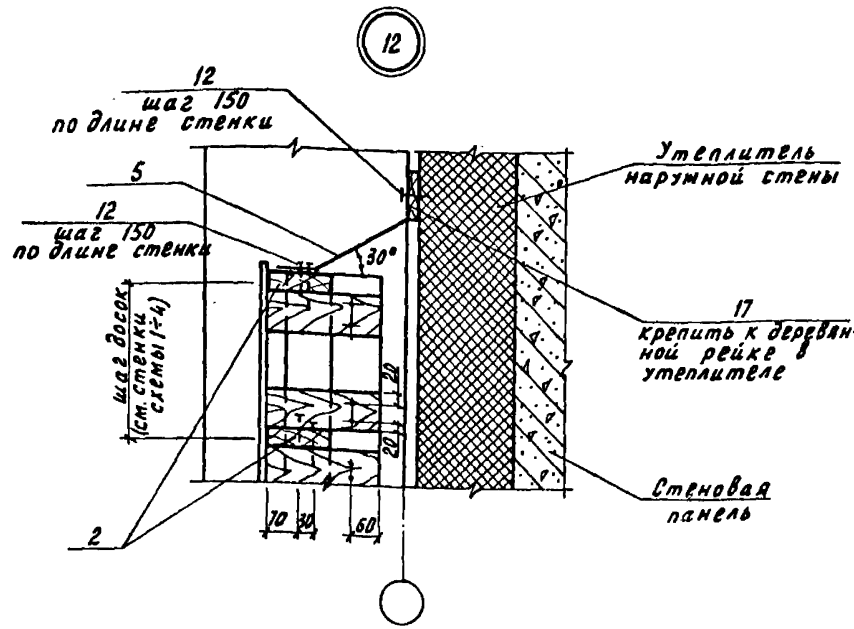

Утв.	Павлинов		13.11.87
Н.контр.	Чикова		13.11.87
Гл.специал.	Колтык		13.11.87
Гл.констр.	Титоренко		13.11.87
Рук.гр.	Нолудев		13.11.87
Провер.	Нолудев		13.11.87
Разраб.	Капралова		13.11.87

2.870-1. 1-3 230

Узел 12.
Установка защитной сетки.

Стадия	Масса	Масштаб
Р		1:10
Лист	Листов 1	

ГИПРОНИСЕЛЬПРОМ
г. Орел

Разбивка закладных деталей в колоннах	Марка схемы стенки	Усилие на закладную деталь, кН	Марка закладной детали	Кол., шт.	Серия
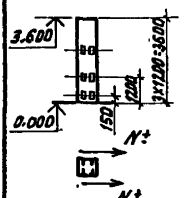	1, 2, 5, 6	18.2	М1-13	6	1.400-6/76, Вып. 1
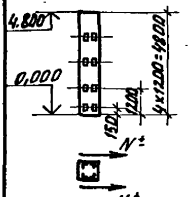	3, 7	35.1	М1-14	8	1.400-6/76, Вып. 1
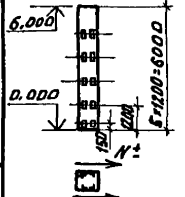	4, 8	52.9	М1-14	10	1.400-6/76, Вып. 1

Инв.№ подл. | Подпись и дата | Взам. инв.№

Утв.	Павлинов		18.11.82
Н.контр.	Чикова		18.11.82
Гл.спец.	Ковалык		18.11.82
Рук.гр.	Жолудев		18.11.82
Пров.	Жолудев		18.11.82
Разраб.	Баззаева		18.11.82

2.870-1. 1-3 см 1

Подбор закладных деталей колонн для крепления контурных и разделительных стенок.

Стадия	Лист	Листов
Р		1

ГИПРОНИСЕЛЬПРОМ г. Орел

gost.e-ecolog.ru