ТИПОВЫЕ КОНСТРУКЦИИ, ИЗДЕЛИЯ И УЗЛЫ ЗДАНИЙ И СООРУЖЕНИЙ

СЕРИЯ 2.870-1

УЗЛЫ КРЕПЛЕНИЯ ОГРАЖДАЮЩИХ СТЕНОК В ЗДАНИЯХ ПО ХРАНЕНИЮ, ТОВАРНОЙ ОБРАБОТКЕ И ПЕРЕРАБОТКЕ КАРТОФЕЛЯ И ОВОЩЕЙ.

Выпуск 1-2

УЗЛЫ КРЕПЛЕНИЯ СТЕНОК ИЗ РУЛОННЫХ ИЗДЕЛИЙ. РАБОЧИЕ ЧЕРТЕЖИ.

gost.e-ecolog.ru

ТИПОВЫЕ КОНСТРУКЦИИ, ИЗДЕЛИЯ И УЗЛЫ ЗДАНИЙ И СООРУЖЕНИЙ

СЕРИЯ 2.870-1

УЗЛЫ КРЕПЛЕНИЯ ОГРАЖДАЮЩИХ СТЕНОК В ЗДАНИЯХ ПО ХРАНЕНИЮ, ТОВАРНОЙ ОБРАБОТКЕ И ПЕРЕРАБОТКЕ КАРТОФЕЛЯ И ОВОЩЕЙ.

ВЫПУСК 1-2

УЗЛЫ КРЕПЛЕНИЯ СТЕНОК ИЗ РУЛОННЫХ ИЗДЕЛИЙ. РАБОЧИЕ ЧЕРТЕЖИ.

Разработан
институтом Гипронисельпром Министерства плодоовощного хозяйства СССР совместно с НИИЖБ Госстроя СССР.

Гипронисельпром
Гл. инженер института А.Д. Бутенко.
Гл. инженер проекта В.А. Павлинов.
Нач. отдела А.Ф. Карпенков

НИИЖБ Госстроя СССР
Зам. директора Н.Н. Коровин
Зам. лаборатории Г.И. Бердичевский
Ст. научн. сотрудник С.Н. Докудовский

Утвержден:
Минплодоовощхозом СССР, письмо №88-7-49/2664 от 10.05.1982г. и письмо от 29.12.82 N7-4/22-1023

Введен в действие институтом "Гипронисельпром" приказ №306 от 24.12.1982г.

N п/п°	Обозначение	Наименование	Стр.
1	2.870-1. 1-2 000	Содержание	2÷4
2	2.870-1. 1-2 010ТО	Техническое описание.	5÷7
3	2.870-1. 1-2 010	Контурная стенка.	
		Схема 1.	8
4	2.870-1. 1-2 010 СБ	Контурная стенка.	
		Схема 1. Сборочный чертеж.	9
5	2.870-1. 1-2 020	Контурная стенка.	
		Схема 2.	10
6	2.870-1. 1-2 020 СБ	Контурная стенка.	
		Схема 2. Сборочный чертеж.	11
7	2.870-1. 1-2 030	Контурная стенка.	
		Схема 3.	12
8	2.870-1. 1-2 030 СБ	Контурная стенка.	
		Схема 3. Сборочный чертеж.	13
9.	2.870-1. 1-2 040	Контурная стенка.	
		Схема 4.	14
10	2.870-1. 1-2 040 СБ	Контурная стенка.	
		Схема 4. Сборочный чертеж.	15
11	2.870-1. 1-2 050	Разделительная стенка.	
		Схема 5.	16
12	2.870-1. 1-2 050 СБ	Разделительная стенка.	
		Схема 5. Сборочный чертеж.	17
13	2.870-1. 1-2 060	Разделительная стенка.	
		Схема 6.	18

пв.	Павлинов	[signature]	18.11.82
контр.	Чикова	[signature]	18.11.82
пец.отд.	Колмык	[signature]	18.11.82
конст.	Тимошенко	[signature]	18.11.82
к. гр.	Жолудев	[signature]	18.11.82
ров.	Чеснова	[signature]	18.11.82
зраб.	Капралова	[signature]	18.11.82

2.870-1. 1-2 000

Содержание.

Стадия	Лист	Листов
Р	1	3

ГИПРОНИСЕЛЬПРОМ
г. Орел

Копировал Ахромова

18472-05 3

Формат А4

N п/п	Обозначение	Наименование	Стр.
14	2.870-1. 1-2 060 СБ	Разделительная стенка.	
		Схема 6. Сборочный чертеж	19
15	2.870-1. 1-2 070	Разделительная стенка.	
		Схема 7.	20
16	2.870-1. 1-2 070 СБ	Разделительная стенка.	
		Схема 7. Сборочный чертеж.	21
17	2.870-1. 1-2 080	Разделительная стенка.	
		Схема 8.	22
18	2.870-1. 1-2 080 СБ	Разделительная стенка.	
		Схема 8. Сборочный чертеж.	23
19	2.870-1. 1-2 090	Контурная и разделитель-	
		ная стенка. Схема 9.	24
20	2.870-1. 1-2 090 СБ	Контурная и разделительная	
		стенка. Схема 9.	
		Сборочный чертеж.	25
21	2.870-1. 1-2 100	Узел 1. Крепление сварной	
		сетки контурной стенки.	26
22	2.870-1. 1-2 110	Узел 2. Крепление сварной	
		сетки разделительной стенки.	27
23	2.870-1. 1-2 120	Узел 3 Крепление пленки	
		контурной стенки.	28
24	2.870-1. 1-2 130	Узел 4. Крепление пленки	
		контурной стенки.	29
25	2.870-1. 1-2 140	Узел 5. Крепление пленки	
		контурной и разделительной	
		стенок.	30
26	2.870-1. 1-2 150	Узел 6. Крепление пленки	
		разделительной стенки.	31

N п/п	Обозначение	Наименование	Стр.
27	2.870-1. 1-2 160	Узел 7. Крепление пленки разделительной стенки	32
28	2.870-1. 1-2 170	Узел 8. Крепление ограждения ОГ 1 к колоне	33
29	2.870-1. 1-2 сп1	Подбор закладных деталей в колоннах для крепления контурных и разделительных стенок	34,35

Настоящий выпуск содержит рабочие чертежи стенок из рулонных изделий и их узлов.

Назначение, область применения стенок из рулонных изделий, способы защиты от коррозии и биологического повреждения, указания по монтажу и маркировке, технологические требования даны в выпуске 0-2 настоящей серии.

За условную отметку 0,000 принят уровень чистого пола хранилища.

Контурные и разделительные стенки высотой 2,8; 3,6; 5,0 и 6,0 м разработаны для зданий с шагом колонн 6,0 м (см. докум. 0-2 020).

Пример схемы расположения стенок см. докум. 0-2 020.

Узлы крепления стенок, кроме передних, разработаны из условия передачи нагрузки от бокового давления продукции на колонны

Утв.	Павлинов		18.11.87
Н.контр.	Чикова		18.11.87
А.сектор	Колмык		18.11.87
А.констр.	Типошенко		18.11.87
Рук.гр.	Жолудев		18.11.87
Пров.	Черепельникова		18.11.87
Разраб.	Баззаева		18.11.87

2.870-1. 1-2 010ТО

Техническое описание

Стадия	Лист	Листов
Р	1	3

ГИПРОНИСЕЛЬПРОМ г.Орел

Инв.№ подл. | Подпись и дата | Взам. инв.№

каркаса через рулонные изделия, которые крепятся соединительными изделиями к закладным деталям колонны.

Горизонтальные нагрузки от бокового давления продукции передаются на колонны.

Величины расчетных нагрузок на колонны принимаются по табл. 2 (см. докум. 0-2 ОПТО).

Сварку выполнить электродами типа Э 42 по ГОСТ 9466-75 и ГОСТ 9467-75. Высоту сварных швов принимать не более толщины свариваемых элементов.

Крепление пищевой пленки для облицовки оцинкованных сварных сеток осуществляется деревянными досками на оцинкованных гвоздях.

Конструкция стенок не допускает удары от механизмов. Рекомендуется применять при загрузке продукции транспортер-загрузчик ТЗК-30, при выгрузке - систему транспортеров ТХБ-20 или

подборщик ТПК-30, навешиваемый на ТЗК-30.

Узлы стенок разработаны применительно к фундаментам и колоннам следующих серий:

Наименование	Серия, ГОСТ	Выпуск	Высота насыпи продукции, м
1. Фундаменты железобетонные сборные под колонны сельскохозяйственных зданий.	24022-80	—	2,8
2. Монолитные железобетонные фундаменты под типовые колонны прямоугольного сечения одноэтажных промышленных зданий	1.412-1/77	1 2 3	3,6 5,0 6,0
3. Железобетонные колонны прямоугольного сечения для одноэтажных производственных зданий без мостовых кранов высотой до 9.6 м	1.423-3	0-1, 0-3, 1÷4	3,6 5,0 6,0

В ссылках на документы в обозначении номер серии условно не показан.

Формат	Зона	Поз.	Обозначение	Наименование	Кол.	Примечание
				Документация		
А4			2.870-1. 1-2 ОПТО	Техническое описание		
А4			2.870-1. 1-2 010СБ	Сборочный чертеж		
				Детали		
А4		1	2.870-1. 2-2 040-04	Сетка С5	1	25,89кг
А4		2	2.870-1. 2-2 040-04	Сетка С5	1	25,89кг
А4		3	2.870-1. 2-2 010	Изделие соединительное МС1	1	29,85кг
Б4		4	2.870-1. 1-2 011	ф10 АIГОСТ 5781-75, е=2870	2	1,77кг
				Стандартные изделия		
		5		Гвозди К 2,5×60 ГОСТ 4028-63	293	
				Материалы		
		6		Доска 19×50 ГОСТ 24454-80	–	0,056м³
		7		Пленка полиэтиленовая пищевая Нт, 0,2×1500 1сорт, ГОСТ 10354-73	–	20,4м²

1. В спецификации учтен расход материалов по узлам 1, 3, 4, 5.
2. Узлы 1,3,4,5 см. докум. 1-2 100, 1-2 120, 1-2 130, 1-2 140.

Утв.	Павлинов		19.11.82
Н.контр.	Чикова		19.11.82
Гл.спец.отд.	Колмык		19.11.82
Гл.констр.	Типошенко		19.11.82
Рук.гр.	Жолудев		19.11.82
Пров.	Чеснова		19.11.82
Разраб.	Боззаева		19.11.82

2.870-1. 1-2 010

Контурная стенка. Схема 1.

Стадия	Лист	Листов
Р		1

ГИПРОНИСЕЛЬПРОМ г. ОРЕЛ

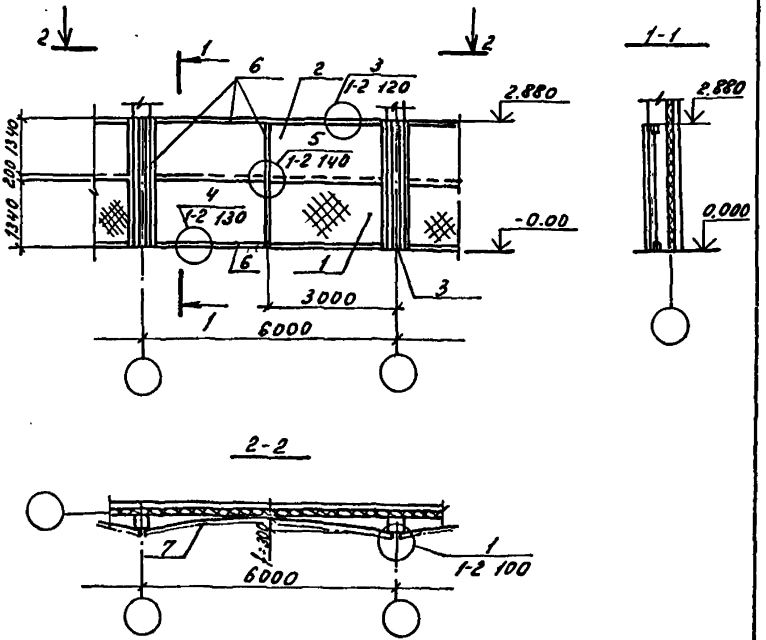

Утв	Павлинов		
Н.контр.	Чикова		
Гл.специал.	Колмык		
Гл.констр.	Типощенко		
Рук. гр.	Жолудев		
Провер.	Щепетильникова		
Разраб.	Баззоева		

2.870-1. 1-2 010 СБ

Контурная стенка. Схема 1. Сборочный чертеж.

Стадия	Масса	Масштаб
Р		1:100
Лист	Листов 1	

ГИПРОНИСЕЛЬПРОМ г. Орел

Инв. № подл. | Подпись и дата | Взам. инв. №

Копировал Ахронова

Формат	Зона	Поз.	Обозначение	Наименование	Кол.	Примечание
				Документация		
А4			2.870-1. 1-2 010ТО	Техническое описание		
А4			2.870-1. 1-2 020 СБ	Сборочный чертеж		
				Детали		
А4		1	2.870-1. 2-2 040-05	Сетка С6	1	37,84кг
А4		2	2.870-1. 2-2 040-06	Сетка С7	1	26,05кг
А4		3	2.870-1. 2-2 010-01	Изделие соединительное МС2	1	38,17кг
Б4		4	2.870-1. 1-2 021	ф10 А I ГОСТ 5781-75, l=3670	2	2,26кг
				Стандартные изделия		
		5		Гвоздь К 2,5×60 ГОСТ 4028-63	394	
				Материалы		
		6		Доска 19×150 ГОСТ 24454-80	—	0,073 м³
		7		Пленка полиэтиленовая пище		
				вая Нт, 0,2×1500 1 сорт,		
				ГОСТ 10354-73	—	30,6 м²

1. В спецификации учтен расход материалов по узлам 1, 3, 4, 5.
2. Узлы 1, 3, 4, 5 см. докум 1-2 100, 1-2 120, 1-2 130, 1-2 140.

Утв.	Павлинов		18.11.87
Н. контр	Чикова		18.11.87
Гл. специалист	Колмык		18.11.87
Гл. конструктор	Типашенко		18.11.87
Рук. гр.	Жолудев		18.11.87
Пров.	Чеснова		18.11.87
Разраб	Баззаева		18.11.87

2.870-1. 1-2 020

Контурная стенка. Схема 2.

Стадия	Лист	Листов
Р		1

ГИПРОНИСЕЛЬПРОМ г. Орел

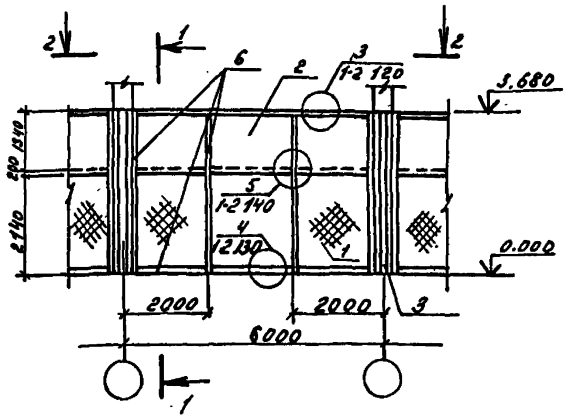

2 - 2

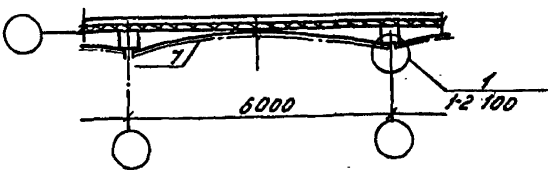

Утв.	Павлинов		
Н.контр.	Чикова		
Гл.инженер	Колмык		
Гл.констр.	Тимошенко		
Рук. гр.	Жолудов		
Пров.	Цепетильников		
Разраб.	Базарева		

2.870-1. 1-2 020 СБ

Контурная стенка. Схема 2. Сборочный чертеж.

Стадия	Масса	Масштаб
Р		1:100
Лист	Листов	

ГИПРОНИСЕЛЬПРОМ г. Орел

Инв.№ подл. | Подпись и дата | Взам. инв.№

Зона	Поз.	Обозначение	Наименование	Кол.	Примечание
			Документация		
		2.870-1. 1-2 010ТО	Техническое описание		
		2.870-1. 1-2 030 СБ	Сборочный чертеж		
			Детали		
	1	2.870-1. 2-2 040-01	Сетка С2	2	32,86кг
	2	2.870-1. 2-2 040-03	Сетка С4	2	26,32кг
	3	2.870-1. 2-2 010-02	Изделие соединительное МС3	1	61,5кг
	4	2.870-1. 1-2 031	ф10 А I ГОСТ 5781-75, Е=5000	2	3,09кг
			Стандартные изделия		
	5		Гвоздь К2,5×60 ГОСТ 4028-63	550	
			Материалы		
	6		Доска 19×50 ГОСТ 24454-80	—	0,103м³
	7		Пленка полиэтиленовая пищевая Нт, 0,2×1500 1сорт, ГОСТ 10354-73	—	40,8м²

В спецификации учтен расход материалов по узлам 1,3,4,5.
. узлы 1,3,4,5 см. докум. 1-2 100, 1-2 120, 1-2 130, 1-2 140.

тв.	Павлинов.	[signature]	18.11.82
контр.	Чикова	[signature]	18.11.82
спецотд.	Колмык	[signature]	18.11.82
констр.	Тимошенко	[signature]	18.11.82
ук. гр.	Жолудев	[signature]	18.11.82
ров.	Чеснова	[signature]	18.11.82
зраб.	Баззаева	[signature]	18.11.82

2.870-1. 1-2 030

Контурная стенка. Схема 3.

Стадия	Лист	Листов
Р		1

ГИПРОНИСЕЛЬПРОМ
г. Орел

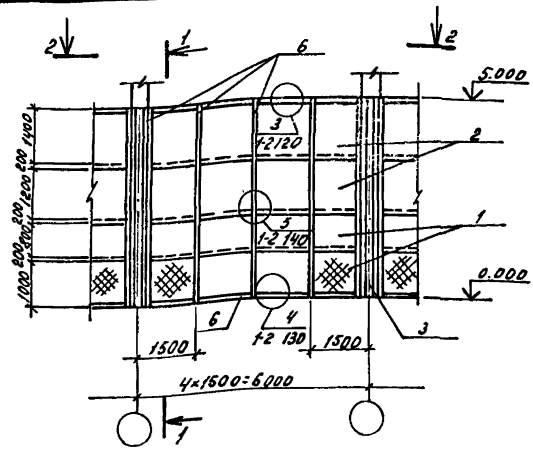

2 - 2

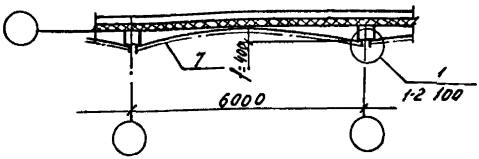

Утв.	Павлинов		11.87
Н. контр.	Чикова		11.87
Гл. специал.	Колмык		11.87
Гл. конструк.	Тимоменко		11.87
Рук. гр.	Жолудев		11.87
Провер.	Шепельникова		11.87
Разраб.	Бразоева		11.87

2.870-1. 1-2 030 СБ

контурная стенка
Схема 3
Сборочный чертеж

Стадия	Масса	Масштаб
Р		1:100
Лист	Листов 1	

ГИПРОНИСЕЛЬПРОМ
г. Орел

Инв. № подл. | Подпись и дата | Взам. инв. №

Формат	Зона	Поз.	Обозначение	Наименование	Кол.	Примечание
				Документация		
А4			2.870-1. 1-2 010 ТО	Техническое описание		
А4			2.870-1. 1-2 040 СБ	Сборочный чертеж		
				Детали		
А4		1	2.870-1. 2-2 040	Сетка 1	3	32,74кг
А4		2	2.870-1. 2-2 040-02	Сетка 3	2	26,16кг
А4		3	2.870-1. 2-2 010-03	Изделие соединительное МС4	1	85,2кг
Б4		4	2.870-1. 1-2 041	ФЮАЗ ГОСТ 5781-75, ℓ=6000	2	3,70кг
				Стандартные изделия		
		5		Болт К25×60 ГОСТ 7028-63	620	
				Материалы		
		6		Доска 19×80 ГОСТ 24454-80	—	0,117м³
		7		Пленка полиэтиленовая пищевая Нт, 0,2×1500 1 сорт, ГОСТ 10354-73	—	40,8м²

1. В спецификации учтен расход материалов по узлам 1,3,4,5.
2. Узлы 1,3,4,5 см. докум. 1-2 100, 1-2 120, 1-2 130, 1-2 140.

Инв.№ подл. | Подпись и дата | Взам. инв.№

Утв.	Павлинов		12.11.92
Н.контр.	Чижова		12.11.92
А.спецотд.	Колмык		12.11.92
А.констр.	Тимошенко		12.11.92
Рук. гр.	Жолудев		12.11.92
Пров.	Чеснова		12.11.92
Разраб.	Баззаева		12.11.92

2.870-1. 1-2 040

Контурная стенка
Схема 4

Стадия	Лист	Листов
Р		1

ГИПРОНИСЕЛЬПРОМ
г. Орел

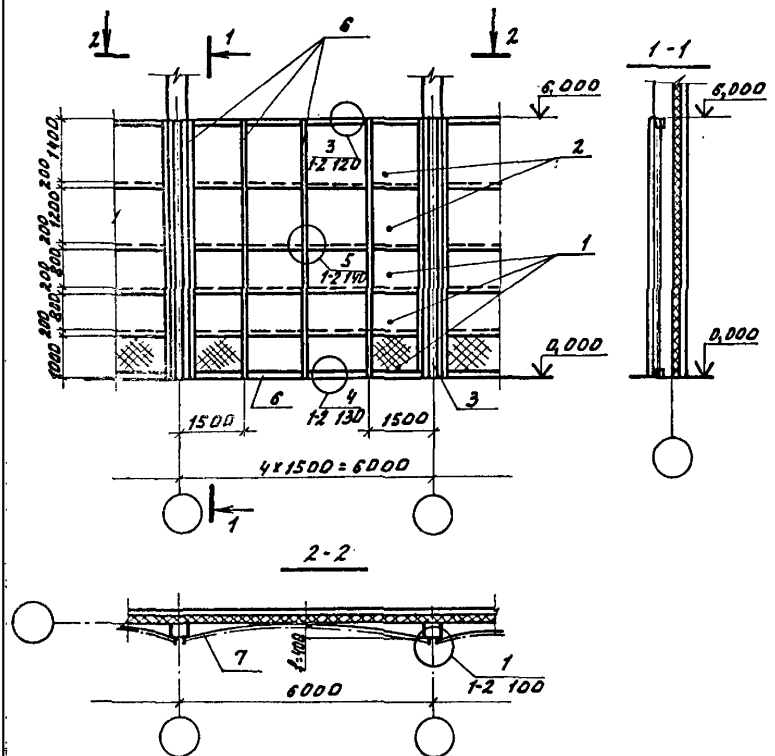

Утв.	Павлинов		18.11.82	2.870-1. 1-2 040СБ			
Н. контр.	Чикова		18.11.82				
Гл. спец-отд.	Колмык		18.11.82				
Гл. констр.	Тимошенко		18.11.82	Контурная стенка. Схема 4. Сборочный чертеж.	Стадия	Масса	Масштаб
Рук. гр.	Жолудев		18.11.82		Р		1:20
Пров.	Щепетильникова		18.11.82		Лист	Листов 1	
Разраб.	[illegible]		18.11.82		ГИПРОНИСЕЛЬПРОМ г. Орел		

18472-05 16

Формат	Зона	Поз.	Обозначение	Наименование	Кол.	Примечание
				Документация		
А4			2.870-1. 1-2 010ТО	Техническое описание		
А4			2.870-1. 1-2 050СБ	Сборочный чертеж		
				Детали		
А4		1	2.870-1. 2-2 040-04	Сетка С5	1	
А4		2	2.870-1. 2-2 040-04	Сетка С5	1	25,89кг
А4		3	2.870-1. 2-2 010	Изделие соединительное МС1	1	29,85кг
Б4		4	2.870-1. 1-2 051	ф10АI ГОСТ 5781-75, Е=2870	2	1,77кг
				Стандартные изделия		
		5		Гвоздь К2,5×60 ГОСТ 4028-63	210	
				Материалы		
		6		Доска 19×50 ГОСТ 24454-80	—	0,038м³
		7		Пленка полиэтиленовая пищевая Нт, 0,2×1500 1 сорт, ГОСТ 10354-73	—	38,4м²

1. В спецификации учтен расход материалов по узлам 2, 5, 6, 7.
2. Узлы 2.5.6.7 см. докум. 1-2 110. 1-2 140. 1-2 150. 1-2 160.

Утв.	Павлинов	[подпись]	18.11.82
Н.контр.	Чикова	[подпись]	18.11.82
Гл.спец.отд.	Колмык	[подпись]	18.11.82
Гл.констр.	Тимошенко	[подпись]	18.11.82
Рук. гр.	Жолудев	[подпись]	18.11.82
Провер.	Чеснова	[подпись]	18.11.82
Разраб.	Баззаева	[подпись]	18.11.82

2.870-1. 1-2 050

Разделительная стенка. Схема 5.

Стадия	Лист	Листов
Р		1

ГИПРОНИСЕЛЬПРОМ
1. Орел

Взамен инв. | Подпись и дата | Инв. № подл.

Копировал Ахромова 18472-05 17 Формат А4

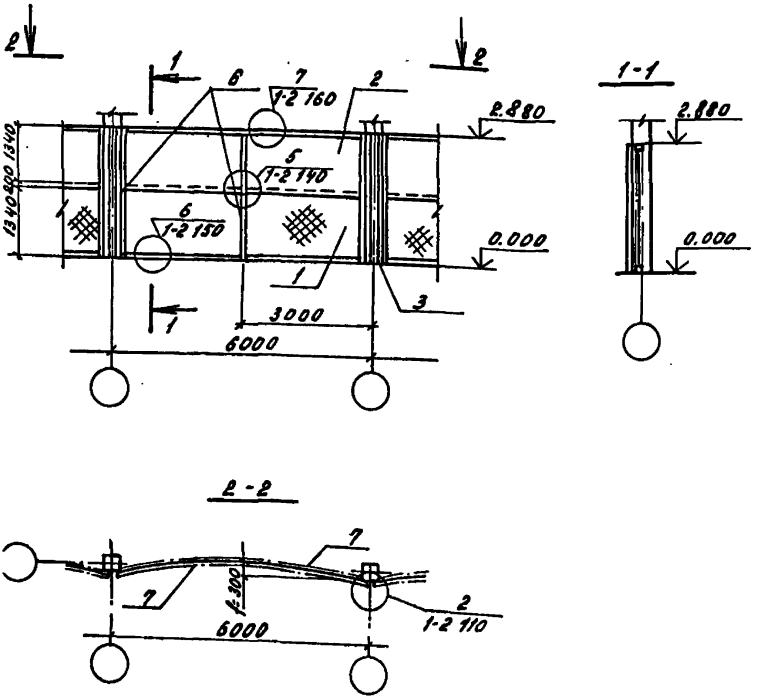

пв.	Повлинов		18.11.82
онтр.	Чикова		18.11.82
пецпр.	Колмык		18.11.82
онстр.	Тимошенко		18.11.82
к. гр.	Жолудев		18.11.82
овер.	Щепетильникова		18.11.82
зроб.	Баззаева		18.11.82

2.870-1. 1-2 050 СБ

Разделительная стенка.
Схема 5.
Сборочный чертеж.

Стадия	Масса	Масштаб
Р		1:100
Лист	Листов 1	

ГИПРОНИСЕЛЬПРОМ
г. Орел

Формат	Зона	Поз.	Обозначение	Наименование	Кол.	Примечание
				Документация		
А4			2.870-1. 1-2 ОПТО	Техническое описание		
А4			2.870-1. 1-2 060 СБ	Сборочный чертеж		
				Детали		
А4		1	2.870-1. 2-2 040-05	Сетка С5	1	37,84кг
А4		2	2.870-1. 2-2 040-06	Сетка С7	1	26,05кг
А4		3	2.870-1. 2-2 010-01	Изделие соединительное МС2	1	38,17кг
Б4		4	2.870-1. 1-2 061	ф10 А1 ГОСТ 5781-75, ℓ=3670	2	2,26кг
				Стандартные изделия		
		5		Гвоздь К 2,5х60 ГОСТ 4028-63	314	
				Материалы		
		6		Доска 19х50 ГОСТ 24454-80	–	0,049м³
		7		Пленка полиэтиленовая пищевая Нт, 0,2х1500 1 сорт, ГОСТ 10354-73	–	57,6м²

1. В спецификации учтен расход материалов по узлам 2, 5, 6, 7.
2. Узлы 2, 5, 6, 7 см. докум. 1-2 110, 1-2 140, 1-2 150, 1-2 160.

Утв.	Павлинов		12.11.82
Н.контр.	Чикова		12.11.82
Гл.специал.	Колмык		12.11.82
Гл.констр.	Типашенко		12.11.82
Рук. гр.	Жолудев		12.11.82
Пров.	Чеснова		12.11.82
Разраб.	Бозгаева		12.11.82

2.870-1. 1-2 060

Разделительная стенка. Схема 6.

Стадия	Лист	Листов
Р		1

ГИПРОНИСЕЛЬПРОМ г. Орёл

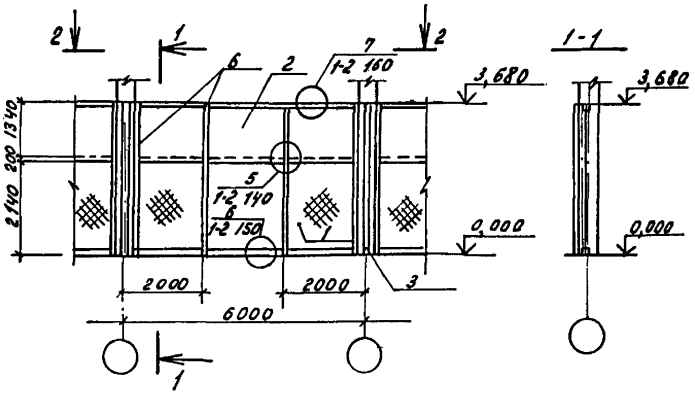

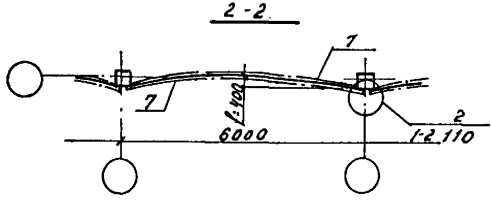

Утв.	Павлинов		18.11.82
Н.контр.	Чикова		18.11.82
Гл.спец.отд	Колмык		18.11.82
Гл.констр.	Тимошенко		18.11.82
Рук. гр.	Жолудев		18.11.82
Провер.	Цепегильникова		18.11.82
Розраб.	Баззаева		18.11.82

2.870-1. 1-2 060 СБ

Разделительная стенка. Схема 6. Сборочный чертеж.

Стадия	Масса	Масштаб
Р		1:100
Лист	Листов 1	

ГИПРОНИСЕЛЬПРОМ г. Орел

Формат	Зона	Поз.	Обозначение	Наименование	Кол.	Примечание
				Документация		
А4			2.870-1. 1-2 010ТО	Техническое описание		
А4			2.870-1. 1-2 070	Сборочный чертеж		
				Детали		
А4		1	2.870-1. 2-2 040-01	Сетка С2	2	32,86кг
А4		2	2.870-1. 2-2 040-03	Сетка С4	2	26,32кг
А4		3	2.870-1. 2-2 010-02	Изделие соединительное МС3	1	61,5кг
Б4		4	2.870-1. 1-2 071	ф10АI ГОСТ 5781-75, ℓ=5000	2	3,09кг
				Стандартные изделия		
		5		Гвоздь К2,5×60 ГОСТ 4028-63	470	
				Материалы		
		6		Доска 19×50 ГОСТ 24454-80	—	0,069м³
		7		Пленка полиэтиленовая		
				пищевая Нт. 0,2×1500 1сорт,		
				ГОСТ 10354-73	—	75,8м²

1. В спецификации учтен расход материалов по узлам 2,5,6,7.
2. Узлы 2,5,6,7 см. докум. 1-2 110, 1-2 140, 1-2 150, 1-2 160.

Утв.	Павлинов	[подпись]	18.11.82
Н.контр.	Чикова	[подпись]	18.11.82
Гл.спецотд.	Колмык	[подпись]	18.11.82
Гл.констр.	Тимошенко	[подпись]	18.11.82
Рук.гр.	Жолудев	[подпись]	18.11.82
Провер.	Чеснова	[подпись]	18.11.82
Разраб.	Баззаева	[подпись]	18.11.82

2.870-1. 1-2 070

Разделительная стенка. Схема 7.

Стадия	Лист	Листов
Р		1

ГИПРОНИСЕЛЬПРОМ г. Орел

Копировал Ахромова 18472-05 21 Формат А4

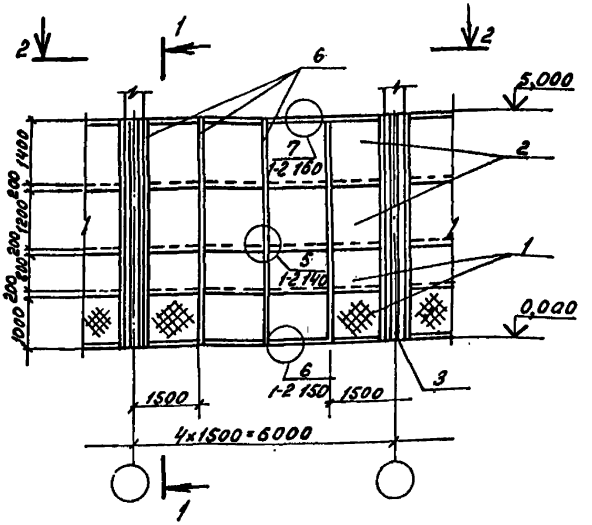

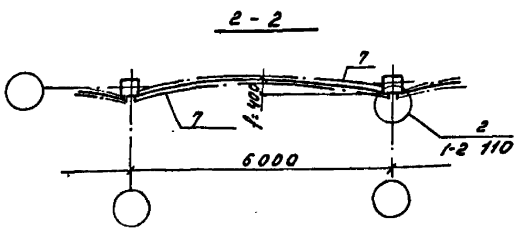

Утв.	Павлинов		11.11.87
Н.контр.	Чикова		11.11.87
Гл.специал.	Колмык		11.11.87
Гл.констр.	Тимошенко		11.11.87
Рук. гр.	Жолудев		11.11.87
Провер.	Шепетильникова		11.11.87
Разраб.	Базаева		11.11.87

2.870-1. 1-2 070 СБ

Разделительная стенка. Схема 7. Сборочный чертеж.

Стадия	Масса	Масштаб
Р		1:100
Лист	Листов 1	

ГИПРОНИСЕЛЬПРОМ г. Орел

Формат	Зона	Поз.	Обозначение	Наименование	Кол.	Примечание
				Документация		
А4			2.870-1.1-2 ОПОТО	Техническое описание		
А4			2.870-1.1-2 040 СБ	Сборочный чертеж		
				Детали		
А4		1	2.870-1.2-2 040	Сетка С1	3	32,74кг
А4		2	2.870-1.2-2 040-02	Сетка С3	2	26,16кг
А4		3	2.870-1.2-2 010-03	Изделие соединительное МСУ	1	85,2кг
Б4		4	2.870-1.1-2 081	ФЮВ1 ГОСТ 5781-75.Р-6000	2	3,70кг
				Стандартные изделия		
		5		Гвоздь К2,5х60 ГОСТ 4028-63	560	
				Материалы		
		6		Доска 19х50 ГОСТ 24454-80	—	0,078м³
		7		Пленка полиэтиленовая пищевая Нт 0,2х1500 1сорт ГОСТ 10354-73	—	96,0м²

1. В спецификации учтен расход материалов по узлам 2, 5, 6, 7.
2. Узлы 2, 5, 6, 7 см. докум. 1-2 110, 1-2 140, 1-2 150, 1-2 160.

Утв.	Павлинов		11.11.87
Н.контр.	Чикова		11.11.87
Гл.специал.	Колмык		11.11.87
Гл.констр.	Тимошенко		11.11.87
Рук.гр.	Жолудев		11.11.87
Провер.	Чеснова		11.11.87
Разраб.	Баззарева		11.11.87

2870-1.1-2 080

Раздвижная стенка. Схема 8.

Стадия	Лист	Листов
Р		1

ГИПРОНИСЕЛЬПРОМ г. Орел

Копировал Яхонова 18492-05 23 Формат А4

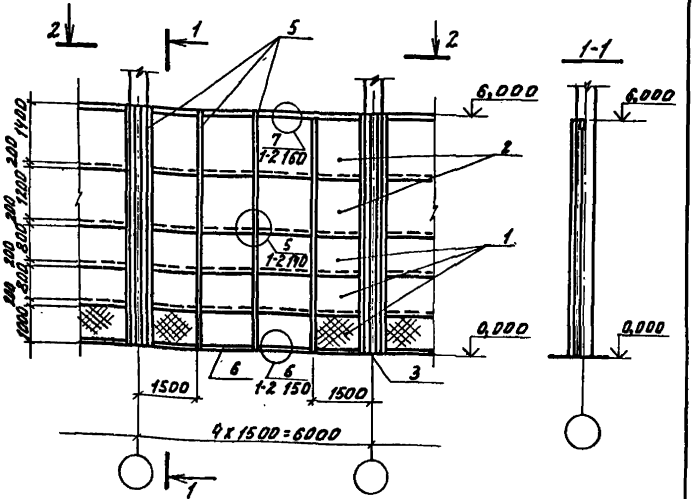

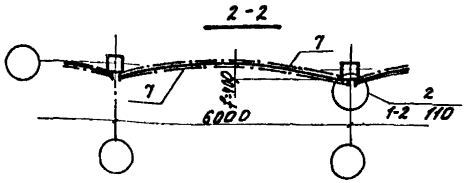

Утв.	Павлинов		II.II.83
Н.контр.	Чикова		II.II.83
Гл.специал.	Колмык		II.II.83
Гл.констр.	Тимашенко		II.II.83
рук.гр.	Жолудев		II.II.83
Пров.	Шелепильчакова		II.II.83
Разраб.	Баззаева		II.II.83

2.870-1.1-2 080 СБ

Разделительная стенка. Схема 8. Сборочный чертеж.

Стадия	Масса	Масштаб
Р		1:100
Лист	Листов 1	

ГИПРОНИСЕЛЬПРОМ г.Орел

Формат	Зона	Поз.	Обозначение	Наименование	Кол.	Примечание
				Документация		
А4			2.870-1. 1-2 010 ТО	Техническое описание		
А4			2.870-1. 1-2 090	Сборочный чертеж		
				Детали		
А4		1	2.870-1. 2-2 050	Ограждение ОГ1	1	
А4		2	2.870-1. 2-2 020	Изделие соединительное МС5	1	47,14кг
А4		3	2.870-1. 2-2 030	Изделие соединительное МС6	1	1,5кг
				Стандартные изделия		
		4		Гайка 2М.16.4ГОСТ5915-70	1	
		5		Шайба 2.16.01ГОСТ11371-78	1	
				Материалы		
		6		Резина рулонная ПС-3		
				ГОСТ 17133-71	1	0,021м²

1. В спецификации учтен расход материалов по узлу 8.
2. Узел 8 см. докум. 1-2 170.

Утв.	Павлинов		12.11.82
Н.контр.	Чикова		12.11.82
Гл.специал.	Колмык		12.11.82
Н.контр.	Типошенко		12.11.82
Рук.гр.	Жолудев		12.11.82
Провер.	Чеснова		12.11.82
Разраб.	Баззаева		12.11.82

2.870-1. 1-2 090

контурная и разделительная стенка. Схема 9.

Стадия	Лист	Листов
Р		1

ГИПРОНИСЕЛЬПРОМ г. Орел

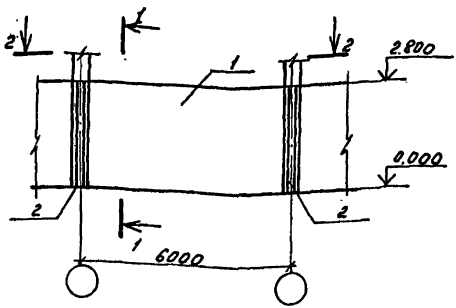

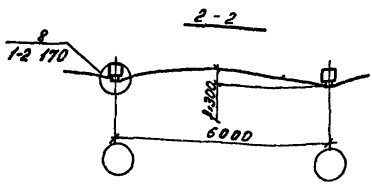

Утв.	Павлинов		11.11.82
Н.контр.	Чикова		11.11.82
Гл.специал.	Колпык		11.11.82
Гл.констр.	Тимошенко		11.11.82
Рук.гр.	Жолудев		11.11.82
Провер.	Шпетильникова		11.11.82
Разраб.	Баззаева		11.11.82

2.870-1. 1-2 090 СБ

Контурная и разделительная стенка. Схема 9. Сборочный чертеж.

Стадия	Масса	Масштаб
Р		1:100
Лист	Листов 1	

ГИПРОНИСЕЛЬПРОМ г. Орел

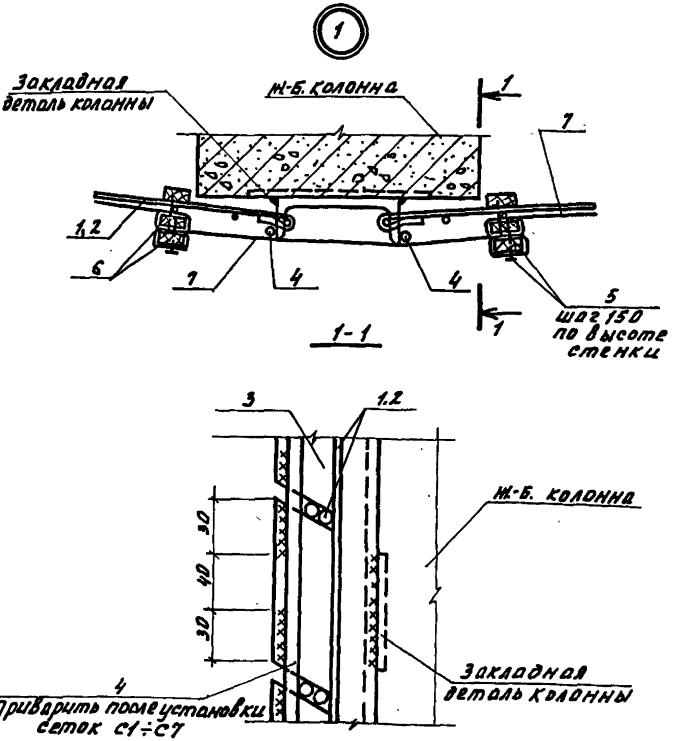

Утв.	Павлинов		18.11.82
Н.контр.	Чикова		18.11.82
Гл.спец.отд.	Колмык		18.11.82
Гл.констр.	Тимошенко		18.11.82
Рук. гр.	Жолудев		18.11.82
Пров.	Шепетильникова		18.11.82
Разраб.	Баззаева		18.11.82

2.870-1. 1-2 100

Узел 1.
Крепление сварной сетки контурной стенки.

Стадия	Масса	Масштаб
Р		1:5

Лист | Листов 1

ГИПРОНИСЕЛЬПРОМ
г. орел

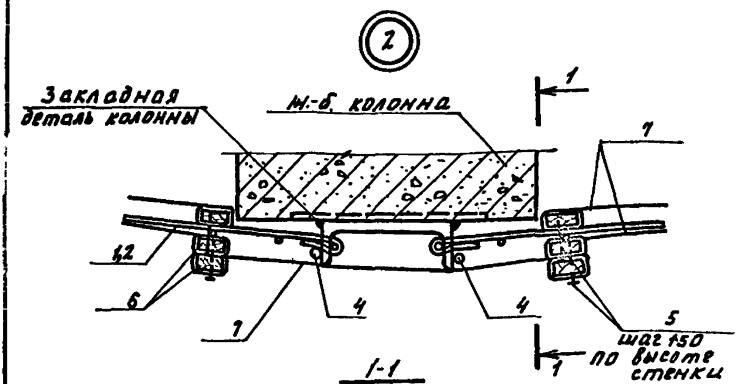

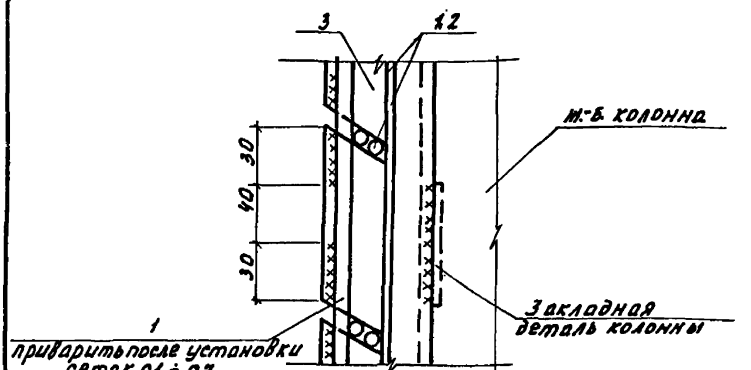

Утв.	Павлинов			2.870-1. 1-2 110	
Н.контр.	Чикова				
Гл.специал.	Колмык				
Гл.констр.	Тимошенко			Узел 2. Крепление сварной сетки разделительной стенки.	Стадия: Р; Масса: ; Масштаб: 1:5
Рук.гр.	Молудев				Лист; Листов 1
Пров.	Щепетьмикова				ГИПРОНИСЕЛЬПРОМ г. Орел
Разраб.	Баззаева				

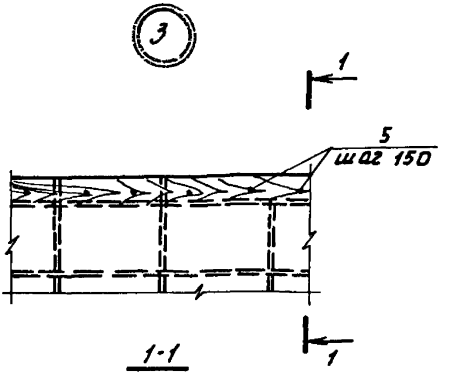

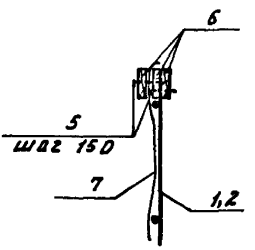

Утв.	Павлинов		18.11.82
Н.контр.	Чикова		18.11.82
Гл.специал.	Колмык		18.11.82
Гл.констр.	Тимошенко		18.11.82
Рук.гр.	Жолудев		18.11.82
Пров.	Шепетильникова		18.11.82
Разраб.	Баззаева		18.11.82

2.870-1. 1-2 120

Узел 3.
Крепление пленки контурной стенки.

Стадия	Масса	Масштаб
Р		1:10
Лист	Листов 1	

ГИПРОНИСЕЛЬПРОМ г. Орел

Инв.№ подл. | Подпись и дата | Взам.инв.№

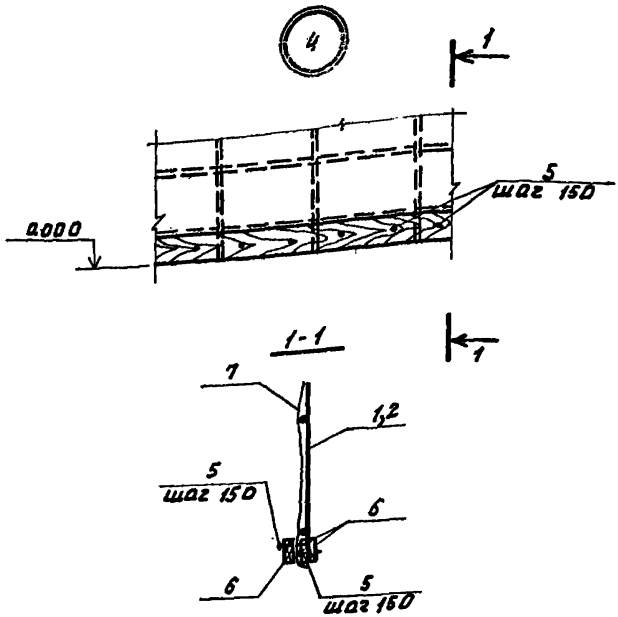

Утв.	Лавлинов		
Н.контр.	Чикова		
Гл.спец-ст	Колмык		
Гл.констр.	Тимошенко		
рук. гр.	Молудев		
Пров.	Шелепшникова		
Разраб.	Баззаева		

2.870-1. 1-2 130

Узел 4.
Крепление пленки контурной стенки.

Стадия	Масса	Масштаб
Р		1:10
Лист	Листов 1	

ГИПРОКИСЕЛЬПРОМ
г. Орел

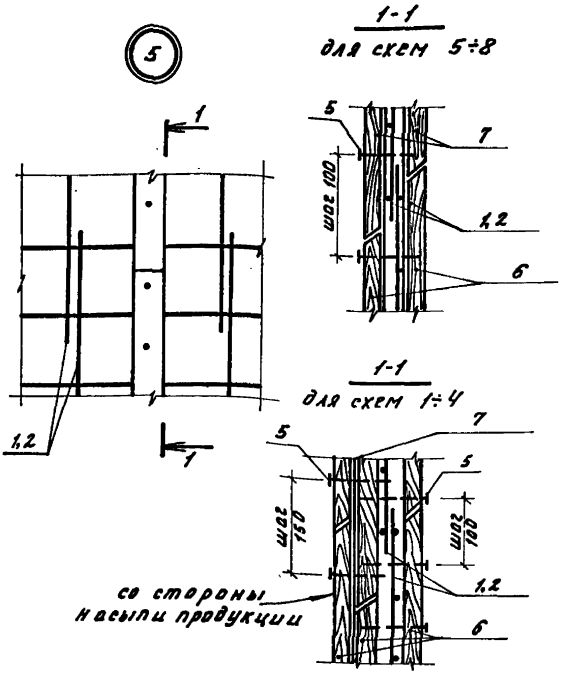

Утв.	Павлинов		18.11.82
Н.контр.	Чикова		18.11.82
Гл.спец.отд.	Колмык		18.11.82
Гл.констр.	Тимошенко		18.11.82
Рук.гр.	Жолудев		18.11.82
Пров.	Шепетильников		18.11.82
Разраб.	Баззаева		18.11.82

2.870-1, 1-2 140

Узел 5.

Крепление пленки контурной и разделительной стенок.

Стадия	Масса	Масштаб
Р		1:10

Лист | Листов 1

ГИПРОНИСЕЛЬПРОМ
г. Орел

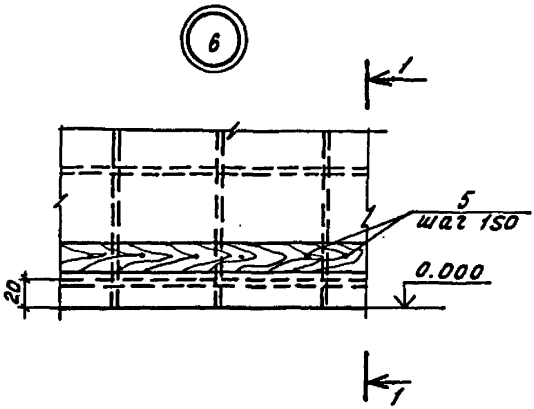

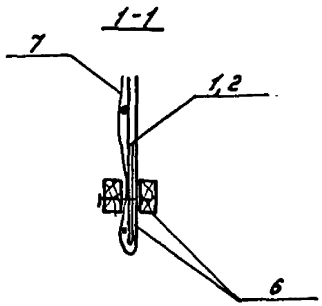

Утв.	Павлинов		12.11.82
Н.контр.	Чикова		12.11.82
Нач.отд.	Колмык		12.11.82
Гл.констр.	Тимошенко		12.11.82
Рук. гр.	Жолудев		12.11.82
Провер.	Шелегильникова		12.11.82
Разраб.	Баззаева		12.11.82

2.870-1, 1-2 150

Узел 6.
Крепление пленки разделительной стенки.

Стадия	Масса	Масштаб
Р		1:10
Лист	Листов 1	

ГИПРОНИСЕЛЬПРОМ г. Орел

Инв. № подл. | Подпись и дата | Взам. инв. №

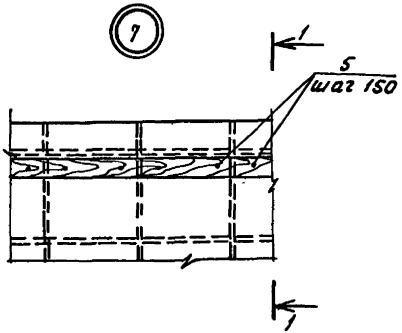

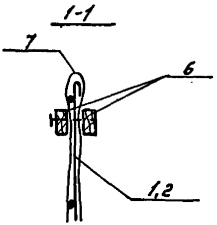

Утв.	Павлинов	[signature]	18.11.82	2.870-1. 1-2 160			
Контр.	Чикова	[signature]	18.11.82				
Спец.отд.	Колмык	[signature]	18.11.82	Узел 7. Крепление пленки. разделительной стенки.	Стадия	Масса	Масштаб
Констр.	Тимошенко	[signature]	18.11.82		Р		1:10
Рук.гр.	Жолудев	[signature]	18.11.82				
Провер.	Щепетильникова	[signature]	18.11.82		Лист	Листов 1	
Разраб.	Боззаева	[signature]	18.11.82		ГИПРОНИСЕЛЬПРОМ г. Орел		

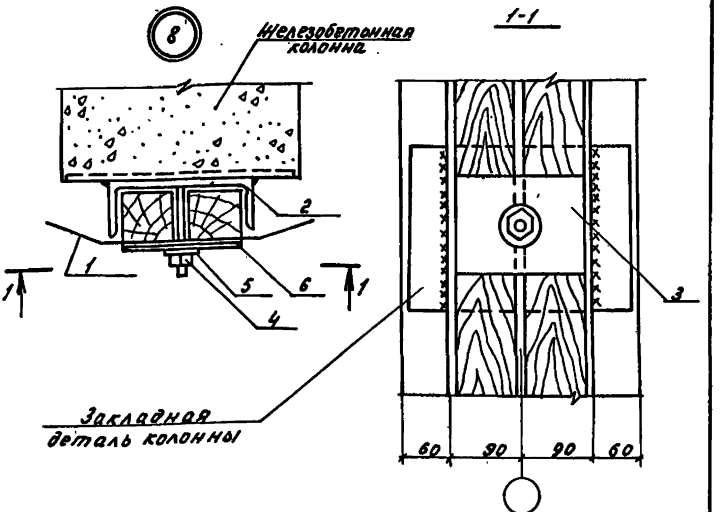

В сечении 1-1 техническая ткань условно не показана.

Утв.	Павлинов			2.870-1. 1-2 170	
Н.контр.	Чикова				
Н.отдела	Колмык				
Гл.констр.	Тимошенко				
Рук.гр.	Молодов			Узел 8. Крепление ограждения ОГ1 к колонне.	Стадия: Р; Масса: ; Масштаб: 1:5
Провер.	Цепегильникова				Лист; Листов 1
Разраб.	Баззаева				ГИПРОНИСЕЛЬПРОМ г. Орел

Разбивка закладных деталей в колоннах	Марка схемы стенки	Усилие на закладную деталь	Марка закладной детали	Кол. шт	Серия
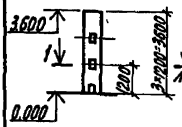	1, 5, 9	см. лист 2	МО-2-3	3	1.400-6/76, Вып. 1
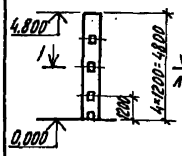	6, 2	см. лист 2	МО-2-3	4	1.400-6/76, Вып. 1
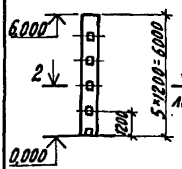	3, 7	см. лист 2	М1-7-4	5	1.400-6/76, Вып. 1
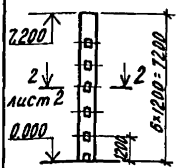	4, 8	см. лист 2	М1-7-4	6	1.400-6/76, Вып. 1

Утв.	Павлинов		18.11.83
Н.контр.	Чикова		18.11.83
Гл.спец.отд.	Колтык		18.11.83
Гл.констр.	Титещенко		18.11.83
Рук.гр.	Молудев		18.11.83
Пров.	Чеснова		18.11.83
Разраб.	Баязаева		18.11.83

2.870-1. 1-2 СМ1

Подбор закладных деталей колонн для крепления контурных и разделительных стенок

Стадия	Лист	Листов
Р	1	2

ГИПРОНИСЕЛЬПРОМ г. Орел

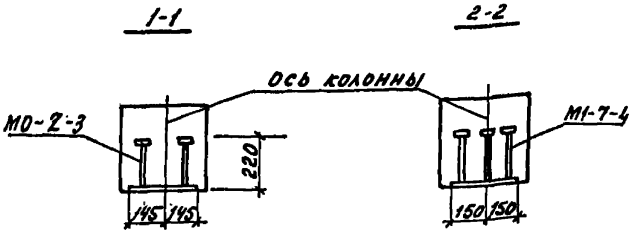

Схема нагрузок на закладную деталь колонны

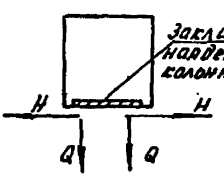

Комбинация нагрузок на закладную деталь колонны	Вид усилия	Величина максимального усилия, кгс	
		для схем 6, 7	для схем 4, 8
H, Q	H	5520	9980
	Q	1510	2740
Q Q	2Q	3020	5480

Закладные детали в колоннах для схем 1.5.9 приняты аналогично схемам 6,7, для схем 3,7 - аналогично схемам 4,8.

Инв. № подл. | Подпись и дата | Взам. инв. №

gost.e-ecolog.ru