ТИПОВЫЕ КОНСТРУКЦИИ, ИЗДЕЛИЯ И УЗЛЫ ЗДАНИЙ И СООРУЖЕНИЙ

Серия 2.870-1

УЗЛЫ КРЕПЛЕНИЯ ОГРАЖДАЮЩИХ СТЕНОК В ЗДАНИЯХ ПО ХРАНЕНИЮ, ТОВАРНОЙ ОБРАБОТКЕ И ПЕРЕРАБОТКЕ КАРТОФЕЛЯ И ОВОЩЕЙ.

Выпуск 2-1

УЗЛЫ КРЕПЛЕНИЯ СТЕНОК ИЗ АСБЕСТОЦЕМЕНТНЫХ ИЗДЕЛИЙ. РАБОЧИЕ ЧЕРТЕЖИ СТАЛЬНЫХ, ДЕРЕВЯННЫХ И ЖЕЛЕЗОБЕТОННЫХ ИЗДЕЛИЙ

18472-03

gost.e-ecolog.ru

ТИПОВЫЕ КОНСТРУКЦИИ, ИЗДЕЛИЯ И УЗЛЫ ЗДАНИЙ И СООРУЖЕНИЙ

СЕРИЯ 2.870-1

УЗЛЫ КРЕПЛЕНИЯ ОГРАЖДАЮЩИХ СТЕНОК В ЗДАНИЯХ ПО ХРАНЕНИЮ, ТОВАРНОЙ ОБРАБОТКЕ И ПЕРЕРАБОТКЕ КАРТОФЕЛЯ И ОВОЩЕЙ

Выпуск 2-1

УЗЛЫ КРЕПЛЕНИЯ СТЕНОК ИЗ АСБЕСТОЦЕМЕНТНЫХ ИЗДЕЛИЙ. РАБОЧИЕ ЧЕРТЕЖИ СТАЛЬНЫХ, ДЕРЕВЯННЫХ И ЖЕЛЕЗОБЕТОННЫХ ИЗДЕЛИЙ

Разработан
институтом Гипронисельпром Министерства плодоовощного хозяйства СССР совместно с ЦНИИК им. Кучеренко

Гипронисельпром
Гл. инженер института А.А. Бутенко
Гл. инженер проекта В.А. Павлинов
Нач. отдела А.Ф. Карпенков

ЦНИИК им. Кучеренко
Зам. директора А.М. Чистяков
Зав. лабораторией А.Н. Пицкель
Ст. научн. сотрудник Н.Н. Поляков

Утвержден:
Минплодоовощхозом СССР, письмо №ВВ-7-49/2884 от 10.05.1982 г. и письмо от 29.12.82 N7-4/22-1023

Введен в действие институтом „Гипронисельпром" приказ №306 от 24.12.1982 г.

№ п/п	Обозначение	Наименование	Стр.
1	2.870-1.2-1 000	Содержание.	2
2	2.870-1.2-1 010 ТО	Техническое описание.	3÷5
3	2.870-1.2-1 010	Обвязочная балка Б01÷Б04.	6
4	2.870-1.2-1 020	Обвязочная балка Б05÷Б07.	7
5	2.870-1.2-1 020 СБ	Обвязочная балка Б05÷Б07. Сборочный чертеж.	8
6	2.870-1.2-1 030	Изделие соединительное МС1.	9
7	2.870-1.2-1 040	Изделие соединительное МС2.	10
8	2.870-1.2-1 050	Изделие соединительное МС3.	11
9	2.870-1.2-1 060	Изделие соединительное МС4÷МС6.	12
10	2.870-1.2-1 070	Изделие соединительное МС7÷МС9.	13
11	2.870-1.2-1 070 СБ	Изделие соединительное МС7÷МС9. Сборочный чертеж.	14
12	2.870-1.2-1 080	Изделие соединительное МС10÷МС14.	15
13	2.870-1.2-1 080 СБ	Изделие соединительное МС10÷МС14. Сборочный чертеж.	16
14	2.870-1.2-1 090	Изделие соединительное МС 15.	17
15	2.870-1.2-1 100	Каркас КР1.	18
16	2.870-1.2-1 100 СБ	Каркас КР1. Сборочный чертеж.	19

Инв. № подл. | Подпись и дата | Взам. инв. №

Утв.	Павлинов		19.11.92
Н.контр.	Чикова		19.11.92
Гл.спец.отд.	Калмык		19.11.92
Гл.констр.	Тимошенко		19.11.92
Рук. гр.	Колудев		19.11.92
Пров.	Чеснова		19.11.92
Разраб.	Бирюкова		19.11.92

2.870-1.2-1 000

Содержание

Стадия	Лист	Листов
Р		1

ГИПРОНИСЕЛЬПРОМ г. Орел

1. Общая часть.

1.1. Настоящий выпуск содержит рабочие чертежи железобетонных, стальных и деревянных изделий и основные указания по их изготовлению, хранению и транспортировке.

1.2. Назначение, область применения асбестоцементных стенок, способы защиты от коррозии и биологического повреждения, указания по монтажу и маркировке, технические требования даны в выпуске 0-1 настоящей серии.

1.3. Рабочие чертежи стенок из асбестоцементных изделий и чертежи узлов разработаны в выпуске 1-1 настоящей серии.

2. Указания по изготовлению изделий.

2.1. При изготовлении железобетонных, стальных и деревянных изделий необходимо выполнять требования

Утв.	Павлинов		18.11.82
Н. контр.	Чикова		18.11.82
Гл. специал.	Колмык		18.11.82
Гл. констр.	Тимошенко		18.11.82
Рук. гр.	Жолудев		18.11.82
Пров.	Жолудев		18.11.82
Разраб.	Капралова		18.11.82

2.870-1. 2-1 010 ТО

Техническое описание

Стадия	Лист	Листов
Р	1	3

ГИПРОНИСЕЛЬПРОМ г. Орел

Инв. № подл. | Подпись и дата | Взам. инв. №

следующих документов.

а) СНиП III-16-80 „Бетонные и железобетонные конструкции сборные."

б) СНиП III-18-75 „Металлические конструкции".

в) СНиП III-19-76 „Деревянные конструкции".

2.2. Деревянные изделия изготавливаются из строганой древесины хвойных пород (сосны или ели) 2 сорта с влажностью не более 20%.

Качество древесины должно удовлетворять требованиям раздела 2 СНиП II-25-80 „Деревянные конструкции."

2.3. Крепежные изделия изготавливаются из стали, марки которой приведены на соответствующих рабочих чертежах изделий.

2.4. Сварка элементов стальных изделий выполняется электродами типа Э42, которые должны удовлетворять требованиям ГОСТ 9467-75 „Электроды покрытые металлические для ручной дуговой сварки конструкционных и теплоустойчивых сталей. Типы".

Инв.№ подл. | Подпись и дата | Взам.инв.№

2.5. Толщина сварных швов принята номинальной, по толщине свариваемых элементов, кроме оговоренных.

2.6. Изготовленные деревянные и стальные изделия обрабатываются защитными покрытиями от гниения и коррозии согласно указаниям СНиП III-19-76, СНиП II-28-73 „защита строительных конструкций от коррозии" и рабочих чертежей проекта здания или сооружения.

3. Указания по транспортировке и хранению изделий.

3.1. При транспортировке и хранении изделий должны соблюдаться требования СНиП III-16-80, СНиП III-19-76 и СНиП III-4-80 „Техника безопасности в строительстве. Правила производства и приемки работ".

3.2. Деревянные изделия необходимо предохранять от воздействия атмосферных осадков, прямых солнечных лучей и механических повреждений.

3.3. Хранение деревянных и стальных изделий должно осуществляться в сухих закрытых помещениях или под навесами.

Деревянные изделия укладываются в штабели на подкладках и прокладках.

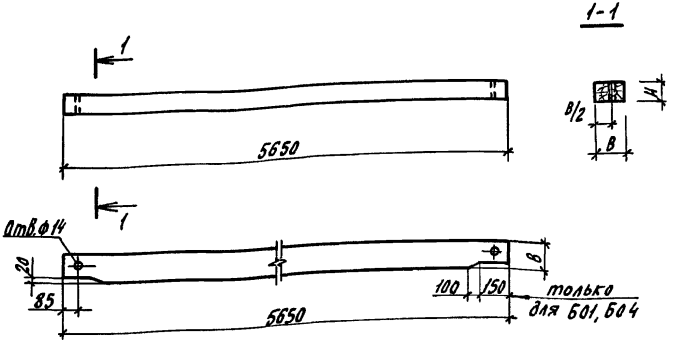

Марка	Обозначение	B	H	Объем, м³
Б01	2.870-1.2-1 010	200	150	0,17
Б02	-01	175	150	0.14
Б03	-02	175	175	0.17
Б04	-03	200	200	0.23

Утв.	Павлинов		18.11.92
Н. контр	Чикова		18.11.92
Гл. спец. отд	Колмык		18.11.92
Гл. констр	Тимошенко		18.11.92
Рук. гр.	Жолудев		18.11.92
Пров.	Жолудев		18.11.92
Разраб.	Коротков		18.11.92

2.870-1.2-1 010

Обвязочная балка Б01 ÷ Б04

Стадия	Масса	Масштаб
Р	см. табл.	1:20

Лист | Листов 1

Брусок В×НГОСТ 24454-80, l=5650

ГИПРОНИСЕЛЬПРОМ г. Орел

Инв. № подл. | Подпись и дата | Взам. инв. №

Копировал Николаева 18472-03 7 Формат А4

Формат	Зона	Поз.	Обозначение	Наименование	Кол.	Примеч.
				Документация		
			3.407-57/72 ПЗ	Техническое описание		
А4			2.870-1.2-1 020 СБ	Сборочный чертеж		
				2.870-1.2-1 020		
				Сборочные единицы и детали		
А4		1	2.870-1.2-1 100	Каркас КР1	1	
А4		2	3.407-57/72, л.4	Петля	4	
				Материалы		
				Бетон марки 300		0,27м³
				2.870-1.2-1 020-01		
				(то же как для 2.870-1.2-1 020)		
				2.870-1.2-1 020-02		
				(то же как для 2.870-1.2-1 020)		

Утв.	Павлинов		18.11.92
Н. контр.	Чикова		18.11.92
Гл. спец. от.	Калмык		18.11.92
Гл. констр.	Типшенко		18.11.92
Рук. гр.	Жолудев		18.11.92
Проверил	Жолудев		18.11.92
Разраб.	Фальков		18.11.92

2.870-1.2-1 020

Обвязочная балка Б05 ÷ Б07

Стадия	Лист	Листов
Р		1

ГИПРОНИСЕЛЬПРОМ г. Орел

Инв. № подл. | Подпись и дата | Взам. инв. №

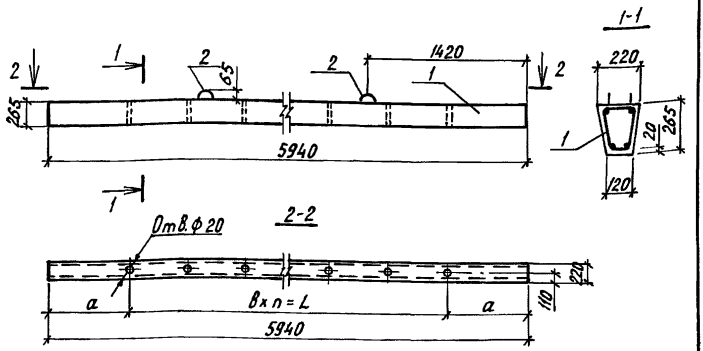

Марка	Обозначение	a, мм	в, мм	n	L, мм
Б05	2.870-1. 2-1 020	800	620	7	4340
Б06	-01	765	630	7	4410
Б07	-02	870	700	6	4200

Утв.	Павлинов		18.11.82
Н.контр.	Цикова		18.11.82
Гл.специал.	Колмык		18.11.82
Гл.констр.	Тимощенко		18.11.82
Рук. гр.	Жолудев		18.11.82
Пров.	Жолудев		18.11.82
Разраб.	Коротков		18.11.82

2.870-1. 2-1 020 СБ

Обвязочная балка
Б05÷Б07.
Сборочный чертеж

Стадия	Масса	Масштаб
Р	0,675т	1:20
Лист	Листов 1	

ГИПРОНИСЕЛЬПРОМ
г. Орел

Инв.№подл. | Подпись и дата | Взам.инв.№

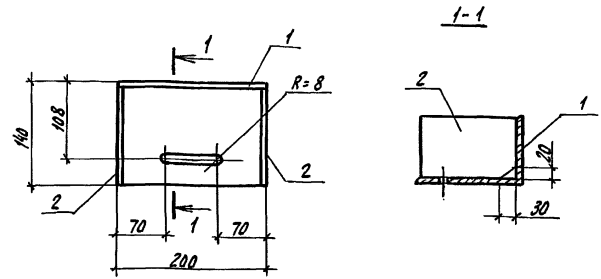

1. Покрытие - Ц 12.
2. Сварка по ГОСТ 5264-80 швом Т2, катет шва 5 мм.

Формат	Зона	Поз.	Обозначение	Наименование	Кол.	Примечание
				Документация		
А4			2.870-1.2-1 010 ТО	Техническое описание		
				Детали		
Б4		1	2.870-1.2-1 031	Уголок Б-140×90×8 ГОСТ 8510-72 Ст3кп2-I ГОСТ 535-79 ℓ=200	1	2.82 кг
Б4		2	2.870-1.2-1 032	Полоса Б-6×80 ГОСТ 103-76 Ст3кп2-I ГОСТ 535-79 ℓ=130	2	0.49 кг

Утв.	Павлинов		18.11.82
Н.контр.	Чикова		18.11.82
Гл.спец.отд.	Колмык		18.11.82
Гл.констр.	Тимошенко		18.11.82
Рук.гр.	Жолудев		18.11.82
Пров.	Жолудев		18.11.82
Разраб.	Коротков		18.11.82

2.870-1.2-1 030

Изделие соединительное МС1

Стадия	Масса	Масштаб
Р	3.8	1:2
Лист	Листов 1	

ГИПРОНИСЕЛЬПРОМ г. Орел

Инв.№ подл. | Подпись и дата | Взам.инв.№

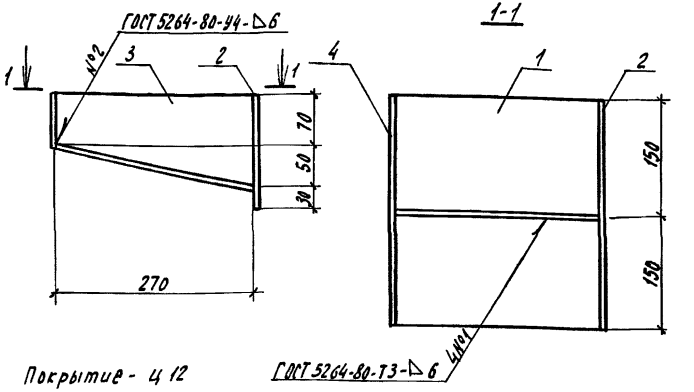

Формат	Зона	Поз.	Обозначение	Наименование	Кол.	Примечание
				Документация		
А4			2.870-1.2-1 010 ТО	Техническое описание		
				Детали		
Б4		1	2.870-1.2-1 041	Лист Б-ПН-НО-6.0 ГОСТ 19903-74 / Ст3пс ГОСТ 14637-79 270х300	1	3.82 кг
Б4		2	2.870-1.2-1 042	Полоса Б-6х150 ГОСТ 103-76 / Вст3кп2-Т ГОСТ 535-79 ℓ=300	1	2.12 кг
Б4		3	2.870-1.2-1 043	Полоса Б-6х120 ГОСТ 103-76 / Вст3кп2-Т ГОСТ 535-79 ℓ=270	1	1.53 кг
Б4		4	2.870-1.2-1 044	Полоса Б-6х70 ГОСТ 103-76 / Вст3кп2-Т ГОСТ 535-79 ℓ=300	1	1.00 кг

Инв.№ подл. | Подпись и дата | Взам. инв.№

Утв.	Павлинов		19.11.92
Н. контр.	Чикова		19.11.92
Гл. спец. от.	Колмык		19.11.92
Гл. констр.	Тимошенко		19.11.92
Рук. гр.	Жалудев		19.11.92
Пров.	Жалудев		19.11.92
Разраб.	Коротков		19.11.92

2.870-1.2-1 040

Изделие соединительное МС2

Стадия	Масса	Масштаб
Р	8.47	1:5
Лист	Листов 1	

ГИПРОНИСЕЛЬПРОМ г. Орел

1-1

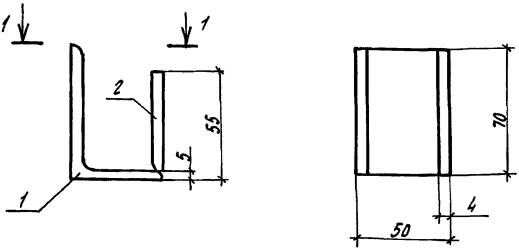

1. Покрытие - Ц 12.
2. Сварка швов по ГОСТ 5264-80 тип соединения У4, катет шва 4мм.

Формат	Зона	Поз.	Обозначение	Наименование	Кол.	Примечание
				Документация		
А4			2.870-1.2-1 010 ТО	Техническое описание		
				Детали		
Б4		1	2.870-1.2-1 051	Уголок 6-75х50х5 ГОСТ 8510-72 Вст3кп2-Г ГОСТ 535-79 ℓ=70	1	0,34кг
Б4		2	2.870-1.2-1 052	Полоса 6-4х50 ГОСТ 103-76 Вст3кп2-Г ГОСТ 535-79 ℓ=70	1	0,11кг

Утв.	Певцинов		19.11.92
Н.контр.	Чикава		19.11.92
Гл.спец.от	Колмык		19.11.92
Гл.констр.	Гимошенко		19.11.92
Рук.гр.	Жолудев		19.11.92
Прав.	Жолудев		19.11.92
Разраб.	Капралова		19.11.92

2.870-1.2-1 050

Изделие соединительное МС3

Стадия	Масса	Масштаб
Р	0,45	1:2
Лист	Листов 1	

ГИПРОНИСЕЛЬПРОМ г. Орел

Инв.№ подл. | Подпись и дата | Взам.инв.№

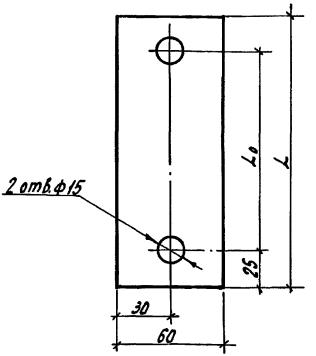

Покрытие - Ц 12

Марка	Обозначение	L_0, мм	L, мм	Масса, кг
МС 4	2.870-1.2-1 060	145	195	0,55
МС 5	-01	195	245	0,7
МС 6	-02	215	265	0,75

Инв. № подл. | Подпись и дата | Взам. инв. №

Утв.	Павланов		18.11.82
Н. контр.	Чикова		18.11.82
Гл. спец. отд.	Калмык		18.11.82
Гл. констр.	Тимошенко		18.11.82
Рук. гр.	Жолудев		18.11.82
Пров.	Жолудев		18.11.82
Разраб.	Коротков		18.11.82

2.870-1.2-1 060

Изделие соединительное МС4 ÷ МС6

Стадия	Масса	Масштаб
Р	см. табл.	1:2
Лист	Листов 1	

Полоса Б-6х60 ГОСТ 103-76
Вст3кп2-1 ГОСТ 535-79

ГИПРОНИСЕЛЬПРОМ г. Орел

Копировал Николаева 18472-03 13 Формат А4

Формат	Зона	Поз.	Обозначение	Наименование	Кол.	Примечание
				Документация		
А4			2.870-1.2-1 ОПОТО	Техническое описание		
А4			2.870-1.2-1 070 СБ	Сборочный чертеж		
				2.870-1 2-1 070		
				Детали		
БЧ		1	2.870-1.2-1 071	Ф12АI ГОСТ 5781-75, ℓ=440	2	0,39кг2
БЧ		2	2.870-1.2-1 072	Полоса Б-6×60 ГОСТ 103-76 / Ст3кп2-I ГОСТ 535-79, ℓ=150	1	0,42кг
				2.870-1 2-1 070-01		
				Детали		
БЧ		1	2.870-1.2-1 071-01	Ф12АI ГОСТ 5781-75, ℓ=370	2	0,33кг
БЧ		2	2.870-1.2-1 072-01	Полоса Б-6×60 ГОСТ 103-76 / Ст3кп2-I ГОСТ 535-79, ℓ=180	1	0,51кг
				2.870-1 2-1 070-02		
				Детали		
БЧ		1	2.870-1.2-1 071-02	Ф12АI ГОСТ 5781-75, ℓ=390	2	0,35кг
БЧ		2	2.870-1.2-1 072-02	Полоса Б-6×60 ГОСТ 103-76 / Ст3кп2-I ГОСТ 535-79, ℓ=200	1	0,57кг

Взам. инв. №

Подпись и дата

Инв. № подл.

Утв.	Павлинов		18.11.87
Н. контр.	Чикова		18.11.87
Гл. специал.	Колмык		18.11.87
Гл. констр.	Типошенко		18.11.87
Рук. гр.	Жолудев		18.11.87
Пров.	Жолудев		18.11.87
Разраб.	Каратков		18.11.87

2.870-1.2-1 070

Изделие соединительное МС7÷МС9

Стадия	Лист	Листов
Р		1

ГИПРОНИСЕЛЬПРОМ г. Орел

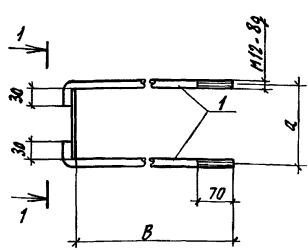

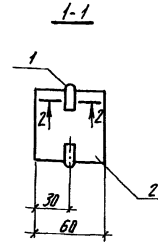

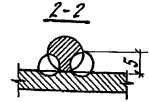

1. Покрытие - Ц 12.
2. Сварка ручная электродуговая.

Марка	Обозначение	Q, мм	B, мм	Масса, кг
МС 7	2.870-1. 2-1 070	165	400	1.20
МС 8	-01	195	330	1.17
МС 9	-02	215	350	1.27

Утв.	Повлинав		18.11.92
Н. контр.	Чикава		18.11.92
Гл. спец. отд.	Колпык		18.11.92
Гл. констр.	Тимошенко		18.11.92
Рук. гр.	Калудев		18.11.92
Пров.	Калудев		18.11.92
Разраб.	Коратков		18.11.92

2.870-1.2-1 070 СБ

Изделие соединительное МС7÷МС9. Сборочный чертеж

Стадия	Масса	Масштаб
Р	см. табл.	1:5
Лист	Листов 1	

ГИПРОНИСЕЛЬПРОМ г. Орел

Инв. № подл. | Подпись и дата | Взам. инв. №

Копировал Николаева 18472-03 15 Формат А4

Формат	Зона	Поз.	Обозначение	Наименование	Кол.	Примечание
				Документация		
А4			2.870-1.2-1 010 ТО	Техническое описание		
А4			2.870-1.2-1 080 СБ	Сборочный чертеж		
				Детали		
Б4		1	2.870-1.2-1 081	Полоса $\frac{Б-10\times60\ ГОСТ\ 103-76}{Ст3кп2-1\ ГОСТ\ 535-79}$, $\ell=60$	1	0,28 кг
				Переменные данные для исполнений		
				2.870-1.2-1 080		
				Детали		
Б4		2	2.870-1.2-1 082	Ф12 А I ГОСТ 5781-75, $\ell=495$	1	0,44 кг
				2.870-1.2-1 080-01		
				Детали		
Б4		2	2.870-1.2-1 082-01	Ф12 А I ГОСТ 5781-75, $\ell=525$	1	0,47 кг
				2.870-1.2-1 080-02		
				Детали		
Б4		2	2.870-1.2-1 082-02	Ф12 А I ГОСТ 5781-75, $\ell=575$	1	0,51 кг
				2.870-1.2-1 080-03		
				Детали		
Б4		2	2.870-1.2-1 082-03	Ф12 А I ГОСТ 5781-75, $\ell=655$	1	0,58 кг
				2.870-1.2-1 080-04		
				Детали		
Б4		2	2.870-1.2-1 082-04	Ф12 А I ГОСТ 5781-75, $\ell=680$	1	0,6 кг

Инв. № подл. | Подпись и дата | Взам. инв. №

Утв.	Павлинов		18.11.92
Н. контр.	Чикова		18.11.92
Гл. спец. отд.	Колмыс		18.11.92
Гл. констр.	Тимашенко		18.11.92
Рук. гр.	Жалудев		18.11.92
Пров.	Шеретильщикова		18.11.92
Разраб.	Коротков		18.11.92

2.870-1.2-1 080

Изделие соединительное МС 10 ÷ МС 14

Стадия	Лист	Листов
Р		1

ГИПРОНИСЕЛЬПРОМ
г. Орел

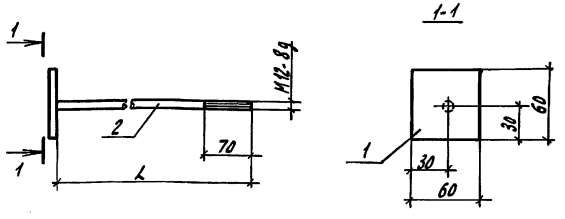

1. Покрытие - Ц12.
2. Сварка по ГОСТ 8713-79 швом Т5 катет шва 10 мм.

Марка	Обозначение	L, мм	Масса, кг
МС 10	2.870-1. 2-1. 080	495	0.72
МС 11	-01	525	0.75
МС 12	-02	575	0.79
МС 13	-03	655	0.86
МС 14	-04	680	0.88

Утв.	Павлинов		18.11.82
Н. контр.	Чикова		18.11.82
Гл. спец. отд.	Колмык		18.11.82
Гл. констр.	Тимошенко		18.11.82
Рук. гр.	Жолудев		18.11.82
Пров.	Жолудев		18.11.82
Разраб.	Коротков		18.11.82

2.870-1. 2-1 080 СБ

Изделие соединительное МС10÷МС14. Сборочный чертеж

Стадия	Масса	Масштаб
Р	см. табл	1:1

Лист | Листов 1

ГИПРОНИСЕЛЬПРОМ г. Орел

Инв. № подл. | Подпись и дата | Взам. инв. №

Копировал Николаева 18472-03 17 Формат А4

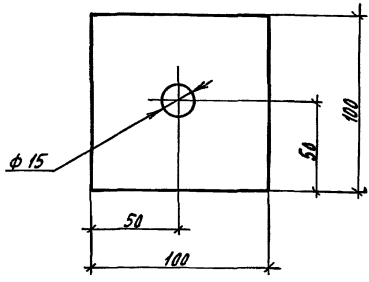

Покрытие - Ц 12

Утв.	Павлинов		12.11.92
Н.контр.	Чикава		19.11.92
Гл.специал.	Калмык		19.11.92
Гл.конструктор	Типашенко		19.11.92
Рук.гр.	Жалудев		19.11.92
Пров.	Жалудев		19.11.92
Разраб.	Коротков		19.11.92

2.870-1.2-1 090

Изделие соединительное МС 15

Стадия	Масса	Масштаб
Р	0,47	1:2
Лист	Листов 1	

Полоса $\frac{Б-6\times100\ ГОСТ\ 103-76}{Ст3\ кп2\ I\ ГОСТ\ 535-79}$

ГИПРОНИСЕЛЬПРОМ г. ОРЕЛ

Инв.№ подл. | Подпись и дата | Взам.инв.№

Копировал Николаева 18472-03 18 Формат А4

Формат	Зона	Поз.	Обозначение	Наименование	Кол.	Примеч.
				Документация		
			3.407-57/72	Техническое описание		
А4			2.870-1.2-1 100 СБ	Сборочный чертеж		
				Детали		
Б4		1	2.870-1.2-1 101	ф 20 А III ГОСТ 5781-75, ℓ=5920	2	14,6 кг
Б4		2	2.870-1.2-1 102	ф 20 А III ГОСТ 5781-75, ℓ=5920	2	14,6 кг
Б4		3	2.870-1.2-1 103	ф 6 А I ГОСТ 5781-75, ℓ=730	25	0,2 кг
Б4		4	2.870-1.2-1 104	ф 6 А I ГОСТ 5781-75, ℓ=575	20	0,2 кг

Утв.	Павлинов		19.11.92
Н.контр.	Чикова		19.11.92
Гл.спец.отд.	Колных		19.11.92
Гл.констр.	Гимашенко		19.11.92
Рук. гр.	Жалудев		19.11.92
Проверил	Чеснова		19.11.92
Разраб.	Фальков		19.11.92

2.870-1.2-1 100

Каркас КР1

Стадия	Лист	Листов
Р		1

ГИПРОНИСЕЛЬПРОМ
г. Орел

Инв.№ подл. | Подпись и дата | Взам. инв.№

Копировал Шилова 18472-03 19 Формат А4

КР1

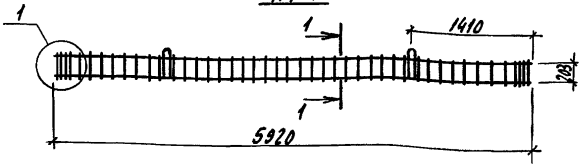

Развертка КР1

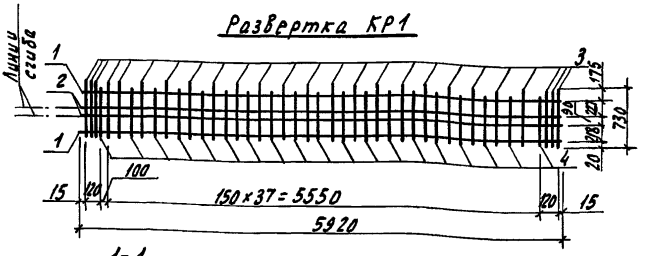

1-1

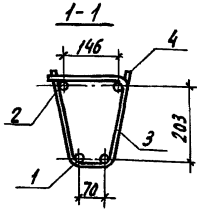

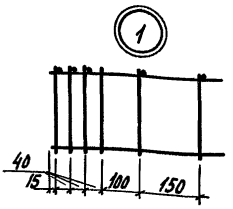

Утв.	Павлинов		18.11.87
Н. контр.	Чикова		16.11.87
Гл. спец. пр.	Колмык		18.11.87
Гл. констр.	Тимошенко		18.11.87
Рук. гр.	Жолудев		18.11.87
			18.11.87
			18.11.87

2.870-1. 2-1 100 СБ

Каркас КР1. Сборочный чертеж

Стадия	Масса	Масштаб
Р	67,4	1:50
Лист	Листов 1	

ГИПРОНИСЕЛЬПРОМ г. Орел

Инв. № подл. | Подпись и дата | Взам. инв. №

gost.e-ecolog.ru