ТИПОВЫЕ КОНСТРУКЦИИ, ИЗДЕЛИЯ И УЗЛЫ ЗДАНИЙ И СООРУЖЕНИЙ

СЕРИЯ 2.870-1

УЗЛЫ КРЕПЛЕНИЯ ОГРАЖДАЮЩИХ СТЕНОК В ЗДАНИЯХ ПО ХРАНЕНИЮ, ТОВАРНОЙ ОБРАБОТКЕ И ПЕРЕРАБОТКЕ КАРТОФЕЛЯ И ОВОЩЕЙ.

ВЫПУСК 1-1

УЗЛЫ КРЕПЛЕНИЯ СТЕНОК ИЗ АСБЕСТОЦЕМЕНТНЫХ ИЗДЕЛИЙ. РАБОЧИЕ ЧЕРТЕЖИ.

Разработан институтом Гипронисельпром Министерства плодоовощного хозяйства СССР совместно с ЦНИИСК им. Кучеренко.

Гипронисельпром.
Гл. инженер института А.Д. Бутенко
Гл. инженер проекта В.А. Павлинов
Нач. отдела А.Ф. Карпеньов

ЦНИИСК им. Кучеренко
Зам. директора А.М. Чистяков
Зав. лабораторией Л.Н. Пицкель
Ст. научн. сотрудник Н.Н. Поляков

Утвержден Минплодоовощхозом СССР, письмо № ВВ-7-49/2664 от 10.05.1982 г. и письмо от 29.12.82 № 7-4/22-1023

Введен в действие институтом „Гипронисельпром" приказ № 306 от 24.12.1982 г.

gost.e-ecolog.ru

№ п/п	Обозначение	Наименование	Стр.
1	2.870-1. 1-1 000	Содержание.	2 ÷ 7
2	2.870-1. 1-1 010 ТО	Техническое описание.	8 ÷ 11
3	2.870-1. 1-1 010	Контурная стенка.	
		Схема 1д.	12, 13
4	2.870-1. 1-1 010 СБ	Контурная стенка.	
		Схема 1д.	
		Сборочный чертеж.	14
5	2.870-1. 1-1 020	Контурная стенка.	
		Схема 2д.	15, 16
6	2.870-1. 1-1 020 СБ	Контурная стенка.	
		Схема 2д.	
		Сборочный чертеж.	17
7	2.870-1. 1-1. 030	Контурная стенка.	
		Схема 3д.	18
8	2.870-1. 1-1 030 СБ	Контурная стенка.	
		Схема 3д.	
		Сборочный чертеж.	19
9	2.870-1. 1-1 040	Контурная стенка.	
		Схема 4ж.	20
10	2.870-1. 1-1. 040 СБ	Контурная стенка	
		Схема 4ж.	
		Сборочный чертеж.	21
11	2.870-1 1-1 050	Контурная стенка.	
		Схема 5д.	22, 23

Утв.	Давлинов	[signature]	18.11.82
Ч. контр.	Чикова	[signature]	18.11.82
Гл. спец. отд.	Колмык	[signature]	18.11.82
Гл. констр.	Тимошенко	[signature]	18.11.82
Рук. гр.	Жолудев	[signature]	18.11.82
Пров.	Чеснова	[signature]	18.11.82
Разраб.	Кольдичева	[signature]	18.11.82

2.870-1. 1-1. 000

Содержание

Стадия	Лист	Листов
Р	1	6

ГИПРОНИСЕЛЬПРОМ
2 Орел

N п/п	Обозначение	Наименование	Стр.
12	2.870-1. 1-1 050 СБ	Контурная стенка.	
		Схема 5д.	
		Сборочный чертеж.	24
13	2.870-1. 1-1 060	Контурная стенка.	
		Схема 6м.	25
14	2.870-1. 1-1 060 СБ	Контурная стенка.	
		Схема 6м.	
		Сборочный чертеж.	26
15	2.870-1. 1-1 070	Контурная стенка.	
		Схема 7м.	27
16	2.870-1. 1-1 070 СБ	Контурная стенка.	
		Схема 7м.	
		Сборочный чертеж.	28
17	2.870-1. 1-1 080	Разделительная стенка.	
		Схема 8д.	29
18	2.870-1. 1-1 080 СБ	Разделительная стенка.	
		Схема 8д.	
		Сборочный чертеж.	30
19	2.870-1. 1-1 090	Разделительная стенка.	
		Схема 9д.	31
20	2.870-1. 1-1 090 СБ	Разделительная стенка.	
		Схема 9д.	
		Сборочный чертеж.	32
21	2.870-1. 1-1 100	Разделительная стенка.	
		Схема 10д.	33
22	2.870-1. 1-1 100 СБ	Разделительная стенка.	
		Схема 10д.	
		Сборочный чертеж.	34

Инв. № подл. | Подпись и дата | Взам. инв. №

N п/п	Обозначение	Наименование	Стр.
23	2.870-1. 1-1 110	Разделительная стенка.	
		Схема 11м.	35
24	2.870-1. 1-1 110 СБ	Разделительная стенка.	
		Схема 11м.	
		Сборочный чертеж.	36
25	2.870-1. 1-1 120	Разделительная стенка.	
		Схема 12д.	37
26	2.870-1. 1-1 120 СБ	Разделительная стенка.	
		Схема 12д.	
		Сборочный чертеж.	38
27	2.870-1. 1-1 130	Разделительная стенка.	
		Схема 13м.	39
28	2.870-1. 1-1 130 СБ	Разделительная стенка.	
		Схема 13м.	
		Сборочный чертеж.	40
29	2.870-1. 1-1 140	Разделительная стенка.	
		Схема 14м.	41
30	2.870-1. 1-1 140СБ	Разделительная стенка.	
		Схема 14м.	
		Сборочный чертеж.	42
31	2.870-1. 1-1 150	Узел 1. Крепление обвязоч-	
		ной балки к колонне.	43
32	2.870-1. 1-1 160	Узел 2. Крепление сетки.	44
33	2.870-1. 1-1 170	Узел 3. Крепление обвязоч-	
		ной балки к колонне.	45
34	2.870-1. 1-1 180	Узел 4. Крепление обвязоч-	
		ной балки к колонне.	46
35	2.870-1. 1-1 190	Узел 5. Крепление обвязоч-	
		ной балки к колонне.	47

N п/п	Обозначение	Наименование	Стр.
36	2.870-1. 1-1 200	Узел 6. Крепление обвязочной балки к колонне.	48
37	2.870-1. 1-1 210	Узел 7. Крепление обвязочной балки к колонне.	49
38	2.870-1. 1-1 220	Узел 8. Крепление обвязочной балки к колонне.	50
39	2.870-1. 1-1 230	Узел. 9. Крепление обвязочной балки к колонне.	51
40	2.870-1. 1-1 240	Узел 10. Крепление обвязочной балки к колонне.	52
41	2.870-1. 1-1 250	Узел 11. Крепление обвязочной балки к колонне.	53
42	2.870-1. 1-1 260	Узел 12. Крепление асбестоцементных листов к обвязочной балке.	54
43	2.870-1. 1-1 270	Узел 13. Крепление асбестоцементных листовк обвязочной балке.	55
44	2.870-1. 1-1 280	Узел 14. Крепление асбестоцементных листов к обвязочной балке.	56
45	2.870-1. 1-1 290	Узел 15. Крепление асбестоцементных экструзионных панелей к обвязочной балке.	57
46	2.870-1. 1-1 300	Узел 16. Крепление асбестоцементных экструзионных панелей к обвязочной балке.	58

N п/п	Обозначение	Наименование	Стр.
47	2.870-1 1-1 310	Узел 17. Крепление асбестоцементных листов к обвязочной балке.	59
48	2.870-1. 1-1 320	Узел 18. Заделка асбестоцементных листов в пол.	60
49	2.870-1. 1-1 330	Узел 19. Крепление асбестоцементных листов к обвязочной балке.	61
50	2.870-1. 1-1 340	Узел 20. Крепление асбестоцементных экструзионных панелей к обвязочной балке.	62
51	2.870-1. 1-1 350	Узел 21. Заделка асбестоцементных листов в пол.	63
52	2.870-1 1-1 360	Узел 22. Заделка асбестоцементных листов в пол.	64
53	2.870-1. 1-1 370	Узел 23. Заделка асбестоцементных листов в пол.	65
54	2.870-1. 1-1 380	Узел 24. Заделка асбестоцементных листов в пол.	66
55	2.870-1. 1-1 390	Узел 25. Заделка асбестоцементных листов в пол.	67
56	2.870-1. 1-1 400	Узел 26. Заделка асбестоцементных листов в пол.	68

№ п/п	Обозначение	Наименование	Стр.
57	2.870-1.1-1 410	Узел 27. Заделка асбесто.	
		цементных экструзион.	
		ных панелей в пол.	69
58	2.870-1.1-1 СМ1	Подбор закладных дета.	
		лей колонн для крепления	
		обвязочных балок.	70.71

Инв. № подл. | Подпись и дата | Взам. инв. №

Настоящий выпуск содержит схемы стенок из асбестоцементных изделий и их узлов.

Назначение, область применения стенок из асбестоцементных изделий, способы защиты от коррозии и биологического повреждения, указания по монтажу и маркировке, технические требования даны в выпуске 0-1 настоящей серии.

За условную отметку 0,000 принят уровень чистого пола хранилища.

Контурные и разделительные стенки высотой 2,8; 3,6 м разработаны для зданий с шагом колонн 6,0 м.

Пример схемы расположения стенок см. докум. 0-1 020.

В ссылках на документы в обозначении номер серии условно не показан.

Утв.	Павлинов		18.11.82
Н. контр.	Чикова		18.11.82
Гл. специал.	Колмык		18.11.82
Гл. констр.	Тимошенко		18.11.82
Рук. гр.	Молудев		18.11.82
Пров.	Шепетильникова		18.11.82
Одраб.	Молудева		18.11.82

2.870-1. 1-1010 ТО

Техническое описание.

Стадия	Лист	Листов
Р	1	4

ГИПРОНИСЕЛЬПРОМ
г. Орел

Узлы крепления стенок, кроме передних, разработаны из условия передачи нагрузки от бокового давления продукции на колонны каркаса через обвязочную балку, которая крепится соединительными изделиями к закладным деталям колонн.

Горизонтальные нагрузки от бокового давления продукции передаются на колонны.

Погонная нагрузка на колонны определяется путем умножения величин расчетных давлений (см. табл. 1 докум. 0-1 010-ПЗ) на шаг колонн.

Во избежание попадания хранимой продукции в пространство между контурной стенкой и наружными ограждающими конструкциями зазор между ними по периметру в верхней части стенки затянуть защитной сеткой (см. докум. 1-1 160, 1-1 170, 1-1 190).

Узлы стенок разработаны применительно к фундаментам и колоннам следующих серий:

Инв. № подл. | Подпись и дата | Взам. инв. №

Таблица 1

Наименование	Серия, ГОСТ	Выпуск	Высота насыпи продукции, м
1. Фундаменты железобетонные оборные под колонны сельскохозяйственных зданий	24022-80	—	2.8
2. Монолитные железобетонные фундаменты под типовые колонны прямоугольного сечения одноэтажных промышленных зданий	1.412-1/77	1 2 3	3.6
3. Железобетонные колонны прямоугольного сечения для одноэтажных производственных зданий без мостовых кранов высотой до 9.6 м	1.423-3	0-1, 0-3, 1÷4	3.6

Крепление волнистых асбестоцементных листов к обвязочной балке в контурных стенках осуществляется при помощи оцинкованных шурупов в соответствии с СН 265-77, в разделительных стенках – при помощи соединительных изделий.

Отверстия в асбестоцементных листах для пропуска шурупов, входящих в элементы крепления, должны быть на 1-2 мм больше диаметра шурупов.

Крепление асбестоцементных экструзионных панелей к обвязочным балкам осуществляется при помощи соединительных элементов.

Монтаж обвязочных балок производить в соответствии с требованиями следующих документов:

а) СНиП III-16-80 „Бетонные и железобетонные конструкции сборные;"

б) СНиП III-18-75 „Металлические конструкции;"

в) СНиП III-19-76 „Деревянные конструкции."

Монтаж асбестоцементных конструкций производить в соответствии с требованиями СН 265-77 „Инструкции по проектированию асбестоцементных конструкций."

Сварку производить электродами типа Э42 по ГОСТ 9466-75, ГОСТ 9467-75. Высоту сварных швов принимать не более толщины свариваемых элементов.

Формат	Зона	Поз	Обозначение	Наименование	Кол.	Примечание
				Документация		
А4			2.870-1. 1-1 ОПТО	Техническое описание		
А4			2.870-1. 1-1 ОВ СБ	Сборочный чертеж		
				Детали		
А4		1	2.870-1. 2-1 ОВ0-01	Обвязочная балка Б02	1	0,14 м³
А4		2	2.870-1. 2-1 ОВ0	Изделие соединительное МС1	2	3,8кг
Б4		3	2.870-1. 1-1 ОВ1	Сетка 100/100/5/5 1100 ГОСТ 8478-81, L-6000	2	21,6кг
Б4		4	2.870-1. 1-1 ОВ2	Сетка 20-2,0-0-ГОСТ 5336-80		
				l=5650	1	3,9м²
				Стандартные изделия		
		5		Болт М 12х200.58.016 ГОСТ 7798-70	2	
		6		Винт 2М8х35.58.016 ГОСТ 1491-80	10	
		7		Гайка М8.5х016 ГОСТ 5915-70	10	
		8		Гайка М12,5х016 ГОСТ 5915-70	2	
		9		Гвоздь К 2,5х60 ГОСТ 4028-63	38	
		10		Шайба 12.01.016 ГОСТ 11371-78	4	
		11		Шайба 6.01.016 ГОСТ 11371-78	20	
		12		Шуруп 6,5х50.09.1 ГОСТ 1144-80	20	
		13	2.430-2, Вып.1	Шайба Ш1	10	
		14	2.430-2, Вып.1	Шайба Ш2	10	

Утв.	Павлинов		12.11.87
Н.контр.	Чикова		12.11.87
Гл.специал.	Колмык		12.11.87
Гл.констр.	Тимошенко		12.11.87
Рук. гр	Молудев		12.11.87
Пров.	Чеснова		12.11.87
Разраб.	Молудева		12.11.87

2.870-1. 1-1 ОВ0

Контурная стенка.

Схема 1д.

Стадия	Лист	Листов
Р	1	2

ГИПРОНИСЕЛЬПРОМ г. Орел

Формат	Зона	Поз.	Обозначение	Наименование	Кол.	Примечание
				Материалы		
		15		Лист В4-К ГОСТ 8423-75	7	50,0кг
		16		Доска 19х100 ГОСТ 24454-80,		
				ℓ = 5600	2	0,01 м^3
		17		Доска 25х100 ГОСТ 24454-80,		
				ℓ = 5660	1	0,014 м^3
		18	2.430-2, Вып. 1	Прокладка мягкая ПМ1	20	

1. В спецификации учтен расход материалов по узлам 1,2,12,18.
2. Узлы 1,2,12,18 см. докум. 1-1 150, 1-1 160, 1-1 260, 1-1 320.

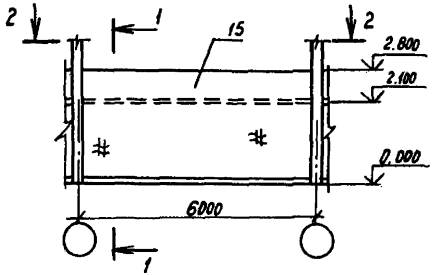

2-2

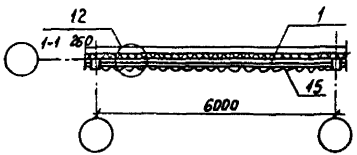

Утв.	Павлинов		
Н. контр.	Чикова		
Гл. спец. отд.	Колмык		
Гл. констр.	Тимошенко		
Рук. гр.	Жолудев		

2.870-1. 1-1 010 СБ

Контурная стенка

Сборочный чертеж

Стадия	Масса	Масштаб

Лист | Листов 1

ГИПРОНИСЕЛЬПРОМ
г. Орел

Формат	Зона	Поз.	Обозначение	Наименование	Кол.	Примечание
				Документация		
А4			2.870-1.1-1 ОПТО	Техническое описание		
А4			2.870-1.1-1 020 СБ	Сборочный чертеж		
				Детали		
А4		1	2.870-1.2-1 010	Обвязочная балка Б01	1	0,17 м³
А1		2	2.870-1.2-1 030	Изделие соединительное МС1	2	3,8 кг
Б4		3	2.870-1.1-1 021	Сетка 100/100/5/5 / 1100 ГОСТ 8478-81, ℓ=6000	2	21,6 кг
Б4		4	2.870-1.1-1 022	Сетка 20-2,0-0 ГОСТ 5336-80		
				ℓ = 5650	1	3,9 м²
				Стандартные изделия		
		5		Болт М12х200.58.016 ГОСТ 7798-70	2	
		6		Винт 2М8х35.58.016 ГОСТ 1491-80	10	
		7		Гайка М8.5х016 ГОСТ 5915-70	10	
		8		Гайка М12,5х016 ГОСТ 5915-70	2	
		9		Гвоздь К 2,5х60 ГОСТ 4028-63	38	
		10		Шайба 12.01.016 ГОСТ 11371-78	4	
		11		Шайба 6.01.016 ГОСТ 11371-78	20	
		12		Шуруп 6,5х50 09.1 ГОСТ 1144-80	20	
		13	2.430-2, Вып.1	Шайба Ш1	10	
		14	2.430-2, Вып.1	Шайба Ш2	10	

Инв.№ подл. | Подпись и дата | Взам.инв.№

Утв.	Павлинов		12.12.87
Н.контр.	Чикова		12.12.87
Гл.специал.	Колпык		12.12.87
Гл.констр.	Типощенко		15.12.87
Рук.гр.	Жолудев		15.12.87
Пров.	Чеснова		15.12.87
Разраб.	Жолудева		15.12.87

2.870-1.1-1 020

Контурная стенка. Схема 2д

Стадия	Лист	Листов
Р	1	2

ГИПРОНИСЕЛЬПРОМ г. Орел

Формат	Зона	Поз	Обозначение	Наименование	Кол.	Примечание
				Материалы		
		15		Лист ВУ-К ГОСТ 8423-75	7	50,0 кг
		16		Доска 19×100 ГОСТ 24454-80,		
				ℓ = 5600	2	0,01 м^3
		17		Доска 25×100 ГОСТ 24454-80		
				ℓ = 5660	1	0,014 м^3
		18	2.430-2, Вып.1	Прокладка мягкая ПМ1	20	

1. В спецификации учтен расход материалов по узлам 1,2,12,18.
2. Узлы 1,2,12,18 см. докум. 1-1 150, 1-1 160, 1-1 260, 1-1 320.

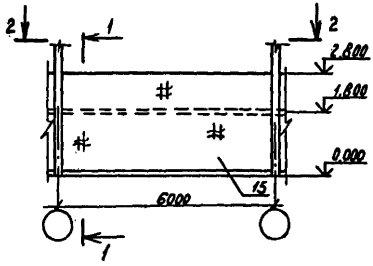

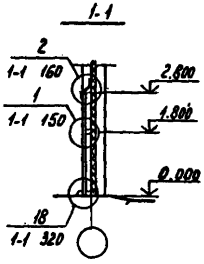

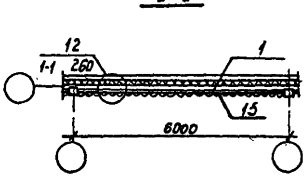

Утв.	Павлинов		18.1-91	2.870-1. 1-1 020 СБ		
Н.контр.	Чикова		18.11.91			
Гл.специал.	Колмык		18.11.91			
Гл.констр.	Тимошенко		18.1-91	Контурная стенка. Схема 2д. Сборочный чертеж.	Стадия	Масса	Масштаб
Рук. гр.	Жолудев		18.1-91		Р	—	1:100
Пров.	Жолудев		18.11.91		Лист	Листов 1	
Разраб.	Коротков		18.11.91		ГИПРОНИСЕЛЬПРОМ г. Орел		

Инв. № подл. | Подпись и дата | Взам. инв. №

Зона	Поз.	Обозначение	Наименование	Кол.	Примечание
			Документация		
		2.870-1. 1-1 010 ТО	Техническое описание		
		2.870-1. 1-1 030 СБ	Сборочный чертеж		
			Детали		
	1	2.870-1. 2-1 010-01	Обвязочная балка Б02	1	0,14 м³
	2	2.870-1. 2-1 030	Изделие соединительное МС1	2	3,8 кг
	3	2.870-1. 2-1 050	Изделие соединительное МС3	2	0,45 кг
	4	2.870-1. 2-1 060	Изделие соединительное МС4	6	0,55 кг
	5	2.870-1. 2-1 070	Изделие соединительное МС7	6	1,20 кг
	6	2.870-1. 1-1 031	Сетка $\frac{100/100/5/5}{1100}$ ГОСТ 8478-81, l=5000	2	21,6 кг
	7	2.870-1. 1-1 032	Сетка 20-2,0-0-ГОСТ 5336-80, l = 5650	1	2,6 м²
			Стандартные изделия		
	8		Болт М12×200.58 016 ГОСТ 7798-70	2	
	9		Гайка М12.5×016. ГОСТ 5915-70	14	
	10		Гвоздь К 2,5×60 ГОСТ 4028-63	76	
	11		Шайба 12.01.016 ГОСТ 11371-78	4	
			Материалы		
	12		Лист ВК ТУ 21-24-49-73	6	
	13		Доска 19×100 ГОСТ 24454-80, l=5600	2	0,01 м³
	14		Доска 25×100 ГОСТ 24454-80, l= 5660	1	0,014 м³
	15		Доска 40×125 ГОСТ 24454-80, l=5660	1	0,02 м³

1 В спецификации учтен расход материалов по узлам 3, 13, 21.
2 Узлы 3, 13, 21 см докум. 1-1 170, 1-1 270, 1-1 350.

...в	Павлинов	[signature]	18.11.82
...онтр.	Чикова	[signature]	18.11.82
...ецсоед.	Колмык	[signature]	18.11.82
...нстр.	Тимошенко	[signature]	18.11.82
...ер	Шолудев	[signature]	18.11.82
...ов	Чеснова	[signature]	18.11.82
...ов	Шолубева	[signature]	18.11.82

2.870-1. 1-1 030

Контурная стенка
Схема 3д.

Стадия	Лист	Листов
Р	1	1

ГИПРОНИСЕЛЬПРОМ
г. Орел

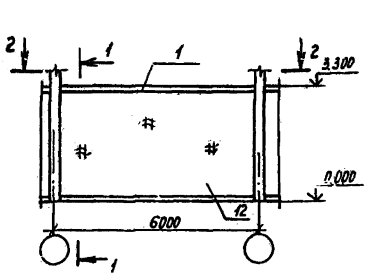

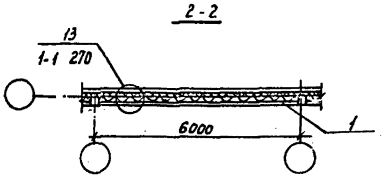

Утв.	Павлинов		2.11.87
Н.контр.	Чикова		12.11.87
Гл.специал.	Колмык		12.11.87
Рук.констр.	Тимощенко		12.11.87
Рук.гр.	Жолудев		12.11.87
Пров.	Жолудев		12.11.87
Разраб.	Коротков		12.11.87

2.870-1.1-1 030 СБ

Контурная стенка. Схема 3д. Сборочный чертеж.

Стадия	Масса	Масштаб
Р	—	1:100
Лист	Листов 1	

ГИПРОНИСЕЛЬПРОМ г. Орёл

Формат	Зона	Поз.	Обозначение	Наименование	Кол.	Примечание
				Документация		
А4			2.870-1. 1-1 ОПТО	Техническое описание		
А4			2.870-1. 1-1 040 СБ	Сборочный чертеж		
				Детали		
А4		1	2.870-1. 2-1 020-02	Обвязочная балка БО7	1	0,675 т
А4		2	2.870-1. 2-1 040	Изделие соединительное МС2	1	8,47 кг
А4		3	2.870-1. 2-1 050	Изделие соединительное МС3	2	0,45 кг
А4		4	2.870-1. 2-1 080-04	Изделие соединительное МС14	7	0,88 кг
А4		5	2.870-1. 2-1 090	Изделие соединительное МС15	7	0,47 кг
Б4		6	2.870-1. 4-1 041	Сетка $\frac{100/100/5/5}{1100}$ ГОСТ 8478-81 ℓ=6000	2	21,6 кг
				Стандартные изделия		
		7		Гайка М12.5×016 ГОСТ 5915-70	7	
				Материалы		
		8		Лист ВК ТУ 21-24-49-73	6	
		9		Доска 19×100 ГОСТ 24454-80 ℓ=5600	2	0,01 м^3
		10		Доска 40×100 ГОСТ 24454-80 ℓ=5560	1	0,022 м^3
		11		Доска 40×175 ГОСТ 24454-80 ℓ=5560	1	0,04 м^3

1. В спецификации учтен расход материалов по узлам 4,14,25.
2. Узлы 4,14,25 см. докум. 1-1 180, 1-1 280, 1-1 390.

Утв.	Павлинов		12.11.81
Н.контр.	Чикова		12.11.81
Гл.специал.	Колмык		12.11.81
Гл.констр.	Тимошенко		12.11.81
Рук. гр.	Жолудев		12.11.81
Пров.	Чеснова		12.11.81
Разраб.	Жолудева		12.11.81

2.870-1. 1-1 040

Контурная стенка. Схема 4м.

Стадия	Лист	Листов
Р		1

ГИПРОНИСЕЛЬПРОМ г. Орел

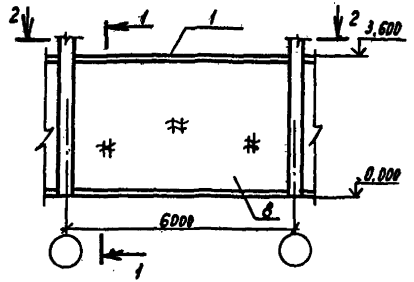

1-1

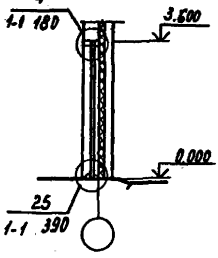

2-2

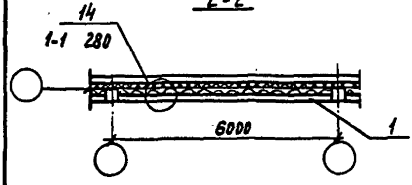

Утв.	Павлинов		18.11.92
Н. контр.	Чикова		18.11.92
Гл. спец. отд.	Колмык		18.11.92
Гл. констр.	Тимошенко		18.11.92
Рук. гр.	Жолудев		18.11.92
Пров.	Жолудев		18.11.92
Разраб.	Коротков		18.11.92

2.870-1. 1-1 040 СБ

Контурная стенка. Схема 4м. Сборочный чертеж.

Стадия	Масса	Масштаб
Р	–	1:100
Лист	Листов 1	

ГИПРОНИСЕЛЬПРОМ г. Орел

Формат	Зона	Поз.	Обозначение	Наименование	Кол.	Примечание
				Документация		
А4			2.870-1. 1-1 ОПОТО	Техническое описание		
А4			2.870-1. 1-1 050 СБ	Сборочный чертеж		
				Детали		
А4		1	2.870-1. 2-1 010-01	Обвязочная балка Б02	1	0,14 м³
А4		2	2.870-1. 2-1 030	Изделие соединительное МС1	2	3,8 кг
А4		3	2.870-1. 2-1 060	Изделие соединительное МС4	9	0,55 кг
А4		4	2.870-1. 2-1 070	Изделие соединительное МС7	9	1,20 кг
Б4		5	2.870-1. 1-1 051	Сетка $\frac{100/100/5/5}{1100}$ ГОСТ 8478-81 ℓ=6000	2	21,6 кг
Б4		6	2.870-1. 1-1 052	Сетка 20-2,0-0-ГОСТ 5336-80, ℓ=5650	1	2,6 м²
Б4		7	2.870-1. 1-1 053	Уголок $\frac{Б-75\times50\times5\ ГОСТ\ 8510-72}{Вст3кп2-1\ ГОСТ\ 535-79}$ ℓ=70	2	0,34 кг
				Стандартные изделия		
		8		Болт М12×200.58.016 ГОСТ 7798-70	2	
		9		Гайка М12.5×016 ГОСТ 5915-70	20	
		10		Гвоздь К 2,5×60 ГОСТ 4028-63	76	
		11		Шайба 12.01 016 ГОСТ 11371-78	4	
				Материалы		
		12		Панель ПЭА-Ст 2,8×0,6×0,12 ТУ 21-24-82-81	9	без утеплителя
		13		Гернит ф 50 ГОСТ 5.1011-71	8	2,8 п.м.

Инв. № подл. | Подпись и дата | Взам. инв. №

Утв.	Павликов		2.11.83
Н. контр.	Чикова		2.11.83
Гл. специал.	Колмык		2.11.83
Гл. констр.	Тимошенко		18.11.83
Рук. гр.	Жолудев		18.11.83
Пров.	Чеснова		2.11.83
Разраб.	Жолудева		2.11.83

2.870-1. 1-1 050

Контурная стенка
Схема 5д

Стадия	Лист	Листов
Р	1	2

ГИПРОНИСЕЛЬПРОМ г. Орел

Формат	Зона	Поз.	Обозначение	Наименование	Кол.	Приме-чание
		14		Гернит ф35 ГОСТ 5.1011-71	2	2,8 п м.
		15		Доска 25х100 ГОСТ 24454-80,		
				ℓ= 5560	1	0,014 м^3
		16		Доска 19х100 ГОСТ 24454-80,		
				ℓ=5600	2	0,01 м^3
		17		Доска 40х125 ГОСТ 24454-80,		
				ℓ=5660	1	0,02 м^3

1. В спецификации учтен расход материалов по узлам 5,15,23.
2. Узлы 5.15.23 см. докум. 1-1 190 , 1-1 290 , 1-1 370.

Инв. № подл. | Подпись и дата | Взам. инв. №

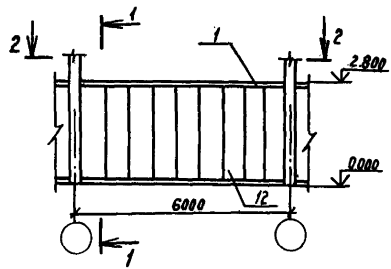

2-2

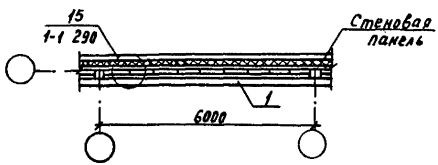

Утв.	Павлинов		
Н.контр	Цикова		
Гл.спец.отд	Колмык		
Гл.констр	Тимошенко		
Рук.гр	Жолудев		
Пров	Жолудев		
Разраб.	Коротков		

2.870-1. 1-1 050 СБ

Контурная стенка. Схема 5д. Сборочный чертеж.

Стадия	Масса	Масштаб
Р	-	1:100
Лист	Листов 1	

ГИПРОНИСЕЛЬПРОМ г. Орел

Формат	Зона	Поз.	Обозначение	Наименование	Кол.	Примечание
				Документация		
А4			2.870-1.1-1 ПЗ 70	Техническое описание		
А4			2.870-1.1-1 ОБО СБ	Сборочный чертеж		
				Детали		
А4		1	2.870-1.2-1 020-01	Обвязочная балка Б06	1	0,615 т
А4		2	2.870-1.2-1 040	Изделие соединительное МС2	1	8,47 кг
А4		3	2.870-1.2-1 080	Изделие соединительное МС12	8	0,79 кг
А4		4	2.870-1.2-1 090	Изделие соединительное МС15	8	0,47 кг
Б4		5	2.870-1.2-1 061	Сетка $\frac{100/100/5/5}{1100}$ ГОСТ 8478-81, ℓ=6000	2	21,6 кг
Б4		6	2.870-1.1-1 062	Уголок $\frac{Б\text{-}75\times50\times5\ ГОСТ\ 8510\text{-}72\ \ell=70}{Ст3кп2\text{-}1\ ГОСТ\ 535\text{-}79}$	2	0,34 кг
				Стандартные изделия		
		7		Гайка М12,5×016 ГОСТ 5915-70	8	
				Материалы		
		8		Панель ПЭА-Ст 2,8×0,6×0,12		
				ТУ 21-24-82-81	9	без утеплителя
		9		Рернит ф50 ГОСТ 5.1011-71	10	2,8 п.м
		10		Доска 40×100, ГОСТ 24454-80,		
				ℓ=5660	2	0,02 м³
		11		Доска 19×100 ГОСТ 24454-80,		
				ℓ=5600	2	0,01 м³

1. В спецификации учтен расход материалов по узлам 6, 16, 23.
2. Узлы 6, 16, 23 см. докум. 1-1 200, 1-1 300, 1-1 370.

Утв.	Павлинов		12.11.82
Н.контр.	Чикова		12.11.82
Гл.специал.	Колмык		12.11.82
Гл.констр.	Тимошенко		12.11.82
Рук.гр.	Жолудев		12.11.82
Пров.	Чеснова		12.11.82
Разраб.	Жолудева		12.11.82

2.870-1.1-1 ОБО

Контурная стенка.

Схема 6 м.

Стадия	Лист	Листов
Р		1

ГИПРОНИСЕЛЬПРОМ

Инв. № подл. | Подпись и дата | Взам. инв. №

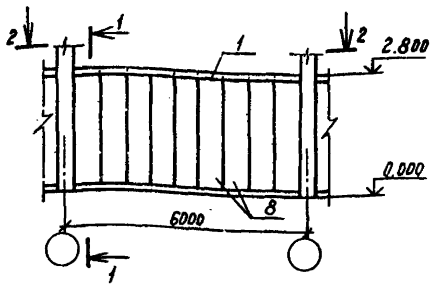

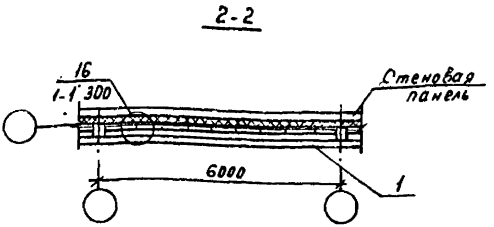

Утв.	Павлинов		18.11.87
Н.контр.	Чикова		18.11.87
Гл. спец. отд	Колмык		18.11.87
Гл. констр.	Тимошенко		18.11.87
Рук. гр	Молудев		18.11.87
Пров.	Молудев		18.11.87
Разраб.	Коротков		18.11.87

2.870-1.1-1 060 СБ

Контурная стенка. Схема 6 м. Сборочный чертеж.

Стадия	Масса	Масштаб
Р	—	1:100
Лист	Листов 1	

ГИПРОНИСЕЛЬПРОМ

Формат	Зона	Поз.	Обозначение	Наименование	Кол.	Примечание
				Документация		
А4			2.870-1. 1-1 010ТО	Техническое описание		
А4			2.870-1. 1-1 070 СБ	Сборочный чертеж		
				Детали		
А4		1	2.870-1. 2-1 020	Обвязочная балка Б05	1	0,675т
А4		2	2.870-1. 2-1 040	Изделие соединительное МС2	1	8,47кг
А4		3	2.870-1. 2-1 080 - 03	Изделие соединительное МС13	8	0,86кг
А4		4	2.870-1. 2-1 090	Изделие соединительное МС15	8	0,47кг
Б4		5	2.870-1. 1-1 070	Сетка 100/100/5/5 ГОСТ 8478-81, ℓ=6000 / 1100	2	21,6кг
Б4		6	2.870-1. 1-1 072	Уголок 6-75×50×5 ГОСТ 8510-72 ℓ=70 / Вст3кп2-1 ГОСТ 535-79	2	0,34кг
				Стандартные изделия		
		7		Гайка М12,5×016 ГОСТ 5915-70	8	
				Материалы		
		8		Панель ПЭА-СТ 3,6×0,6×0,14		
				ТУ 21-24-97-82	9	без утеплителя
		9		Гернит ф35 ГОСТ 5.1011-71	10	3,6п.м.
		10		Доска 40×100 ГОСТ 24454-80, ℓ=5560	1	0,023м³
		11		Доска 19×100 ГОСТ 24454-80, ℓ=5600	2	0,01м³
		12		Доска 40×175 ГОСТ 24454-80, ℓ=5550	1	0,04м³

1. В спец[illegible] учтен расход материалов по узлам 6,16,23
2. Узлы 6,16,23 см. докум. 1-1 200, 1-1 300, 1-1 370.

Утв.	Павлинов	[illegible]	18.11.82
Н.контр.	Чикова	[illegible]	18.11.82
Гл.спец.	Колмык	[illegible]	18.11.82
Гл.констр.	Тимошенко	[illegible]	18.11.82
Рук.гр.	Жолудев	[illegible]	18.11.82
Пров.	Чеснова	[illegible]	18.11.82
Разраб.	Жолудева	[illegible]	18.11.82

2.870-1. 1-1 070

Контурная стенка.

Схема 7ж.

Стадия	Лист	Листов
		1

ГИПРОНИСЕЛЬПРОМ

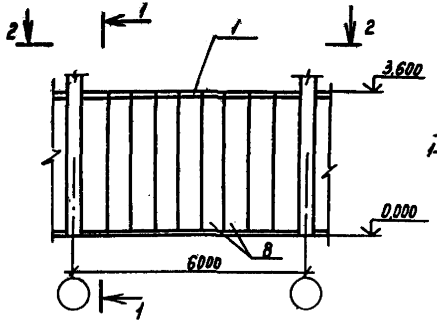

2 - 2

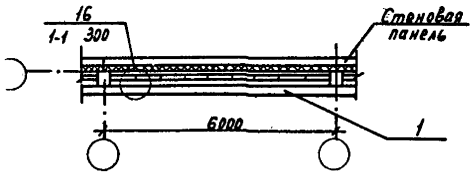

тв.	Павлинов		18.11.82
контр.	Чикова		18.11.82
спецотд.	Колмык		18.11.82
констр.	Тимощенко		18.11.82
ук. гр.	Жолудев		18.11.82
ров.	Жолудев		18.11.82
гл.спец.	Коротков		18.11.82

2.870-1. 1-1 070 СБ

Контурная стенка. Схема 7м. Сборочный чертеж.

Стадия	Масса	Масштаб
Р	–	1:100
Лист	Листов 1	

ГИПРОНИСЕЛЬПРОМ г. Орел

Формат	Зона	Поз.	Обозначение	Наименование	Кол.	Примечание
				Документация		
А4			2.870-1.1-1 ПЗ ТО	Техническое описание		
А4			2.870-1.1-1 ОВО СБ	Сборочный чертеж		
				Детали		
А4		1	2870-1. 2-1 010-02	Обвязочная балка Б03	1	0,17 м³
А4		2	2.870-1.2-1 030	Изделие соединительное МС1	2	3,8 кг.
А4		3	2.870-1.2-1 050	Изделие соединительное МС3	2	0,45 кг.
А4		4	2.870-1.2-1 060-01	Изделие соединительное МС5	8	0,7 кг
А4		5	2.870-1.2-1 070-01	Изделие соединительное МС8	8	1,17 кг.
Б4		6	2.870-1.1-1 081	Сетка $\frac{100/100/5/5}{1100}$ ГОСТ 6478-81 Г-5600	3	21,6 кг.
				Стандартные изделия		
		7		Болт М12х220.58.016 ГОСТ 7798-70	2	
		8		Гайка М12.5×016 ГОСТ 5915-70	18	
		9		Шайба 12.01.016 ГОСТ 11371-78	4	
				Материалы		
		10		Лист ВУ-К ГОСТ 8423-75	6	50,0 кг
		11		Доска 19×100 ГОСТ 24454-80 Г-5600	2	0,04 м³
		12		Доска 40×175 ГОСТ 24454-80 Г-5650	1	0,04 м³

1. В спецификации учтен расход материалов по узлам 9, 17, 22.
2. Узлы 9, 17, 22 см. докум. 1-1 230, 1-1 310, 1-1 360.

Утв.	Павлинов		12.87
Н.контр.	Чикова		12.87
Гл.спец.	Колмык		12.87
Гл.констр.	Тимошенко		12.87
Рук.гр.	Шолудев		12.87
Пров.	Чеснова		12.87
Разраб.	Шолудева		12.87

2.870-1.1-1 ОВО

Разделительная стенка. Схема 8в.

Стадия	Лист	Листов
Р		1

ГИПРОНИСЕЛЬПРОМ г. Орёл

Инв. № подл. | Подпись и дата | Взам. инв. №

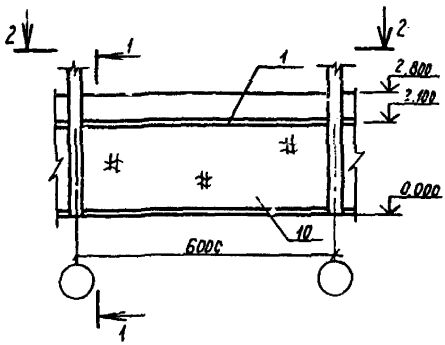

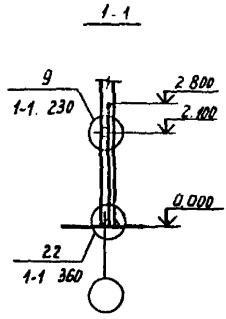

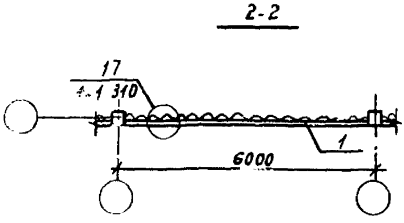

Утв	Павлинов		
Гл. контр	Чикова		
Гл. спец. отд	Колмыг		
Гл. констр	Тимошенко		
Рук. гр	Жолудев		
Пров	Жолудев		
Разраб	Коротков		

2 870-1. 1-1 080 СБ

Разде[illegible]тельная [illegible]тенка.

Схема 8д.

[illegible] чертеж

Стадия	Масса	Масштаб
Р	–	1:100

Лист | Листов 1

ГИПРОНИСЕЛЬПРОМ
г. Орел

18472-02 31

			Обозначение	Наименование	Кол.	Приме-чание
				Документация		
А4			2.870-1. 1-1 010 ТО	Техническое описание		
А3			2.870-1. 1-1 090 СБ	Сборочный чертеж		
				Детали		
А4		1	2.870-1. 2-1 010-03	Обвязочная балка Б09	1	0,23 м³
А4		2	2.870-1. 2-1 030	Изделие соединительное МС1	2	3,8 кг
А4		3	2.870-1. 2-1 050	Изделие соединительное МС3	2	0,45 кг
А4		4	2.870-1. 2-1 060-02	Изделие соединительное МС8	8	0,75 кг
А4		5	2.870-1. 2-1 070-02	Изделие соединительное МС9	6	1,27 кг
Б4		6	2.870-1. 1-1 091	Сетка $\frac{100/100/5/5}{1100}$ ГОСТ 8478-81 В.5000	3	21,6 кг
				Стандартные изделия		
		7		Болт М12×240.58.016 ГОСТ 7798-70	2	
		8		Гайка М12.5.016 ГОСТ 5915-70	18	
		9		Шайба 12.01.016 ГОСТ 11371-78	4	
				Материалы		
		10		Лист ВУ-К ГОСТ 8423-75	6	50,0 кг
		11		Доска 19×100 ГОСТ 24454-80 В.5000	2	0,01 м³
		12		Доска 40×175 ГОСТ 24454-80 В.5000	1	0,04 м³

1. В спецификации учтен расход материалов по узлам 3, 17, 22.
2. Узлы 9, 17, 22 см. докум. 1-1 230, 1-1 310, 1-1 360.

Утв.	Павлинов		12.11.87
Н. контр.	Чикова		12.11.87
Гл. специал.	Колмык		12.11.87
Гл. констр.	Тимошенко		12.11.87
Рук. гр.	Жолудев		12.11.87
Пров.	Чеснова		12.11.87
Разраб.	Жолудева		12.11.87

2.870-1. 1-1 090

Разделительная стенка. Схема 9д.

Стадия	Лист	Листов
Р		1

ГИПРОНИГЕЛЬПРОМ г. Орел

1-1

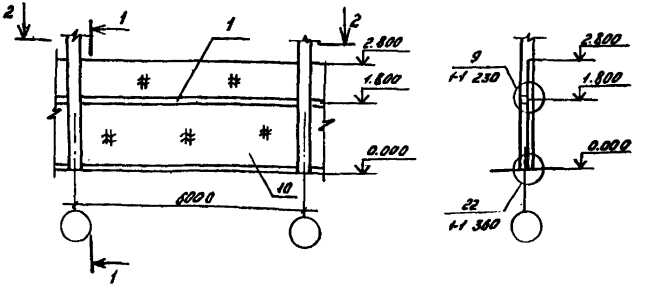

2-2

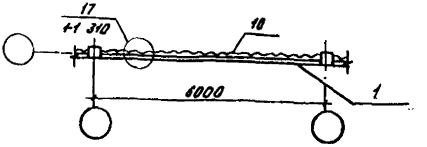

Инв. № подл.	Подпись и дата	Взам. инв. №	

Утв.	Павлинов		15.11.93
Н. контр.	Чикова		15.11.93
Гл. спец. отд.	Калнык		15.11.93
Гл. констр.	Тимошенко		15.11.93
Рук. гр.	Жолудев		15.11.93
Пров.	Жолудев		15.11.93
Разраб.	Коротков		15.11.93

2.870-1. 1-1 090 СБ

Разделительная стенка. Схема 9д. Сборочный чертеж.

Стадия	Масса	Масштаб
Р	-	1:100
Лист	Листов 1	

ГИПРОНИСЕЛЬПРОМ г. Орел

Формат	Зона	Поз	Обозначение	Наименование	Кол.	Примечание
				Документация		
А4			2.870-1.1-1 ОПЗ ТО	Техническое описание		
А4			2.870-1.1-1 100 СБ	Сборочный чертёж		
				Детали		
А4		1	2.870-1.2-1 010-01	Обвязочная балка Б02	1	0,14м³
А4		2	2.870-1.2-1 030	Изделие соединительное МС1	2	3,8 кг
А4		3	2.870-1.2-1 050	Изделие соединительное МС3	2	0,45кг
А4		4	2.870-1.2-1 060-02	Изделие соединительное МС4	8	0,55кг
А4		5	2.870-1.2-1 070	Изделие соединительное МС7	8	1,20 кг
Б4		6	2.870-1.1-1 101	Сетка 100/100/5/5 ГОСТ 8478-81, В-600, 1180	3	21,6кг
				Стандартные изделия		
		7		Болт М12×200.58.046 ГОСТ 7798-70	2	
		8		Гайка М12.5×046 ГОСТ 5915-70	18	
		9		Шайба 12.01.046 ГОСТ 5915-70	4	
				Материалы		
		10		Лист ВК ТУ 21-24-49-73	6	
		11		Доска 40×125 ГОСТ 24454-80, ℓ=5660	1	0,02м³
		12		Доска 19×100 ГОСТ 24454-80, ℓ=5600	2	0,01 м³

1. В спецификации учтен расход материалов по узлам 7, 13, 24.
2. Узлы 7, 13, 24 см. докум. 1-1.210, 1-1.270, 1-1.380.

Утв.	Павлинов		12.11.82
Н.контр.	Чикова		12.11.82
Гл.специал.	Колмык		12.11.82
Гл.констр.	Тимошенко		12.11.82
Рук.гр.	Шолудев		12.11.82
Пров.	Чеснова		12.11.82
Разраб.	Шолудева		12.11.82

2.870-1.1-1 100

Разделительная стенка. Схема 10д.

Стадия	Лист	Листов
Р		1

ГИПРОНИСЕЛЬПРОМ г. Орел

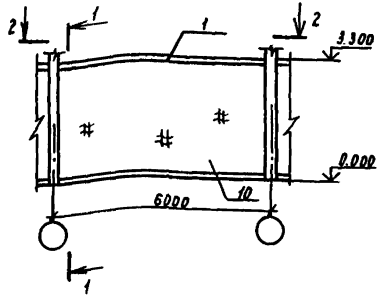

2-2

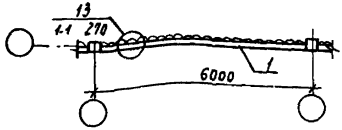

Инв.№ подл.	Подпись и дата	Взам.инв.№	

Утв	Павлинов		12.11.82
Н. контр	Чикова		12.11.82
Гл.специал	Колмык		12.11.82
Гл.констр	Тимошенко		12.11.82
Рук. гр.	Шолудев		12.11.82
Пров.	Шолудев		12.11.82
Разраб.	Коротков		12.11.82

2.870-1. 1-1 100 СБ

Разделительная стенка.
Схема 10д.
Сборочный чертеж.

Стадия	Масса	Масштаб
Р	—	1:100
Лист	Листов 1	

ГИПРОНИСЕЛЬПРОМ
г. Одесса

Формат	Зона	Поз.	Обозначение	Наименование	Кол.	Примеч.
				Документация		
А4			2.870-1. 1-1 ОПТО	Техническое описание		
А4			2.870-1. 1-1 110 СБ	Сборочный чертеж		
				Детали		
А4		1	2.870-1. 2-1 020-02	Обвязочная балка БО-7	1	0,675 м
А4		2	2.870-1. 2-1 040	Изделие соединительное МС2	1	8,47 кг
А4		3	2.870-1. 2-1 050	Изделие соединительное МС3	2	0,45 кг
А4		4	2.870-1. 2-1 080-04	Изделие соединительное МС14	9	0,88 кг*
А4		5	2.870-1. 2-1 090	Изделие соединительное МС15	9	0,47 кг
Б4		6	2.870-1. 1-1 111	Сетка $\frac{100/100/5/5}{1100}$ ГОСТ 8478-81, l=600	3	21,6 кг
				Стандартные изделия		
		7		Гайка М12.5×016 ГОСТ 5915-70	9	
				Материалы		
		8		Лист 8КТУ 21-24-49-73	6	
		9		Доска 19×100 ГОСТ 24454-80,		
				l = 5500	2	0,01 м³
		10		Доска 40×100 ГОСТ 24454-80,		
				l = 5550	1	0,022 м³
		11		Доска 25×100 ГОСТ 24454-80,		
				l = 5550	1	0,014 м³

1. В спецификации учтен расход материалов по узлам 10, 14, 26.
2. Узлы 10, 14, 26 см. докум. 1-1 240, 1-1 280, 1-1 480.

Утв.	Павлинов		13.11.91
Н.контр.	Цикова		13.11.91
Гл.специал.	Колмык		13.11.91
Гл. констр.	Тимошенко		13.11.91
Рук. гр.	Жолудев		13.11.91
Пров.	Чеснова		13.11.91
Разраб.	Жолудева		13.11.91

2.870-1. 1-1 110

Разделительная стенка. Схема 11 м.

Стадия	Лист	Листов
Р		1

ГИПРОНИСЕЛЬПРОМ

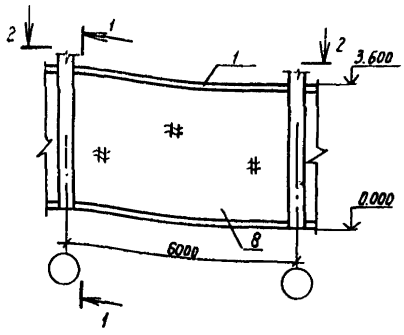

2-2

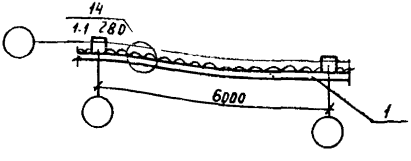

Утв.	Павлинов		12.11.87
Н.контр.	Чикова		12.11.87
Гл.специал.	Колмык		12.11.87
Гл.констр.	Тимошенко		12.11.87
Рук. гр.	Жолудев		12.11.87
Пров.	Жолудев		12.11.87
Разраб.	Коротков		12.11.87

2.870-1.1-1 110 СБ

Разделительная стенка. Схема 11 м. Сборочный чертеж.

Стадия	Масса	Масштаб
Р	–	1:100
Лист	Листов 1	

ГИПРОНИСЕЛЬПРОМ г. Орел

Инв. № подл. | Подпись и дата | Взам. инв. №

Формат	Зона	Поз.	Обозначение	Наименование	Кол.	Примеч.
				Документация		
А4			2.870-1. 1-1 010 ТО	Техническое описание		
А4			2.870-1. 1-1 120 СБ	Сборочный чертеж		
				Детали		
А4		1	2.870-1. 2-1 010-01	Обвязочная балка БО2	1	0,14 м³
А4		2	2.870-1. 2-1 030	Изделие соединительное МС1	2	3,8 кг
А4		3	2.870-1. 2-1 060	Изделие соединительное МС4	9	0,55 кг
А4		4	2.870-1. 2-1 070	Изделие соединительное МС7	9	1,20 кг
Б4		5	2.870-1. 1-1 021	Сетка 100/100/5/3 ГОСТ 8478-81, ℓ=6000 1100	3	21,6 кг
Б4		6	2.870-1. 1-1 122	Уголок Б-75×50×5 ГОСТ 8510-72 ℓ=70 ВСт3кп2-1 ГОСТ 535-79	2	0,34 кг
				Стандартные изделия		
		7		Болт М12×170.58.016 ГОСТ 7798-70	2	
		8		Гайка М12.5×016 ГОСТ 5915-70	20	
		9		Шайба 12.01.016 ГОСТ 11371-78	4	
				Материалы		
		10		Гернит ф50 ГОСТ 5.1011-71	10	2,8 п.м.
		11		Панель ПЭА-Сг 2.8×0.6×0.12 ТУ 21-24-82-81	9	без утеплителя
		12		Доска 19×100 ГОСТ 24454-80, ℓ=5850	2	0,01 м³
		13		Доска 40×125 ГОСТ 24454-80, ℓ=5650	1	0,02 м³

1. В спецификации учтен расход материалов по узлам 8, 15, 27.
2. Узлы 8, 15, 27 см. докум. 1-1 220, 1-1 290, 1-1 400.

Утв.	Павлинов		08.11.82
Н.контр.	Чикова		08.11.82
Гл.спец.пр.	Колмык		08.11.82
Гл.констр.	Типошенко		08.11.82
Рук.гр.	Жолудев		08.11.82
Пров.	Чеснова		08.11.82
Разраб.	Жолудева		08.11.82

2.870-1.1-1 120

Разделительная стенка. Схема 12д.

Стадия	Лист	Листов
Р	1	1

ГИПРОНИСЕЛЬПРОМ г. Орёл

Копировал Муратова Формат А4

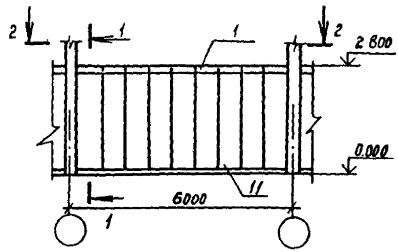

1-1

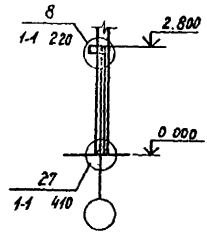

2 - 2

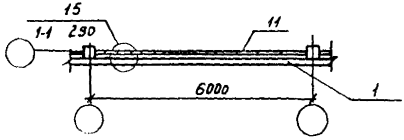

Утв.	Павлинов		
Н.контр.	Чикова		
Гл.специал.	Колтык		
Гл.констр.	Тимошенко		
Рук. гр.	Жолудев		
Пров.	Жолудев		
Разраб.	Коротков		

2.870-1.1-1 120 СБ

Разделительная стенка. Схема 12д. Сборочный чертеж.

Стадия	Масса	Масштаб
Р	—	1:100
Лист	Листов 1	

ГИПРОНИСЕЛЬПРОМ г. Орел

Формат	Зона	Поз.	Обозначение	Наименование	Кол	Примечание
				Документация		
А4			2.870-1.1-1 010 ТО	Техническое описание		
А4			2.870-1.1-1 130 СБ	Сборочный чертёж		
				Детали		
А4		1	2.870-1.2-1 020-01	Обвязочная балка Б06	1	0,675 т
А4		2	2.870-1.2-1 090	Изделие соединительное МС15	8	0,79 кг
А4		3	2.870-1.2-1 040	Изделие соединительное МС2	1	8,47 кг
А4		4	2.870-1.2-1 080	Изделие соединительное МС10	8	0,72 кг
Б4		5	2.870-1.1-1 131	Сетка $\frac{100/150/5/5}{1100}$ ГОСТ 8478-81, ℓ=6000	3	21,6 кг
Б4		6	2.870-1.1-1 132	Уголок $\frac{Б-75\times50\times5\ ГОСТ\ 8510-72}{ВСт3кп2-1\ ГОСТ\ 535-79}$, ℓ=70	2	0,34 кг
				Стандартные изделия		
		7		Гайка М12.5.046 ГОСТ 5915-70	8	
				Материалы		
		8		Гернит ф50 ГОСТ 5.1011-71	10	2,8 п.м
		9		Доска 19×100 ГОСТ 24454-80		
				ℓ=5600	2	0,01 м³
		10		Доска 40×100 ГОСТ 24454-80,		
				ℓ=5600	1	0,02 м³
		11		Панель ПЭА-Ст 2,8×0,6×0,12		
				ТУ 21-24-82-81	9	без утеплителя

1. В спецификации учтен расход материалов по узлам 11, 20, 27.
2. Узлы 11, 20, 27 см. докум. 1-1 250, 1-1 340, 1-1 410.

Взам. инв. №

Подпись и дата

Инв. № подл.

Утв.	Павлинов		12.11.87
Н. контр.	Чикова		12.11.87
Гл. специал.	Колмык		12.11.87
Гл. констр.	Тимошенко		12.11.87
Рук. гр.	Жолудев		12.11.87
Пров.	Чеснова		12.11.87
Разраб.	Шолудев		12.11.87

2.870-1.1-1 130

Разделительная стенка. Схема 13 м.

Стадия	Лист	Листов
Р		1

ГИПРОНИСЕЛЬПРОМ г. Орел

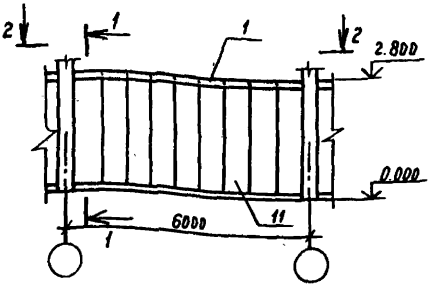

1-1

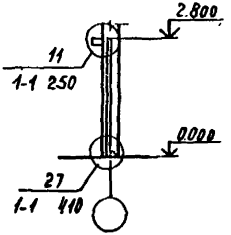

2-2

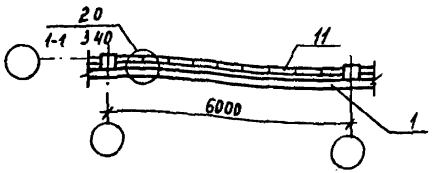

Утв.	Павлинов		18.11.87
Н.контр	Чикова		18.11.87
Гл.специал	Колмык		18.11.87
Рук.конст	Тимощенко		18.11.87
Рук.гр.	Жолудев		18.11.87
Пров.	Жолудев		18.11.87
Разраб.	Коротков		18.11.87

2.870-1. 1-1 130 СБ

Разделительная стенка. Схема 13 м. Сборочный чертеж.

Стадия	Масса	Масштаб
Р	–	1:100
Лист	Листов 1	

ГИПРОНИСЕЛЬПРОМ г. Орел

Формат	Зона	Поз	Обозначение	Наименование	Кол.	Примечание
				Документация		
А4			2.870-1.1-1 0407О	Техническое описание		
А4			2.870-1.1-1 140 СБ	Сборочный чертёж		
				Детали		
А4		1	2.870-1.2-1 020	Обвязочная балка БО5	1	0,675 т
А4		2	2.870-1.2-1 090	Изделие соединительное МС15	8	0,79 кг
А4		3	2.870-1.2-1 040	Изделие соединительное МС2	1	8,47 кг
А4		4	2.870-1.2-1 080	Изделие соединительное МС10	8	0,72 кг
Б4		5	2.870-1.1-1 141	Сетка $\frac{100/100/5/5}{1100}$ ГОСТ 8478-81, ℓ=6000	3	21,6 кг
Б4		6	2.870-1.1-1 142	Уголок Б-75×50×5 ГОСТ 8510-72 ℓ=70 / В Ст3кп2-I ГОСТ 535-79	2	0,34 кг
				Стандартные изделия		
		7		Гайка М12,5×016 ГОСТ 5915-70	8	
				Материалы		
		8		Гернит ф35 ГОСТ 5,1011-71	10	3,6 п.м.
		9		Доска 19×100. ГОСТ 24454-80,		
				ℓ = 5600	2	0,01 м³
		10		Доска 40×100 ГОСТ 24454-80		
				ℓ = 5650	1	0,02 м²
		11		Панель ПЭА-Ст 3,6×0,6×0,14		
				ТУ 21-24-97-82	9	без утеплителя

1. В спецификации учтен расход материалов по узлам 11, 20, 27.
2. Узлы 11, 20, 27 см. докум. 1-1 250, 1-1 340, 1-1 410.

Инв.№ подл. | Подпись и дата | Взам. инв.№

Утв.	Павлинов		12.82
Н.контр.	Чихова		12.82
Гл.спец.отд.	Колмык		12.82
Гл.констр.	Тимошенко		12.82
Рук.гр.	Жолудев		12.82
Пров.	Жолудев		12.82
Разраб.	Жолудева		12.82

2.870-1.1-1 140

Разделительная стенка. Схема 14 м.

Стадия	Лист	Листов
Р	1	1

ГИПРОНИСЕЛЬПРОМ
г. Орел

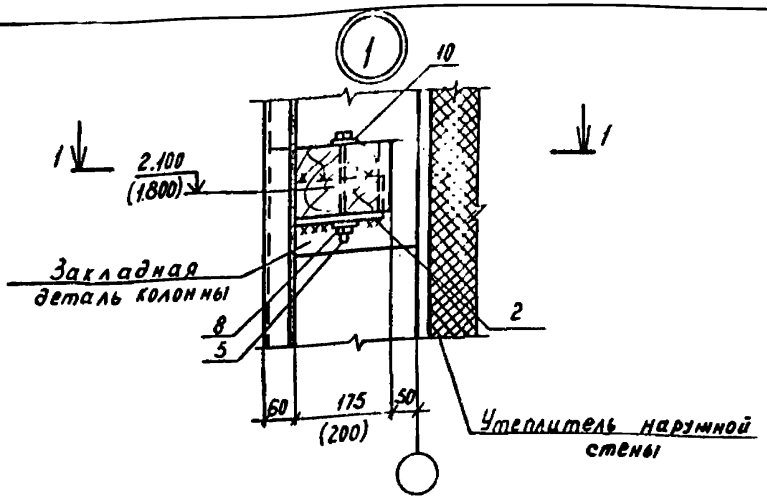

1-1

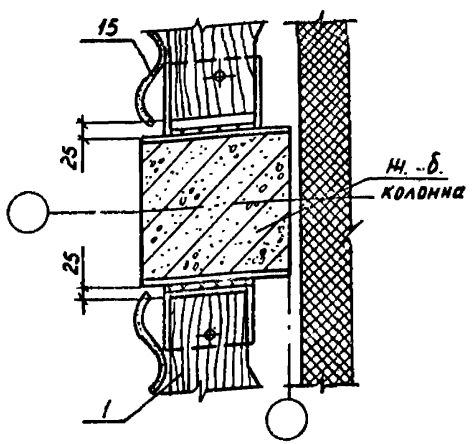

Значения в скобках даны для обвязочной балки хранилищ моркови

Утв.	Павлинов		18.11.92
Н.контр.	Чикова		18.11.92
Гл.спец.отд.	Колмык		18.11.92
Гл.констр.	Тимашенко		18.11.92
Рук.гр.	Жолудев		18.11.92
Провер.	Жолудев		18.11.92
Разраб.	Коротков		18.11.92

2.870-1.1-1 150

Узел 1. Крепление обвязочной балки к колонне.

Стадия	Масса	Масштаб
Р	—	1:10
Лист	Листов 1	

ГИПРОНИСЕЛЬПРОМ г. Орёл

Инв.№ подл. | Подпись и дата | Взам.инв.№

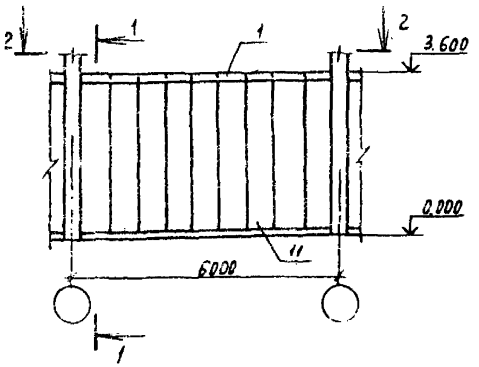

1-1

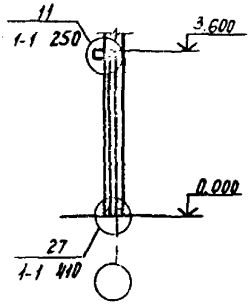

2-2

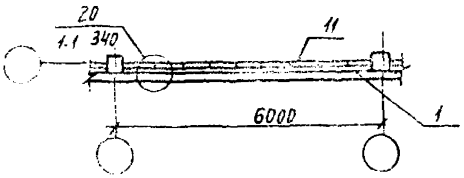

Утв.	Павлинов		18.11.82
Н.контр.	Чикова		18.11.82
Зарегистр.	Колмык		18.11.82
Н.констр.	Тимошенко		18.11.82
Рук. гр.	Шолудев		18.11.82
Пров.	Шолудев		18.11.82
Разраб.	Коротков		18.11.82

2.870-1. 1-1 140 СБ

Разделительная стенка
Схема 14ж.
Сборочный чертеж.

Стадия	Масса	Масштаб
Р	–	1:100
Лист	Листов 1	

ГИПРОНИСЕЛЬПРОМ

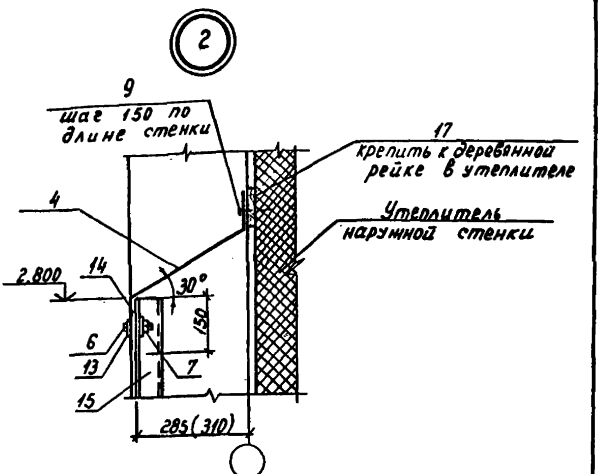

1. Винты поз 6 установить с шагом 668 мм.
2. Значения в скобках даны для хранилищ моркови.

Утв.	Павлинов			2.870-1.1-1 160		
Гл.констр.	Чикова					
Спецотд.	Колмык					
Гл.констр.	Тимошенко					
Рук.гр.	Молодев			Узел 2. Крепление сетки.	Стадия	Масса	Масштаб
Пров.	Молодев				Р	–	1:10
Разраб.	Коротков				Лист	Листов 1	
					ГИПРОНИСЕЛЬПРОМ г.Орел		

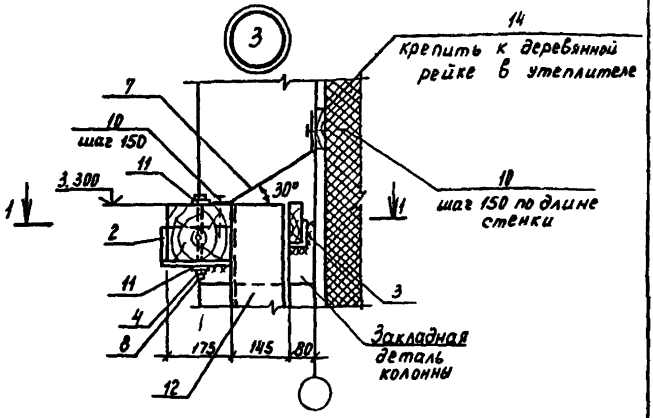

1-1

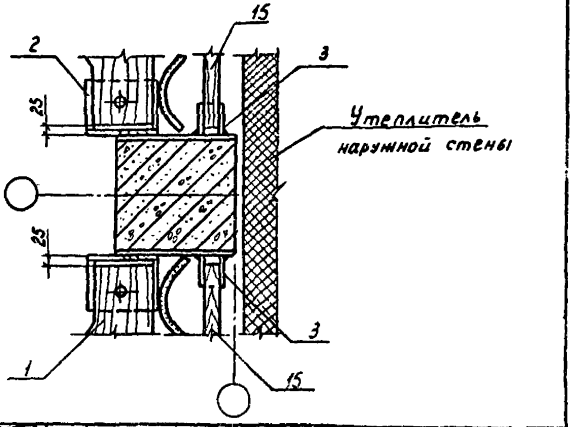

Утв.	Павлинов		5.11.82
Н.контр.	Чикова		12.11.82
Гл.специал.	Колмык		12.11.82
Гл.констр.	Тимрщенко		12.11.82
Рук.гр.	Шолудев		12.11.82
Провер.	Шолудев		12.11.82
Разраб.	Коротков		12.11.82

2.870-1. 1-1 170

Узел 3
Крепление обвязочной балки к колонне.

Стадия	Масса	Масштаб
Р	—	1:10
Лист	Листов 1	

ГИПРОНИИСЕЛЬПРОМ
г. Орел

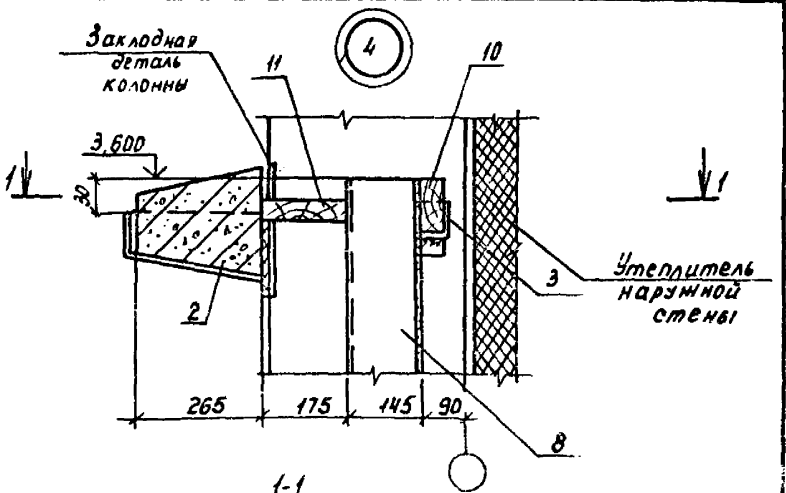

1-1

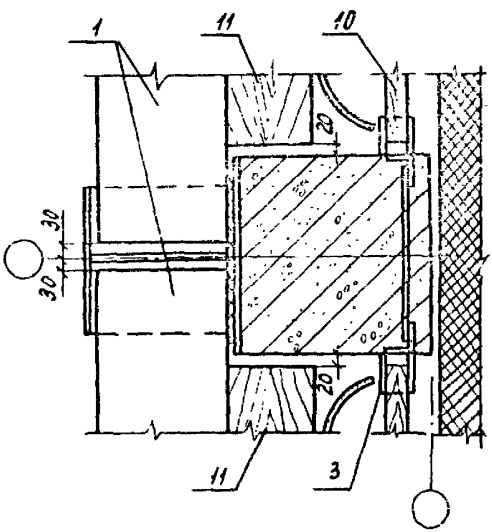

Утв.	Павлинов		
Гл. контр.	Чикова		
Гл. спец. отд.	Колмык		
Гл. констр.	Тимошенко		
Рук. гр.	Жолудев		
Пров.	Жолудев		
Разраб.	Коротков		

2.870-1.1-1 180

Узел 4

Крепление обвязочной балки к колонне

Стадия	Масса	Масштаб
Р	–	1:10

Лист | Листов 1

ГИПРОНИСЕЛЬПРОМ

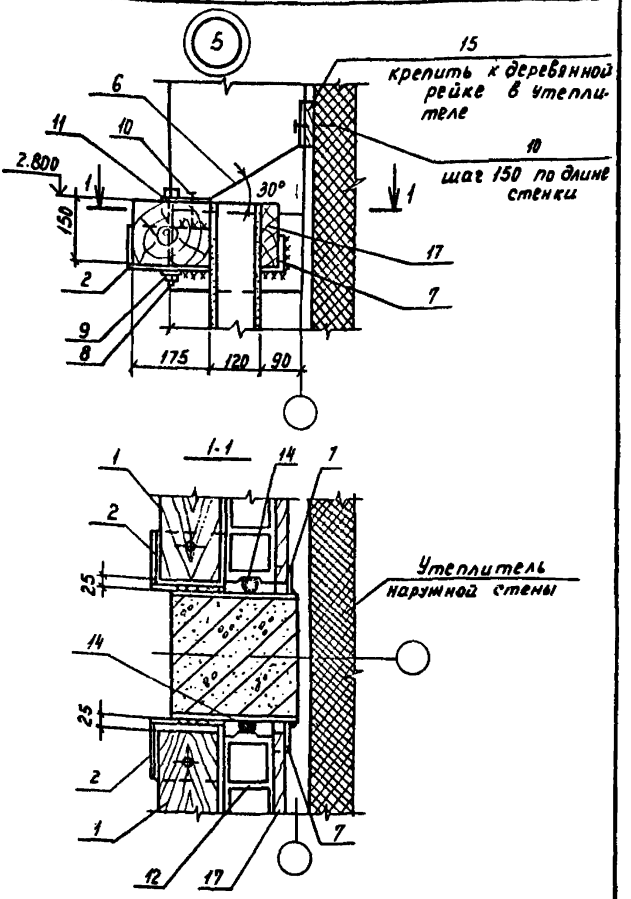

Утв.	Павличков		18.11.92
Н.контр.	Чикова		18.11.92
Гл.специал.	Колмык		18.11.92
Гл.констр.	Тимощенко		18.11.92
Рук. гр.	Жолудев		18.11.92
Провер.	Жолудев		18.11.92
Разраб.	Коротков		18.11.92

2.870-1. 1-1 190

Узел 5.
Крепление обвязочной балки к колонне.

Стадия	Масса	Масштаб
Р	—	1:10
Лист	Листов 1	

ГИПРОНИСЕЛЬПРОМ
г. Орел

6

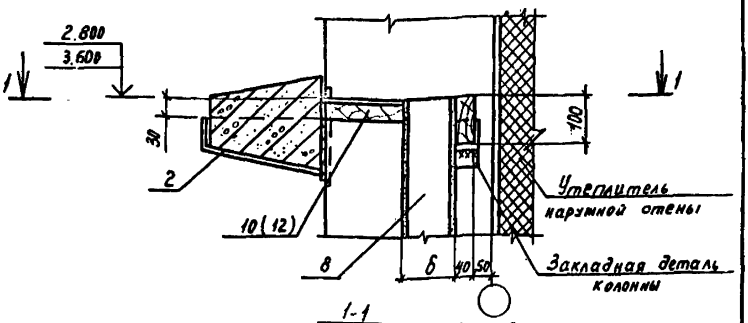

1-1

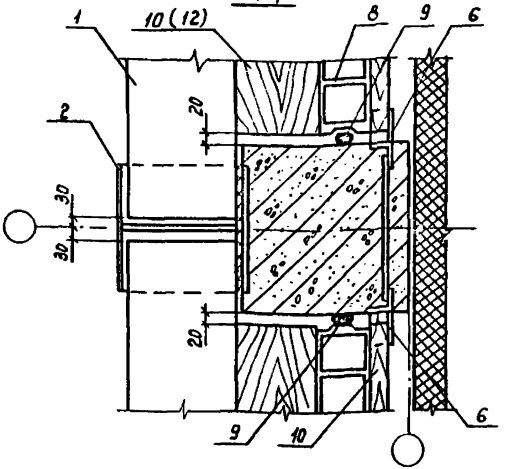

Позиции 6 скобках даны для схемы 7м.

Утв.	Павлинов		8.11.87
Н.контр.	Чикова		18.11.87
Гл.специал.	Колмык		18.11.87
Гл.констр.	Тимошенко		18.11.87
Рук.гр.	Молудева		18.11.87
Пров.	Чеснова		18.11.87
Разраб.	Коротков		18.11.87

2.870-1.1-1 200

Узел 6.
Крепление обвязочной балки к колонне.

Стадия	Масса	Масштаб
Р	–	1:10
Лист	Листов 1	

ГИПРОНИСЕЛЬПРОМ
г. Орел

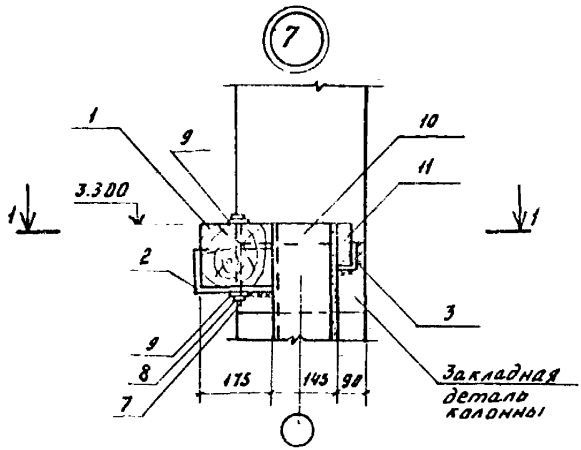

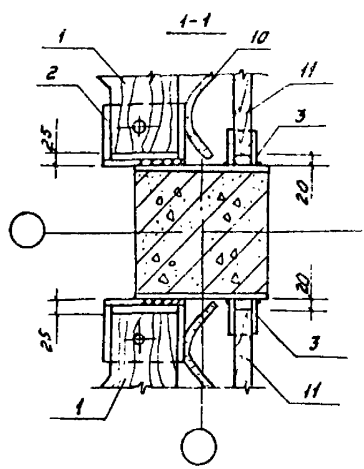

Утв.	Лавлинов		12.11.87
Н.контр	Дихова		12.11.87
Гл.спец.отд.	Колмык		12.11.87
Гл.констр	Тихошенко		12.11.87
Рук. гр.	Жолобов		12.11.87
Пров.	Чеснов		12.11.87
Разраб.	Перетягинских		12.11.87

2.870-1.1-1 210

Узел 7
Крепление связевой балки к колонне

Стадия	Масса	Масштаб
Р		1:10
Лист	Листов 1	

ГИПРОНИГЕЛЬПРОМ

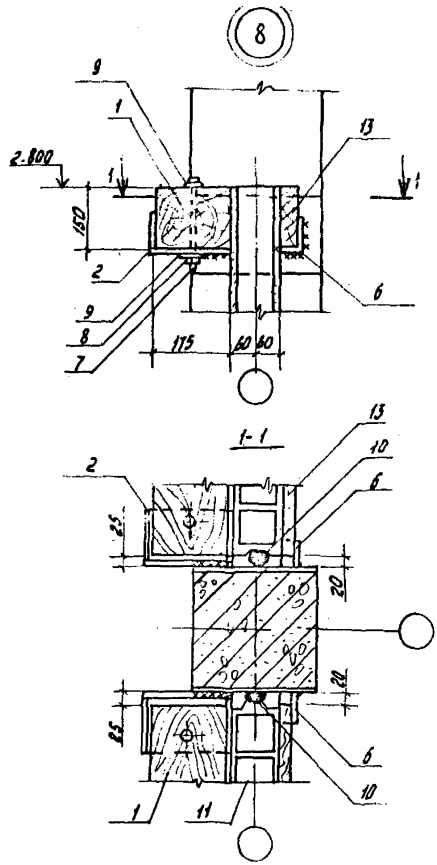

Утв.	Павлинов		18.11.82
Н. контр.	Чикова		18.11.82
Гл. спец. отд.	Колмык		18.11.82
Гл. констр.	Тимощенко		18.11.82
Рук. гр.	Жолудев		18.11.82
Провер.	Чеснова		18.11.82
Разраб.	Казаралова		18.11.82

2.870 – 1. 1-1 220

Узел 8.
Крепление обвязочной балки к колонне.

Стадия	Масса	Масштаб
Р	-	1:10

Лист | Листов 1

ГИПРОНИСЕЛЬПРОМ
г. Орел

18472-02 51

Копировал Фомушкина

Формат А4

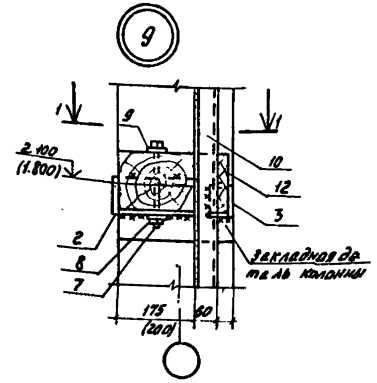

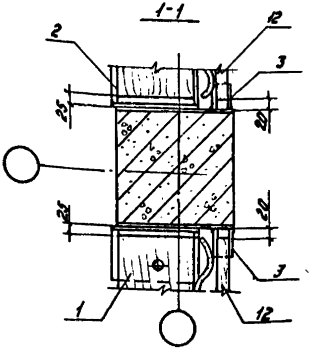

Значения в скобках даны для схемы 9Д.

Утв.	Павлинов		12.11.87
Н. контр.	Чикова		17.11.87
Гл. спец. отд.	Колчик		16.11.87
Гл. конструктор	Тимошенко		16.11.87
Рук. гр.	Жолудев		16.11.87
Пров.	Жолудев		16.11.87
Разраб.	Коротков		16.11.87

2.870-1. 1-1 230

Узел 9.
Крепление одвязочной балки к колонне.

Стадия	Масса	Масштаб
Р	-	1:10
Лист	Листов 1	

ГИПРОНИСЕЛЬПРОМ
г. Орел

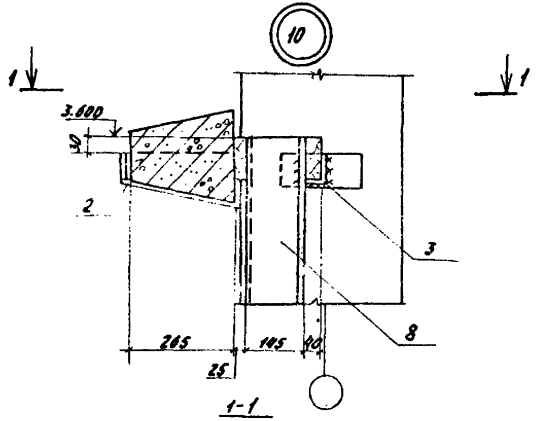

1-1

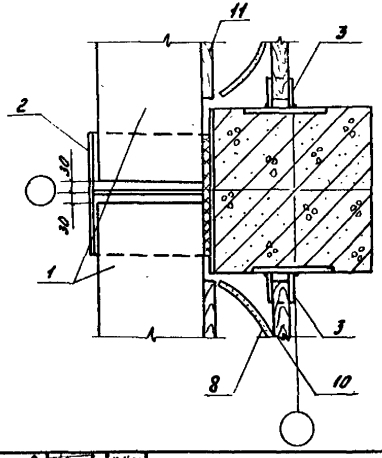

Утв.	Пеплинов		
Н.контр.	Чикова		
Гл.специалист	Колмык		
Гл.конструктор	Тишошенко		
Рук. гр.	Жолудев		
Проверил	Жолудев		
Разраб.	Коротков		

2.870-1. 1-1 240

Узел 10.
Крепление обвязочной балки к колонне.

Стадия	Масса	Масштаб
Р	—	1:10
Лист	Листов 1	

ГИПРОНИСЕЛЬПРОМ г. Орел

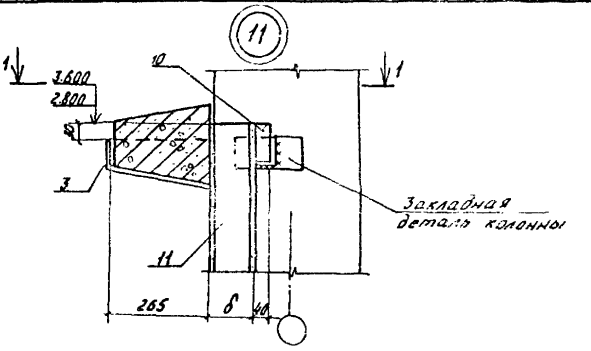

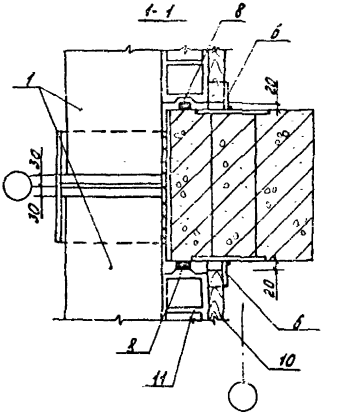

Утв.	Павликов	[signature]	18.11.82
Н.контр.	Чикова	[signature]	18.11.82
Гл.спец.отд.	Колмык	[signature]	18.11.82
Гл.констр.	Тимошенко	[signature]	18.11.82
Рук.гр.	Жолудев	[signature]	18.11.82
Пров.	Жолудев	[signature]	18.11.82
Разраб.	Коротков	[signature]	18.11.82

2.870-1. 1-1 250

Узел 11.
Крепление обвязочной балки к колонне.

Стадия	Масса	Масштаб
Р	—	1:10

Лист | Листов 1

ГИПРОНИСЕЛЬПРОМ
г. Орел

Взам. инв. №

Подпись и дата

Инв. № подл.

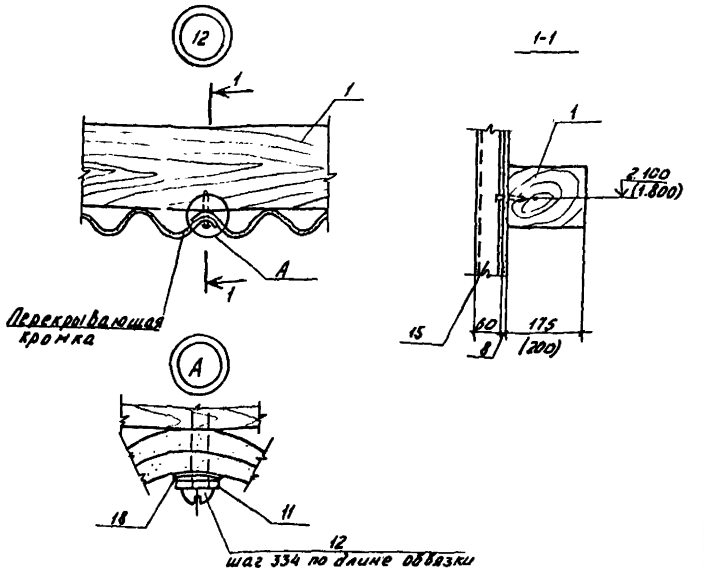

Значения в скобках даны для обвязочных балок хранилищ моркови.

Утв.	Павлинов		15.11.87
Н.контр.	Чикова		15.11.87
Гл.специал.	Колмык		15.11.87
Гл.констр.	Тимошенко		15.11.87
Рук.гр.	Жолудев		15.11.87
Пров.	Жолудев		15.11.87
Разраб.	Коротков		15.11.87

2.870-1. 1-1 260

Узел 12. Крепление асбестоцементных листов к обвязочной балке

Стадия	Масса	Масштаб
Р	-	1:10
Лист	Листов 1	

ГИПРОНИСЕЛЬПРОМ г.Орел

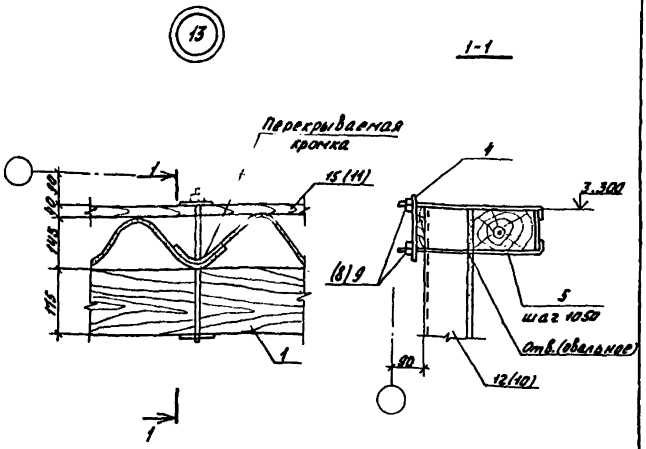

Позиции в скобках даны для схемы 10д.

Утв.	Павлинов		18.11.82
Н.контр.	Чикова		18.11.82
Гл.спец.отд.	Колчык		18.11.82
Гл.констр.	Тимошенко		18.11.82
Рук.гр.	Жолудев		18.11.82
Пров.	Жолудев		18.11.82
Разраб.	Коротков		18.11.82

2.870-1. 1-1 270

Узел 13.
Крепление асбестоцементных листов к обвязочной балке.

Стадия	Масса	Масштаб
Р	—	1:10

Лист | Листов 1

ГИПРОНИСЕЛЬПРОМ
г. Орел

Инв.№ подл. | Подпись и дата | Взам. инв.№

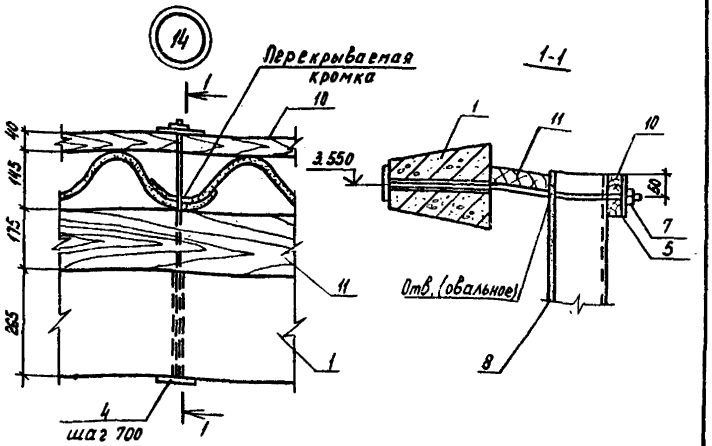

[illegible]	[illegible]	[illegible]	[illegible]
[illegible]	[illegible]	[illegible]	[illegible]
[illegible]	[illegible]	[illegible]	[illegible]
[illegible]	[illegible]	[illegible]	[illegible]
[illegible]	[illegible]	[illegible]	[illegible]
Пров	[illegible]	[illegible]	[illegible]
Разраб.	Коротков	[illegible]	[illegible]

2 870-1. 1-1 280

Узел 14.
Крепление асбестоцементных листов к обвязочной балке.

Стад.	Масса	Масштаб
Р	—	1:10
Лист	Листов 1	

ГИПРОНИСЕЛЬПРОМ

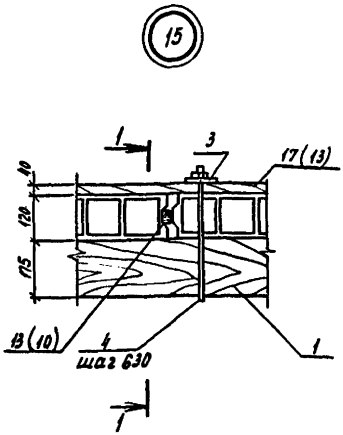

Позиции в скобках даны для схемы 12д.

Утв.	Павлинов		12.11.87
Н. контр.	Чикова		12.11.87
Гл. специал.	Колмык		12.11.87
Гр. констр.	Тимошенко		12.11.87
Рук. гр.	Жолудев		12.11.87
Пров.	Жолудев		12.11.87
Разраб.	Коротков		12.11.87

2.870-1.1-1 290

Узел 15.
Крепление асбестоцементных экструзионных панелей к обвязочной балке.

Стадия	Масса	Масштаб
Р	—	1:10
Лист	Листов 1	

ГИПРОНИСЕЛЬПРОМ г. Орёл

Инв. № подл. | Подпись и дата | Взам. инв. №

18472-02 58

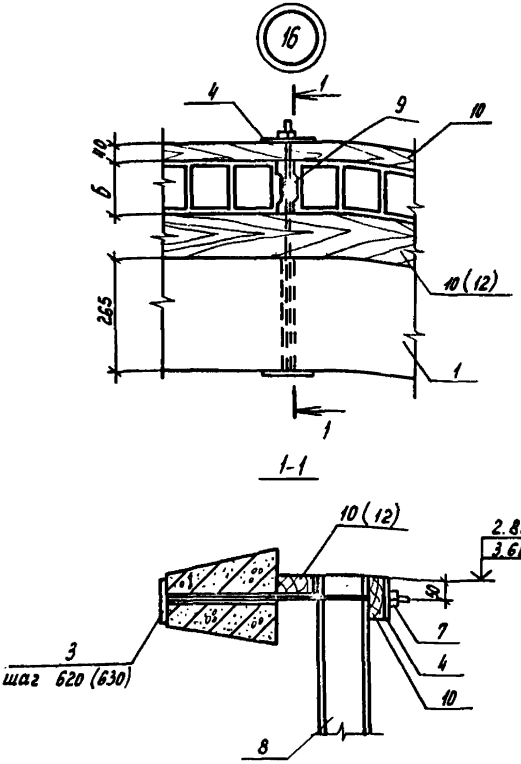

Значения в скобках даны для схемы 7 м.

При несовпадении швов панелей с отверстиями в обвязочной балке отверстия в экструзионных панелях сверлить по месту.

тв.	Павлинов		18.11.87
конт.	Цикова		18.11.87
пецотд	Колмык		18.11.87
констр.	Тимошенко		18.11.87
к. гр.	Жолудев		18.11.87
Пров.	Жолудев		18.11.87
Гразраб	Коротков		18.11.87

2.870-1. 1-1 300

Узел 16.
Крепление асбестоцементных экструзионных панелей к обвязочной балке.

Стадия	Масса	Масштаб
Р	—	1:10
Лист	Листов 1	

ГИПРОНИСЕЛЬПРОМ
г. Орел

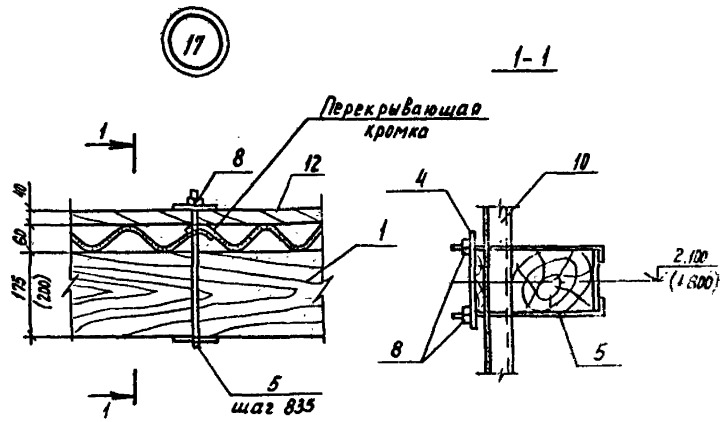

Значения в скобках даны для схемы 9д.

Утв.				2.870-1.1-1 310			
Н.контр.							
Рук. гр.				Узел 17. Крепление асбестоцементных листов к обвязочной балке.	Стадия	Масса	Масштаб
Пров.	Жолудев				Р	—	
Разраб.	Коротков				Лист	Листов	
					ГИПРОНИСЕЛЬПРОМ г. Орел		

18

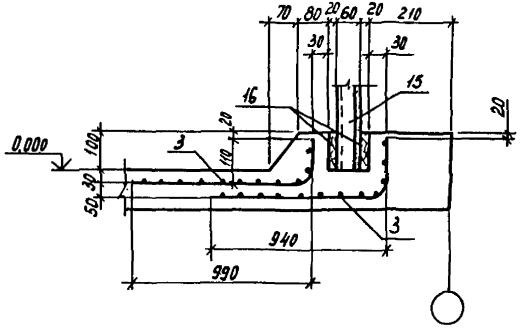

Сетки поз. 3 гнуть по месту.

Утв.	Павлинов			2.870-1. 1-1 320	
Н. контр	Чикова				
Гл. спец. отд	Колмык				
Гл. констр	Тимошенко			Узел 18. Заделка асбестоцементных листов в пол.	Стадия: Р; Масса: —; Масштаб: 1:10
Рук. гр	Жолудев				Лист; Листов 1
Пров.	Жолудев				ГИПРОНИСЕЛЬПРОМ г. Орел
Разраб.	Коротков				

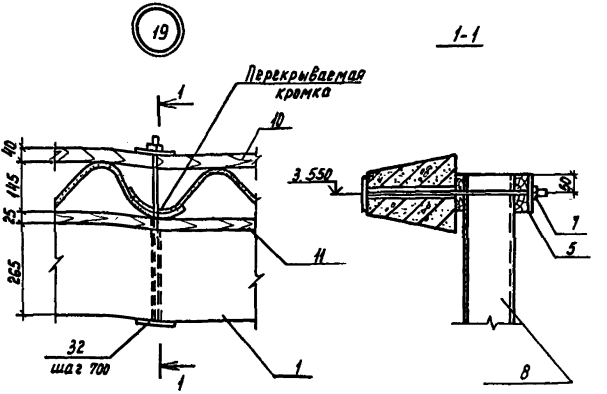

Утв.	Павлинов		
Н. контр.	Чикова		
Гл. специал.	Колмык		
Гл. констр.	Тимошенко		
Рук. гр.	Жолудев		
Пров.	Жолудев		
Разраб.	Коротков		

2.870-1. 1-1 330

Узел 19.
Крепление асбестоцементных листов к обвязочной балке.

Стадия	Масса	Масштаб
Р	–	1:10

Лист | Листов 1

ГИПРОНИСЕЛЬПРОМ

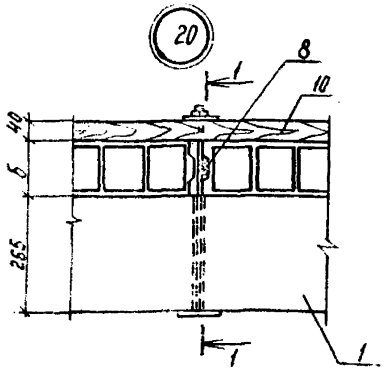

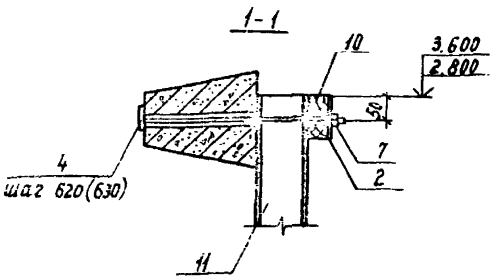

1. Значения в скобках даны для схемы 13 м.
2. При несовпадении швов панелей с отверстиями в обвязочной балке отверстия в экструзионных панелях сверлить по месту.

Гл.в.	Павликов		
Н.отд.	Чикова		
Гл.спец.	Колпык		
Гл.констр.	Тимошенко		
Рук.гр.	Шолудев		
Пров.	Шолудев		
Разраб.	Короткав		

2.870-1.1-1 340

Узел 20.
Крепление асбестоцементных экструзионных панелей к обвязочной балке

Стадия	Масса	Масштаб
Р	—	1:10
Лист	Листов 1	

ГИПРОНИСЕЛЬПРОМ
г. Орёл

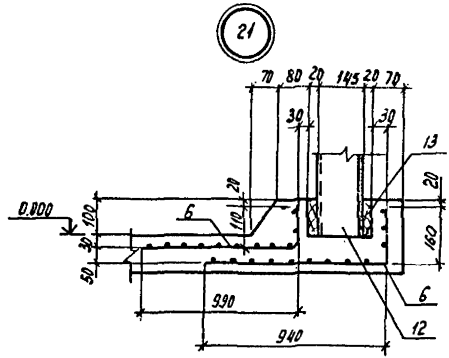

Сетки поз. 6 гнуть по месту.

Утв.	Павлинова		12.12.92
Н.контр.	Чикова		12.12.92
Гл.специал.	Колмык		12.12.92
Гл.констр.	Тимощенко		12.12.92
Рук. гр.	Жолудев		12.12.92
Пров.	Жолудев		12.12.92
Разраб.	Коротков		12.12.92

2.870-1. 1-1 350

Узел 21.
Заделка асбестоцементных листов в пол.

Стадия	Масса	Масштаб
Р	—	1:10
Лист	Листов 1	

ГИПРОНИСЕЛЬПРОМ
г. Орел

Инв. № подл. | Подпись и дата | Взам. инв. №

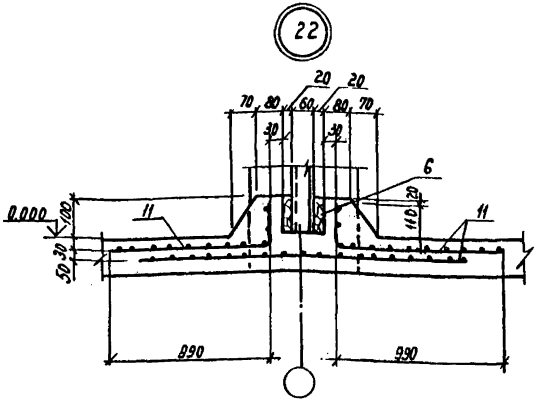

Сетки под 11 снять по месту.

Утв.	Павлинов		19.11.92
Н.контр.	Чикова		19.11.92
Гл.специал.	Колмык		19.11.92
Гл.конст.	Тимошенко		19.11.92
Рук.гр.	Жолудев		19.11.92
Пров.	Жолудев		19.11.92
Разраб.	Коротков		19.11.92

2.870-1.1-1 360

Узел 22.
Заделка асбестоцементных листов в пол.

Стадия	Масса	Масштаб
Р	—	1:10
Лист	Листов 1	

ГИПРОНИСЕЛЬПРОМ
2 Пред

(23)

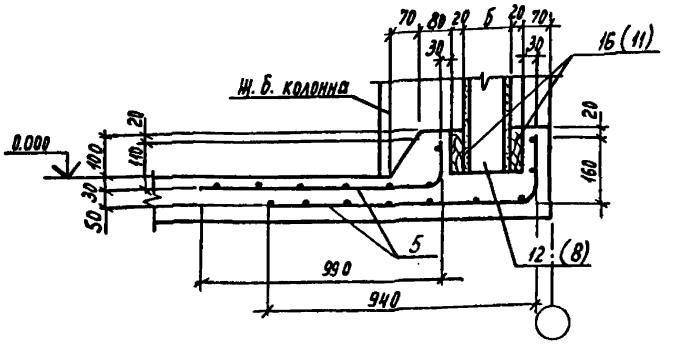

1. Сетки поз. 5 гнуть по месту.
2. Позиции в скобках даны для схем 6м и 7м.

Утв.	Павлинов		18.11.92
Н. контр.	Чукова		18.11.92
Гл. спец. отд	Колмык		18.11.92
Гл. констр	Тимошенко		18.11.92
Рук. гр.	Жолудев		18.11.92
Пров.	Жолудев		18.11.92
Разраб.	Коротков		18.11.92

2.870-1.1-1 370

Узел 23.
Заделка асбестоцементных экструзионных панелей в пол.

Стадия	Масса	Масштаб
Р	—	1:10
Лист	Листов 1	

ГИПРОНИСЕЛЬПРОМ г. Орел

Инв. № подл. | Подпись и дата | Взам. инв. №

Копировал Муратова 18472-02 66 Формат А4

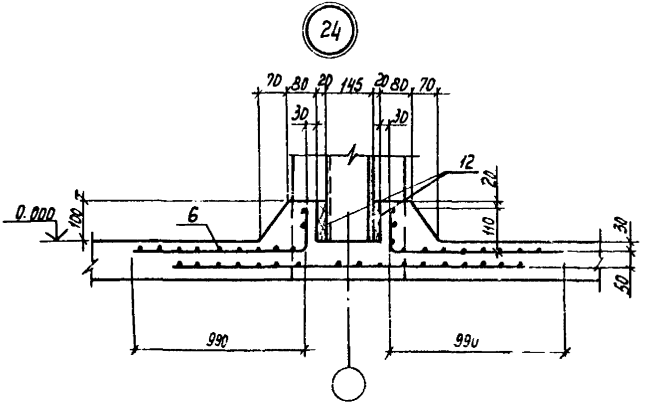

Сетки поз. 6 гнуть по месту.

Утв.	Павлинов		18.11.82	2.870-1 1-1 380
Н.контр.	Чикова		18.11.82	
Гл.спец.	Колмык		18.11.82	
Гл.констр.	Тимошенко		18.11.82	Узел 24. Заделка асбестоцементных листов в пол
Рук. гр.	Жолудев		18.11.82	
Пров.	Жолудев		18.11.82	
Разраб.	Коротков		18.11.82	

Стадия	Масса	Масштаб
Р	–	

ГИПРОНИСЕЛЬПРОМ г. Орел

18472-02 С7

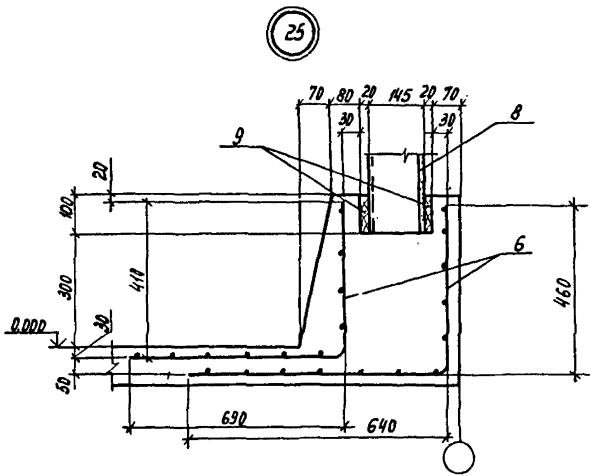

Сетки поз. 6 гнуть по месту.

Утв.	Павлинов		10.11.82
Н. контр.	Чикова		10.11.82
Гл. специал.	Колмык		10.11.82
Гл. констр.	Тимощенко		10.11.82
Рук. гр.	Жолудев		10.11.82
Пров.	Жолудев		10.11.82
Разраб.	Коротков		10.11.82

2.870-1.1-1 390

Узел 25.
Заделка асбестоцементных листов в пол.

Стадия	Масса	Масштаб
Р	—	1:10
Лист	Листов 1	

ГИПРОНИСЕЛЬПРОМ
г. Орел

Инв. № подл. | Подпись и дата | Инв. № дубл.

26

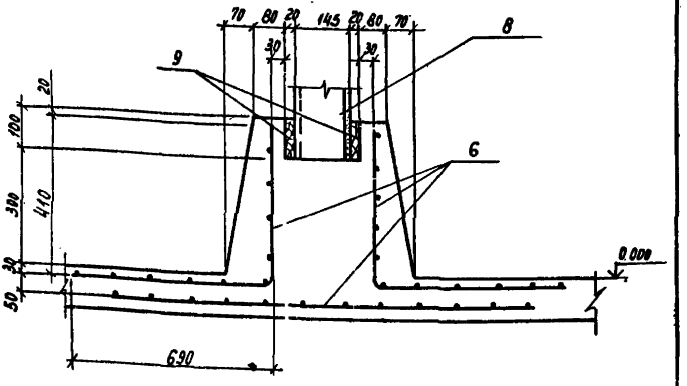

Сетки поз. 6 гнуть по месту.

Утв.	Павлинов		18.11.87
Н.контр.	Чикова		18.11.87
Гл.специал.	Колмык		18.11.87
Гл.констр.	Тимощенко		18.11.87
Рук. гр.	Жолудев		18.11.87
Пров.	Жолудев		18.11.87
Разраб.	Коротков		18.11.87

2.870-1. 1-1 400

Узел 26.
Заделка асбестоцементных листов в пол.

Стадия	Масса	Масштаб
Р	–	1:10
Лист	Листов	

ГИАПРОНИСЕЛЬПРОМ
г. Орел

27

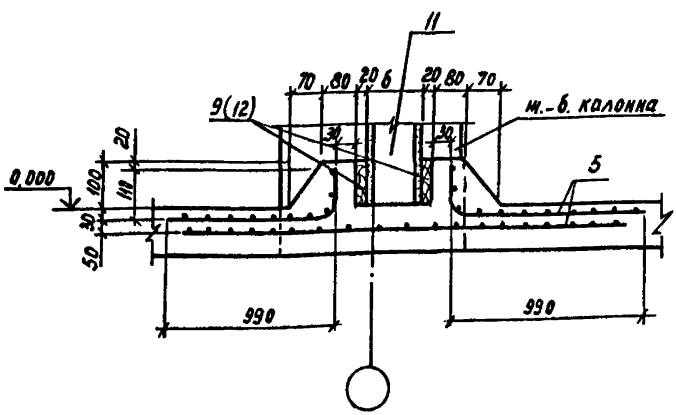

1. Сетки поз. 5 гнуть по месту.
2. Позиции в скобках даны для схемы 12д.

Утв.	Павлинов		18.11.82
Н. контр.	Чикова		18.11.82
Зам. спец. отд.	Колмык		18.11.82
Гл. конструк.	Тимошенко		18.11.82
Рук. гр.	Жолудев		18.11.82
Пров.	Жолудев		18.11.82
Разраб.	Коротков		18.11.82

2.870-1.1-1 410

Узел 27.
Заделка асбестоцементных экструзионных панелей в пол.

Стадия	Масса	Масштаб
Р	–	1:10
Лист	Листов 1	

ГИПРОНИСЕЛЬПРОМ
г. Орел

Инв. № подл. | Подпись и дата | Взам. инв. №

Разбивка закладных деталей колонны	Марка схемы стенки	h	Усилие на закладную деталь, кг	Марка закладной детали	Серия
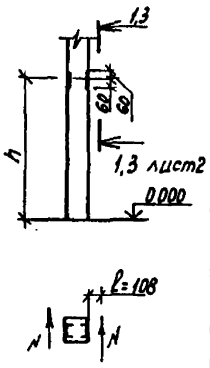	1д, 8д	2,100	436,0	МИ1-28	3.400-6/76
	2д, 9д	1,800	698,3		
	3д, 10д	3,240	493,1		
	5д, 12д	2,740	453,2		
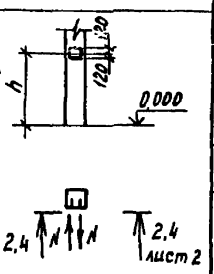	4н, 11н	3,500	1359,6	МИ1-28 (2 шт)	3.400-6/76
	6н, 13н	2,700	906,4		
	7н, 14н	3,500	1607,2		

Утв.	Павлинов		18.11.87
Н. контр.	Чикова		18.11.87
Гл. специ.	Колмык		18.11.87
Гл. констр.	Тимошенко		18.11.87
Рук. гр.	Шолудев		18.11.87
Пров.	Шолудев		18.11.87
Разраб.	Коротков		18.11.87

2.870-1. 1-1 СМ1

Подбор закладных деталей колонн для крепления обвязочных балок.

Стадия	Лист	Листов
Р	1	2

ГИПРОНИСЕЛЬПРОМ г. Орел

1-1

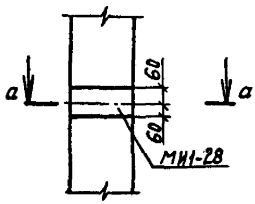

2-2

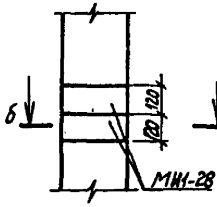

3-3

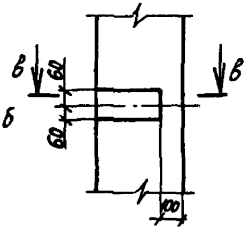

а-а



б-б



в-в

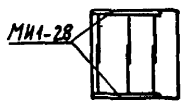

4-4

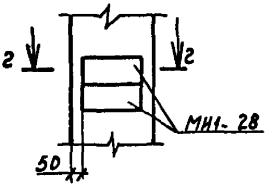

2-2

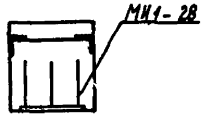

gost.e-ecolog.ru