ТИПОВЫЕ СТРОИТЕЛЬНЫЕ КОНСТРУКЦИИ, ИЗДЕЛИЯ И УЗЛЫ

СЕРИЯ 2.030-1

УЗЛЫ КРЕПЛЕНИЯ АСБЕСТОЦЕМЕНТНЫХ ВОЛНИСТЫХ ЛИСТОВ В СТЕНАХ НЕОТАПЛИВАЕМЫХ ЗДАНИЙ

ВЫПУСК 2

УЗЛЫ СТЕН НЕОТАПЛИВАЕМЫХ СЕЛЬСКОХОЗЯЙСТВЕННЫХ ЗДАНИЙ ИЗ АСБЕСТОЦЕМЕНТНЫХ ВОЛНИСТЫХ ЛИСТОВ. МАТЕРИАЛЫ ДЛЯ ПРОЕКТИРОВАНИЯ И РАБОЧИЕ ЧЕРТЕЖИ

Ц00037

gost.e-ecolog.ru

ТИПОВЫЕ СТРОИТЕЛЬНЫЕ КОНСТРУКЦИИ, ИЗДЕЛИЯ И УЗЛЫ

СЕРИЯ 2.030-1

УЗЛЫ КРЕПЛЕНИЯ АСБЕСТОЦЕМЕНТНЫХ ВОЛНИСТЫХ ЛИСТОВ В СТЕНАХ НЕОТАПЛИВАЕМЫХ ЗДАНИЙ

ВЫПУСК 2

УЗЛЫ СТЕН НЕОТАПЛИВАЕМЫХ СЕЛЬСКОХОЗЯЙСТВЕННЫХ ЗДАНИЙ ИЗ АСБЕСТОЦЕМЕНТНЫХ ВОЛНИСТЫХ ЛИСТОВ МАТЕРИАЛЫ ДЛЯ ПРОЕКТИРОВАНИЯ И РАБОЧИЕ ЧЕРТЕЖИ

РАЗРАБОТАНЫ:
АП ГИПРОНИСЕЛЬХОЗ
Гл. инженер института В.А.Чернояров
Г И П И.Н.Котов
Нач. отд. И.Н.Котов

УТВЕРЖДЕНЫ :
Управлением проектирования и инженерных изысканий Минстроя России
письмо N9-1/421 от 30.12.92

Введены в действие с 15.04.93
АП ГИПРОНИСЕЛЬХОЗ
приказ N4-п от 28.01.93

Ц00037 2

Обозначение документа	Наименование	Стр.
2.030-1.2-ПЗ	Пояснительная записка	3
2.030-1.2-1	Маркировочная схема стен. Схема элемен-	
	тов продольного фахверка со стальными ригелями	5
2.030-1.2-2	Маркировочная схема стен и схема элементов	
	продольного фахверка с деревянными ригелями	6
2.030-1.2-3	Узел 1	7
2.030-1.2-4	Узел 2, 2а	8
2.030-1.2-5	Узел 3	10
2.030-1.2-6	Узел 4, 5	11
2.030-1.2-7	Узел 6	12
2.030-1.2-8	Узел 7	13
2.030-1.2-9	Узел 8	14
2.030-1.2-10	Узел 9	16
2.030-1.2-11	Узел 10	17
2.030-1.2-12	Узел 11, 11а	18
2.030-1.2-13	Узел 12	20
2.030-1.2-14	Узел 13, 14	21
2.030-1.2-15	Узел 15	22
2.030-1.2-16	Узел 16	23
2.030-1.2-17	Узел 17	24
2.030-1.2-18	Узел 18	26
2.030-1.2-19	Изделие соединительное МС1	27
2.030-1.2-20	Скоба	28
2.030-1.2-21	Изделия соединительные МШ1, МШ2, МШ3	29
2.030-1.2-22	Шайба Ш1. Прокладки мягкие ПМ1, ПМ2	30

Инв. № подл. | Подпись и дата | Взам. инв. №

Нач. отд.	Котов	
Н. контр.	Гусева	
Вед. инж.	Ахметова	
Инж. I кат.	Антипина	

2.030-1.2

Содержание

Стадия	Лист	Листов
Р		1

ГИПРОНИСЕЛЬХОЗ

1. Общая часть .

1.1 Материалы настоящей серии 2.030-1 вып.2 предназначены для проектирования и устройства стен неотапливаемых одноэтажных зданий сельскохозяйственного назначения из асбестоцементных волнистых листов унифицированного профиля по ГОСТ 16233-77 .

1.2 Предусмотрено применение стен из асбестоцементных волнистых листов в зданиях с неагрессивной и слабоагрессивной газовой и твердой (аэрозоли, пыль) средой .

1.3 Узлы стен разработаны в соответствии с ГОСТ 23838-89 " Здания предприятий . Параметры ." для зданий с расчетной сейсмичностью не выше 6 баллов и предназначены для эксплуатации в I ... IV снеговых и ветровых районах , в зонах влажности - сухой , нормальной и влажной по СНиП II-3-79** и температурой воздуха не ниже минус 50°С .

1.4 В качестве несущих элементов предусмотрены стальные и деревянные элементы фахверка , конструкция которых определяется расчетами согласно условиям конкретного проекта .

1.5 В узлах стен настоящей серии для крепления асбестоцементных листов к ригелям применена конструкция , устройство которой защищено авторским свидетельством N 1186748 .

1.6 Для заполнения проемов в стеновом ограждении предусмотрены :

- окна стальные . Общие технические условия ГОСТ23344-78
- окна с переплетами из гнутых стальных профилей Серия 1.436.3-21 вып.1;
- окна деревянные для зданий промышленных предприятий ГОСТ 12506-81 ;
- ворота деревянные распашные для производственных зданий и сооружений ГОСТ 18853-73*.

1.7 Все стальные конструкции и детали должны защищаться от коррозии в соответствии со СНиП 2.03.11-85 "Защита строительных конструкций от коррозии"и СНиП 3.04.03-85" Защита строительных конструкций и сооружений от коррозии ."

1.8 Деревянные элементы стен (бобышки , бруски и др.) должны защищаться от гниения и возгорания в соответствии с требованиями СНиП 2.03.11-85 .

Взам.инв.№ | Подпись и дата | Инв.№ подл.

				2.030 - 1.2 - ПЗ	
Нач.отд.	Котов			Пояснительная записка	Стадия: Р; Лист: 1; Листов: 2
Н.контр.	Гусева				ГИПРОНИСЕЛЬХОЗ
Вед.инж.	Ахметова				

1.9 Монтаж элементов стенового ограждения должен выполняться с учетом требований СНиП 3.03.01-87 " Несущие и ограждающие конструкции " СНиП 3.04.01-87 " Изоляционные и отделочные покрытия " СНиП III-4-80 " Техника безопасности в строительстве ".

1.10 Для уменьшения деформации усадки и коробления асбестоцементных листов в конкретном проекте рекомендуется предусматривать гидрофобизацию или покраску наружной стороны стенового ограждения .

1.11 Для установки соединительных изделий производится разметка и сверление отверстий в асбестоцементных листах . Диаметр отверстий должен быть на 1-2 мм больше болта крепежной детали .

1.12 Листы между собой вдоль и по высоте стены сопрягаются в нахлестку. Величина нахлестки поперек ската листа равна ширине одной волны . Длина нахлестки листов по высоте стены должна быть не менее 100 мм.

2. Пояснение к узлам .

2.1 Маркировка узлов дана на схемах продольного фахверка со стальными и деревянными ригелями .

2.2 Разметку положения и приварку стержней упоров к стальным ригелям для фиксации соединительного изделия следует выполнять до монтажа стенового ограждения .

2.3 Монтажную сварку выполнять электродами типа Э42 в районах с расчетной температурой наружного воздуха до минус 40°С и электродами типа Э42А в районах с температурой наружного воздуха ниже минус 40°С .

Маркировочная схема стен

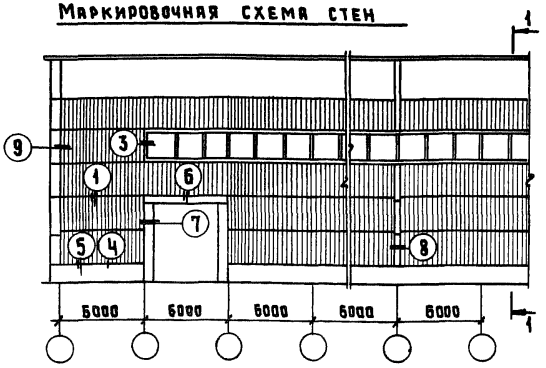

1-1

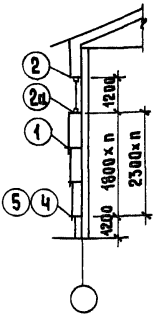

Схема элементов продольного фахверка

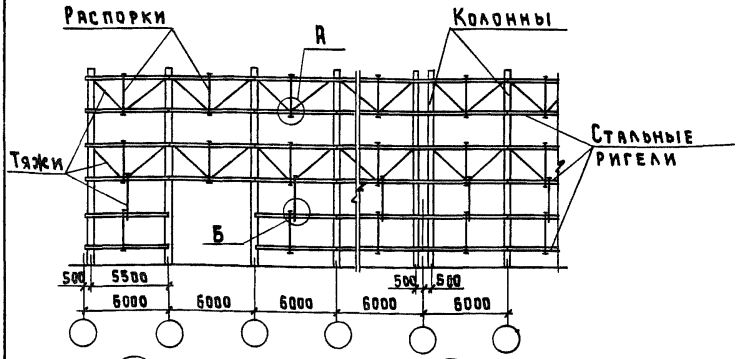

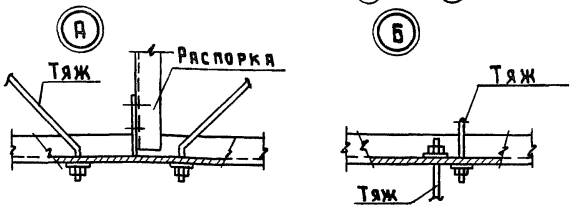

Нач.отд.	Котов		
Н.контр.	Ахметова		
Зав.гр.	Гаврилов		
Арх.1кат.	Баскакова		

2.030-1.2-1

Маркировочная схема стен. Схема элементов продольного фахверка со стальными ригелями

Стадия	Лист	Листов
Р		1

ГИПРОНИСЕЛЬХОЗ

Инв.№ подл. | Подпись и дата | Взам.инв.№

Маркировочная схема стен

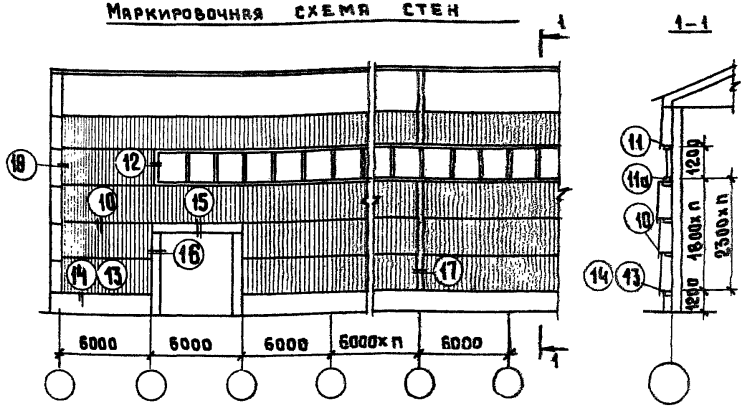

Схема элементов продольного фахверка

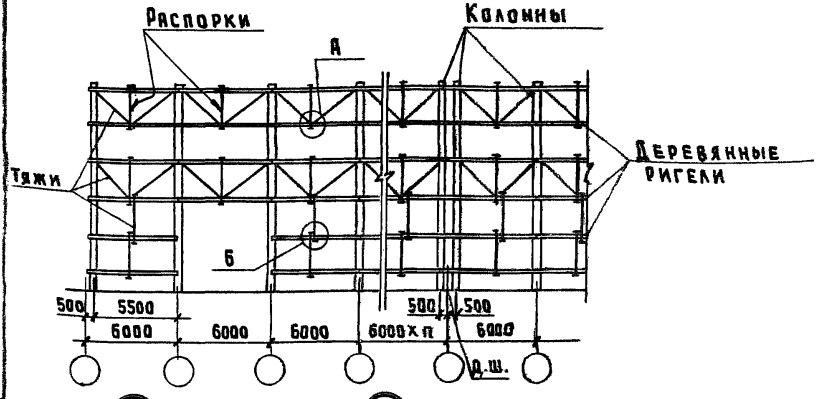

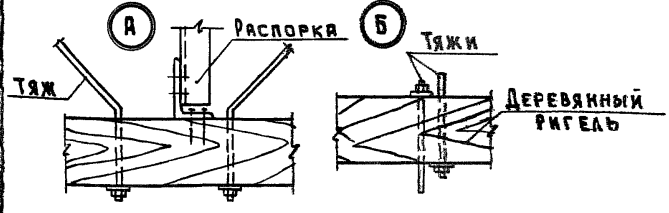

Инв.№ подл. | Подпись и дата | Взам.инв.№

Нач.отд.	Котов		
Н.контр.	Ахметова		
Зав.гр.	Гаврилов		
Арх.1кат	Баскакова		

2.030-1.2-2

Маркировочная схема стен и схема элементов продольного фахверка с деревянными ригелями

Стадия	Лист	Листов
Р		1

ГИПРОНИСЕЛЬХОЗ

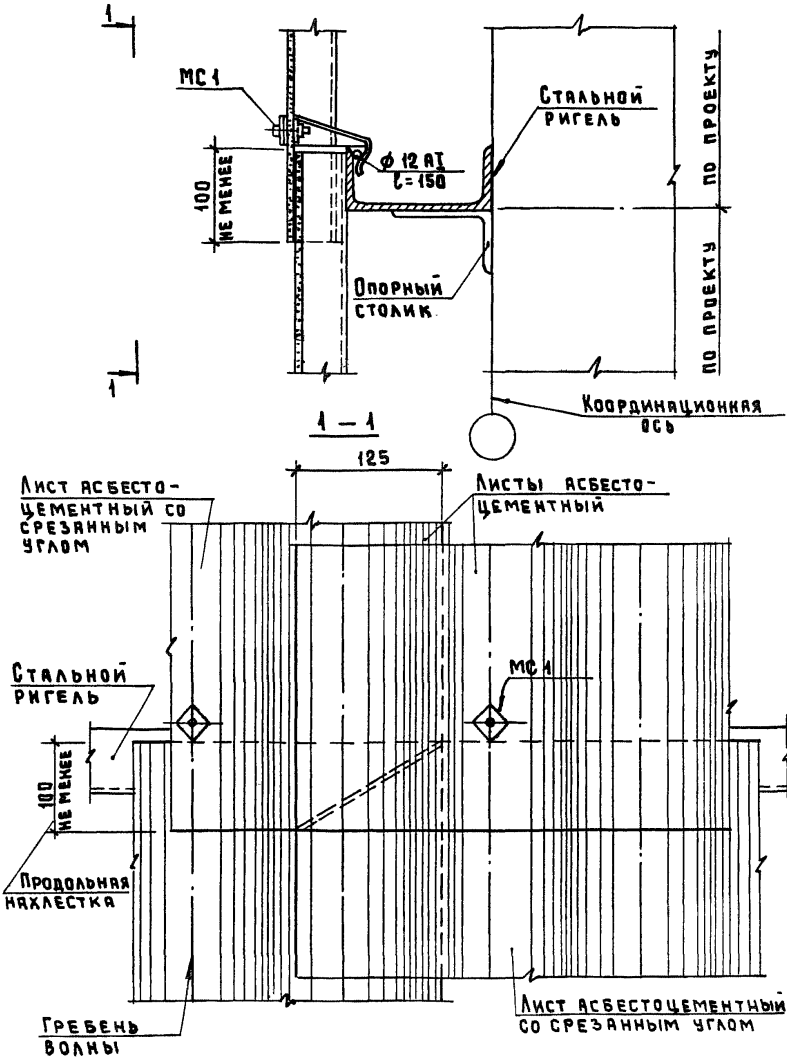

Изделие соединительное МС1 см. 2.030-1.2-19

Нач.отд.	Котов		
Н.контр.	Ахметова		
Зав. гр.	Гаврилов		
Арх. I к.	Баскакова		

2.030-1.2-3

Узел 1

Стадия	Лист	Листов
Р		1

ГИПРОНИСЕЛЬХОЗ

Инв.№ подл. | Подпись и дата | Взам.инв.№

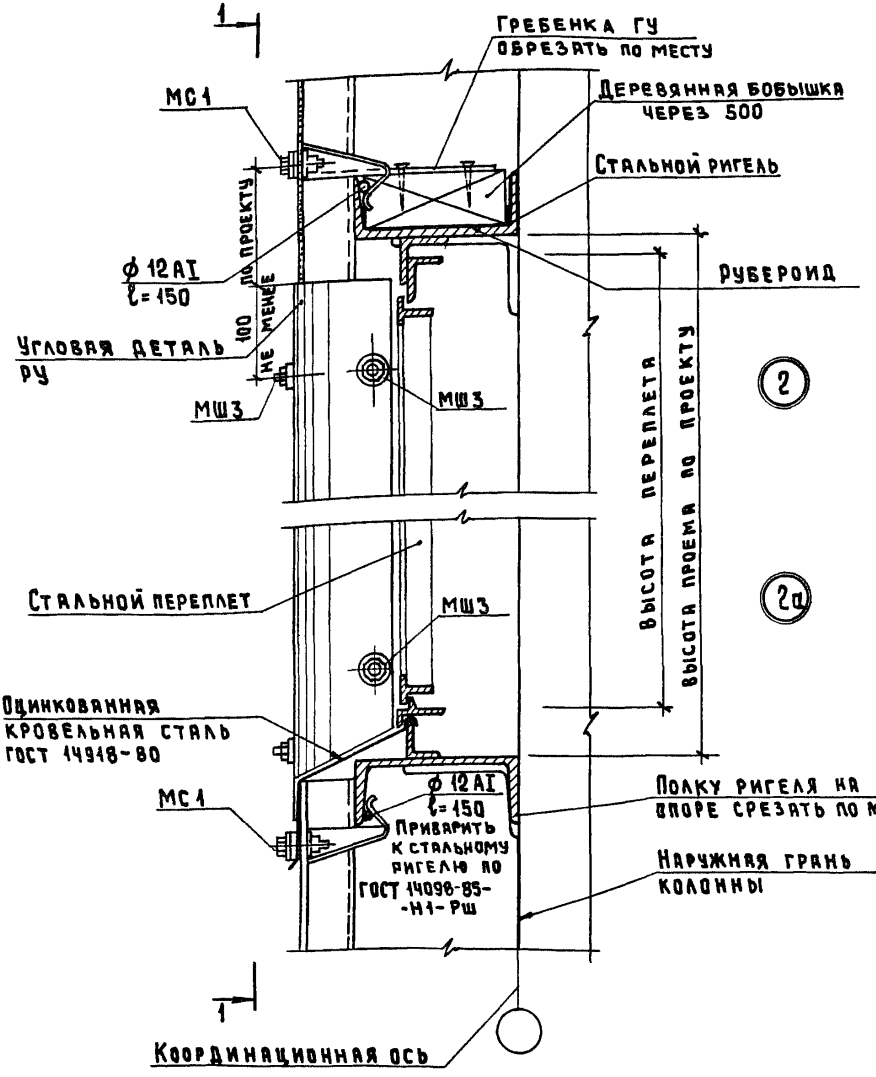

1. Изделие соединительное МС1 см. 2.030-1.2-19
2. Изделие соединительное МШ3 см. 2.030-1.2-21

Нач. отд.	Котов		
Н. контр.	Ахметова		
Зав. гр.	Гаврилов		
Арх. I кат	Баскакова		

2.030-1.2-4

Узел 2, 2а

Стадия	Лист	Листов
Р	1	2

ГИПРОНИСЕЛЬХОЗ

Инв. № подл. | Подпись и дата | Взам. инв. №

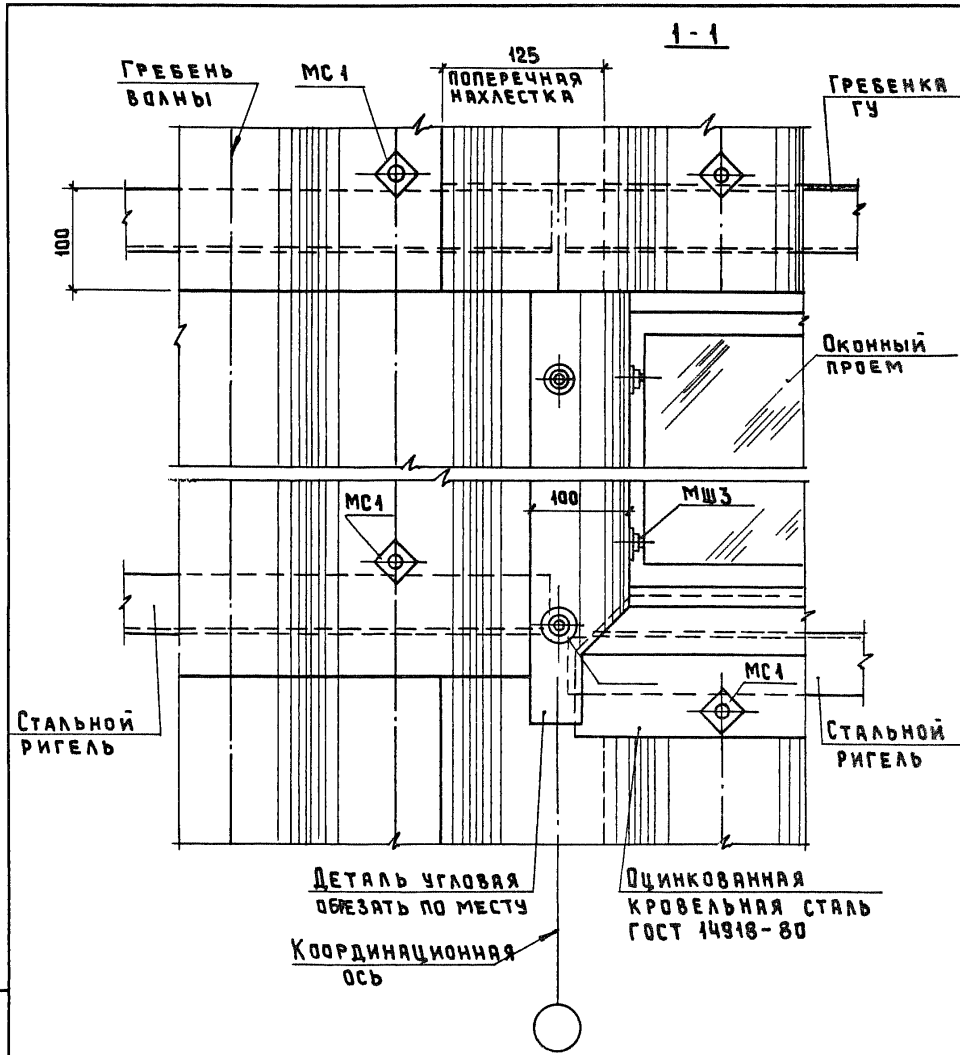

Инв.№ подл. | Подпись и дата | Взам. инв.№

2.030-1.2-4

Лист 2

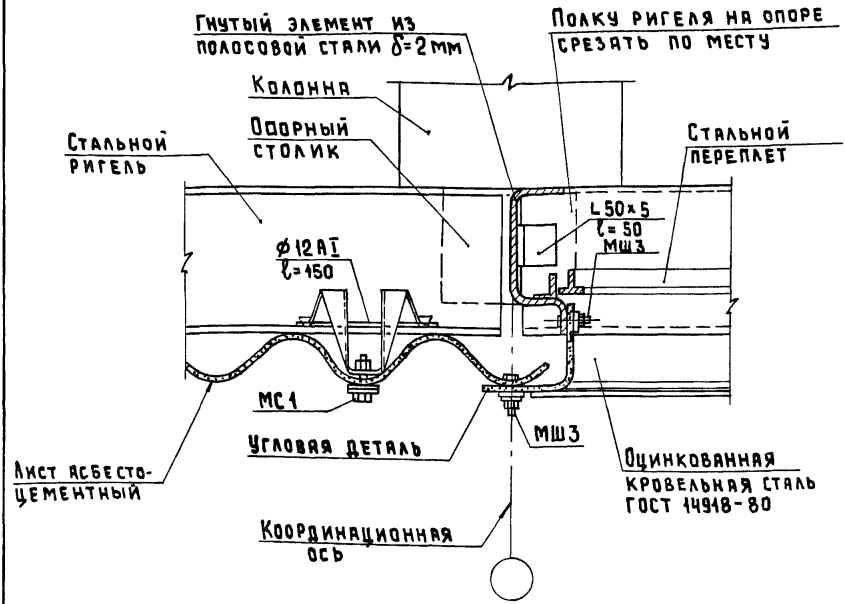

1. Изделие соединительное МС1 см. 2.030-1.2-19
2. Изделие соединительное МШ3 см. 2.030-1.2-21

Взам.инв.№ | Подпись и дата | Инв.№ подл.

Нач.отд.	Котов	
Н.контр.	Ахметова	
Зав.гр.	Гаврилов	
Арх. I кат.	Баскакова	

2.030-1.2-5

Узел 3

Стадия	Лист	Листов
Р		1

ГИПРОНИСЕЛЬХОЗ

④

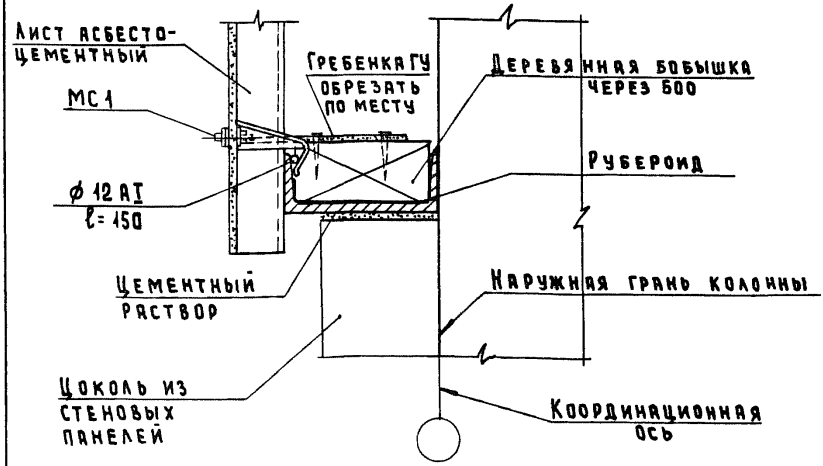

⑤

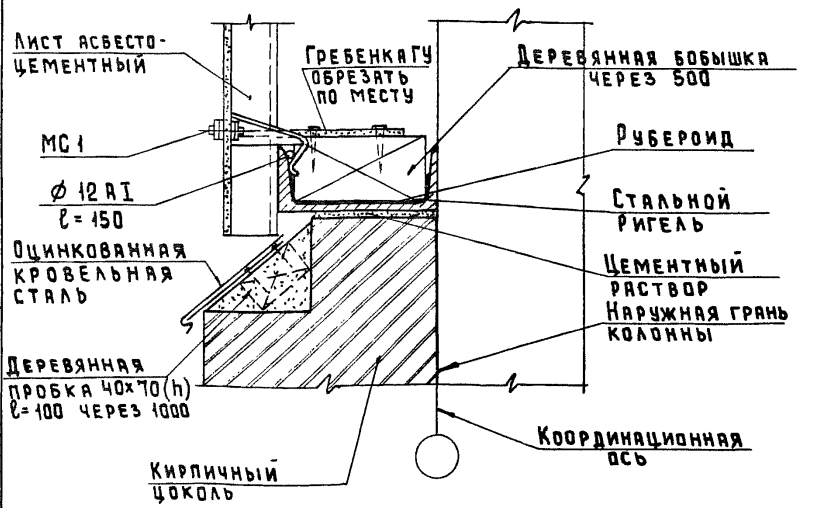

Изделие соединительное МС1 см. 2.030-1.2-19

				2.030-1.2-6	
Нач.отд.	Котов		Узел 4,5	Стадия	Лист	Листов
Н.контр.	Ахметова			Р		1
Зав.гр.	Гаврилов			ГИПРОНИСЕЛЬХОЗ	
Арх.Iкат.	Баскакова				

Инв.№ подл. | Подпись и дата | Взам. инв. №

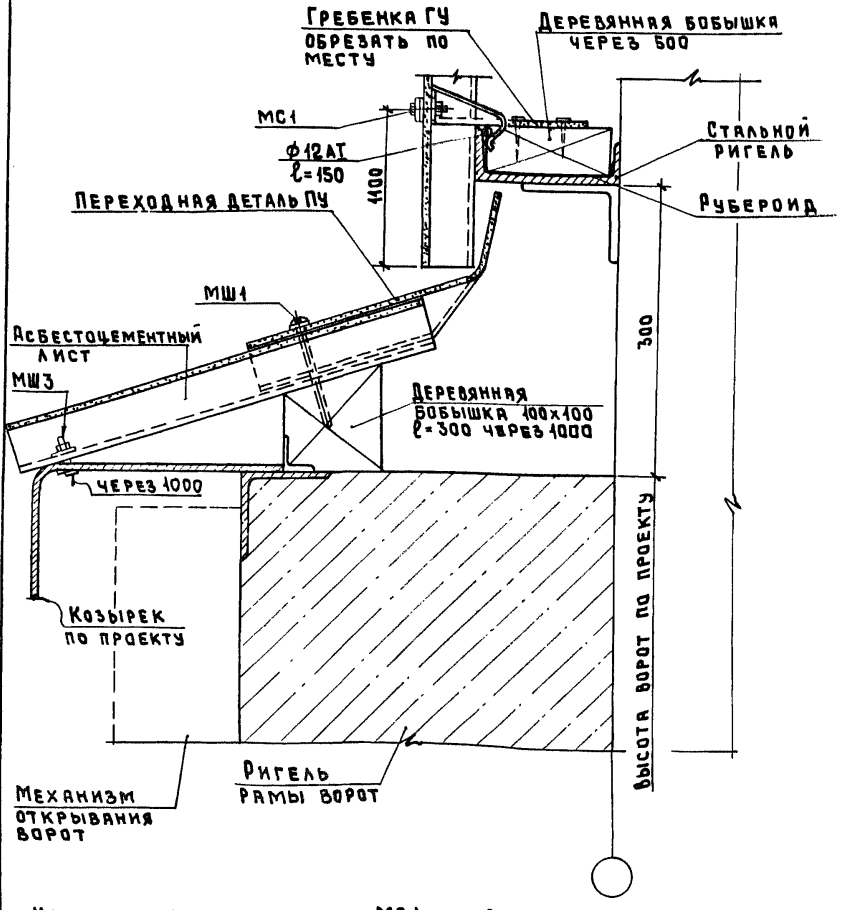

1. Изделие соединительное МС1 см. 2.030-1.2-19
2. Изделие соединительное МШ1 см. 2.030-1.2-21

Взам. инв. № | Подпись и дата | Инв. № подл.

Нач. отд	Котов		
Н. контр.	Ахметова		
Зав. гр.	Гаврилов		
Арх. 1кат	Баскакова		

2.030-1.2-7

Узел 6

Стадия	Лист	Листов
Р		1

ГИПРОНИСЕЛЬХОЗ

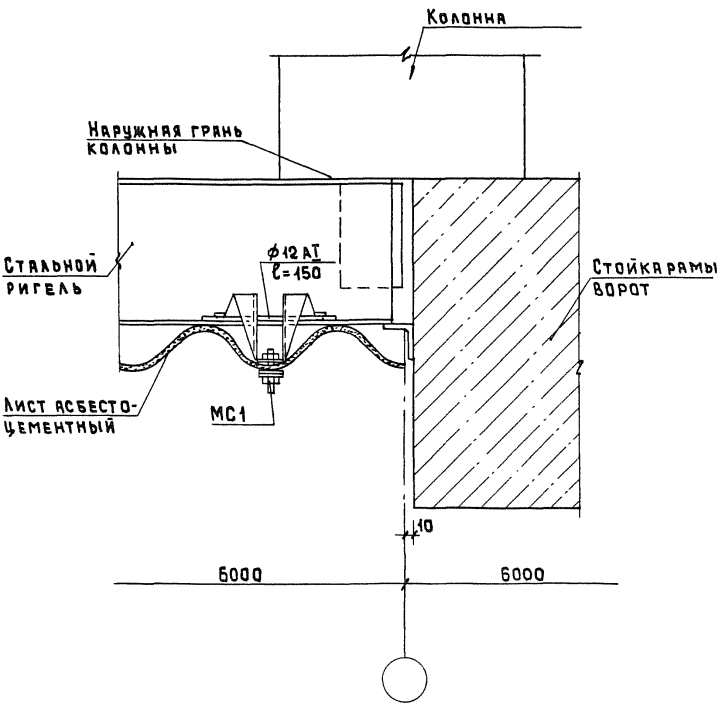

Изделие соединительное МС1 см. 2.030-1.2-19

Инв. № подл. | Подпись и дата | Взам. инв. №

Нач.отд.	Котов		
Н.контр.	Ахметова		
Зав. гр.	Гаврилов		
Арх.1кат.	Баскакова		

2.030-1.2-8

Узел 7

Стадия	Лист	Листов
Р		1

ГИПРОНИСЕЛЬХОЗ

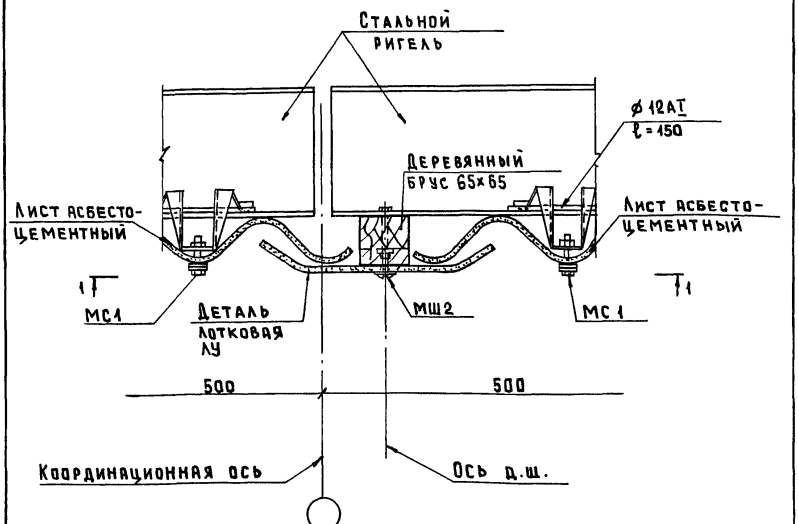

1. Изделие соединительное МС1 см. 2.030-1.2-19
2. Изделие соединительное МШ2 см. 2.030-1.2-21

Инв.№ подл. | Подпись и дата | Взам.инв.№

		2.030-1.2-9	
Нач.отд.	Котов	Узел 8	Стадия: Р; Лист: ; Листов: 1
Н.контр.	Ахметова		
Зав.гр.	Гаврилов		
Инж.1к.	Гусева		ГИПРОНИСЕЛЬХОЗ

1-1

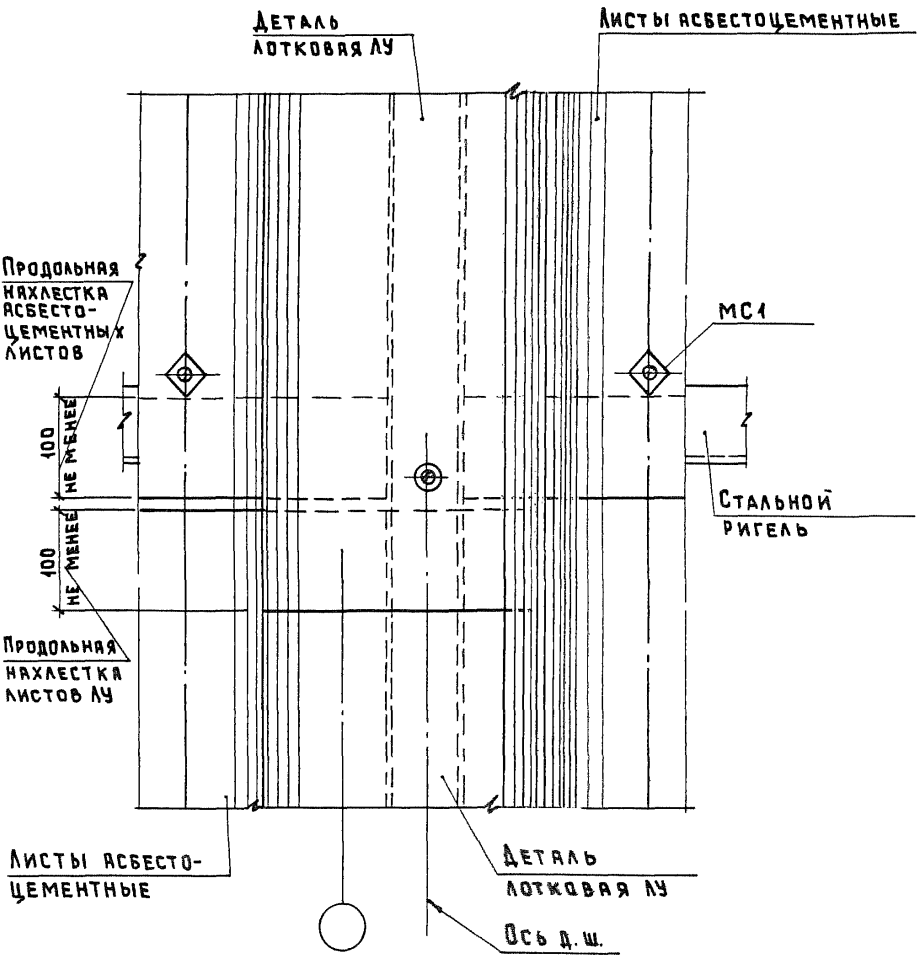

Инв.№ подл. | Подпись и дата | Взам.инв.№

2.030-1.2-9

Лист 2

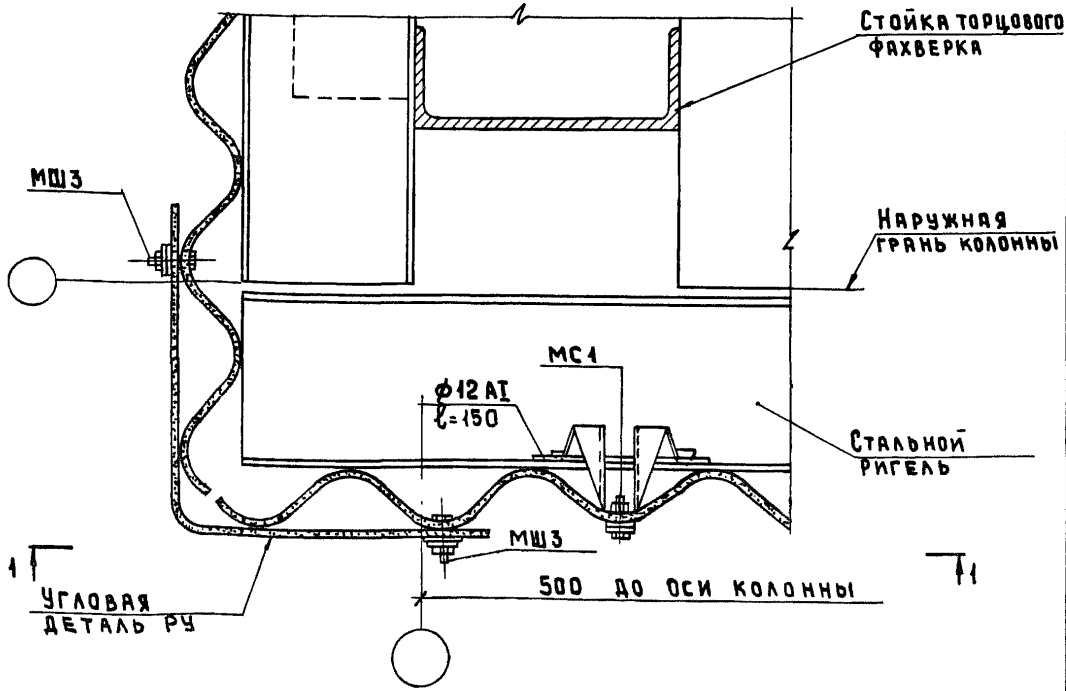

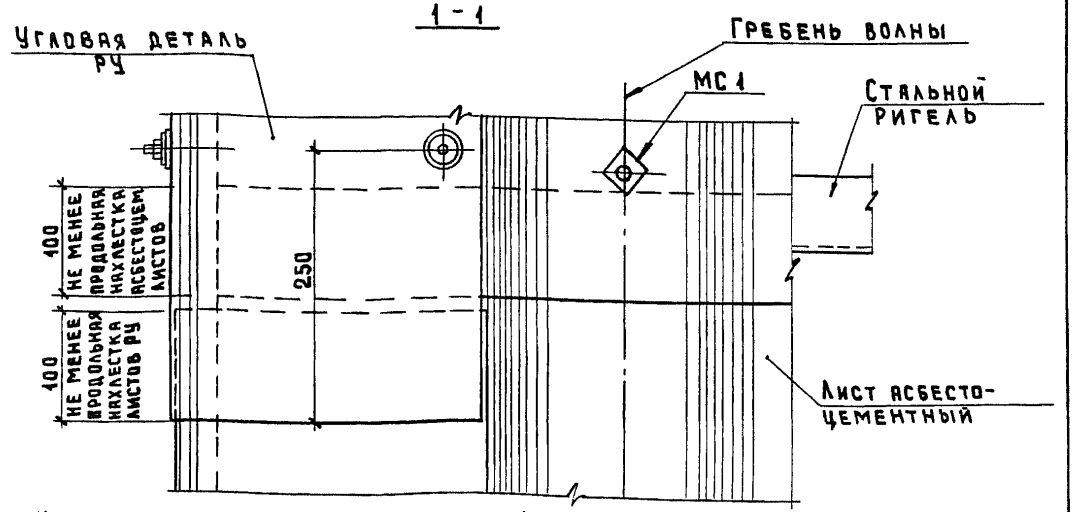

1. Изделие соединительное МС1 см. 2.030-1.2-19
2. Изделие соединительное МШ3 см. 2.030-1.2-24

Взам. инв. № | Подпись и дата | Инв. № подл.

Нач. отд.	Котов		
Н. контр.	Ахметова		
Зав. гр.	Гаврилов		
Арх. Iкат.	Баскакова		

2.030-1.2-10

Узел 9

Стадия	Лист	Листов
Р		1

ГИПРОНИСЕЛЬХОЗ

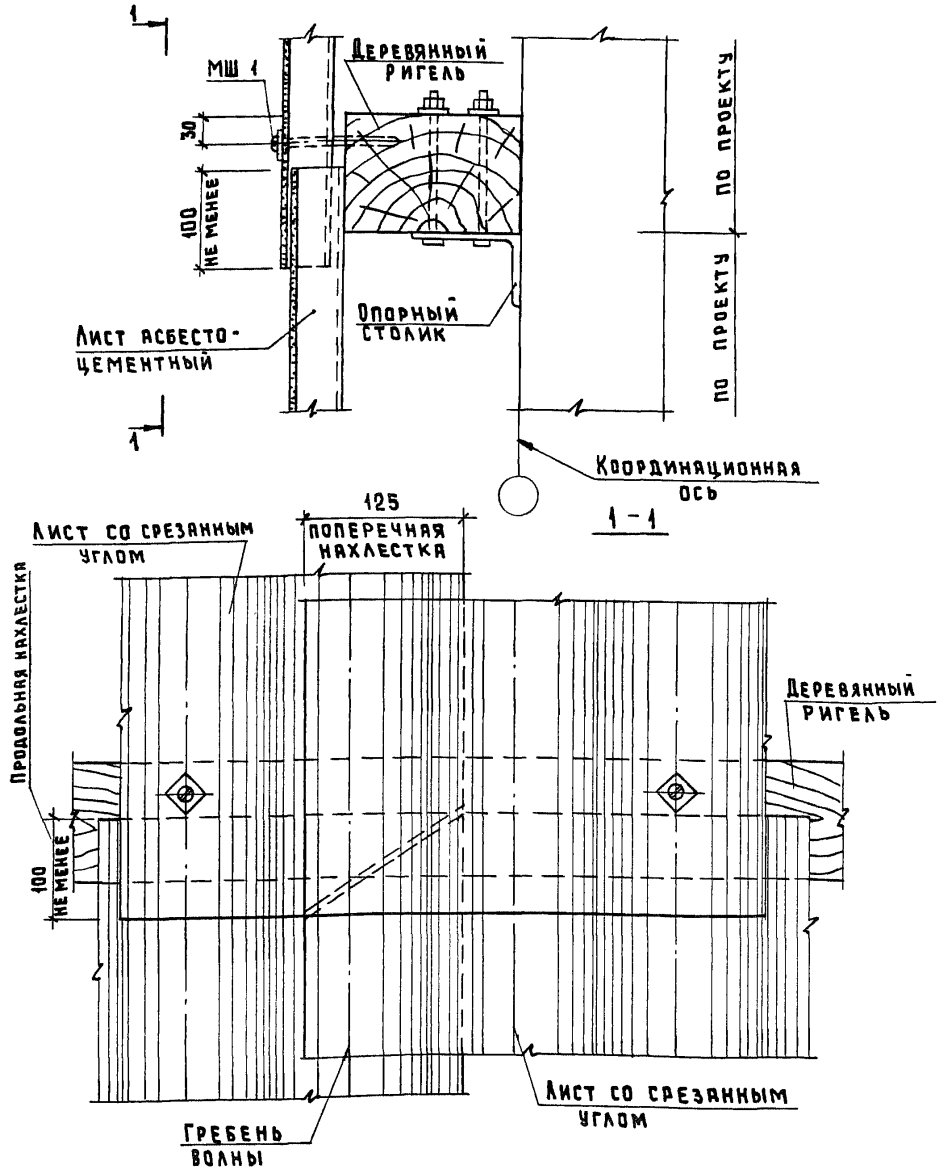

Изделие соединительное МШ1 см. 2.030-1.2-21

			2.030-1.2-11
Нач.отд	Котов		Узел 10
Н.контр.	Ахметова		
Зав.гр.	Гаврилов		
Арх.Iкат	Баскакова		

Стадия	Лист	Листов
Р		1

ГИПРОНИСЕЛЬХОЗ

Инв.№подл. | Подпись и дата | Взам.инв.№

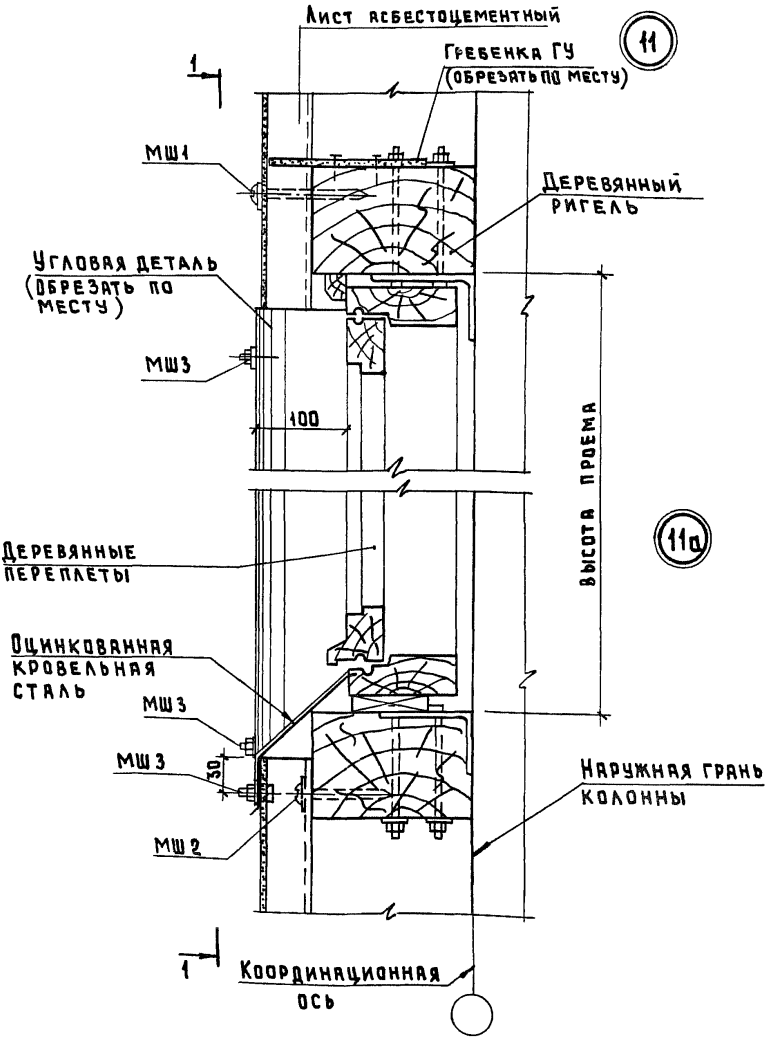

Изделия соединительные МШ1... МШ3 см. 2.030-1.2-21

				2.030-1.2-12	
Нач.отд.	Котов		Узел 11, 11а	Стадия	Лист	Листов
Н.контр.	Ахметова			Р	1	2
Зав.гр.	Гаврилов			ГИПРОНИСЕЛЬХОЗ	
Арх.1кат.	Баскакова				

Инв.№ подл. | Подпись и дата | Взам. инв. №

1-1

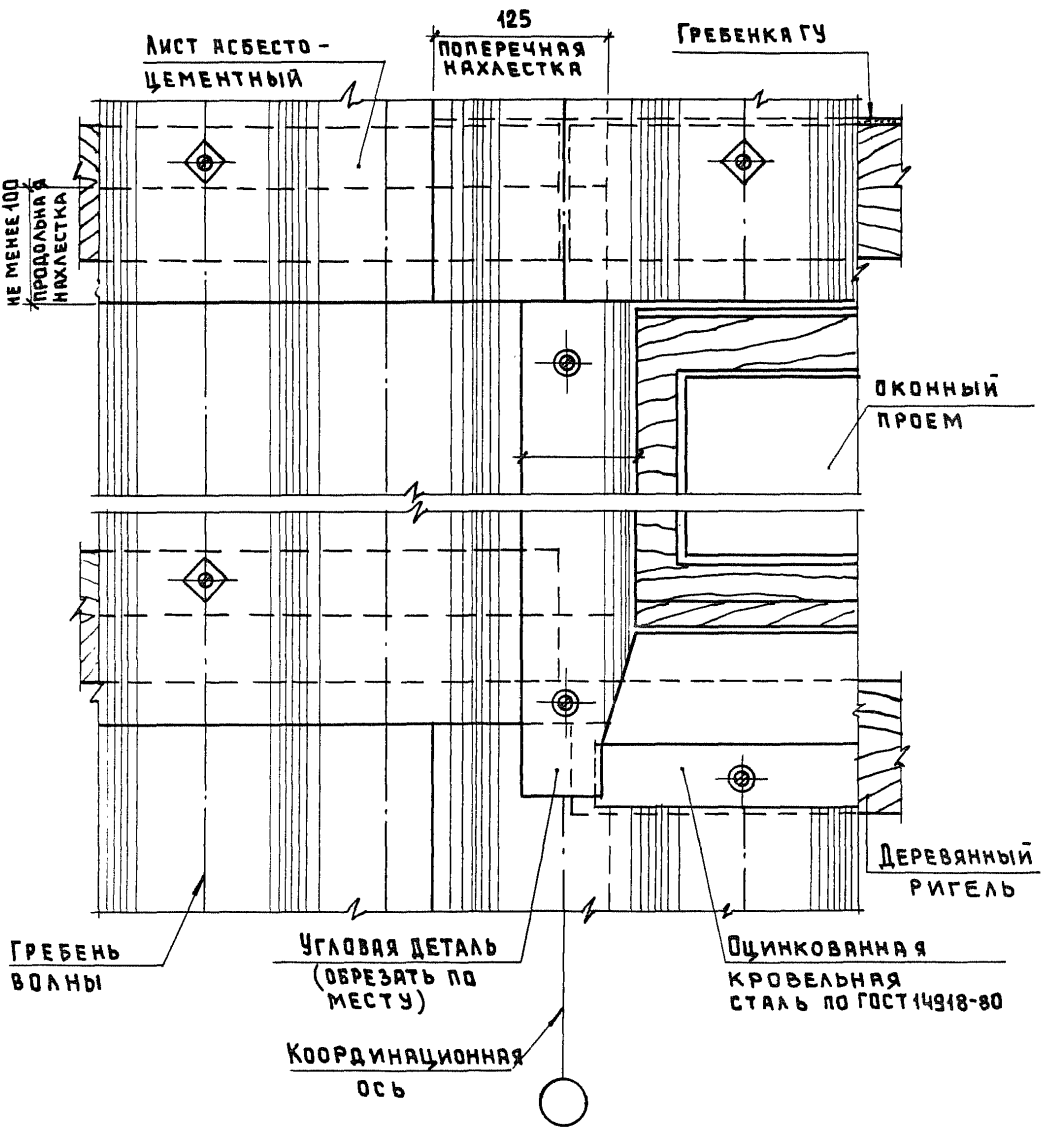
125
Лист асбесто-
цементный
Поперечная
нахлестка
Гребенка ГУ
не менее 100
Продольная
нахлестка
оконный
проем
Деревянный
ригель
Гребень
волны
Угловая деталь
(обрезать по
месту)
Оцинкованная
кровельная
сталь по ГОСТ 14918-80
Координационная
ось

Ц00037 20

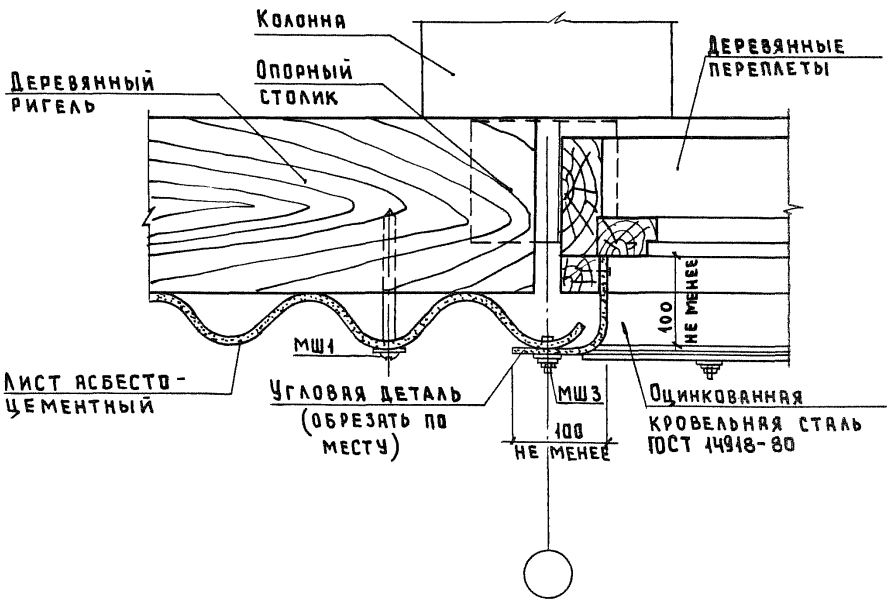

Изделия соединительные МШ1 и МШ3 см. 2.030-1.2-21

Взам. инв. №

Подпись и дата

Инв. № подл.

Нач. отд.	Котов		
Н. контр.	Ахметова		
Зав. гр.	Гаврилов		
Арх. I кат.	Баскакова		

2.030-1.2-13

Узел 12

Стадия	Лист	Листов
Р		1

ГИПРОНИСЕЛЬХОЗ

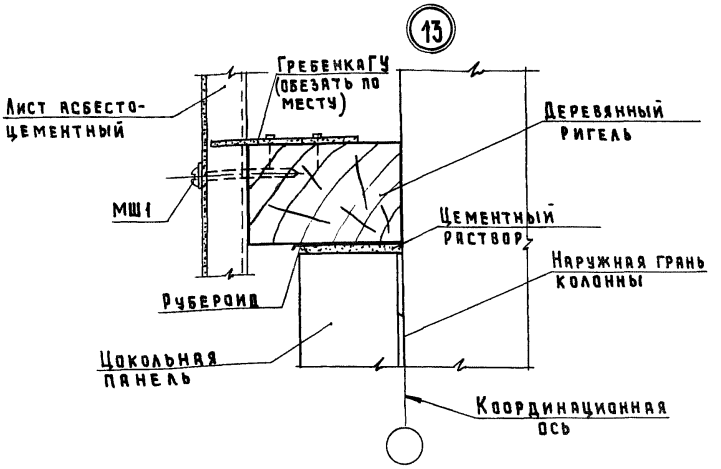

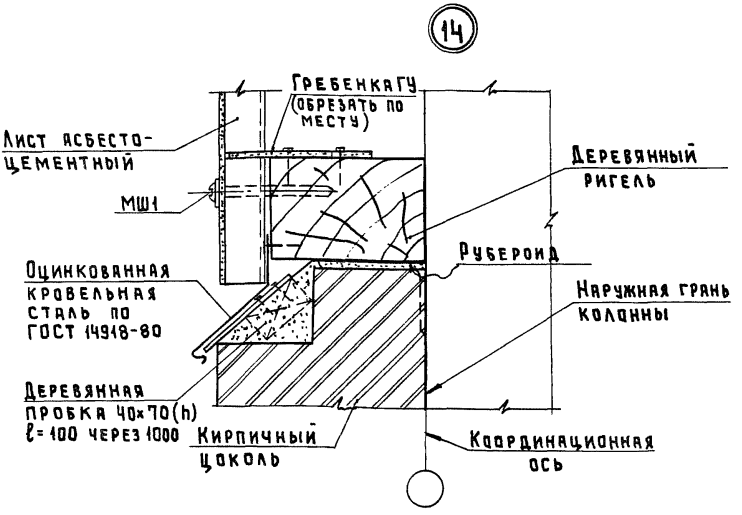

Изделие соединительное МШ1 см. 2.030-1.2-21

Инв. № подл.	Подпись и дата	Взам. инв. №	

Нач.отд	Котов		
Н.контр.	Ахметова		
Зав. гр.	Гаврилов		
Арх. Ikat	Баскакова		

2.030-1.2-14

Узел 13, 14

Стадия	Лист	Листов
Р		1

ГИПРОНИСЕЛЬХОЗ

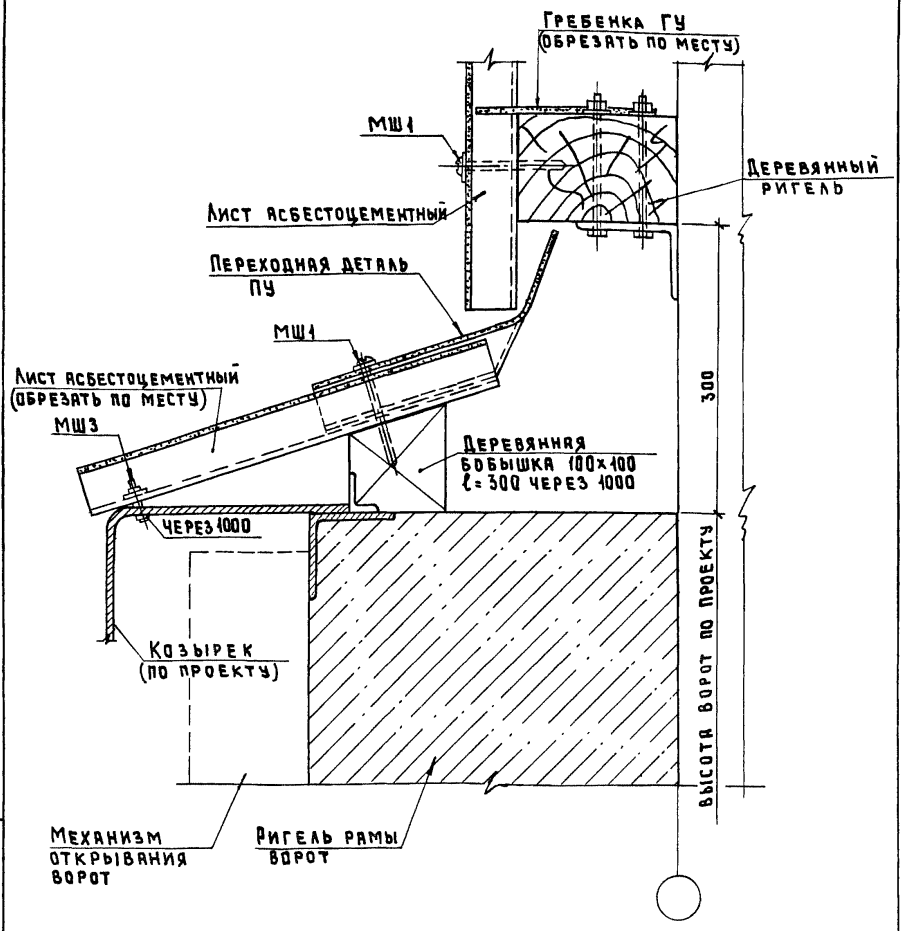

Изделие соединительное МШ1, МШ3 см. 2.030-1.2-21

Взам. инв. №

Подпись и дата

Инв. № подл.

Нач. отд.	Котов		
Н. контр.	Ахметова		
Зав. гр.	Гаврилов		
Арх. Iкат	Баскакова		

2.030-1.2-15

Узел 15

Стадия	Лист	Листов
Р		1

ГИПРОНИСЕЛЬХОЗ

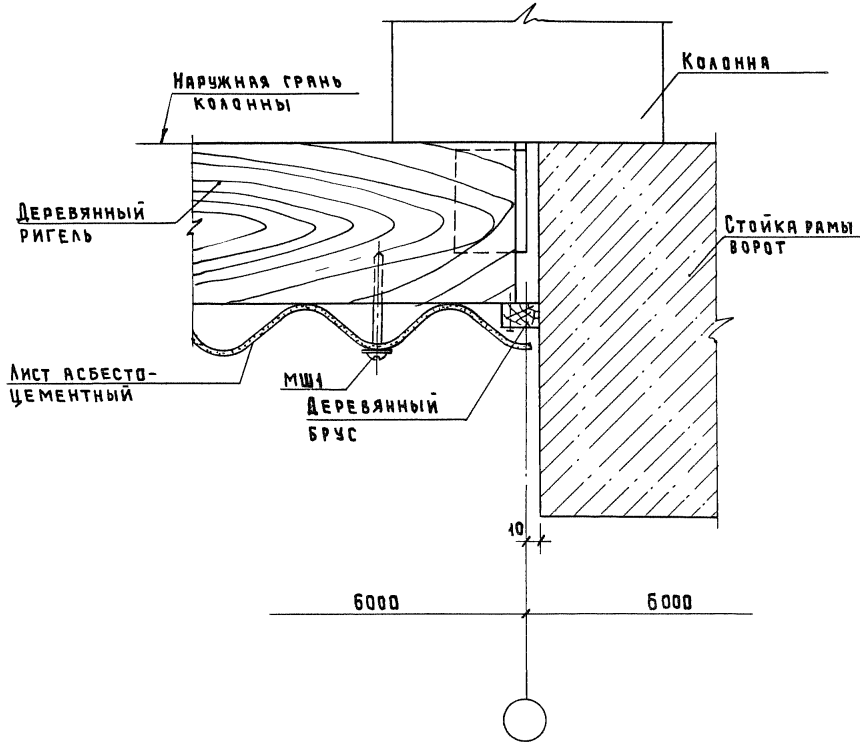

Изделие соединительное МШ1 см. 2.030-1.2-21

Нач.отд.	Котов		
Н.контр.	Ахметова		
Зав.гр.	Гаврилов		
Арх.Iкат.	Баскакова		

2.030-1.2-16

Узел 16

Стадия	Лист	Листов
Р		1

ГИПРОНИСЕЛЬХОЗ

Инв.№ подл. | Подпись и дата | Взам.инв.№

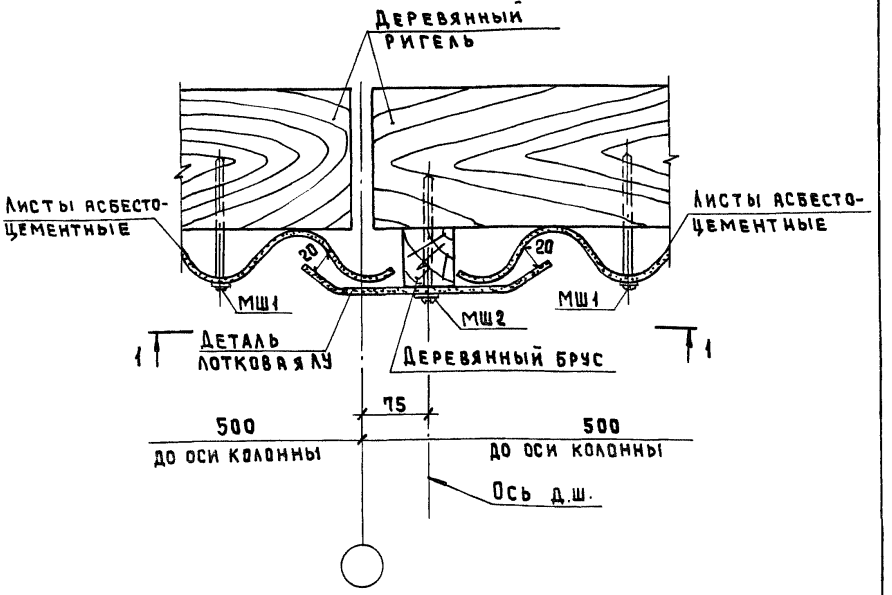

Изделия соединительные МШ1 и МШ2 см. 2.030-1.2-21

Инв. № подл. | Подпись и дата | Взам. инв. №

Нач. отд.	Котов		
Н. контр.	Ахметова		
Зав. гр.	Гаврилов		
Арх. I кат.	Баскакова		

2.030-1.2-17

Узел 17

Стадия	Лист	Листов
Р	1	2

ГИПРОНИСЕЛЬХОЗ

1 - 1

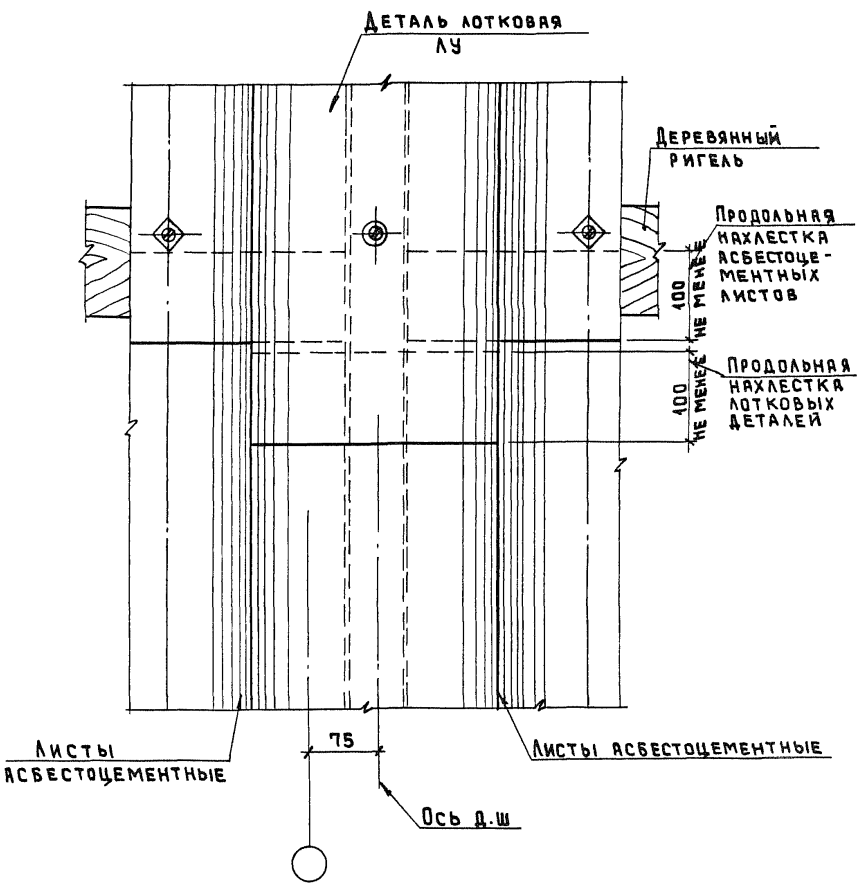

Инв.№ подл. | Подпись и дата | Взам.инв.№

Ц00037 26

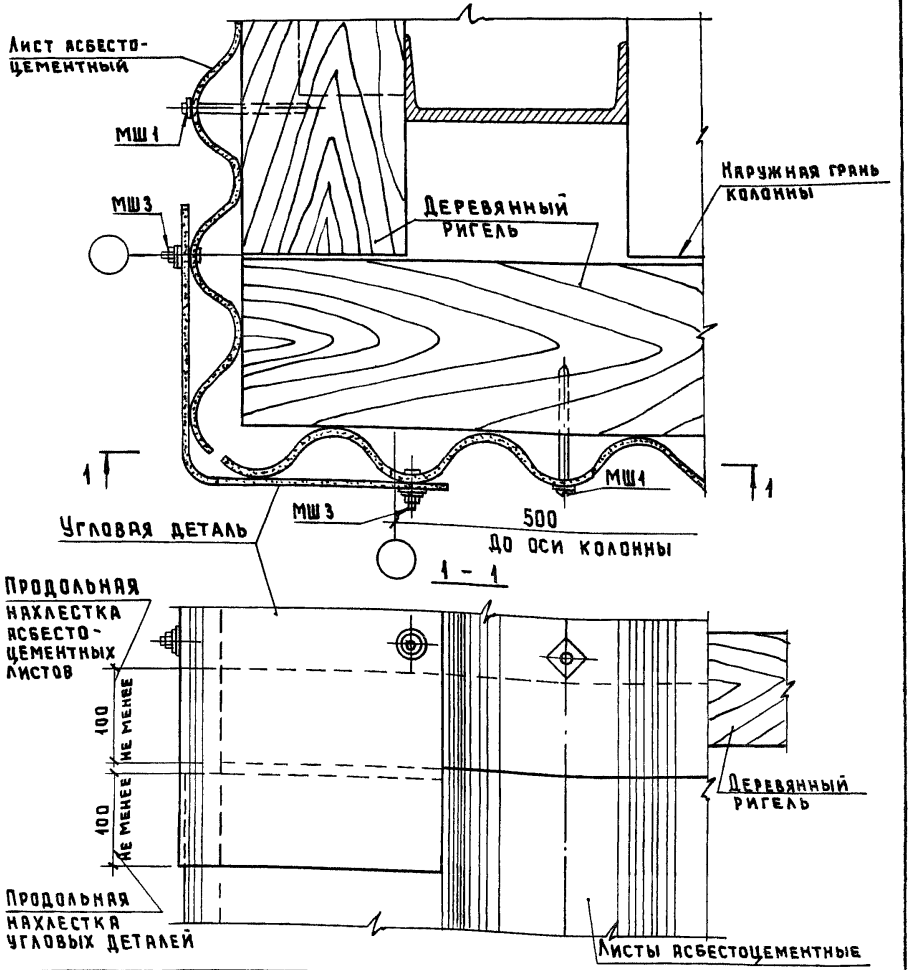

Нач.отд.	Котов		
Н.контр.	Ахметова		
Зав.гр.	Гаврилов		
Арх.1кат.	Баскакова		

2.030-1.2-18

Узел 18

Стадия	Лист	Листов
Р		1

ГИПРОНИСЕЛЬХОЗ

Инв.№ подл. | Подпись и дата | Взам.инв.№

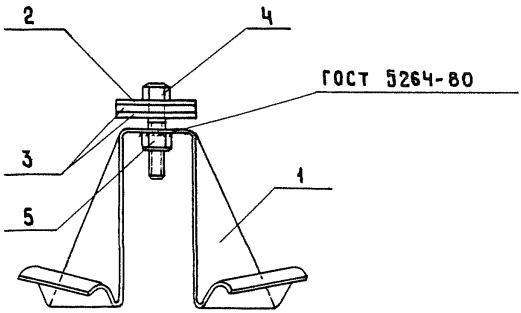

Поз.	Наименование	Кол.	Обозначение документа	Масса, кг
1	Скоба	1	2.030-1.2-20	0,12
2	Шайба Ш1	1	-22	
3	Прокладка ПМ1	2	-22	
4	Болт М6×45.58	1	ГОСТ 7798-70	
5	Гайка	1	ГОСТ 5915-70	

Взам.инв.№ | Подпись и дата | Инв.№ подл.

2.030-1.2-19

Нач.отд.	Котов	
Н.контр.	Ахметова	
Зав.гр.	Гаврилов	
Арх.1кат.	Баскакова	

Изделие соединительное МС1

Стадия	Лист	Листов
Р		1

ГИПРОНИСЕЛЬХОЗ

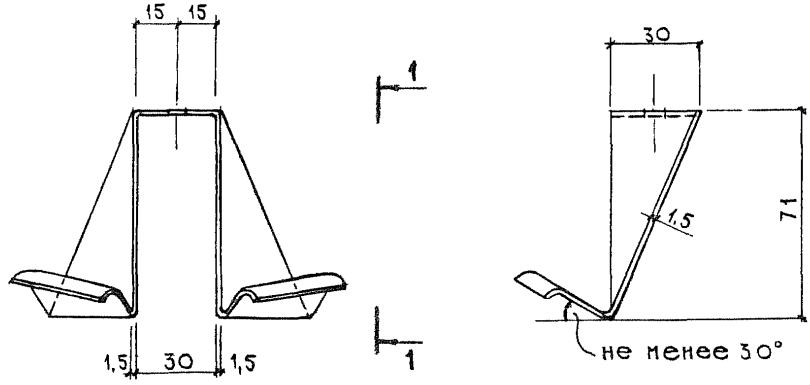

РАЗВЕРТКА

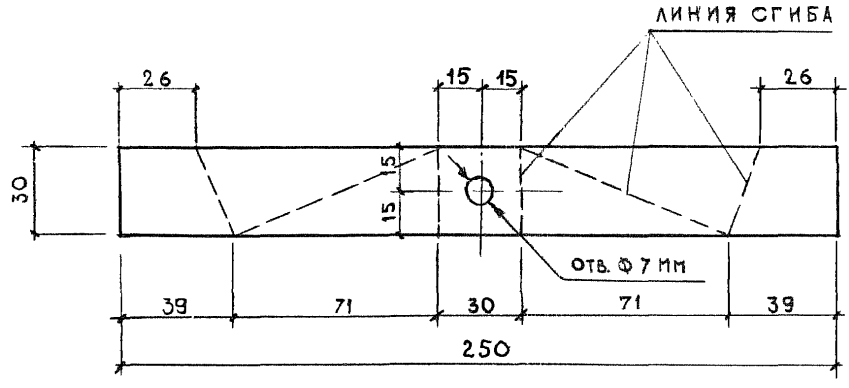

Лист $\frac{\text{Б-ПН-О-1,5 ГОСТ 19904-90}}{\text{Ст3 кп ГОСТ 14918-80}}$

				2.030-1.2-20		
НАЧ. ОТД.	КОТОВ			СКОБА	СТАДИЯ	ЛИСТ	ЛИСТОВ
Н. КОНТР.	АХМЕТОВА				Р		1
ЗАВ. ГР.	ГАВРИЛОВ				ГИПРОНИСЕЛЬХОЗ		
АРХ. Т-К.	БАСКАКОВА						

ИНВ. № ПОДЛ. | ПОДПИСЬ И ДАТА | ВЗАИМ. ИНВ. №

МШ-1

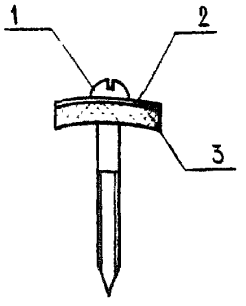

МШ-2

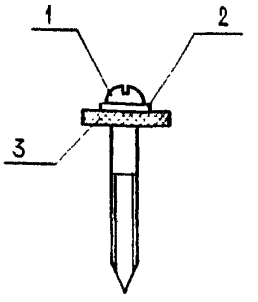

МШ-3

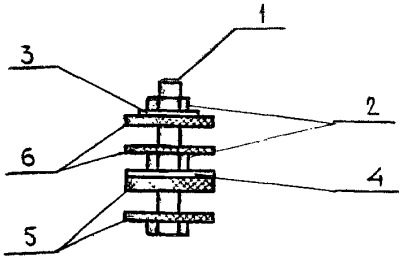

Марка изделия	Поз.	Наименование	Кол.	Обозначение документа	Масса издел., кг
МШ 1	1	Шуруп 1-8×70.016	1	ГОСТ 1144-80*	0,036
	2	Шайба Ш 1	1	2.030-1.2-22	
	3	Прокладка ПМ1	1	-22	
МШ 2	1	Шуруп 1-8×70.016	1	ГОСТ 1144-80*	0,026
	2	Шайба 8.015	1	ГОСТ 11371-78*	
	3	Прокладка ПМ2	1	2.030-1.2-22	
МШ 3	1	Болт М8×45.46.015	1	ГОСТ 7798-70*	0,04
	2	Гайка М8.4.015	2	ГОСТ 5915-70*	
	3	Шайба 8.015	1	ГОСТ 11371-78*	
	4	Шайба Ш 1	1	2.030-1.2-22	
	5	Прокладка ПМ1	2	-22	
	6	Прокладка ПМ2	2	-22	

Инв. № подл. | Подпись и дата | Взам. инв. №

Нач. отд.	Котов	
Н. контр.	Гусева	
Вед. инж.	Ахметова	
Инж.-кат.	Антипина	

2.030-1.2-21

Изделия соединительные МШ 1, МШ 2, МШ 3

Стадия	Лист	Листов
Р		1

ГИПРОНИСЕЛЬХОЗ

Шайба Ш 1

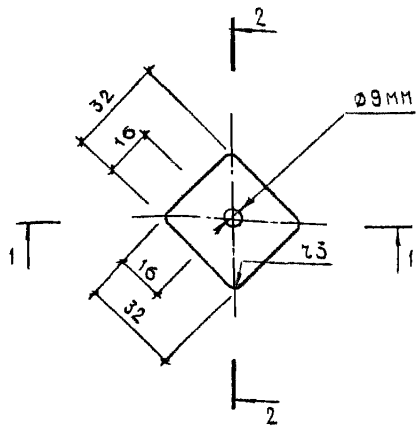

2 - 2

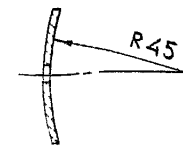

1 - 1



3 - 3

ПМ 1

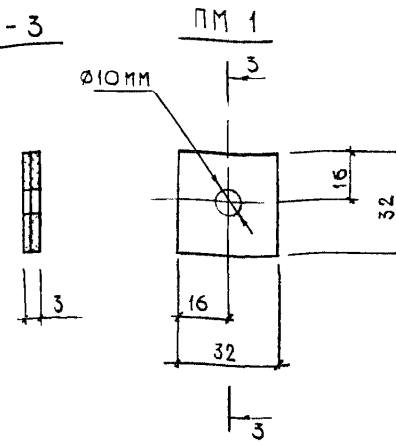

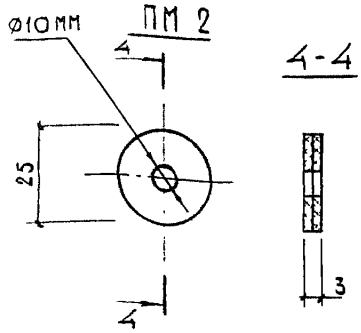

Марка	Масса, кг
Ш 1	0,012
ПМ 1	0,003
ПМ 2	0,001

Материал для шайбы Ш1 – ОЦ $\frac{\text{5-ПН-НО-0,63-ГОСТ 19904-90}}{\text{Ст 3кп-ХШ-МТ-1 ГОСТ 14918-80}}$

Прокладки изготовить из двух слоев рубероида марки РПП-300А ГОСТ 10923-82, склеенных битумной мастикой марки МБК-Г-65 ГОСТ 2889-80

Взам. инв. №

Подпись и дата

Инв. № подл.

Н. контр.	Гусева	
Вед. инж.	Ахметова	
Инж. Екат	Антипина	

2 030-1.2-22

Шайба Ш1
Прокладки мягкие
ПМ1, ПМ2

Стадия	Лист	Листов
Р		1

ГИПРОНИСЕЛЬХОЗ

gost.e-ecolog.ru