ТИПОВЫЕ КОНСТРУКЦИИ, ИЗДЕЛИЯ И УЗЛЫ ЗДАНИЙ И СООРУЖЕНИЙ

**СЕРИЯ 2.230-6с**

# УЗЛЫ КРЕПЛЕНИЯ КРУПНОПАНЕЛЬНЫХ ГИПСОБЕТОННЫХ ПЕРЕГОРОДОК ОБЩЕСТВЕННЫХ ЗДАНИЙ ДЛЯ СТРОИТЕЛЬСТВА В СЕЙСМИЧЕСКИХ РАЙОНАХ

**ВЫПУСК I**

**УЗЛЫ ДЛЯ ЗДАНИЙ КАРКАСНО-ПАНЕЛЬНОЙ КОНСТРУКЦИИ**

gost.e-ecolog.ru

ТИПОВЫЕ КОНСТРУКЦИИ, ИЗДЕЛИЯ И УЗЛЫ ЗДАНИЙ И СООРУЖЕНИЙ

**СЕРИЯ 2.230-6с**

# УЗЛЫ КРЕПЛЕНИЯ КРУПНОПАНЕЛЬНЫХ ГИПСОБЕТОННЫХ ПЕРЕГОРОДОК ОБЩЕСТВЕННЫХ ЗДАНИЙ ДЛЯ СТРОИТЕЛЬСТВА В СЕЙСМИЧЕСКИХ РАЙОНАХ

**ВЫПУСК 1**

## УЗЛЫ ДЛЯ ЗДАНИЙ КАРКАСНО-ПАНЕЛЬНОЙ КОНСТРУКЦИИ

РАЗРАБОТАНЫ
ТбилЗНИИЭП
Главный инженер института /Баркая/
Главный конструктор пр.отд.института /Чикобава/
Нач отдела ИСК /Турманидзе/
Главный конструктор проекта /Осипов/

УТВЕРЖДЕНЫ

от 1984 г. №
Введены в действие с 1984 г

| ОБОЗНАЧЕНИЕ | НАИМЕНОВАНИЕ | СТР. |
|---|---|---|
| 2.230-6с.I 00 | Содержание | 2 |
| 00 ПЗ | Пояснительная записка | 3-6 |
| 0I | Узел I-6 | 7 |
| 02 | Узел 7-I2 | 8 |
| 03 | Узел I3: I4 | 9 |
| 04 | Узел I5; I6 | I0 |
| 05 | Узел I7; I8 | II |
| 06 | Узел I9; 20 | I2 |
| 07 | Узел 2I; 22 | I3 |
| 08 | Узел 23; 24 | I4 |
| 09 | Узел 25; 26 | I5 |
| I0 | Узел 27; 28 | I6 |
| II | Узел 29; 30 | I7 |
| I2 | Узел 3I; 32 | I8 |
| I3 | Узел 33; 34 | I9 |
| I4 | Узел 35; 36 | 20 |
| I5 | Узел 37; 38 | 2I |
| I6 | Узел 39; 40 | 22 |
| I7 | Узел 4I; 42 | 23 |
| I8 | Узел 43; 44 | 24 |

| ОБОЗНАЧЕНИЕ | НАИМЕНОВАНИЕ | СТР. |
|---|---|---|
| 2.230-6с.I I9 | Узел 45; 46 | 25 |
| 20 | Узел 47; 48 | 26 |
| 2I | Узел 49; 50 | 27 |
| 22 | Узел 5I; 52 | 28 |
| 23 | Узел 53; 54 | 29 |
| 24 | Узел 55; 56 | 30 |
| 25 | Узел 57; 58 | 3I |
| 26 | Узел 59; 60 | 32 |
| 27 | Узел 6I; 62 | 33 |
| 28 | Узел 63; 64 | 34 |
| 29 | Узел 65; 66 | 35 |
| 30 | Спецификация | 36 |
| 3I | Спецификация заделки швов | 44 |
| 32 | Изделие соединительное МСI | 45 |
| 33 | Изделие соединительное МС2;МС2а; МС3;МС3а | 45 |
| 34 | Изделие соединительное МС4-МС6; МС4а-МС6а | 46 |
| 35 | Изделие соединительное МС7-МСII | 46 |
| 35 СБ | Изделие соединительное МС7-МСII Сборочный чертеж | 47 |


| | | |
|---|---|---|
| Нач. отд. | Турманидзе | |
| Н. контр. | Мосесова | |
| Гл.инж. | Капанадзе | |
| ГИП | Осипов | |
| ГИП | Капанадзе | |
| Рук.гр. | Нития | |
| Проверил | Капанадзе | |
| Разраб. | Нития | |

2.230-6с.I 00

СОДЕРЖАНИЕ

| Стадия | Лист | Листов |
|---|---|---|
| Р | | 1 |

ТбилЗНИИЭП

ФОРМАТ А3

ИНВ.№ПОДЛ. | ПОДП. И ДАТА | ВЗАМ.ИНВ.№

Т П 2 230 6с

## I. ОБЩАЯ ЧАСТЬ

I.I. Серия 2.230-6с вып.I содержит рабочие чертежи узлов крепления крупнопанельных гипсобетонных перегородок общественных зданий каркасно-панельной конструкции, предназначенных для строительства в районах сейсмичностью 7, 8 и 9 баллов.

I.2. Узлы крепления перегородок решены применительно к гипсобетонным перегородкам толщиной 80 и I00 мм, разработанным в серии I.23I.9-7.

I.3. Выбор конструкций перегородок производится при конкретном проектировании в зависимости от назначения и требуемой звукоизоляции помещения.

I.4. На листах 3-4 дана маркировка типовых деталей на фрагментах фасадов и планов перегородок для удобства подбора типовых деталей.

## 2. ТЕХНИЧЕСКАЯ ХАРАКТЕРИСТИКА

2.I. В настоящем выпуске приведены узлы крепления перегородок к элементам каркаса, к наружным стенам и перекрытию; узлы крепления перегородок между собой, а также узлы опирания перегородок на бетонное основание и междуэтажное перекрытие.

2.2. Узлы разработаны для крепления гипсобетонных перегородок одинарных толщиной 80 и I00мм, двойных спаренных перегородок и двойных с воздушным зазором 40 мм.

## 3. УКАЗАНИЯ ПО МОНТАЖУ ПЕРЕГОРОДОК И УЗЛАМ КРЕПЛЕНИЯ

3.I. Узлы крепления разработаны с учетом требований СНиП II-7-8I "Строительство в сейсмических районах".

3.2. Узлы крепления разработаны из условия монтажа панелей перегородок до укладки вышележащего перекрытия.

3.3. Панели перегородок устанавливаются на междуэтажное перекрытие или бетонное основание по слою цементного раствора, равномерно-распределенному по всей площади опирания перегородки (см.узлы I-I2).

3.4. Панели перегородок крепятся между собой и с конструкциями здания при помощи металлических соединительных изделий.

3.5. Металлические соединительные изделия для крепления панелей перегородок к перекрытию, когда перегородки устанавливаются вдоль панелей перекрытия, крепятся шурупами к деревянным антисептированным пробкам, забиваемым в просверленные отверстия в перекрытии (см.узлы 3I÷36). Перегородки, устанавливаемые поперек панелей перекрытий, крепятся с помощью соединительных изделий, заанкеренных в швах между панелями перекрытия (см.узлы 37÷42).

3.6. Количество креплений перегородок к вертикальным конструкциям зависит от высоты этажа, к перекрытию-от длины перегородки.

3.7. Панели перегородок, устанавливаемые в зданиях с высотой этажей до 3,3 м включительно, крепятся по вертикали в двух точках на расстоянии I00 см от пола и 50 см от верхнего перекрытия, а устанавливаемые в зданиях с высотой этажа до 4,2 м - в трех точках (дополнительно в середине промежутка).

3.8. Панели перегородок длиной до I,5 м крепятся к верхнему перекрытию (потолку) в одной точке, свыше I,5 м до 4,0 м - в двух точках, а свыше 4,0 м - не менее чем в трех точках. При этом общее количество креплений по вертикальным и горизонтальным граням необходимо сопоставить с минимально необходимым количеством узлов креплений (см.таблицу), обусловленных расчетом на горизонтальные воздействия, и откорректировать их только в сторону увеличения количества узлов.

| Тип перегородки | Количество узлов на I0м² перегородки | | | | |
|---|---|---|---|---|---|
| | Сейсмичность баллов | | | Скоростной напор ветра кгс/м2 | |
| | 7 | 8 | 9 | 55 | I00 |
| Одинарная толщиной 80 мм | 2 | 3 | 5 | 2 | 3 |
| Тоже I00 мм | 2 | 3 | 6 | 2 | 3 |
| Двойная толщиной 80 мм | 2 | 3 | 5 | 2 | 3 |
| Тоже I00 мм | 2 | 3 | 6 | 2 | 3 |

3.9. Панели перегородок, примыкающие к дверному проему, должны иметь крепление к перекрытию на расстоянии 30 см от проема.

3.I0. Панели-вставки над дверными проемами устанавливаются после монтажа дверных блоков с опиранием на них и последующим креплением к панелям перегородок. При этом монтаж дверных блоков производится одновременно с монтажом панелей перегородок.

| | | | |
|---|---|---|---|
| Гл.конс.про | Чинобава | [signature] | 25/IV 84 |
| Нач отд. | Турманидзе | [signature] | 10/IV 84 |
| Н.контр | Мосесова | [signature] | 10/IV 84 |
| Гл инж | Капанадзе | [signature] | 10/IV 84 |
| ГИП | Осипов | [signature] | 1/IV 84 |
| Рук.гр | Антия | [signature] | 1/IV 84 |
| Проверил | Турманидзе | [signature] | 1/IV 84 |
| Разраб | Осипов | [signature] | 1/IV 84 |

2.230-6с.I 00 ПЗ

ПОЯСНИТЕЛЬНАЯ ЗАПИСКА

| Стадия | Лист | Листов |
|---|---|---|
| Р | 1 | 2 |

ТбилЗНИИЭП

ФОРМАТ А3

Т П 2.230-6с. В1

ИНВ № ПОДЛ | ПОДП И ДАТА | ВЗАМ ИНВ №

3.II. Панели-вставки при организации проема в перегородках (без проемных блоков) устанавливаются на деревянную перемычку, укладываемую в вырезанные в панелях перегородок гнезда и крепятся к перегородкам.

3.I2. Панели-вставки высотой до 350 мм крепятся по высоте в одной точке по каждой вертикальной грани на расстоянии I5 см от низа вставки, а высотой свыше 350 мм – в двух точках на том же расстоянии от верха и низа вставки.

3.I3. В панелях перегородок в местах крепления, для скрытого размещения металлических соединительных изделий с двух сторон вырезаются пазы глубиной I0 мм, размером в плане I00х70 мм.

3.I4. Установке перегородок в рабочее положение должна предшествовать пристрелка соединительных изделий к железобетонным конструкциям здания.

3.I5. Пристрелку соединительных изделий крепления к железобетонным конструкциям следует производить строительно-монтажным поршневым пистолетом ПЦ-52-I дюбелями ДПЦ4,5х50, в соответствии с требованиями "Инструкции по применению строительного пистолета ПЦ-52-I".

3.I6. К стенам из легкого бетона соединительные изделия прибиваются дюбелями ДГ-ХУ6,8х60 к стенам из ячеистого бетона – гвоздями.

3.I7. Крепление соединительных изделий к перекрытию производится шурупами к деревянным антисептированным пробкам, забиваемым в просверленные отверстия плит перекрытий.

3.I8. При пристрелке дюбелями соединительных изделий к железобетонным конструкциям необходимо учитывать расположение арматуры в этих конструкциях, о чем в проекте здания должна быть сделана специальная оговорка.

3.I9. Второй конец соединительных изделий сгибается по месту, на расстоянии 70 мм от конца, после установки гипсобетонной панели в рабочее положение.

3.20. Антикоррозионную защиту соединительных изделий крепления выполнять в соответствии со СНиП II-28-73* "Защита строительных конструкций от коррозии".

3.2I. Смежные перегородки перед монтажом должны быть соединены между собой с помощью гвоздей.

3.22. При применении панелей перегородок по серии I.23I.9-7 в последних, располагаемых поперек ригелей каркаса здания необходимо вырезать пазы по форме паза сечения ригеля (см. лист 3).

3.23. Для обеспечения звукоизоляции перегородок все стыковые зазоры панелей должны быть тщательно заделаны. Заделанные швы проклеить полосами ткани столярным клеем.

3.24. На лист 3,4 приведены фрагменты схем расположения перегородок с выносной узлов.

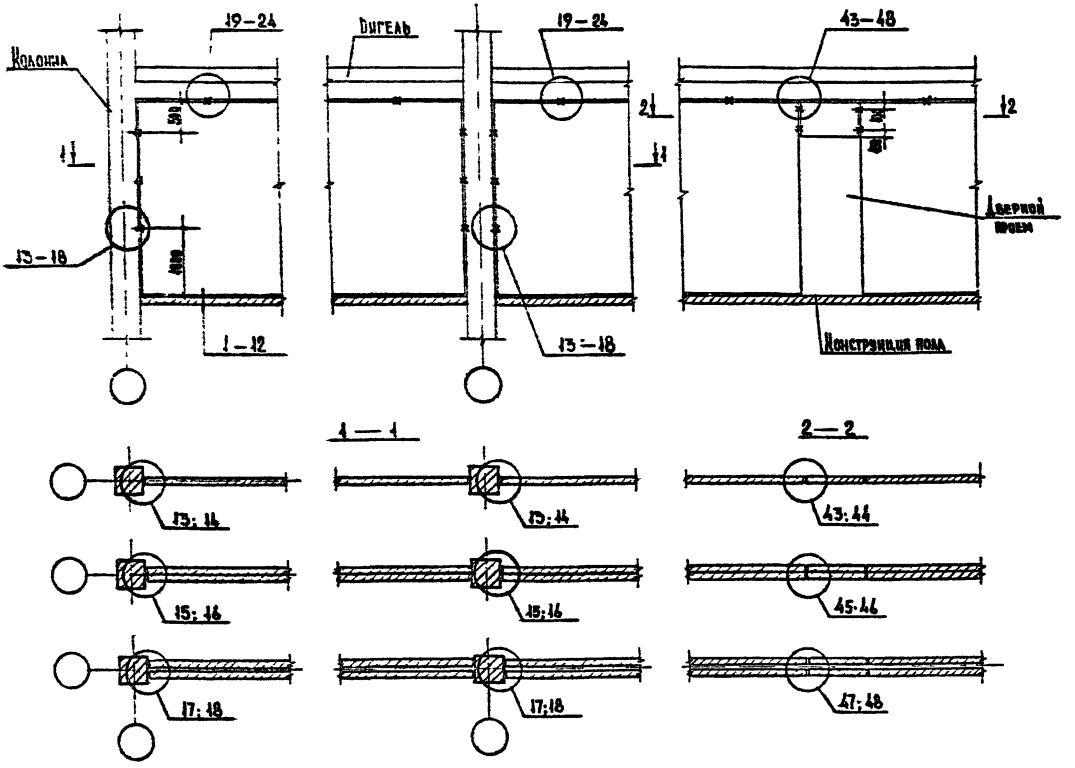


ТП 2 230-6с В1

Инв.№подл. | Подп. и дата | Взам.инв.№

2.230-6с.100 ПЗ

Лист 3

Формат А3

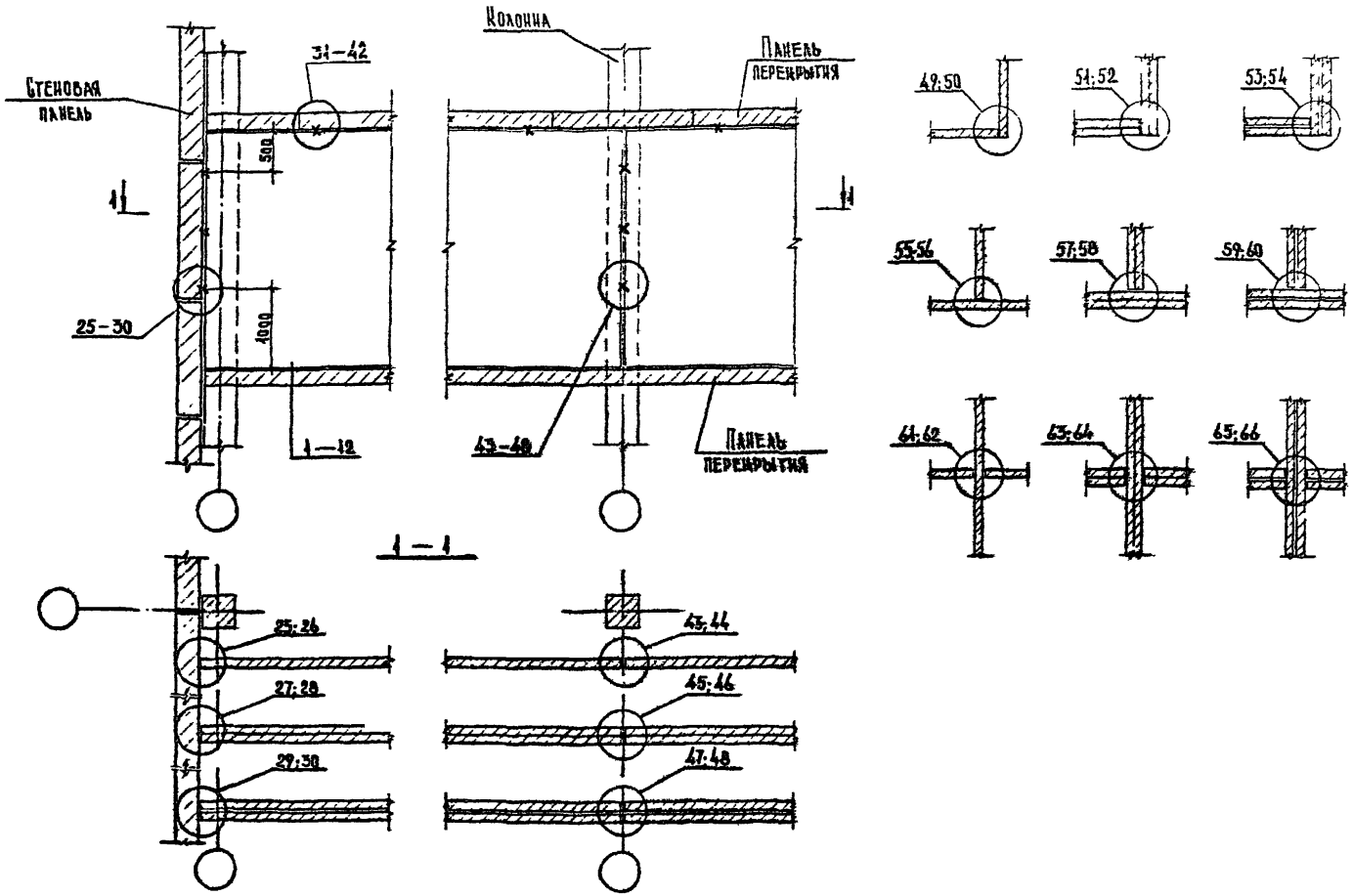


Т. П. 2.230-6с. В1

Инв.№подл. | Подп. и дата | Взам.инв.№

2.230-6с.1 ОВ ПЗ

Лист 4

Формат А3

ТП 2.230-6с В1

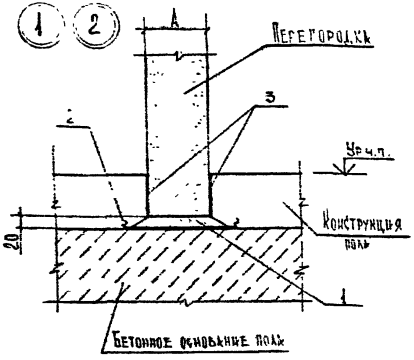


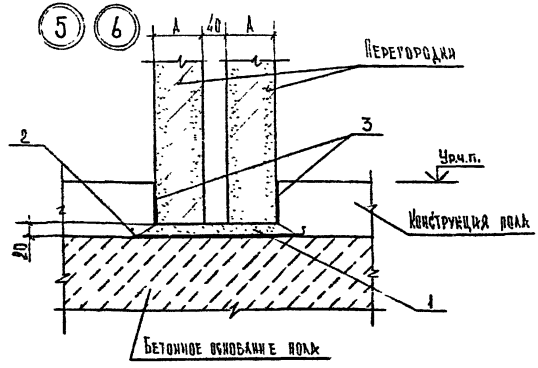


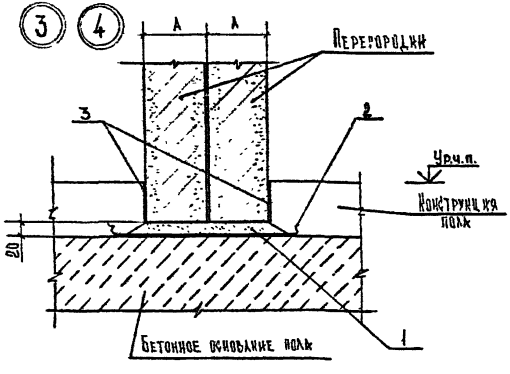


| Обозначение | Узел | А, мм |
|---|---|---|
| 2.230-6с.1 01 | 1 | 80 |
| -01 | 2 | 100 |
| -02 | 3 | 80 |
| -03 | 4 | 100 |
| -04 | 5 | 80 |
| -05 | 6 | 100 |

Спецификацию и расход материалов на узлы см. документ 2.230-6с.1 30

| | | | |
|---|---|---|---|
| Нач.отд. | Гурмакидзе | | |
| Н.контр. | Москова | | |
| Гл.инж. | Капанадзе | | |
| ГИП | Исаков | | |
| ГИП | Капанадзе | | |
| Рук.гр. | Антий | | |
| Проверил | Исаков | | |
| Разраб | Антий | | |

2.230-6с.1 01

Узел 1-6

| Стадия | Лист | Листов |
|---|---|---|
| Р | | 4 |

ТбилЗНИИЭП

Инв.№подл. | Подп. и дата | Взам.инв.№

Формат А3

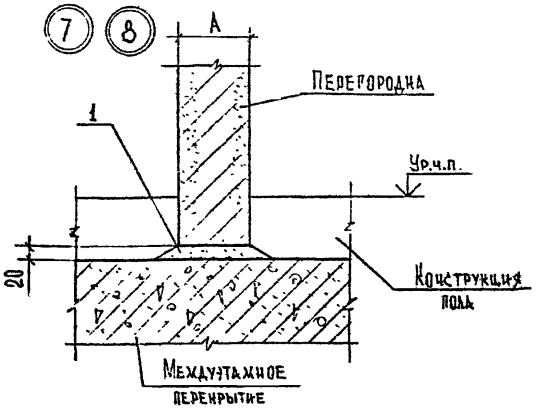


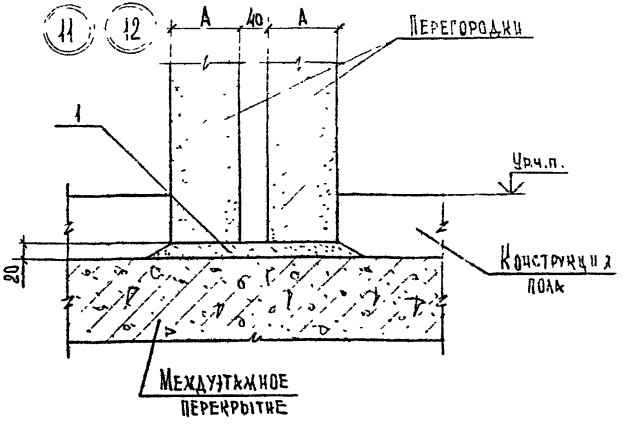


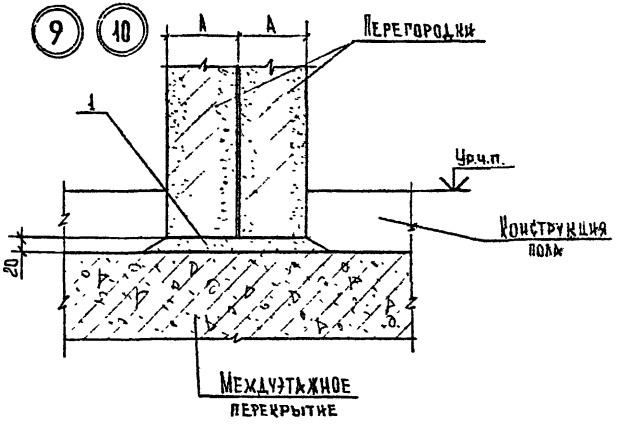


| Обозначение | Узел | А, мм |
|---|---|---|
| 2.230-6с.1 02 | 7 | 80 |
| -01 | 8 | 100 |
| -02 | 9 | 80 |
| -03 | 10 | 100 |
| -04 | 11 | 80 |
| -05 | 12 | 100 |

Спецификацию и расход материалов на узлы см. документ 2.230-6с.1 30.

| | | |
|---|---|---|
| Нач.отд. | Турмишидзе | |
| Н.контр. | Моссоян | |
| Гл.инж. | Капанадзе | |
| ГИП | Осипов | |
| Гип | Капанадзе | |
| Рук.гр. | Антив | |
| Проверил | Осипов | |
| Разраб | Антив | |

2.230-6с.1 02

Узел 7-12

| Стадия | Лист | Листов |
|---|---|---|
| Р | | 1 |

ТбилЗНИИЭП

Инв.№ подл. | Подп. и дата | Взам.инв.№

Формат А3

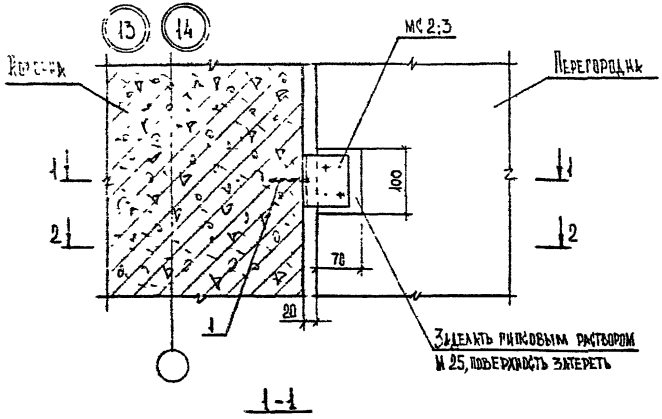


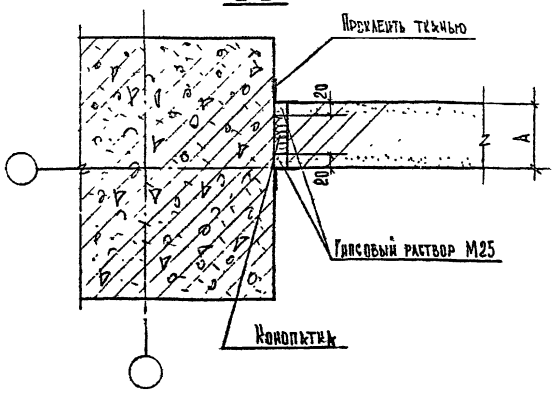


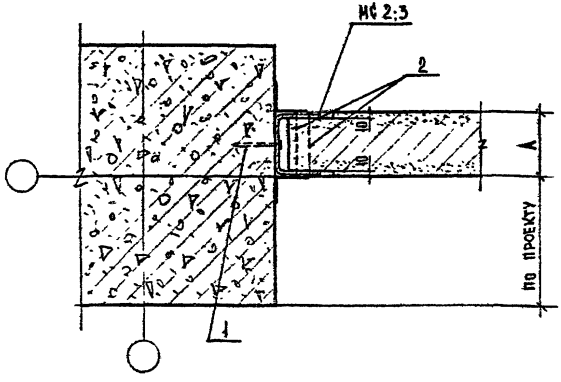


| Обозначение | Узел | λ, мм |
|---|---|---|
| 2.230-6с.1 03 | 13 | 80 |
| -01 | 14 | 100 |

Спецификацию и расход материалов на узлы см. документ 2.230-6с.1 30.

| | | | |
|---|---|---|---|
| Нач.отд. | Турманидзе | | 2.230-6с.1 03 |
| Н.контр. | Мосесова | | |
| Гл.инж. | Калавадзе | | |
| ГИП | Осипов | | Стадия: Р; Лист; Листов: 1 |
| ГИП | Калавадзе | | Узел 13;14 |
| Рук.гр. | Антин | | ТбилЗНИИЭП |
| Проверил | Осипов | | |
| Разраб | Антин | | |

ТП 2.230-6с. В1

Инв.№ подл. | Подп. и дата | Взам.инв.№

Формат А3

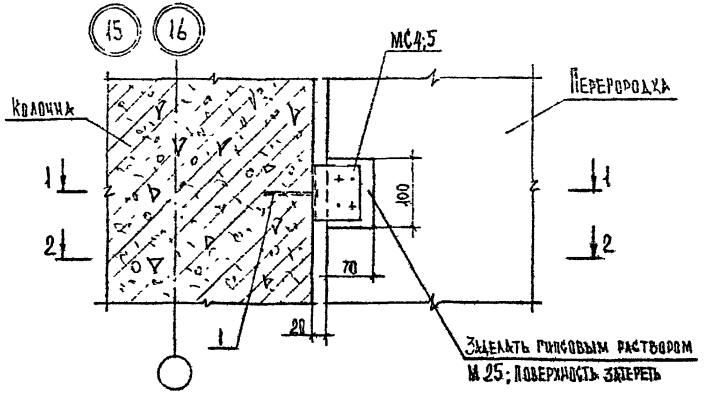


1-1

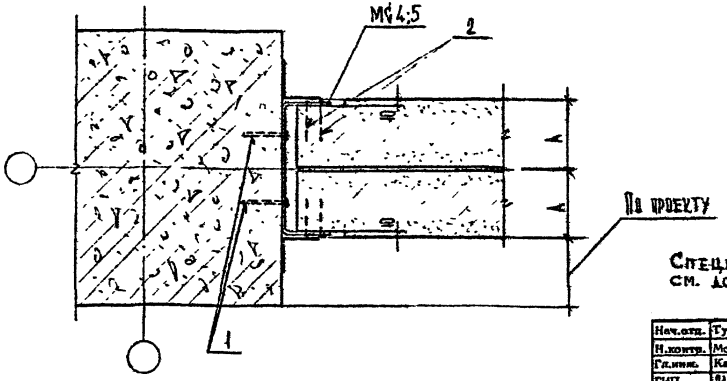


2-2

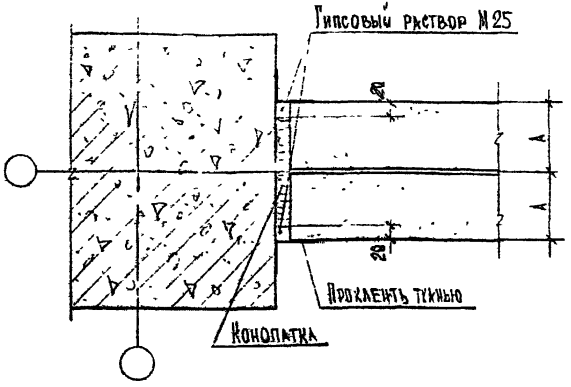


| Обозначение | Узел | λ, мм |
|---|---|---|
| 2.230-6с.1 04 | 15 | 80 |
| -01 | 16 | 100 |

Спецификацию и расход материалов на узлы см. документ 2.230-6с.1 ЗО.

| | | |
|---|---|---|
| Нач.отд. | Гурманидзе | |
| Н.контр. | Моссесова | |
| Гл.инж. | Капанадзе | |
| ГИП | Асатов | |
| ГИП | Капанадзе | |
| Рук.гр. | Антив | |
| Проверил | Осипов | |
| Разраб | Антив | |

2.230-6с.1 04

Узел 15;16

| Стадия | Лист | Листов |
|---|---|---|
| Р | | 1 |

ТбилЗНИИЭП

Т.П 2.230-6с В1

Инв.№подл. | Подп. и дата | Взам.инв.№

Формат А3

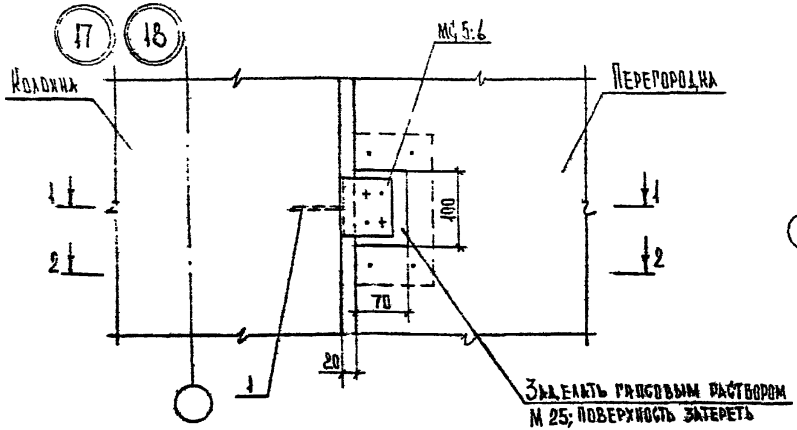


1-1

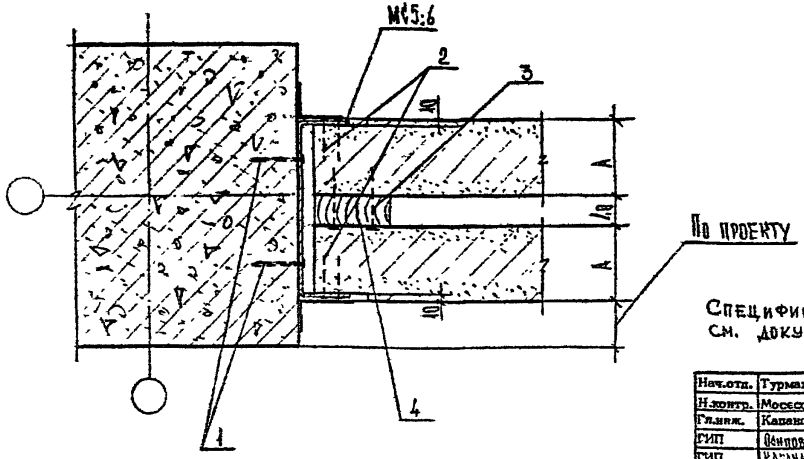


2-2

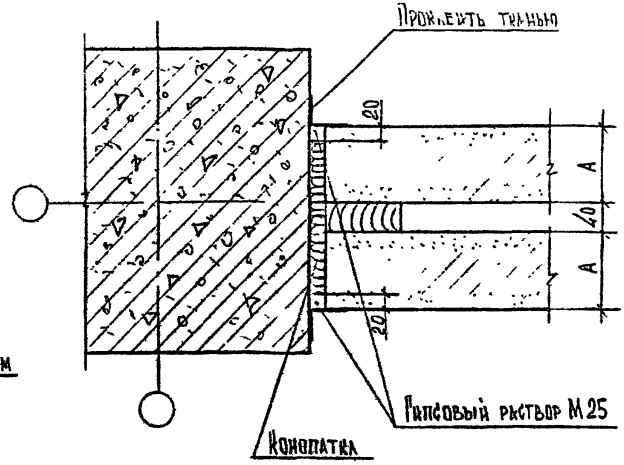


| Обозначение | Узел | А, мм |
|---|---|---|
| 2.230-6с.1 05 | 17 | 80 |
| -01 | 18 | 100 |

Спецификацию и расход материалов на узлы см. документ 2.230-6с.1 30.

| | | | |
|---|---|---|---|
| Нач.отд. | Турманидзе | | 2.230-6с.1 05 |
| Н.контр. | Моссесова | | |
| Гл.инж. | Капанадзе | | |
| ГИП | Осипов | | Узел 17;18 |
| ГИП | Капанадзе | | |
| Рук.гр. | Антов | | |
| Проверил | Осипов | | |
| Разраб | Антов | | |

| Стадия | Лист | Листов |
|---|---|---|
| Р | | 1 |

ТбилЗНИИЭП

Т П 2.230-6с. В1.

Инв.№ подл. | Подп. и дата | Взам.инв.№

Формат А3

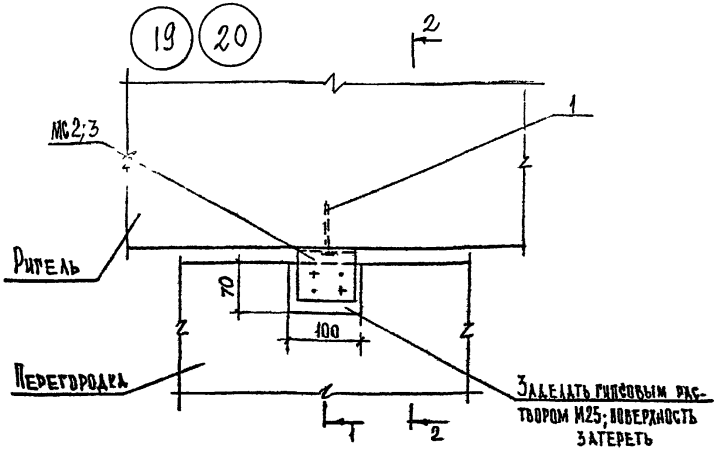


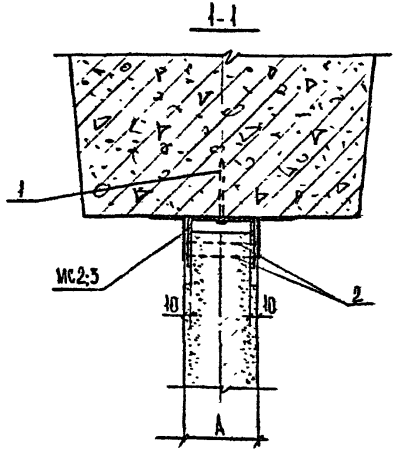


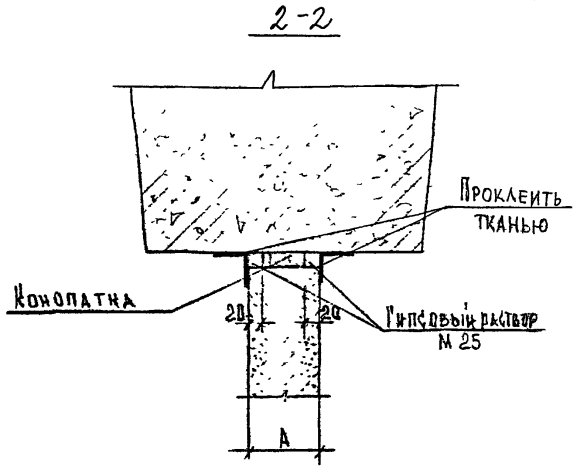


| ОБОЗНАЧЕНИЕ | УЗЕЛ | $A_{мм}$ |
|---|---|---|
| 2.230-6с.1 06 | 19 | 80 |
| -01 | 20 | 100 |

Спецификацию и расход материалов на узлы см. документ 2.230-6с.1 30.

| | | | |
|---|---|---|---|
| Нач.отд. | Турмакадзе | | 2.230-6с.1 06 |
| Н.контр. | Москсова | | |
| Гл.инж. | Капанадзе | | |
| ГИП | Осипов | | Узел 19;20 |
| ГИП | Капанадзе | | |
| Рук.гр. | Антив | | |
| Проверил | Осипов | | |
| Разраб | Антив | | |

| Стадия | Лист | Листов |
|---|---|---|
| Р | | 1 |

ТбилЗНИИЭП

Т. П 2.230-6с. В 1.

ИНВ №ПОДЛ. | ПОДП. И ДАТА | ВЗАМ.ИНВ.№

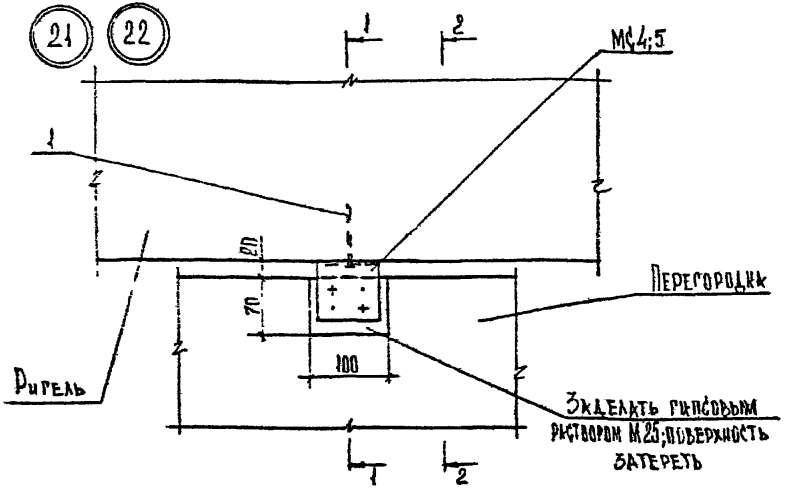


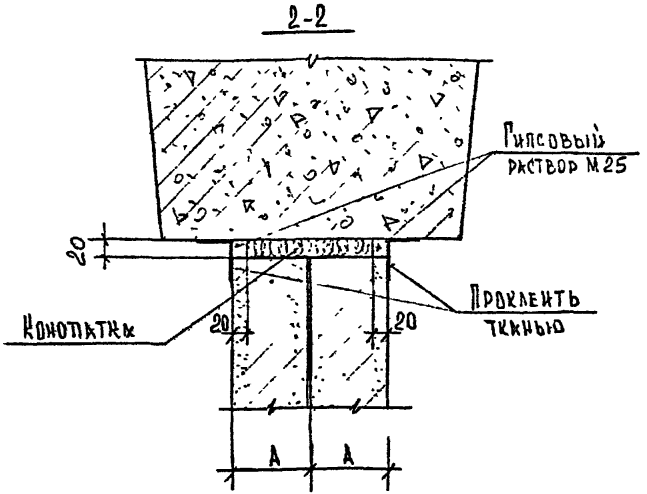


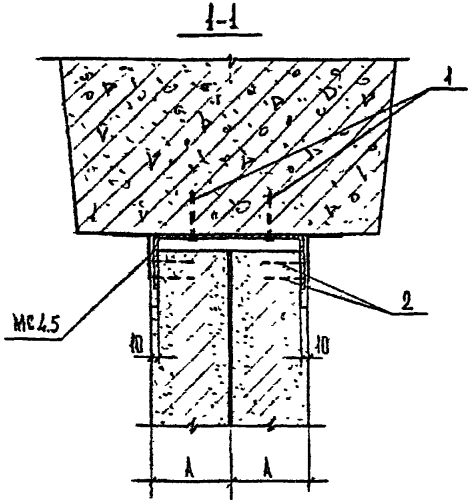


| Обозначение | Узел | $l_{мм}$ |
|---|---|---|
| 2.230-6с.1 07 | 20 | 80 |
| -01 | 21 | 100 |

Спецификацию и расход материалов на узлы см. документ 2.230-6с.1 30

| | | |
|---|---|---|
| Нач.отд. | Турманидзе | |
| Н.контр. | Моссесова | |
| Гл.инж. | Капанадзе | |
| ГИП | Осипов | |
| ГИП | Капанадзе | |
| Рук.гр. | Антин | |
| Проверил | Осипов | |
| Разраб | Антин | |

2.230-6с.1 07

Узел 21;22

| Стадия | Лист | Листов |
|---|---|---|
| Р | | 1 |

ТбилЗНИИЭП

Инв.№ подл. | Подп. и дата | Взам.инв.№

Схема А3

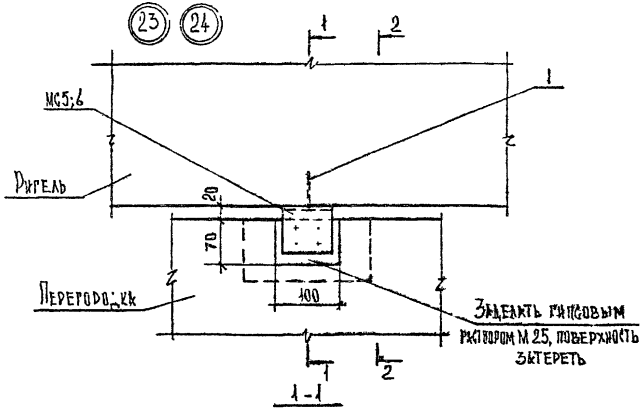


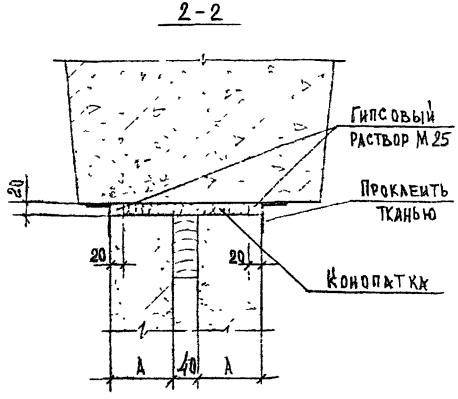


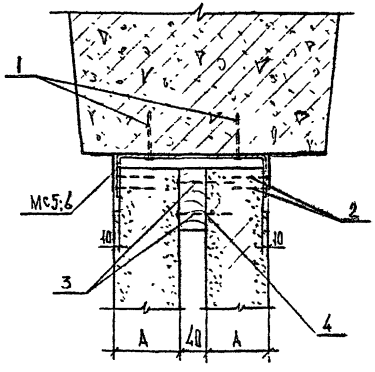


| ОБОЗНАЧЕНИЕ | УЗЕЛ | А, мм |
|---|---|---|
| 2.230-6с.1 08 | 23 | 80 |
| -01 | 24 | 100 |

Спецификацию и расход материалов на узлы см. документ 2.230-6с.1 30

| | | | |
|---|---|---|---|
| Нач.отд. | Турмакадзе | | 2 230-6с 1 08 |
| Н.контр. | Моссова | | |
| Гл.инж. | Капанадзе | | |
| ГИП | Ванпов | | Узел 23;24 |
| ГИП | Капанадзе | | |
| Рук.гр. | Антия | | |
| Проверил | Осипов | | |
| | Антия | | |

| Стадия | Лист | Листов |
|---|---|---|
| Р | | 1 |

ТбилЗНИИЭП

Т. П 2 230-6с. В 1

ИНВ №ПОДЛ. | ПОДП. И ДАТА | ВЗАМ.ИНВ №

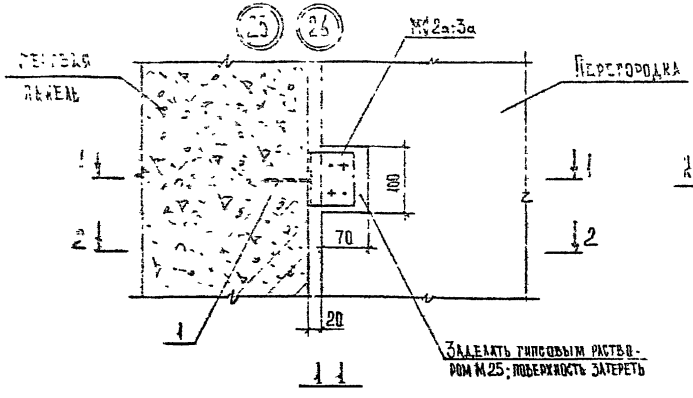


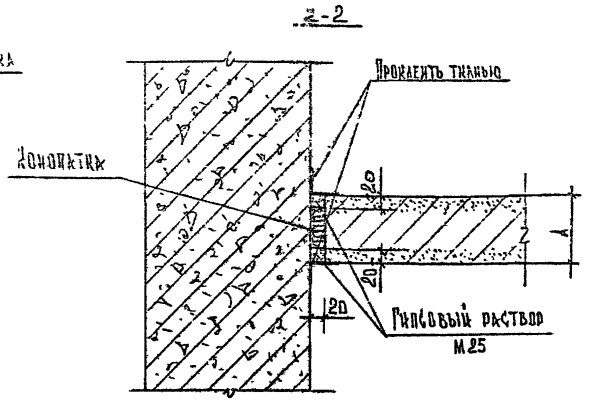


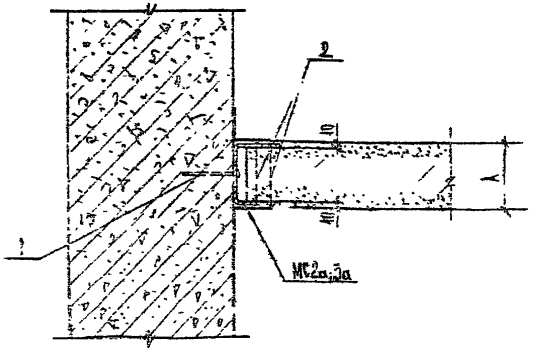


| Обозначение | Узел | λ, мм |
|---|---|---|
| 2.230-6с.1 09 | 25 | 80 |
| -01 | 26 | 100 |

Спецификацию и расход материалов на узлы см. документ 2.230-6с.1 30.

| | | | |
|---|---|---|---|
| Нач.отд. | Турмаладзе | | 2.230-6с.1 09 |
| Н.контр. | Моссова | | |
| Гл.инж. | Капанадзе | | |
| ГИП | Осипов | | Узел 25;26 |
| ГИП | Капанадзе | | |
| Рук.гр. | Актив | | |
| Проверил | Осипов | | |
| Разраб | Актив | | |

| Стадия | Лист | Листов |
|---|---|---|
| Р | | 1 |

ТбилЗНИИЭП

Т П 2.230-6с В1.

Сдача А3

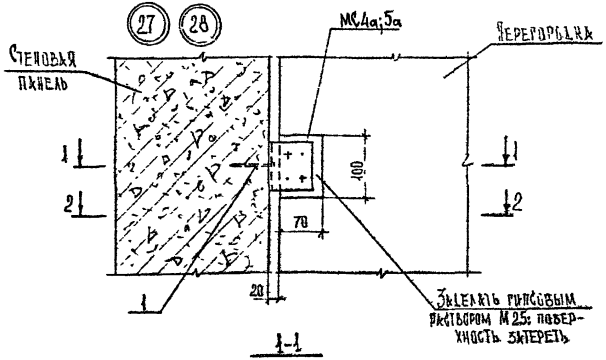


1-1

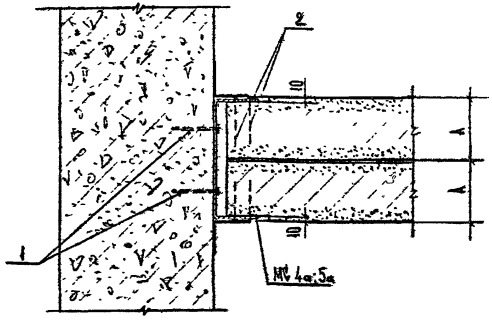


2-2

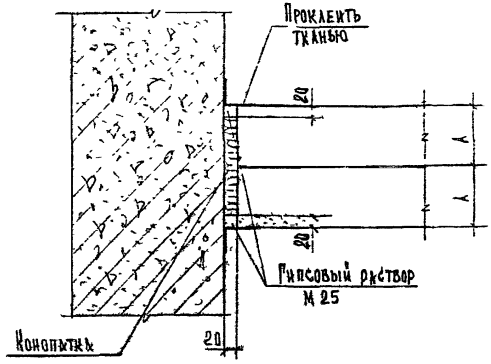


| Обозначение | Узел | λ, мм |
|---|---|---|
| 2.230-6с.1 10 | 27 | 80 |
| -01 | 28 | 100 |

Спецификацию и расход материалов на узлы см. документ 2.230-6с.1 30

| | | | | |
|---|---|---|---|---|
| Инв.№ подл. | Подп. и дата | Взам. инв.№ | | |

Т.П 2.230-6с. В1.

| | | | | | |
|---|---|---|---|---|---|
| Нач.отд. | Турманидзе | | 2.230-6с.1 10 | | |
| Н.сектр. | Моссова | | | | |
| Гл.инж. | Капланидзе | | | | |
| ГИП | Исаков | | Узел 27;28 | Стадия | Лист | Листов |
| ГИП | Капланидзе | | | Р | 1 | |
| Рук.гр. | Антик | | | ТбилЗНИИЭП | | |
| Проверил | Осипов | | | | | |
| Разраб. | Антик | | | | | |

Серия 3.230-6с

Формат А3

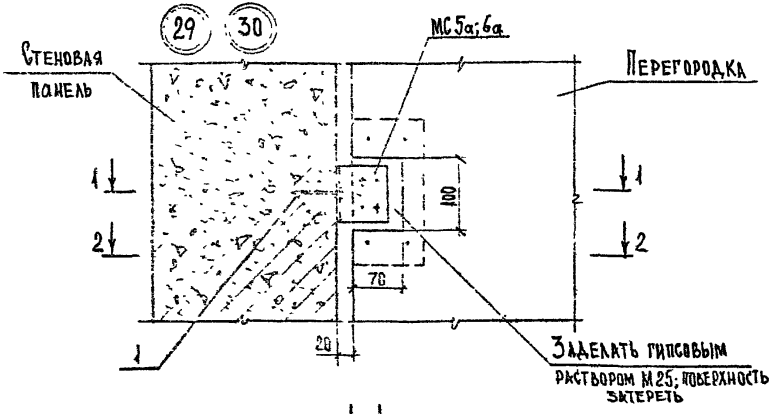


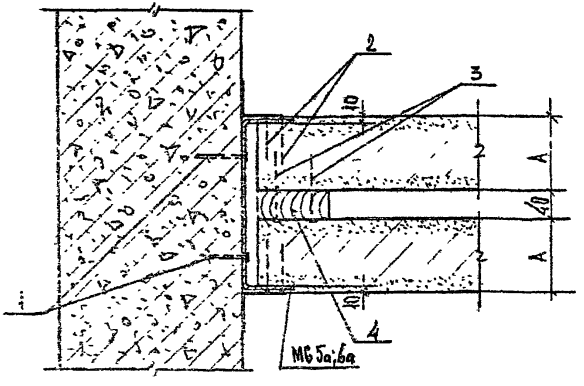


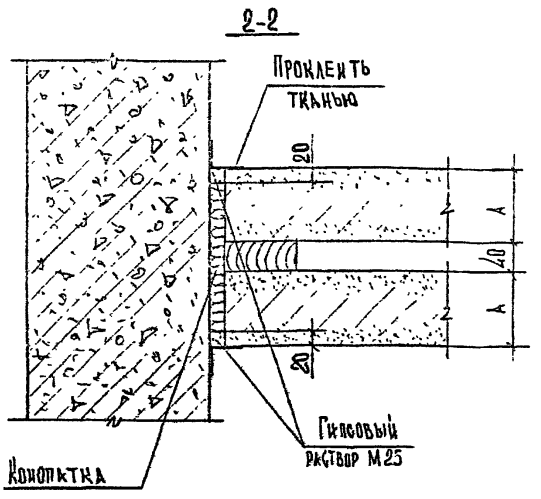


| ОБОЗНАЧЕНИЕ | УЗЕЛ | Д, мм |
|---|---|---|
| 2.230-6с.1 11 | 29 | 80 |
| -01 | 30 | 100 |

Спецификацию и расход материалов на узлы см. документ 2.230-6с.1 30.

| | | | |
|---|---|---|---|
| Нач.отд. | Гурмандзе | | 2.230-6с.1 11 |
| Н.контр. | Мосесова | | |
| Гл.инж. | Капанадзе | | |
| ГИП | Сенпов | | Узел 29;30 |
| ГИП | Капанадзе | | |
| Рук.гр. | Антия | | |
| Проверил | Сенпов | | |
| Разраб | Антия | | |

| Стадия | Лист | Листов |
|---|---|---|
| Р | | 1 |

ТбилЗНИИЭП

Т II 2.230-6с В1.

Формат А3

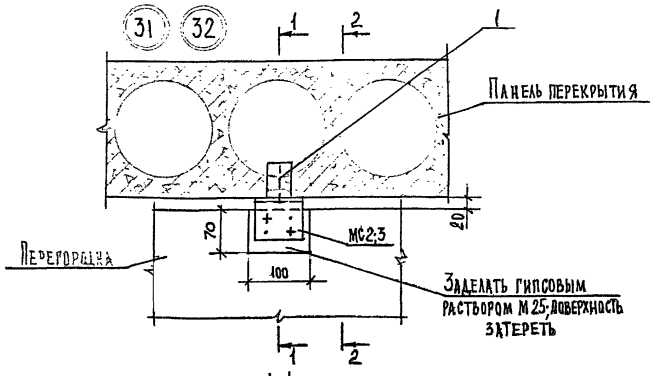


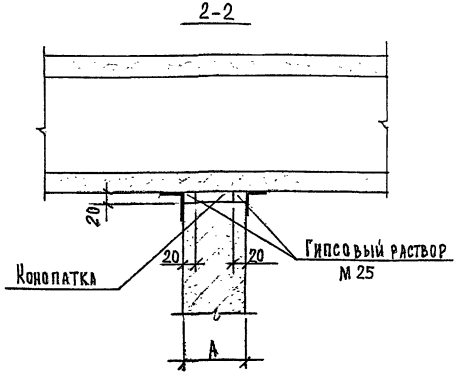


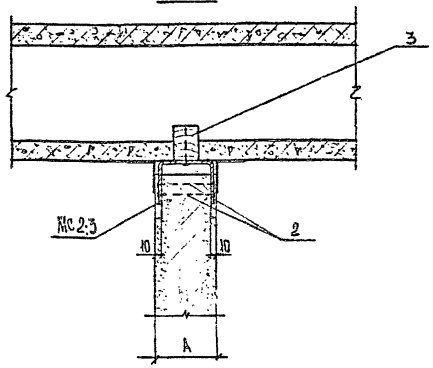


| ОБОЗНАЧЕНИЕ | УЗЕЛ | А, мм |
|---|---|---|
| 2 230-6с 1 12 | 31 | 80 |
| -01 | 32 | 100 |

Спецификацию и расход материалов на узлы см. документ 2.230-6с.1 30

| | | | |
|---|---|---|---|
| Нач.отд | Турмакадзе | | 2.230-6с.1 12 |
| Н контр | Моссова | | |
| Гл инж. | Капанадзе | | |
| ГИП | Осипов | | Узел 31;32 |
| ГИП | КАПАНАДЗЕ | | |
| Рук.гр | Антип | | |
| Проверил | Осипов | | |
| Разраб | Антип | | |

| Стадия | Лист | Листов |
|---|---|---|
| Р | | 1 |

ТбирЗНИИЭП

ИНВ № ПОДЛ. | ПОДЛ. И ДАТА | ВЗАМ. ИНВ № | ПП 2 230-6с В1

ФОРМАТ А3

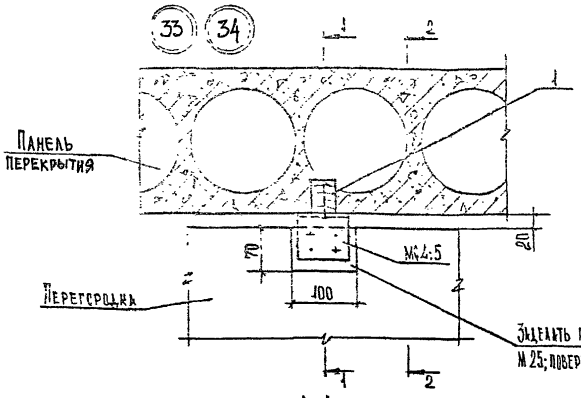


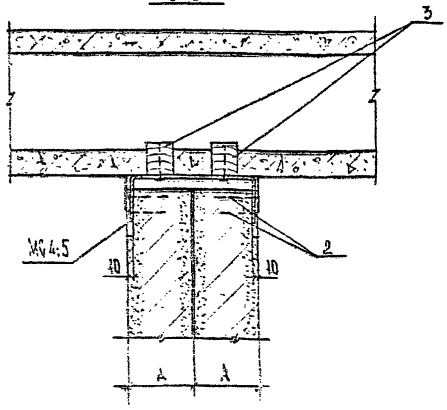


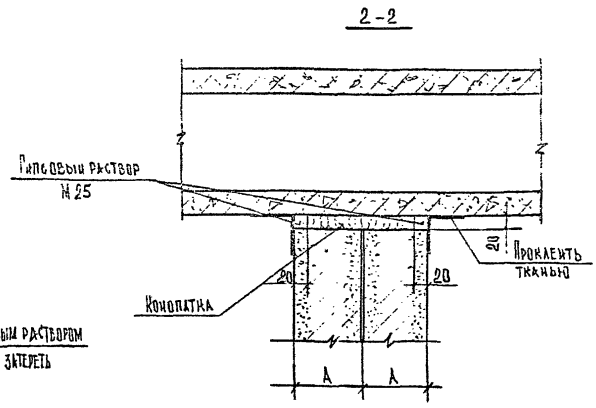


| Обозначение | Узел | λ, мм |
|---|---|---|
| 2.230-6с.1 13 | 33 | 80 |
| -01 | 34 | 100 |

Спецификацию и расход материалов на узлы см. документ 2.230-6с.1 30

| | | |
|---|---|---|
| Нач.отд. | Турманидзе | |
| Н.контр | Моссова | |
| Гл.инж. | Капанадзе | |
| ГИП | Осипов | |
| ГИП | Капанадзе | |
| Рук.гр. | Литка | |
| Проверил | Осипов | |
| Разраб | Литка | |

2.230-6с.1 13

Узел 33;34

| Стадия | Лист | Листов |
|---|---|---|
| Р | | 1 |

ТбилЗНИИЭП

ТП 2.230-6с. В1

Инв.№ подл. | Подп. и дата | Взам.инв.№

Формат А3

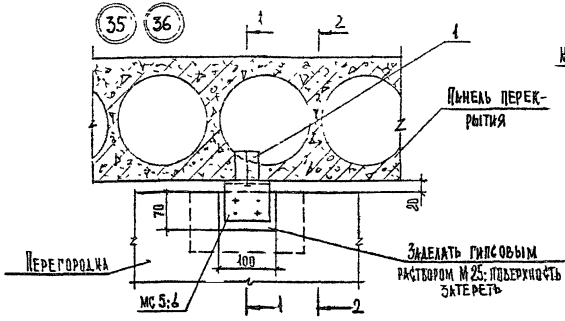


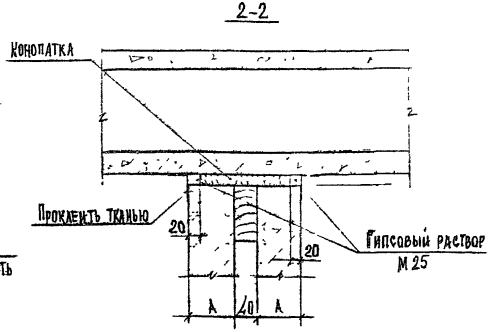


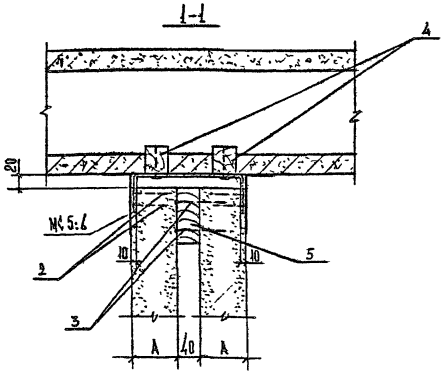


| ОБОЗНАЧЕНИЕ | УЗЕЛ | λ, мм |
|---|---|---|
| 2.230-6с.1 14 | 35 | 80 |
| -01 | 36 | 100 |

Спецификацию и расход материалов на узлы см. документ 2.230-6с.1 30

| | | |
|---|---|---|
| Нач.отд. | Турмакидзе | |
| Н контр. | Моссова | |
| Гл.инж. | Капанадзе | |
| ГИП | Осипов | |
| ГИП | Кожанадзе | |
| Рук.гр. | Антия | |
| Проверил | Осипов | |
| Разраб | Антия | |

2.230-6с.1 14

Узел 35;36

| Стадия | Лист | Листов |
|---|---|---|
| Р | | 1 |

ТбилЗНИИЭП

Т. П. 2.230-6с. В1

Взам.инв.№ | Подп. и дата | Инв.№ подл.

Формат А3

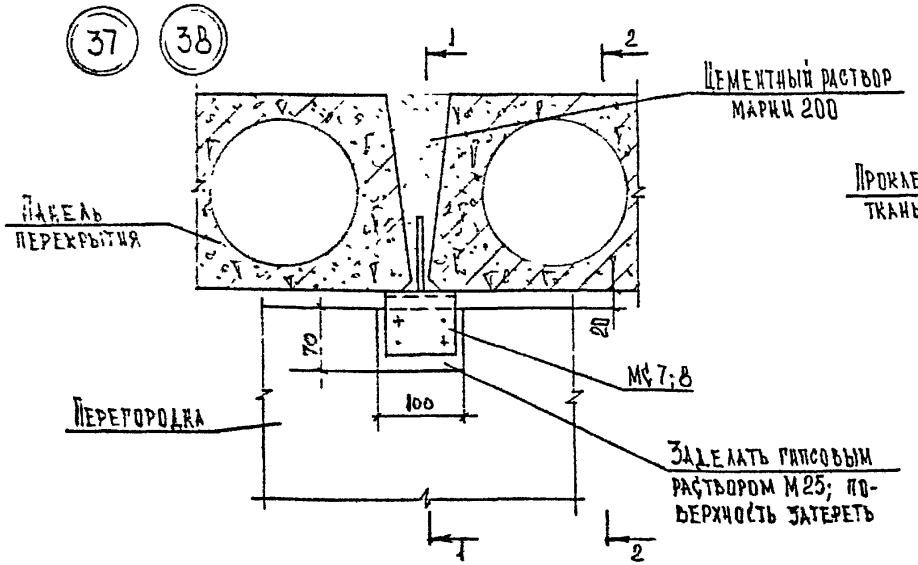


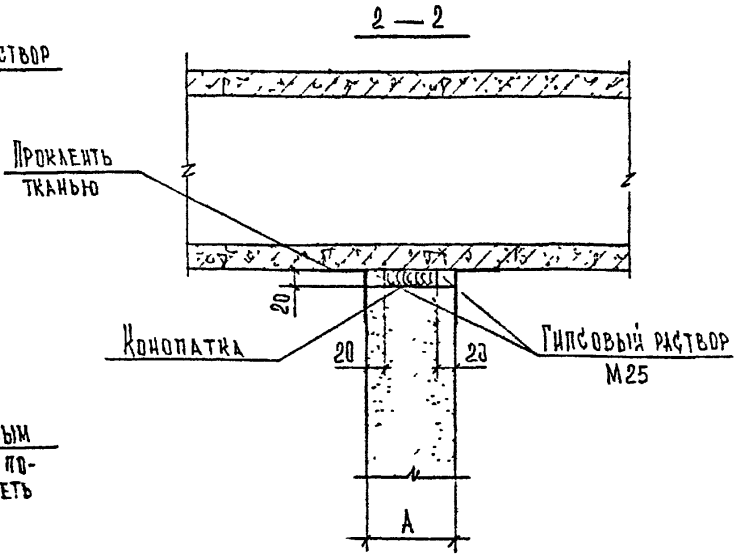


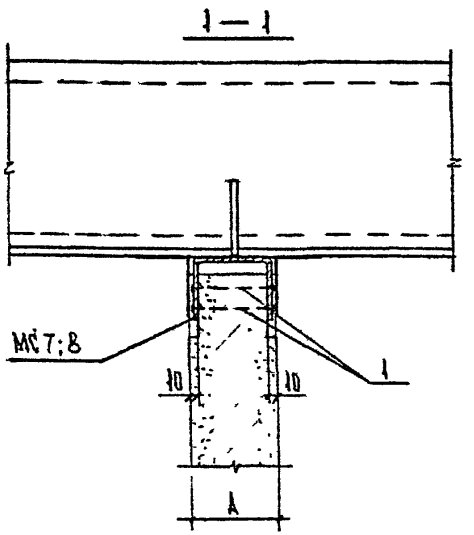


| Обозначение | Узел | А, мм |
|---|---|---|
| 2.230-6с.1 15 | 37 | 80 |
| -01 | 38 | 100 |

Спецификацию и расход материалов на узлы см. документ 2.230-6с.1 30

| | | | |
|---|---|---|---|
| Нач. отд. | Турманидзе | | |
| Н. контр. | Мосесова | | |
| Гл. инж. | Капанадзе | | |
| ГИП | Осипов | | |
| ГИП | Капанадзе | | |
| Рук. гр. | Антия | | |
| Проверил | Капанадзе | | |
| Разраб. | Антия | | |

2.230-6с.1 15

Узел 37; 38

| Стадия | Лист | Листов |
|---|---|---|
| Р | | |

ТбилЗНИИЭП

Т.П 2.230-6с. В1

Инв.№ подл. | Подп. и дата | Взам. инв.№

Формат А3

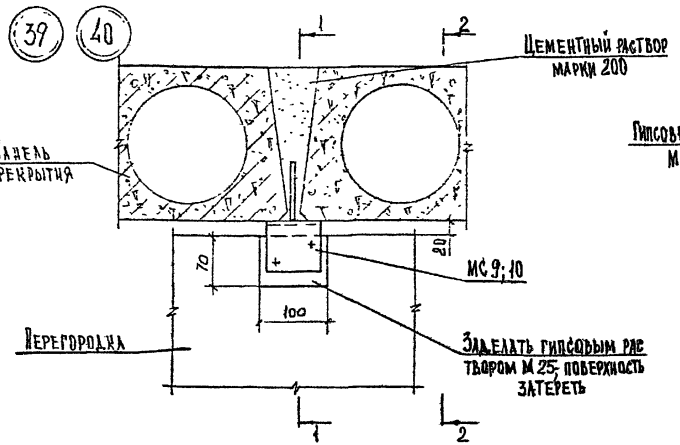


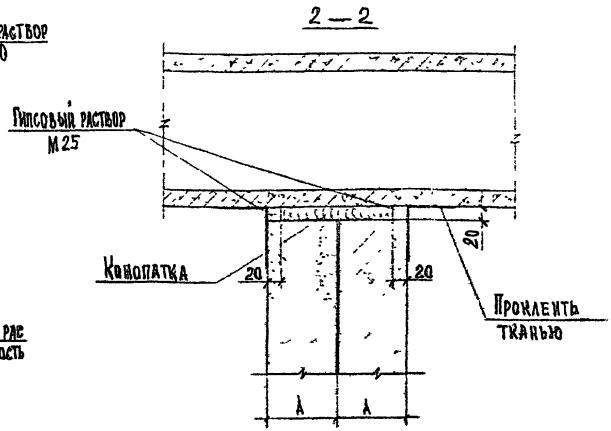


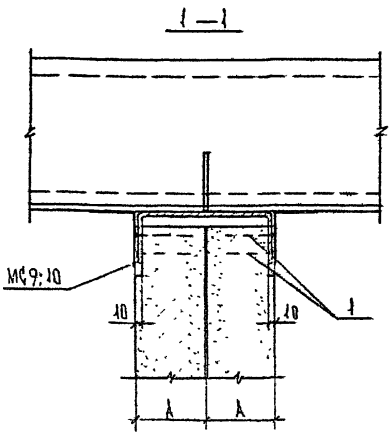


| ОБОЗНАЧЕНИЕ | УЗЕЛ | А, мм |
|---|---|---|
| 2.230-6с.1 16 | 39 | 80 |
| -01 | 40 | 100 |

Спецификацию и расход материалов на узлы см. документ 2.230-6с.1 30

| | | |
|---|---|---|
| Нач. отд. | Турманидзе | |
| Н. контр. | Мосесова | |
| Гл. инж. | Капанадзе | |
| ГИП | Жилов | |
| ГИП | Капанадзе | |
| Рук. гр. | Антия | |
| Проверил | Капанадзе | |
| Разраб. | Антия | |

2.230-6с.1 16

Узел 39;40

| Стадия | Лист | Листов |
|---|---|---|
| Р | | 1 |

ТбилЗНИИЭП

Т. П. 2 230-6с. В 1

ИНВ.№ ПОДЛ. | ПОДП. И ДАТА | ВЗАМ.ИНВ.№

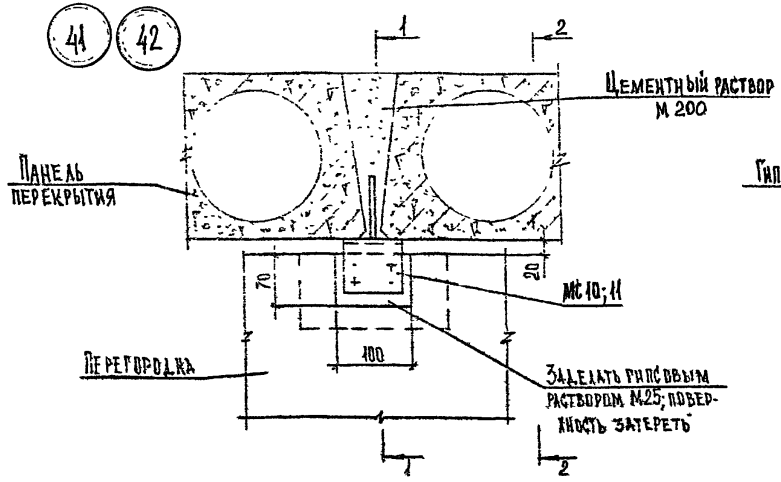


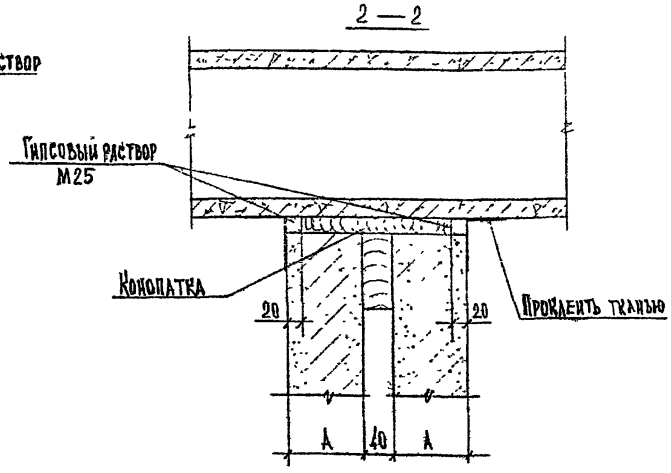


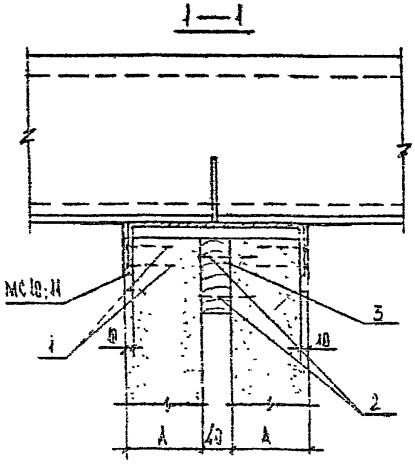


| Обозначение | Узел | А, мм |
|---|---|---|
| 2.230-6с.1 17 | 41 | 80 |
| -01 | 42 | 100 |

Спецификацию и расход материалов на узлы см. документ 2.230-6с.1 30

| | | | |
|---|---|---|---|
| Нач. отд. | Турманидзе | | 2.230-6с.1 17 |
| Н. контр. | Моссесова | | |
| Гл.инж. | Каланадзе | | |
| ГИП | Усипов | | Узел 41; 42 |
| ГИП | Каланадзе | | |
| Рук.гр. | Антия | | |
| Проверил | Каланадзе | | |
| Разраб. | Антия | | |

| Стадия | Лист | Листов |
|---|---|---|
| Р | | 1 |

ТбилЗНИИЭП

Т.П 2.230-6с В 1

Инв.№ подл. | Подп. и дата | Взам.инв.№

Формат А3

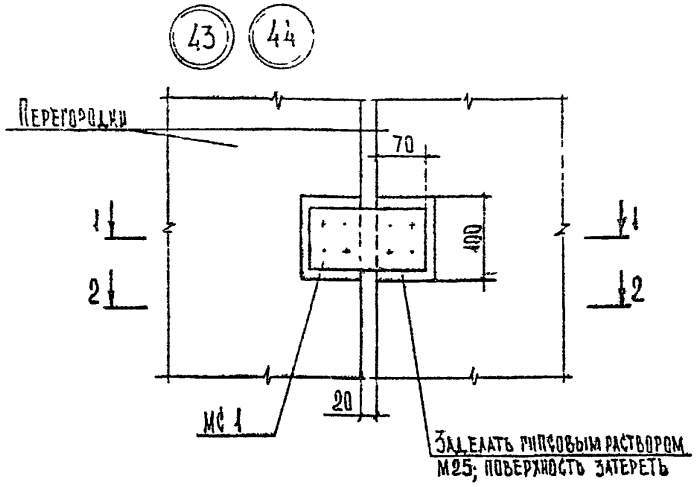


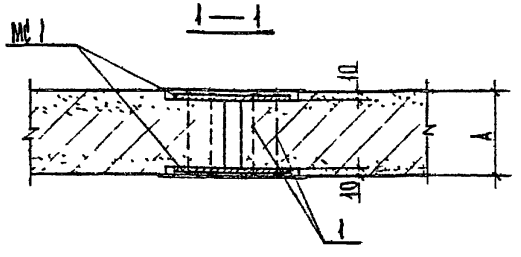


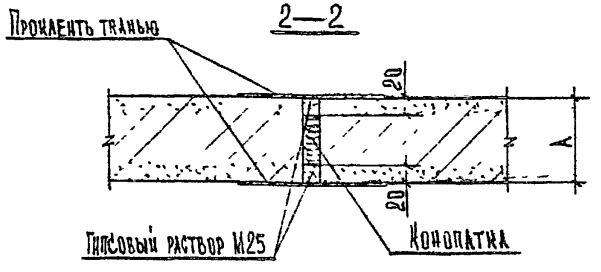


| Обозначение | Узел | А, мм |
|---|---|---|
| 2.230-6с.1 18 | 43 | 80 |
| -01 | 44 | 100 |

Спецификацию и расход материалов на узлы см. документ 2.230-6с.1 30

| | | |
|---|---|---|
| Нач. отд. | Турманидзе | |
| Н. контр | Мосесова | |
| Гл.инж. | Капанадзе | |
| ГИП | Осипов | |
| ГИП | Капанадзе | |
| Рук.гр. | Антия | |
| Проверил | Осипов | |
| Разраб. | Антия | |

2.230-6с.1 18

Узел 43; 44

Стадия | Лист | Листов

ТбилЗНИИЭП

Инв.№ подл. | Подп. и дата | Взам. инв. №

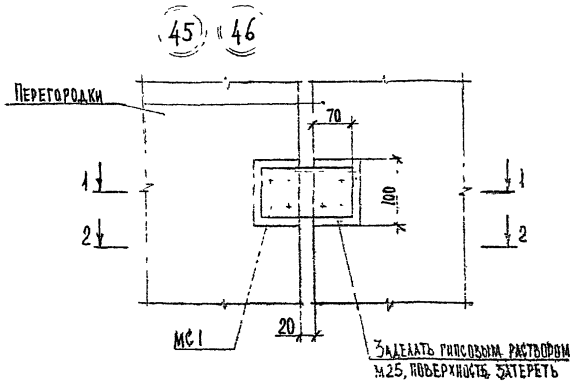


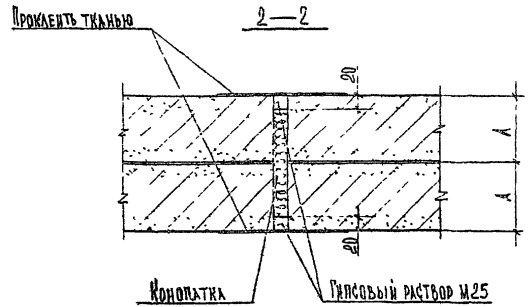


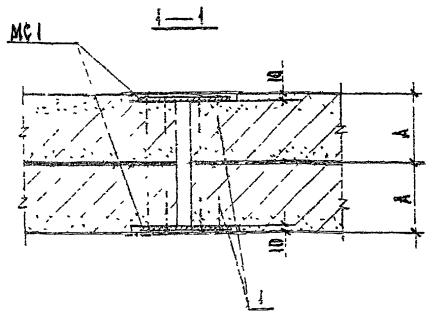


| ОБОЗНАЧЕНИЕ | УЗЕЛ | А, мм |
|---|---|---|
| 2.230-6с.1 19 | 45 | 80 |
| -01 | 46 | 100 |

Спецификацию и расход материалов на узлы см. документ 2.230-6с.1 30

| | | | |
|---|---|---|---|
| Нач. отд. | Туркмандзе | | 2.230-6с.1 19 |
| Н. контр. | Мосесова | | |
| Гл. инж. | Калаидзе | | |
| ГИП | Осипов | | Узел 45; 46 |
| ГИП | Калаидзе | | |
| Рук. гр. | Литов | | |
| Пооварил | Осипов | | |
| Разраб. | Литин | | |

| Стадия | Лист | Листов |
|---|---|---|
| Р | | 1 |

ТбилЗНИИЭП

ФОРМАТ А3

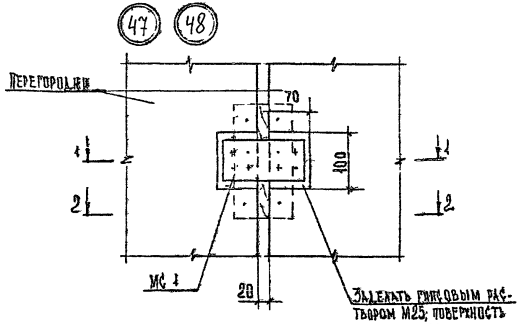


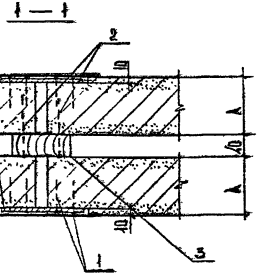


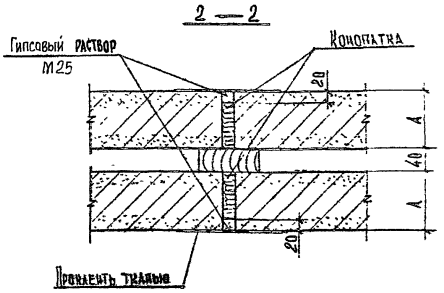


| Обозначение | Узел | А мм |
|---|---|---|
| 2.230-6с.1 20 | 47 | 80 |
| -01 | 48 | 100 |

Спецификацию и расход материалов на узлы см. документ 2.230-6с.1 30.

| | | | |
|---|---|---|---|
| Нач. отд. | Туркенич | | 2.230-6с.1 20 |
| Н. контр. | Мосесова | | |
| Гл.инж. | Капанадзе | | |
| ГИП | Осипов | | Узел 47;48 |
| ГИП | Капанадзе | | |
| Рук.гр. | Антич | | |
| Проверил | Осипов | | |
| Разраб. | Антич | | |

| Стадия | Лист | Листов |
|---|---|---|
| Р | | 1 |

ТбилЗНИИЭП

Т.П 2.230-6с. В1

Инв.№подл. | Подп. и дата | Взам.инв.№

Формат А3

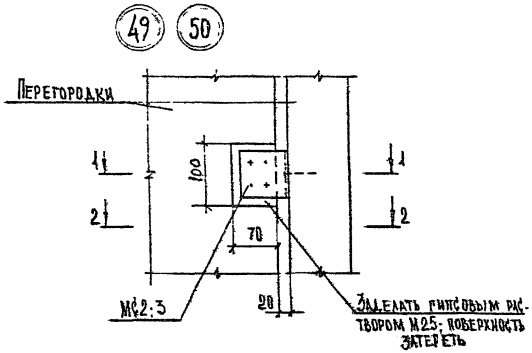


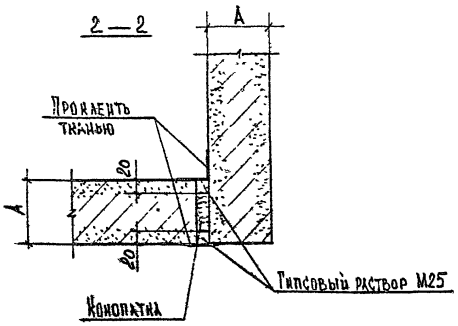


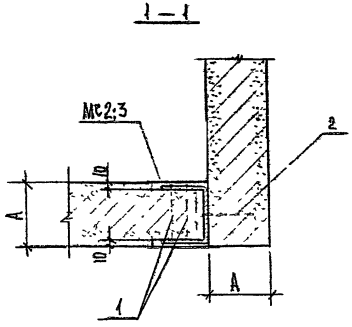


| Обозначение | Узел | А, мм |
|---|---|---|
| 2.230-6с.1 21 | 49 | 80 |
| -01 | 50 | 100 |

Спецификацию и расход материалов на узлы см. документ 2.230-6с.1 30.

| | | | |
|---|---|---|---|
| Нач. отд. | Турманидзе | | 2.230-6с.1 21 |
| Н. контр. | Мосесова | | |
| Гл.инж. | Капанадзе | | |
| ГИП | Рипов | | Узел 49;50 |
| ГИП | Капанадзе | | |
| Рук.гр. | Агния | | |
| Проверил | Рипов | | |
| Разраб. | Агния | | |

| Стадия | Лист | Листов |
|---|---|---|
| Р | | 1 |

ТбилЗНИИЭП

ФОРМАТ А3

ТП 2 230-6с В1

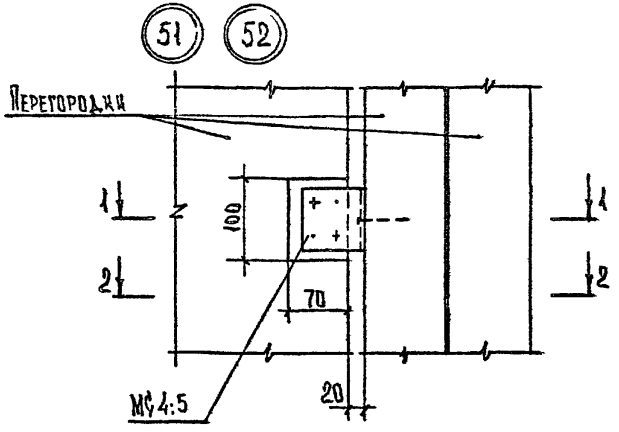


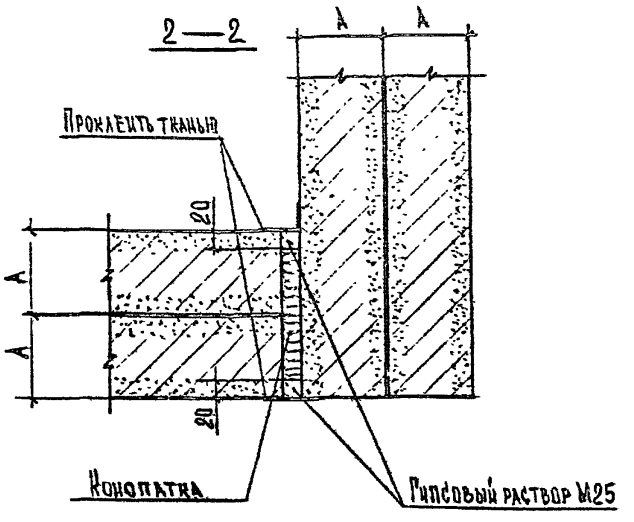


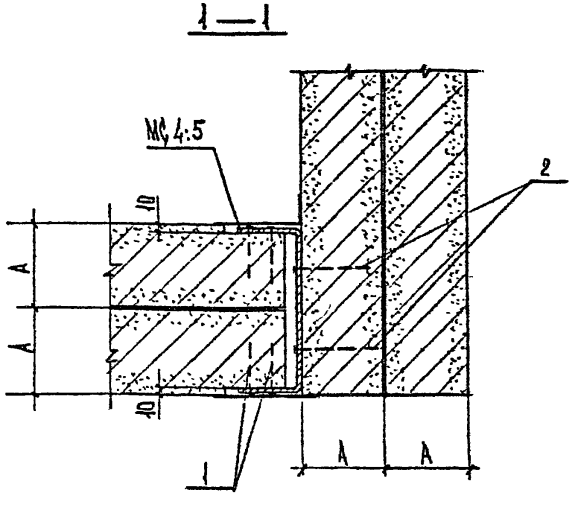


| Обозначение | Узел | А, мм |
|---|---|---|
| 2.230-6с.1 22 | 51 | 80 |
| -01 | 52 | 100 |

Спецификацию и расход материалов на узлы см. документ 2.230-6с.1 30

| | | |
|---|---|---|
| Нач. отд. | Турманидзе | |
| Н. контр. | Мосесова | |
| Гл. инж. | Капанадзе | |
| ГИП | Осипов | |
| ГИП | Капанадзе | |
| Рук. гр. | Антия | |
| Проверил | Осипов | |
| Разраб. | Антия | |

2.230-6с.1 22

Узел 51; 52

| Стадия | Лист | Листов |
|---|---|---|
| Р | | 4 |

ТбилЗНИИЭП

Т. п. 2.230-6с. Вып.

Инв. № подл. | Подп. и дата | Взам. инв. №

Формат А3

(53) (54)

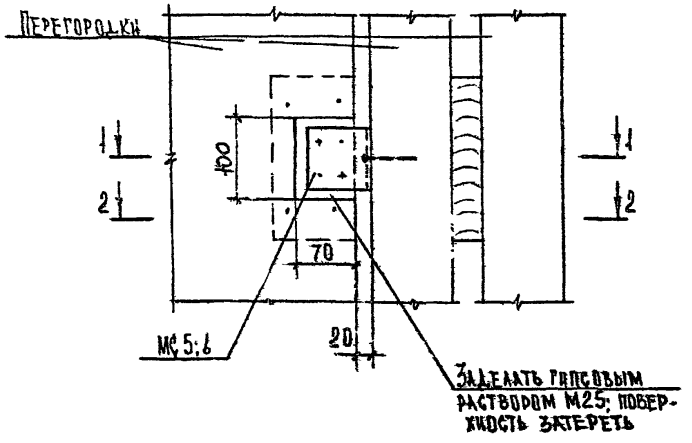


1 — 1

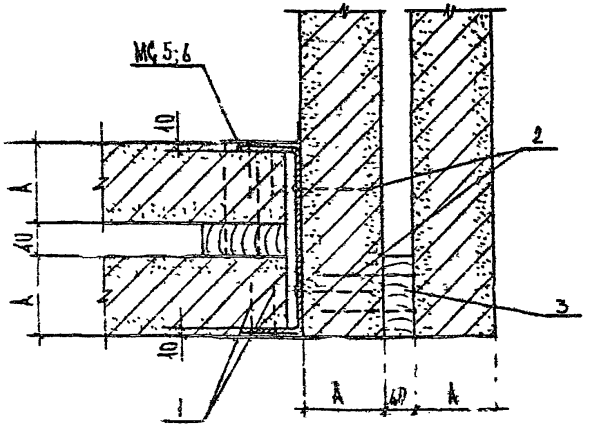


2 — 2

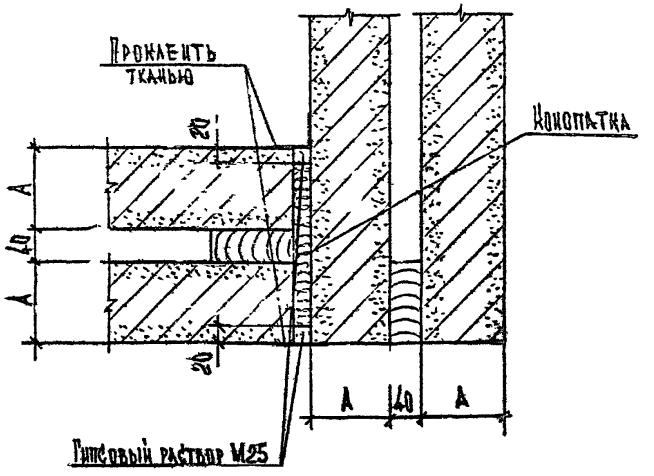


| Обозначение | Узел | А, мм |
|---|---|---|
| 2.230-6с.1 23 | 53 | 80 |
| -01 | 54 | 100 |

Спецификация [illegible] материалов - на узлы см документ 2.230-6с.1 ТМ

| | | | |
|---|---|---|---|
| Нач. отд. | Турманидзе | | 2.230-6с.1 23 |
| Н. контр. | Мосесова | | |
| Гл.инж. | Капанадзе | | |
| ГИП | Осипов | | Узел 53,54 |
| ГИП | Капанадзе | | Стадия Р; Лист; Листов 1 |
| Рук.гр. | Антия | | ТбилЗНИИЭП |
| Проверил | Осипов | | |
| Разраб. | Антия | | |

Инв.№ подл. | Подп. и дата | Взам. инв. №

ФОРМАТ А3

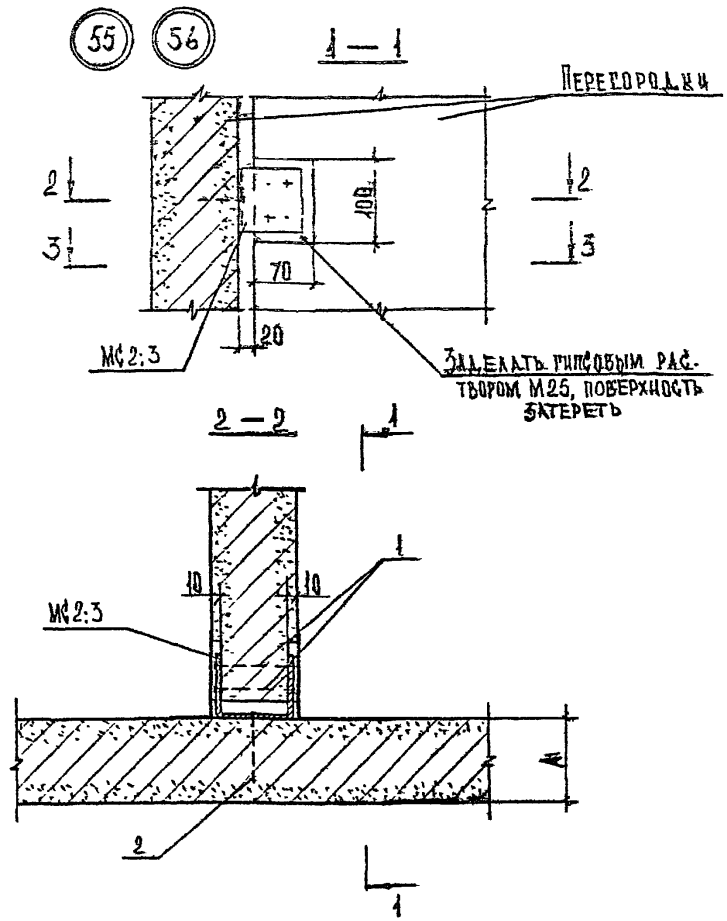


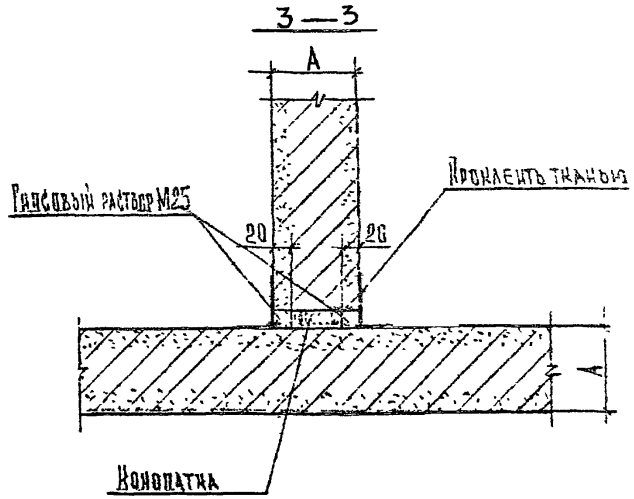


| Обозначение | Узел | λ, мм |
|---|---|---|
| 2.230-6с.1 24 | 55 | 80 |
| -01 | 56 | 100 |

Спецификацию и расход материалов на узлы см. документ 2.230-6с.1 30.

| | | |
|---|---|---|
| Нач.отд. | Турманидзе | |
| Н.контр. | Мосесова | |
| Гл.инж. | Капанадзе | |
| ГИП | Орлов | |
| ГИП | Капанадзе | |
| Рук.гр. | Антия | |
| Проверил | Осипов | |
| Разраб. | Антия | |

2.230-6с.1 24

Узел 55; 56

| Стадия | Лист | Листов |
|---|---|---|
| Р | | 1 |

ТбилЗНИИЭП

57 58

1 — 1

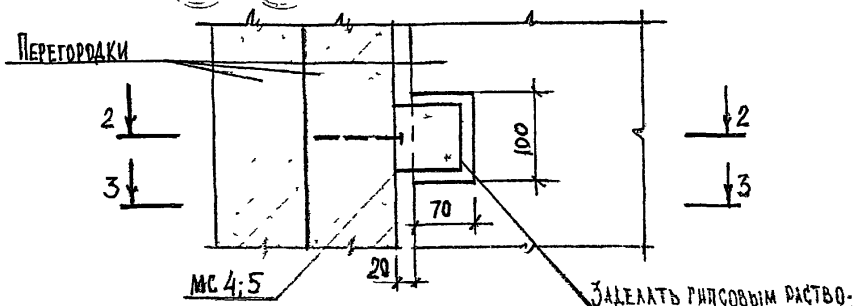


2 — 2

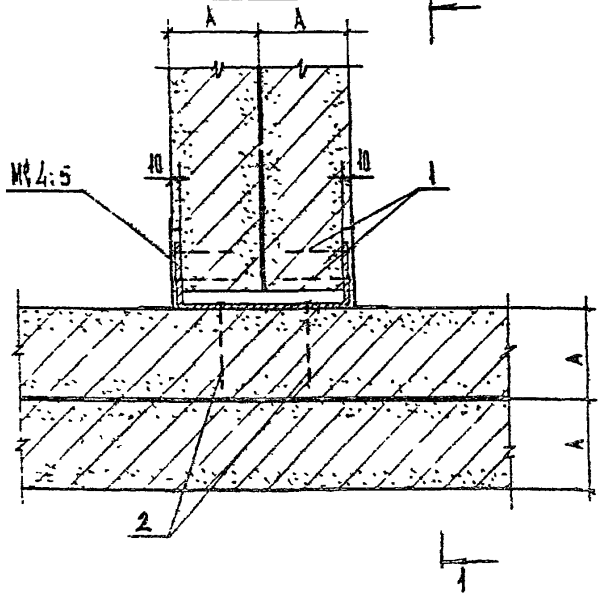


3 — 3

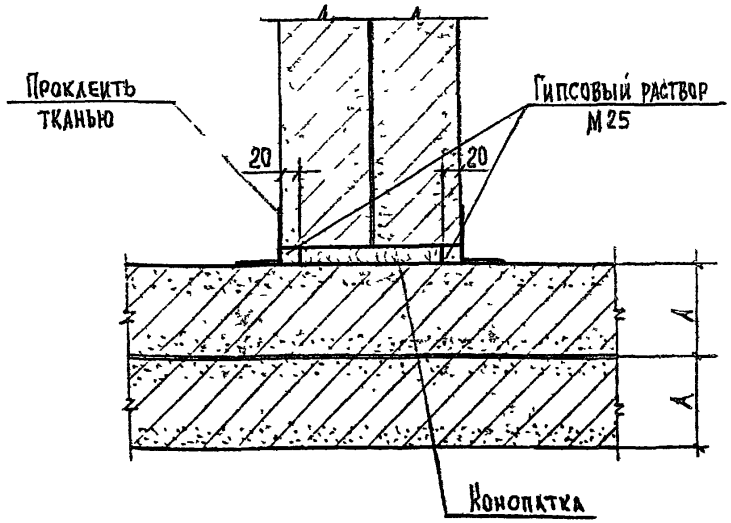


| Обозначение | Узел | А, мм |
|---|---|---|
| 2.230-6с.1 25 | 57 | 80 |
| -01 | 58 | 100 |

Спецификацию и расход материалов на узлы см. документ 2.230-6с.1 30

| | | | |
|---|---|---|---|
| Нач. отд. | Турманидзе | | 2.230-6с.1 25 |
| Н. контр. | Мосесова | | |
| Гл.инж. | Капанадзе | | |
| ГИП | Осипов | | |
| ГИП | Капанадзе | | Узел 57;58 |
| Рук.гр. | Антия | | Стадия Р; Лист; Листов 1 |
| Проверил | Осипов | | ТбилЗНИИЭП |
| Разраб. | Антия | | |

Инв.№подл. | Подп. и дата | Взам.инв.№

1 11 2 2 3 0 6 с В 1

Формат А3

Т. П. 2.230-6с. В1.

59 60

1—1

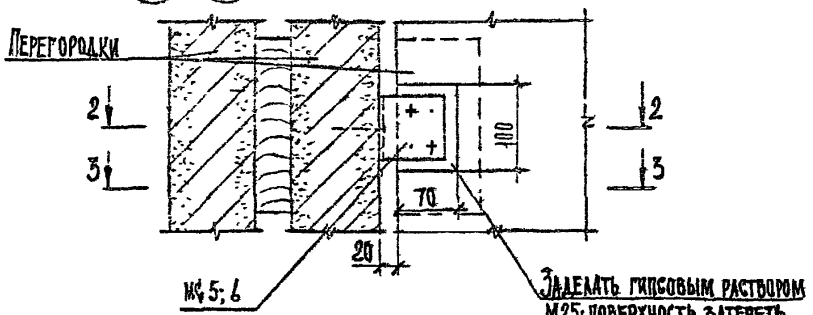


2—2

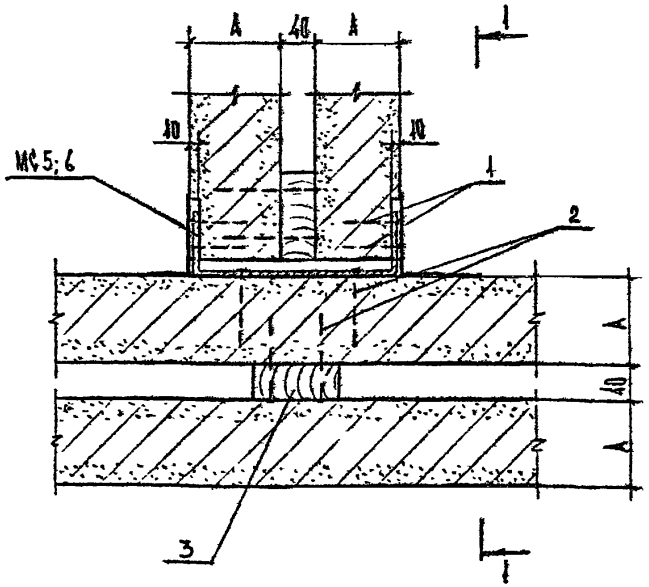


3—3

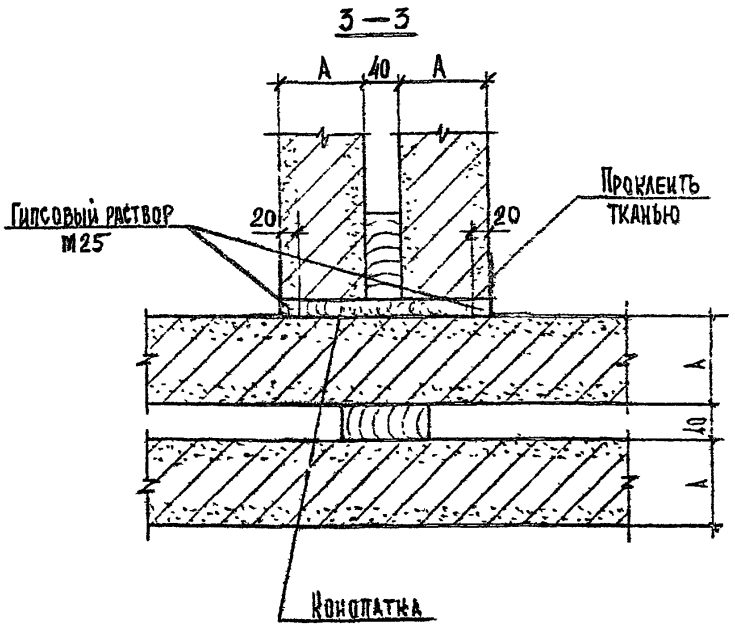


| Обозначение | Узел | А, мм |
|---|---|---|
| 2.230-6с.1 26 | 59 | 80 |
| -01 | 60 | 100 |

Спецификацию и расход материалов на узлы см. документ 2.230-6с.1 30

| | | |
|---|---|---|
| Нач. отд. | Турманидзе | |
| Н. контр. | Мосесова | |
| Гл.инж. | Капанадзе | |
| ГИП | Осипов | |
| ГИП | Капанадзе | |
| Рук.гр. | Антия | |
| Проверил | Осипов | |
| Разраб. | Антия | |

2.230-6с.1 26.

Узел 59; 60

| Стадия | Лист | Листов |
|---|---|---|
| Р | | 1 |

ТбилЗНИИЭП

Инв.№подл. | Подп. и дата | Взам.инв.№

Формат А3

61 62

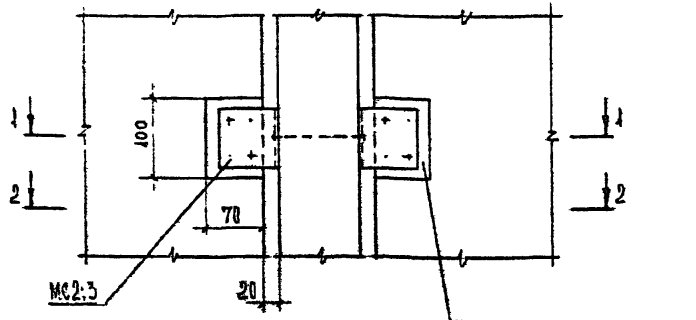


1—1

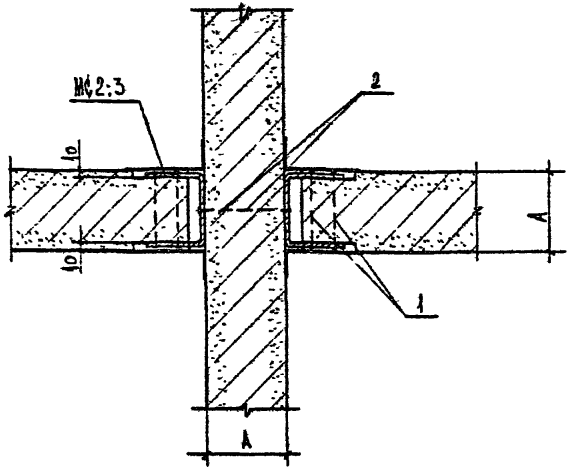


2—2

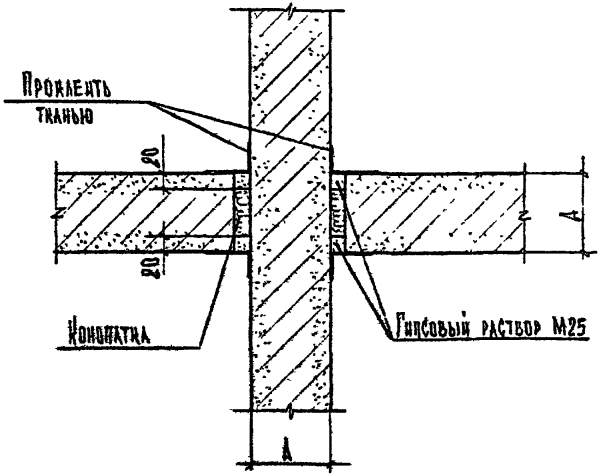


| Обозначение | Узел | А, мм |
|---|---|---|
| 2.230-6с.1 27 | 61 | 80 |
| -01 | 62 | 100 |

Спецификацию и расход материалов на узлы см. документ 2.230-6с.1 30.

| | | | |
|---|---|---|---|
| Нач. отд. | Турманидзе | | 2.230-6с.1 27 |
| Н. контр. | Моссесов | | |
| Гл. инж. | Капанадзе | | |
| ГИП | Киков | | Узел 61;62 |
| ГИП | Капанадзе | | Стадия: Р; Лист: ; Листов: 1 |
| Рук. гр. | Антия | | ТбилЗНИИЭП |
| Проверил | Кипоь | | |
| Разраб. | Антия | | |

Т.П 2.230-6с В1

Инв. № подл. | Подп. и дата | Взам. инв. №

Формат А3

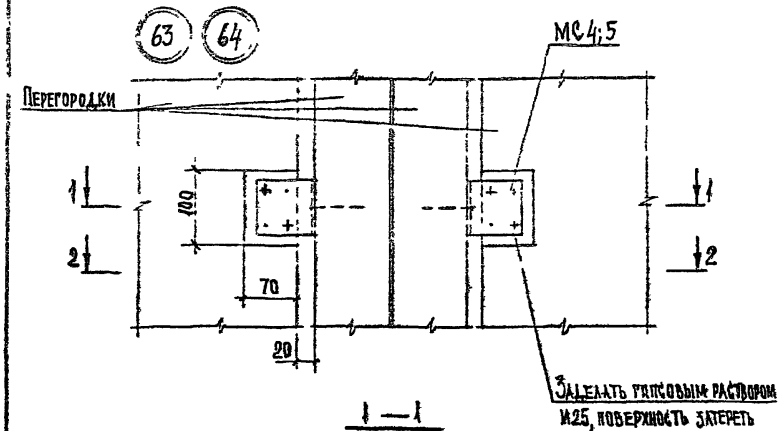


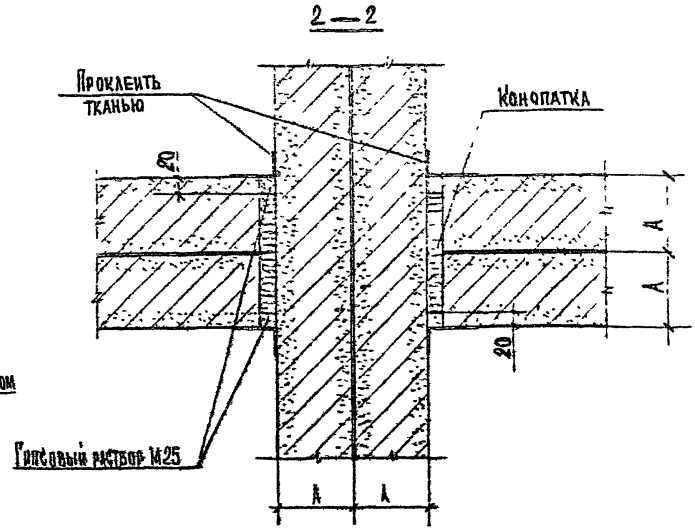


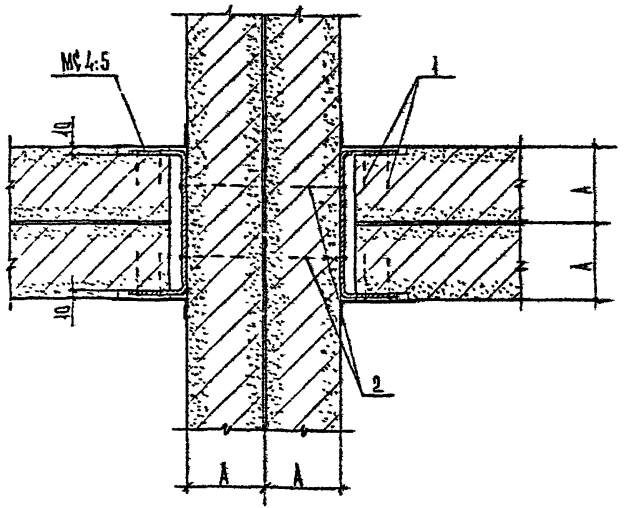


| ОБОЗНАЧЕНИЕ | УЗЕЛ | А, мм |
|---|---|---|
| 2.230-6с.1 28 | 63 | 80 |
| -01 | 64 | 100 |

Спецификацию и расход материалов на узлы см. документ 2.230-6с.1-30

| | | | |
|---|---|---|---|
| Нач.отд. | Турманидзе | | 2.230-6с.1 28 |
| Н.контр. | Мосесова | | |
| Гл.инж. | Капанадзе | | |
| ГИП | Осипов | | Узел 63; 64 |
| ГИП | Капанадзе | | |
| Рук.гр. | Антия | | |
| Проверил | Осипов | | |
| Разраб. | Антия | | |

| Стадия | Лист | Листов |
|---|---|---|
| Р | | 1 |

ТбилЗНИИЭП

Т. П. 2.230-6с. В1

ИНВ.№ ПОДЛ. | ПОДП. И ДАТА | ВЗАМ.ИНВ.№

ИНВ.№ ПОДЛ. | ПОДП. И ДАТА | ВЗАМ.ИНВ.№

(65) (66)

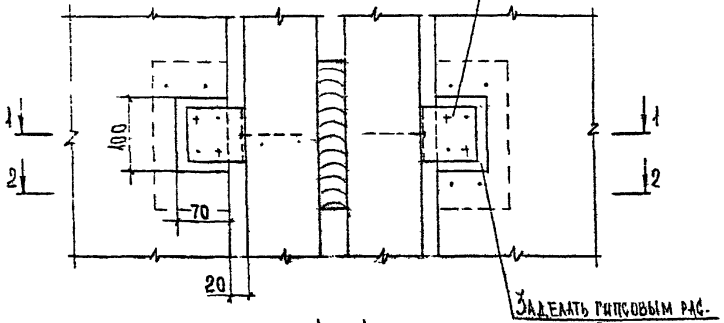


1—1

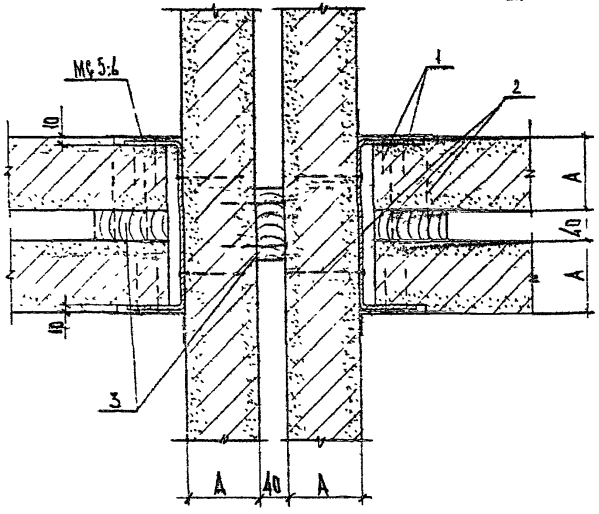


2—2

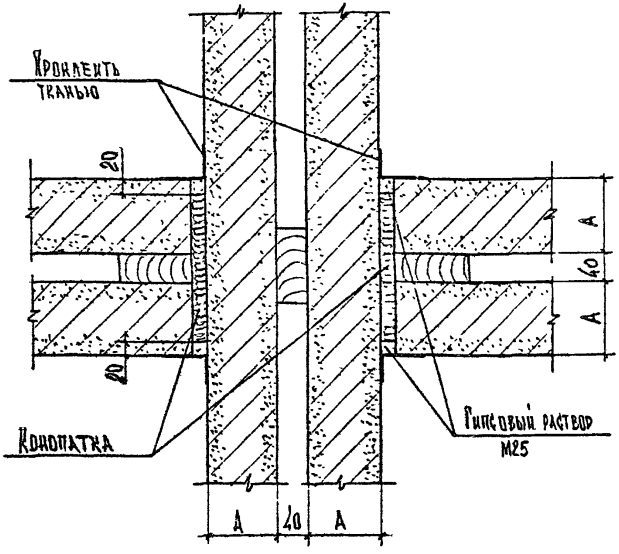


| Обозначение | Узел | А, мм |
|---|---|---|
| 2.230-6с.1 29 | 65 | 80 |
| -01 | 66 | 100 |

Спецификацию и расход материалов на узлы см. документ 2.230-6с.1 30

| | | |
|---|---|---|
| Нач. отд. | Турманидзе | |
| Н. контр. | Мосесова | |
| Гл. инж. | Капанадзе | |
| ГИП | Осипов | |
| ГИП | Капанадзе | |
| Рук. гр. | Антия | |
| Проверил | Осипов | |
| Разраб. | Антия | |

2.230-6с.1 29

Узел 65; 66

| Стадия | Лист | Листов |
|---|---|---|
| Р | | 1 |

ТбилЗНИИЭП

ФОРМАТ А3

Т.П 2 230-6с В1

| Марка, поз. | Обозначение | Наименование | Кол. | Масса ед.кг | Примечание |
|---|---|---|---|---|---|
| | | 2.230-6с.I 0I | | | |
| | | Узел I | | | |
| | | Материалы | | | на I0м длины |
| I | | Цементный раствор М50 | 0,002 | | $м^3$ |
| 2 | | Толь | I,5 | | $м^2$ |
| 3 | | Битум | 0,002 | | $м^3$ |
| | | 2.230-6с.I 0I-0I | | | |
| | | Узел 2 | | | |
| | | Материалы | | | |
| I | | Цементный раствор М50 | 0,003 | | $м^3$ |
| 2 | | Толь | I,7 | | $м^2$ |
| 3 | | Битум | 0,002 | | $м^3$ |
| | | 2.230-6с.I 0I-02 | | | |
| | | Узел 3 | | | |
| | | Материалы | | | |
| I | | Цементный раствор М50 | 0,003 | | $м^3$ |
| 2 | | Толь | 2,9 | | $м^2$ |
| 3 | | Битум | 0,002 | | $м^3$ |
| | | 2.230-6с.I 0I-03 | | | |
| | | Узел 4 | | | |
| | | Материалы | | | |
| I | | Цементный раствор М50 | 0,005 | | $м^3$ |

| | | | |
|---|---|---|---|
| Нач. отд. | Туманидзе | | 2.230-6с.I 30 |
| Н. контр. | Мерсесова | | |
| Гл.инж. | Капанадзе | | |
| ГИП | Осипов | | Спецификация |
| ГИП | Капанадзе | | |
| Рух.гр. | Ангия | | |
| Проверил | Осипов | | |
| Разраб. | Чанкветадзе | | |

| Стадия | Лист | Листов |
|---|---|---|
| Р | 1 | 17 |

ТбилЗНИИЭП

ФОРМАТ А4

| Марка, поз. | Обозначение | Наименование | Кол. | Масса ед.кг | Примечание |
|---|---|---|---|---|---|
| 2 | | Толь | 3,I | | $м^2$ |
| 3 | | Битум | 0,002 | | $м^3$ |
| | | 2.230-6с.I 0I-04 | | | |
| | | Узел 5 | | | |
| | | Материалы | | | |
| I | | Цементный раствор М50 | 0,005 | | $м^3$ |
| 2 | | Толь | 2,3 | | $м^2$ |
| 3 | | Битум | 0,002 | | $м^3$ |
| | | 2.230-6с.I 0I-05 | | | |
| | | Узел 6 | | | |
| | | Материалы | | | |
| I | | Цементный раствор М50 | 0,005 | | $м^3$ |
| 2 | | Толь | 2,7 | | $м^2$ |
| 3 | | Битум | 0,002 | | $м^3$ |
| | | 2.230-6с.I 02 | | | |
| | | Узел 7 | | | |
| | | Материалы | | | |
| I | | Цементный раствор М50 | 0,002 | | |
| | | 2.230-6с.I 02-0I | | | |
| | | Узел 8 | | | |
| | | Материалы | | | |
| I | | Цементный раствор М50 | 0,003 | | |
| | | 2.230-6с.I 02-02 | | | |
| | | Узел 9 | | | |
| | | Материалы | | | |
| I | | Цементный раствор М50 | 0,003 | | $м^3$ на I0 м длины |
| | | 2.230-6с.I 02-03 | | | |
| | | Узел I0 | | | |

2.230-6с.I 30

Лист 2

ФОРМАТ А4

ТП 2.230-6с. В1

| Марка. поз. | Обозначение | Наименование | Кол. | Масса ед.кг | Примечание |
|---|---|---|---|---|---|
| | | Материалы | | | |
| I | | Цементный раствор М50 | 0,004 | | |
| | | 2.230-6с.I 02-04 | | | |
| | | Узел II | | | $м^3$ на 10м длины |
| | | Материалы | | | |
| I | | Цементный раствор М50 | 0,004 | | |
| | | 2.230-6с.I 02-05 | | | |
| | | Узел I2 | | | |
| | | Материалы | | | |
| I | | Цементный раствор М50 | 0,005 | | |
| | | 2.230-6с.I 03 | | | |
| | | Узел I3 | | | |
| | | Сборочные единицы | | | |
| МС2 | 2.230-6с.I 33 | Изделие соединительное | I | 0,25 | |
| | | Стандартные изделия | | | |
| I | | Дюбель ДГП 4,5х50 | I | | |
| 2 | | Гвоздь К2,5х50 ГОСТ 4028-63* | 4 | | |
| | | 2.230-6с.I 03-0I | | | |
| | | Узел I4 | | | |
| | | Сборочные единицы | | | |
| МС3 | 2.230-6с.I 33-02 | Изделие соединительное | I | 0,28 | |
| | | Стандартные изделия | | | |
| I | | Дюбель ДГП 4,5х50 | I | | |
| 2 | | Гвоздь К2,5х50 ГОСТ 4028-63* | 4 | | |
| | | 2.230-6с.I 04 | | | |
| | | Узел I5 | | | |
| | | Сборочные единицы | | | |
| МС4 | 2.230-6с.I 34 | Изделие соединительное | I | 0,35 | |

Инв.№подл. | Подп. и дата | Взам.инв.№

2.230-6с.I 30

Лист 3

ФОРМАТ А4

| Марка. поз. | Обозначение | Наименование | Кол. | Масса ед.кг | Примечание |
|---|---|---|---|---|---|
| | | Стандартные изделия | | | |
| I | | Дюбель ДГП 4,5х50 | 2 | | |
| 2 | | Гвоздь К2,5х50 ГОСТ 4028-63* | 4 | | |
| | | 2.230-6с.I 04-0I | | | |
| | | Узел I6 | | | |
| | | Сборочные единицы | | | |
| МС5 | 2.230-6с.I 34-02 | Изделие соединительное | I | 0,04 | |
| | | Стандартные изделия | | | |
| I | | Дюбель ДГП 4,5х50 | 2 | | |
| 2 | | Гвоздь К2,5х50 ГОСТ 4028-63* | 4 | | |
| | | 2.230-6с.I 05 | | | |
| | | Узел I7 | | | |
| | | Сборочные единицы | | | |
| МС5 | 2.230-6с.I 34-02 | Изделие соединительное | I | 0,04 | |
| | | Стандартные изделия | | | |
| I | | Дюбель ДГП 4,5х50 | 3 | | |
| 2 | | Гвоздь К2,5х50 ГОСТ 4028-63* | 4 | | |
| 3 | | Гвоздь К3,5х90 ГОСТ 4028-63* | 4 | | |
| | | Материалы | | | |
| 4 | | Деревянный антисептированный брус I00х40; L = 200 | I | | |
| | | 2.230-6с.I 05-0I | | | |
| | | Узел I8 | | | |
| | | Сборочные единицы | | | |

Инв.№подл. | Подп. и дата | Взам.инв.№

2.230-6с.I 30

Лист 4

ФОРМАТ А4

| Марка, поз. | Обозначение | Наименование | Кол. | Масса ед.кг | Примечание |
|---|---|---|---|---|---|
| МС6 | 2.230-6с.I 34-04 | Изделие соединительное | I | 0,45 | |
| | | Стандартные изделия | | | |
| I | | Дюбель ДГП 4,5х50 | 2 | | |
| 2 | | Гвоздь К2,5х50 ГОСТ 4028-63* | 4 | | |
| 3 | | Гвоздь К3,5х90 ГОСТ 4028-63* | 4 | | |
| | | Материалы | | | |
| 4 | | Деревянный антисептированный брус I00х40; L = 200 | I | | |
| | | 2.230-6с.I 06 Узел I9 | | | |
| | | Сборочные единицы | | | |
| МС2 | 2.230-6с.I 33 | Изделие соединительное | I | 0,25 | |
| | | Стандартные изделия | | | |
| I | | Дюбель ДГП 4,5х50 | I | | |
| 2 | | Гвоздь К2,5х50 ГОСТ 4028-63* | 4 | | |
| | | 2.230-6с.I 06-0I Узел 20 | | | |
| | | Сборочные единицы | | | |
| МС3 | 2.230-6с.I 33-02 | Изделие соединительное | I | 0,28 | |
| | | Стандартные изделия | | | |
| I | | Дюбель ДГП 4,5х50 | I | | |
| 2 | | Гвоздь К2,5х50 ГОСТ 4028-63* | 4 | | |
| | | 2.230-6с.I 07 Узел 2I | | | |
| | | Сборочные единицы | | | |
| МС4 | 2.230-6с.I 34 | Изделие соединительное | I | 0,35 | |
| | | Стандартные изделия | | | |
| I | | Дюбель ДГП 4,5х50 | 2 | | |
| 2 | | Гвоздь К2,5х50 ГОСТ 4028-63* | 4 | | |
| | | 2.230-6с.I 07-0I Узел 22 | | | |
| | | Сборочные единицы | | | |

Т.П 2.230-6с. В1

Инв.№ подл. | Подп. и дата | Взам.инв.№

2.230-6с.I 30

Лист 5

ФОРМАТ А4

| Марка, поз. | Обозначение | Наименование | Кол. | Масса ед кг | Примечание |
|---|---|---|---|---|---|
| МС5 | 2.230-6с.I 34-02 | Изделие соединительное | I | 0,4 | |
| | | Стандартные изделия | | | |
| I | | Дюбель ДГЦ 4,5х50 | 2 | | |
| 2 | | Гвоздь К2,5х50 ГОСТ 4028-63* | 4 | | |
| | | 2.230-6с.I 08 Узел 23 | | | |
| | | Сборочные единицы | | | |
| МС5 | 2.230-6с.I 34-02 | Изделие соединительное | I | 0,4 | |
| | | Стандартные изделия | | | |
| I | | Дюбель ДГП 4,5х50 | 2 | | |
| 2 | | Гвоздь К2,5х50 ГОСТ 4028-63* | 4 | | |
| 3 | | Гвоздь К3,5х90 ГОСТ 4028-63* | 4 | | |
| | | Материалы | | | |
| 4 | | Деревянный антисептированный брус I00х40; L =200 | I | | |
| | | 2.230-6с.I 08-0I Узел 24 | | | |
| | | Сборочные единицы | | | |
| МС6 | 2.230-6с.I 34-04 | Изделие соединительное | I | 0,45 | |
| | | Стандартные изделия | | | |
| I | | Дюбель ДГП 4,5х50 | 2 | | |
| 2 | | Гвоздь К2,5х50 ГОСТ 4028-63* | 4 | | |
| 3 | | Гвоздь К3,5х90 ГОСТ 4028-63* | 4 | | |
| | | Материалы | | | |
| 4 | | Деревянный антисептированный брус I00х40; L = 200 | I | | |
| | | 2.230-6с.I 09 Узел 25 | | | |
| | | Сборочные единицы | | | |
| МС2а | 2.230-6с.I 33-0I | Изделие соединительное | I | 0,25 | |
| | | Стандартные изделия | | | |

Инв.№ подл. | Подп. и дата | Взам.инв.№

2.230-6с.I 30

Лист 6

ФОРМАТ А4

| Марка, поз. | Обозначение | Наименование | Кол. | Масса ед.кг | Примечание |
|---|---|---|---|---|---|
| 1 | | Дюбель ДГН 6,8х50 | 1 | | |
| 2 | | Гвоздь К2,5х50 ГОСТ 4028-63* | 4 | | |
| | | 2.230-6с.I 09-01 Узел 26 | | | |
| | | Сборочные единицы | | | |
| МС3г | 2.230-6с.I 33-03 | Изделие соединительное | 1 | 0,28 | |
| | | Стандартные изделия | | | |
| 1 | | Дюбель ДГП 6,8х50 | 1 | | |
| 2 | | Гвоздь К2,5х50 ГОСТ 4028-63* | 4 | | |
| | | 2.230-6сI I0 Узел 27 | | | |
| | | Сборочные единицы | | | |
| МС4а | 2.230-6с.I 34-01 | Изделие соединительное | 1 | 0,35 | |
| | | Стандартные изделия | | | |
| 1 | | Дюбель ДГП 6,8х60 | 2 | | |
| 2 | | Гвоздь К2,5х50 ГОСТ 4028-63* | 4 | | |
| | | 2.230-6с.I I0-01 Узел 28 | | | |
| | | Сборочные единицы | | | |
| МС5а | 2.230-6с.I 34-03 | Изделие соединительное | 1 | 0,40 | |
| | | Стандартные изделия | | | |
| 1 | | Дюбель ДГП 6,8х60 | 2 | | |
| 2 | | Гвоздь К2,5х50 ГОСТ 4028-63* | 4 | | |
| | | 2.230-6с.I II Узел 29 | | | |
| | | Сборочные единицы | | | |
| МС5а | 2.230-6с.I 34-03 | Изделие соединительное | 1 | 0,40 | |
| | | Стандартные изделия | | | |
| 1 | | Дюбель 6,8х60 | 2 | | |
| 2 | | Гвоздь К2,5х50 ГОСТ 4028-63* | 4 | | |
| 3 | | Гвоздь К3,5х90 ГОСТ 4028-63* | 4 | | |



| Марка, поз. | Обозначение | Наименование | Кол. | Масса ед.кг | Примечание |
|---|---|---|---|---|---|
| | | Материалы | | | |
| 4 | | Деревянный антисептированный брус I00х40; L = 200 | 1 | | |
| | | 2.230-6с.I II-01 Узел 30 | | | |
| | | Сборочные единицы | | | |
| МС6а | 2.230-6с.I 34-05 | Изделие соединительное | 1 | 0,45 | |
| | | Стандартные изделия | | | |
| 1 | | Дюбель 6,8х60 | 2 | | |
| 2 | | Гвоздь К2,5х50 ГОСТ 4028-63* | 6 | | |
| 3 | | Гвоздь К3,5х90 ГОСТ 4028-63* | 6 | | |
| | | Материалы | | | |
| 4 | | Деревянный антисептированный брус I00х40; L = 200 | 1 | | |
| | | 2.230-6с.I I2 Узел 31 | | | |
| | | Сборочные единицы | | | |
| МС2 | 2.230-6с.I 33 | Изделие соединительное | 1 | 0,25 | |
| | | Стандартные изделия | | | |
| 1 | | Шуруп Б4х35.I ГОСТ II44-80* | 1 | | |
| 2 | | Гвоздь К2,5х50 ГОСТ 4028-63* | 4 | | |
| 3 | | Материалы | | | |
| | | Деревенная антисептированная пробка Ф40; L = 50 | 1 | | |
| | | 2.230-6с.I I2-01 Узел 32 | | | |
| | | Сборочные единицы | | | |
| МС3 | 2.230-6с.I 33-02 | Изделие соединительное | 1 | 0,28 | |
| | | Стандартные изделия | | | |
| 1 | | Шуруп Б4х35.I ГОСТ II44-80* | 1 | | |
| 2 | | Гвоздь К2,5х50 ГОСТ 4028-63* | 4 | | |

| Марка, поз. | Обозначение | Наименование | Кол. | Масса ед.кг | Примечание |
|---|---|---|---|---|---|
| | | Материалы | | | |
| 3 | | Деревянная антисептированная пробка Ф40; L = 50 | I | | |
| | | 2.230-6с.I I3 Узел 33 | | | |
| | | Сборочные единицы | | | |
| МС4 | 2.230-6с.I 34 | Изделие соединительное | I | 0,35 | |
| | | Стандартные изделия | | | |
| I | | Шуруп Б4х3,5.I ГОСТ II44-80* | 2 | | |
| 2 | | Гвоздь К2,5х50 ГОСТ 4028-63* | 4 | | |
| | | Материалы | | | |
| 3 | | Деревянная антисептированная пробка Ф40; L = 50 | 2 | | |
| | | 2.230-6с.I I3-0I Узел 34 | | | |
| | | Сборочные единицы | | | |
| МС5 | 2.230-6с.I 34-02 | Изделие соединительное | I | 0,40 | |
| | | Стандартные изделия | | | |
| I | | Шуруп Б4х35.I ГОСТ II44-80* | 2 | | |
| 2 | | Гвоздь К2,5х50 ГОСТ 4028-63* | 4 | | |
| | | Материалы | | | |
| 3 | | Деревянная антисептированная пробка Ф40; L = 50 | 2 | | |
| | | 2.230-6с.I I4 Узел 35 | | | |
| | | Сборочные единицы | | | |
| МС5 | 2.230-6с.I 34-02 | Изделие соединительное | I | 0,40 | |
| | | Стандартные изделия | | | |
| I | | Шуруп Б4х35.I ГОСТ II44-80* | 2 | | |
| 2 | | Гвоздь К2,5х50 ГОСТ 4028-63* | 4 | | |
| 3 | | Гвоздь К3,5х90 ГОСТ 4028-63* | 4 | | |







ИНВ.№ПОДЛ | ПОДП. И ДАТА | ВЗАМ.ИНВ.№

| Марка, поз. | Обозначение | Наименование | Кол. | Масса ед.кг | Примечание |
|---|---|---|---|---|---|
| | | Материалы | | | |
| 4 | | Деревянная антисептированная пробка Ф40; L = 50 | 2 | | |
| 5 | | Деревянный антисептированный брус I00х40; L = 200 | I | | |
| | | 2.230-6с.I I4-0I Узел 36 | | | |
| | | Сборочные единицы | | | |
| МС6 | 2.230-6с.I 34-04 | Изделие соединительное | I | 0,45 | |
| | | Стандартные изделия | | | |
| I | | Шуруп Б4х35.I ГОСТ II44-80* | 2 | | |
| 2 | | Гвоздь К2,5х50 ГОСТ 4028-63* | 4 | | |
| 3 | | Гвоздь К3,5х90 ГОСТ 4028-63* | 4 | | |
| | | Материалы | | | |
| 4 | | Деревянная антисептированная пробка Ф40; L = 50 | 2 | | |
| 5 | | Деревянный антисептированный брус I00х40; L = 200 | I | | |
| | | 2.230-6с.I I5 Узел 37 | | | |
| | | Сборочные единицы | | | |
| МС7 | 2.230-6с.I 35 | Изделие соединительное | I | 0,29 | |
| | | Стандартные изделия | | | |
| I | | Гвоздь К2,5х50 ГОСТ 4028-63* | 4 | | |
| | | 2.230-6с.I I5-0I Узел 38 | | | |
| | | Сборочные единицы | | | |
| МС8 | 2.230-6с.I 35-0I | Изделие соединительное | I | 0,3I | |
| | | Стандартные изделия | | | |
| I | | Гвоздь К2,5х50 ГОСТ 4028-63* | 4 | | |
| | | 2.230-6с.I I6 Узел 39 | | | |

| Марка, поз. | Обозначение | Наименование | Кол. | Масса ед.кг | Приме-чание |
|---|---|---|---|---|---|
| | | 2.230-6с.I I8<br>Узел 43 | | | |
| | | Сборочные единицы | | | |
| MCI | 2.230-6с.I 32 | Изделие соединительное | 2 | 0,30 | |
| | | Стандартные изделия | | | |
| I | | Гвоздь К2,5х50<br>ГОСТ 4028-63* | 8 | | |
| | | 2.230-6с.I I8-0I<br>Узел 44 | | | |
| | | Сборочные единицы | | | |
| MCI | 2.230-6с.I 32 | Изделие соединительное | 2 | 0,30 | |
| | | Стандартные изделия | | | |
| | | Гвоздь К2,5х50<br>ГОСТ 4028-63* | 8 | | |
| | | 2.230-6с.I I9<br>Узел 45 | | | |
| | | Сборочные единицы | | | |
| MCI | 2.230-6с.I 32 | Изделие соединительное | 2 | 0,30 | |
| | | Стандартные изделия | | | |
| I | | Гвоздь К2,5х50<br>ГОСТ 4028-63* | 8 | | |
| | | 2.230-6с.I I9-0I<br>Узел 46 | | | |
| | | Сборочные единицы | | | |
| MCI | 2.230-6с.I 32 | Изделие соединительное | 2 | 0,30 | |
| | | Стандартные изделия | | | |
| I | | Гвоздь К2,5х50<br>ГОСТ 4028-63* | 8 | | |
| | | 2.230-6с.I 20<br>Узел 47 | | | |
| | | Сборочные единицы | | | |
| MCI | 2.230-6с.I 32 | Изделие соединительное | 2 | 0,30 | |
| | | Стандартные изделия | | | |
| I | | Гвоздь К2,5х50<br>ГОСТ 4028-63* | 8 | | |
| 2 | | Гвоздь К3,5х90<br>ГОСТ 4028-63* | 4 | | |



ФОРМАТ А4

ТП 2.230-6с В1

ИНВ.№ ПОДЛ | ПОДП. И ДАТА | ВЗАМ.ИНВ.№

| Марка, поз. | Обозначение | Наименование | Кол. | Масса ед.кг | Приме-чание |
|---|---|---|---|---|---|
| MC9 | 2.230-6с.I 35-02 | Сборочные единицы<br>Изделие соединительное | I | 0,39 | |
| I | | Стандартные изделия<br>Гвоздь К2,5х50<br>ГОСТ 4028-63* | 4 | | |
| | | 2.230-6с.I I6-0I<br>Узел 40 | | | |
| MCI0 | 2.230-6с.I 35-03 | Сборочные единицы<br>Изделие соединительное | I | 0,44 | |
| I | | Стандартные изделия<br>Гвоздь К2,5х50<br>ГОСТ 4028-63* | 4 | | |
| | | 2.230-6с.I I7<br>Узел 41 | | | |
| MCI0 | 2.230-6с.I 35-03 | Сборочные единицы<br>Изделие соединительное | I | 0,44 | |
| I | | Стандартные изделия<br>Гвоздь К2,5х50<br>ГОСТ 4028-63* | 4 | | |
| 2 | | Гвоздь К3,5х90<br>ГОСТ 4028-63* | 4 | | |
| 3 | | Материалы<br>Деревянный антисептированный брус I00х40;<br>L = 200 | I | | |
| | | 2.230-6с.I I7-0I<br>Узел 42 | | | |
| MCII | 2.230-6с.I 35-04 | Сборочные единицы<br>Изделие соединительное | I | 0,49 | |
| I | | Стандартные изделия<br>Гвоздь К2,5х50<br>ГОСТ 4028-63* | 4 | | |
| 2 | | Гвоздь К3,5х90<br>ГОСТ 4028-63* | 4 | | |
| 3 | | Материалы<br>Деревянный антисептированный брус I00х40;<br>L = 200 | I | | |



ФОРМАТ А4

ИНВ.№ ПОДЛ | ПОДП. И ДАТА | ВЗАМ.ИНВ.№

ТП 2 230-6с В1

| Марка, поз. | Обозначение | Наименование | Кол. | Масса ед.кг | Примечание |
|---|---|---|---|---|---|
| | | Материалы | | | |
| 3 | | Деревянный антисептированный брус I00x40; L = 200 | I | | |
| | | 2.230-6с.I 20-0I Узел 48 | | | |
| | | Сборочные единицы | | | |
| МСI | 2.230-6с.I 32 | Изделие соединительное | 2 | 0,30 | |
| | | Стандартные изделия | | | |
| I | | Гвоздь К2,5х50 ГОСТ 4028-63* | 8 | | |
| 2 | | Гвоздь К3,5х90 ГОСТ 4028-63* | 4 | | |
| | | Материалы | | | |
| 3 | | Деревянный антисептированный брус I00x40; L = 200 | I | | |
| | | 2.230-6с.I 2I Узел 49 | | | |
| | | Сборочные единицы | | | |
| МС2 | 2.230-6с.I 33 | Изделие соединительное | I | 0,25 | |
| | | Стандартные изделия | | | |
| I | | Гвоздь К2,5х50 ГОСТ 4028-63* | 4 | | |
| 2 | | Гвоздь К3,5х90 ГОСТ 4028-63* | I | | |
| | | 2.230-6с.I 2I-0I Узел 50 | | | |
| | | Сборочные единицы | | | |
| МС3 | 2.230-6с.I 33-02 | Изделие соединительное | I | 0,28 | |
| | | Стандартные изделия | | | |
| I | | Гвоздь К2,5х50 ГОСТ 4028-63* | 4 | | |
| 2 | | Гвоздь К3,5х90 ГОСТ 4028-63* | I | | |
| | | 2.230-6с.I 22 Узел 5I | | | |
| | | Сборочные единицы | | | |
| МС4 | 2.230-6с.I 34 | Изделие соединительное | I | 0,35 | |

ИНВ.№ ПОДЛ | ПОДП. И ДАТА | ВЗАМ.ИНВ.№



ФОРМАТ А4

| Марка, поз. | Обозначение | Наименование | Кол. | Масса ед.кг | Примечание |
|---|---|---|---|---|---|
| | | Стандартные изделия | | | |
| I | | Гвоздь К2,5х50 ГОСТ 4028-63* | 4 | | |
| 2 | | Гвоздь К3,5х90 ГОСТ 4028-63* | 2 | | |
| | | 2.230-6с.I 22-0I Узел 52 | | | |
| | | Сборочные единицы | | | |
| МС5 | 2.230-6с.I 34-02 | Изделие соединительное | I | 0,4 | |
| | | Стандартные изделия | | | |
| I | | Гвоздь К2,5х50 ГОСТ 4028-63* | 4 | | |
| 2 | | Гвоздь К3,5х90 ГОСТ 4028-63* | 2 | | |
| | | 2.230-6с.I 23 Узел 53 | | | |
| | | Сборочные единицы | | | |
| МС5 | 2.230-6с.I 34-02 | Изделие соединительное | I | 0,40 | |
| | | Стандартные изделия | | | |
| I | | Гвоздь К2,5х50 ГОСТ 4028-63* | 4 | | |
| 2 | | Гвоздь К3,5х90 ГОСТ 4028-63* | I0 | | |
| | | Материалы | | | |
| 3 | | Деревянный антисептированный брус I00x40; L = 200 | 2 | | |
| | | 2.230-6с.I 23-0I Узел 54 | | | |
| | | Сборочные единицы | | | |
| МС6 | 2.230-6с.I 34-04 | Изделие соединительное | I | 0,45 | |
| | | Стандартные изделия | | | |
| I | | Гвоздь К2,5х50 ГОСТ 4028-63* | 4 | | |
| 2 | | Гвоздь К3,5х90 ГОСТ 4028-63* | I0 | | |
| | | Материалы | | | |
| 3 | | Деревянный антисептированный брус I00x40; L = 200 | 2 | | |

ИНВ.№ ПОДЛ | ПОДП. И ДАТА | ВЗАМ.ИНВ.№



ФОРМАТ А4

| Марка, поз. | Обозначение | Наименование | Кол. | Масса ед.кг | Примечание |
|---|---|---|---|---|---|
| | | 2.230-6с.I 24<br>Узел 55 | | | |
| | | Сборочные единицы | | | |
| МС2 | 2.230-6с.I 33 | Изделие соединительное | I | 0,25 | |
| | | Стандартные изделия | | | |
| I | | Гвоздь К2,5х50<br>ГОСТ 4028-63* | 4 | | |
| 2 | | Гвоздь К3,5х90<br>ГОСТ 4028-63* | I | | |
| | | 2.230-6с.I 24-0I<br>Узел 56 | | | |
| | | Сборочные единицы | | | |
| МС3 | 2.230-6с.I 33-02 | Изделие соединительное | I | 0,28 | |
| | | Стандартные изделия | | | |
| I | | Гвоздь К2,5х50<br>ГОСТ 4028-63* | 4 | | |
| 2 | | Гвоздь К3,5х90<br>ГОСТ 4028-63* | I | | |
| | | 2.230-6с.I 25<br>Узел 57 | | | |
| | | Сборочные единицы | | | |
| МС4 | 2.230-6с.I 34 | Изделие соединительное | I | 0,35 | |
| | | Стандартные изделия | | | |
| I | | Гвоздь К2,5х50<br>ГОСТ 4028-63* | 4 | | |
| 2 | | Гвоздь К3,5х90<br>ГОСТ 4028-63* | 2 | | |
| | | 2.230-6с.I 25-0I<br>Узел 58 | | | |
| | | Сборочные единицы | | | |
| МС5 | 2.230-6с.I 34-02 | Изделие соединительное | I | 0,4 | |
| | | Стандартные изделия | | | |
| I | | Гвоздь К2,5х50<br>ГОСТ 4028-63* | 4 | | |
| 2 | | Гвоздь К3,5х90<br>ГОСТ 4028-63* | 2 | | |
| | | 2.230-6с.I 26<br>Узел 59 | | | |
| | | Сборочные единицы | | | |

Т II 2230 6с В1

Инв.№подл. | Подп. и дата | Взам.инв.№



| Марка, поз. | Обозначение | Наименование | Кол. | Масса ед.кг | Примечание |
|---|---|---|---|---|---|
| МС5 | 2.230-6с.I 34-02 | Изделие соединительное | I | 0,40 | |
| | | Стандартные изделия | | | |
| I | | Гвоздь К2,5х50<br>ГОСТ 4028-63* | 4 | | |
| 2 | | Гвоздь К3,5х90<br>ГОСТ 4028-63* | I0 | | |
| | | Материалы | | | |
| 3 | | Деревянный антисептированный брус I00х40;<br>L = 200 | 2 | | |
| | | 2.230-6с.I 26-0I<br>Узел 60 | | | |
| | | Сборочные единицы | | | |
| МС6 | 2.230-6с.I 34-04 | Изделие соединительное | I | 0,45 | |
| | | Стандартные изделия | | | |
| I | | Гвоздь К2,5х50<br>ГОСТ 4028-63* | 4 | | |
| 2 | | Гвоздь К3,5х90<br>ГОСТ 4028-63* | I0 | | |
| | | Материалы | | | |
| 3 | | Деревянный антисептированный брус I00х40;<br>L = 200 | 2 | | |
| | | 2.230-6с.I 27<br>Узел 61 | | | |
| | | Сборочные единицы | | | |
| МС2 | 2.230-6с.I 33 | Изделие соединительное | 2 | 0,25 | |
| | | Стандартные изделия | | | |
| I | | Гвоздь К2,5х50<br>ГОСТ 4028-63* | 8 | | |
| 2 | | Гвоздь К3,5х90<br>ГОСТ 4028-63* | 2 | | |
| | | 2.230-6с.I 27-0I<br>Узел 62 | | | |
| | | Сборочные единицы | | | |
| МС3 | 2.230-6с.I 33-02 | Изделие соединительное | 2 | 0,28 | |
| | | Стандартные изделия | | | |
| I | | Гвоздь К2,5х50<br>ГОСТ 4028-63* | 8 | | |

Инв.№подл. | Подп. и дата | Взам.инв.№

| Марка, поз. | Обозначение | Наименование | Кол. | Масса ед.кг | Примечание |
|---|---|---|---|---|---|
| 2 | | Гвоздь К3,5х90 ГОСТ 4028-63* | 2 | | |
| | | 2.230-6с.I 28 Узел 63 | | | |
| | | Сборочные единицы | | | |
| МС4 | 2.230-6с.I 34 | Изделие соединительное | 2 | 0,35 | |
| | | Стандартные изделия | | | |
| I | | Гвоздь К2,5х50 ГОСТ 4028-63* | 8 | | |
| 2 | | Гвоздь К3,5х90 ГОСТ 4028-63* | 4 | | |
| | | 2.230-6с.I 28-01 Узел 64 | | | |
| | | Сборочные единицы | | | |
| МС5 | 2.230-6с.I 34-02 | Изделие соединительное | 2 | 0,40 | |
| | | Стандартные изделия | | | |
| I | | Гвоздь К2,5х50 ГОСТ 4028-63* | 8 | | |
| 2 | | Гвоздь К3,5х90 ГОСТ 4028-63* | 4 | | |
| | | 2.230-6с.I 29 Узел 65 | | | |
| | | Сборочные единицы | | | |
| МС5 | 2.230-6с.I 34-02 | Изделие соединительное | 2 | 0,40 | |
| | | Стандартные изделия | | | |
| I | | Гвоздь К2,5х50 ГОСТ 4028-63* | 8 | | |
| 2 | | Гвоздь К3,5х90 ГОСТ 4028-63* | I2 | | |
| 3 | | Материалы Деревянный антисептированный брус I00х40; L = 200 | 3 | | |
| | | 2.230-6с.I 29-01 Узел 66 | | | |
| | | Сборочные единицы | | | |
| МС6 | 2.230-6с.I 34-04 | Изделие соединительное | 2 | 0,45 | |
| | | Стандартные изделия | | | |
| I | | Гвоздь К2,5х50 ГОСТ 4028-63* | 8 | | |
| 2 | | Гвоздь К3,5х90 ГОСТ 4028-63* | I2 | | |
| 3 | | Материалы Деревянная антисептированный брус I00х40; L = 200 | 3 | | |

ТП 2.230-6с 81

ИНВ.№ПОДЛ. | ПОДП. И ДАТА | ВЗАМ.ИНВ.№

2.230-6с.I 30

Лист 17

ФОРМАТ А4

| Марка, поз. | Обозначение | Наименование | Кол. | Масса ед.кг | Примечание |
|---|---|---|---|---|---|
| | | Шов узлов I3-60 | | | |
| | | Материалы | | | |
| | | Гипсовый раствор М25 | 0,008 | | м³ на 10 м длины |
| | | Ткань | 2 | | м² на 10м длины |
| | | Переменные данные для исполнений: | | | |
| | | Одинарная перегородка толщ.80мм | | | |
| | | Материалы | | | |
| | | Пакля | 0,008 | | м³ на 10м длины |
| | | Одинарная перегородка толщ.I00мм | | | |
| | | Материалы | | | |
| | | Пакля | 0,012 | | м³ на 10м длины |
| | | Двойная перегородка толщ.80мм | | | |
| | | Материалы | | | |
| | | Пакля | 0,024 | | м³ на 10м длины |
| | | Двойная перегородка толщ.I00мм и двойная перегородка толщ.80мм с зазором | | | |
| | | Материалы | | | |
| | | Пакля | 0,032 | | м³ на 10м длины |
| | | Двойная перегородка толщ.I00мм с зазором | | | |
| | | Материалы | | | |
| | | Пакля | 0,040 | | м³ на 10м длины |

ИНВ.№ПОДЛ. | ПОДП. И ДАТА | ВЗАМ.ИНВ.№

| | | |
|---|---|---|
| Нач.отд. | Туркиашвили | |
| Н.контр. | Мосесова | |
| Гл.инж. | Капанадзе | |
| ГИП | Капанадзе | |
| ГИП | Осипов | |
| Рук.гр. | Антия | |
| Проверил | Осипов | |
| Разраб. | Чанкветадзе | |

2.230-6с.I 31

Спецификация заделки швов

| Стадия | Лист | Листов |
|---|---|---|
| Р | | |

ТбилЗНИИЭП

ФОРМАТ А4

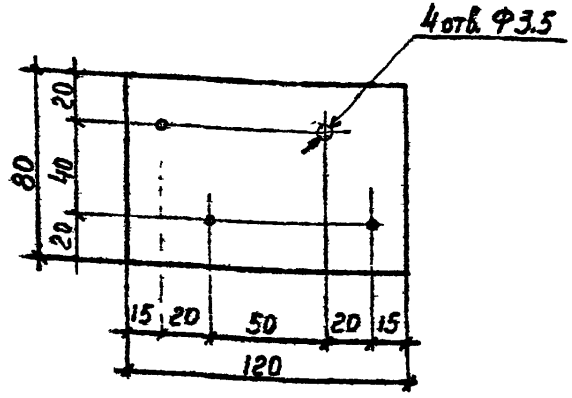


| | | | |
|---|---|---|---|
| Нач. отд. | Турмакидзе | | |
| Н. контр. | Мосесова | | |
| Гл.инж. | Капанадзе | | |
| ГИП | Осипов | | |
| ГИП | Капанадзе | | |
| Рук.гр. | Антия | | |
| Проверил | Антия | | |
| Разраб. | Осипов | | |

2.230-6с.1 32

Изделие соединительное МС1

| Стадия | Масса | Масштаб |
|---|---|---|
| Р | 0,3кг | 1:2 |
| Лист | Листов 1 | |

Полоса Б4×80 ГОСТ 103-76 / ВСт3пс6 ГОСТ 380-71*

ТбилЗНИИЭП

ФОРМАТ А4

Т П 2 230-6с В1

ИНВ № ПОДЛ. | ПОДП. И ДАТА | ВЗАМ. ИНВ. №

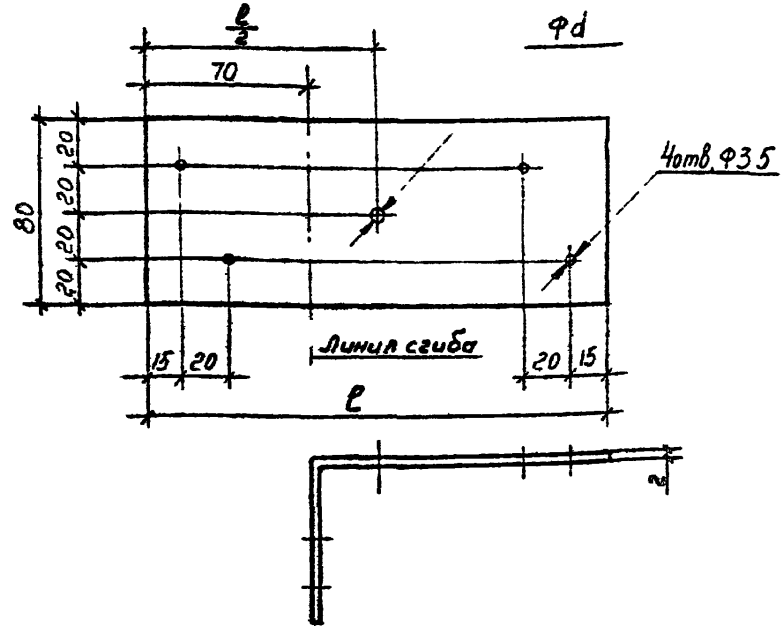


| Обозначение | Марка изделия | l мм | d мм | Масса кг |
|---|---|---|---|---|
| 2.230-6с.1 33 | МС2 | 200 | 5 | 0,25 |
| -01 | МС2а | 200 | 7.5 | 0,25 |
| -02 | МС3 | 220 | 5 | 0,28 |
| -03 | МС3а | 220 | 7.5 | 0,28 |

| | | | |
|---|---|---|---|
| Нач. отд. | Турмакидзе | | |
| Н. контр. | Мосесова | | |
| Гл.инж. | Капанадзе | | |
| ГИП | Осипов | | |
| ГИП | Капанадзе | | |
| Рук.гр. | Антия | | |
| Проверил | Антия | | |
| Разраб. | Осипов | | |

2.230-6с.1 33

Изделие соединительное МС2; МС2а; МС3; МС3а

| Стадия | Масса | Масштаб |
|---|---|---|
| Р | См. табл. | 1:2 |
| Лист | Листов 1 | |

Лист 2 ГОСТ 19903-74* / Ст3 ГОСТ 16523-70

ТбилЗНИИЭП

ФОРМАТ А4

ИНВ № ПОДЛ. | ПОДП. И ДАТА | ВЗАМ. ИНВ. №

ТП 2.230-6с. В1

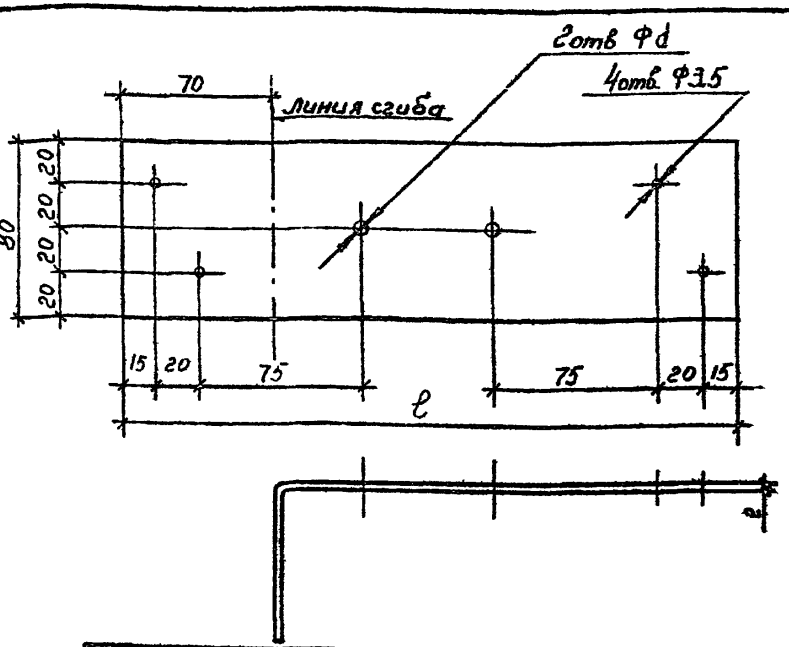


| Обозначение | Марка изделия | ℓ мм | d мм | Масса кг |
|---|---|---|---|---|
| 2.230-6с.1 34 | МС4 | 280 | 5 | 0,35 |
| -01 | МС4а | 280 | 7,5 | 0,35 |
| -02 | МС5 | 320 | 5 | 0,40 |
| -03 | МС5а | 320 | 7,5 | 0,40 |
| -04 | МС6 | 360 | 5 | 0,45 |
| -05 | МС6а | 360 | 7,5 | 0,45 |

| | | | |
|---|---|---|---|
| Нач. отд | Турманидзе | | |
| Н. контр. | Мосесова | | |
| Гл. инж. | Капанадзе | | |
| ГИП | Осипов | | |
| ГИП | Капанадзе | | |
| Рук. гр. | Антия | | |
| Проверил | Антия | | |
| Разраб | Осипов | | |

2.230-6с.1 34

Изделие соединительное МС4-МС6, МС4а-МС6а

Лист 2 ГОСТ 19903-74* / Ст3 ГОСТ 16523-70

| Стадия | Масса | Масштаб |
|---|---|---|
| Р | См. таб.л. | 1:2 |
| Лист | Листов 1 | |

ТбилЗНИИЭП

ФОРМАТ А4

| Формат | Зона | Поз. | Обозначение | Наименование | Кол | Примечание |
|---|---|---|---|---|---|---|
| | | | | 2.230-6с.I 35 | | |
| | | | | МС7 | | |
| | | | | Детали | | кг |
| БЧ | | I | 8.0II.I00 | ФВАI ГОСТ 578I-82 I=I00 | I | 0,04 |
| БЧ | | 2 | 2.80.060.200 | 2ГОСТ I9903-74* / Ст3 ГОСТ I6523-70* I=200 | | 0,26 |
| | | | | 2.230-6с.I 35-0I | | |
| | | | | МС8 | | |
| | | | | Детали | | |
| БЧ | | I | 8.0II.I00 | ФВАI ГОСТ 578I-82 I=I00 | I | 0,04 |
| БЧ | | 2 | 2.80.060.220 | 2ГОСТ I9903-74* / Ст3 ГОСТ I6523-70* I=220 | | 0,28 |
| | | | | 2.230-6с.I 35-02 | | |
| | | | | МС9 | | |
| | | | | Детали | | |
| БЧ | | I | 8.0II.I00 | ФВАI ГОСТ 578I-82 I=I00 | I | 0,04 |
| БЧ | | 2 | 2.80.060.280 | 2ГОСТ I9903-74* / Ст3 ГОСТ I6523-70* I=280 | I | 0,35 |
| | | | | 2.230-6с.I 35-03 | | |
| | | | | МС10 | | |

| | | | |
|---|---|---|---|
| Нач. отд. | Турманидзе | | |
| Н. контр | Мосесова | | |
| Гл.инж. | Капанадзе | | |
| ГИП | Осипов | | |
| ГИП | Капанадзе | | |
| Рук.гр. | Антия | | |
| Проверил | Капанадзе | | |
| Разраб | Антия | | |

2.230-6с.I 35

Изделие соединительное МС7 - МС11

| Стадия | Лист | Листов |
|---|---|---|
| Р | 1 | 2 |

ТбилЗНИИЭП

ФОРМАТ А4

| Формат | Зона | Поз. | Обозначение | Наименование | Кол. | Примечание |
|---|---|---|---|---|---|---|
| | | | | **Детали** | | кг |
| БЧ | | 1 | 8.011.100 | ⌀8АI ГОСТ 5781-82 L=100 | 1 | 0,04 |
| БЧ | | 2 | 2.80.060.320 | 2ГОСТ 19903-74* L=320<br>Ст3 ГОСТ 16523-70* | 1 | 0,40 |
| | | | | **2.230-6с.1 35-04** | | |
| | | | | **МС11** | | |
| | | | | **Детали** | | |
| БЧ | | 1 | 8.011.100 | ⌀8АI ГОСТ 5781-82 L=100 | 1 | 0,04 |
| БЧ | | 2 | 2.80.060.360 | 2ГОСТ 19903-74* L=360<br>Ст3 ГОСТ 16523-70* | 1 | 0,45 |

Т.П. 2.230-6с В1

Взам.инв.№

Подп. и дата

Инв.№ подл.

Инв.№ тс

2.230-6с.1 35

Лист 2

gost.e-ecolog.ru

ФОРМАТ А4

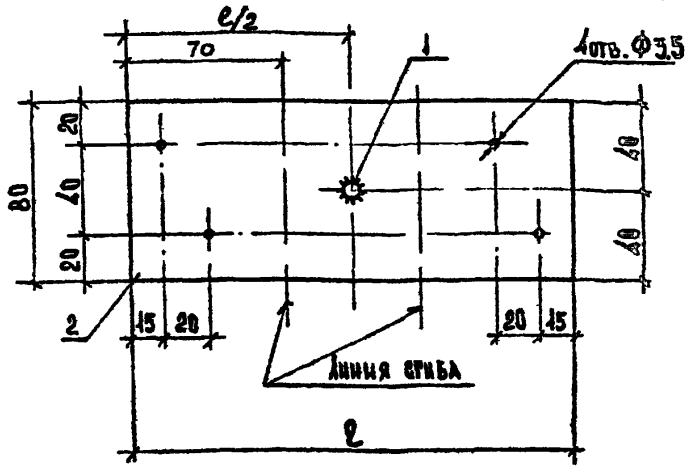


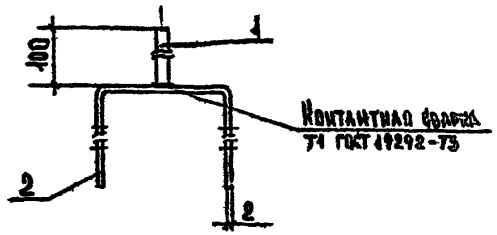


| Обозначение | Марка изделия | ℓ мм | Масса, кг |
|---|---|---|---|
| 2.230-6с.1 35 | МС7 | 200 | 0,30 |
| -01 | МС8 | 220 | 0,32 |
| -02 | МС9 | 280 | 0,39 |
| -05 | МС10 | 320 | 0,44 |
| -04 | МС11 | 360 | 0,49 |

Взам.инв.№

Подп. и дата

Инв.№ подл.

2.230-6с.1 35СБ

| | | | |
|---|---|---|---|
| Нач. отд. | Турманидзе | | |
| Н.контр. | Моссесова | | |
| Гл.инж. | Капанадзе | | |
| ГИП | Щепов | | |
| ГИП | Капанадзе | | |
| Рук гр. | Антюх | | |
| Проверил | Капанадзе | | |
| Разраб | Антюх | | |

Изделие соединительное МС7 – МС11 Сборочный чертеж

| Стадия | Масса | Масштаб |
|---|---|---|
| Р | См. табл. | 1:2 |
| Лист | Листов 1 | |

ТбилЗНИИЭП

ФОРМАТ А4