ГОСУДАРСТВЕННЫЙ КОМИТЕТ ПО
ГРАЖДАНСКОМУ СТРОИТЕЛЬСТВУ И АРХИТЕКТУРЕ
ПРИ ГОССТРОЕ СССР

ТИПОВЫЕ КОНСТРУКЦИИ ЗДАНИЙ И СООРУЖЕНИЙ

СЕРИЯ 2.230-5

ДЕТАЛИ СТЕН И ПЕРЕГОРОДОК ОБЩЕСТВЕННЫХ ЗДАНИЙ

ВЫПУСК 1

стены брусчатой конструкции

12615 НАСТОЯЩАЯ ПРОЕКТНАЯ ДОКУМЕНТАЦИЯ
МОЖЕТ БЫТЬ ИСПОЛЬЗОВАНА ТОЛЬКО В
КАЧЕСТВЕ СПРАВОЧНОГО МАТЕРИАЛА ПРИ
РАЗРАБОТКЕ КОНКРЕТНОГО ПРОЕКТА
(ПИСЬМО ГОССТРОЯ РОССИИ ОТ 17.03.99 № 5-11/30)

gost.e-ecolog.ru

ГОСУДАРСТВЕННЫЙ КОМИТЕТ ПО
ГРАЖДАНСКОМУ СТРОИТЕЛЬСТВУ И АРХИТЕКТУРЕ
ПРИ ГОССТРОЕ СССР

ТИПОВЫЕ КОНСТРУКЦИИ ЗДАНИЙ И СООРУЖЕНИЙ

СЕРИЯ 2.230-5

ДЕТАЛИ СТЕН И ПЕРЕГОРОДОК ОБЩЕСТВЕННЫХ ЗДАНИЙ

ВЫПУСК 1

стены брусчатой конструкции

ГЛ. ИНЖ. ИН-ТА /БЕРЕЗИН И.К./
ГЛ. ИНЖ. ПР-ТА /КОНОНЧУК В.В/
НАЧ. ОТДЕЛА /НЕЧИСТИК В.П./

Утверждены и введены в действие
Госграждансторем с 15 ноября 1973г.
Приказ № 208 от 20 сентября 1973г.

12615 2

НАИМЕНОВАНИЕ ЛИСТОВ	№ № ЛИСТОВ	№ № СТРАНИЦ
1	2	3
СОДЕРЖАНИЕ ВЫПУСКА	С-1-С-2	
ПОЯСНИТЕЛЬНАЯ ЗАПИСКА	П-1-П-4	2-3
МОНТАЖНАЯ СХЕМА. МАРКИРОВОЧНЫЙ ПЛАН УЗЛОВ	1	4-7
МОНТАЖНАЯ СХЕМА. МАРКИРОВОЧНЫЙ ПЛАН УЗЛОВ	2	8
РАЗРЕЗЫ ПОПЕРЕЧНЫЙ И ПРОДОЛЬНЫЙ МАРКИРОВОЧНАЯ СХЕМА УЗЛОВ	3	9
РАЗРЕЗЫ ПОПЕРЕЧНЫЙ И ПРОДОЛЬНЫЙ МАРКИРОВОЧНЫЕ СХЕМЫ УЗЛОВ	4	10
ВИДЫ ОТДЕЛКИ НАРУЖНЫХ СТЕН „а", „б", „в", „г". ДЕТАЛЬ 1	5-6	11
ВИДЫ ОТДЕЛКИ ВНУТРЕННИХ СТЕН „а", „б", „в". ДЕТАЛЬ 2	7	12-13
СОПРЯЖЕНИЯ НАРУЖНЫХ И ВНУТРЕННИХ СТЕН. ДЕТАЛИ 3,4	8	14
СОПРЯЖЕНИЯ НАРУЖНЫХ И ВНУТРЕННИХ СТЕН, УСТАНОВКА ОКОННЫХ БЛОКОВ. ДЕТАЛИ 5,6	9	15
УСТАНОВКА ОКОННЫХ БЛОКОВ. ДЕТАЛИ 7,8,9	10	16
СОПРЯЖЕНИЕ НАРУЖНЫХ СТЕН. ДЕТАЛЬ 10	11	17
СОПРЯЖЕНИЕ НАРУЖНЫХ СТЕН С ВНУТРЕННИМИ УСТАНОВКА ДВЕРНЫХ БЛОКОВ В НАРУЖНЫХ СТЕНАХ. ДЕТАЛИ 11, 12	12	18
СОПРЯЖЕНИЕ НАРУЖНЫХ СТЕН С ВНУТРЕННИМИ УСТАНОВКА ОДНОСТОРОННЕГО СЖИМА. ДЕТАЛЬ 13	13	19
УСТАНОВКА ДВУСТОРОННЕГО СЖИМА. ДЕТАЛЬ 14	14	20
СОПРЯЖЕНИЕ ВНУТРЕННИХ СТЕН. ДЕТАЛЬ 15	15	21
СОПРЯЖЕНИЕ ВНУТРЕННИХ СТЕН. УСТАНОВКА ДВЕРНОГО БЛОКА ВО ВНУТРЕННЕЙ СТЕНЕ. ДЕТАЛЬ 16	16	22
УСТАНОВКА ДВЕРНЫХ БЛОКОВ ВО ВНУТРЕННИХ СТЕНАХ ДЕТАЛИ 17, 18	17	23
СОПРЯЖЕНИЕ ВНУТРЕННЕЙ СТЕНЫ С ПЕРЕГОРОДКОЙ, СОПРЯЖЕНИЕ ПЕРЕГОРОДОК. УСТАНОВКА ДВЕРНОГО БЛОКА В ПЕРЕГОРОДКЕ. ДЕТАЛИ 19, 20	18	24
СОПРЯЖЕНИЕ НАРУЖНЫХ И ВНУТРЕННИХ СТЕН СО СТОЙКАМИ. ДЕТАЛИ 21, 22.	19	25
СОПРЯЖЕНИЕ БРУСЧАТОЙ СТЕНЫ С КИРПИЧНОЙ СТЕНОЙ ДЕТАЛИ 23, 24	20	26
ДЕТАЛИ ИЗОЛЯЦИИ СТЕН В ОХЛАЖДАЕМЫХ КАМЕРАХ ДЕТАЛИ 25, 26.	21	27
		28

ГИПРОЛЕСПРОМ
ОТДЕЛ ТИПОВОГО И ЭКСПЕРИМЕНТАЛЬНОГО ПРОЕКТИРОВАНИЯ

ГЛ. ИНЖ. ПРОЕКТА — КОНОНЧУК
НАЧ. ОТДЕЛА — НЕЧИСТИК
ГЛ. КОНСТРУКТОР — СЕРКОВ
РУК. ГРУППЫ — РАБИНОВИЧ

ИСПОЛНИЛ — ХРУСТОВА
ПРОВЕРИЛ — КУВРАКОВА
КОПИРОВАЛ — КРЕСТИНСКАЯ

АРХИВНЫЙ № ЗАКАЗ № 983

ТД	ДЕТАЛИ СТЕН И ПЕРЕГОРОДОК	СЕРИЯ 2.230-5	
1972	СОДЕРЖАНИЕ ВЫПУСКА	ВЫПУСК 1	ЛИСТ С-1

I	2	3
Установка дверного блока в охлаждаемой камере Деталь 27	22	29
Детали наружных стен 28, 29	23	30
Деталь наружной стены 30	24	31
Детали наружных стен 31, 32, 33	25	32
Деталь наружных стен 34	26	33
Деталь наружных стен 35	27	34
Установка дверных блоков в наружных стенах. Детали 36, 37, 38	28	35
Установка дверных блоков в наружных стенах. Детали 39, 40	29	36
Детали наружных стен 41, 42, 43	30	37
Детали внутренних стен 44, 45	31	38
Детали внутренних стен 46, 47	32	39
Деталь внутренних стен 48	33	40
Детали внутренних стен 49, 50	34	41
Детали примыкания пола к внутренней стене и установка щитов перегородок 51, 52	35	42
Установка перегородок и дверных блоков в перегородках. Детали 53, 54, 55, 56.	36	43
Деталь крепления козырька над входом 57	37	44
Деталь изоляции стены и пола 58	38	45
Деталь изоляции стены в охлаждаемой камере. Деталь крепления кронштейна к стойке. Деталь 59	39	46
Крепление решетки ограждения к стене и полу в помещении фреона. Деталь 60	40	47
Вариант сопряжения брусьев стены для районов с сильными ветрами	41	48
Вариант решения узлов для районов с сильными ветрами. Детали 62, 63.	42	49

ГИПРОЛЕСПРОМ
Отдел типового и экспериментального проектирования
Гл. инж. проекта Кончук
Нач. отдела Нечистик
Гл. конструктор Серков
Рук. группы Рабинович
Исполнил
Проверил
Копировал
Крестинская
Архивный № Заказ № 983

ТД	ДЕТАЛИ СТЕН И ПЕРЕГОРОДОК	СЕРИЯ 2.230-5	
1972	СОДЕРЖАНИЕ ВЫПУСКА	ВЫПУСК 1	ЛИСТ С-2

ВВЕДЕНИЕ

Настоящий альбом типовых деталей предназначается для применения при проектировании и строительстве общественных брусчатых зданий в обычных климатических условиях.

Альбом типовых деталей содержит основные узлы конструкций стен и перегородок. Альбом входит в серию, состоящую из одного или нескольких выпусков. В каждом выпуске типовые детали имеют последовательную нумерацию и обозначены на листах цифрой в кружке.

При использовании альбома типовых деталей путем ссылки на нужную деталь, на монтажных чертежах проекта ставится марка детали в виде дроби в кружке, где в числителе указывается шифр серии альбома, а в знаменателе слева – номер выпуска, справа – номер детали. Например 2.230-5 / 1-5

При использовании альбома типовых деталей путем перекопирования деталей с внесением, в необходимых случаях, уточнений и дополнений, детали маркируются по системе, принятой в разрабатываемом проекте.

По мере развития строительной техники альбом типовых деталей пополняется новыми решениями путем замены устаревших деталей и узловили издания дополнительных выпусков альбома.

В настоящем выпуске даны типовые узлы и детали одно-двухэтажных общественных зданий брусчатой конструкции предназначенные для строительства в районах с расчетной температурой наружного воздуха – 30°С и – 40° С.

Приведенные детали стен и перегородок для общественных зданий значительно сокращают физический объем документации и сроки проектирования.

Сопряжение брусчатых стен с безосадочными конструктивными элементами здания показано в деталях без учета зазора на осадку, т.е. в послеосадочном положении. Проектирование, расчет и возведение стен следует производить в соответствии с требованиями соответствующих глав СНиП.

ГИПРОЛЕСПРОМ
ОТДЕЛ ТИПОВОГО И ЭКСПЕРИМЕНТАЛЬНОГО ПРОЕКТИРОВАНИЯ
ГЛ. ИНЖ. ИН-ТА Березин
ГЛ. ИНЖ. ПРОЕКТА Конончук
НАЧ. ОТДЕЛА Нечистик
ГЛ. КОНСТРУКТОР Серков
РУК. ГРУППЫ Рабиновичу
КОПИРОВАЛ Крестинская

АРХИВНЫЙ № ЗАКАЗ № 983

Конструкции

Брусчатые стены могут быть применены для конструктивно-планировочных решений общественных зданий с продольными несущими стенами. Наружные стены приняты из древесины хвойных пород. Для расчетной температуры наружного воздуха −30°С из брусьев 150×150 мм; для температуры −40°С из брусьев 180×150 мм; внутренние стены из брусьев 100×150 мм. Стеновые брусья укладываются на пакле ГОСТ 16183-70 и крепятся деревянными нагелями ф 24 и 18 мм. в=400 мм, располагаемыми через 1.5 м в шахматном порядке по высоте стены. Стыки брусьев нижнего венца следует располагать только на опорных столбах фундаментов. Сопряжение брусьев в углах стен, в стыках по длине и с вертикальными элементами оконных и дверных коробок осуществляется на деревянных шпонках или рейках. Анкеры, связывающие перекрытие со стенами, размещаются в горизонтальных стыках между брусьями.

Свободная осадка стен здания обеспечивается зазорами высотой равной 4-5% от высоты сопрягаемых с ними конструкций.

Для районов с сильными ветрами на листе 41 приведен один из возможных вариантов сопряжения брусьев стены по высоте. Это решение выполняется следующим образом:
в нижнем пласте бруса вдоль его оси производится два наклонных пропила под углом 60° высотой 52 мм. Полученную трехгранную призму пришивают гвоздями к верхней пласти бруса. Для защиты от гниения наиболее угрожаемой центральной части шва, между гребнем и брусом при производстве монтажных работ следует прокладывать узкую ленту, антисептированную фтористым натрием, пакли.

Через год – полтора после возведения здания, брусчатые стены вторично конопатятся и снаружи обшиваются вагонкой.
Характер наружной отделки представлен на чертежах четырьмя вариантами:

1. Стена с вертикальной обшивкой по маячным рейкам.
2. Стена с горизонтальной обшивкой по маячным рейкам. В том случае, если обшивка стен выполняется сразу, после монтажа здания, то проконопатка производится только изнутри.

Наружная отделка завершается окраской фасадов водоотталкивающей краской.

ГИПРОЛЕСПРОМ
Отдел типового и экспериментального проектирования
Гл. инж. института Березин
Гл. инж. проекта Кононучук
Нач. отдела Нечистик
Гл. конструктор Серков
Рук. группы Рабинович
Копировал Крестинская

Архивный № Заказ № 983

ТД	Детали стен и перегородок	Серия 2.230-5	
1972	Пояснительная записка	Выпуск 1	Лист П-2

Внутренняя отделка стен и перегородок назначается по проекту в соответствии с санитарно-техническими и технологическими требованиями. В сухих помещениях брусчатые стены обшиваются плитами сухой штукатурки по маячным рейкам толщиной 16 мм. или оштукатуриваются сложным раствором по драночным щитам. Общая толщина отделки в первом случае составляет 26 мм., для второго случая 20 мм.

В мокрых помещениях стены и перегородки оштукатуриваются цементно-песчаным раствором по сетке. Отделка внутренних стен завершается окраской либо облицовкой. Коллер, вид окраски и облицовки назначаются по проекту.

Потолки, за исключением особо оговоренных случаев в проекте, подшиваются плитами сухой штукатурки, затем белятся или окрашиваются.

Деревянные конструкции чердака должны иметь поверхностную обработку огнезащитными составами.

Чердачные перекрытия утепляются, а в междуэтажных перекрытиях укладывается звукоизоляция. В качестве звукоизоляции и утеплителя приняты плиты мягкие минераловатные на битумном связующем с γ=100 кг/м^3 и содержанием битума до 5%. ГОСТ 12394-66 и полужесткие на синтетическом связующем с γ=100-125 кг/м^3 ГОСТ 9573-72. Звукоизоляционный слой принят из одной толщиной 50 мм. Толщины слоев утеплителя назначаются по проекту.

Все деревянные элементы, расположенные ниже уровня чистого пола 1го этажа подлежат защите от гниения согласно требований СНиПа III-в 7-69 и СНиПа I-в 28-62.

Противопожарные мероприятия осуществляются в соответствии с требованиями СНиПа II-А. 5-70.

ТД	ДЕТАЛИ СТЕН И ПЕРЕГОРОДОК	СЕРИЯ 2.230-5	
1972г	ПОЯСНИТЕЛЬНАЯ ЗАПИСКА	ВЫПУСК 1	ЛИСТ П-3

ГИПРОЛЕСПРОМ
ОТДЕЛ ТИПОВОГО И ЭКСПЕРИМЕНТАЛЬНОГО ПРОЕКТИРОВАНИЯ
ГЛ. ИНЖ. ИНСТИТУТА — БЕРЕЗИН
ГЛ. ИНЖ. ПРОЕКТА — КОНОНЧУК
НАЧ. ОТДЕЛА — НЕЧИСТИК
ГЛ. КОНСТРУКТОР — СЕРКОВ
РУК. ГРУППЫ — ГАБИНОВИЧ
КОПИРОВАЛ — КРЕСТИНСКАЯ
ЗАКАЗ №983

12615 7

Перечень
основных нормативных материалов и использованной литературы

1. СНиП II-А. 10-71	„Строительные конструкции и основания. Основные положения проектирования.
2. СНиП III-В. 6-62	„Защита строительных конструкций от коррозии. Правила производства и приемки работ."
3. СНиП II-А. 5-70	„Противопожарные нормы проектирования зданий и сооружений."
4. Серия ИИ-03-01 Альбом 49	Двери деревянные для жилых и общественных зданий по ГОСТ 6629-64.
5. СНиП III-В. 7-69	„Деревянные конструкции. Правила производства и приемки монтажных работ."
6. СНиП II-А. 7-71	„Строительная теплотехника. Нормы проектирования".
7. ГОСТ 11047-64	„Детали деревянные для малоэтажных жилых зданий.
8. Серия 1236-1	Окна и балконные двери для общественных зданий.
9. ГОСТ 8242-63	„Детали деревянные строганые погонажные".
10. СНиП I-В. 14-69	„Асбестоцементные изделия".
11. СНиП II-В. 2-71	„Каменные и армокаменные конструкции Нормы проектирования."
12. СНиП II-В. 4-71	„Деревянные конструкции. Нормы проектирования"
13. СНиП III-В. 13-62*	„Отделочные покрытия строительных конструкций. Правила производства и приемки работ."
14. СНиП II-В. 8-71	„Полы. Нормы проектирования".
15. Серия. 1.135-1 Альбомы 1.2	„Двери деревянные входные и служебные для жилых и общественных зданий."
16. ГОСТ 4981-69	„Балки деревянные с черепными брусками."
17. ГОСТ 1006-68	„Щиты деревянные для междукомнатных перегородок.

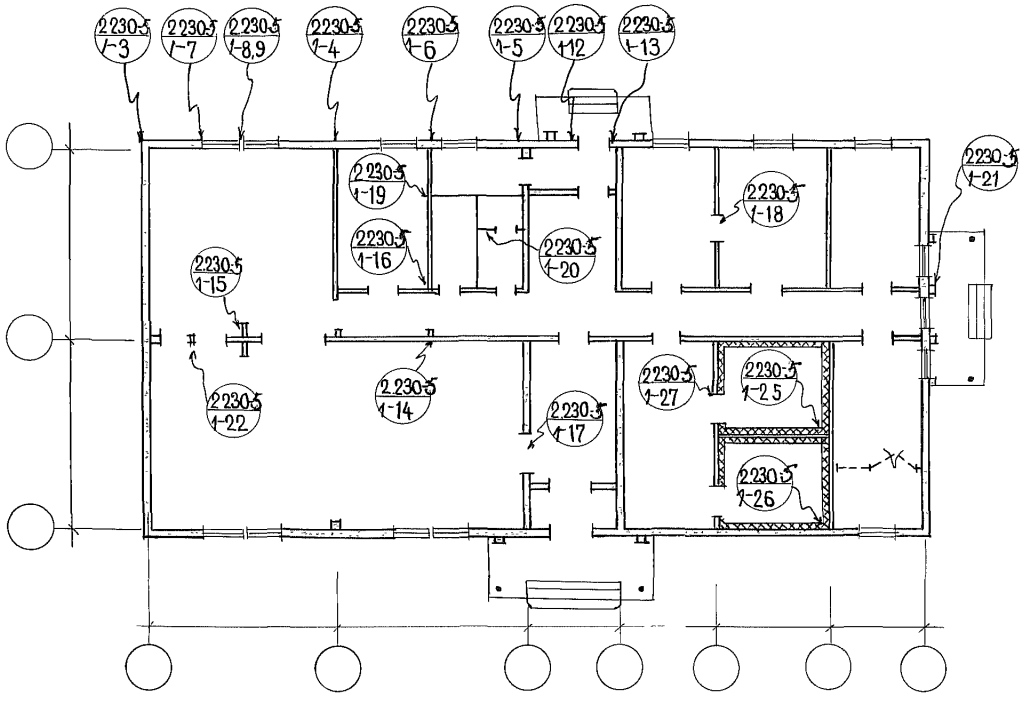

Примечания:

1. Свободная длина стен в брусчатых зданиях должна быть не более 60м. При большей длине должны устанавливаться сжимы или пилястры. Деталь сжима см. листы 13,14
2. Толщина наружных стен принята:
   для расчетной температуры наружного воздуха −30° − 150мм.
   для расчетной температуры −40° − 180 мм.

ТД	Детали стен и перегородок	Серия 2.230-5	
1972	Монтажная схема Маркировочный план узлов	Выпуск 1	Лист 1

ГИПРОЛЕСПРОМ
Отдел типового и экспериментального проектирования
Гл. инж. проекта — Конончук
Нач. отдела — Нечистик
Гл. конструктор — Серков
Рук. группы — Рабинович
Исполнили — Чумакова
Проверил — Шемшурина
Копировал — Крестинская
№ Заказа № 983
М 1:200

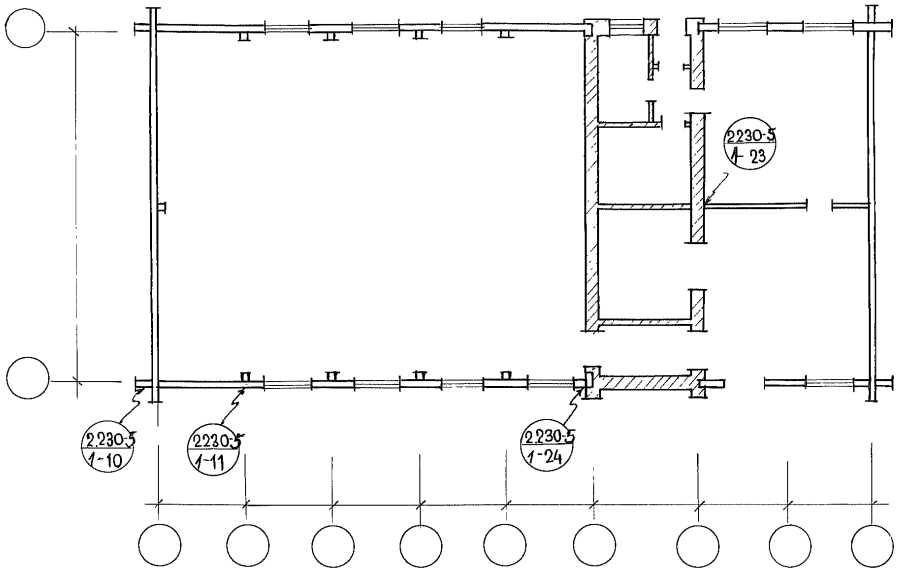

Примечания:

1. Свободная длина стен в брусчатых зданиях должна быть не более 60 м. При большей длине устанавливаются сжимы или развязываются контрфорсами и пилястрами.
2. Толщина наружных стен принята:
   для расчетной температуры наружного воздуха -30° - 150 мм.
   для расчетной температуры — 40° — 180 мм.

ГИПРОСЕЛЬПРОМ	ГД.ИНЖ.ПРОЕКТА	КОНОНЧУК	
	НАЧ.ОТДЕЛА	НЕЧИСТИК	
ОТДЕЛ ТИПОВОГО И ЭКСПЕРИМЕНТАЛЬНОГО ПРОЕКТИРОВАНИЯ	ГЛ.КОНСТРУКТОР	СЕРКОВ	
	РУК.ГРУППЫ	РАБИНОВИЧ	
ИСПОЛНИЛ	ПРОВЕРИЛ	ЧУМАКОВА	АРХИВНЫЙ №
		ШЕМШУРИНА	ЗАКАЗ № 983
	КОПИРОВАЛ	КРЕСТИНСКАЯ	М 1:200

ТД	ДЕТАЛИ СТЕН И ПЕРЕГОРОДОК	СЕРИЯ 2.230-5	
1972	МОНТАЖНАЯ СХЕМА МАРКИРОВОЧНЫЙ ПЛАН УЗЛОВ	ВЫПУСК 1	ЛИСТ 2

Поперечный разрез

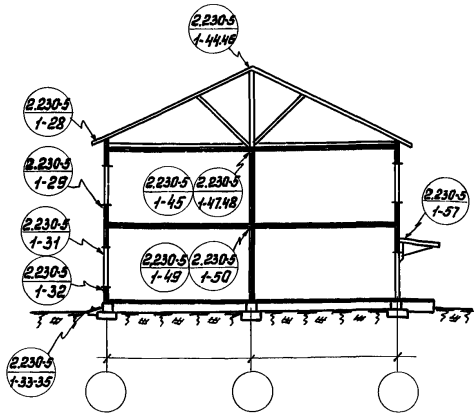

Продольный разрез

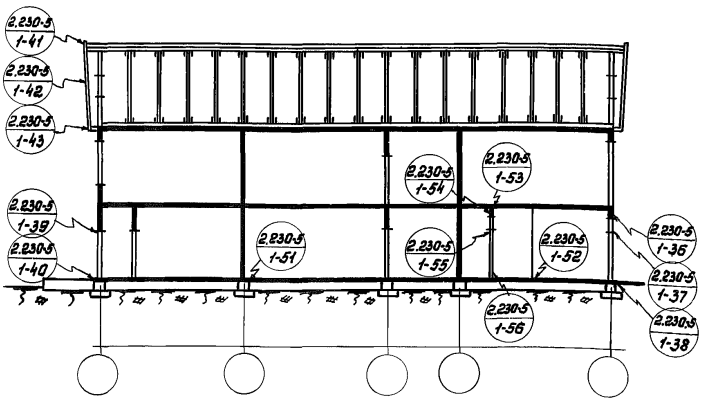

Примечание:

В узлах стен показан один вид отделки и даны ссылки на узлы с различными видами отделок, которые назначаются проектом

ТД	Детали стен и перегородок	Серия 2.230-5	
1972	Разрезы поперечный и продольный. Маркировочная схема узлов	Выпуск 1	Лист 3

ГИПРОЛЕСПРОМ

Отдел типового и экспериментального проектирован.

Гл. инж. пр-та	Конончук		Исполнил	Хрустова		Архивный №
Нач. отдела	Нечистик		Проверил	Рабинович		Заказ №983
Гл. конструк.	Серков		Копировал	Крылова		М 1:200
Рук. группы	Рабинович					

12615 11

Поперечный разрез

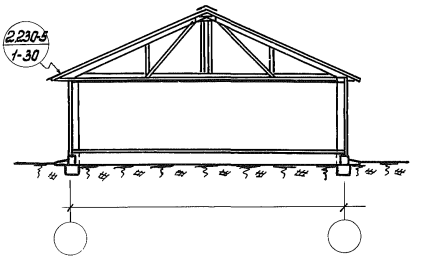

Продольный разрез

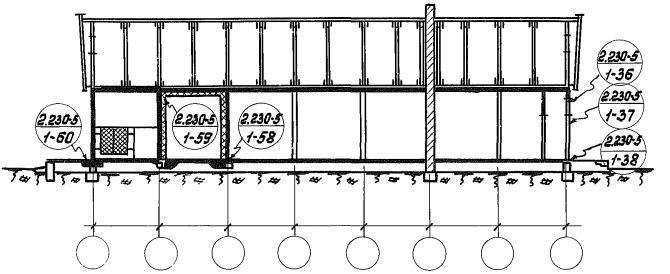

ГИПРОПЕСПРОМ	Гл. инж. проекта	Комончук		Исполнил	Шемшурина	Шифр	Архивный №
	Нач. отдела	Нечистик		Проверил	Рабинович		
	Гл. конструкт.	Серков		Копировал	Крылова		Заказ №1983
Отдел типового и экспериментального проектирования	Рук. группы	Рабинович					М 1:200

ТД	Детали стен и перегородок	Серия 2.230-5	
1972	Разрезы поперечный и продольный. Маркировочные схемы узлов.	Выпуск 1	Лист 4

а)

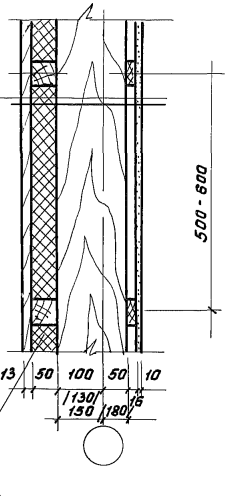

Доска обшивки - 13×94

Маячная рейка - 50×50

Брус - 150/180/× 150

Маячная рейка - 16×50

Сухая штукатурка - 10

Несгораемый материал /минераловатные плиты и др. безосадочные материалы

б)

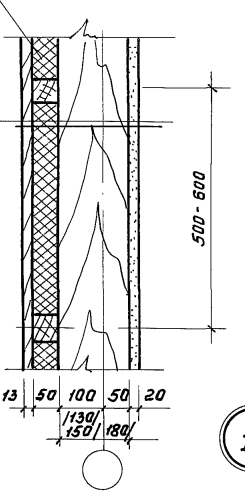

Доска обшивки - 13×94

Маячная рейка 50×50

Брус - 150/180/× 150

Мокрая штукатурка 20

(состав по проекту)

1

ТД	Детали стен и перегородок	Серия 2.230-5	
1972	Виды отделки наружных стен „а", „б". Деталь 1	Выпуск 1	Лист 5

ГИПРОЛЕСПРОМ

Отдел типового и экспериментального проектирован.

Гл. инж. пр-та	Кончук	Исполнил	Хрустова	Архивный №	
Нач. отдела	Нечистик	Проверил	Кубракова	Заказ № 983	
Гл. конструкт.	Серков	Копировал	Крылова	М 1:10	
Рук. группы	Рабинович				

в)

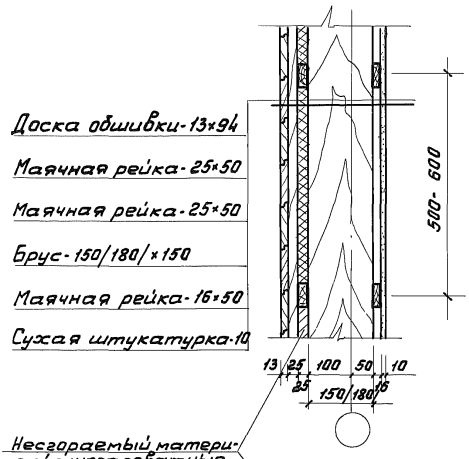

г)

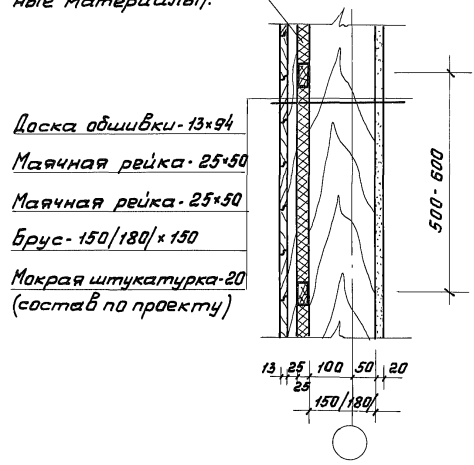

1

ТД	Детали стен и перегородок	Серия 2.230-5	
1972	Виды отделки наружных стен „в", „г". Деталь 1	Выпуск 1	Лист 6

ГИПРОЛЕСПРОМ

Отдел типового и экспериментального проектирования

Гл. инж. пр-та	Кончук	Исполнил	Хрустова		Архивный №
Нач. отдела	Нечистик	Проверил	Кубракова		Заказ № 983
Гл. конструкт.	Серков				М 1:10
Рук. группы	Рабинович	Копировал	Крылова		

а)

Сухая штукатурка - 10
Маячная рейка 16×50 чер. 500
Брус - 100×150
Маячная рейка 16×50 через 500
Сухая штукатурка - 10

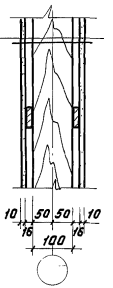

б)

Сухая штукатурка - 10
Маячная рейка 16×50 через 500
Брус - 100×150
Мокрая штукатурка - 20
(состав по проекту)

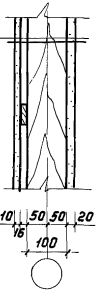

в)

Мокрая штукатурка
(состав по проекту)
Брус - 100×150
Мокрая штукатурка - 20
(состав по проекту)

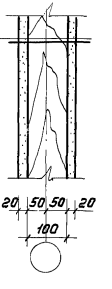

2

ГИПРОЛЕСПРОМ	Гл. инж. пр-та	Конончук	Исполнил Хрустова
	Нач. отдела	Нечистик	Проверил Кубракова
Отдел типового и экспериментального проектирования	Гл. конструкт.	Серков	Копировал Крылова
	Рук. группы	Рабинович	

Архивный №
Заказ № 983
М 1:10

ТД	Детали стен и перегородок	Серия 2.230-5	
1972	Виды отделки внутренних стен „а", „б", „в". Деталь 2	Выпуск 1	Лист 7

12615 15

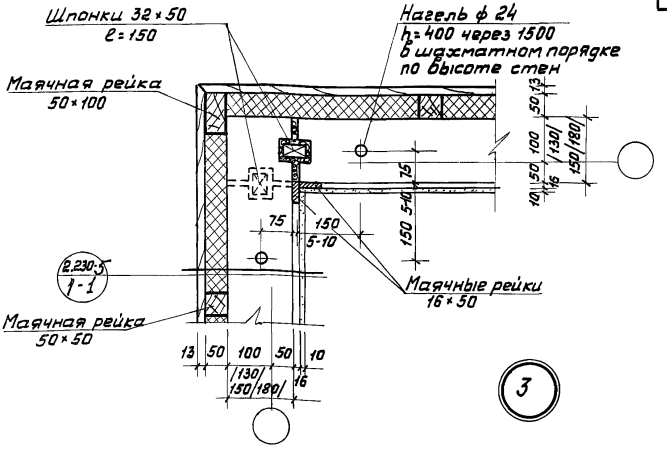

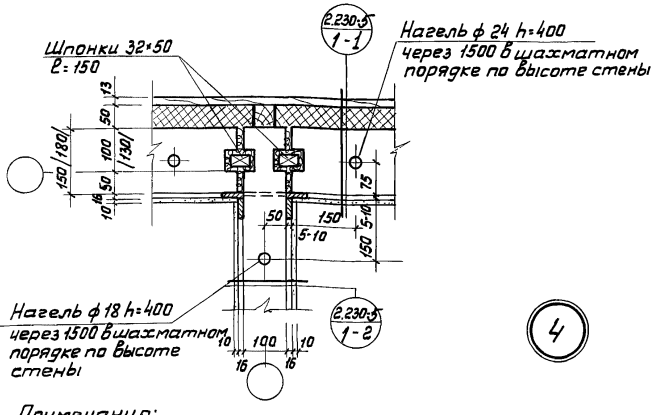

Примечания:
1. Размеры в скобках даны для стен при температуре наружного воздуха -40°.
2. Вид отделки по проекту.

ТД	Детали стен и перегородок	Серия 2.230-5	
1972	Сопряжения наружных и внутренних стен. Детали 3, 4	Выпуск 1	Лист 8

ГИПРОПЕСПРОМ
Отдел типового и экспериментального проектирования

Гл. инж. пр-та	Кончук		
Нач. отдела	Нечистик		
Гл. конструк.	Серков		
Рук. группы	Рабинович		
Исполнил	Мусатова		
Проверил	Шемшурина		
Копировал	Крылова		
Заказ № 983			
М 1:10			

12615 16

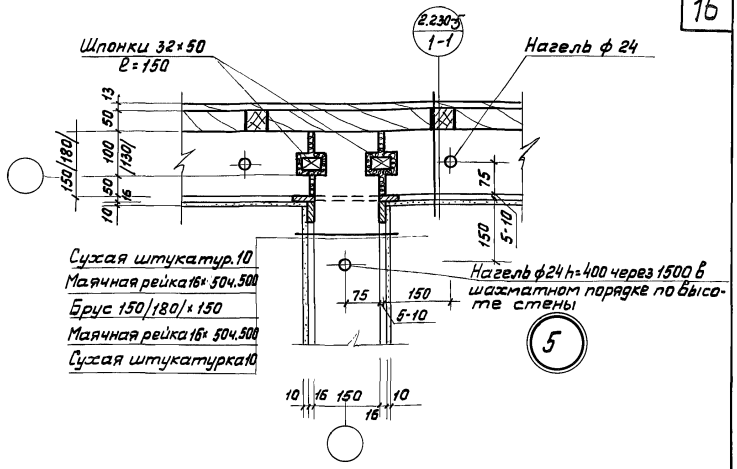

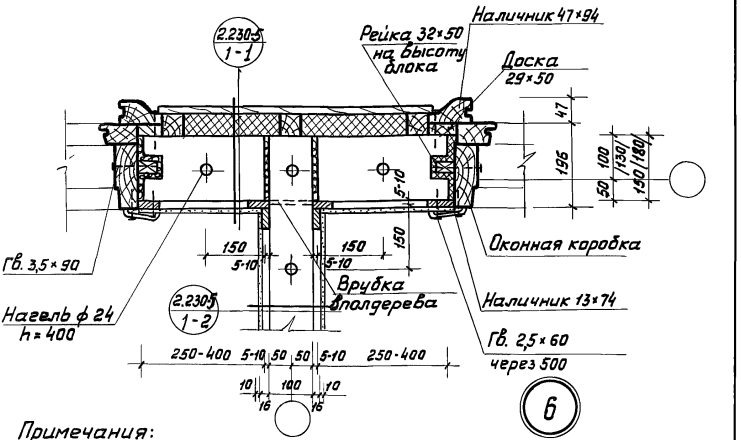

Примечания:

1. Оконные блоки приняты по серии 1.236-1.
2. Зазоры между коробкой и стеной проконапачиваются паклей.
3. Размеры в скобках даны для стен при температуре наружного воздуха -40°.
4. Вид отделки по проекту.

ТД	Детали стен и перегородок	Серия 2.230-5	
1972	Сопряжения наружных и внутренних стен. Установка оконных блоков. Детали 5,6	Выпуск 1	Лист 9

ГИПРОЛЕСПРОМ

Отдел типового и экспериментального проектирования

Гл. инж. пр-та	Конончук	Исполнил	Мусатова
Нач. отдела	Нечистик	Проверил	Шемшурина
Гл. конструкт.	Серков	Копировал	Крылова
Рук. группы	Рабинович		

Архивный № | Заказ N983 | М 1:10

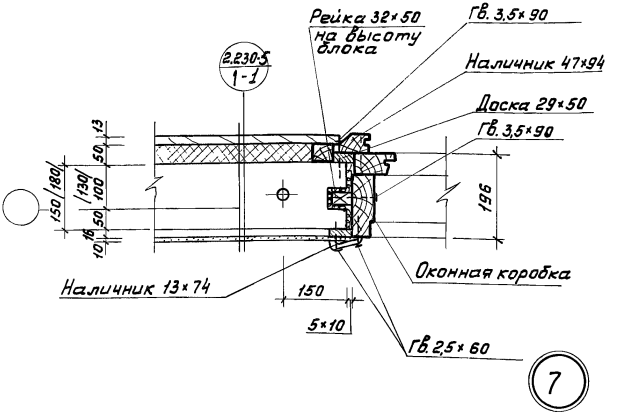

7

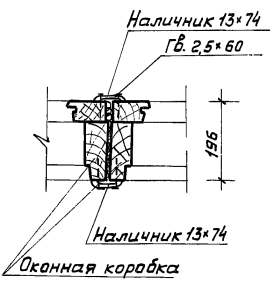

8

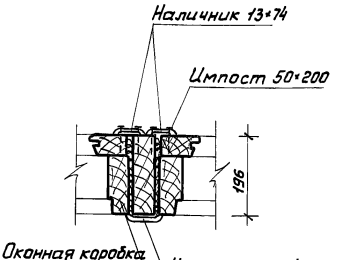

9

Примечания:

1. Оконные блоки приняты по серии 1.236-1
2. Зазоры между коробкой и стеной проконопачиваются паклей.
3. Размеры в скобках даны для температуре наружного воздуха – 40°.
4. Вид отделки по проекту.

ГИПРОДЕСПРОМ	ТД	Детали стен и перегородок	Серия 2.230-5
Отдел типового и экспериментального проектирования	1972	Установка оконных блоков Детали 7, 8, 9	Выпуск 1 / Лист 10

Гл. инж. пр-та	Канончук	
Нач. отдела	Нечистик	
Гл. конструк.	Серков	
Рук. группы	Рабинович	
Исполнил	Мусатова	
Проверил	Шемшурина	
Копировал	Крылова	
Архивный №	Заказ N 983	М 1:10

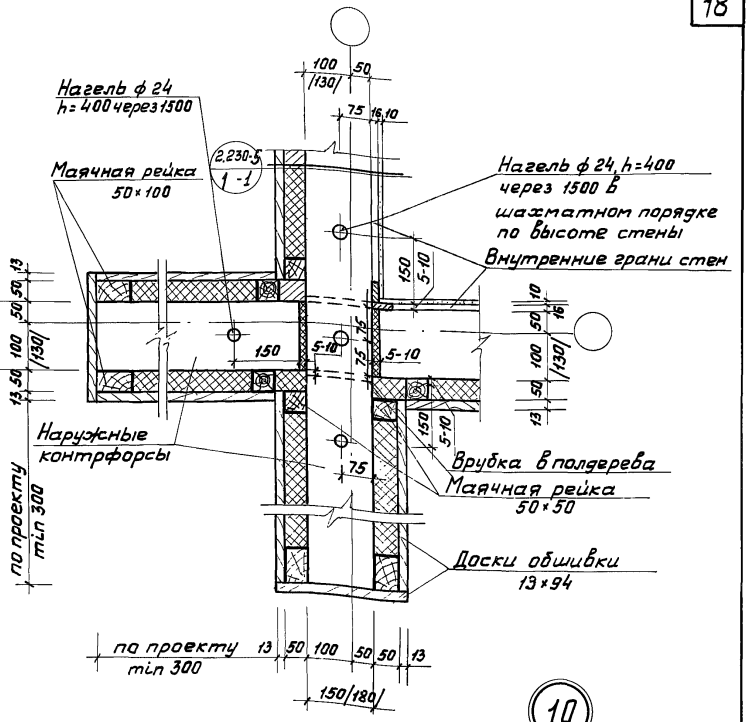

Примечания:

1. Размеры в скобках даны для стен при температуре наружного воздуха - 40°.
2. Вид отделки по проекту.

ТД	Детали стен и перегородок	Серия 2.230-5	
1972	Сопряжение наружных стен. Деталь 10.	Выпуск 1	Лист 11

ГИПРОЛЕСПРОМ
Отдел типового и экспериментального проектирования

Гл. инж. пр-та	Конончук	Исполнил	Мусатова	Архивный №	
Нач. отдела	Нечистик	Проверил	Шемшурина	Заказ № 983	
Гл. конструк.	Серков			М 1:10	
Рук. группы	Рабинович	Копировал	Крылова		

12615 19

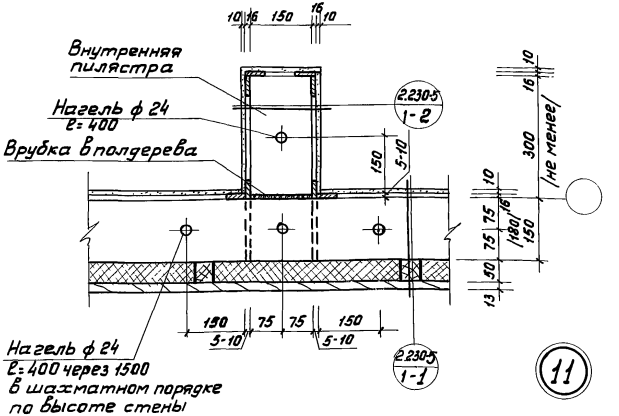

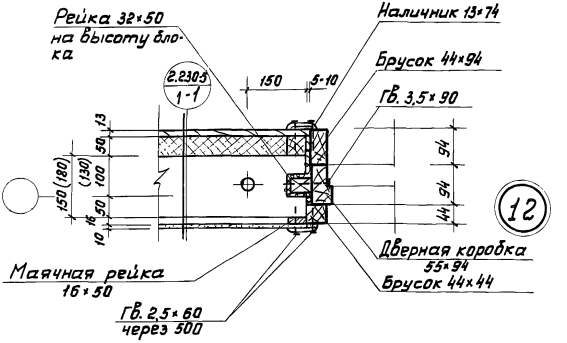

Примечания:

1. Дверные блоки наружные приняты по серии 1.135-1, альбом I.
2. Зазоры между коробкой и стеной проконопачиваются паклей.
3. Размеры в скобках даны для температуре наружного воздуха -40°.
4. Вид отделки по проекту.

ТД	Детали стен и перегородок	Серия 2.230-5	
1972	Сопряжение наружных стен с внутренними. Установка дверных блоков в наружных стенах. Детали 11, 12	Выпуск 1	Лист 12

ГИПРОЛЕСПРОМ
Отдел типового и экспериментального проектирования

Гл. инж. пр-та Кончук
Нач. отдела Нечистик
Гл. конструк. Серков
Рук. группы Рабинович

Исполнил Мусатова
Проверил Шемшурина
Копировал Крылова

Архивный №
Заказ № 983
М 1:10

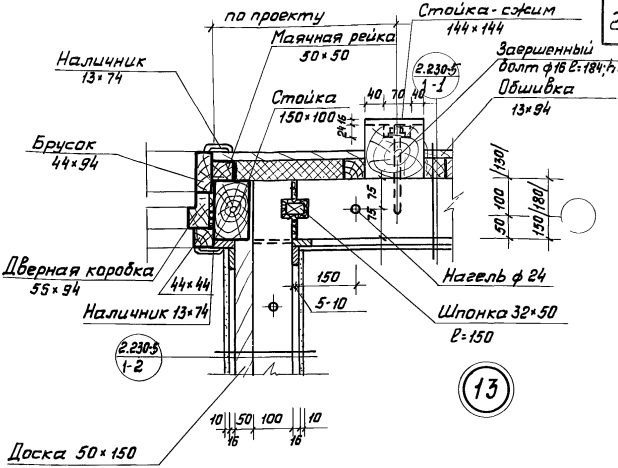

Заершенный болт
ℓ=184

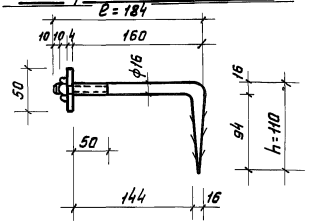

Примечания:

1. Дверные блоки наружные приняты по серии 1.135-1, альбом I.
2. Зазоры между коробкой и стеной проконопачиваются паклей.
3. Размеры в скобках даны для температуре наружного воздуха -40° стен при
4. Вид отделки по проекту.

ТД	Детали стен и перегородок	Серия 2.230-5	
1972	Сопряжение наружных стен с внутренними. Установка одностороннего сжима. Деталь 13.	Выпуск 1	Лист 13

ГИПРОПЕСПРОМ
Отдел типовых и экспериментальных проектирования

Гл. инж. пр-та Конончук
Нач. отдела Нечистик
Гл. конструкт. Серков
Рук. группы Радионович

Исполнил Мусатова
Проверил Шемшурина
Крылова
Копировал

Архивный №
Заказ № 983
М 1:10

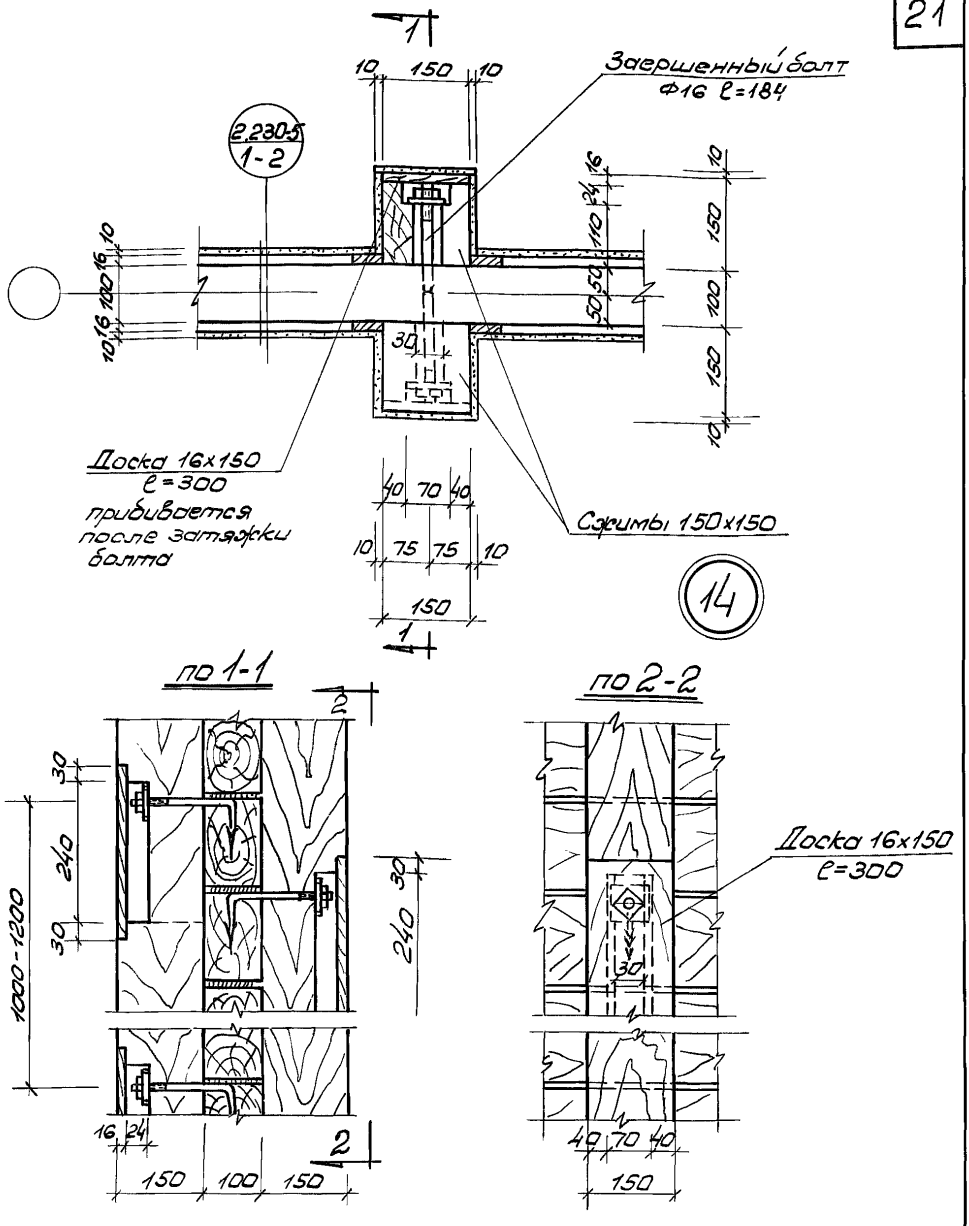

Примечания:

1. Размеры в скобках даны для стен при температуре наружного воздуха −40°С.
2. Вид отделки по проекту.

ТД	Детали стен и перегородок	Серия 2.230-5	
1972	Установка двустороннего сжима Деталь 14	Выпуск 1	Лист 14

ГИПРОЛЕСПРОМ

Отдел типового и экспериментального проектирования

Гл. инж. пр-та	Конончук	Исполнил	Мусатова	Архивный №	
Нач. отдела	Нечистик	Проверил	Шемшурина	Заказ № 983	
Гл. конструкт	Серков			М 1:10	
Рук. группы	Рабинович	Копировал	Бувайло		

12615 22

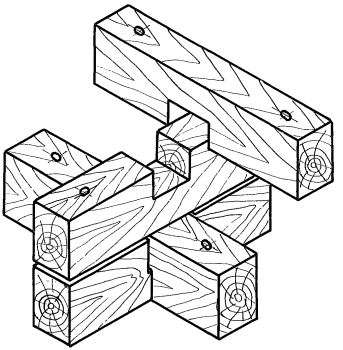

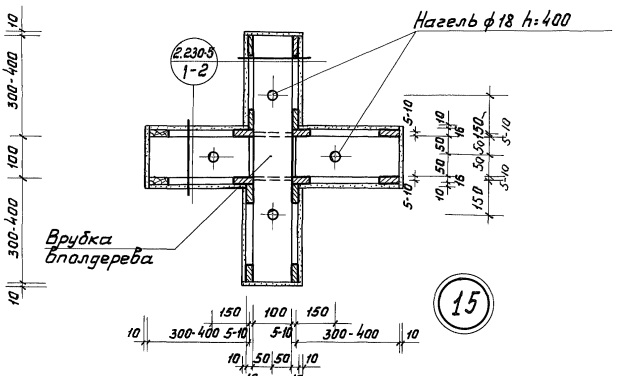

Примечание:

Вид отделки по проекту.

ГИПРОПЕСПРОМ	Гл. инж. пр.	Кончук	Исполнил	Мусатова	Рабочий №
Отдел типового и экспериментального проектирования	Нач. отдела	Нечистик	Проверил	Шемшурина	Заказ № 983
	Гл. конструк.	Серков			М 1:10
	Рук. группы	Радиновыч	Копировал	Крылова	

ТД	Детали стен и перегородок	Серия 2.230-5	
1972	Сопряжение внутренних стен. Деталь 15	Выпуск 1	Лист 15

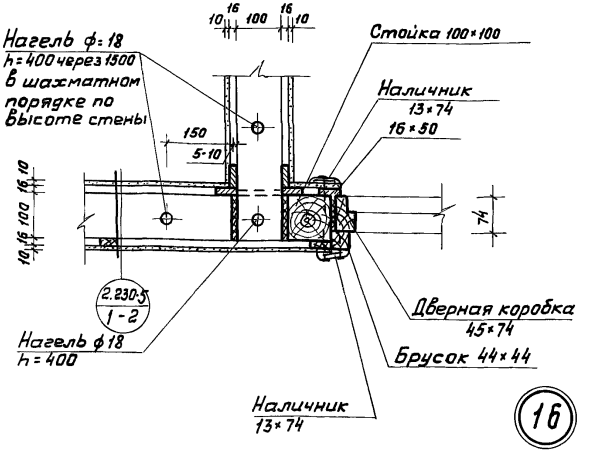

Примечания:

1. Дверные блоки внутренние приняты по серии ИИ-03-01, альбом 49.
2. Зазоры между коробкой и стеной проконопачиваются паклей.
3. Вид отделки по проекту.

ТД	Детали стен и перегородок	Серия 2.230-5	
1972	Сопряжение внутренних стен. Установка дверного блока во внутренней стене. Деталь 16.	Выпуск 1	Лист 16

ГИПРОЛЕСПРОМ
Отдел типового и экспериментального проектирования

Гл. инж. пр-та	Конончук	Исполнил	Мусатова	Архивный №	
Нач. отдела	Нечистик	Проверил	Шемшурина	Заказ № 983	
Гл. конструк.	Серков	Копировал	Крылова	М 1:10	
Рук. группы	Рабинович				

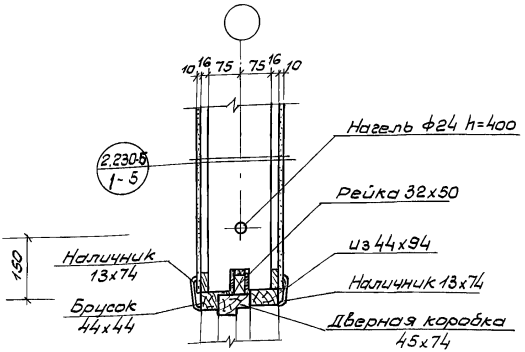

17

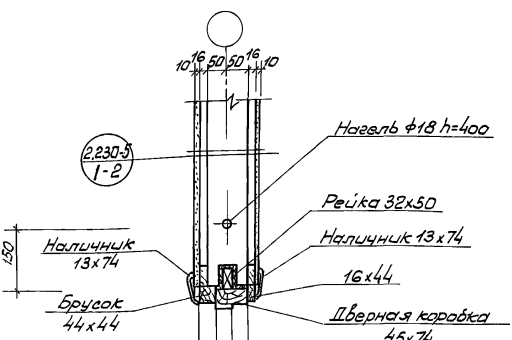

18

Примечания:

1. Дверные блоки внутренние приняты по серии ИИ-03-01, альбом 49.
2. Зазоры между коробкой и стеной проконопачиваются паклей.
3. Вид отделки по проекту.

ГИПРОЛЕСПРОМ	ТД	Детали стен и перегородок	Серия 2.230-5
Отдел типового и экспериментального проектирования	1972	Установка дверных блоков во внутренних стенах. Детали 17, 18.	Выпуск 1 / Лист 17

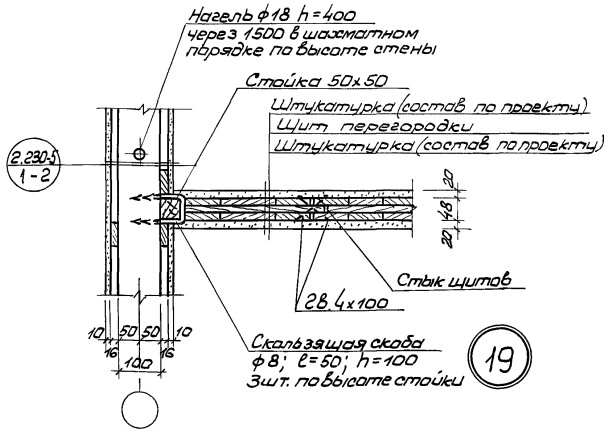

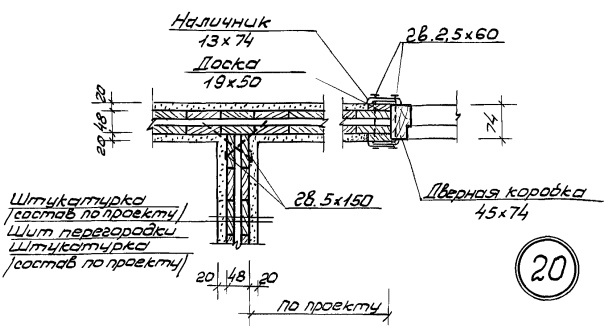

Примечания:

1. Дверные блоки внутренние приняты по серии ИИ-03-01, альбом 49.
2. Щиты перегородок приняты по ГОСТ 1006-68.
3. Вид отделки по проекту.

ГИПРОЛЕСПРОМ	Гл. инж. пр-та	Кончук	
	Нач. отдела	Нечистик	
Отдел типового и экспериментального проектирования	Гл. конструкт.	Сергеев	
	Рук. группы	Рабинович	
Исполнил	Шемшурина		Архивный
Проверил	Рабинович		№
Копировал	Бувайло		Заказ № 983
			М 1:10

ТД	Детали стен и перегородок	Серия 2.230-5	
1972	Сопряжение внутренней стены с перегородкой. Сопряжение перегородок. Установка дверного блока в перегородке. Детали 19, 20	Выпуск 1	Лист 18

12615 26

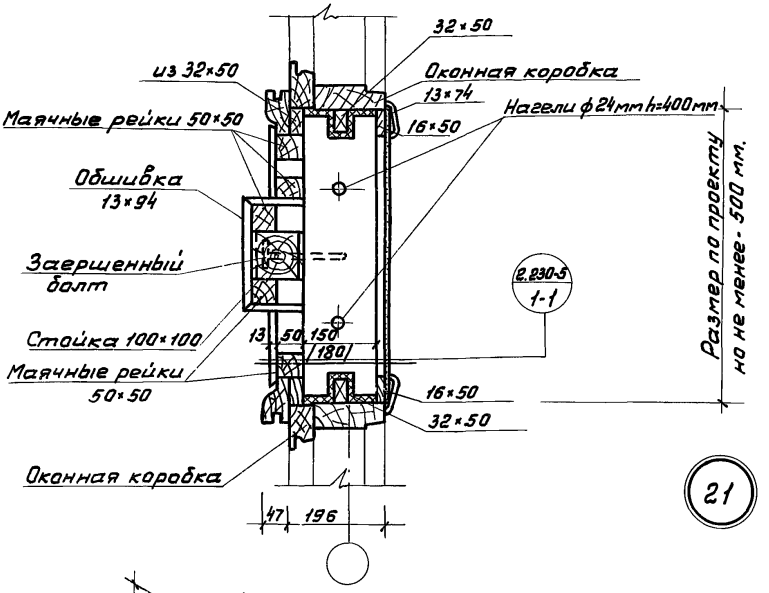

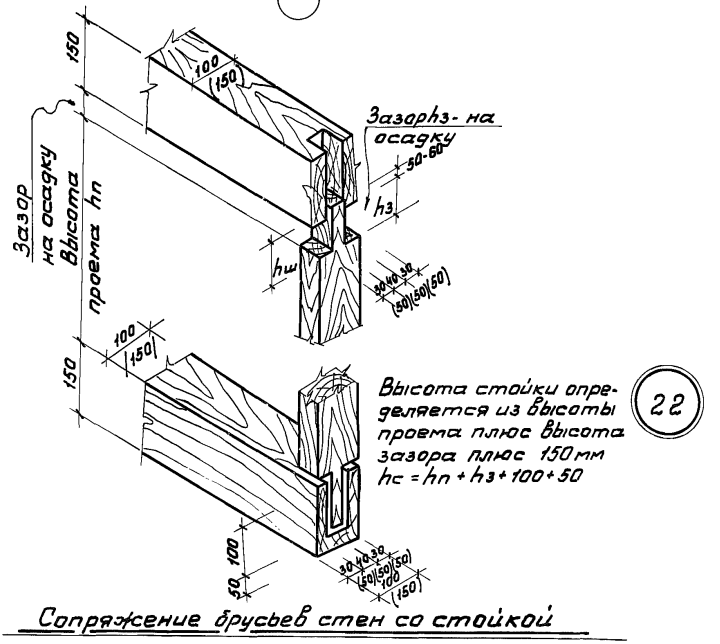

Сопряжение брусьев стен со стойкой

ТД	Детали стен и перегородок	Серия 2.230-5	
1972	Сопряжение наружных и внутренних стен со стойками. Детали 21, 22.	Выпуск 1	Лист 19

ГИПРОЛЕСПРОМ
Отдел типового и экспериментального проектирования

Гл. инж. пр-та	Конончук	Исполнил	Чумакова
Нач. отдела	Нечистик	Проверил	Шемшурина
Гл. конструкт.	Серков		
Рук. группы	Рабинович	Копировал	Крылова

Архивный № | Заказ № 983 | М 1:10

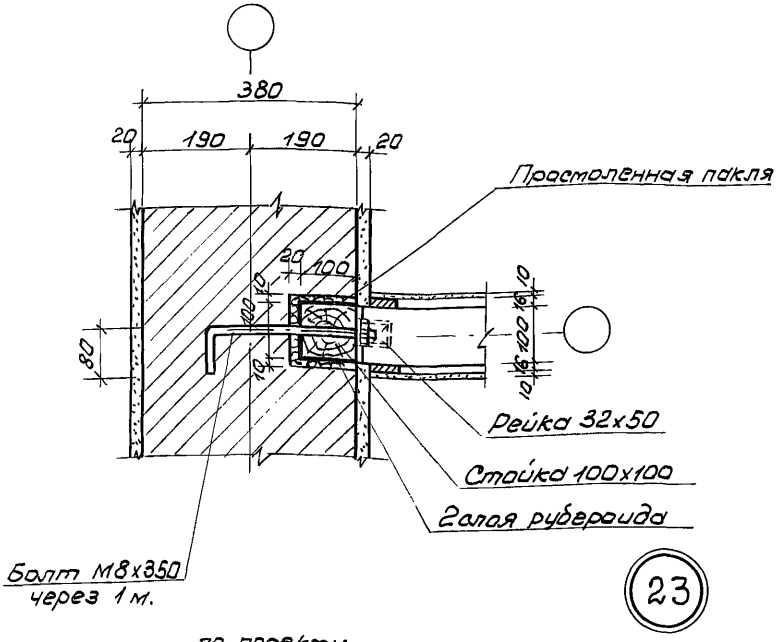

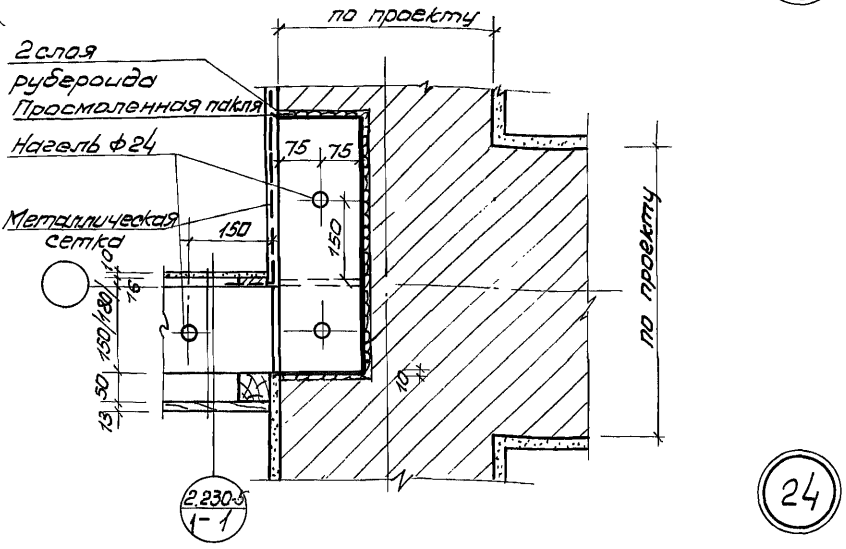

Примечание:

1. Размеры в скобках даны для стен при температуре наружного воздуха −40°С.

ТД	Детали стен и перегородок	Серия 2,230-5	
1972	Сопряжение брусчатой стены с кирпичной стеной. Детали 23, 24.	Выпуск 1	Лист 20

12615 28

ГИПРОЛЕСПРОМ

Отдел типового и экспериментального проектирования

Гл. инж. пр-та	Конончук		Исполнил	Хрустова		Архивный №
Нач. отдела	Нечистик		Проверил	Шемшурина		Заказ № 983
Гл. конструкт	Серков		Копировал	Бувайло		М 1:10
Рук. группы	Рабинович					

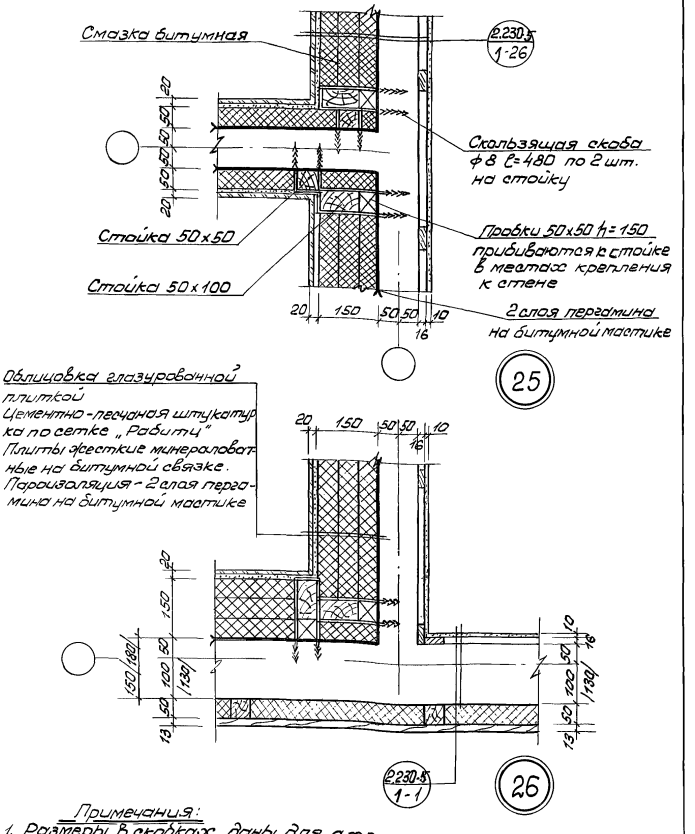

Примечания:

1. Размеры в скобках даны для стен при температуре наружного воздуха – 40°
2. Вид отделки по проекту.

ТД	Детали стен и перегородок	Серия 2.230-5	
1972	Детали изоляции стен в охлаждаемых камерах. Детали 25,26.	Выпуск 1	Лист 21

12615 29

ГИПРОЛЕСПРОМ

Отдел типового и экспериментального проектирования.

Гл. инж. пр-та	Конончук		Проектиров	Чумакова		Архивный
Нач. отдела	Нечистик		Исполнил	Шемшурина		№
Гл. конструкт	Серков		Проверил			Заказ №983
Рук. группы	Рабинович		Копировал	Бувайло		М 1:10

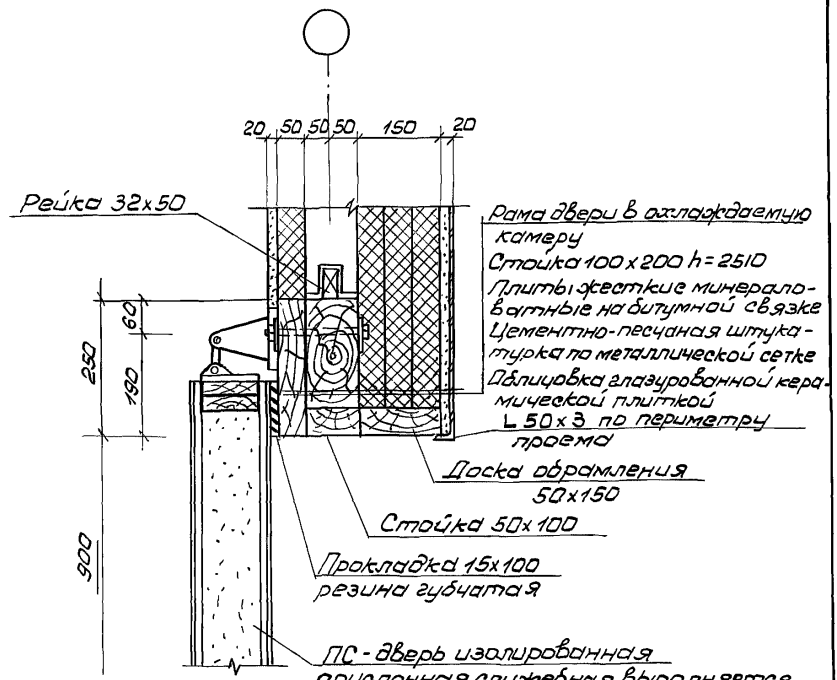

27

ГИПРОЛЕСПРОМ	Гл. инж. пр-та	Конончук	Исполнил	Хрустова		Архивный №
	Нач. отдела	Нечистик	Проверил	Шемшурина		Заказ № 983
Отдел типового и экспериментального проектирования	Гл. конструкт	Серков				М 1:10
	Рук. группы	Рабинович	Копировал	Бувайло		

ТД	Детали стен и перегородок.	Серия 2.230-5	
1972	Установка дверного блока в охлаждаемой камере. Деталь 27.	Выпуск 1	Лист 22

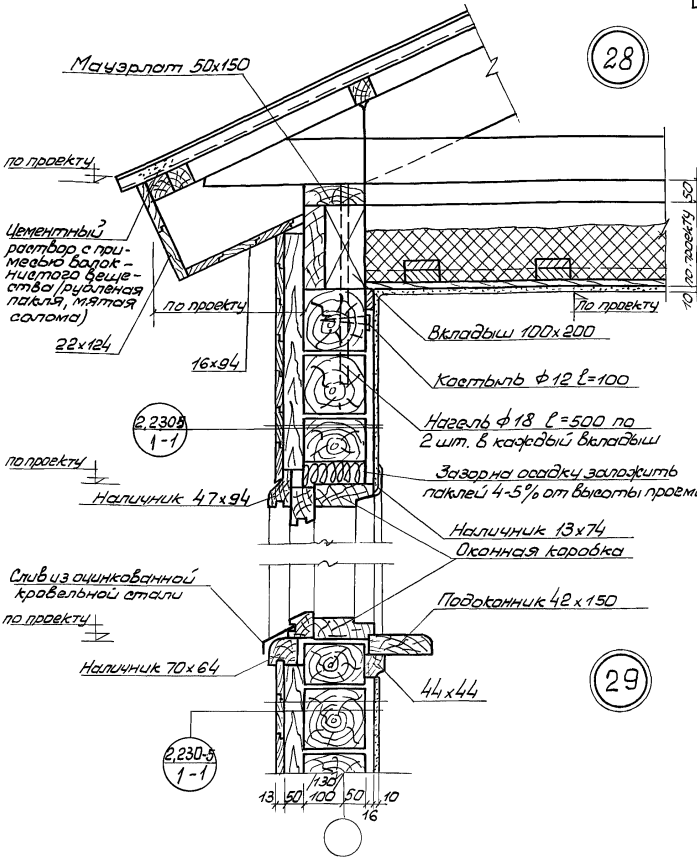

Примечания:

1. См. примечания п.п.1, 2, 3 на листе 9.
2. Боковое сечение см. лист 9, Деталь 6.
3. Слив из оцинкованной кровельной стали завести в паз коробки на суриковой замазке
4. Размеры в скобках даны для стен при температуре наружного воздуха – 40°С.
5. Вид отделки по проекту.

ТД	Детали стен и перегородок	Серия 2.230-5	
1972	Детали наружных стен 28, 29	Выпуск 1	Лист 23

ГИПРОЛЕСПРОМ

Отдел типового и экспериментального проектирования

Гл.инж.пр-та	Канончук	Исполнил	Чумакова		Нрзсиный
Нач.отдела	Нечистик	Проверил	Рабинович		№
Гл.конструкт	Серков				Заказ №983
Рук.группы	Рабинович	Копировал	Бувайло		М 1:10

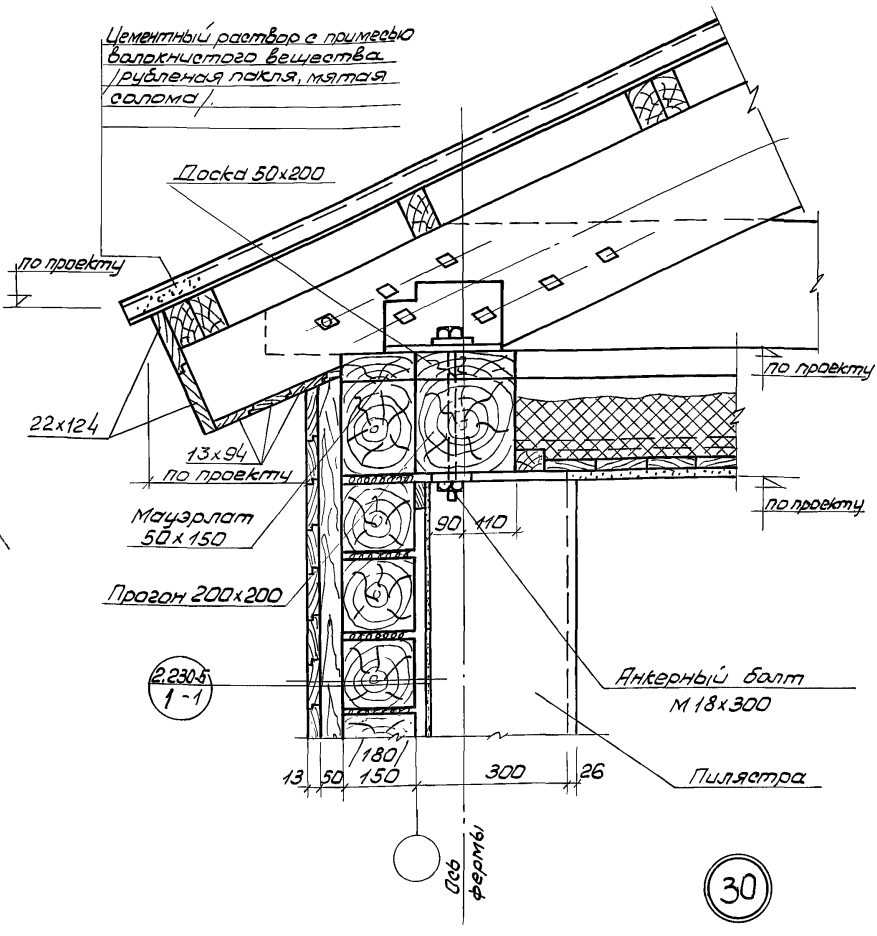

Примечания:

1. Размеры в скобках даны для стен при температуре наружного воздуха -40°С
2. Вид отделки по проекту.

ТД	Детали стен и перегородок	Серия 2.230-5	
1972	Деталь наружной стены 30.	Выпуск 1	Лист 24

Отдел типового и экспериментального проектирования.

Гл. инж. пр-та Конончук
Нач. отдела Нечистик
Гл. конструкт Серков
Рук. группы Рабинович

Исполнил Чумакова
Проверил Рабинович
Копировал Бувайло

Проходной №
Заказ N 983
М 1:10

12615 32

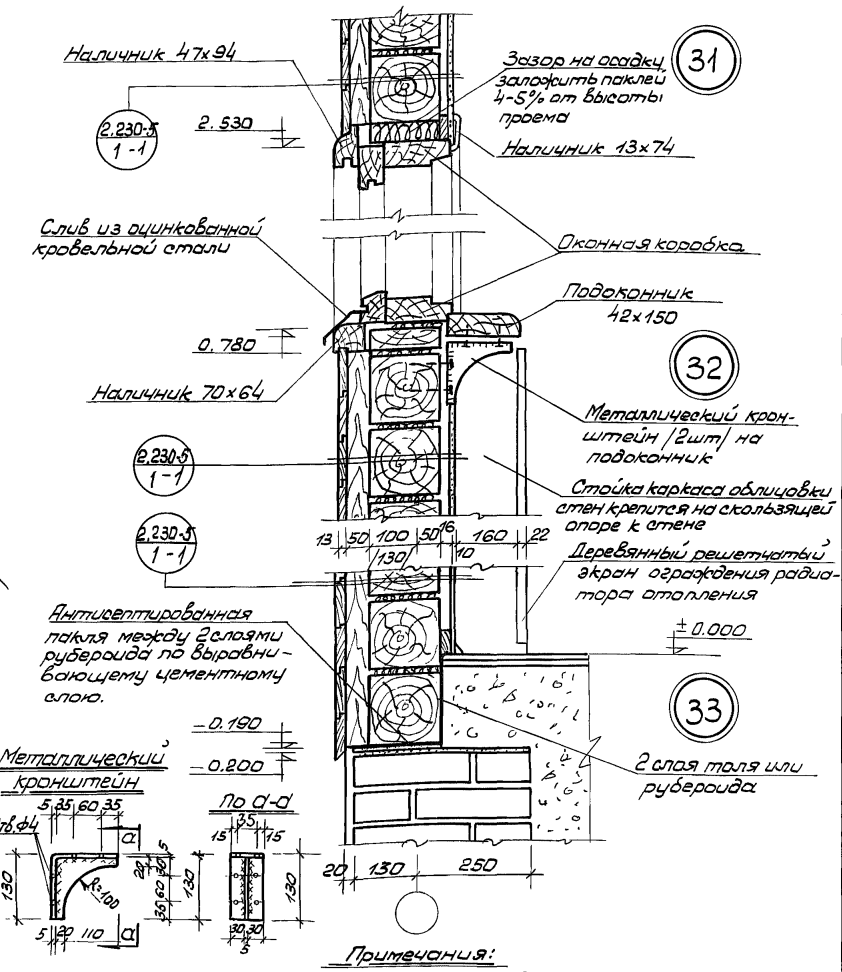

Примечания:

1. См. примечания п.п. 1, 2 на листе 9.
2. Слив из оцинкованной кровельной стали завести в паз коробки на суриковой замазке.
3. Размеры в скобках даны для стен при температуре наружного воздуха – 40°С.
4. Сечение окна в плане см. лист 9 деталь „6".
5. Элементы деревянных конструкций, расположенные ниже уровня ±0.000 антисептировать.

ТД	Детали стен и перегородок	Серия 2.230-5	
1972	Детали наружных стен 31, 32, 33.	Выпуск 1	Лист 25

ГИПРОЛЕСПРОМ

Отдел типового и экспериментального проектирования.

Гл. инж. пр-та	Канончук	Исполнил	Чумакова		Архивный
Нач. отдела	Нечистик	Проверил	Рабинович		№
Гл. конструкт.	Серков				Заказ № 983
Рук. группы	Рабинович	Копировал	Бувайло		М 1:10

12615 33

34

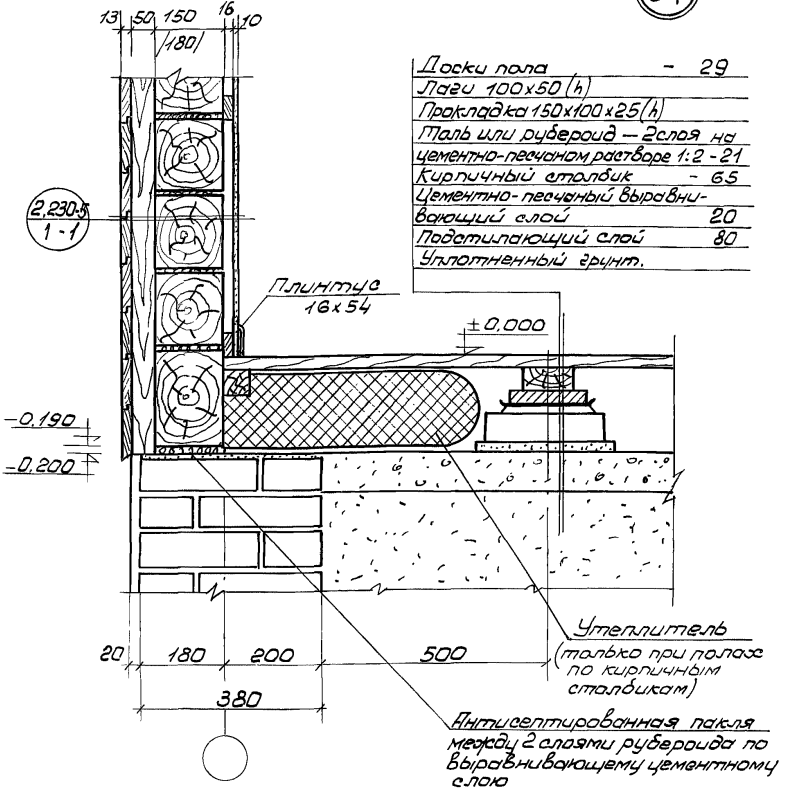

Примечания:

1. Размеры в скобках даны для стен при температуре наружного воздуха -40°С
2. Элементы деревянных конструкций, расположенные ниже уровня ±0,000 антисептировать
3. Вид отделки по проекту.

ТД	Детали стен и перегородок	Серия 2,230-5	
1972	Деталь наружных стен 34	Выпуск 1	Лист 26

12615 34

ГИПРОЛЕСПРОМ

Отдел типового и экспериментального проектирования.

Гл. инж. пр-та	Конончук	Исполнил	Чумакова	Архивный		
Нач. отдела	Нечистик	Проверил	Рабинович	№		
Гл. конструкт.	Серков			Заказ № 983		
Рук. группы	Рабинович	Копировал	Бувайло	М 1:10		

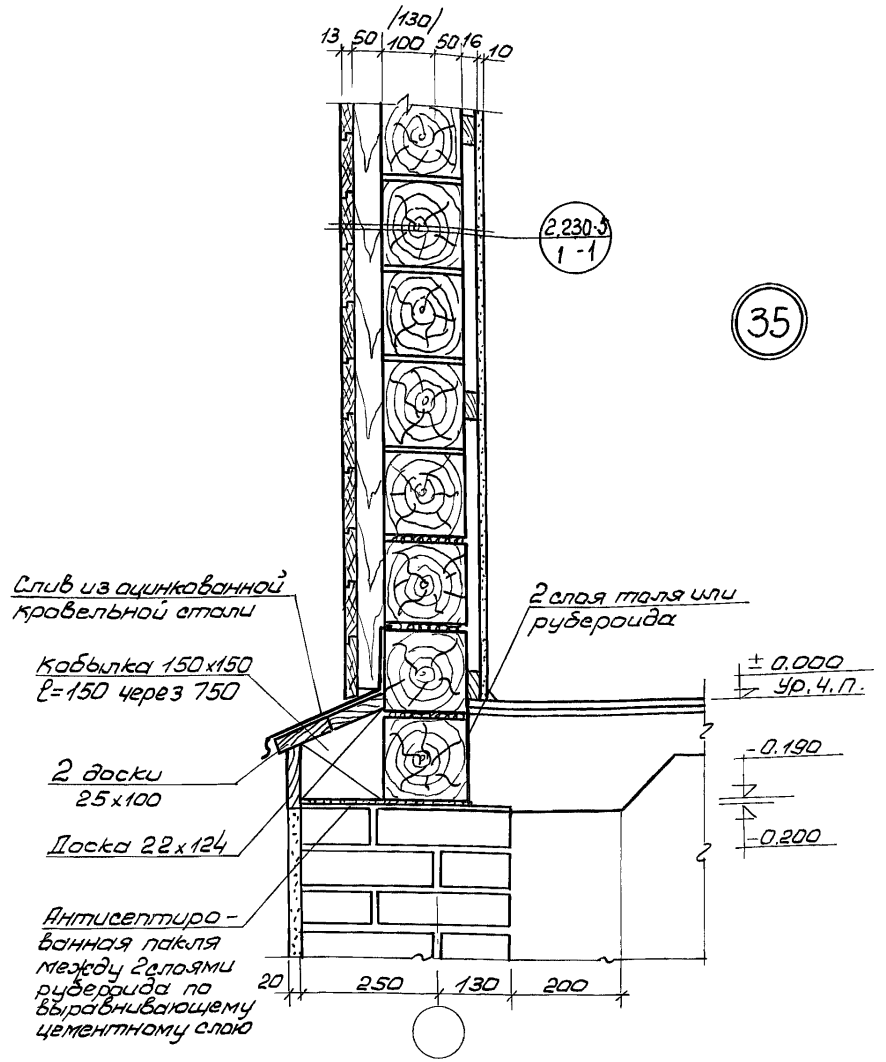

Примечания:

1. Размеры в скобках даны для стен при температуре наружного воздуха – 40°С.
2. Элементы деревянных конструкций, расположенные ниже уровня ±0.000 антисептируются.
3. Вид отделки по проекту.

ТД	Детали стен и перегородок	Серия 2.230-5	
1972	Деталь наружных стен 35	Выпуск 1	Лист 27

12615 35

ГИПРОЛЕСПРОМ

Отдел типового и экспериментального проектирования

Гл. инж. пр-та	Конончук		Исполнил	Чумакова		Архивный
Нач. отдела	Нечистик		Проверил	Рабинович		№
Гл. конструкт.	Серков					Заказ № 983
Рук. группы	Рабинович		Копировал	Бувайло		М 1:10

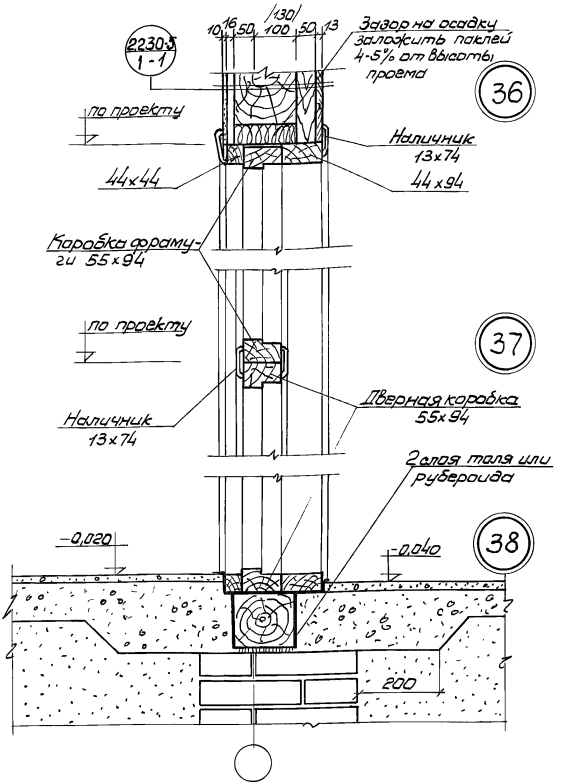

Примечания:

1. Размеры в скобках даны для стен при температуре наружного воздуха – 40°С.
2. Элементы деревянных конструкций, расположенные ниже уровня ±0,000, антисептируются.
3. Вид отделки по проекту.

ТД	Детали стен и перегородок	Серия 2,230-5	
1972	Установка дверных блоков в наружных стенах. Детали 36, 37, 38.	Выпуск 1	Лист 28

12615 36

ГИПРОЛЕСПРОМ

Отдел типового и экспериментального проектирования

Гл. инж. пр-та	Кончук	Исполнил	Хрустова		Архивный №
Нач. отдела	Нечистик	Проверил	Рабинович		Заказ № 983
Гл. конструкт.	Серков	Копировал	Бувайло		М 1:10
Рук. группы	Рабинович				

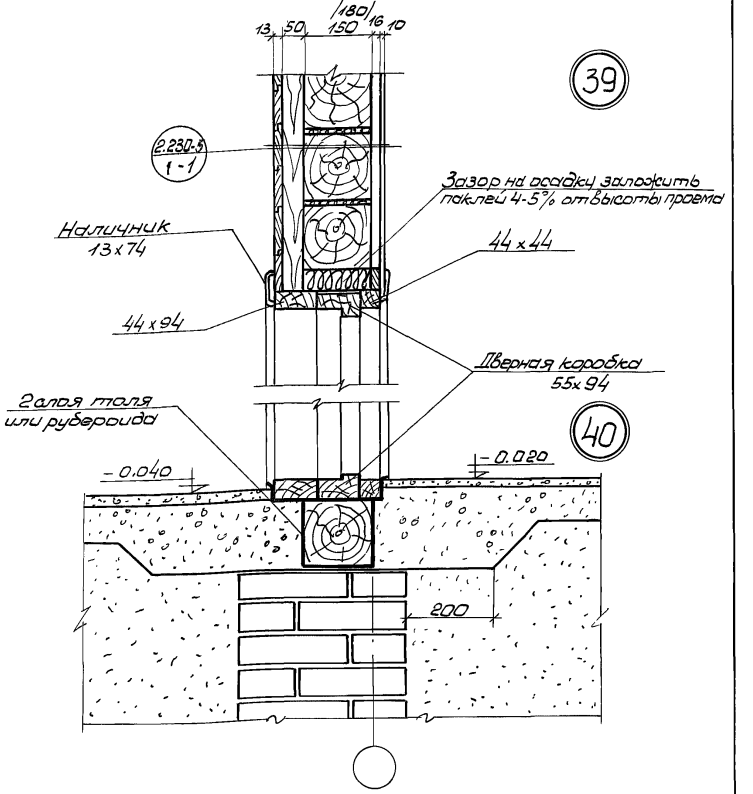

Примечания:

1. См. примечания п.п. 1,2 на листе 21.
2. Боковое сечение см. лист 21 Деталь 32.
3. Размеры в скобках даны для стен при температуре наружного воздуха -40°С.
4. Элементы деревянных конструкций, расположенные ниже уровня ±0.000, антисептировать.
5. Вид отделки по проекту.

ТД	Детали стен и перегородок	Серия 2.230-5	
1972	Установка дверных блоков в наружных стенах. Детали 39, 40.	Выпуск 1	Лист 29

ГИПРОЛЕСПРОМ

Отдел типового и экспериментального проектирования.

Гл. инж. пр-та	Кончук		Исполнил	Чумакова		Арх. №
Нач. отдела	Нечистик		Проверил	Рабинович		Заказ N 983
Гл. конструкт.	Серков					М 1:10
Рук. группы	Рабинович		Копировал	Бувайло		

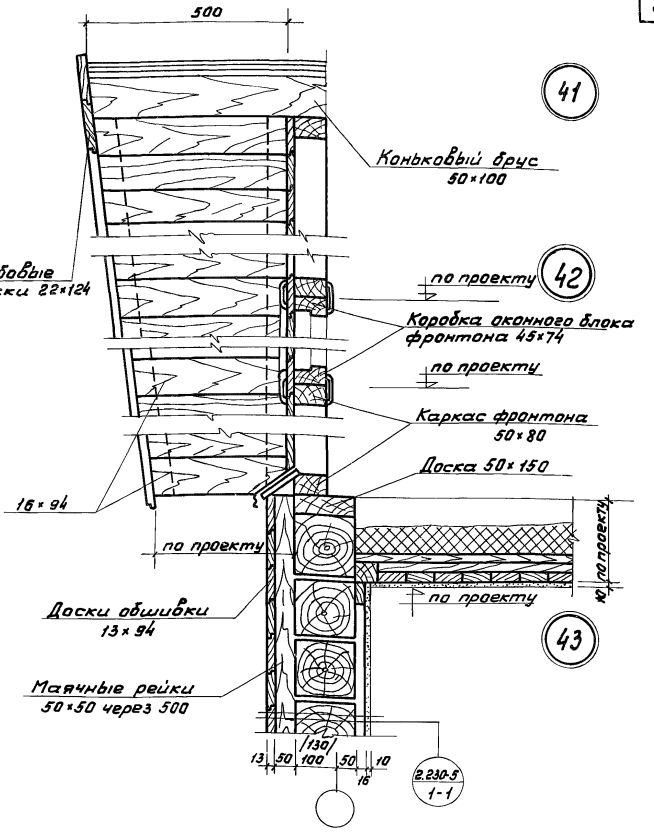

Примечания:

1. Размеры в скобках даны для стен при температуре наружного воздуха - 40°С.
2. Вид отделки по проекту.

ТД	Детали стен и перегородок	Серия 2.230-5	
1972	Детали наружных стен 41, 42, 43.	Выпуск 1	Лист 30

ГИПРОЛЕСПРОМ

Отдел типового и экспериментального проектирования

Гл. инж. пр-та	Конончук	Исполнил	Чумакова		Архивный №
Нач. отдела	Нечистик	Проверил	Рабинович		Заказ № 983
Гл. конструкт	Серков				М 1:10
Рук. группы	Рабинович	Копировал	Бувайло		

12615 38

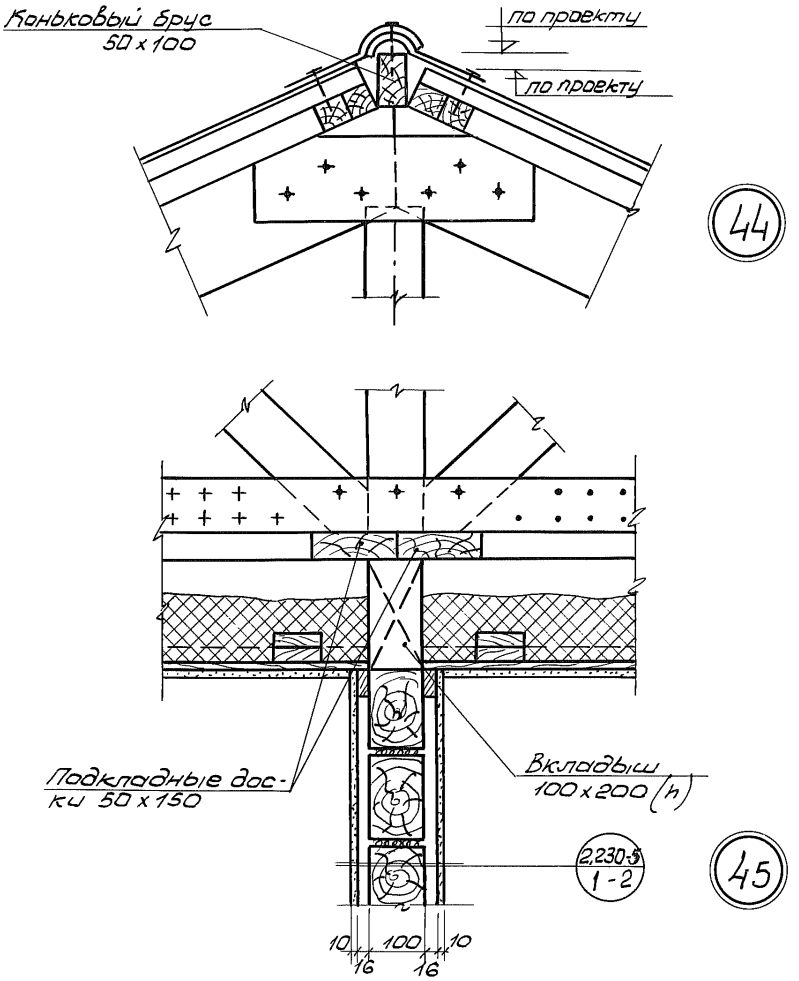

ГИПРОЛЕСПРОМ	Гл. инж. пр-та	Конончук		Исполнил	Чумакова	Арх. №
	Нач. отдела	Нечистик		Проверил	Рабинович	Заказ N 983
Отдел типового и экспериментального проектирования	Гл. конструкт.	Серков				М 1:10
	Рук. группы	Рабинович		Копировал	Бувайло	

ТД	Детали стен и перегородок	Серия 2,230-5	
1972	Детали внутренних стен 44, 45	Выпуск 1	Лист 31

12615 39

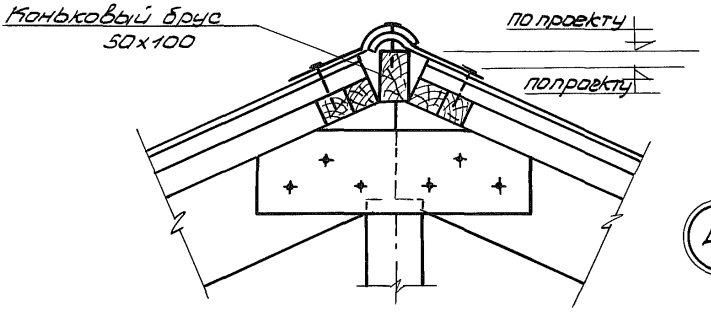

46

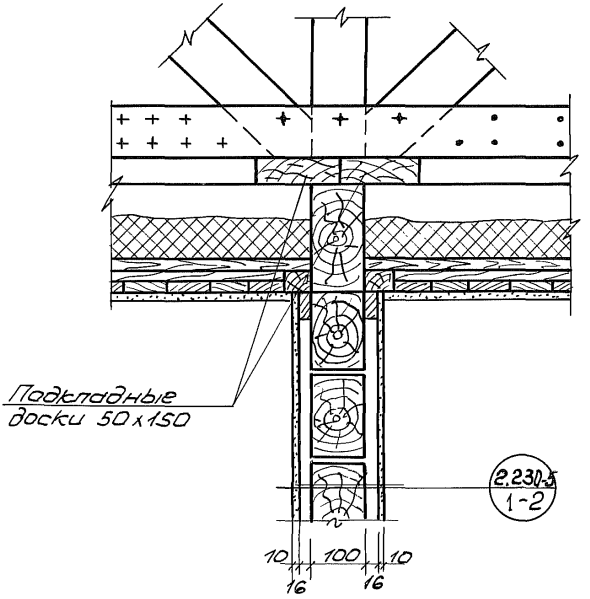

47

Примечание:

Вид отделки по проекту.

ТД	Детали стен и перегородок	Серия 2.230-5	
1972	Детали внутренних стен 46, 47	Выпуск 1	Лист 32

ГИПРОЛЕСПРОМ

Отдел типового и экспериментального проектирования

Гл. инж. пр-та	Конончук		Исполнил	Чумакова		Арх. №
Нач. отдела	Нечистик		Проверил	Рабинович		Заказ № 983
Гл. конструкт	Серков		Копировал	Бувайло		М 1:10
Рук. группы	Рабинович					

12615 40

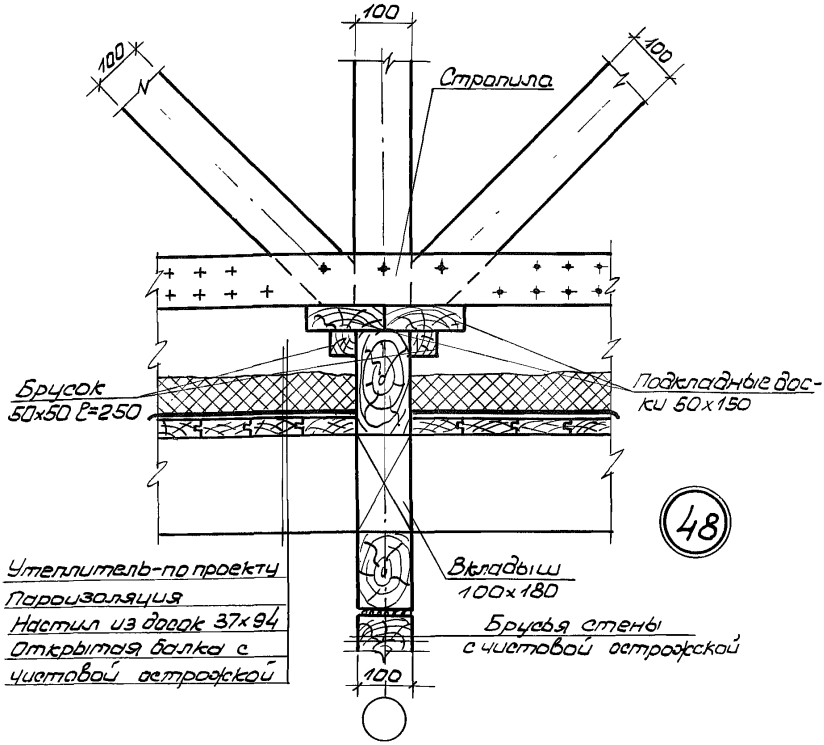

Примечание:

Настоящий узел предусматривает вариант решения чердачного перекрытия по открытым балкам для помещения с повышенной влажностью.

ТД	Детали стен и перегородок	Серия 2.230-5	
1972г.	Деталь внутренних стен 48	Выпуск 1	Лист 33

ГИПРОЛЕСПРОМ

Отдел типового и экспериментального проектирования.

Гл. инж. пр-та	Конончук		Исполнил	Юрустова		Архивный
Нач. отдела	Нечистик		Проверил	Рабинович		№
Гл. конструкт.	Серков		Копировал	Бувайло		Заказ № 983
Рук. группы	Рабинович					М 110

12615 41

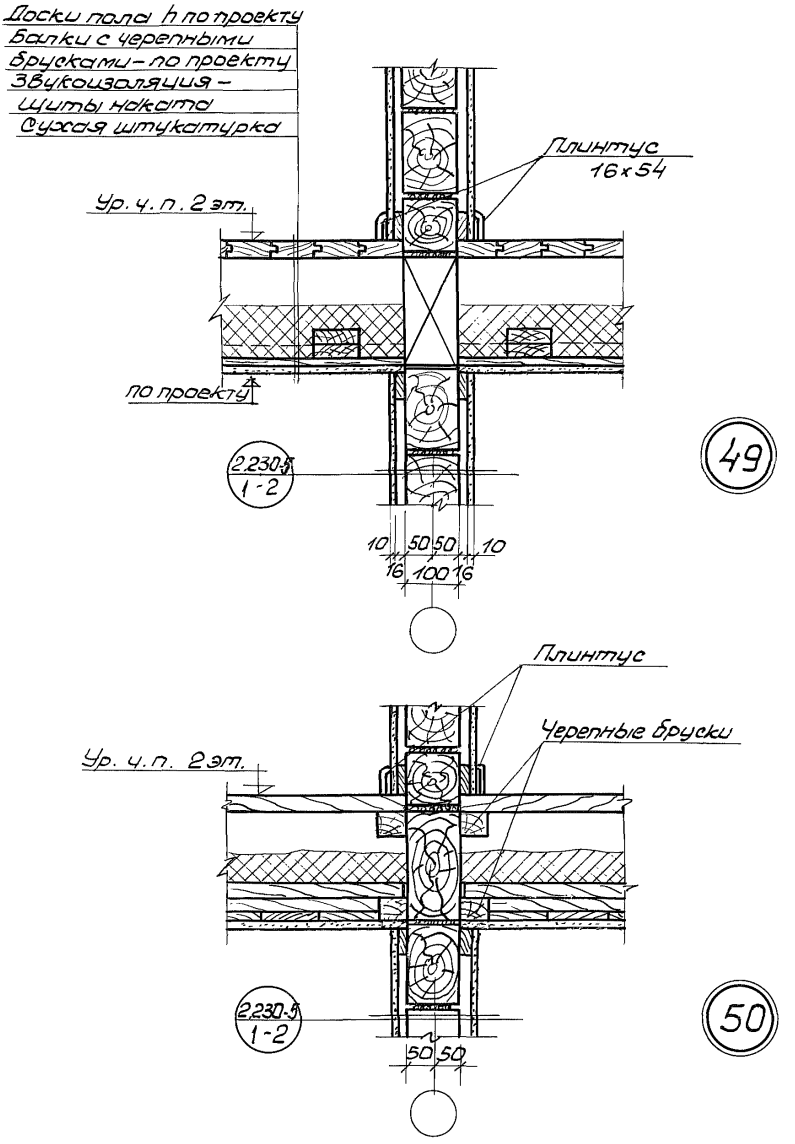

Примечание:

Вид отделки по проекту.

ТД	Детали стен и перегородок	Серия 2.230-5	
1972	Детали внутренних стен 49, 50	Выпуск 1	Лист 34

ГИПРОЛЕСПРОМ

Отдел типового и экспериментального проектирования

Гл. инж. пр-та Кончук
Нач. отдела Нечистик
Гл. конструкт. Серков
Рук. группы Рабинович

Исполнил Шемшурина
Проверил Рабинович
Бувайло

Нрхивный №
Заказ № 983
М 1:10

12615 42

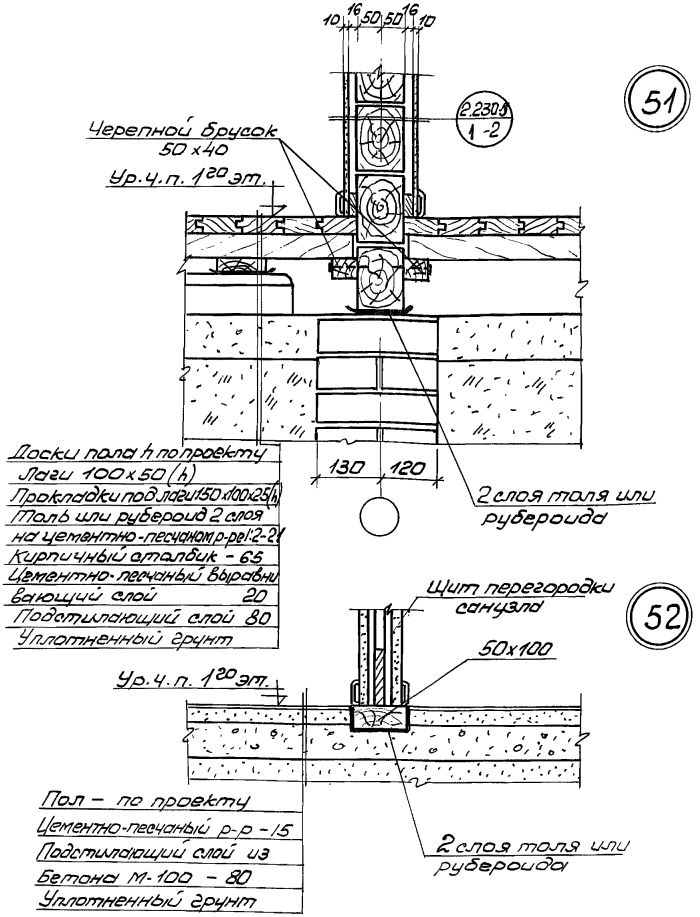

Примечания:

1. Деревянные детали, расположенные ниже уровня ±0.000 антисептировать
2. Вид отделки по проекту.

ТД	Детали стен и перегородок	Серия 2.230-5	
1972	Детали примыкания пола к внутренней стене и установка щитов перегородок 51, 52	Выпуск 1	Лист 35

ГИПРОЛЕСПРОМ
Отдел типового и экспериментального проектирования
Гл. инж. пр-та Канончук
Нач. отдела Нечистик
Гл. конструкт Серков
Рук. группы 1 Радинович
Исполнил Крустова
Проверил 1 Радинович
Копировал Бувайло
Арх. №
Заказ № 983
М 1:10

12615 43

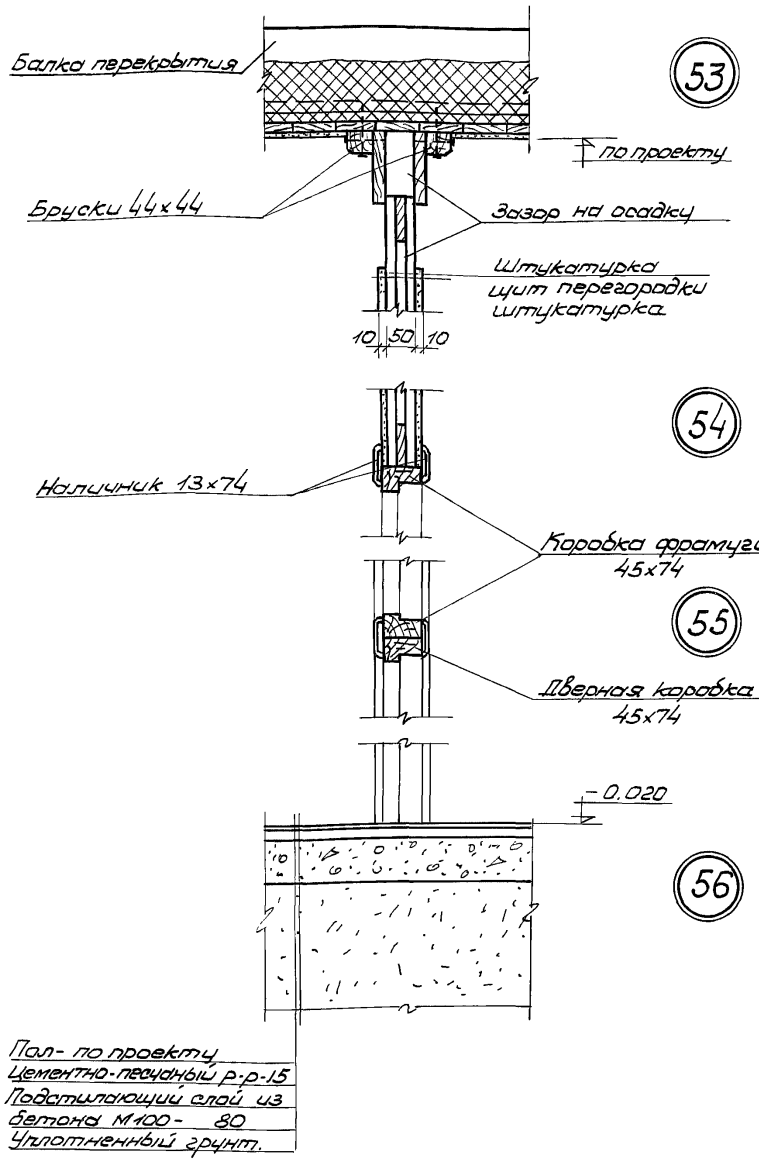

ГИПРОЛЕСПРОМ	Гл. инж. пр-та	Канончук	Исполнил	Чумакова	Арх. №
	Нач. отдела	Нечистик	Проверил	Рабинович	Заказ №983
	Гл. конструкт	Серков			М 1:10
	Рук. группы	Рабинович	Копировал	Бувайло	
Отдел типового и экспериментального проектирования					

ТД	Детали стен и перегородок	Серия 2.230-5	
1972	Установка перегородок и дверных блоков в перегородках. Детали 53, 54, 55, 56.	Выпуск 1	Лист 36

12615 44

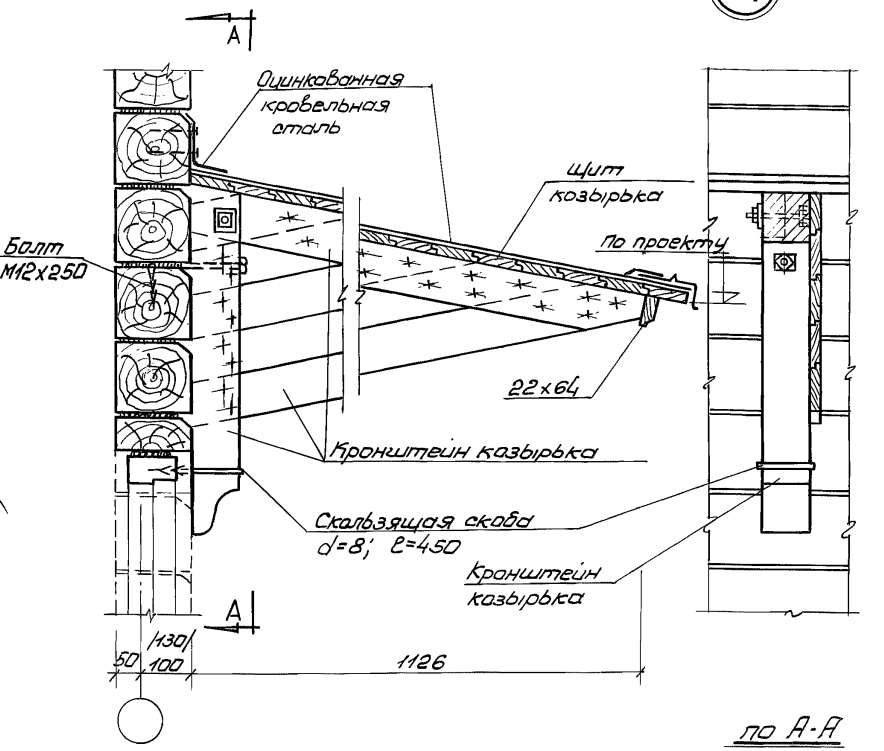

Примечание:

1. Размеры в скобках даны для стен при температуре наружного воздуха -40°С

ГИПРОЛЕСПРОМ	ТД	Детали стен и перегородок	Серия 2.230-5
Отдел типовых и экспериментального проектирования	1972	Деталь крепления козырька над входом - 57	Выпуск 1 / Лист 37

12615 45

Керамическая плитка на цементно-песчаном р-ре -30
Тощий бетон М-50 - 50
Пароизоляция-2слоя пергамина на битумной мастике
Керамзитобетон - 50
Керамзитовый гравий γ= 500 кг/м^3 - 250
Цементно-песчаный р-р -30
Гидроизоляция-2слоя рубероида на битумной мастике
тощий бетон М-50 - 100

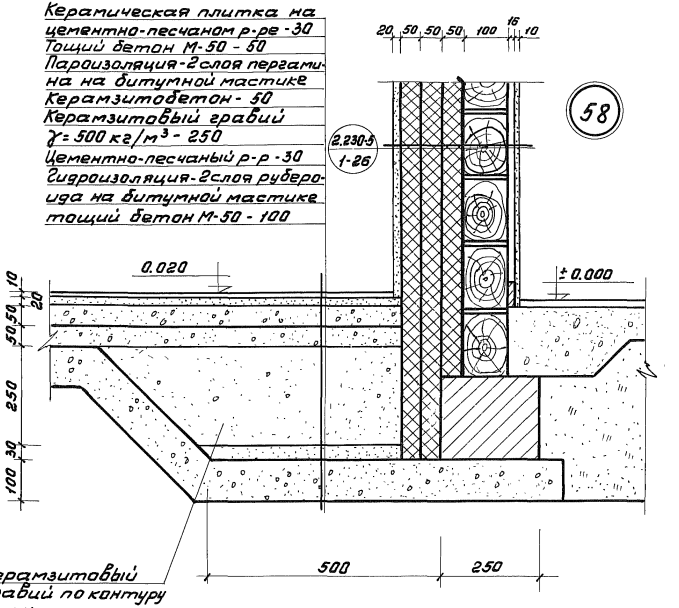

ГИПРОЛЕСПРОМ	Гл. инж. пр-та	Конончук		Ярославский №
	Нач. отдела	Нечистик		Заказ № 983
Отдел типового и экспериментального проектирования	Гл. конструкт.	Сергов		М 1:10
	Рук. группы	Рабинович		
	Исполнил	Чумакова		
	Проверил	Шетмурина		
	Копировал	Крылова		

ТД	Детали стен и перегородок	Серия 2.230-5	
1972	Деталь изоляции стены и пола 58	Выпуск 1	Лист 38

59

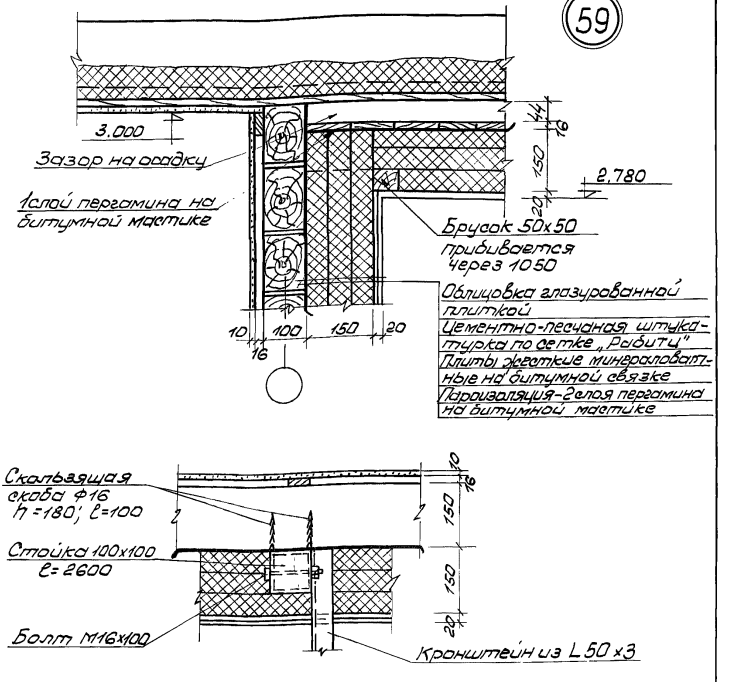

Деталь крепления кронштейна к стойке

ТД	Детали стен и перегородок	Серия 2.230-5	
1972	Деталь изоляции стены в охлаждаемой камере. Деталь крепления кронштейна к стойке. Деталь 59	Выпуск 1	Лист 39

ГИПРОЛЕСПРОМ

Отдел типового и экспериментального проектирования.

Гл. инж. пр-та — Канончук
Нач. отдела — Нечистик
Гл. конструкт — Серков
Рук. группы — Рабинович

Исполнил — Чумакова
Проверил — Шемшурина
Копировал — Бувайло

Арх. №
Заказ № 983
М 1:10

60

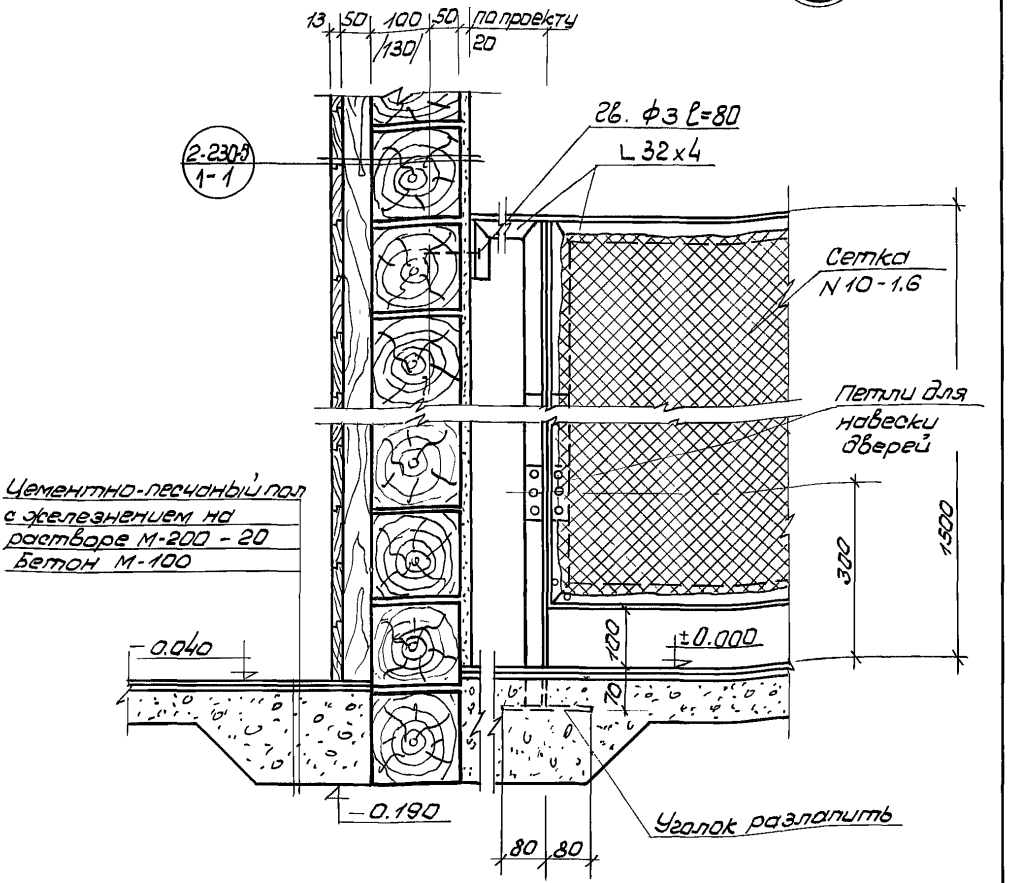

Примечание:

Вид отделки по проекту

ГИПРОЛЕСПРОМ	Гл. инж. пр-та	Канончук	
	Нач. отдела	Нечистик	
	Гл. конструкт.	Серков	
	Рук. группы	Рабинович	
Отдел типового и экспериментального проектирования.			

Арх. №	Заказ N 983	М 1:10	
Чумакова	Шемшурина	Бувайло	
Исполнил	Проверил	Копировал	

ГД	Детали стен и перегородок	Серия 2.230-5	
1972	Крепление решетки ограждения к стене и полу в помещении фреона. Деталь 60.	Выпуск 1	Лист 40

12615 48

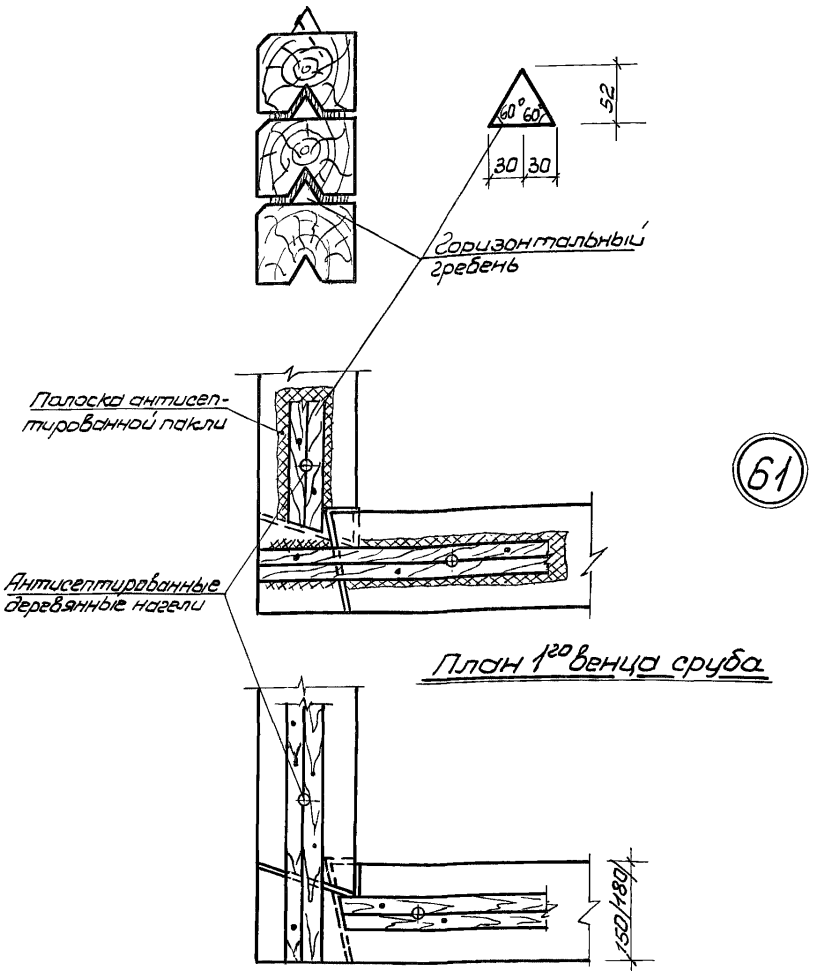

План 1го венца сруба

План 2го венца сруба

Примечания:

1. Одно из возможных решений по уменьшению продуваемости стены в районах с сильными ветрами.
2. Настоящее решение дано условно без отделки наружных и внутренних поверхностей стен, которая назначается по проекту.
3. Решение четных и нечетных венцов выполняется по 1ым двум.

ТД	Детали стен и перегородок	Серия 2.230-5	
1972	Вариант сопряжения брусьев стены для районов с сильными ветрами. Деталь 61.	Выпуск 1	Лист 41

ГИПРОЛЕСПРОМ

Отдел типового и экспериментального проектирования

Гл. инж. пр-та	Канончук		Исполнил	Хрустова		Архивный №
Нач. отдела	Нечистик		Проверил	Рабинович		Заказ № 983
Гл. конструкт.	Серков		Копировал	Бувайло		М 1:10
Рук. группы	Рабинович					

12615 49

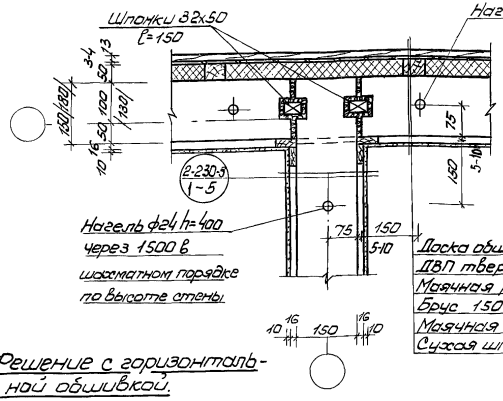

Решение с горизонтальной обшивкой.

62

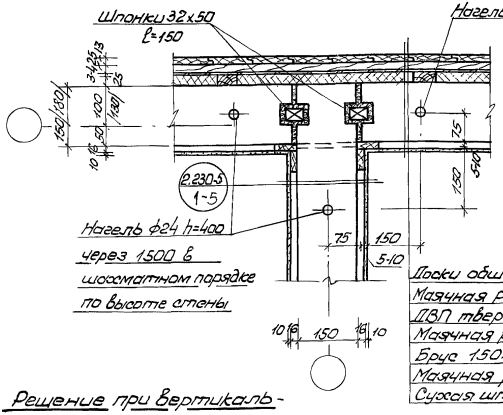

Решение при вертикальной обшивке стен.

63

gost.e-ecolog.ru

ГИПРОЛЕСПРОМ	Т.Д.	Детали стен и перегородок	Серия 2.230-5
Отдел тип металлоконструкций	1972	Вариант решения узлов для районов с сильными ветрами. Детали 62, 63	Выпуск 1 / Лист 42