11913
ЦЕНА 5-14

ГОСУДАРСТВЕННЫЙ КОМИТЕТ ПО ГРАЖДАНСКОМУ СТРОИТЕЛЬСТВУ И АРХИТЕКТУРЕ
ПРИ ГОССТРОЕ СССР

ТИПОВЫЕ КОНСТРУКЦИИ И ДЕТАЛИ ЗДАНИЙ И СООРУЖЕНИЙ

СЕРИЯ 2.230-1

ДЕТАЛИ СТЕН И ПЕРЕГОРОДОК ОБЩЕСТВЕННЫХ И ЖИЛЫХ ЗДАНИЙ

ВЫПУСК 6

СТЕНЫ И ПЕРЕГОРОДКИ С ПРИМЕНЕНИЕМ ПРОФИЛЬНОГО СТЕКЛА ДЛЯ КРУПНОПАНЕЛЬНЫХ КАРКАСНО-ПАНЕЛЬНЫХ И КИРПИЧНЫХ ЗДАНИЙ

11913
ЦЕНА 5-14

gost.e-ecolog.ru

ГОСУДАРСТВЕННЫЙ КОМИТЕТ ПО ГРАЖДАНСКОМУ СТРОИТЕЛЬСТВУ И АРХИТЕКТУРЕ
ПРИ ГОССТРОЕ СССР

ТИПОВЫЕ КОНСТРУКЦИИ И ДЕТАЛИ ЗДАНИЙ И СООРУЖЕНИЙ

СЕРИЯ 2.230-1

ДЕТАЛИ СТЕН И ПЕРЕГОРОДОК ОБЩЕСТВЕННЫХ И ЖИЛЫХ ЗДАНИЙ

ВЫПУСК 6

СТЕНЫ И ПЕРЕГОРОДКИ С ПРИМЕНЕНИЕМ ПРОФИЛЬНОГО СТЕКЛА ДЛЯ КРУПНОПАНЕЛЬНЫХ, КАРКАСНО-ПАНЕЛЬНЫХ И КИРПИЧНЫХ ЗДАНИЙ

РАЗРАБОТАНЫ:
НИИЭП учебных зданий
СОВМЕСТНО С
ЦНИИЭП жилища

УТВЕРЖДЕНЫ
И ВВЕДЕНЫ В ДЕЙСТВИЕ С 1 НОЯБРЯ 1972 г.
ПРИКАЗОМ ГОСУДАРСТВЕННОГО КОМИТЕТА
ПО ГРАЖДАНСКОМУ СТРОИТЕЛЬСТВУ
И АРХИТЕКТУРЕ ПРИ ГОССТРОЕ СССР
ОТ 30 ИЮНЯ 1972 г. N 124

© ЦИТП Госстроя СССР, 1988

Введение

Настоящая работа выполнена на основе современного опыта типового проектирования и строительства с систематизацией имеющихся и внедряемых новых конструктивных решений и типизацией конструктивных деталей и узлов. Все материалы обобщены в альбомы типовых деталей обязательных для применения в типовом и индивидуальном проектировании жилых и общественных зданий массового строительства Ссылка на типовые детали должна заменить индивидуальную разработку их в проектах.

Альбомы типовых деталей призваны способствовать внедрению в практику массового строительства лучших и наиболее экономичных технических решений сопряжений конструктивных элементов, способствовать сокращению количества индивидуальных проектных работ.

Отзывы, замечания и предложения по разработанным типовым деталям направлять по адресу: Москва. И-434. Дмитровское шоссе, 9, корпус "А", ЦНИИЭП учебных зданий

Введение	Лист	Стр 2
Содержание		3и5
Пояснительная записка		6к-11
Номенклатура профильного стекла	1	12
Типы уплотнителей к герметизирующих элементов	2и	13
Маркировка деталей наружного ограждения в деревянной обвязке	3и	14
Маркировка деталей наружного ограждения в металлической обвязке	4и	15
Маркировка деталей наружного входа из ~~стеклопрофилита~~ профильного стекла коробчатого сечения	5и	16
Маркировка деталей наружного входа из ~~стеклопрофилита~~ профильного стекла швеллерного сечения	6и	17
Маркировка деталей. устройства перегородок	7к-8и	18-19
Детали 1, 2	9	20
Детали 3, 4	10	21
Детали 5, 6	11	22
Детали 7, 8	12	23
Детали 9, 10	13	24
Детали 11, 12	14	25
Детали 13, 14	15и	26
Детали 15, 16	16	27
Детали 17, 18	17	28
Детали 19, 20	18	29
Детали 21, 22	19	30
Детали 23, 24	20	31
Детали 25, 26	21	32

Внесены изм. рук. гр. инж. О. Мазоян 4/V-79 г.

	Лист	Стр.
Детали 27, 29	22	33
Детали 30-34	23 и	34
Детали 35-40	24 и	35
Детали 41-45	25 и	36
Детали 46-51	26 и	37
Деталь 2, Разрезы 1-1 и 2-2. Деталь 4. Разрез 3-3	27	38
Деталь 6, Разрезы 1-1 и 2-2. Деталь 8. Разрез 3-3	28	39
Деталь 10. Разрезы 1-1 и 2-2. Деталь 12. Разрез 3-3	29	40
Детали 52, 53	30 и	41
Деталь 16. Разрезы 1-1 и 2-2. Деталь 18 Разрез 3-3	31	42
Деталь 20. Разрезы 1-1 и 2-2. Деталь 22 Разрез 3-3	32	43
Деталь 24. Разрезы 1-1 и 2-2. Деталь 26. Разрез 3-3	33	44
Детали 54-58	34 и	45
Детали 59-63	35 и	46
Детали 64-69	36 и	47
Детали 70-74	37 и	48
Детали 75-80	38 и	49
Детали крепления подоконного слива	39 и	50
Узлы „А"-„Е"	40	51
Элементы деревянной обвязки ~~стеклопрофилита~~ профильного стекла	41, 42 и	52-53
Элементы металлической обвязки ~~стеклопрофилита~~ профильного стекла	43-44 и	54-55
Монтажные металлические детали	45	56

	Лист	Стр.
Маркировка деталей установки разделительной стенки балкона (лоджии)	46	57
Маркировка деталей установки разделительной стенки лоджии	47	58
Маркировка деталей установки разделительной стенки между входами в дом и мусорокамеру. Вариант I.	48	59
Маркировка деталей установки разделительной стенки между входом в дом и мусорокамеру. Вариант 2.	49	60
Маркировка деталей установки оконного блока в лестничной клетке крупнопанельного дома	50	61
Маркировка деталей установки оконного блока в лестничной клетке в доме со стенами из кирпича	51	62
Детали 81, 82	52	63
Детали 83, 84, 85	53	64
Детали 86, 87	54	65
Деталь 88	55	66
Детали 89, 90	56	67
Деталь 91	57	68
Детали 92, 93, 94	58	69
Детали 95, 96, 97	59	70
Таблица монтажных элементов	60	71

Пояснительная записка

Область применения ~~стеклопрофилита~~ профильного стекла

Выпускаемое в настоящее время стекольными заводами профильное стекло по своим теплозащитным свойствам может быть приравнено: ~~стеклопрофилит~~ профильное стекло швеллерного сечения к одинарному остеклению и ~~стеклопрофилит~~ профильное стекло коробчатого сечения к двойному остеклению.

Область его применения в жилых и общественных зданиях регламентируется „Рекомендациями по проектированию и устройству ограждений из профильного стекла" 1969г и „Указаниями по применению профильного стекла в строительстве" СН 428-71.

Профильное стекло изготавливается бесцветным, окрашенных в массе (цветное) и с окисло-металлическим пленочным покрытием (солнцезащитное)

В жилых и общественных зданиях наружные ограждения из профильного стекла сплошного заполнения могут быть применены в помещениях, где не требуется зрительной связи с окружающим пространством (улицей); в помещениях с постоянным пребыванием людей целесообразно устраивать светопрозрачные ограждения из профильного стекла в сочетании с обычным остеклением (в спаренных переплетах), служащим одновременно для проветривания помещений и зрительной связи с окружающим пространством

В зависимости от температурно-влажностных условий и назначения помещения ограждения из профильного стекла допускается применять при перепадах температур, приведенных в таблице.

Допускаемые значения перепада температур между внутренним и наружным воздухом при относительной влажности воздуха внутри помещения 55%

Наименование зданий и помещений	Допустимые при применении профильного стекла швеллерного сечения	Допустимые при применении профильного стекла коробчатого сечения
Жилые здания:		
основные помещения	25	33
вспомогательные помещения	25	41
Общественные здания		
основные помещения	30	41
вспомогательные помещения	30	49
Лечебно-оздоровительные здания и детские учреждения (больницы, поликлиники, детские сады и ясли)		
основные помещения	–	27
вспомогательные помещения	–	41

Наружные ограждения из профильного стекла в помещениях с относительной влажностью 55% допускаются при условии, что минимальная температура внутренней поверхности ограждения должна быть выше температуры точки росы.

При проектировании ограждающих конструкций из профильного стекла особое внимание следует уделять заделке стыков между элементами профильного стекла. На листе 2 в альбоме даны типы уплотнителей и герметизирующих элементов для заделки стыков.

При применении профильного стекла необходимо учитывать возможность замены поврежденного стекла.

Внесены изменения, рук. гр. инж. О. Надозн 4/V-79г.

Металлические обвязки блоков ограждения из ~~стеклопрофилита~~ стекла профильного крепятся к стенам, имеющим деревянные пробки при помощи шурупов или ершей, а в стенах, имеющих закладные детали при помощи приварки металлических монтажных марок например, разделительные экраны.

Для герметизации воздушной полости коробчатого профильного стекла и защиты торцов стекла от механических повреждений при транспортировке и монтаже следует применять резиновые насадки типа 5 (см. лист 2), поставленные заводом - изготовителем стеклопрофилита. При монтаже ~~стеклопрофилита~~ стекла профильного швеллерного сечения применяются насадки типа 7 (см. лист 2),

После установки не более пяти элементов профильного стекла в коробку производится обжатие пакета, после обжатия установленного пакета профильного стекла производится проверка вертикальности смонтированных элементов, а затем профильное стекло закрепляется прижимными деталями.

После установки в проем всех элементов профильного стекла стыки промазываются герметизирующим составом с применением пневмошприца.

Для герметизации стыков рекомендуются тиоколовые герметики марок ТУ-32 (МРТУ 6-07-103-69), ГС (ТУ 27[25-1-64), ТМ-05 (ТУ 38-3Г №355-69) и замазка герметизирующая НГ-18 (МХП ТУ 2425-52). Работы по герметизации стыков мастиками следует производить при температуре наружного воздуха не ниже +5°С в условиях, исключающих их увлажнение.

При выполнении работ по монтажу конструкций из ~~стеклопрофилита~~ стекла профильного и герметизации стыков следует соблюдать соответствующие требования, изложенные в "Указаниях по применению стекла в строительстве" СН 428-71.

При разработке проектов с применением чертежей типовых деталей на чертежах проекта делать ссылку на марку детали по следующему образцу:



в числителе указан номер серии,
в знаменателе: первое число - номер выпуска данной серии, второе число - номер типовой детали.

Обозначения типовых деталей на чертежах проектов, в отличие от прочих деталей, обводятся двойным кружком.

В проекте или серия проектов составляется сводная спецификация применяемых типовых деталей.

В данном альбоме приняты следующие условные обозначения:



Номенклатура профильного стекла швеллерного и коробчатого типов

Тип	Марка профильного стекла	Эскиз профильного стекла	Размеры в мм			Вес 1 пм в кг
			Ширина b	Высота h	Толщина δ	
Швеллерный	ШП-250	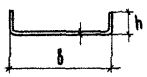	244 ± 5	35 ± 2,5	5,5 ± 0,5	4,9
	ШП-300		294 ± 5	50 ± 2,5	5,5 ± 0,5	6,0
	РП-600	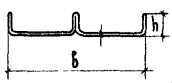	594 ± 5	50 ± 2,5	5,5 ± 0,5	12,0
Коробчатый	КП-250	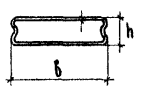	244 ± 5	50 ± 2,5	5,5 ± 0,5	8,9
	КП-300		294 ± 5	50 ± 2,5	5,5 ± 0,5	10,5

	Материал	Эскиз	Длина мм	Вес 1 п м кг	Назначение
1	Губчатая морозостойкая резина МРТУ-38-5-204-65	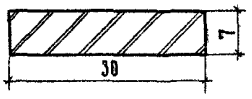	не ограничивается	0,06	Уплотнение вертикальных стыков между элементами ~~стеклопрофилита~~ всех марок профильного стекла
2	——·——		—"—	0,08	Уплотнение вертикальных стыков между элементами ~~стеклопрофилита~~ профильного стекла всех марок.
3	Морозостойкая резина МРТУ-38-5-204-65	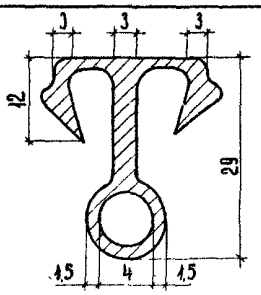	—"—	0,20	Уплотнение вертикальных стыков между элементами ~~стеклопрофилита~~ профильного стекла марок ШП-250, ШП-300, РП-600
4	Гернит ТУ-МТИ-2ИСЧСР12-68	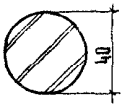	—"—	0,50	Уплотнение вертикальных стыков между ~~стеклопрофилитом~~ профильным стеклом и угловым блоком.
5	Морозостойкая резина МРТУ-38-5-204-65	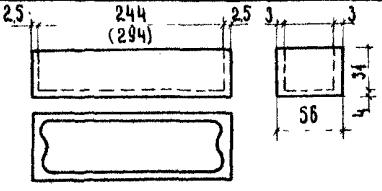	249 / 299	0,12 / (0,15)	Для герметизации воздушной прослойки между ~~стеклопрофилита~~ профильным стеклом марок КП-250 КП-300
6	Пластифицированный поливинилхлорид	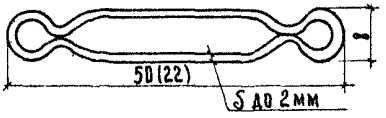	—"—	0,50 / (0,20)	Для уплотнения вертикальных стыков между элементами ~~стеклопрофилита~~ марок КП-250, КП-300 в перегородках стекло профильного
7	Морозостойкая резина МРТУ-38-5-204-65	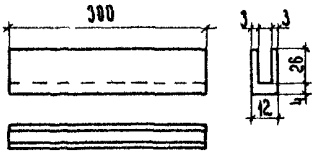	—"—	0,10	Для опирания стекла ~~стеклопрофилита~~ профильного марок ШП-250 ШП-300 РП-600
8	Морозостоикая резина МРТУ-38-5-204-65	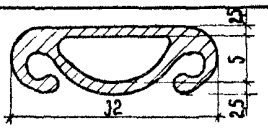	не ограничивается	0,20	Уплотнение вертикальных стыков между элементами ~~стеклопрофилита~~ марок КП-250 КП-300 профильного стекла

ТД 1972 г.	Типы уплотнителей и герметизирующих элементов.	Серия 2.230-1	
		Выпуск 6	Лист 2и

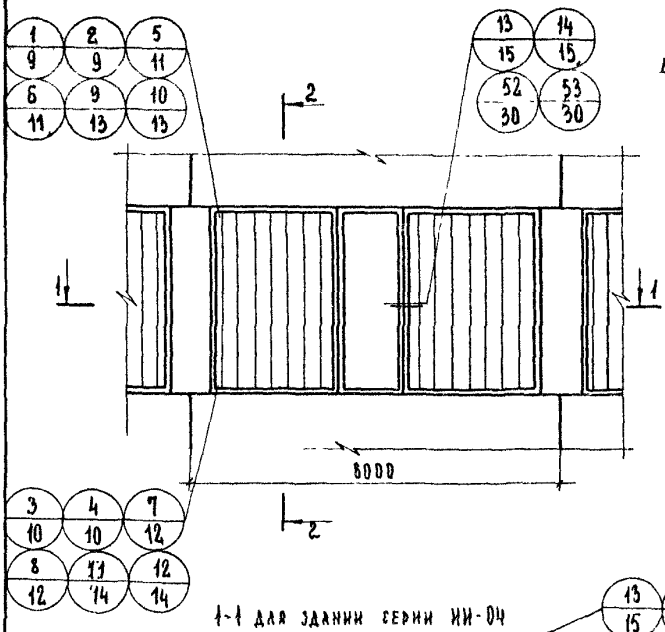

2-2 ДЛЯ ЗДАНИЙ СЕРИИ ИИ-04

2-2 ДЛЯ ЗДАНИЙ С УСОВЕРШЕНСТВОВАННЫМ КАРКАСОМ ЗДАНИЙ

2-2 ДЛЯ КИРПИЧНЫХ ЗДАНИЙ

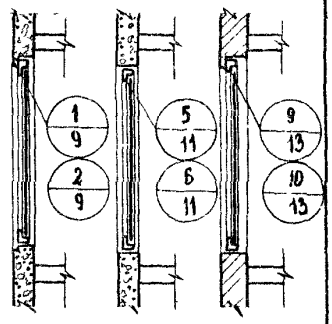

1-1 ДЛЯ ЗДАНИЙ СЕРИИ ИИ-04

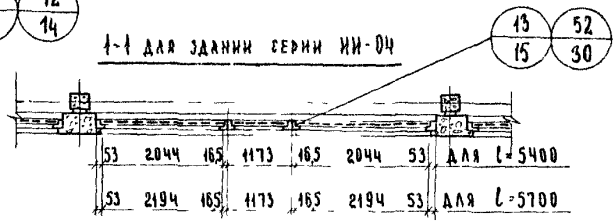

1-1 ДЛЯ ЗДАНИЙ С УСОВЕРШЕНСТВОВАННЫМ КАРКАСОМ СЕРИИ ИИ-04

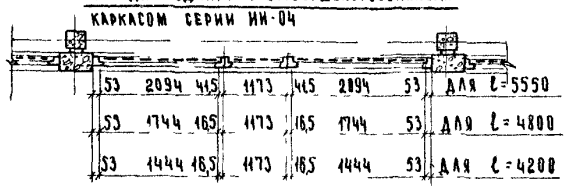

1-1 ДЛЯ ЗДАНИЙ ИЗ КИРПИЧА

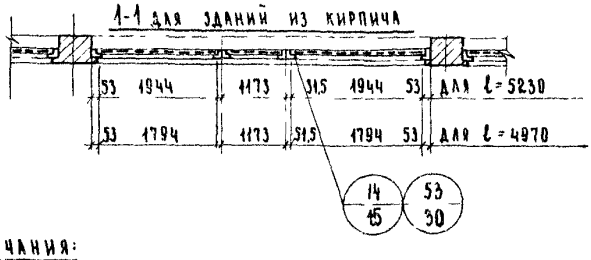

Примечания:

1 ТД 1; 3; 5; 7; 9; 11; 13; 14 для ограждений из ~~стеклопрофиита~~ профильного стекла типа КП.

2 ТД 2; 4; 6; 8; 10; 12; 52; 53 для ограждений из ~~стеклопрофиита~~ профильного стекла типа ШП

ТД 1972г	Маркировка деталей наружного ограждения в деревянной обвязке	Серия 2.230-1	
		Выпуск 6	Лист 3и

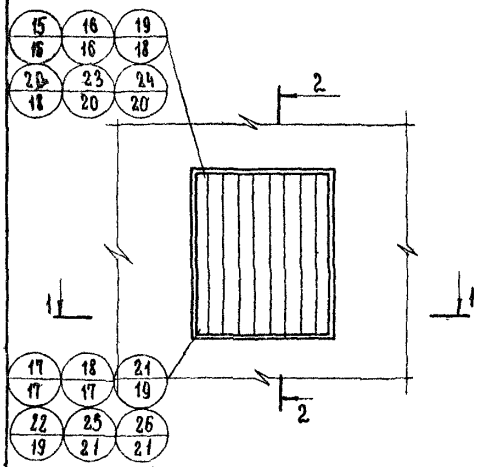

2-2 Для зданий серии ИИ-04

2-2 Для зданий усовершенствованного каркаса

2-2 Для кирпичных зданий

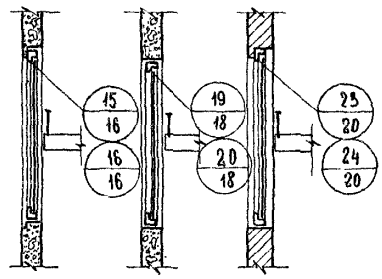

1-1 для зданий серии ИИ-04

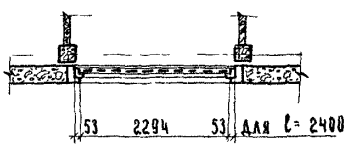

1-1 для зданий с усовершенствованным каркасом ИИ-04

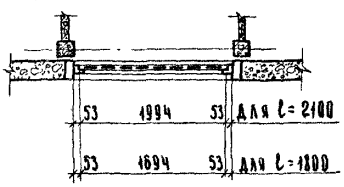

1-1 для зданий из кирпича

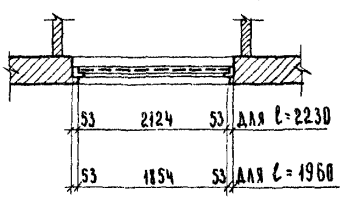

Примечания:

1. ТД 15;17;19;21;23;25 для ограждений из ~~стеклопрофилита~~ профильного стекла типа КП.
2. ТД 16;18;20;22;24;26 для ограждений из ~~стеклопрофилита~~ профильного стекла типа ШП.

ТД 1972г.	Маркировка деталей наружного ограждения в металлической обвязке.	Серия 2.230-1	
		Выпуск 6	Лист 4и

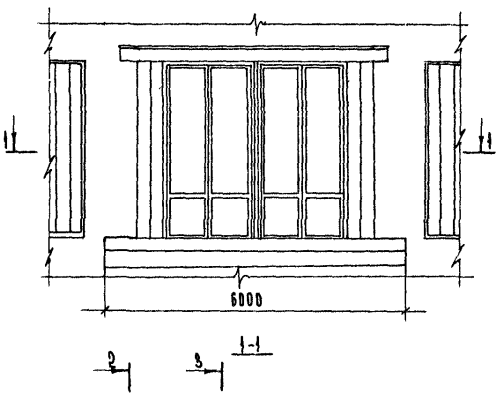

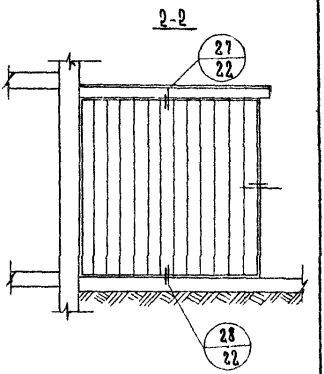

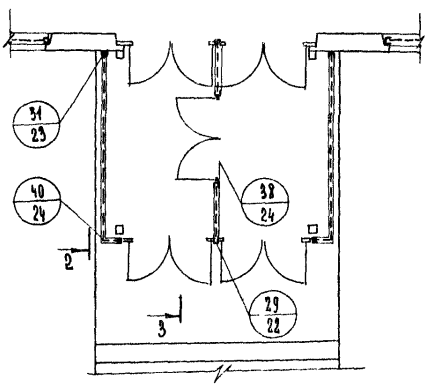

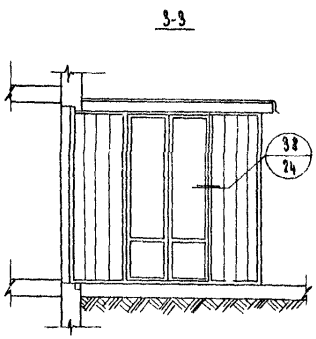

ТД 1971г	Маркировка деталей наружного входа из ~~стеклопрофилита~~ профильного стекла коробчатого сечения.	Серия 2.230-1 Выпуск 6 / Лист 5и

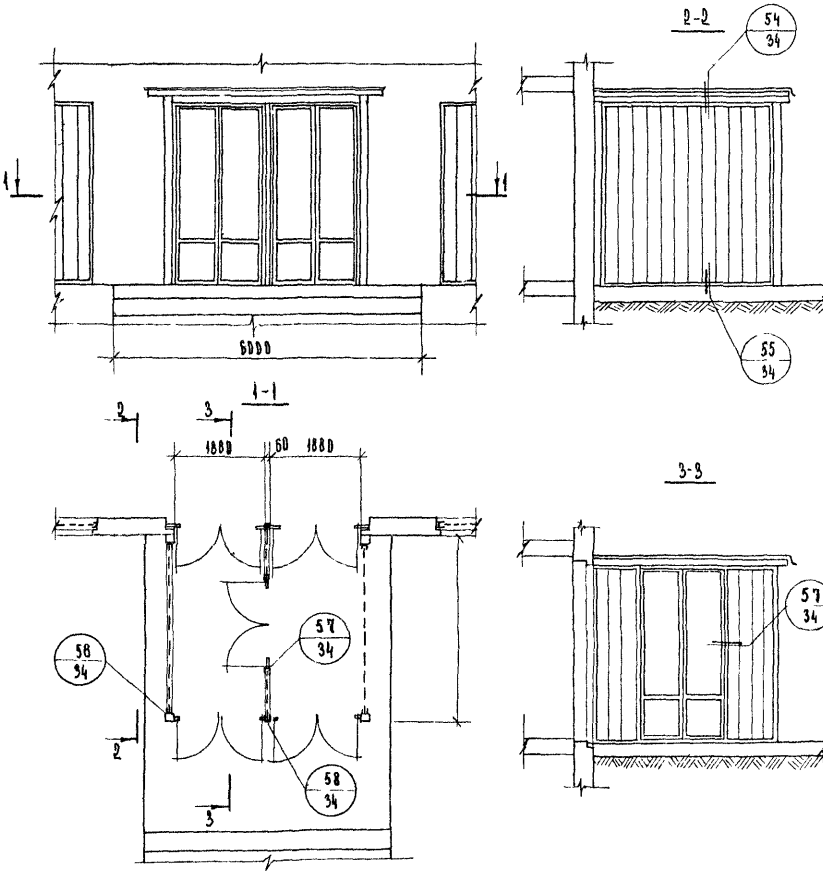

ТД 1972г.	Маркировка деталей наружного входа из ~~стеклопрофилита~~ профильного стекла швеллерного сечения	Серия 2.230-1 Выпуск 6 / Лист 6и

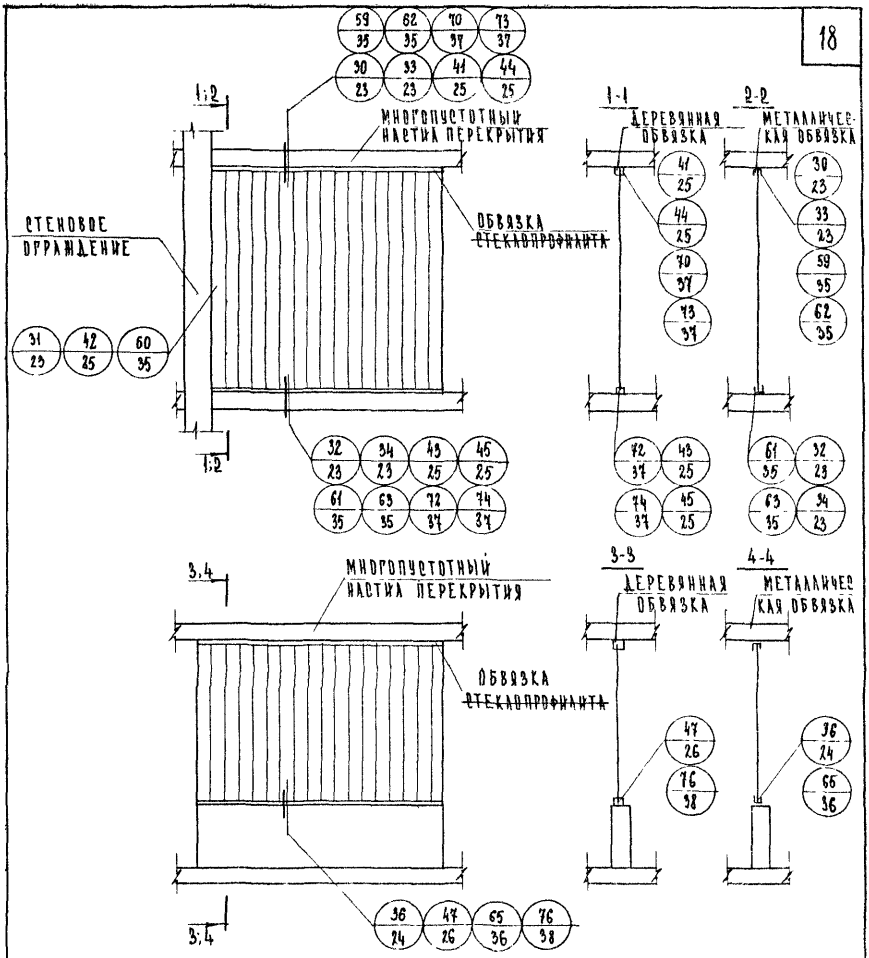

Примечания:

1. ТД 30-51 для перегородок из ~~стеклопрофилита~~ профильного стекла типа КП
2. ТД 59-80 для перегородок из ~~стеклопрофилита~~ профильного стекла типа ШП.

ТД 1972 г.	Маркировка деталей устройства перегородок	Серия 2.230-1	
		Выпуск 6	Лист 7и

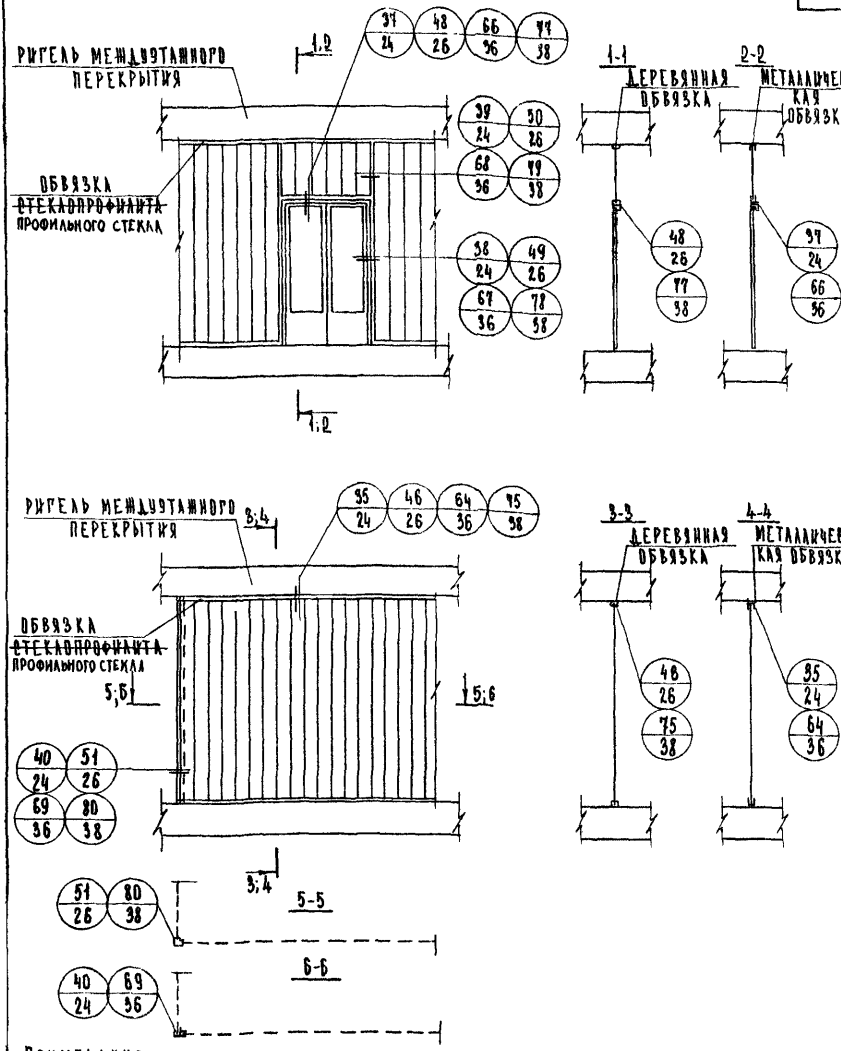

Примечания:

1. ТД 30-51 для перегородок из ~~стеклопрофилита~~ профильного стекла типа КП.
2. ТД 59-80 для перегородок из ~~стеклопрофилита~~ профильного стекла типа ШП.

ТД 1972	Маркировка деталей устройства перегородок	Серия 2.230-1	
		Выпуск 6	Лист 8и

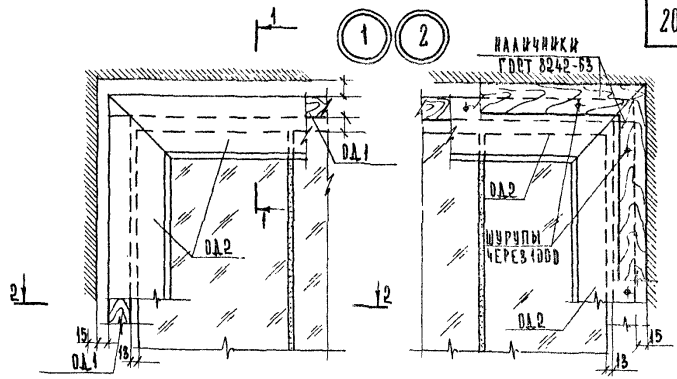

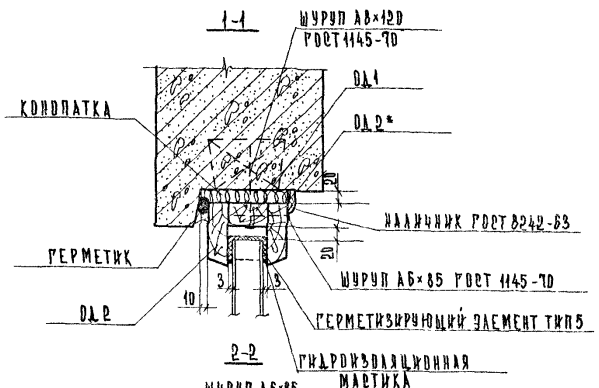

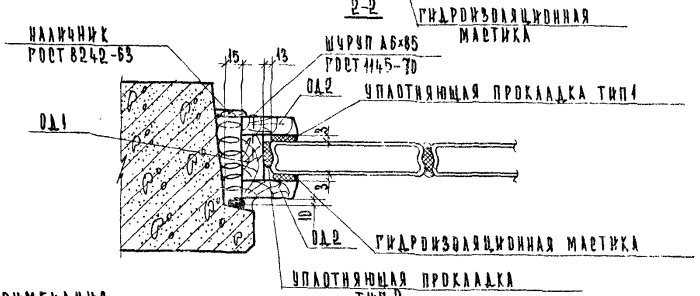

ПРИМЕЧАНИЯ:

1. СЕЧЕНИЯ 1-1 И 2-2 ДЛЯ ТД 2 СМ. ЛИСТ 27.
2. ЭЛЕМЕНТ ДЕРЕВЯННОЙ КОРОБКИ ОД2* СЪЕМНЫЙ НА ШУРУПАХ. ОД1 И ОД2 СМ ЛИСТ 41.
3. НА ЧЕРТЕЖЕ ТД1; 2 ЧЕТВЕРТЬ ПАНЕЛИ НЕ ПОКАЗАНА.

ТД	ДЕТАЛИ 1; 2	СЕРИЯ 2.230-1	
1972г.		ВЫПУСК 6	ЛИСТ 9

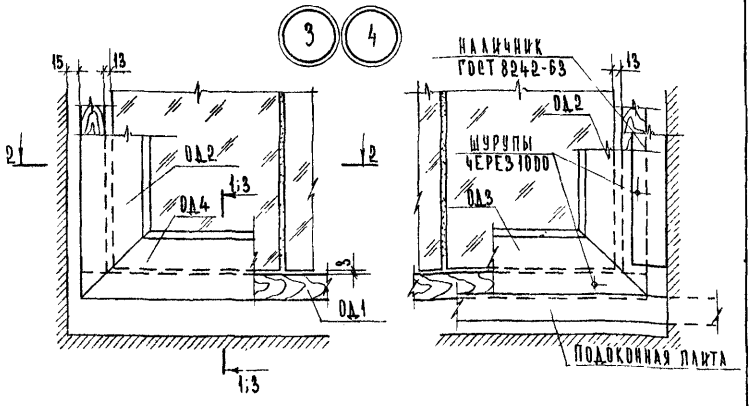

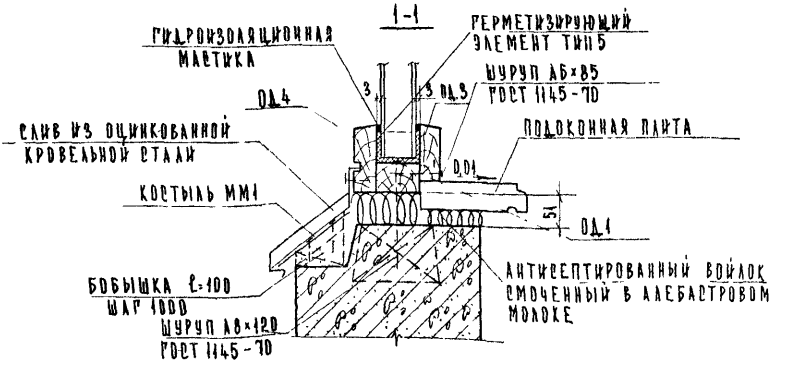

Примечания:

1. Сечение 2-2 для ТД3 см. лист 9.
   Сечения 2-2 и 3-3 для ТД4 см. лист 27.
2. Элемент деревянной коробки ОД3 съемный на шурупах.
3. На чертеже ТД3;4 слив не показан, крепление подоконного слива см. лист 39.

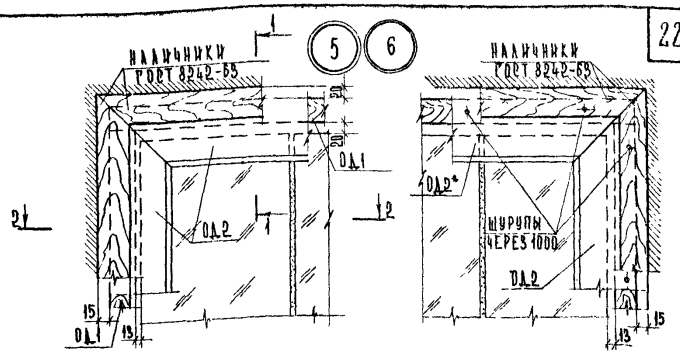

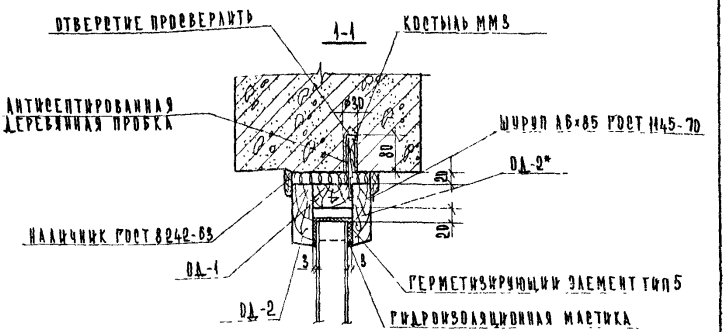

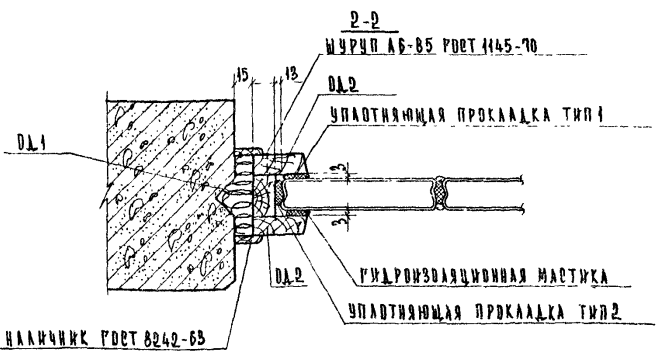

Примечания:

1. Сечения 1-1 и 2-2 для ТД.6 см. лист 28.
2. Элемент деревянной коробки ОД.2* съемный на шурупах.

ТД 1972г.	Детали 5; 6	Серия 2.230-1	
		Выпуск 5	Лист 11

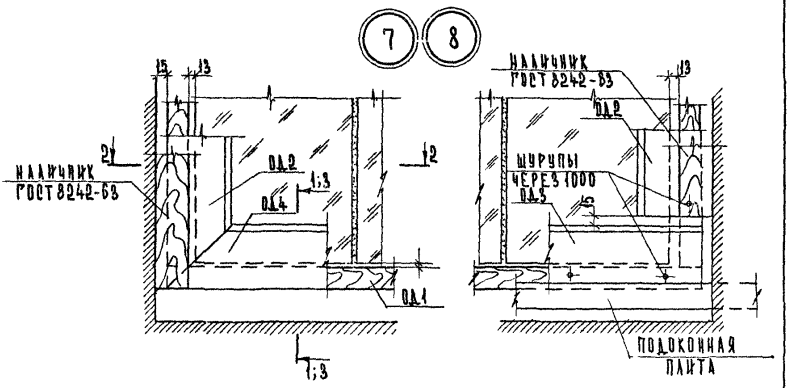

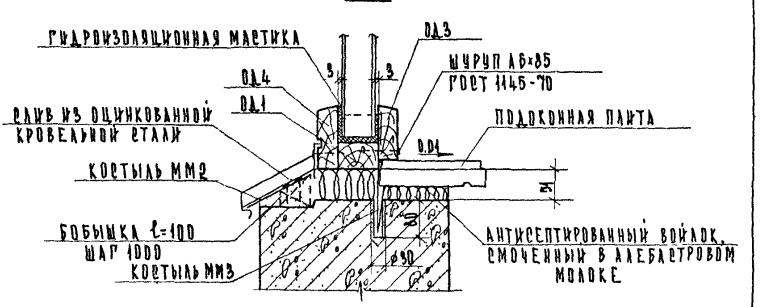

Примечания:

1. Сечение 2-2 для ТД 7 см. лист 11.
   Сечения 2-2 и 3-3 для ТД 8 см. лист 28.
2. Элемент деревянной коробки Д23 съемный на шурупах.
3. На чертеже ТД 8 слив не показан, крепление подоконного слива см. лист 39.

ТД 1972г.	Детали 7; 8	Серия 2.230-1 Выпуск 5 / Лист 12

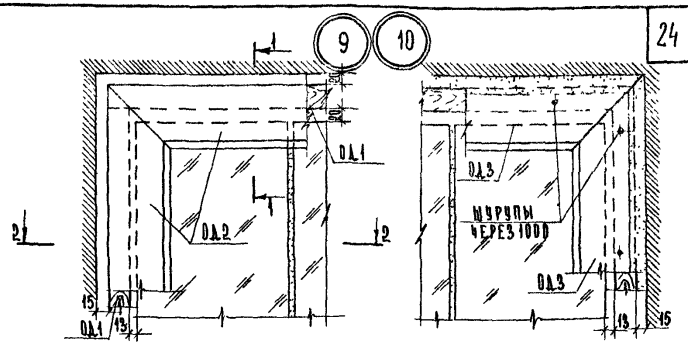

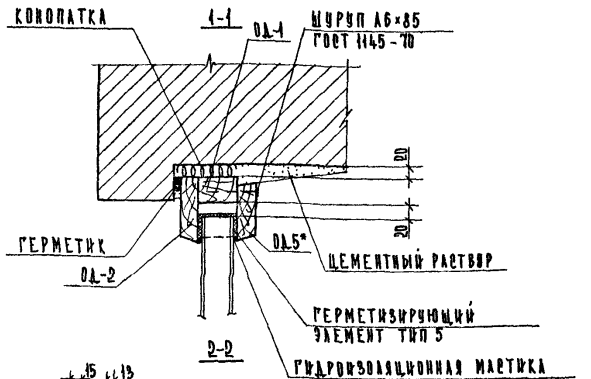

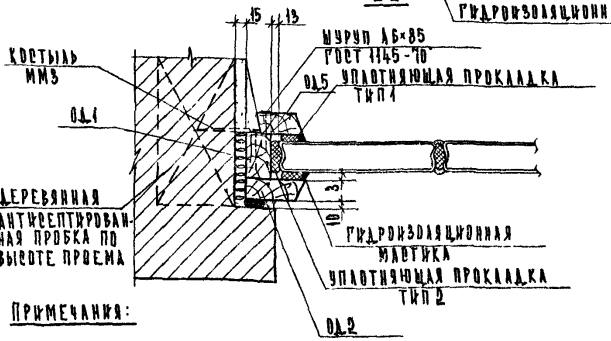

Примечания:

1. Сечения 1-1 и 2-2 для ТД.10 см. лист 29.
2. Элемент деревянной коробки Д.5* съемный на шурупах.
3. На чертеже ТД.9-10 четверть стены не показана.

ТД 1972	Детали 9; 10	Серия 2.230-1	
		Выпуск 6	Лист 13

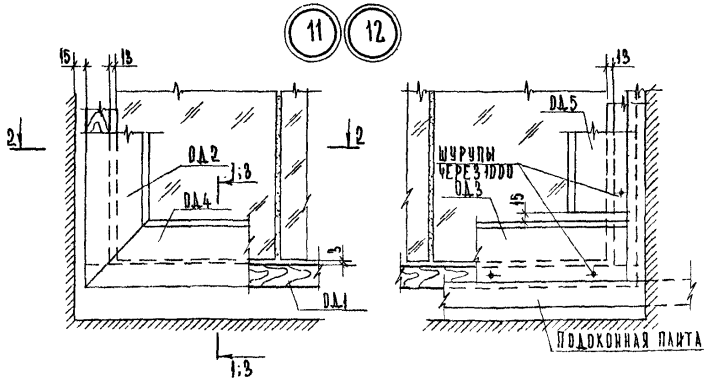

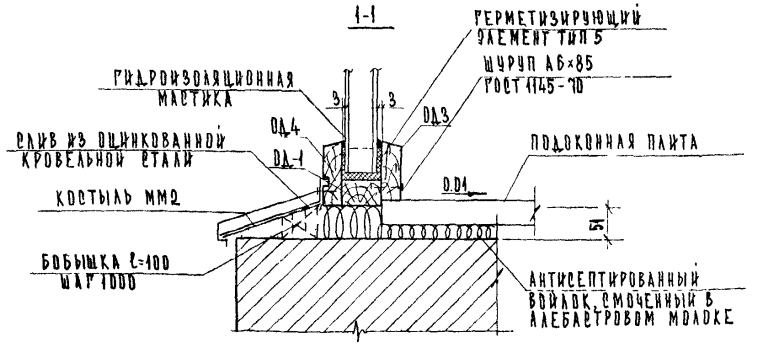

Примечания:

1. Сечение 2-2 для ТД 11 см. лист 13.
   Сечение 2-2 и 3-3 для ТД 12 см. лист 29.
2. Элемент деревянной коробки ОД.3 съемный на шурупах.
3. На чертеже ТД 11;12 слив не показан, крепление подоконного слива см. лист 39.

13

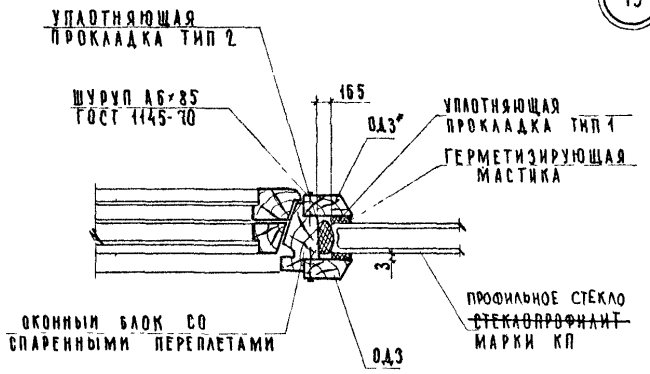

14

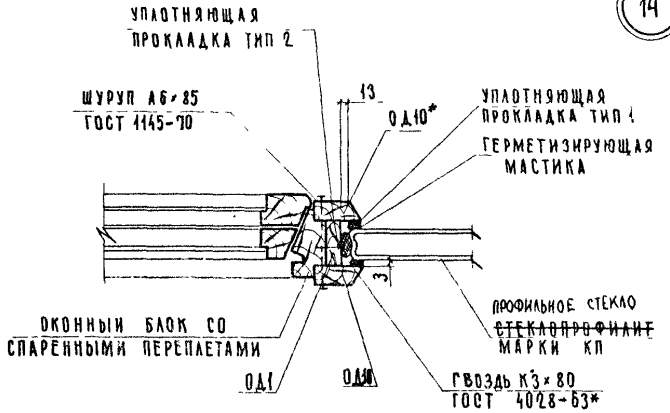

Примечание:

Элементы обвязки ~~стеклопрофилита~~ профильного стекла ОД3* и ОД10* съемные на шурупах

ТД 1972г	Детали 13; 14	Серия 2.230-1	
		Выпуск 6	Лист 15и

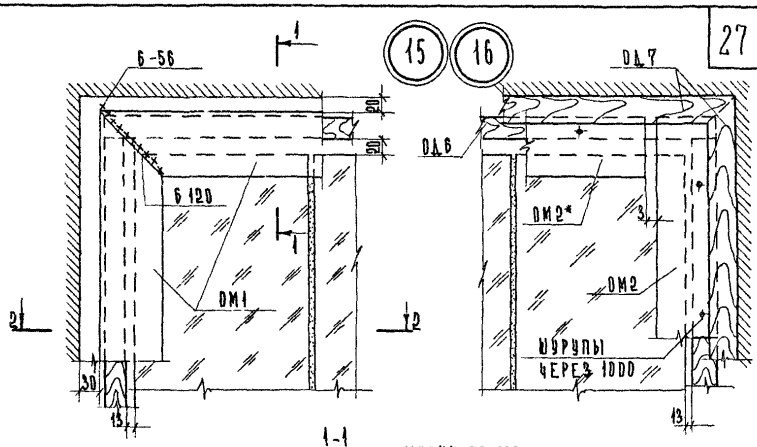

1-1

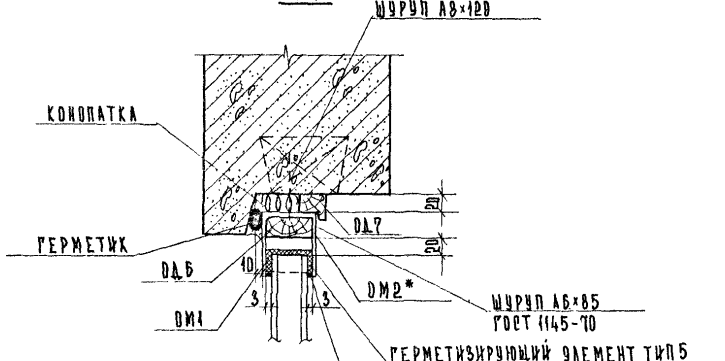

2-2

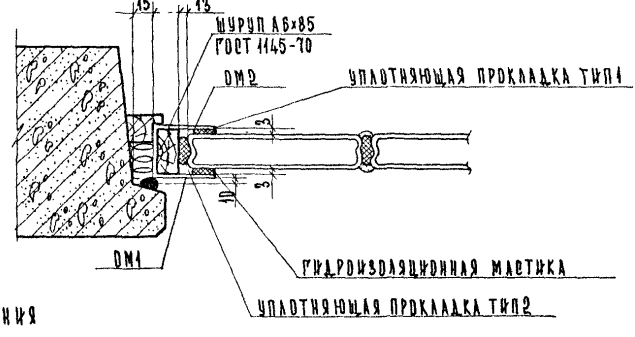

Примечания

1. Сечения 1-1 и 2-2 для ТД 16 см. лист 31.
2. Элемент ОМ2 съемный на шурупах.
3. На чертеже ТД четверть панели не показана.

ТД 1972г.	Детали 15;16	Серия 2.230-1	
		Выпуск 6	Лист 16

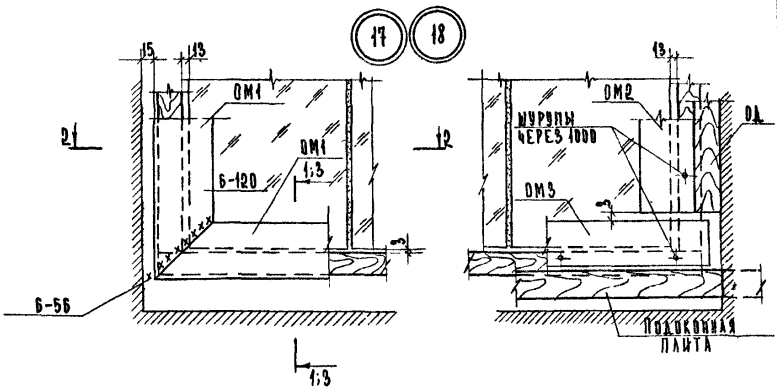

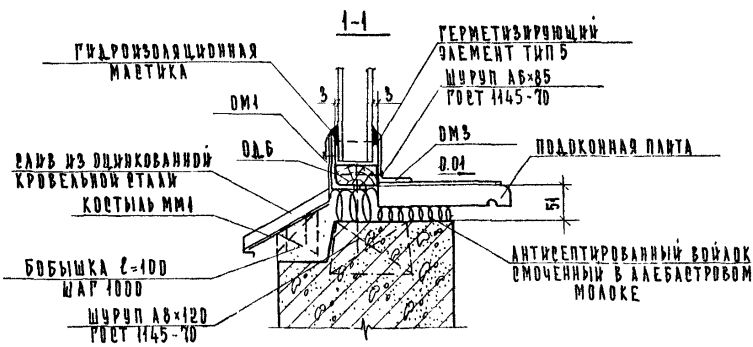

Примечания:

1. Сечение 2-2 для ТД 17 см. лист 16.
   Сечения 2-2 и 3-3 для ТД 18 см. лист 31.
2. Элемент ОМ3 съемный на шурупах.
3. На чертеже ТД слив не показан, крепление подоконного слива см. лист 39.

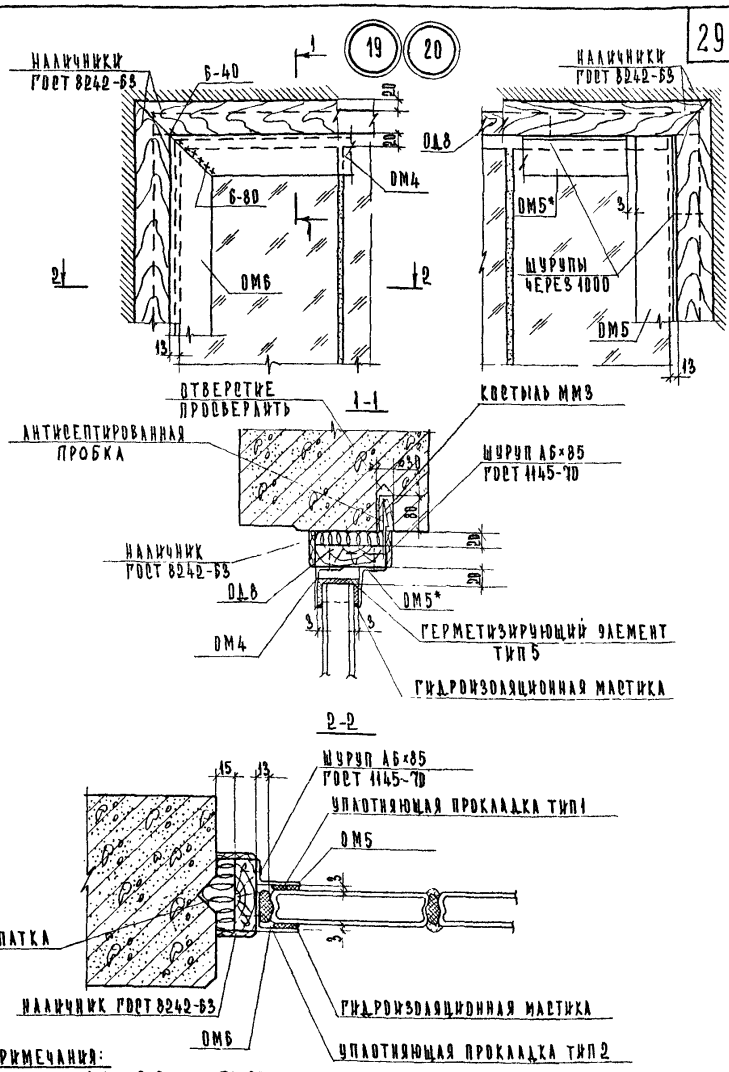

Примечания:

1. Сечения 1-1 и 2-2 для ТД 20 см. лист 32.
2. Элемент ОМ5* съемный на шурупах.
3. На чертеже ТД четверть панели не показана

ТД 1972г.	Детали 19; 20	Серия 2.230-1	
		Выпуск 6	Лист 18

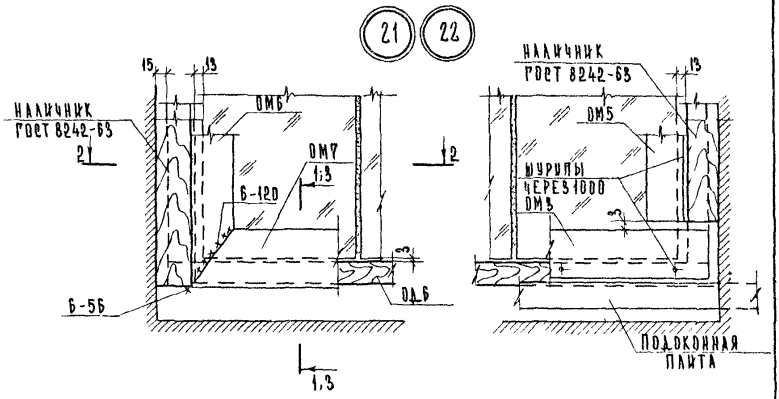

1-1

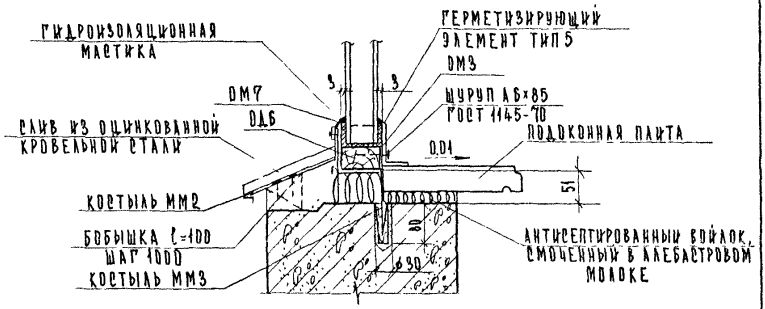

Примечания:

1. Сечение 2-2 для ТД 21 см. лист 18.
   Сечения 2-2 и 3-3 для ТД 22 см. лист 32.
2. Элемент ОМ3 съемный на шурупах.
3. На чертеже ТД слив не показан, крепление подоконного слива см. лист 39.
4. Элементы металлической обвязки см. лист 49.

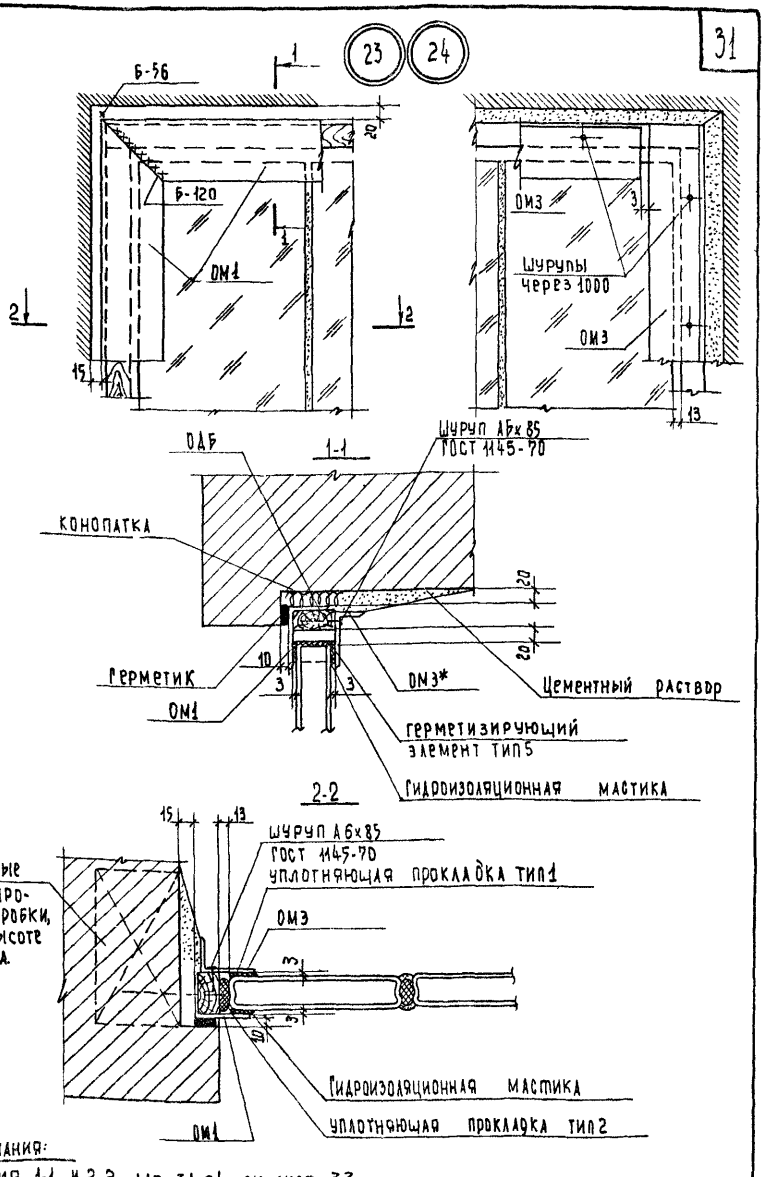

Примечания:

1. Сечения 1-1 и 2-2 для ТД 24 см. лист 33.
2. Элемент ОМ3 * Съемный на шурупах.
3. На чертеже ТД четверть панели не показана.

ТД 1972г.	Детали 23; 24	Серия 2.230.1 Выпуск 6 Лист 20

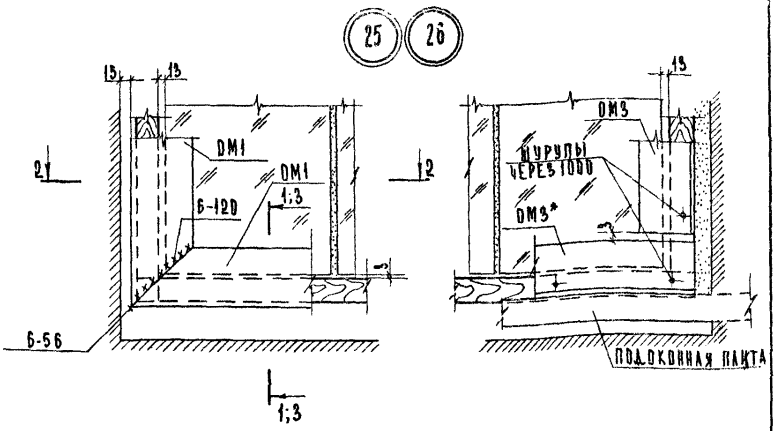

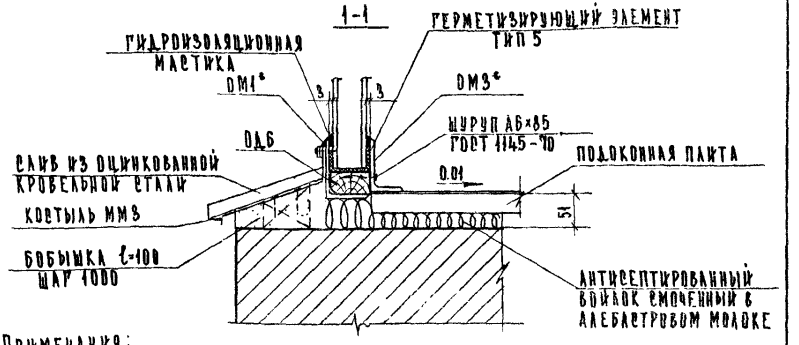

Примечания:

1. Сечение 2-2 для ТД 25 см. лист 20.
   Сечения 2-2и 3-3 для ТД 26 см. лист 33.
2. Элемент ОМ3* съемный на шурупах.
3. На чертеже ТД слив не показан, крепление подоконного слива см. лист 39

27

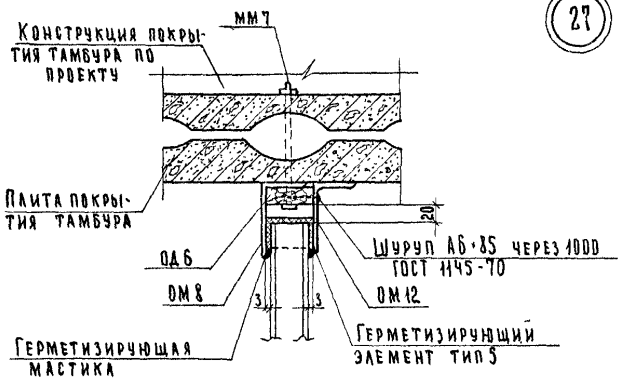

28

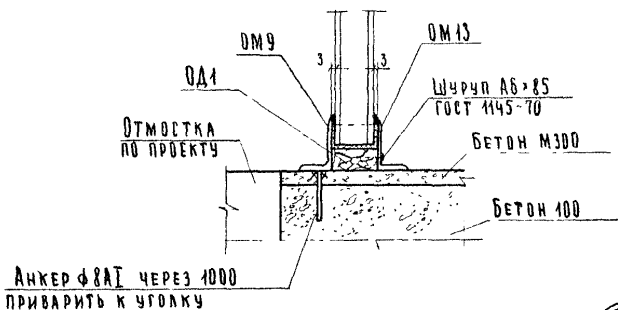

29

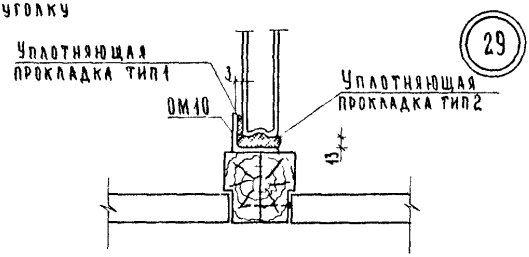

Примечания

1. Сварные монтажные швы $h_ш$ 6мм Электроды Э42.
2. Сверлить отверстия в ребрах плит перекрытия запрещается

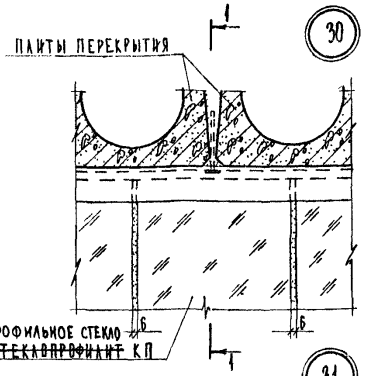

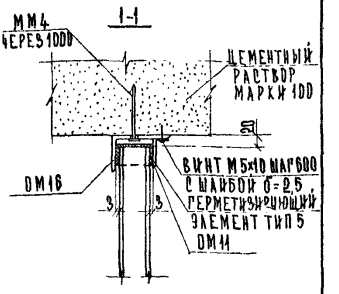

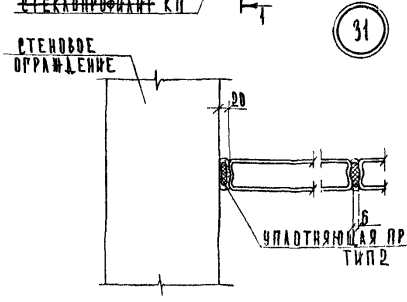

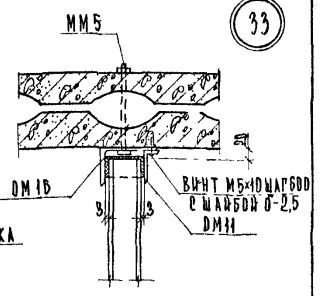

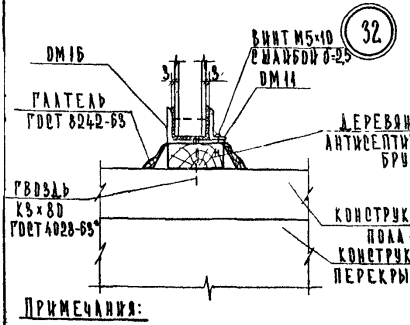

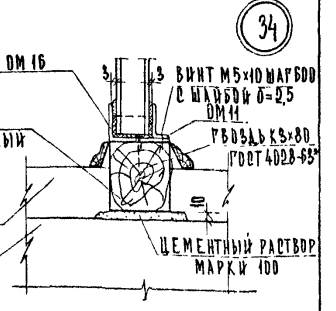

Примечания:

1. ДМ11 СЪЕМНЫЙ НА ВИНТАХ.
2. СВЕРЛИТЬ ОТВЕРСТИЯ В РЕБРАХ ПЛИТ ПЕРЕКРЫТИЯ ЗАПРЕЩАЕТСЯ

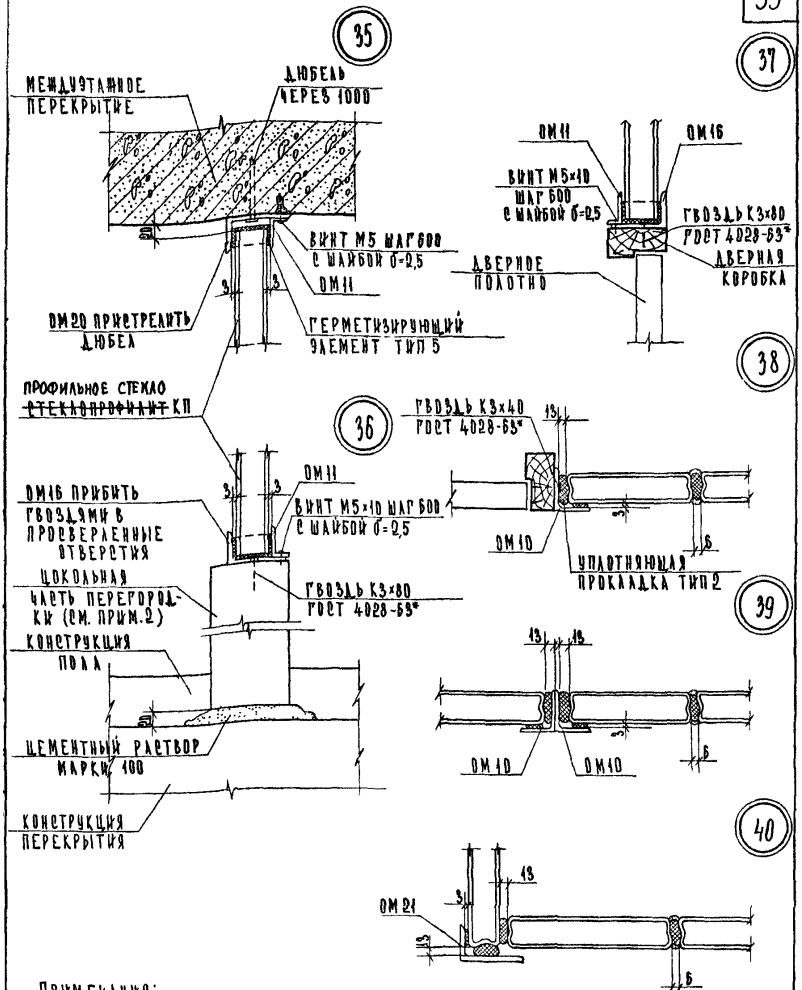

Примечания:

1. ОМ11 съемный на винтах.
2. В кирпичных перегородках предусмотреть пробки для крепления металлической обвязки ~~стеклопрофилита~~ профильного стекла.

ТД 1972 г.	Детали 35-40	Серия 2.230-1	Выпуск 6	Лист 24 м

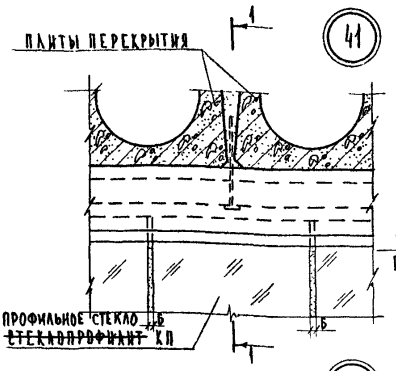

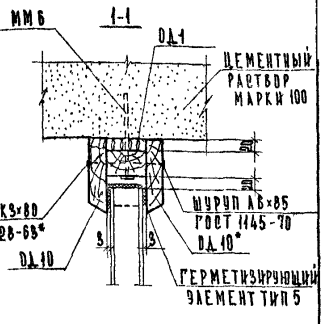

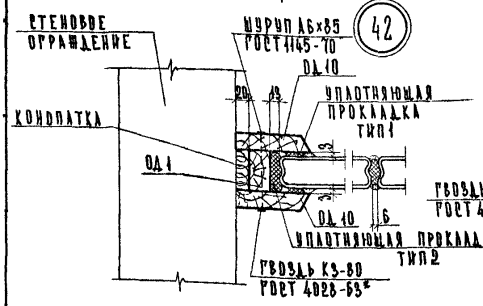

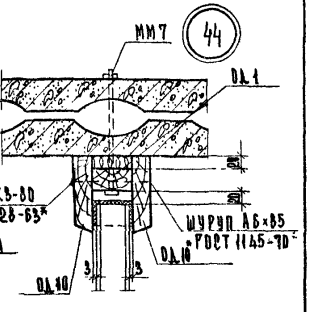

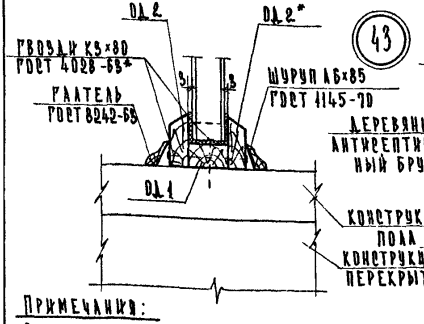

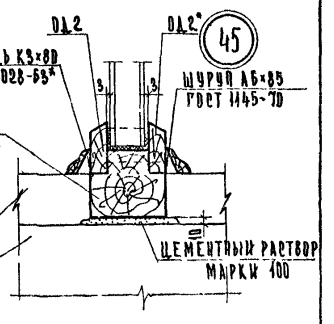

Примечания:

Элементы деревянной коробки ОД2* и ОД10* съемные на шурупах

ТД 1972г.	Детали 41-45	Серия 2.230-1	
		Выпуск 6	Лист 25и

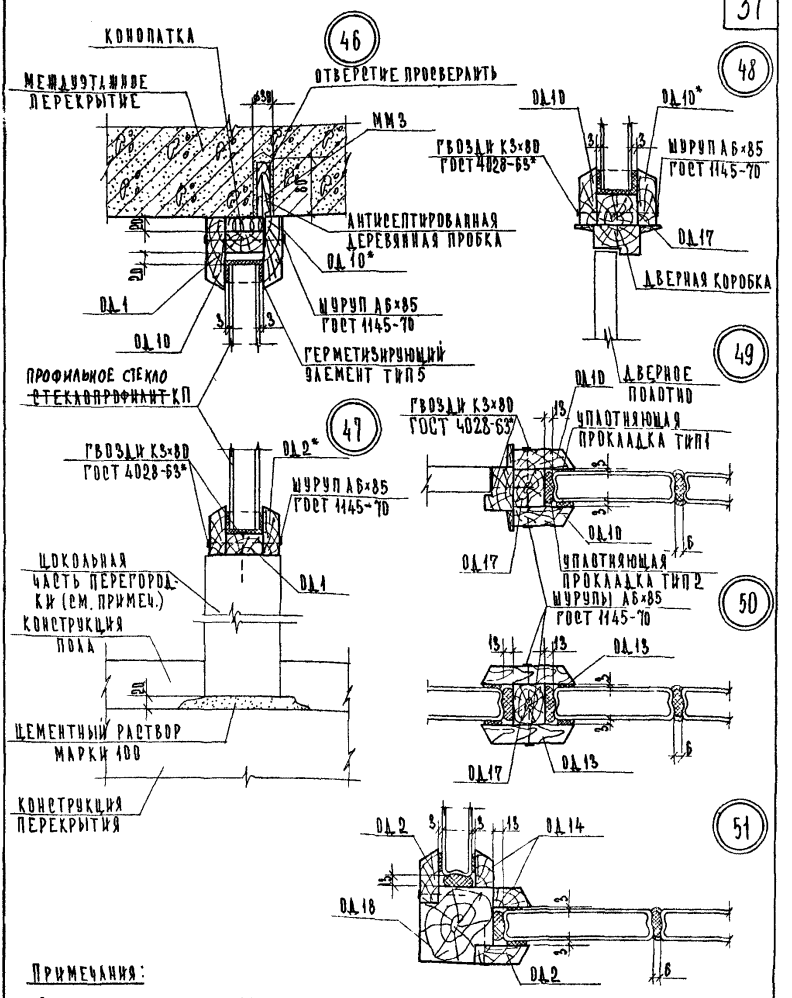

Примечания:

1. В кирпичных перегородках предусмотреть пробки для крепления деревянной обвязки профильного стекла ~~стеклопрофилита~~.
2. Элементы деревянной коробки ОД.2* и ОД.10* съемные на шурупах.

ТД 1972г	Детали 46-51	Серия 2.230-1	
		Выпуск 6	Лист 26 и

1-1

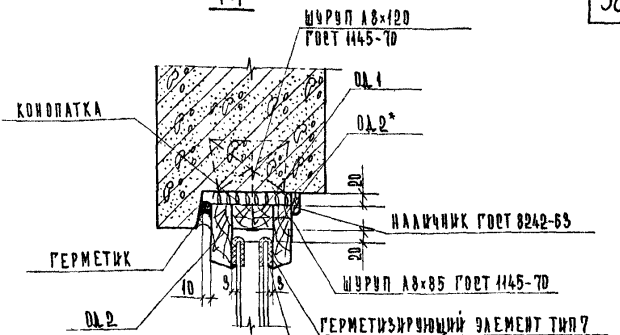

2-2

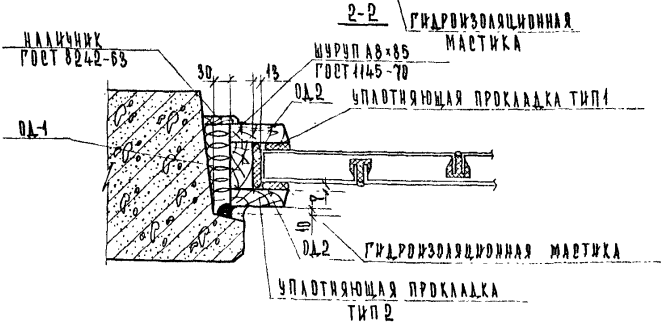

3-3

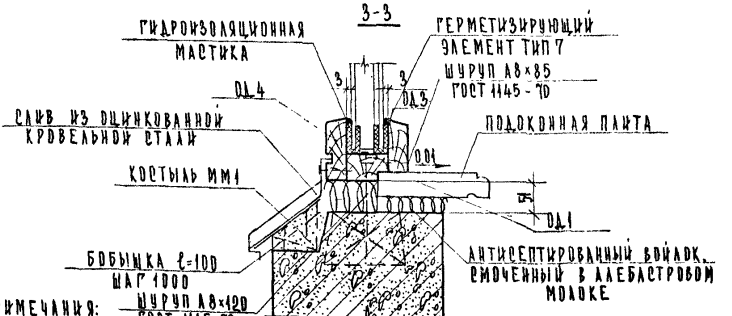

Примечания:

1. Элемент деревянной коробки ОД.2 и ОД.3 съемные на шурупах.
2. Деталь крепления подоконного слива см. лист 39.

ТД 1972п	Деталь 2. Разрезы 1-1 и 2-2. Деталь 4. Разрез 3-3	Серия 2.230-1	
		Выпуск 6	Лист 27

1-1

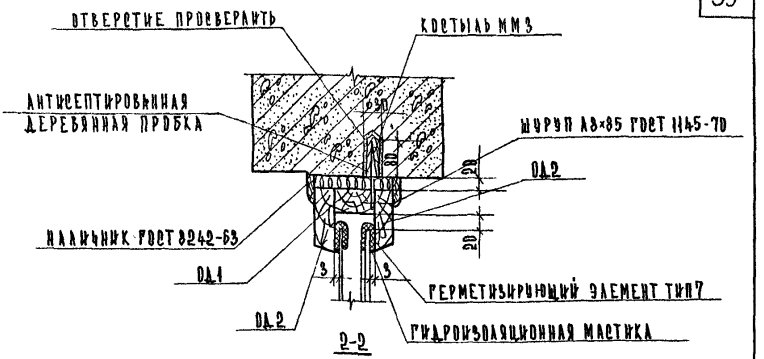

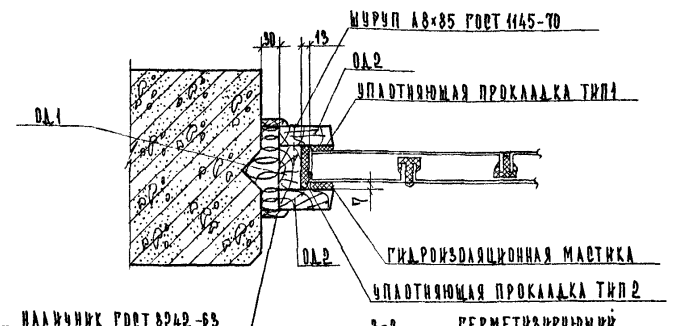

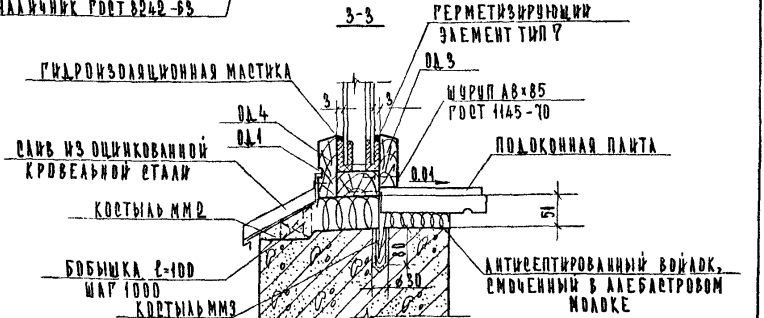

Примечания:

1. Элемент деревянной коробки ОД.2 и ОД.3 съемные на шурупах.
2. Деталь крепления подоконного слива см. лист 39.

ТД 1972г.	Деталь 6. Разрезы 1-1 и 2-2. Деталь 8. Разрез 3-3.	Серия 2.230-1	
		Выпуск 6	Лист 28

1-1

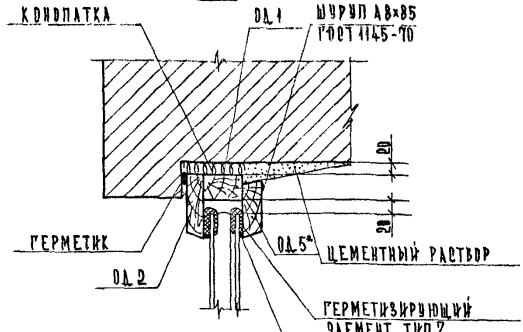

2-2

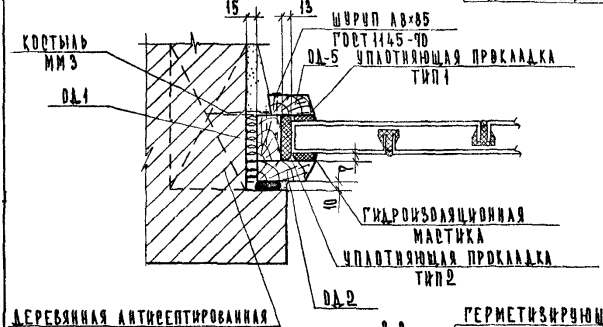

3-3

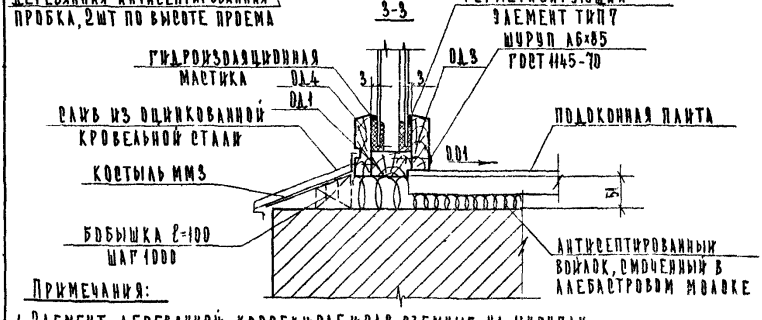

Примечания:

1. Элемент деревянной коробки ОД.5 и ОД.3 съемные на шурупах.
2. Деталь крепления подоконного слива см. лист 39.

ТД 1972г.	Деталь 10. Разрезы 1-1 и 2-2. Деталь 12. Разрез 3-3.	Серия 2.230-1	
		Выпуск 5	Лист 29

52

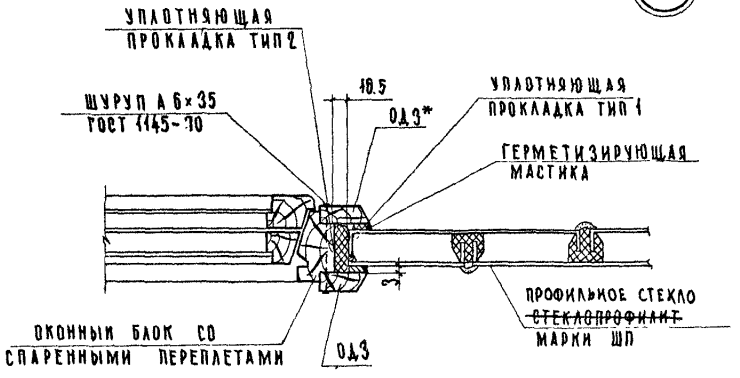

53

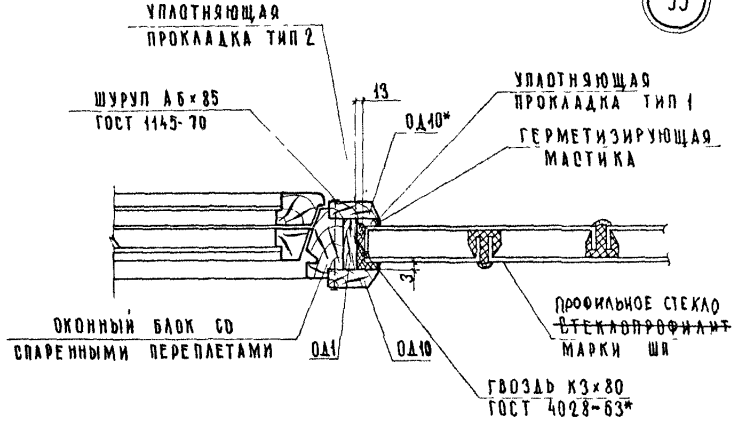

Примечание:

Элементы обвязки ~~стеклопрофилита~~ профильного стекла ОД3* и ОД10* съемные на шурупах.

ТД 1972г	Детали 52;53	Серия 2.230-1
		Выпуск 6 / Лист 30и

1-1

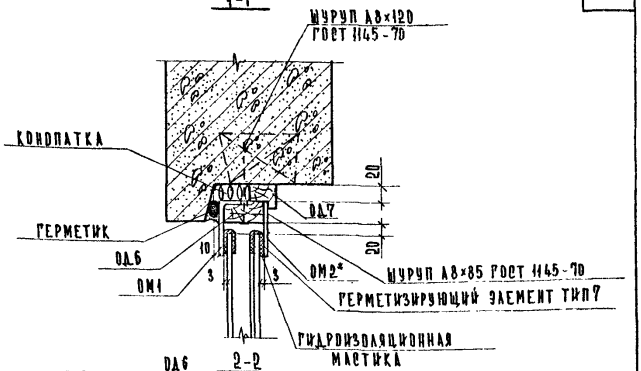

2-2

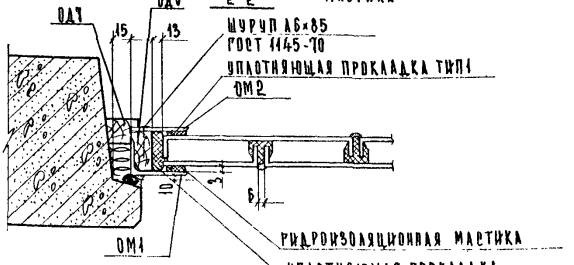

3-3

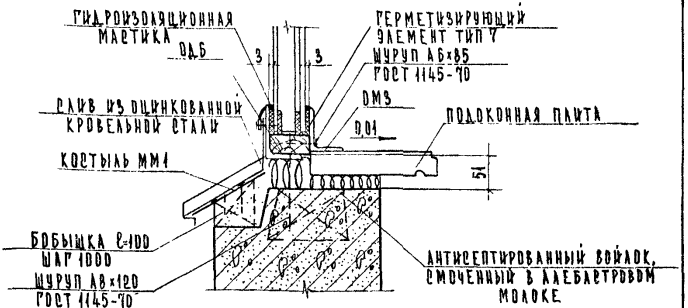

Примечания:

1. Деталь крепления подоконного слива см. лист 39.
2. Элементы ОМ3 и ОМ2* съемные на шурупах

ТД 1972г.	Деталь 16 Разрезы 1-1 и 2-2. Деталь 18 Разрез 3-3.	Серия 2.230-1	
		Выпуск 6	Лист 31

1-1

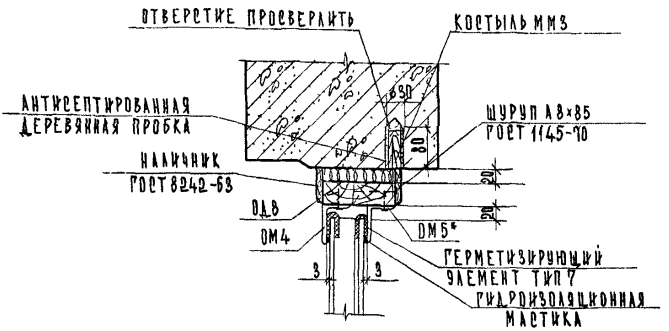

2-2

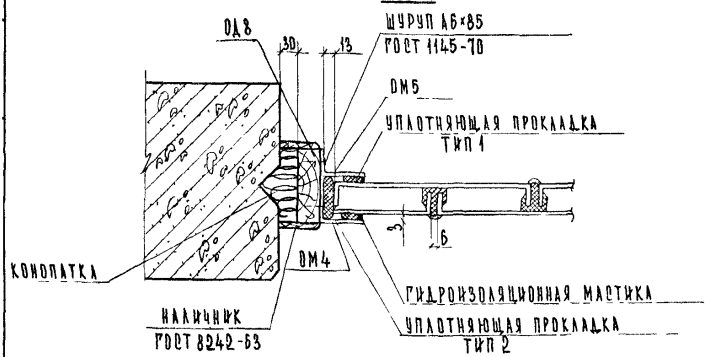

3-3

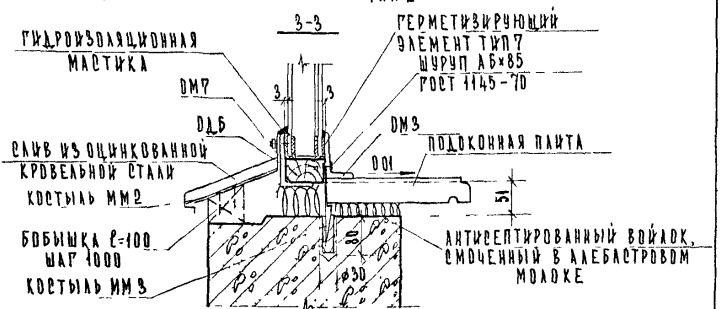

Примечания.

1. Деталь крепления подоконного слива см. лист 39.
2. Элементы ОМ3 и ОМ5 съемные на шурупах

ТД 1972г.	Деталь 20 Разрезы 1-1 и 2-2 Деталь 22. Разрез 3-3.	Серия 2.230-1	
		Выпуск 6	Лист 32

1-1

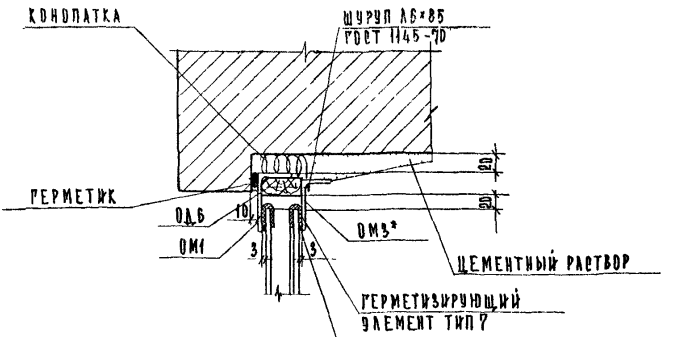

2-2

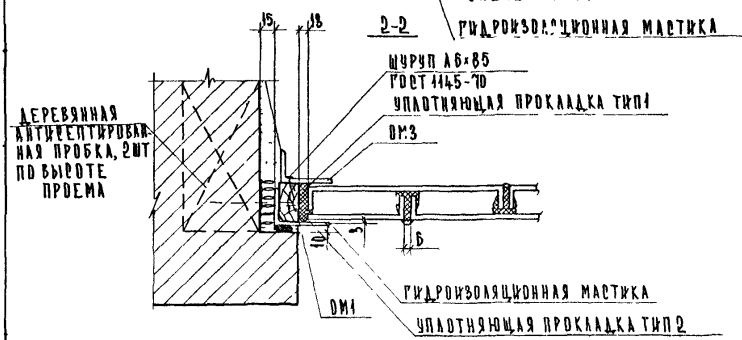

3-3

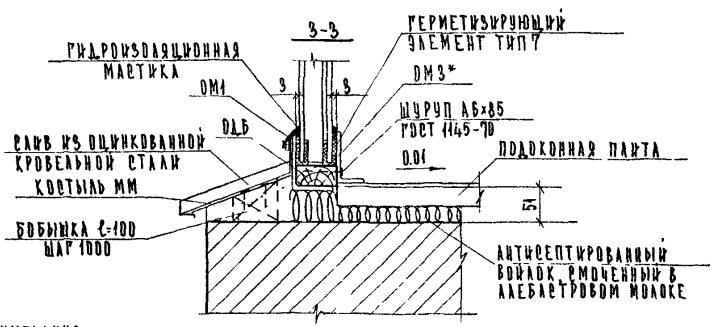

Примечания

1. Деталь крепления подоконного слива см. лист 39.
2. Элементы ОМ1 и ОМ3 съемные на шурупах.

ТД 1972г.	Деталь 24 Разрезы 1-1 и 2-2 Деталь 26 Разрез 3-3	Серия 2.230-1	
		Выпуск 6	Лист 33

54

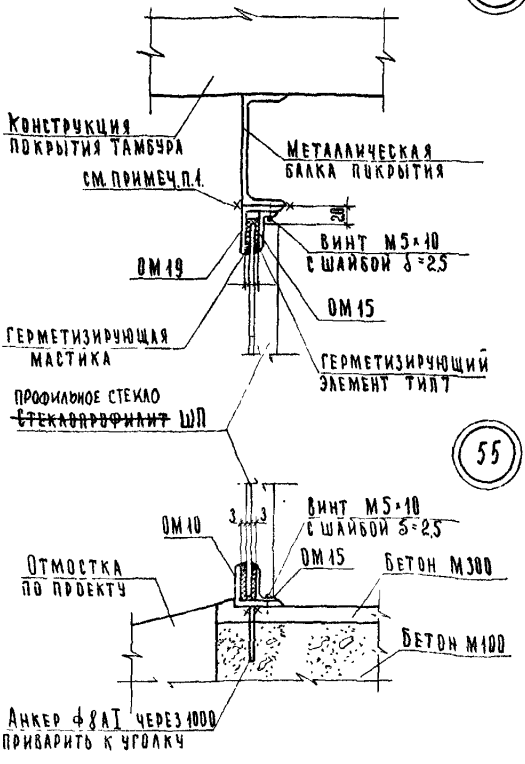

55

56

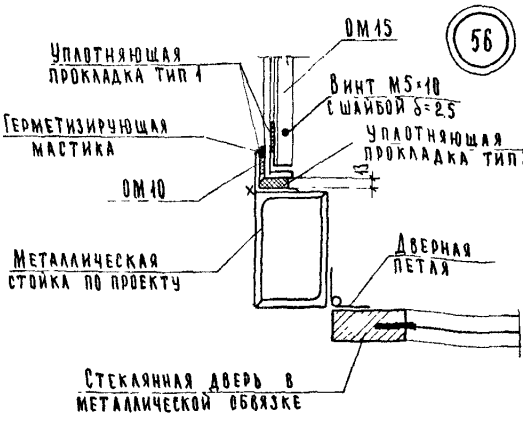

57

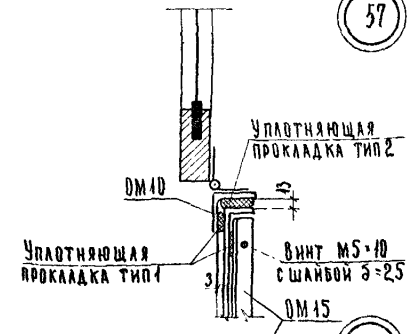

58

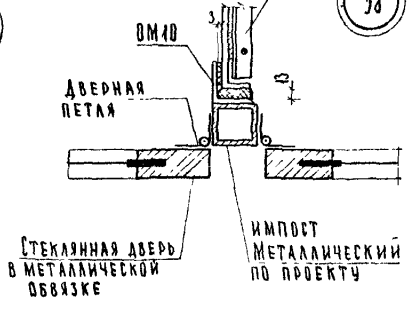

Примечания

1. Сварные монтажные швы $h_ш$=6 мм Электроды Э42

59

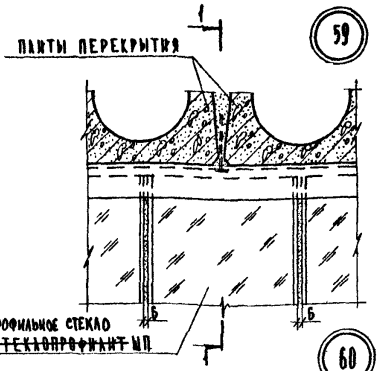

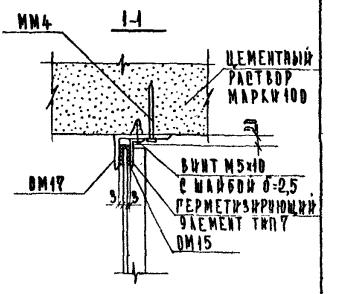

60

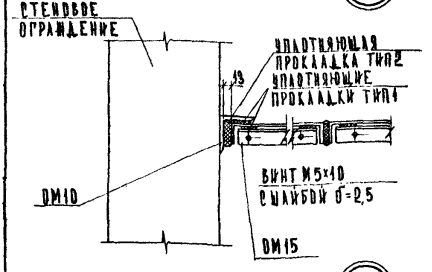

62

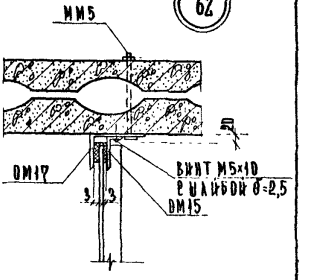

61

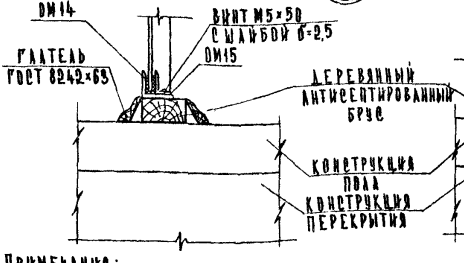

63

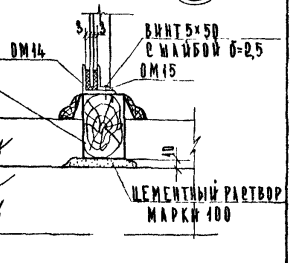

Примечания:

1. ТД 61 для гвоздимой конструкции пола.
2. Сверлить отверстия в ребрах плит перекрытия запрещается

ТД 1972 г.	Детали 59-63.	Серия 2.230-1
		Выпуск 6 / Лист 35м

64

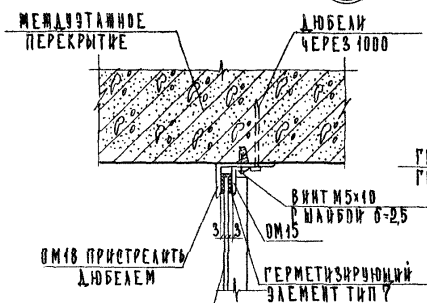

65

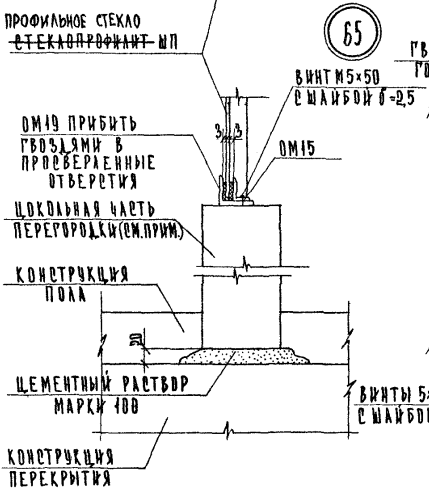

66

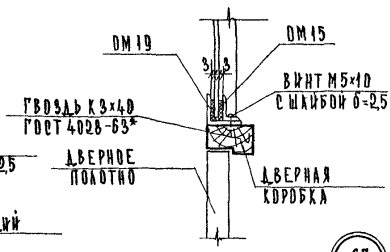

67

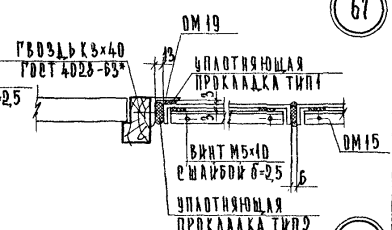

68

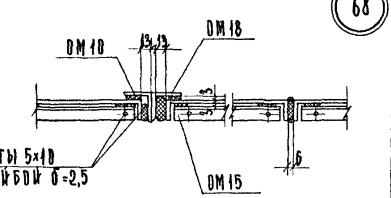

69

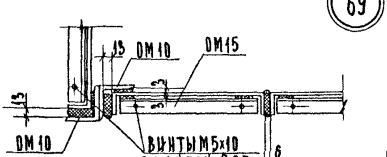

Примечания:

В кирпичных перегородках предусмотреть пробки для крепления деревянной обвязки ~~стеклопрофилита~~ профильного стекла.

ТД 1972 г.	Детали 64-69.	Серия 2.230-1	
		Выпуск 6	Лист 36и

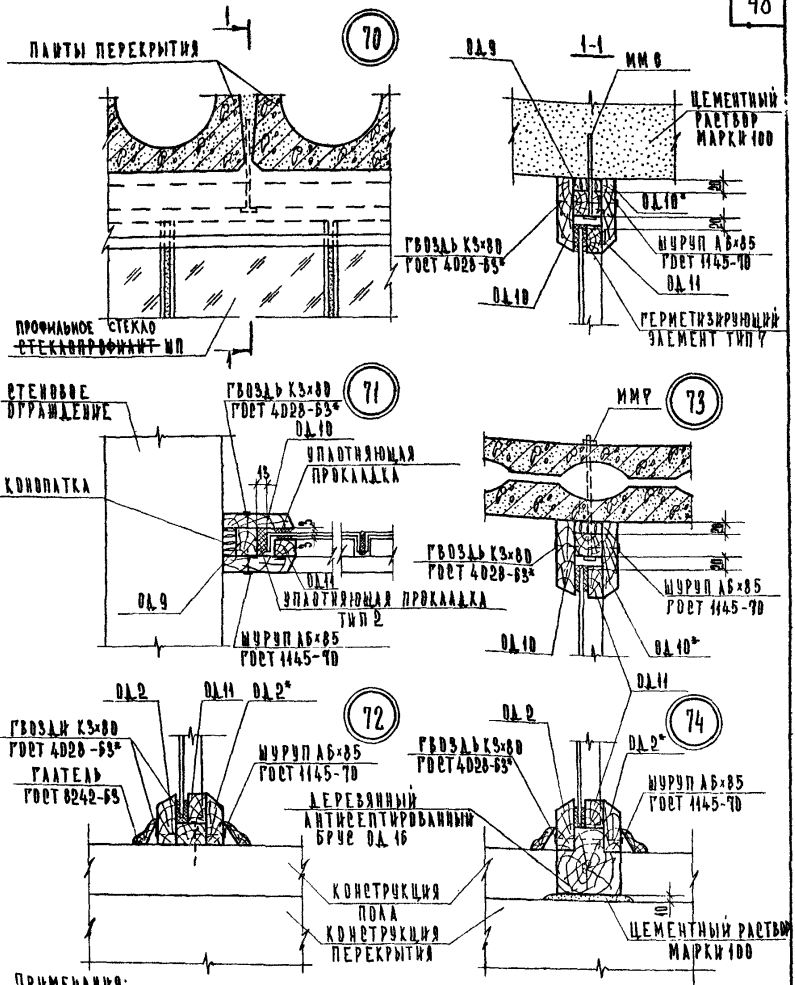

Примечания:

1. ТД 72 ДЛЯ ГВОЗДИМОЙ КОНСТРУКЦИИ ПОЛА.
2. СВЕРЛИТЬ ОТВЕРСТИЯ В РЕБРАХ ПАНТ ПЕРЕКРЫТИЯ ЗАПРЕЩАЕТСЯ
3. ЭЛЕМЕНТ ДЕРЕВЯННОЙ КОРОБКИ ОД2* СЪЕМНЫЙ НА ШУРУПАХ.

ТД 1972г.	ДЕТАЛИ 70-74	СЕРИЯ 2.230-1	
		ВЫПУСК 6	ЛИСТ 37м

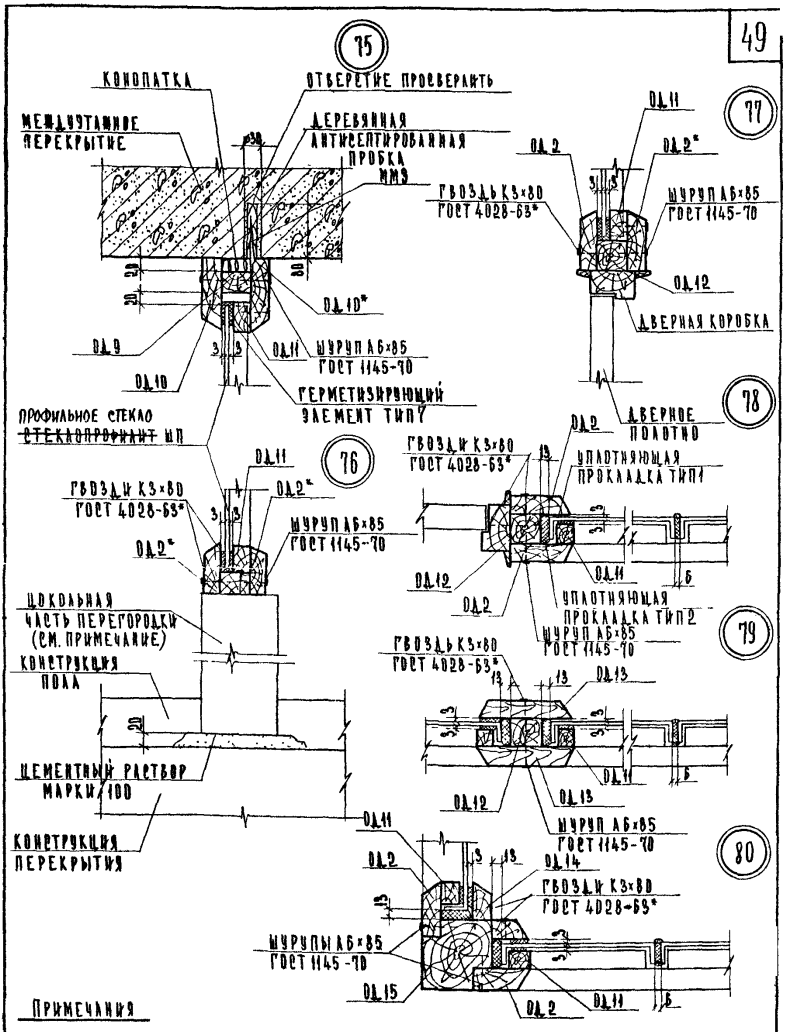

Примечания

В кирпичных перегородках предусмотреть пробки для крепления деревянной обвязки ~~стеклопрофилита~~ профильного стекла.

ТД 1972г	Детали 75-80.	Серия 2.230-1 Выпуск 6 Лист 38м

Деталь А

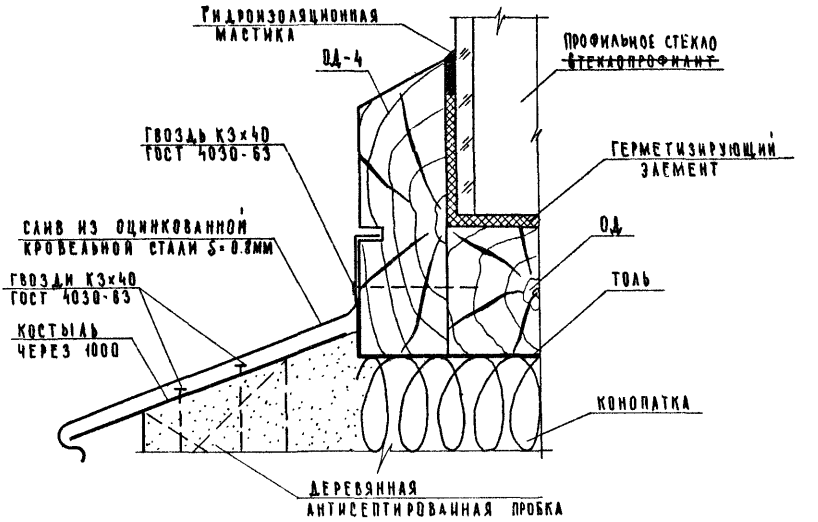

Деталь Б

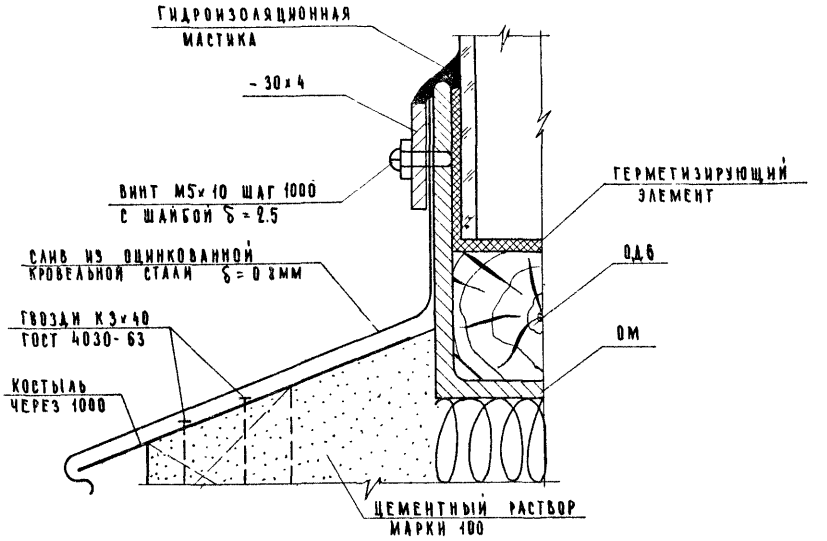

ТД 1972г	Детали крепления подоконного слива	Серия 2.230-1	Выпуск 6	Лист 39и

Узел „А"

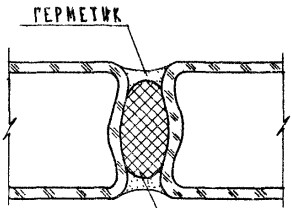

Узел „Б"

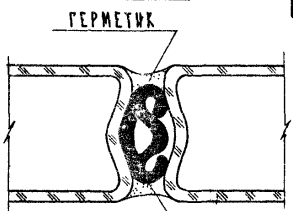

Узел „В"

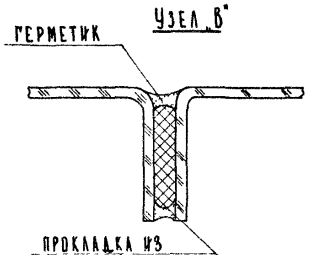

Узел „Г"

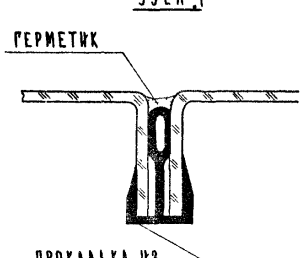

Узел „Д"

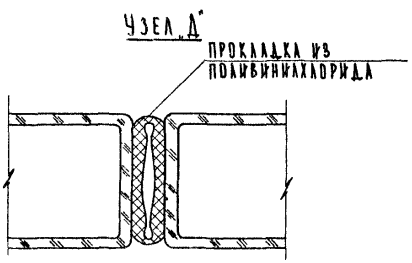

Узел „Е"

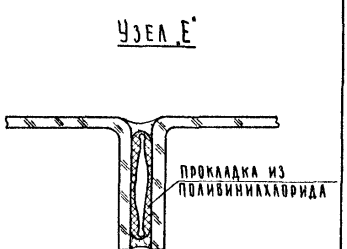

Примечания:

1. Типы уплотнителей, их назначение см. лист 2.
2. Узлы „В" и „Е" только для устройства перегородок.

№ п/п	Марка изделия	Эскиз	Сечение мм	Вес п.м. детали	Примечания
1	2	3	4	5	6
1	ОД1	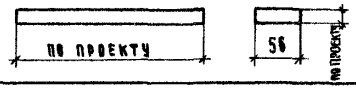	–	–	
2	ОД2	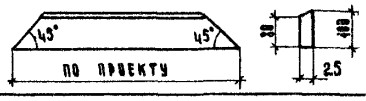	25×100	1,25	
3	ОД3	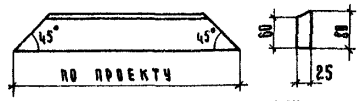	25×80	1,00	
4	ОД4	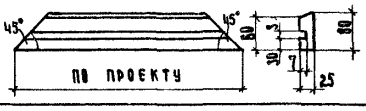	25×80	1,00	
5	ОД5	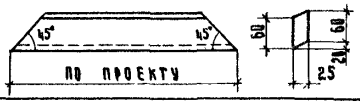	25×80	0,75	
6	ОД6	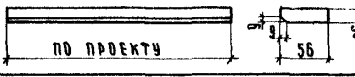	25×56	0,7	
7	ОД7	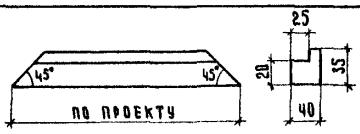	35×40	0,7	
8	ОД8	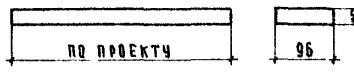	25×96	1,20	
9	ОД9	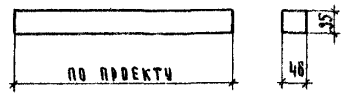	35×46	0,80	
10	ОД10	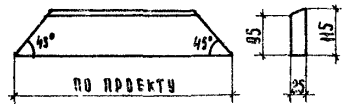	25×115	1,44	

ТД 1972г.

Элементы деревянной обвязки
~~стеклопрофилита~~
профильного стекла

Серия 2.230-1
Выпуск 6
Лист 41и

1	2	3	4	5	6
11	ОД 11	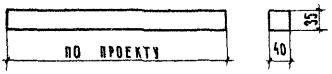	35×40	0.7	
12	ОД 12	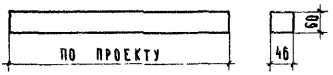	46×60	1.38	
13	ОД 13	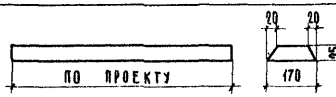	25×170	2.12	
14	ОД 14	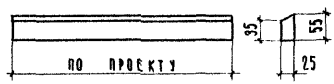	25×55	0.69	
15	ОД 15	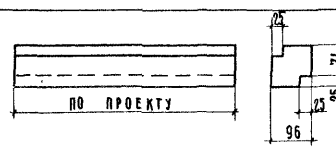	96×96	4.61	
16	ОД 16	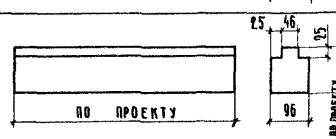	–	–	
17	ОД 17		56×60	1.68	
18	ОД 18	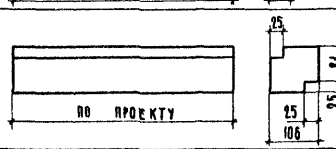	106×106	5.62	
19	ОД 19	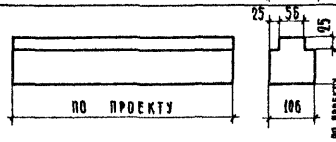	–	–	

ТД 1972г	Элементы деревянной обвязки ~~стеклопрофилита~~ профильного стекла	Серия 2.230-1	
		Выпуск 6	Лист 42и

№ п/п	Марка изделия	Эскиз	Сечение мм	Вес детали кг	Примечания
1	2	3	4	5	6
1	ОМ1	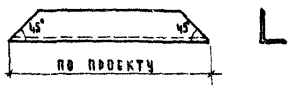	L 90×56×5,5	–	
2	ОМ2	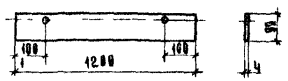	-90×4	3,48	
3	ОМ3	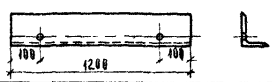	L 80×50×5	5,99	
4	ОМ4		L 63×40×4	–	
5	ОМ5	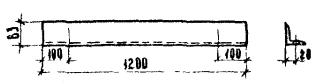	L 63×40×4	3,80	
6	ОМ6		L 63×40×4	–	
7	ОМ7	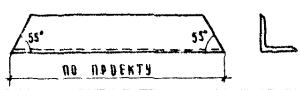	L 90×56×5,5	–	
8	ОМ8	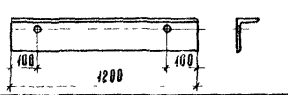	L 90×56×5,5	7,40	
9	ОМ9	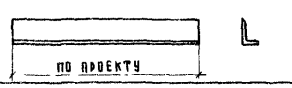	L 70×45×4,5	–	
10	ОМ10		L 56×4	–	

ТД 1972г.

Элементы металлической обвязки ~~стеклопрофилита~~ профильного стекла

Серия 2.230-1

Выпуск 6

Лист 43и

1	2	3	4	5	6
11	ОМ 11	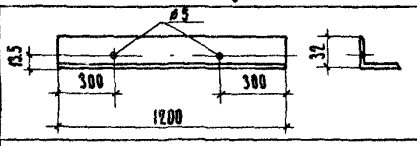	∠50×32×3	9.28	
12	ОМ 12	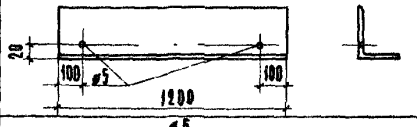	∠90×56×5.5	7.40	
13	ОМ 13	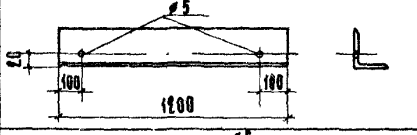	∠70×45×4.5	4.78	
14	ОМ 14	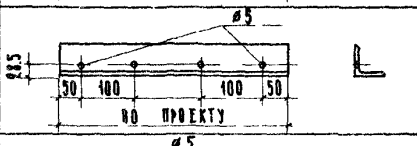	∠56×4	–	
15	ОМ 15	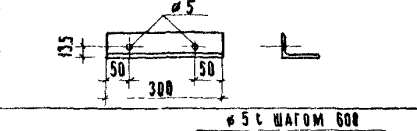	∠50×32×3	0.38	
16	ОМ 16	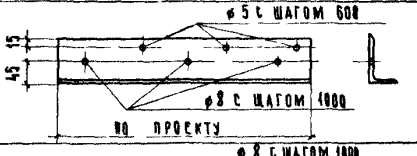	∠90×56×5.5	–	
17	ОМ 17	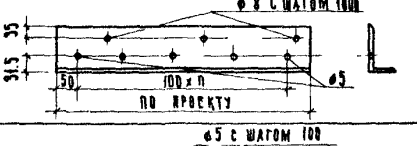	∠90×56×5.5	–	
18	ОМ 18	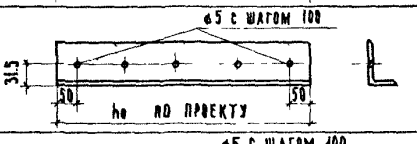	∠90×56×5.5	–	
19	ОМ 19	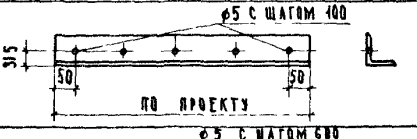	∠56×4	–	
20	ОМ 20	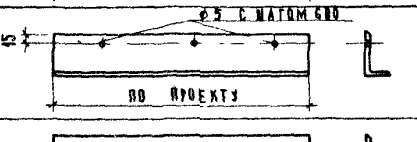	∠90×56×5.5	–	
21	ОМ 21		∠90×56×5.5	–	

ТД 1972г.

Элементы металлической обвязки стеклопрофиланта профильного стекла

Серия 2.230-1

Выпуск 6 | Лист 44н

№ п/п	Марка изделия	Эскиз	Сечение мм	Вес детали кг	Примечания
1	2	3	4	5	6
1	ММ1	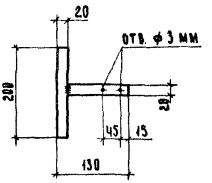	20×5	0,25	
2	ММ2	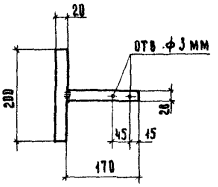	20×5	0,28	
3	ММ3	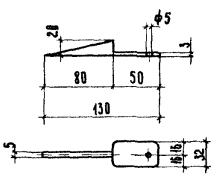	20 5	0,18	
4	ММ4	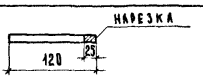	ф 8	0,04	
5	ММ5	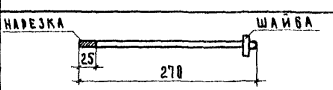	ф 8	0,1	
6	ММ6		ф 8	0,045	
7	ММ7	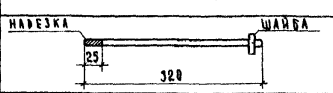	ф 8	0,185	

ТД 1972г	Монтажные металлические детали	Серия 2.230-1	
		Выпуск 6	Лист 45

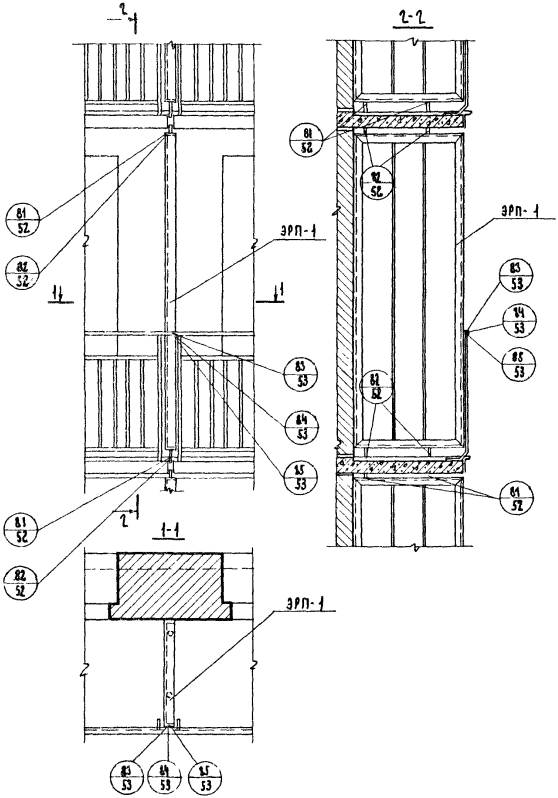

ТД 1971г	Маркировка деталей установки разделительной стенки балкона (лоджии)	Серия 2.230-1	
		Выпуск 6	Лист 46

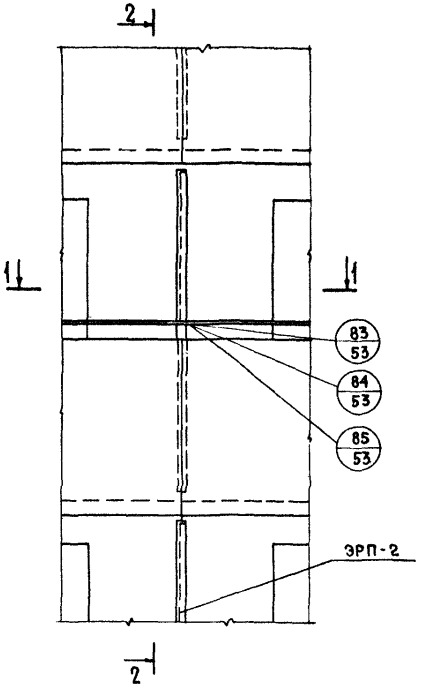

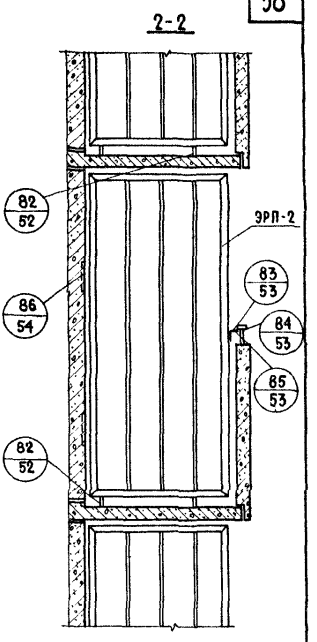

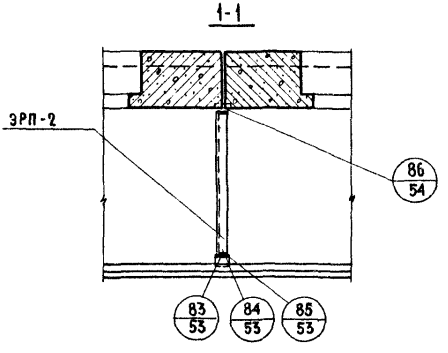

Примечание.

Детали крепления пояса ограждения лоджий к разделительному экрану остаются неизменными при любом выносе плиты лоджии.

ТД	Маркировка деталей установки разделительной стенки лоджии	Серия 2.230-1	
1972 г		Выпуск 6	Лист 47

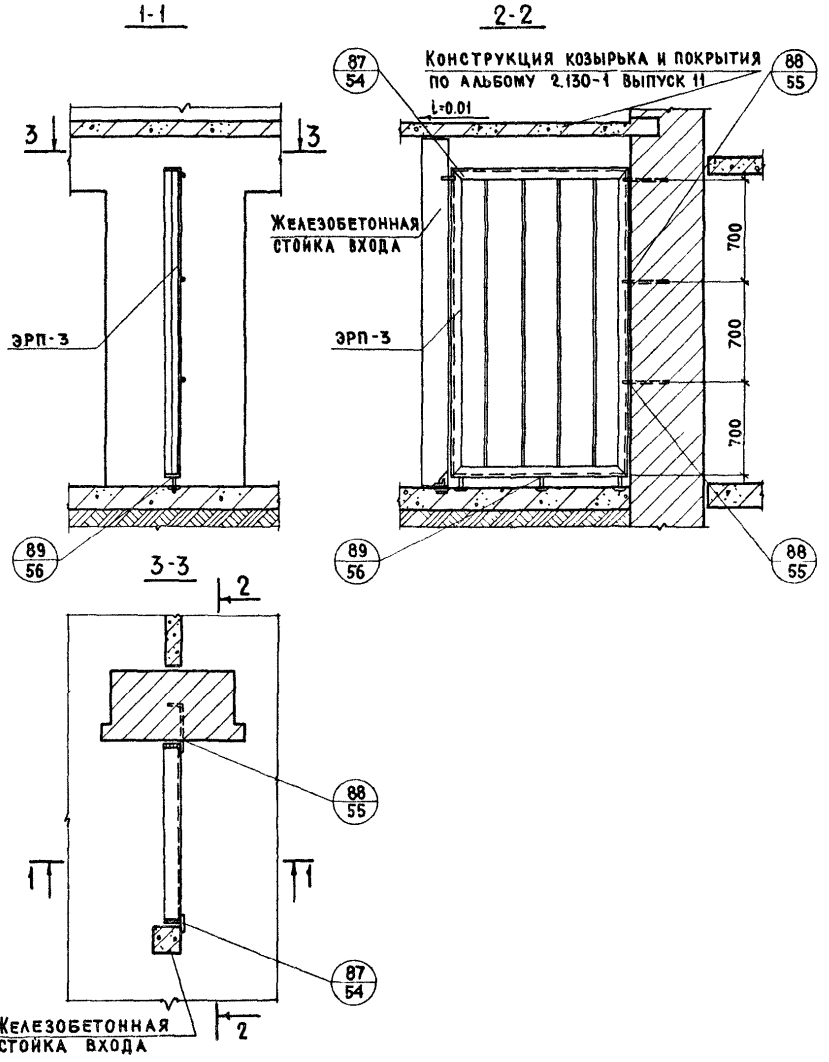

ТД 1972г.	Маркировка деталей установки разделительной стенки между входами в дом и мусорокамеру Вариант 1	Серия 2.230-1	
		Выпуск 6	Лист 48

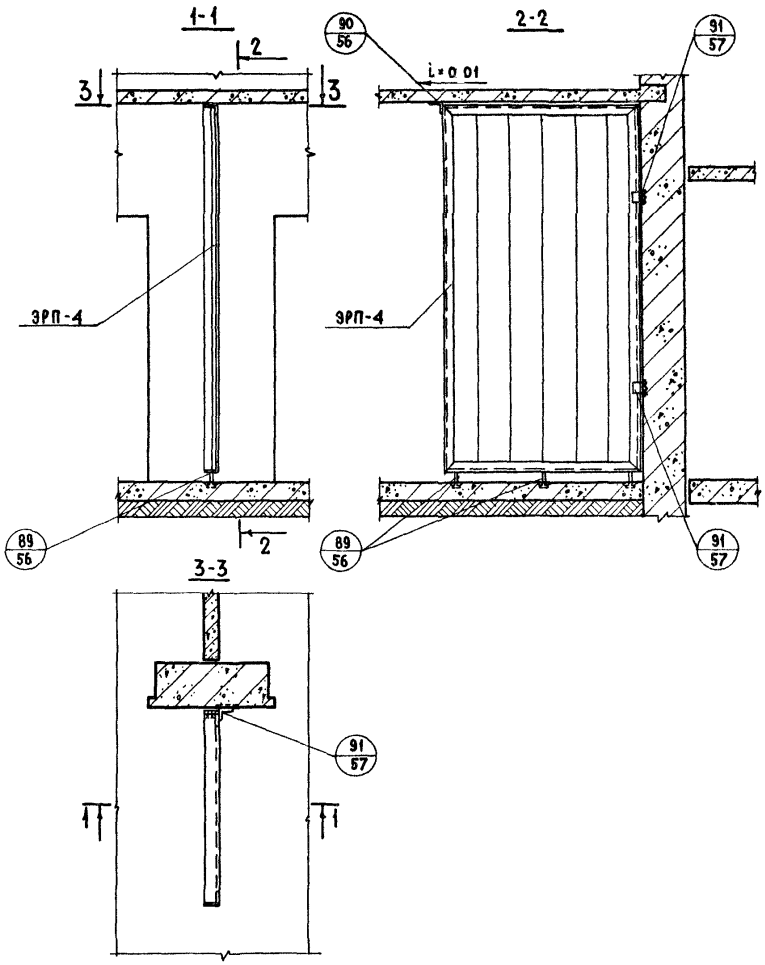

ТД	Маркировка деталей установки разделительной стенки между входами в дом и мусорокамеру	Серия 2.230-1
	Вариант 2	
1972г		Выпуск 6 / Лист 49

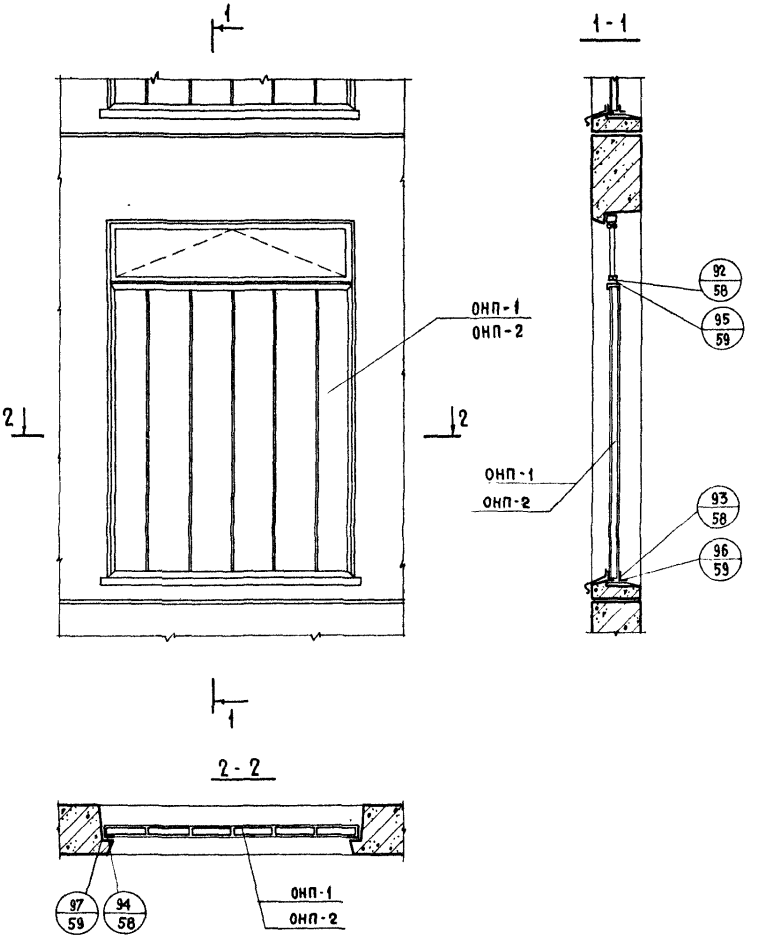

ТД 1972г	Маркировка деталей установки оконного блока ОНП-1 и ОНП-2 в лестничной клетке крупнопанельного дома.	Серия 2.230-1	
		Выпуск 6	Лист 50

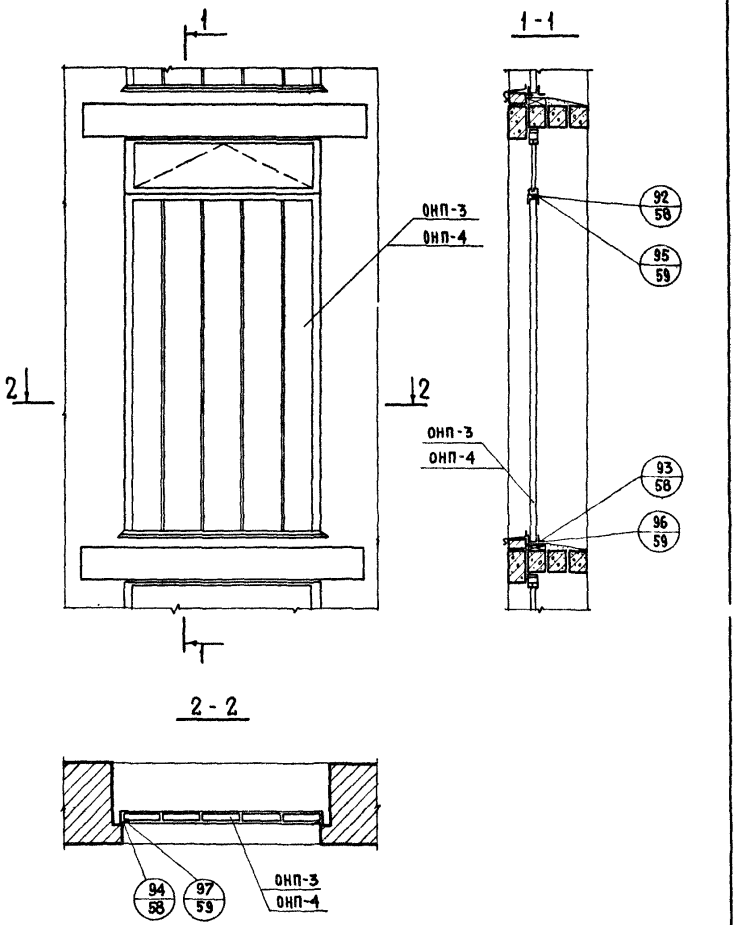

ТД 1972г	Маркировка деталей установки оконного блока ОНП-3 и ОНП-4 в лестничной клетке в доме со стенами из кирпича	Серия 2.230-1	
		Выпуск 6	Лист 51

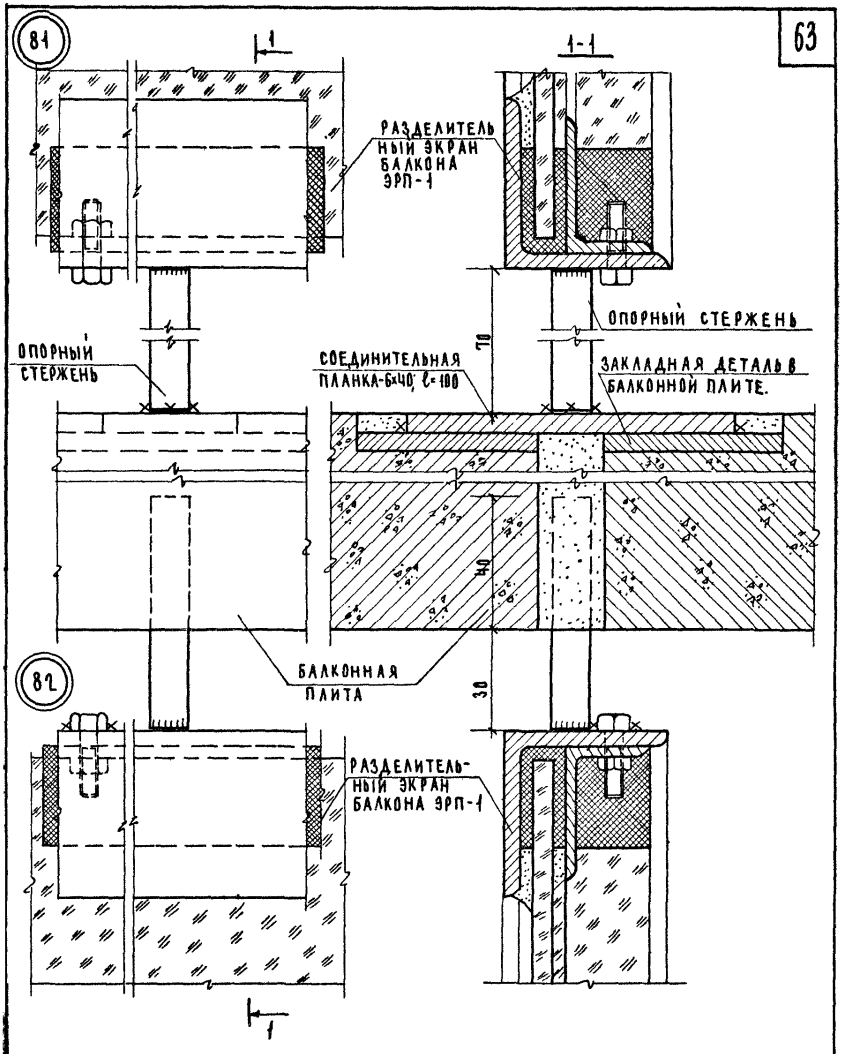

Примечания:

1. Сварку монтажных элементов производить электродами Э-42; $h_{шва}$ - 4 мм.
2. Пол балкона (лоджий) и гидроизоляция условно не показаны.

ТД	Детали 81, 82.	Серия 2.230-1
1972 г.		Выпуск 6 / Лист 52

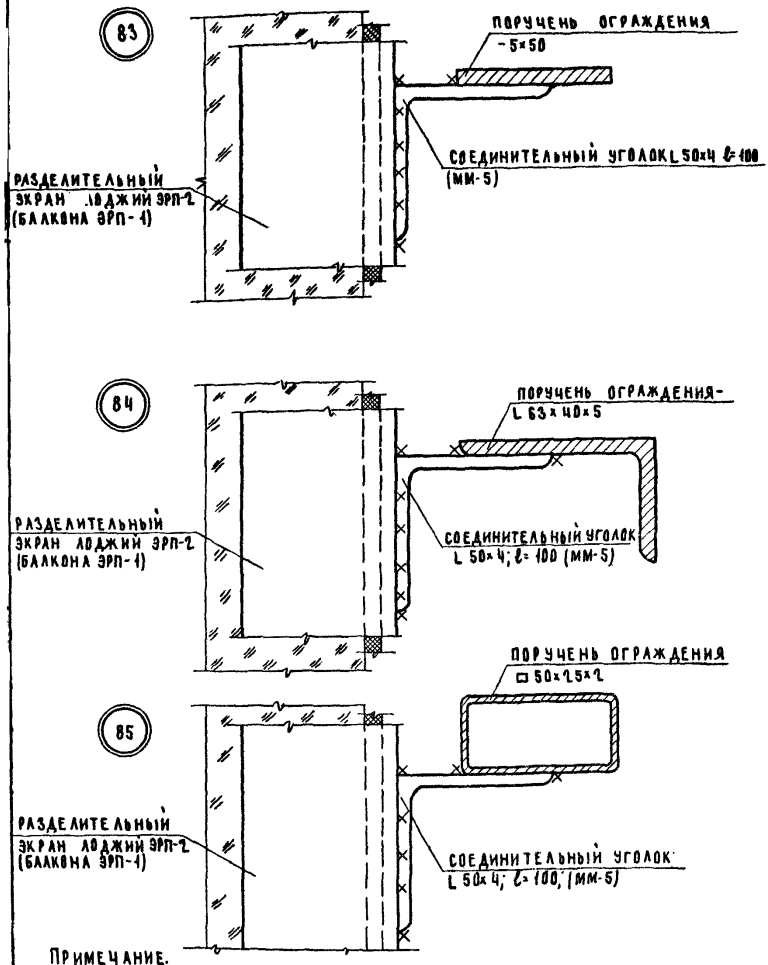

Примечание.
Сварку монтажных элементов производить швом $h_{шва}=1$ мм.

ТД	Детали 83, 84, 85.	Серия 2.230-1	
1972г.		Выпуск 6	Лист 53

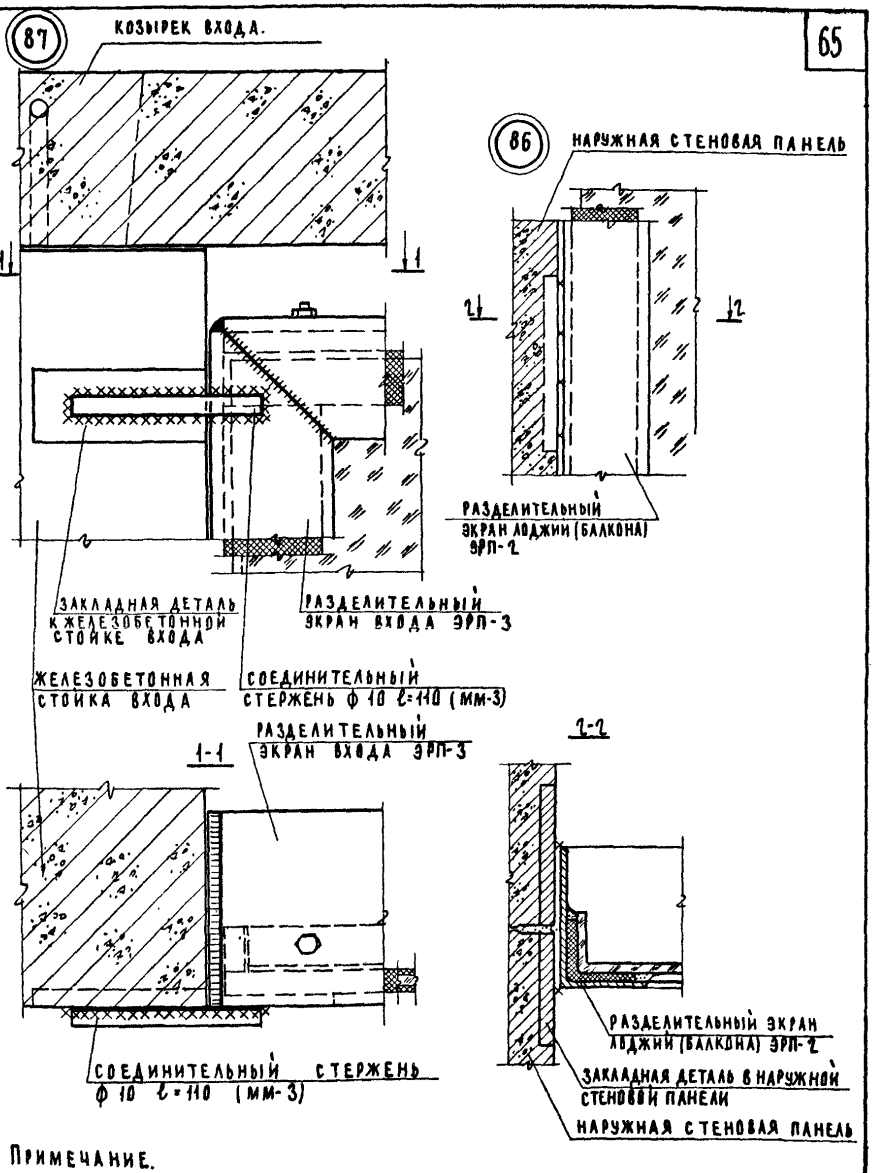

Примечание.

Сварку монтажных элементов производить электродами Э-42 h шва-4мм.

ТД	Детали 86, 87.	Серия 2.230-1	
1972г.		Выпуск 6	Лист 54

88

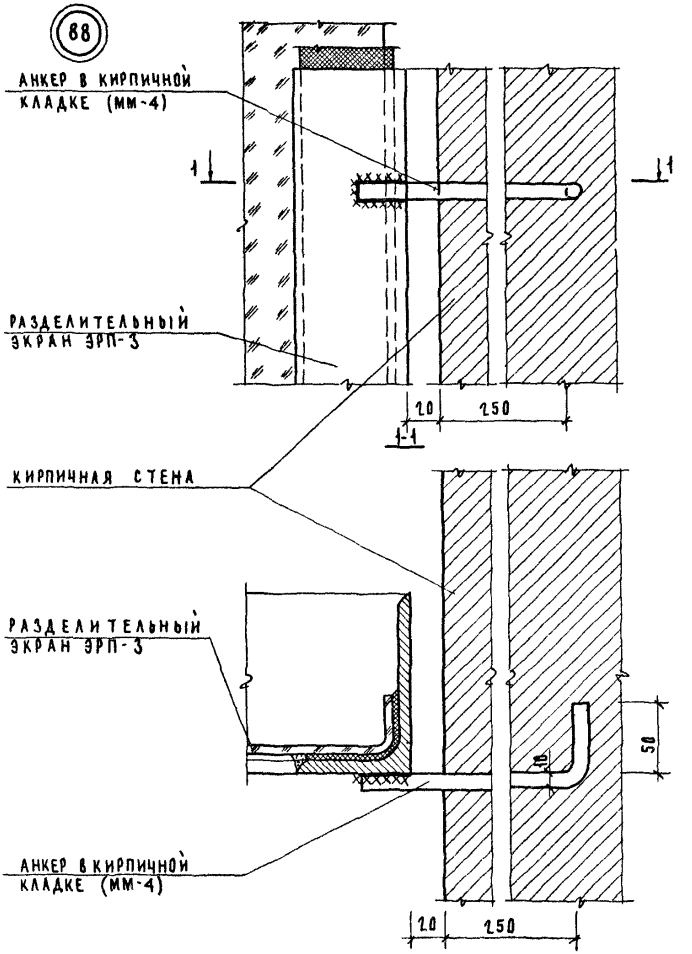

Примечание.

Сварку монтажных элементов производить электродами Э-42 hшва=4мм.

ТД 1972г.	Деталь 88.	Серия 2.230-1 Выпуск 6	Лист 55

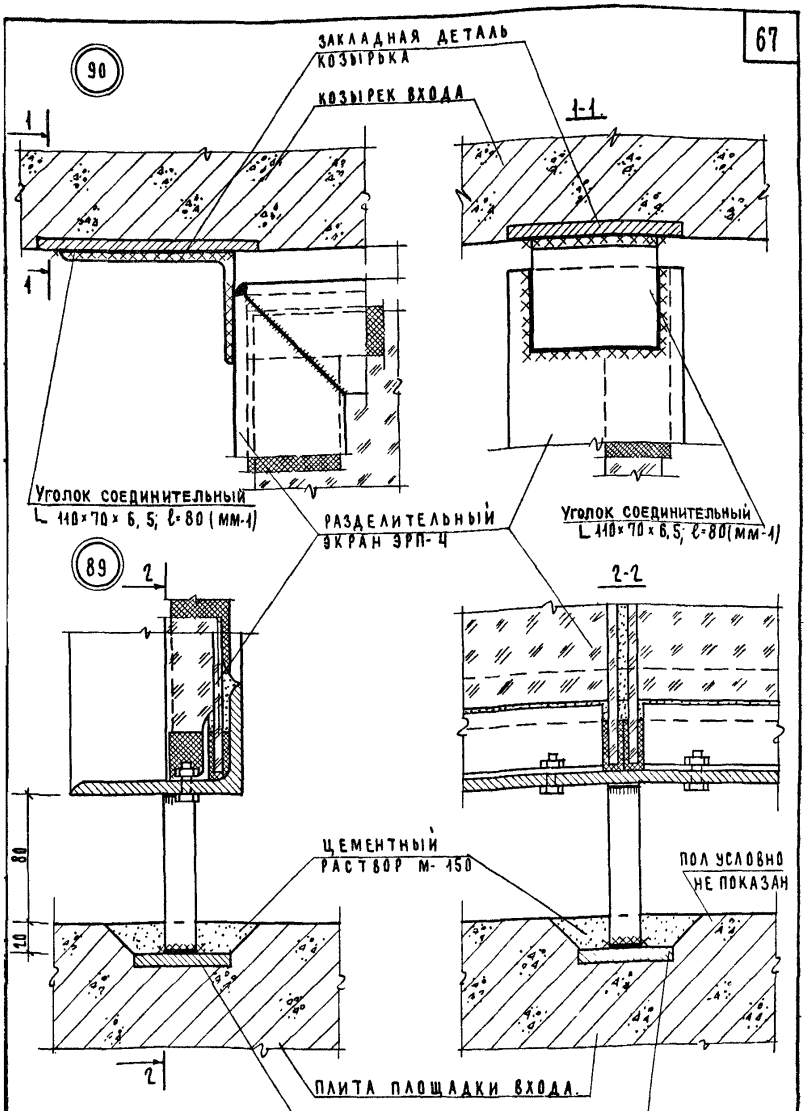

Примечание

Сварку монтажных элементов производить электродами Э-42, $h_{шва}$ = 4мм.

ТД	Детали 89, 90.	Серия 1.230-1
1972 г.		Выпуск 6 / Лист 56

91

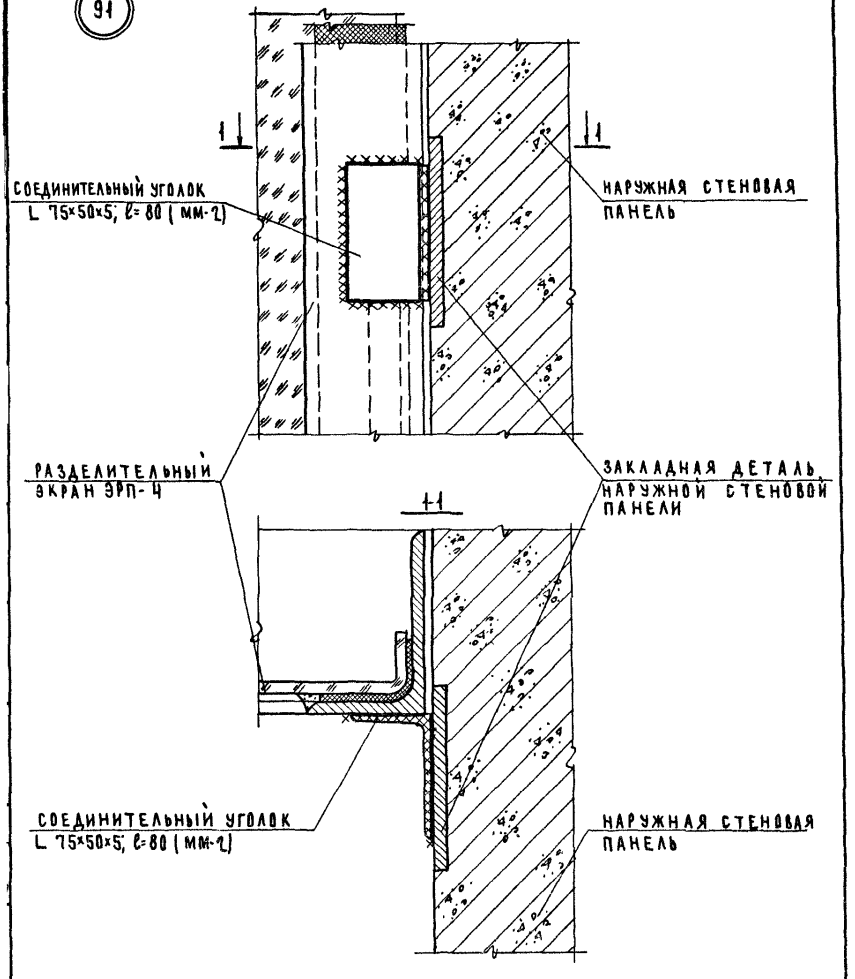

Примечание

Сварку монтажных элементов производить электродами Э-42 $h_{шва}$=4 мм.

ТД	Деталь 91	Серия 2.230-1
1972г.		Выпуск 6 / Лист 57

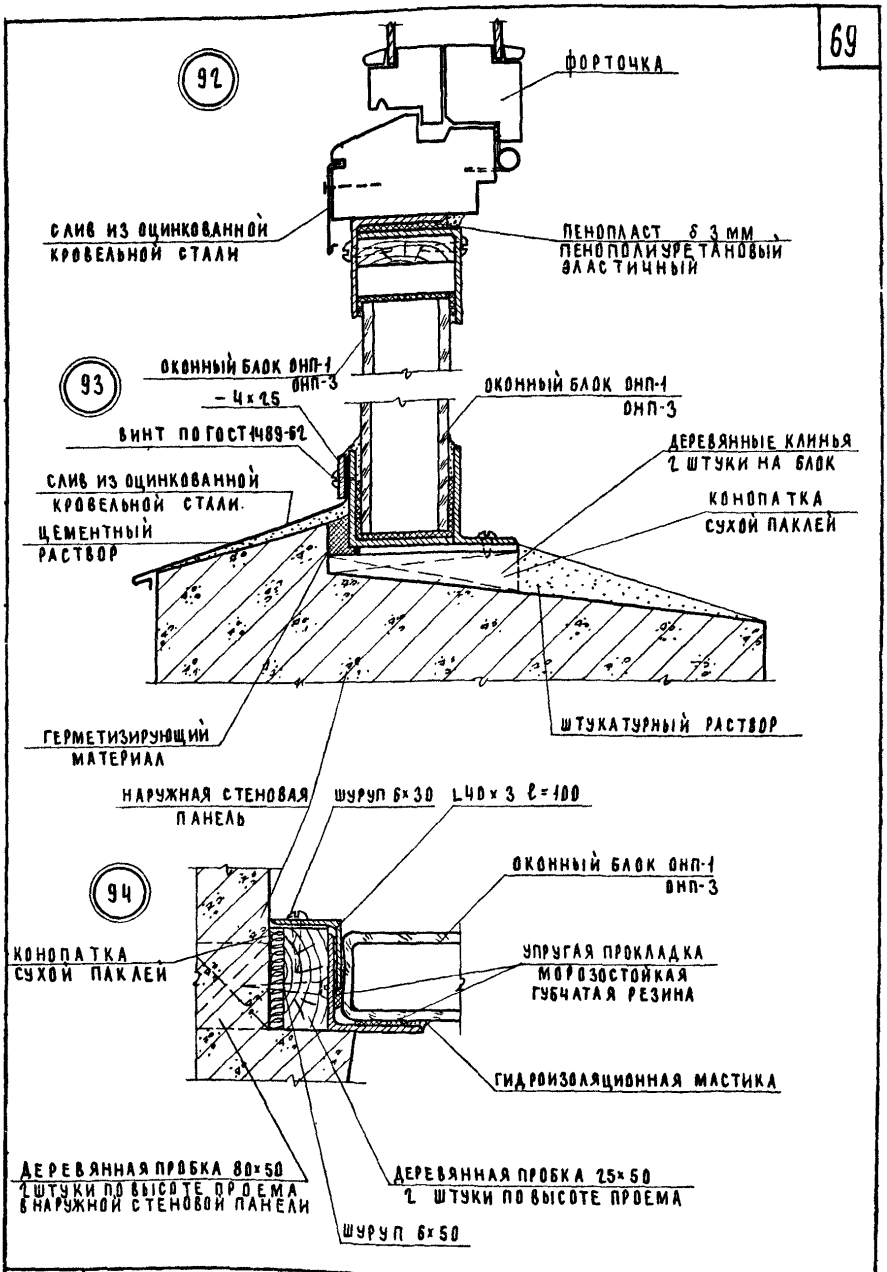

ТД 1972 г.	Детали 92, 93, 94.	Серия 2.230-1	Выпуск 6	Лист 58

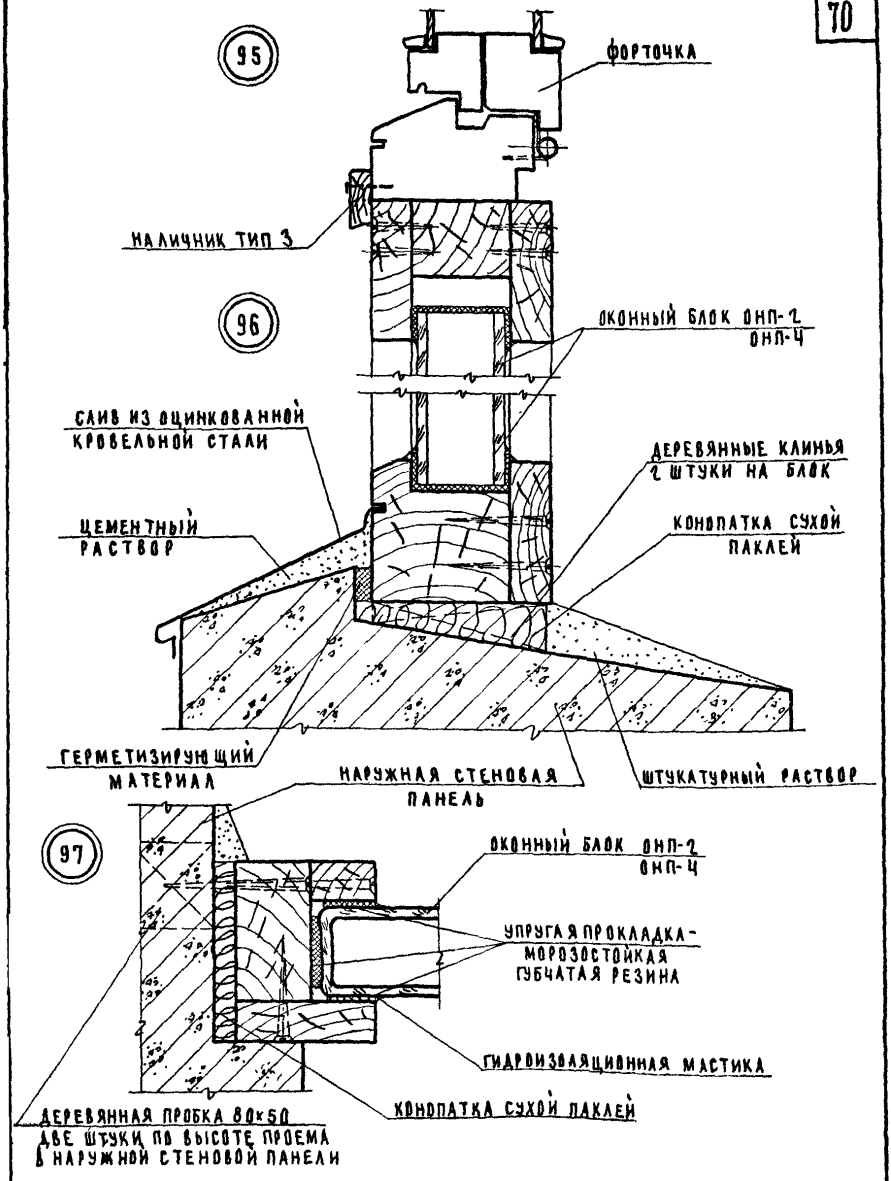

ТД	Детали 95, 96, 97.	Серия 1.130-1	
1972 г.		Выпуск 6	Лист 59

Марка	Эскиз, сечение	Длина мм.	Масса, кг.	ГОСТ
1	2	3	4	5
ММ-1	L 110×70×6.5	80	0.72	8510-57
ММ-2	L 75×50×5	80	0.39	8510-57
ММ-3	ф 10	110	0.086	5781-61
ММ-4	ф 10 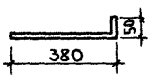	350	0.28	5781-61
ММ-5	L 50×4	100	0.3	8509-57

ТД

Таблица монтажных элементов.

Серия 2.230-1

Выпуск 6 | Лист 60

1972г.

gost.e-ecolog.ru