ГОСУДАРСТВЕННЫЙ КОМИТЕТ ПО ГРАЖДАНСКОМУ СТРОИТЕЛЬСТВУ И АРХИТЕКТУРЕ
ПРИ ГОССТРОЕ СССР

ТИПОВЫЕ КОНСТРУКЦИИ И ДЕТАЛИ ЗДАНИЙ И СООРУЖЕНИЙ

СЕРИЯ 2.230-1

ДЕТАЛИ СТЕН И ПЕРЕГОРОДОК ОБЩЕСТВЕННЫХ ЗДАНИЙ

ВЫПУСК 5

ПЕРЕГОРОДКИ ИЗ МЕЛКОШТУЧНЫХ МАТЕРИАЛОВ ГИПСОБЕТОННЫЕ И СТОЛЯРНЫЕ

12297
ЦЕНА

Отпускная цена
на момент реализации
указана в счет-накладной

НАСТОЯЩАЯ ПРОЕКТНАЯ ДОКУМЕНТАЦИЯ МОЖЕТ БЫТЬ ИСПОЛЬЗОВАНА ТОЛЬКО В КАЧЕСТВЕ СПРАВОЧНОГО МАТЕРИАЛА ПРИ РАЗРАБОТКЕ КОНКРЕТНОГО ПРОЕКТА (ОСНОВАНИЕ- ПИСЬМО ГОССТРОЯ РОССИИ ОТ 17.03.99 № 5-11/30)

gost.e-ecolog.ru

ГОСУДАРСТВЕННЫЙ КОМИТЕТ ПО ГРАЖДАНСКОМУ СТРОИТЕЛЬСТВУ И АРХИТЕКТУРЕ
ПРИ ГОССТРОЕ СССР

ТИПОВЫЕ КОНСТРУКЦИИ И ДЕТАЛИ ЗДАНИЙ И СООРУЖЕНИЙ

СЕРИЯ 2.230-1

ДЕТАЛИ СТЕН И ПЕРЕГОРОДОК ОБЩЕСТВЕННЫХ ЗДАНИЙ

ВЫПУСК 5

ПЕРЕГОРОДКИ ИЗ МЕЛКОШТУЧНЫХ МАТЕРИАЛОВ, ГИПСОБЕТОННЫЕ И СТОЛЯРНЫЕ

ЦНИИЭП
учебных зданий

Утверждены и введены в действие
Госгражданстроем
с 1 июня 1973 г.
Приказ №72 от 2 апреля 1973 г.

Зам. дир. ин-та	Кумпан
Гл. инж. ин-та	Ляхович
Нач. отдела	Греков
Гл. инж. отд.	Комаров
Рук. группы	Мадоян

ЦНИИЭП
учебных зданий
г. Москва

12297 2

Пров. Жарл 4.6.85 г. Кор. Ефремов

Введение.

Настоящая работа выполнена на основе современного опыта типового проектирования и строительства с систематизацией имеющихся и внедряемых новых конструктивных решений и типизацией конструктивных деталей и узлов. Все эти материалы обобщены в альбомы типовых деталей, обязательных для применения в типовом и индивидуальном проектировании общественных зданий массового строительства.

Альбомы типовых деталей призваны способствовать внедрению в практику массового строительства лучших и наиболее экономичных технических решений сопряжений и конструктивных элементов, способствовать сокращению количества индивидуальных изделий, снижению трудоемкости, сроков и стоимости проектных работ.

Настоящий альбом не является нормативным документом для проектирования и представляет собой рабочие чертежи типовых деталей (сопряжений) конструкций. Ссылка на рабочие чертежи данного альбома заменит необходимость разработки их в каждом конкретном проекте.

Отзывы, замечания и предложения по разработанным типовым деталям направлять по адресу: 127434, Москва, И-434, Дмитровское шоссе, д.9, корп. А, ЦНИИЭП учебных зданий.

ЦНИИЭП учебных зданий г. Москва.
Гл.инж. н-та А.Дяхович
Нач. отдела В.Греков
Рук. гр. инж. О.Мкртчян
подп.

пров
12297 3

	Лист	Стр.
Введение		2
Содержание.	С1-С3	3-5
Пояснительная записка	П1-П5	5-10
Маркировка деталей примыкания кирпичных, шлакобетонных и гипсовых перегородок к несущим элементам зданий на фрагментах фасадов и планов	1	11
Маркировка деталей примыкания столярных перегородок к несущим элементам зданий на фрагментах фасадов и планов.	2	12
Маркировка деталей примыкания перегородок из стеклоблоков к несущим элементам зданий на фрагментах фасадов и планов	3	13
Маркировка деталей сопряжения перегородок в стык на фрагментах фасадов и планов.	4	14
Маркировка деталей углового сопряжения перегородок на фрагментах фасадов и планов.	5	15
Маркировка деталей таврового сопряжения перегородок на фрагментах фасадов и планов.	6;7	16,17
Маркировка деталей крестообразного и углового сопряжения перегородок и примыкания перегородок к оконным блокам на фрагментах фасадов и планов.	8	18
Примыкание перегородок к полу		
Детали 1-6	9	19
Примыкание перегородок к ж/б колонне, диафрагме жесткости, наружной стеновой панели		
Деталь 7	10	20
Деталь 8	11	21
Детали 9-10	12	22
Детали 12,13	13	23
Примыкание перегородок к кирпичной стене к столбу.		
Деталь 14	14	24
Деталь 15	15	25
Детали 16-18	16	26
Примыкание перегородок к потолку		

ГИП		
Нач. отдела	А. Ляхович	
Рук. группы	В. Грехов	
	О. Мадоян	

ЦНИИЭП учебных зданий г. Москва

ТД 1972

Содержание.

Серия 2.230-1

Выпуск 5 | Лист С1

	Лист.	Стр
Детали 19,20	17	27
Детали 21,22	18	28
Детали 23,24	19	29
Детали 25,26	20	30
Деталь 27	21	31
Примыкание перегородок к ригелю или прогону		
Деталь 28	21	31
Детали 29,30	22	32
Детали 31,32	23	33
Сопряжение перегородок в стык.		
Детали 33,34,35	24	34
Детали 36,37	25	35
Детали 38,39	26	36
Детали 40-43	27	37
Деталь 44	28	38
Угловое сопряжение перегородок		
Деталь 45	28	38
Детали 46,47	29	39
Детали 48,49	30	40
Детали 50,51	31	41
Детали 52,53	32	42
Детали 54-56	33	43
Тавровое сопряжение перегородок		
Деталь 57	34	44

ЦНИИЭП учебных зданий г. Москва.

Гл. инж. инст. — подп. — А. Ляхович
Нач. отдела — " — В. Греков
Рук. группы — " — О. Мадоян

ТД 1972г

содержание.

серия 2.230-1

Выпуск 5 | Лист С2

пров Жаров 22. 3. 90г Кон Корнеева

12297 5

	Лист	Стр.
Детали 58,59	35	45
Детали 60,61	36	46
Детали 62,63	37	47
Детали 64-67	38	48
Детали 68-69	39	49
Детали 70-71	40	50
Детали 72,73	41	51
Деталь 74	42	52
Детали 75,76	43	53
Крестообразное сопряжение перегородок.		
Детали 77,78	44	54
Примыкание перегородок к оконным блокам		
Детали 79-84	45	55
Детали 85-89	46	56
Монтажные металлические детали.	47-49	57-59

Гл. инж. инст	подп	А. Ляхович
Нач отдела	"	В. Греков
Рук группы	"	О. Мадоян

ЦНИИЭП учебных зданий г Москва.

ТД 1972 г.

Содержание

Серия 2 230-1

Выпуск 5

Лист С3

Пров: Жаря 22.3.90г Кон Корнеева

12297 6

ПОЯСНИТЕЛЬНАЯ ЗАПИСКА

Данный альбом рабочих чертежей содержит типовые детали сопряжения мелкоштучных и столярных перегородок общественных зданий каркасной конструкции и со стенами из кирпича, а также дополнительные детали крупнопанельных гипсобетонных перегородок для общественных зданий со стенами из кирпича для обычных условий строительства Допускается применять типовые детали и для других условий строительства, не требующих специально оговоренных конструктивных решений и правил производства работ по устройству перегородок.

Альбом чертежей серии 2 230-1, выпуск 5 является продолжением и развитием серии 2 230-1 „Детали стен и перегородок общественных зданий", выпуск 2 „Крупнопанельные перегородки и каркасно-панельных зданий" и серии 2.130-1 " Детали стен и перегородок жилых зданий", выпуск 8 " перегородки", в которых типовые детали разработаны для крупнопанельных перегородок.

При проектировании и строительстве крупнопанельных перегородок в общественных зданиях следует принимать типовые детали по рабочим чертежам указанных выше альбомов со ссылкой в проекте на соответствующую серию и номер выпуска альбома.

При ссылке на типовые детали крупнопанельных перегородок рабочие чертежи их должны быть разработаны при проектировании в соответствии с СНиП I-В.6-62 и приложены к проекту.

Выбор материала и типа перегородок, подбор соответствующих им типовых деталей для зданий различного назначения и долговечности надлежит производить с учетом указаний соответствующих глав СНиП, а также СНиП П-А, 5-70 и СНиП П-А.7-71.

На листах 1-8 дана маркировка типовых деталей на фрагментах фасадов и планов перегородок. Приведенные чертежи не являются рабочими чертежами планировочных решений и служат только для примера маркировки и удобства подбора деталей. На маркировочных чертежах для каждой группы типовых деталей с одинаковым конструктивно-планировочным решением примыкания (сопряжения) перегородок даны примечания, объясняющие различие деталей в зависимости от материала стыкуемых перегородок

Гл. инж. и-та	подп	А. Ляхович
Нач отдела	"	В. Греков
Рук. гр. инж	"	О. Мадоян

ЦНИИЭП учебных зданий г. Москва.

ТД 1972 г.	Пояснительная записка	Серия 2 230-1	
		Выпуск 5	Лист

Конструкции перегородок с указанием предела огнестойкости и группы возгораемости приведены в следующей таблице:

№№ п.п.	Наименование конструкций	Толщина в см	Предел огнестойкости в часах	Группа возгораемости	Номера типовых деталей
1	2	3	4	5	6
1.	Перегородка из глиняного обыкновенного кирпича по ГОСТ 530-54 оштукатуренная с 2-х сторон	16	3.4	несгораемая	ТД 1,7, 14,19,21, 29.
		22	5.0	„—„	ТД 87,86.
2.	Перегородка из шлакобетонных камней по ГОСТ 6828-54 оштукатуренная с 2-х сторон.	12	1.5	„—„	ТД 1,7,14 19, 21, 29, 57, 74.
3.	Перегородка из гипсовых плит по ГОСТ 6428-52	8	2.2	„—„	ТД 2,8,15 23, 24, 30, 46, 47, 57, 70, 74, 77
		10	2.7	„—„	
4.	Перегородка из гипсобетонных панелей по ГОСТ 9574--71 сдвоенная.	16	5.0	„—„	ТД 11, 27, 28
5.	Перегородка из гипсобетонных панелей по ГОСТ 9574--71 сдвоенная с воздушным зазором	26	5.0	„—„	ТД 89.
6.	Перегородка из блоков стеклянных пустотелых по ГОСТ 9272-66.	6	0.25	„—„	ТД 4-6. 12, 13, 18, 25, 26, 32, 36, 37, 40, 41, 44, 45, 50, 51, 62 63, 72, 73.
		9.8			
7.	Перегородка глухая столярная	4	—	сгораемая	ТД 3.

Гл. инж. и-тя	подп	А. Ляхович
Нач. отдела	„	Б. Гриков
Рук. гр. инж.	„	О. Мкадзян

ЦНИИЭП учебных зданий г. Москва.

ТД 1972

Пояснительная записка.

Серия 2.230-1

Выпуск 5 | Лист П2

кроб: Шафл 22.3 90г Кон Корнеева

1	2	3	4	5	6
8.	Перегородка столярная остекленная	0.4	–	сгораемая	ТД 9, 10, 16 17, 20, 22, 31, 33-35, 38, 39 42, 43, 48, 49 52, 53, 54-56 58, 59, 60, 61 64-69, 71, 75 76, 78.
9.	Перегородочная вставка	4.5 8.0	0.5	трудно-сгораемая	ТД 79-85, 88.

Для каждого конструктивно-планировочного решения примыкания (сопряжения) перегородок типовые детали в альбоме расположены в определенной последовательности по материалу перегородки: кирпичные, шлакобетонные, крупнопанельные, гипсобетонные, гипсовые, столярные и перегородки из стеклоблоков. Рабочие чертежи типовых деталей даны на листах 9-46.

На листах 47-49 альбома приведены рабочие чертежи монтажных изделий, применяемых в разработанных деталях и узлах. Монтажные марки изделий, их количество и вес необходимо включить в спецификацию к проекту.

В данный выпуск вошли наиболее распространенные в массовом индустриальном строительстве типовые детали сопряжения, крепления и заделки стыков перегородок из мелкоштучных материалов, панельных гипсобетонных и столярных перегородок. При этом предусматривается, что столярные перегородки изготавливаются по чертежам конкретного проекта и в собранном виде поступают на стройку для монтажа их в здании.

В разработанных типовых деталях крепления монтажных металлических изделий „ММ" к стенам, колоннам, ригелям каркасных зданий и прогонам кирпичных зданий предусмотрено выполнять пристрелкой дюбелями в соответствии с требованиями „Инструкции по применению строительно-монтажных пистолетов на монтажных и специальных работах" МСН 202-69 / ММСС СССР.

Крепление „ММ" к плитам перекрытия решено при помощи гвоздей забиваемых в деревянные антисептированные пробки, установленные в

Гл. инж. и-та	подп	А. Ляхович
Нач отдела	"	В. Греков
Рук. гр. инж.	"	О. Мадоян

ЦНИИЭП учебных зданий г. Москва

ТД 1972	Пояснительная записка.	Серия 2.230-1	
		Выпуск 5	Лист П3

просверленные гнезда или при помощи анкерных болтов, пропускаемых через просверленные отверстия плит перекрытия или в швы между плитами.

Крепление перегородок к кирпичным стенам осуществлено при помощи ершей, забиваемых в антисептированные деревянные пробки (допускается забивка ершей в швы кирпичной кладки).

К панелям перекрытия перегородки крепить через 1,5 м. по длине. По вертикали перегородки высотой до 3,1 м. крепить в двух уровнях: на расстоянии 0.75 м. от пола и от потолка, а для перегородок высотой более 3,4 м. дополнительно устраивать третье крепление на середине высоты.

Перегородки из стеклоблоков должны выполняться в соответствии с „Инструкцией по проектированию и устройству стеколожелезобетонных ограждений из стеклянных пустотелых блоков", разработанной ЦНИИЭП учебных зданий, 1971 г.

В местах крепления мелкоштучных перегородок предусмотрено местное армирование каркасами (кирпичные, шлакобетонные перегородки) или отдельными стержнями (гипсовые перегородки и из стеклоблоков). Вопрос сплошного армирования самих перегородок, в зависимости от их несущей способности, решается в соответствии с указаниями конкретных проектов зданий.

Металлические монтажные элементы „ММ" перед установкой должны быть очищены от ржавчины и грязи и окрашены масляной краской за два раза.

Для скрытого размещения монтажных элементов „ММ" в гипсовых перегородках предусматривать пазы глубиной 10 мм, а в столярных 5 мм. (для крепления скобы) и 10 мм (для крепления ершами). После установки „ММ" пазы необходимо зашпаклевать.

Места сопряжения мелкоштучных перегородок между собой и примыкания к стенам после заделки швов оклеивать полосой ткани согласно чертежам типовых деталей.

Перегородки кирпичные, шлакобетонные, гипсовые и из стеклоблоков устанавливать на междуэтажные плиты перекрытий (бетонный подстилающий слой на грунте) по слою цементного раствора марки 50.

При возведении кирпичных и шлакобетонных перегородок в местах сопряжения их с другими перегородками закладывать антисептированные деревянные пробки не менее двух или трех в зависимости от высоты

Гл. инж. и-та	Подп.	А. Ляхович
Нач. отдела	„	В. Греков
Рук. гр. инж.	„	О. Мадоян

ЦНИИЭП учебных зданий г. Москва.

ТД 1972 г.

Пояснительная записка.

Серия 2 230-1

Выпуск 5 | Лист П4

12297 10

прв Жаев 22.3.90 г Кон Корнеева

перегородки.

Столярные перегородки монтировать на „чистый пол" и прибивать гвоздями к установленным деревянным пробкам, к деревянному полу или к гвоздимому основанию пола.

Перегородки из стеклоблоков крепить к потолку через обойму из металлического швеллера, при этом одна из полок в конце швеллера должна иметь вырез длиной 250мм. для установки верхнего ряда кладки. Конопатку потолочного шва вести по чертежам типовых деталей.

При разработке проектов с применением чертежей типовых деталей на чертежах проекта делать ссылку на марку детали по следующему образцу:



в числителе указан номер серии

в знаменателе: первое число — номер выпуска данной серии, второе число — номер типовой детали.

Обозначение типовых деталей на чертежах проектов, в отличие от прочих деталей, обводятся двойным кружком

В проекте или серии проектов составляется сводная спецификация применяемых типовых деталей

В данном альбоме приняты следующие условные обозначения:

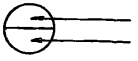

№ типовой детали

№ листа

Гл. инж. и-та	подп.	А. Ляхович
Нач. отдела	"	В. Греков
Рук. гр. инж.	"	О. Мадоян

ЦНИИЭП учебных зданий г. Москва.

ТД 1972 г.	Пояснительная записка	Серия 2 230-1	
		Выпуск 5	Лист П5

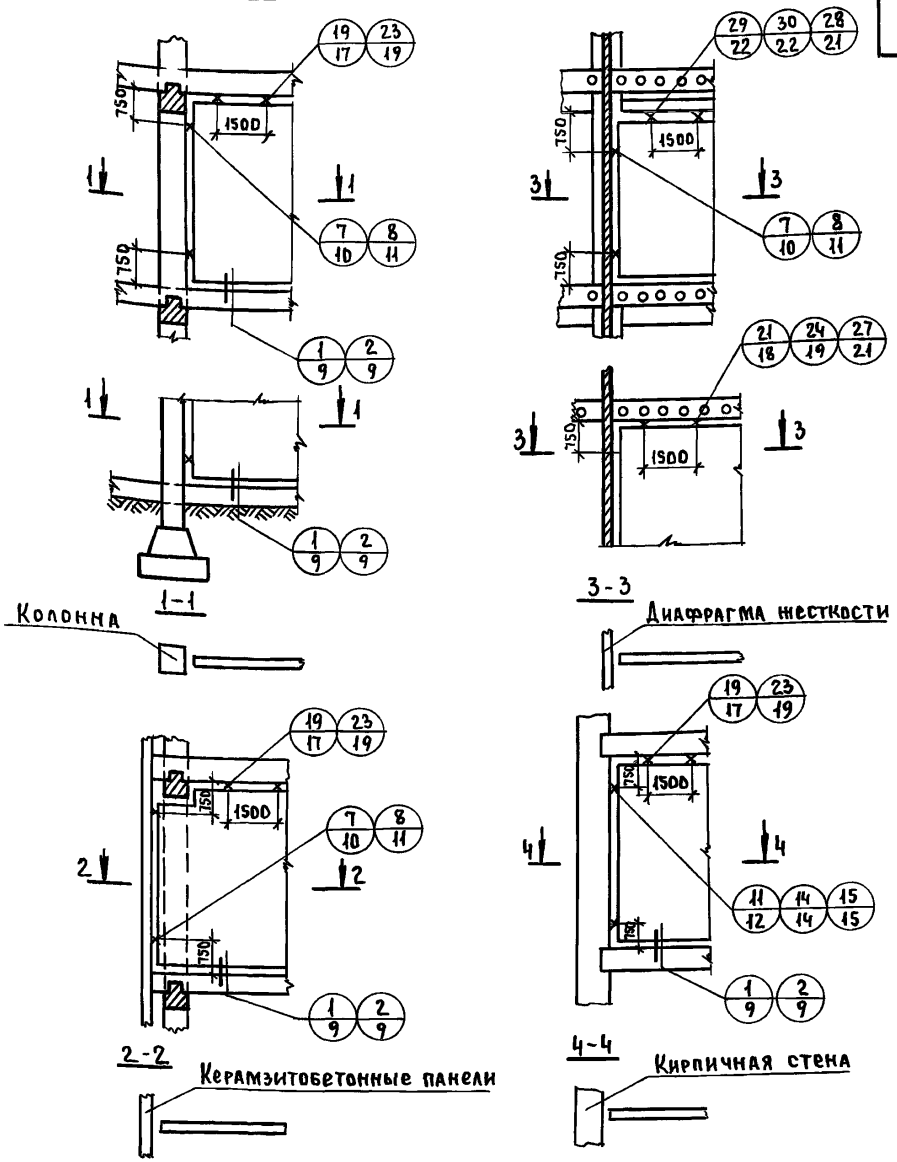

Примечания:

ТД 1, 7, 14, 19, 21, 29 - для кирпичных, шлакобетонных ТД 2, 8, 15, 23, 24, 30 - для гипсовых перегородок, ТД 11, 27, 28 - для двухслойных перегородок из гипсобетонных панелей.

ТД 1972г	Маркировка деталей примыкания кирпичных, шлакобетонных и гипсовых перегородок к несущим элементам зданий на фрагментах фасадов и планов	Серия 2.230-1	
		Выпуск 5	Лист 1

Гл. инж. ин-та | подпись | Ляхович | Ст. техник | подпись | Назризкая | Согласовано: | Дата
Нач. отдела | " | Греков | Проверил | " | Мадоян | | Инвент №
Гл. инж. отд. | " | Комаров | Копиров. | " | Алферова | | Взамен:
Рук. груп. ин. | " | Мадоян

ЦНИИЭП учебных зданий г. Москва

Пров [signature] 28.10.91г Коп. Петрук 12297 12

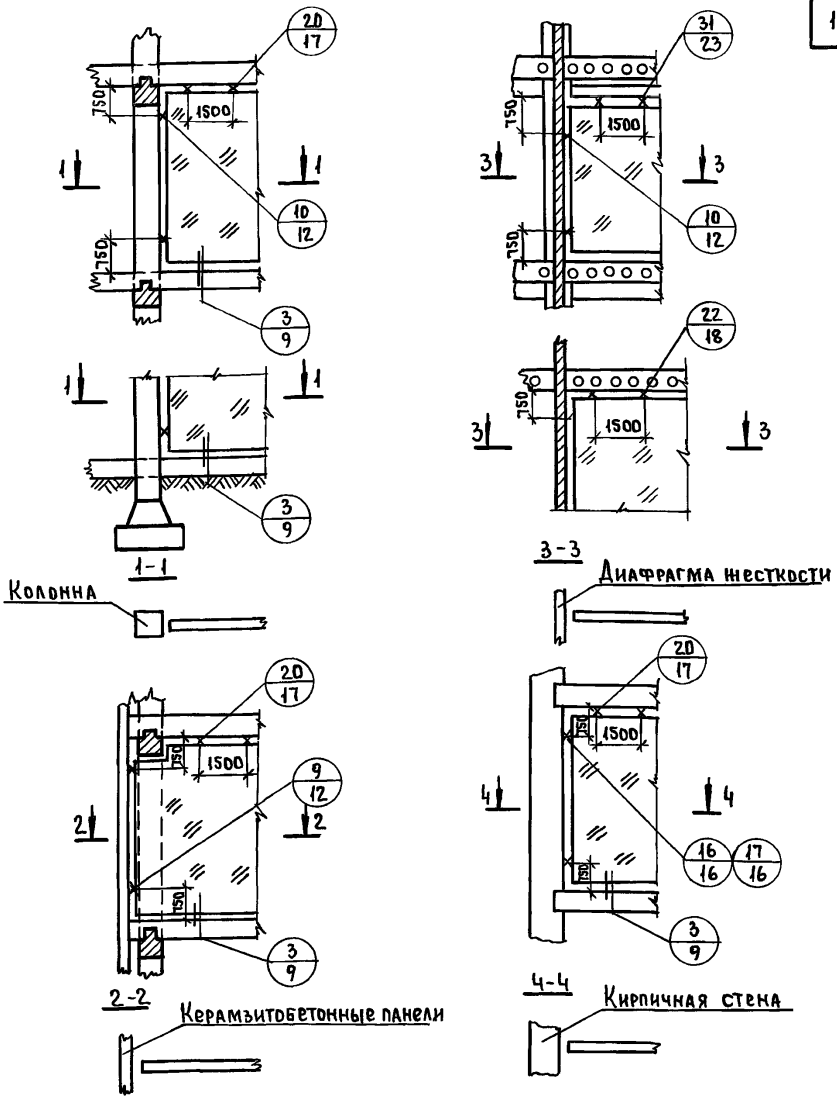

Примечания:

ТД 10,16 - для примыкания (без гидроизоляции) к внутренней стене.
ТД 9,17 - для примыкания (с гидроизоляцией) к наружной стене.

Гл. инж. и-та	подпись	Ляхович	Ст. техник	подпись	Назрицкая	Согласовано	Дата
Нач. отдела	"	Греков	Проверил	"	Мадоян		Инвент. №
Гл. инж. отд.	"	Комаров	Копировал	"	Алферова		Взамен
Рук. груп инж.	"	Мадоян					

ЦНИИЭП учебных зданий г. Москва

ТД 1972г.	Маркировка деталей примыкания столярных перегородок к несущим элементам зданий на фрагментах фасадов и планов	Серия 2.230-1	
		Выпуск 5	Лист 2

Пров 28 10 91г Коп. Петрук 12297 13

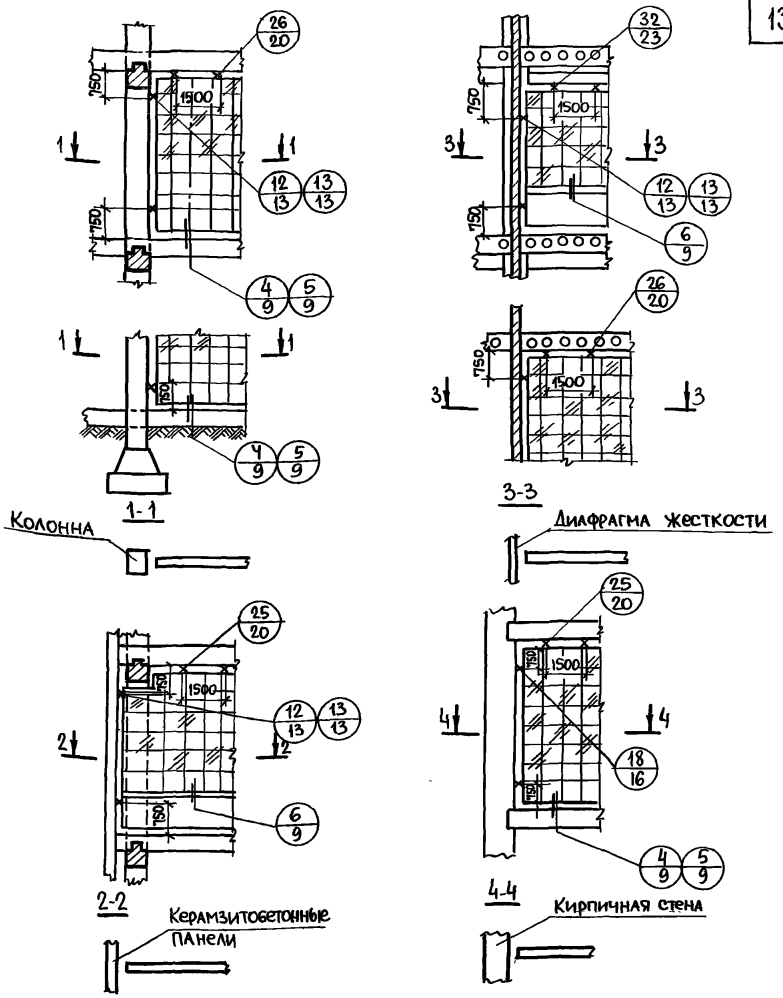

Примечания:

ТД4-для перегородки установленной на бетонном основании.
ТД5-для перегородки установленной на деревянном брусе.
ТД13-для перегородки в металлической обвязке.
ТД12-для перегородки без обвязки.

ТД 1972г.	Маркировка деталей примыкания перегородок из стеклоблоков к несущим элементам зданий на фрагментах фасадов и планов.	Серия 2.230-1	
		Выпуск 5	Лист 3

Согласовано:

Гл.инж.и-та	"	А.Ляхович	Техник	"	М.Назрицкая
Нач.отдела	"	В.Греков	Проверил	"	О.Мадоян
Гл.инж.отд.	"	В.Комаров	Копировал		В.Жарова
Рук.группы	"	Н.Лисовский			

Дата
Инвент. №
Взамен:

ЦНИИЭП учебных зданий г. Москва

Пров. Станковец Копир. Ерамтова
21-VII-81.

12297 14

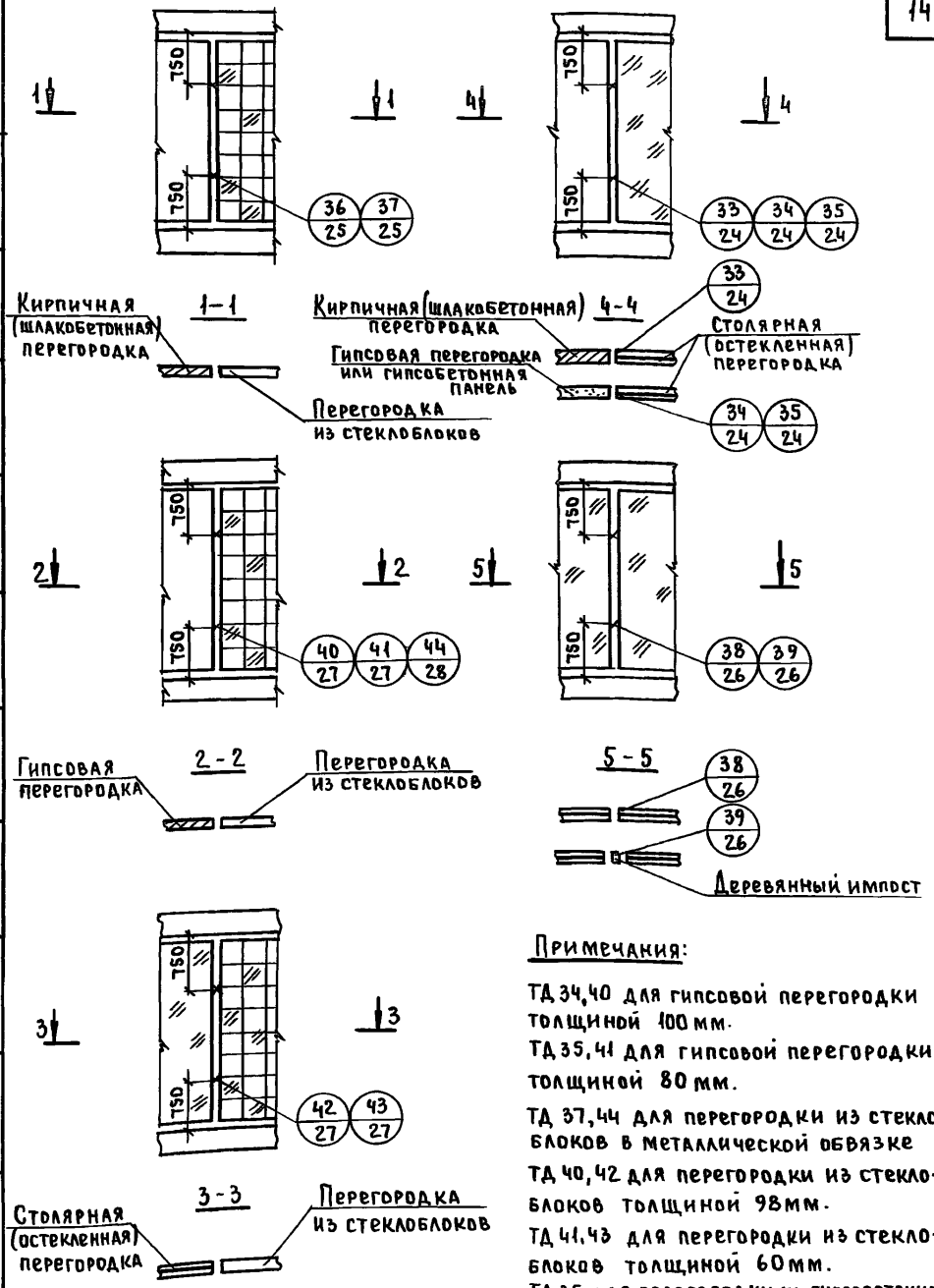

Примечания:

ТД 34,40 для гипсовой перегородки толщиной 100 мм.

ТД 35,41 для гипсовой перегородки толщиной 80 мм.

ТД 37,44 для перегородки из стеклоблоков в металлической обвязке

ТД 40,42 для перегородки из стеклоблоков толщиной 98 мм.

ТД 41,43 для перегородки из стеклоблоков толщиной 60 мм.

ТД 35 для перегородки из гипсобетонной однослойной панели.

Гл. инж. и-та	подпись	Ляхович	Чертежник	подпись	Срибная	Согласовано	Дата
Нач. отдела	"	Греков	Проверил	"	Мадоян		Инвент №
Гл. инж. отд.	"	Комаров	Копировал	"	Алферова		Взамен
Рук. груп. инж.	"	Мадоян					

ЦНИИЭП учебных зданий г. Москва

ТД 1972 г.	Маркировка деталей сопряжения перегородок в стык на фрагментах фасадов и планов.	Серия 2.230-1	
		Выпуск 5	Лист 4

Пров. 28 10 91г Коп. Петрук 12297 15

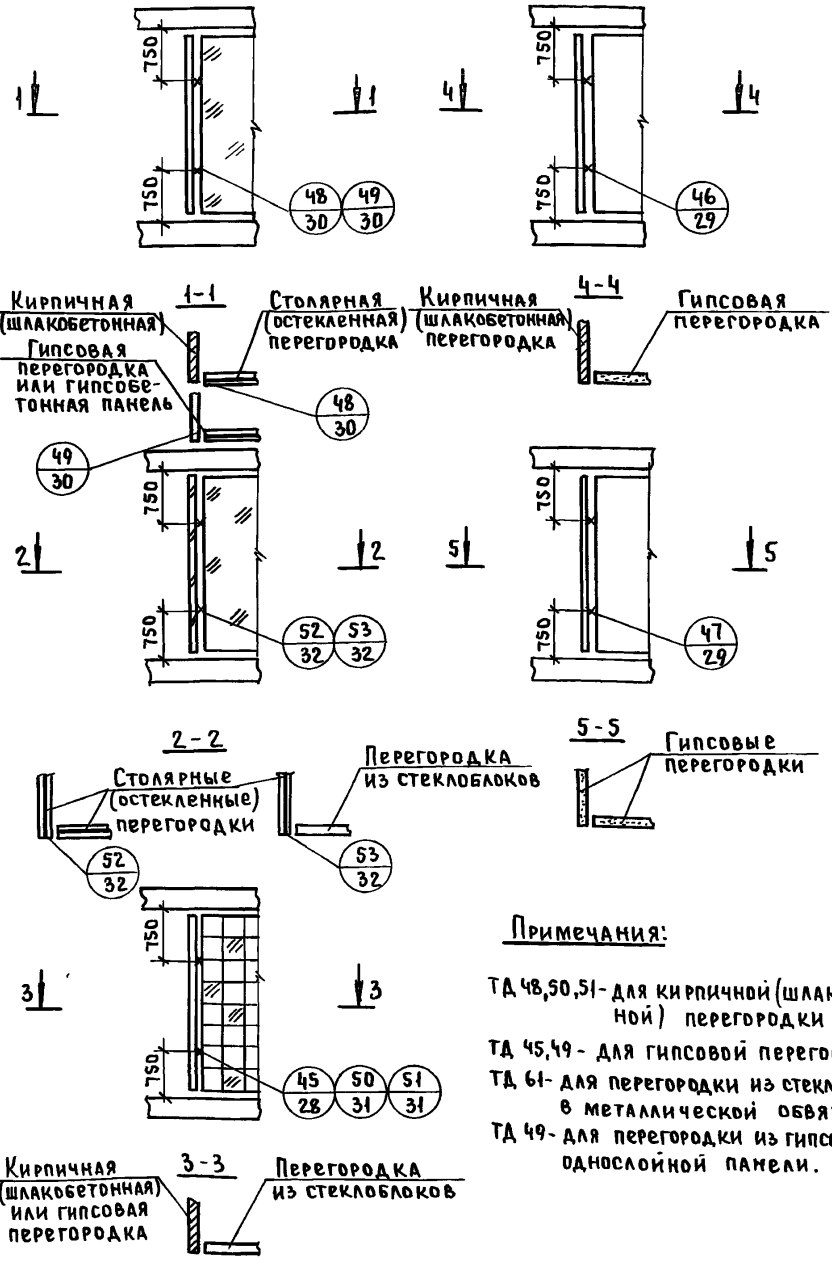

Примечания:

ТД 48,50,51 - для кирпичной (шлакобетонной) перегородки

ТД 45,49 - для гипсовой перегородки

ТД 61 - для перегородки из стеклоблоков в металлической обвязке

ТД 49 - для перегородки из гипсобетонной однослойной панели.

ЦНИИЭП учебных зданий г. Москва	ТД 1972г.	Маркировка деталей углового сопряжения перегородок на фрагментах фасадов и планов		Серия 2.230-1	
				Выпуск 5	Лист 5

Гл. инж. п-та Ляхович
Нач. отдела Греков
Гл. инж. от-а Комаров
Рук. груп. инж. Мадоян
Подпись
Чертежник
Проверил Копиров.
Срибная Мадоян
Алферова
Согласовано:
Дата
Инвент. №
Взамен

Пров. 28 10 91г. Кап. Петрук

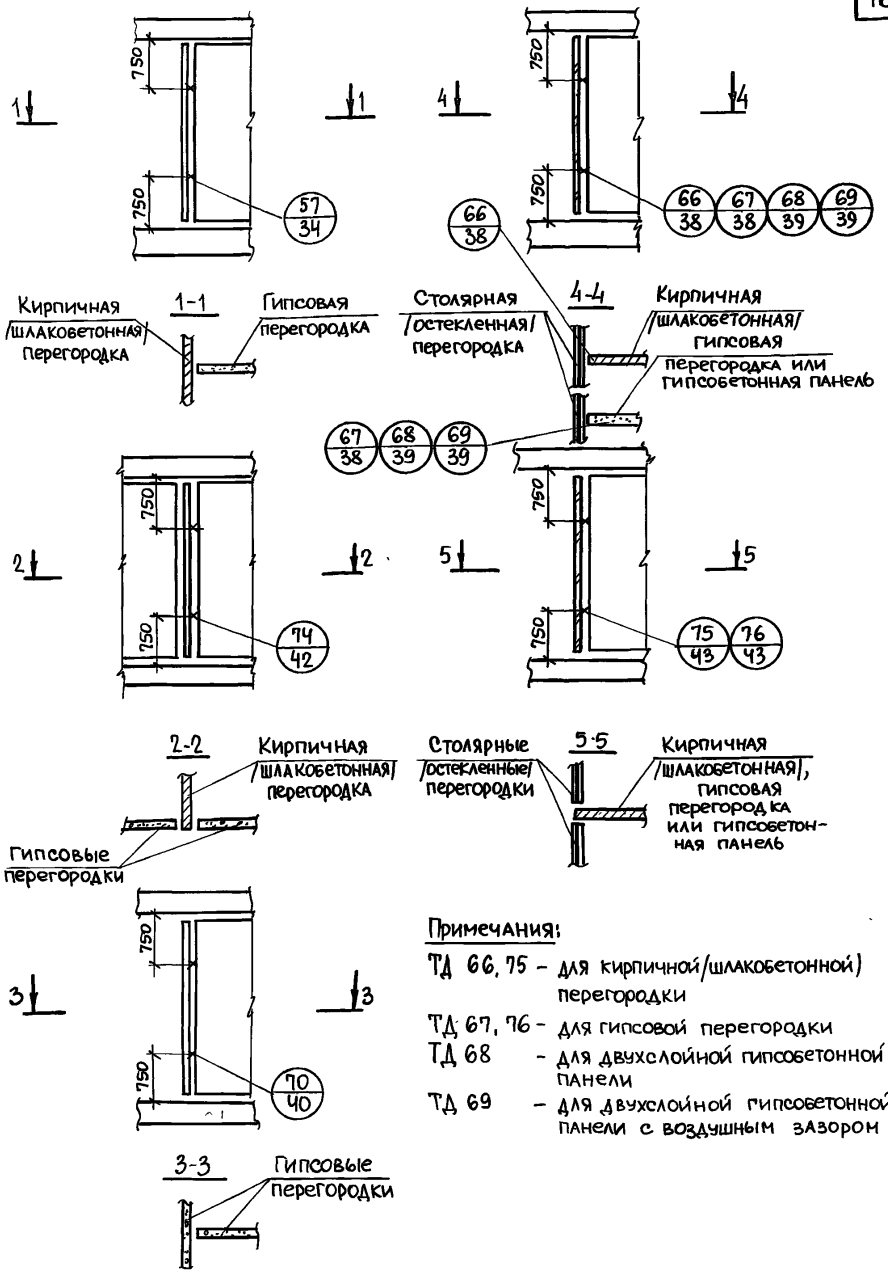

Примечания:

ТД 66, 75 – для кирпичной/шлакобетонной) перегородки

ТД 67, 76 – для гипсовой перегородки

ТД 68 – для двухслойной гипсобетонной панели

ТД 69 – для двухслойной гипсобетонной панели с воздушным зазором

Гл. инж. и-та	"	А. Ляхович	Чертежник
Нач. отдела	"	В. Греков	Проверил
Гл. инж. отд.	"	В. Комаров	Копировал
Рук. группы	"	Н. Лисовский	

Согласовано

Дата

Инвент. №

Взамен:

ЦНИИЭП учебных зданий г. Москва

ТД	Маркировка деталей таврового сопряжения перегородок на фрагментах фасадов и планов.	Серия 2.230-1	
1972г.		Выпуск 5	Лист 6

Пров. [signature] 21-VII-81г Копир. [signature]

12297 17

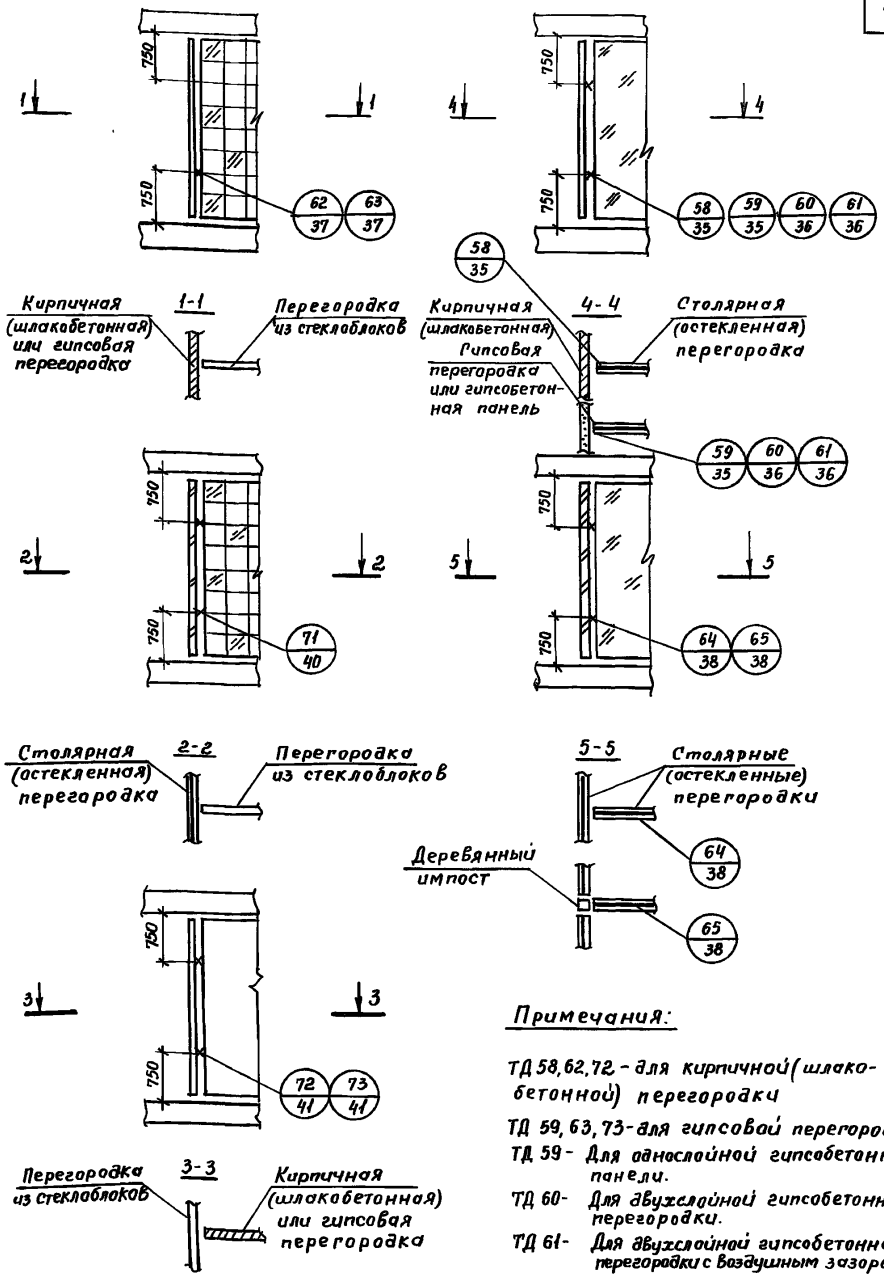

Примечания:

ТД 58, 62, 72 - для кирпичной (шлакобетонной) перегородки

ТД 59, 63, 73 - для гипсовой перегородки

ТД 59 - Для однослойной гипсобетонной панели.

ТД 60 - Для двухслойной гипсобетонной перегородки.

ТД 61 - Для двухслойной гипсобетонной перегородки с воздушным зазором

Дата			
Инвент №			
Взамен			
Согласовано			
Срибная	Мадоян		
Чертежник	Проверил		
Ляхович	Греков	Комаров	Мадоян
Гл инж и-та	Нач отдела	Гл. инж отд	Рук груп. инж

ЦНИИЭП учебных зданий г Москва

ТД 1972 г	Маркировка деталей таврового сопряжения перегородок на фрагментах фасадов и планов	Серия 2 230-1	
		Выпуск 5	Лист 7

Пров [illegible] 28 10 91 г Коп Фр

12297 18

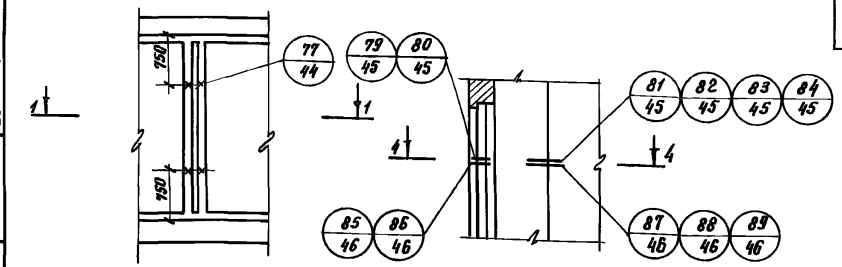

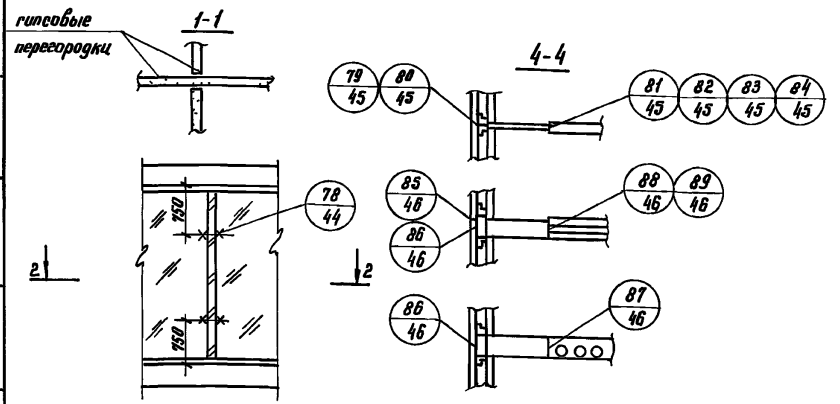

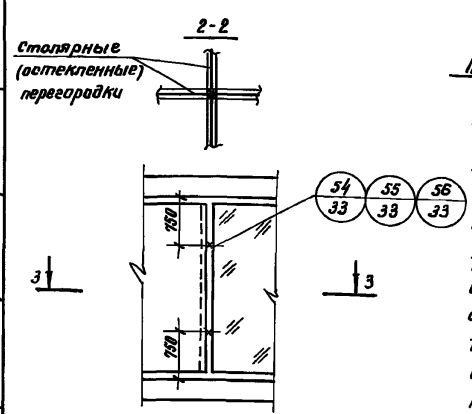

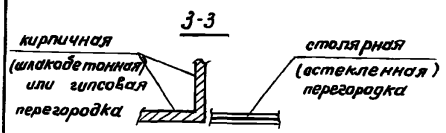

Примечания:

ТД 54- для кирпичной (шлакобетонной) перегородки

ТД 55 - для гипсовой перегородки

ТД 79,80- примыкание перегородочной вставки с малой звукоизоляцией к оконному блоку.

ТД 81-84- сопряжение в стык перегородочной вставки с малой звукоизоляцией с мелкоштучными перегородками.

ТД 85, 86 - примыкание перегородочной вставки с повышенной звукоизоляцией к оконному блоку.

ТД 87- сопряжение в стык перегородочной вставки с повышенной звукоизоляцией с вентиляционным блоком.

ТД 88, 89- сопряжение в стык перегородочной вставки с повышенной звукоизоляцией с двухслойной гипсовой перегородкой.

Дата.	Инвент №	Взамен:	
Согласовано:			
Срибная	Мадоян		
Лязович	Греков	Комаров	Мадоян
чертежник	проверил		
Гл. инж. и-та	Нач. отдела	Гл. инж. отд	Рук. груп. инж

ЦНИИЭП учебных зданий г. Москва

ТД	Маркировка деталей крестообразного и углового сопряжения перегородок и примыкания перегородок к оконным блокам на фрагментах фасадов и планов.	серия 2 230-1	
1972г		Выпуск 5	Лист 8

12297 19

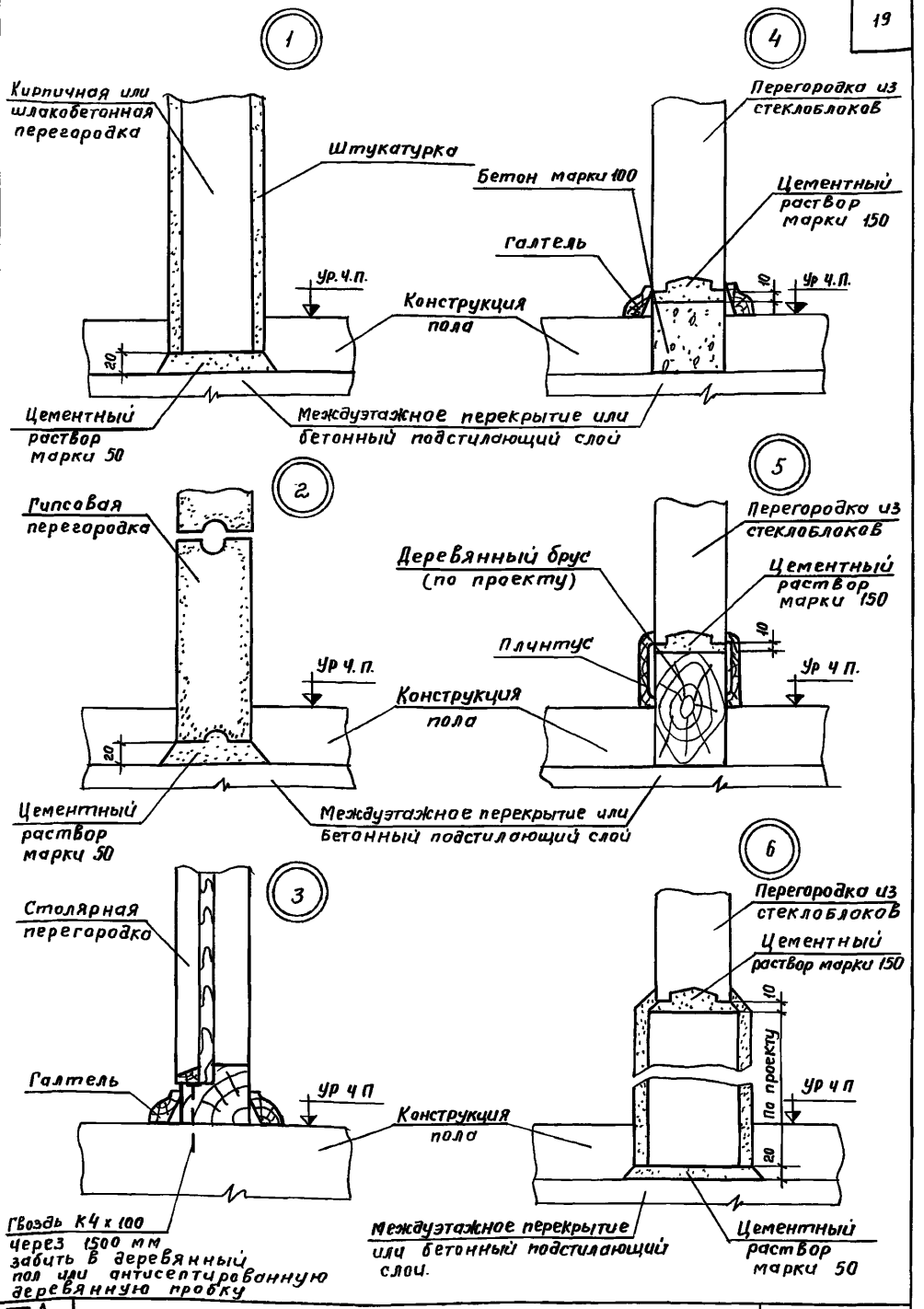

Согласовано:			
Горшкова	Мадоян		
Техник	Проверил		
Ляхович	Греков	Комаров	Мадоян
Гл инж. ин-та	Нач отдела	Гл инж. отд	Рук группы

ЦНИИЭП учебных зданий г. Москва

ТД 1972 г	Детали 1-6	Серия 2 230-1	
		Выпуск 5	Лист 9

Пров Мая 28 10 91 Кон Фр 12297 20

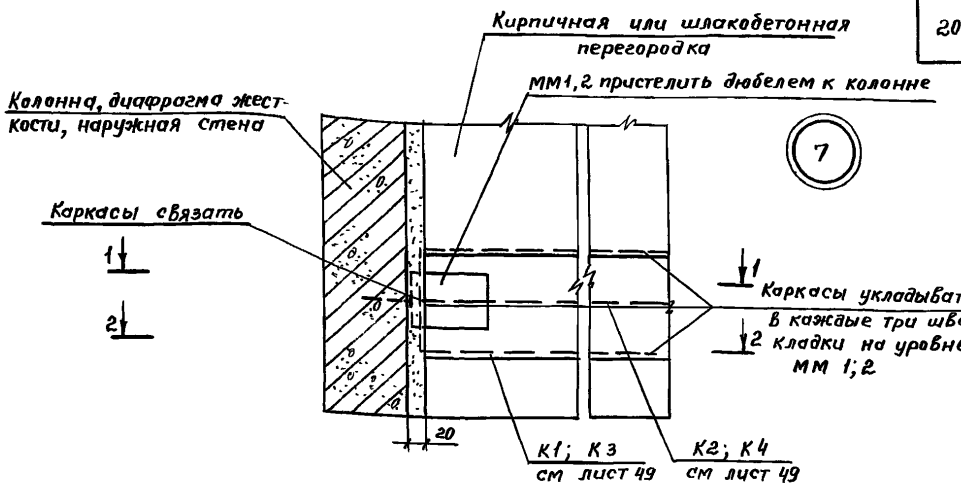

1-1

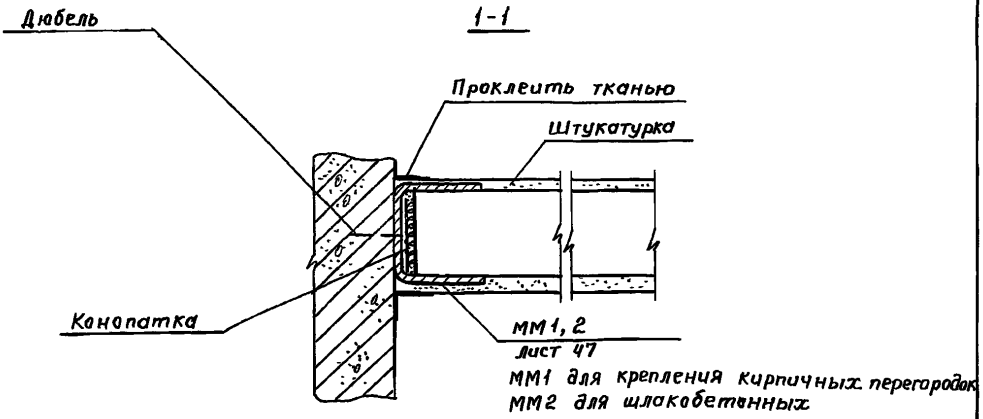

2-2

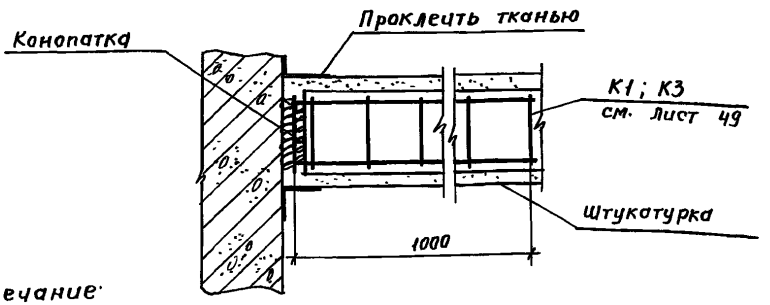

Примечание

1 Каркасы К1, К2 для кирпичной перегородки, К3, К4 - для шлакобетонной.

2. Каркасы К2(К4) отогнутыми продольными стержнями соединить с каркасом К1(К3)

Дата	Инвент №	Взамен
Согласовано		
Львова	Мадоян	
Чертежник	Проверил	
Ляхович	Греков	Комаров	Мадоян
Гл инж и-та	Нач отдела	Гл. инж. отд.	Рук. группы

ЦНИИЭП учебных зданий г Москва

ТД	Деталь 7	Серия 2 230-1	
1972 г.		Выпуск 5	Лист 10

Пров 28.10.91г Кон Фр

12297 21

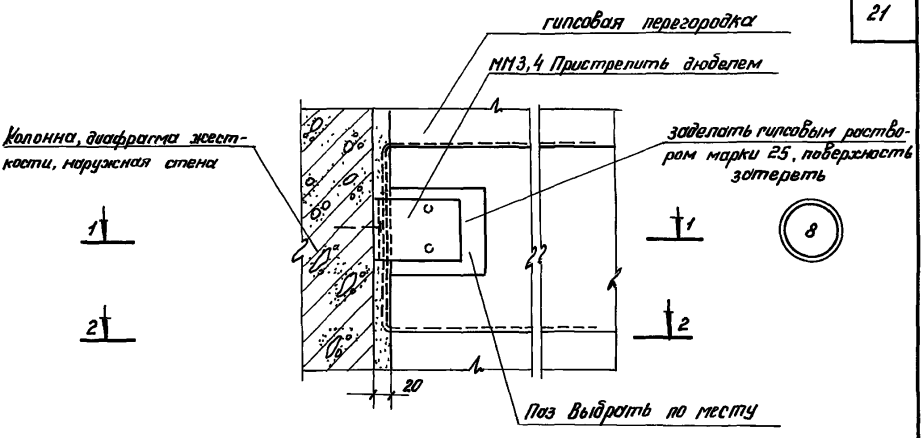

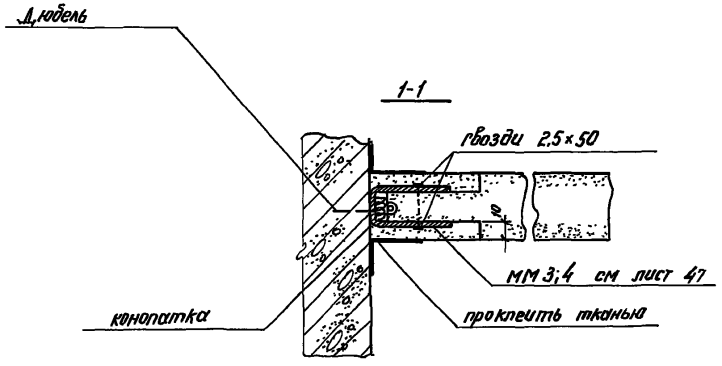

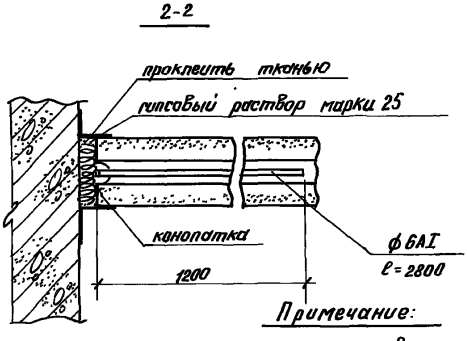

Примечание:

ММ3 для крепления гипсовых перегородок толщиной 80 мм, ММ4- толщиной 100мм

ТД 1972 г.	Деталь 8	Серия 2.230-1	
		Выпуск 5	Лист 11

Дата | Инвент № | Взамен

Согласовано

Львова | Мадоян

Чертежник | Проверил

Ляхович | Греков | Жомаров | Лисовский

Гл. инж. и-та | Нач. отдела | Гл. инж. отд | Рук. группы

ЦЕНИНТ учебных зданий г. Москва

12297 22

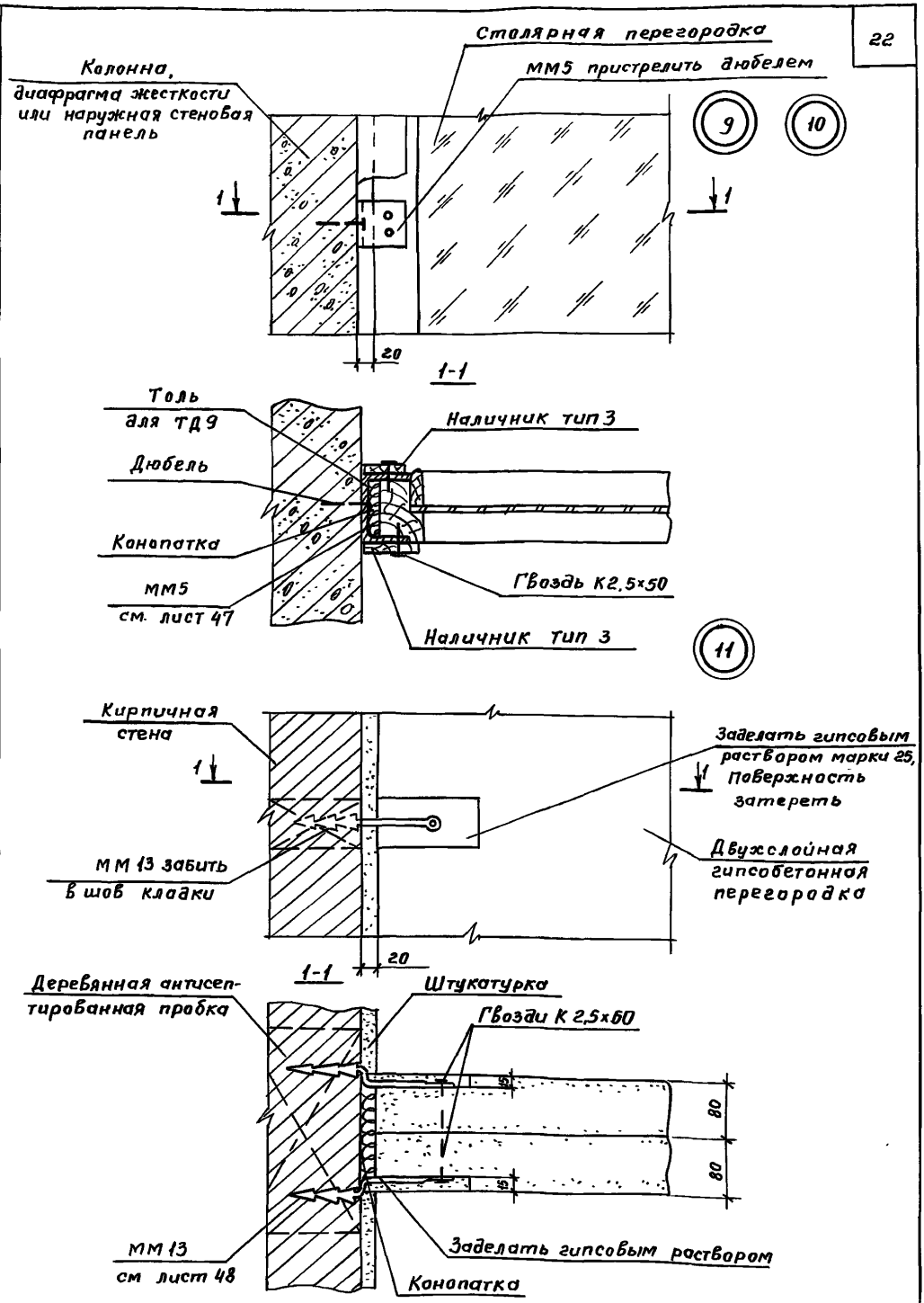

Согласовано			
Мадоян			
Проверил			
Ляхович	Греков	Комаров	Мадоян	Горшкова
Гл. инж. и-та	Нач. отдела	Гл. инж. отд	Рук группы	Техник

ЦНИИЭП учебных зданий г Москва

ТД 1972г	Детали 9-11	серия 2.230-1	
		Выпуск 5	Лист 12

Пров Жал 28 10 91г Кон Фр

12297 23

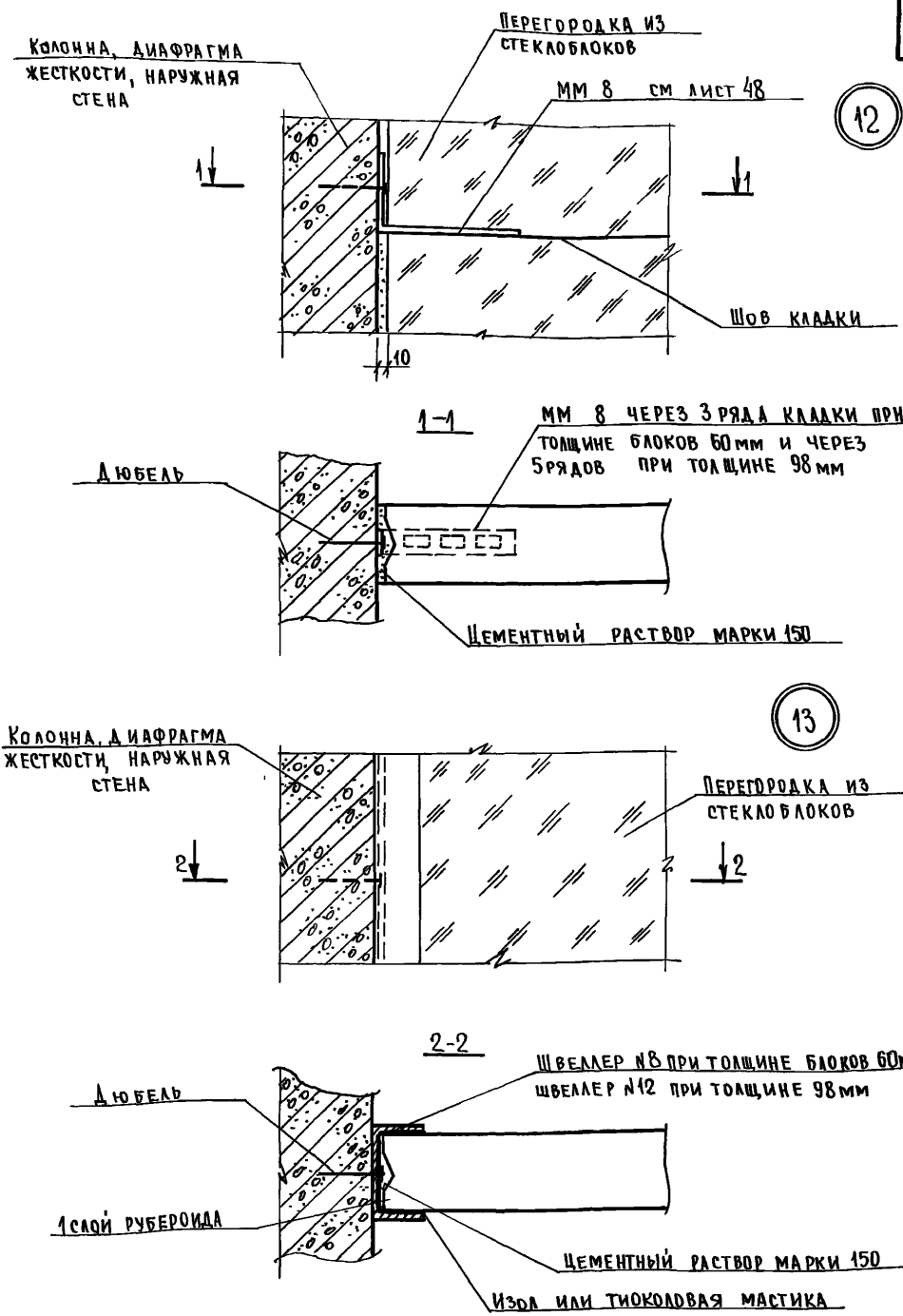

Дата	Инв. №	Взамен	
Согласовано			
Сайфутдинова	Мадоян		
Техник	Проверил		
Ляхович	Греков	Комаров	Лисовский
Гл. инж. ин-та	Нач. отд.	Гл. инж. отд.	Рук. группы

ЦНИИЭП учебных зданий г. Москва

ТД	Детали 12, 13	Серия 2,230-1	
1972г		Выпуск 5	Лист 13

12297 24

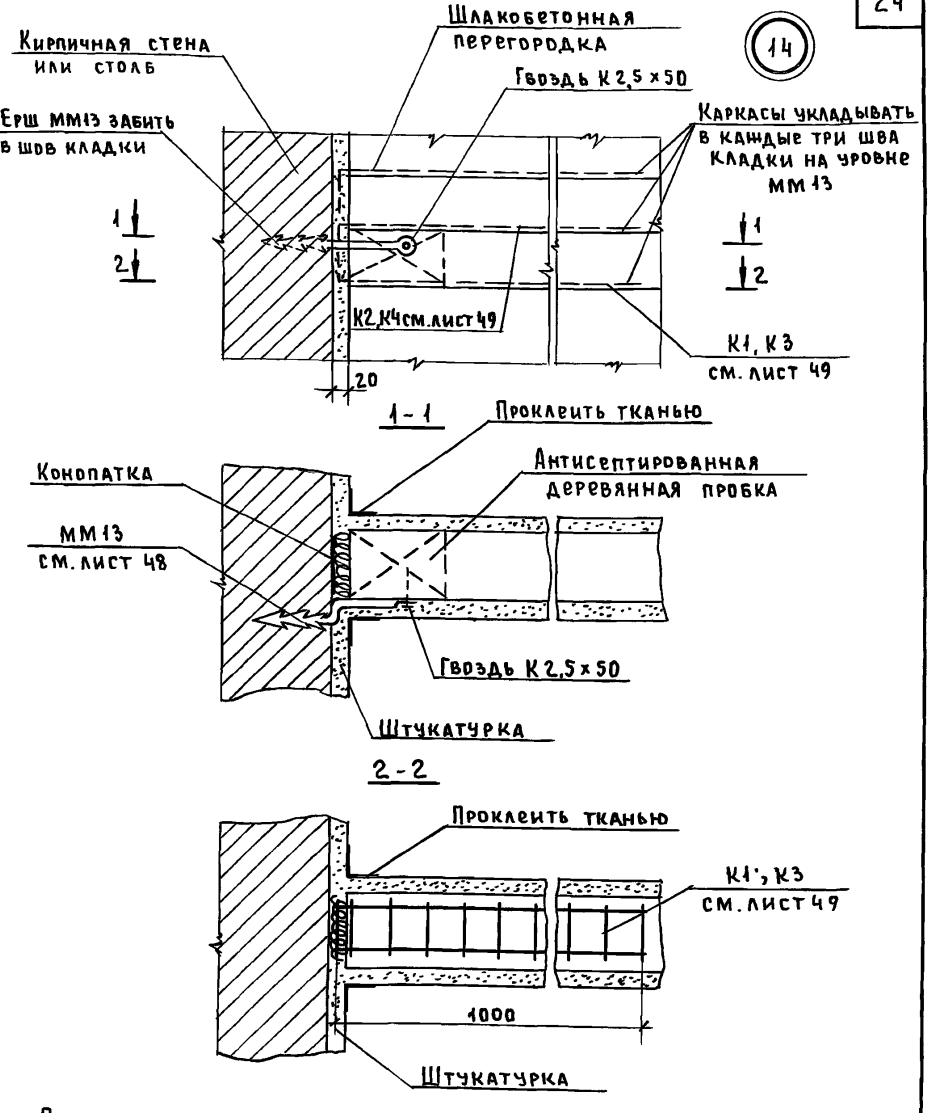

Примечания:

1. Ерши забивать с двух сторон перегородки на разных уровнях.
2. Каркас К2(4) отогнутыми продольными стержнями соединить с каркасом К1(3).
3. Каркасы К1, К2 для кирпичной перегородки; К3, К4 - для шлакобетонной

ЦНИИЭП учебных зданий г. Москва

Гл. инж. пр. Ляхович
Нач. отдела Греков
Гл. инж. отд. Комаров
Рук. группы Мадоян

Техник Сайфутдинова
Проверил Мадоян
Копиров. Альферова

Согласовано

Дата | Инвент. № | Взамен

ТД 1972 г.

Деталь 14.

Серия 2.230-1
Выпуск 5 | Лист 14

Пров. Коп. Петрук

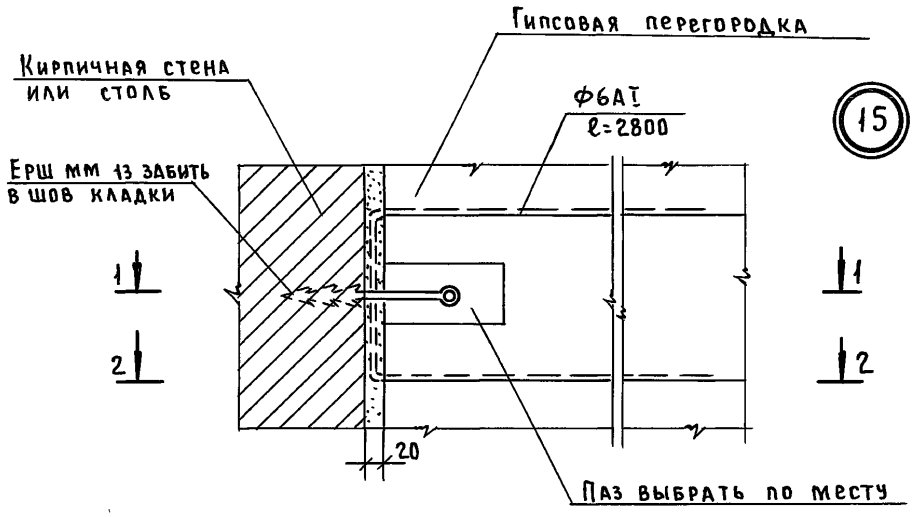

1-1

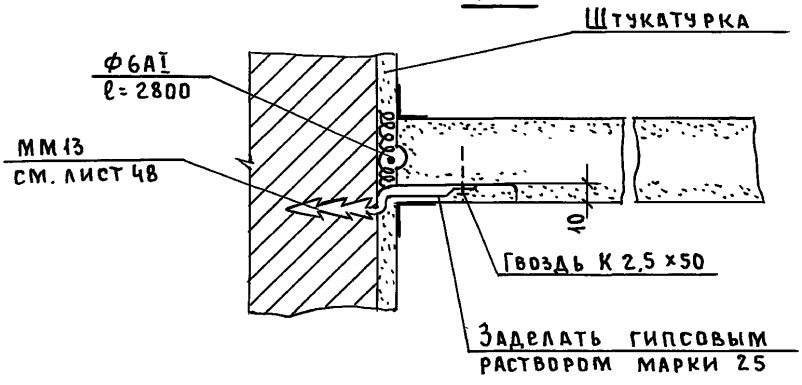

2-2

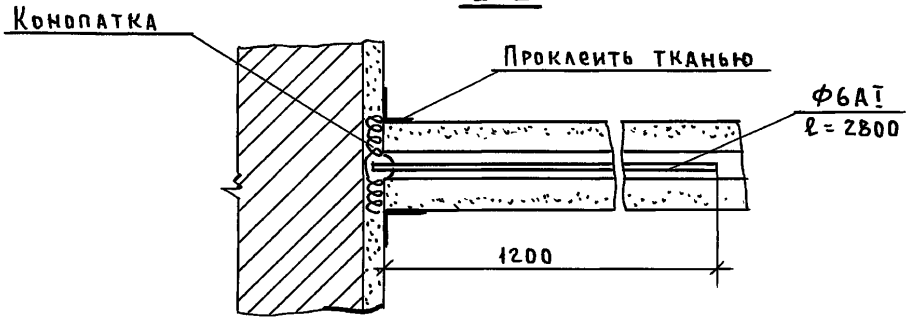

Примечание:

Ерши забивать с двух сторон перегородки на разных уровнях по высоте кладки.

Дата	Инвент. №	Взамен.	
Согласовано			
Сайфугдинова	Мадоян	Алферова	подписи
Техник	Проверил	Копиров.	
Ляхович	Греков	Комаров	Мадоян
Гл. инж. ин.	Нач. отдела	Гл. инж. отд.	Рук. группы

ЦНИИЭП учебных зданий г. Москва

ТД 1972г	Деталь 15	Серия 2230-1	
		Выпуск 5	Лист 15

Пров. [signature] 13.11.91г Коп Петрук

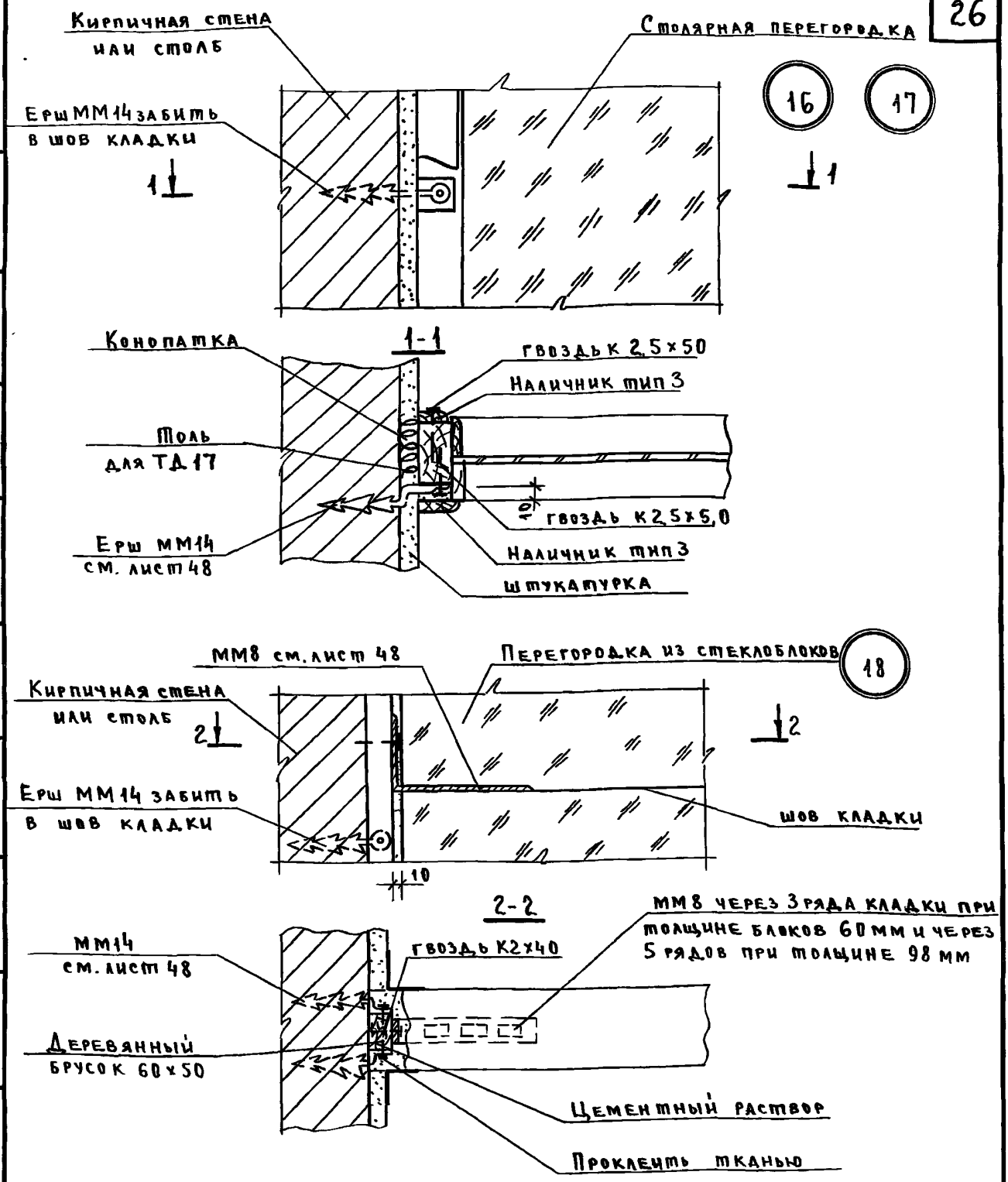

Примечания:

1. ТД 16 для внутренних кирпичных стен и столбов.
2. ТД 17 для наружных кирпичных стен.

ТД	Детали 16-18.	Серия 2.230-1	
1972г.		Выпуск 5	Лист 16

Дата | Инвент № | Взамен

Согласовано:

Сайфутдинова | Мадоян | подп. | " | Техн. | Пров | Ляхович | Греков | Комаров | Лисовский | подп. | " | " | " | Гл. ин. ин | Нач от | Гл. ин от | Рук. гр

ЦНИИЭП учебных зданий г. Москва

пров [illegible] 22.11.91 г. кон Хомет

12297 27

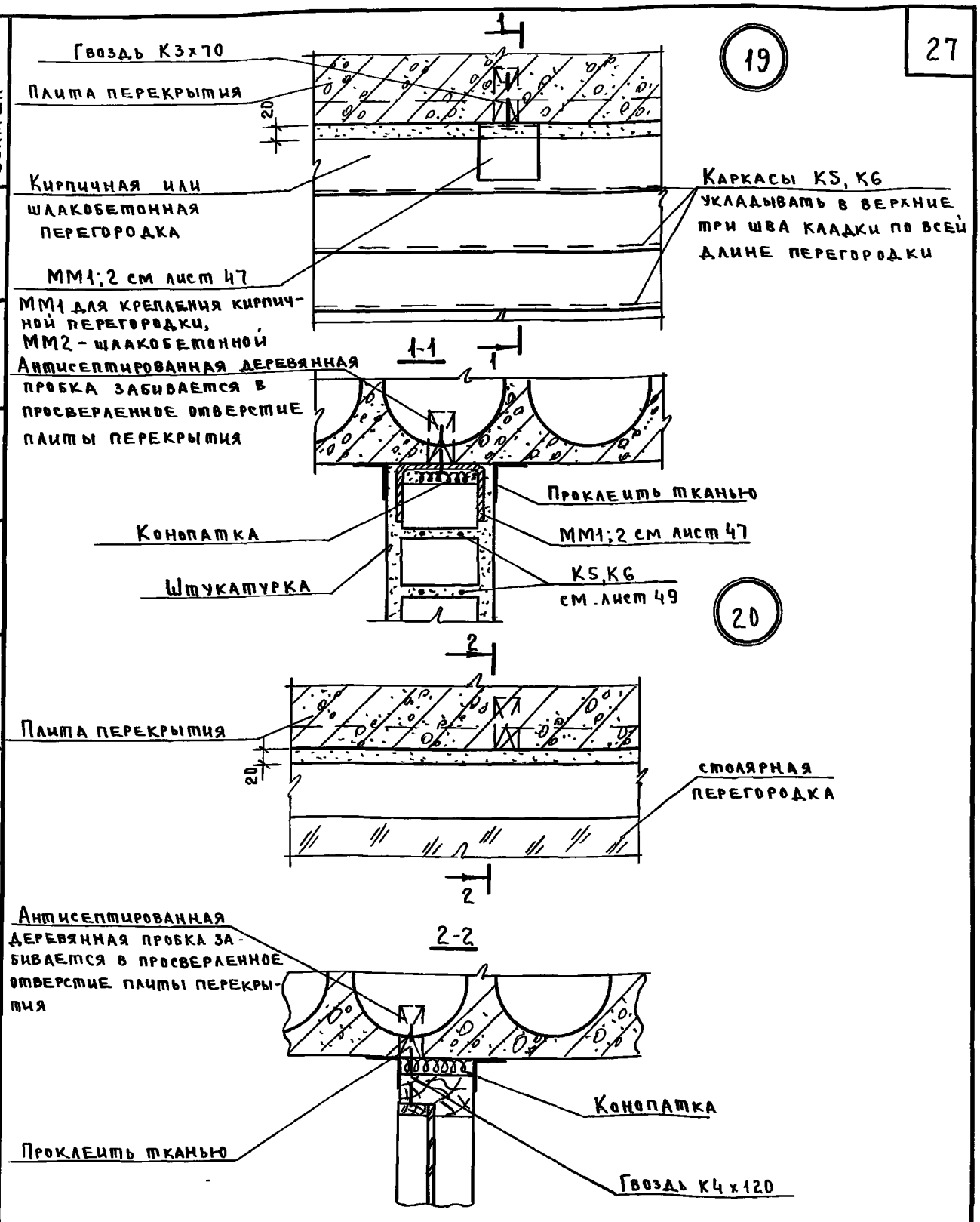

Примечание:

Сверлить гнездо для пробки в промежутках между пустотами плиты перекрытия запрещается из-за насыщенности арматуры.

Дата	Инвент №	Взамен
Согласовано		
Долгуничева	Мадоян	
подп.	"	
Инж	Пров.	
Ляхович	Греков	
Комаров	Лисовский	
подп.	"	
Гл ин. ин	Нач от	
Гл. ин от	Рук. гр.	

ЦНИИЭП учебных зданий г Москва

ТД	Детали 19, 20.	Серия 2.230-1	
1972г.		Выпуск 5	Лист 17

пров Тарл 22.11.91г кон Хоменко

12297 28

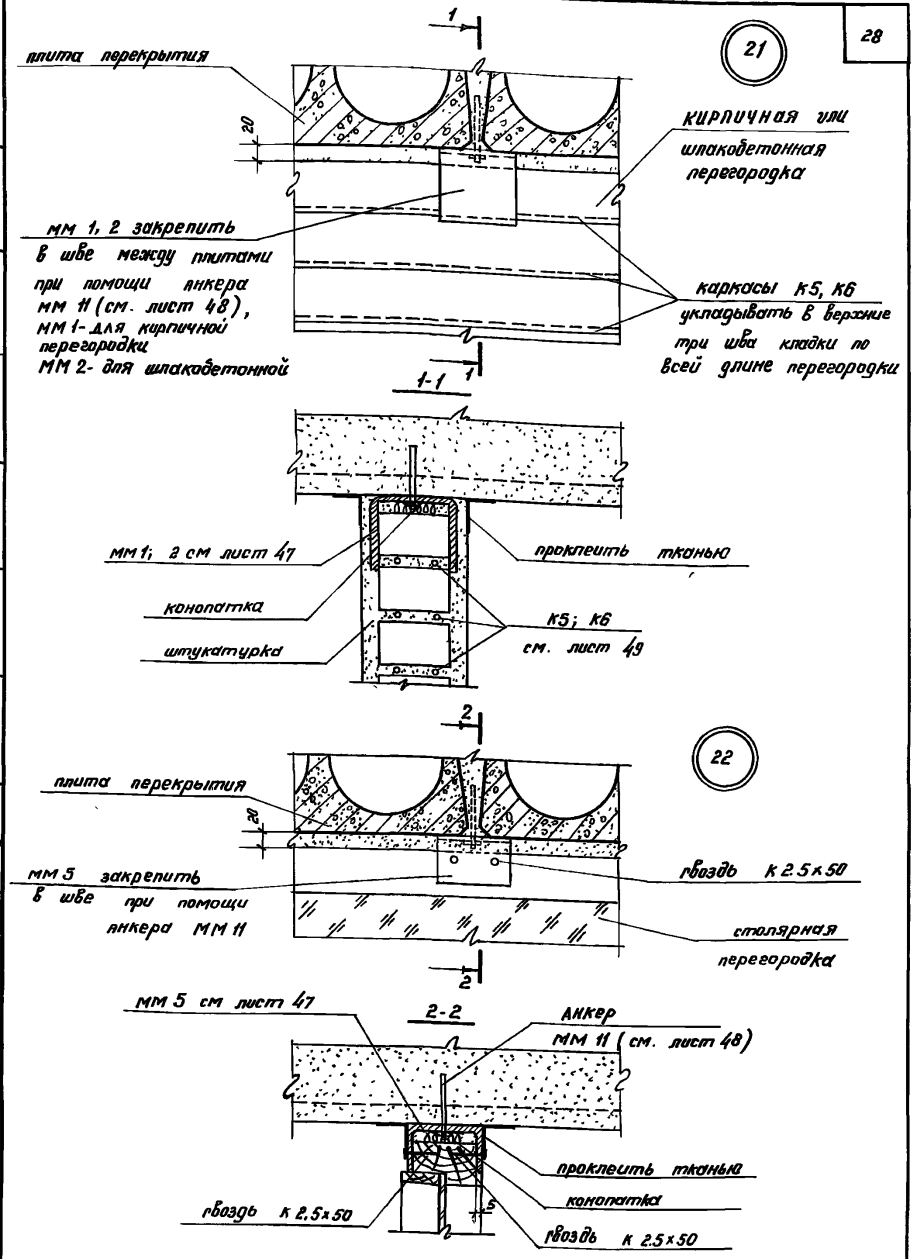

Дата							
Инвент. №							
Взамен							
Согласовано							
Мадоян							
Проверил							
Ляхович	Греков	Комаров	Мадоян	Долгуничева			
Гл. инж. и-та	Нач. отдела	Гл. инж. отд.	Рук. группы	Инженер			

ЦНИИЭП учебных зданий г. Москва

ТД 1972г	ДЕТАЛИ 21, 22	Серия 2 230-1	
		Выпуск 5	Лист 18

12297 29

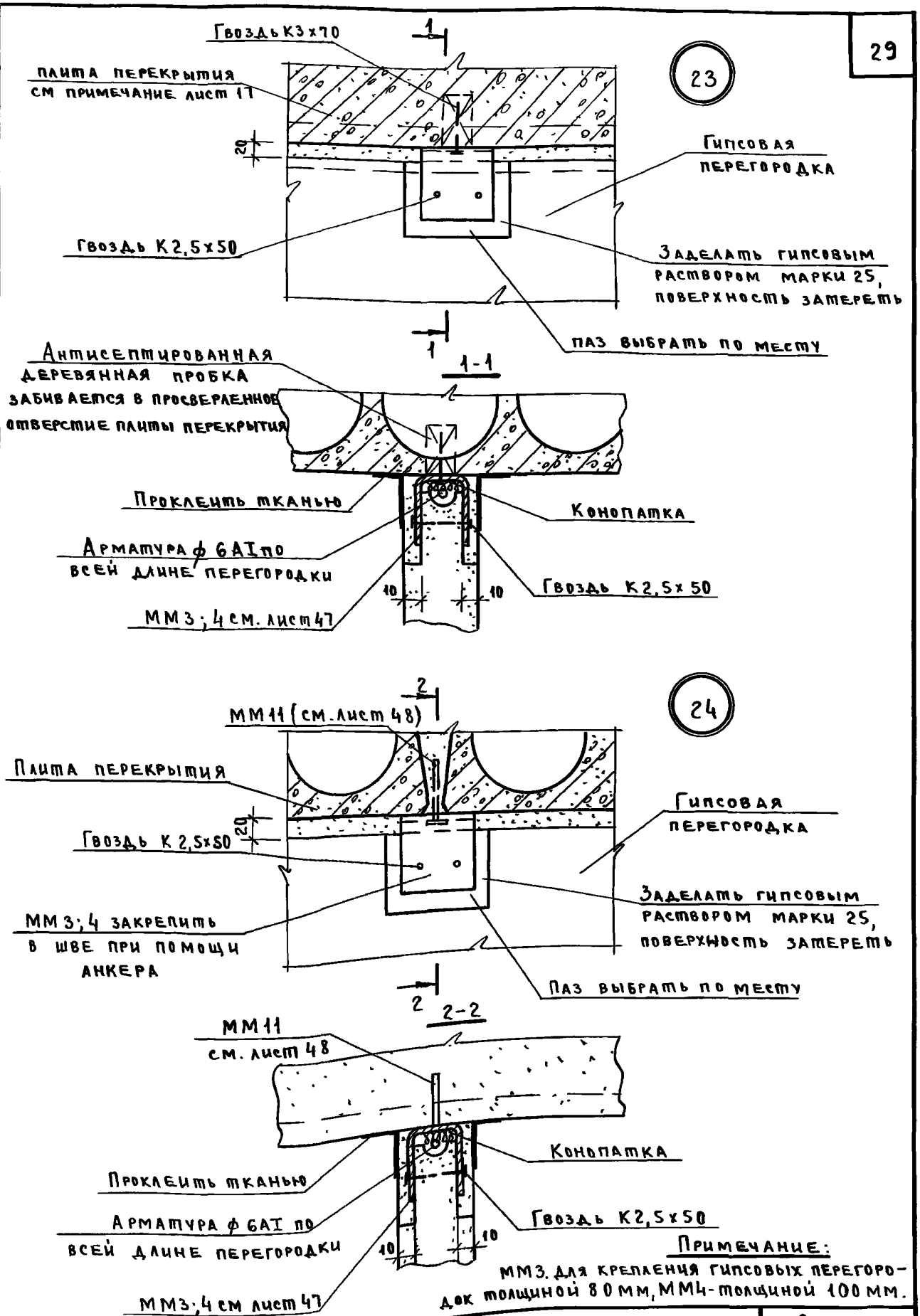

Примечание:
ММ3. для крепления гипсовых перегородок толщиной 80 мм, ММ4 - толщиной 100 мм.

Дата	Инвент №	Взамен	
Согласовано			
Долгуничева	Мадоян		
подп	"		
инж	пров.		
Ляхович	Греков	Комаров	Мадоян
подп.	"	"	"
Гл. ин ин	Нач. отд.	Гл. ин от.	Рук. гр.

ЦНИИЭП учебных зданий г. Москва

ТД 1972г.

Детали 23, 24.

Серия 2 230-1

Выпуск 5 | Лист 19

12297 30

пров. [illegible] 22.11.91г. кон Хоменко

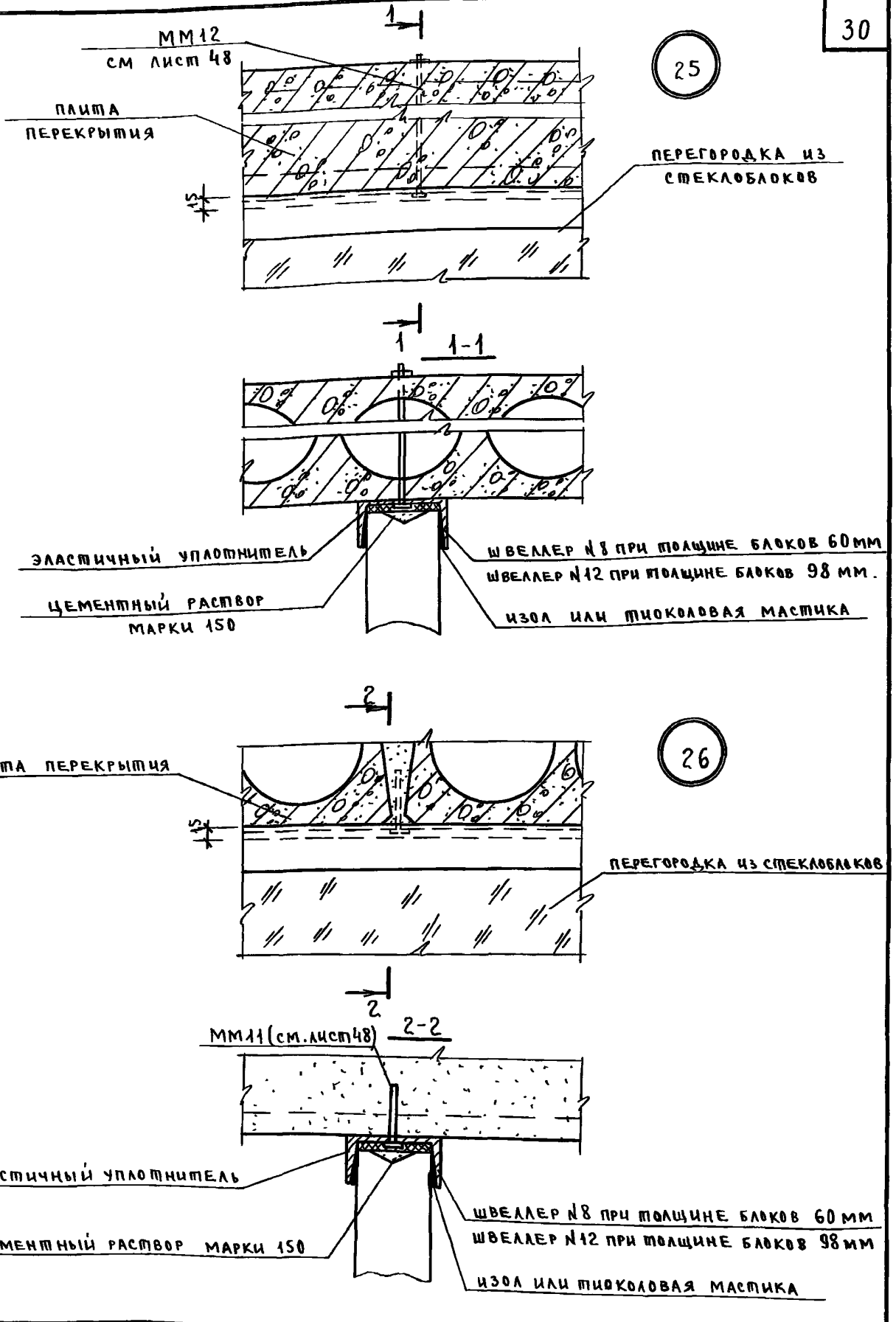

Дата	Инвент №	Взамен	Согласовано	Срибная	подп.	Черт	Ляхович
				Мадоян	"	Пров.	Греков
							Комаров
							Модоян
Гл. инж и-та	подп.						
Нач отд	"						
Гл ин отд	"						
Рук гр.	"						

ЦНИИЭП учебных зданий г Москва

ТД	Детали 25, 26	Серия 2 230-1	
1972г		Выпуск 5	Лист 20

Пров [illegible] 22.11.91г Кон Хоменко

12297 31

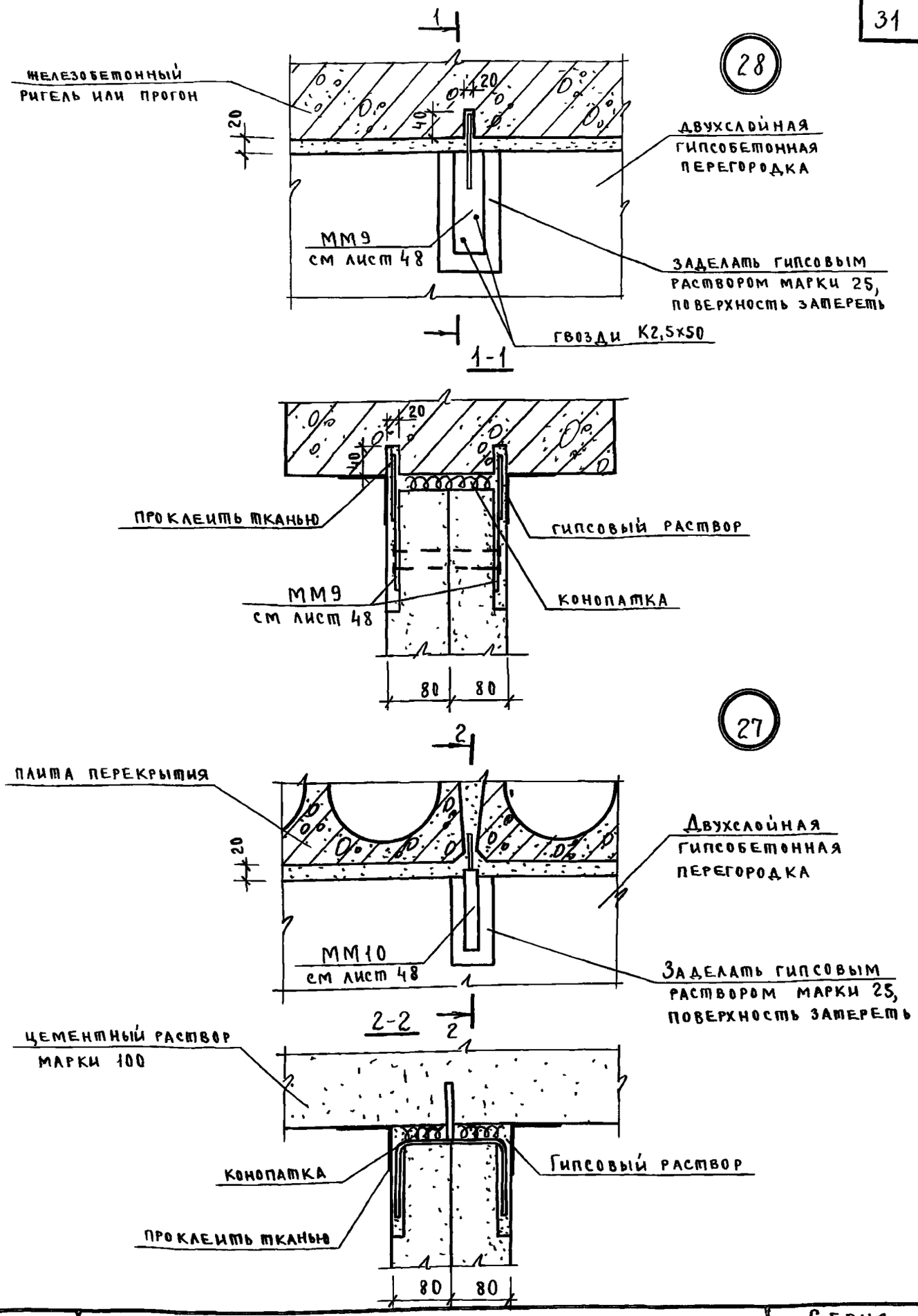

Согласовано						
Мадоян						
подп.						
Пров.						
Ляхович	Греков	Комаров	Мадоян	Горшкова		
подп.	"	"	"			
Гл. ин. ин.	Нач. от.	Гл. ин. от.	Рук. гр.	Техн.		

ЦНИИЭП учебных зданий г. Москва

ТД	Детали 27, 28	Серия 2.230-1	
1972г		Выпуск 5	Лист 21

Пров. 22.11.91г Конхоменко

12297 32

29

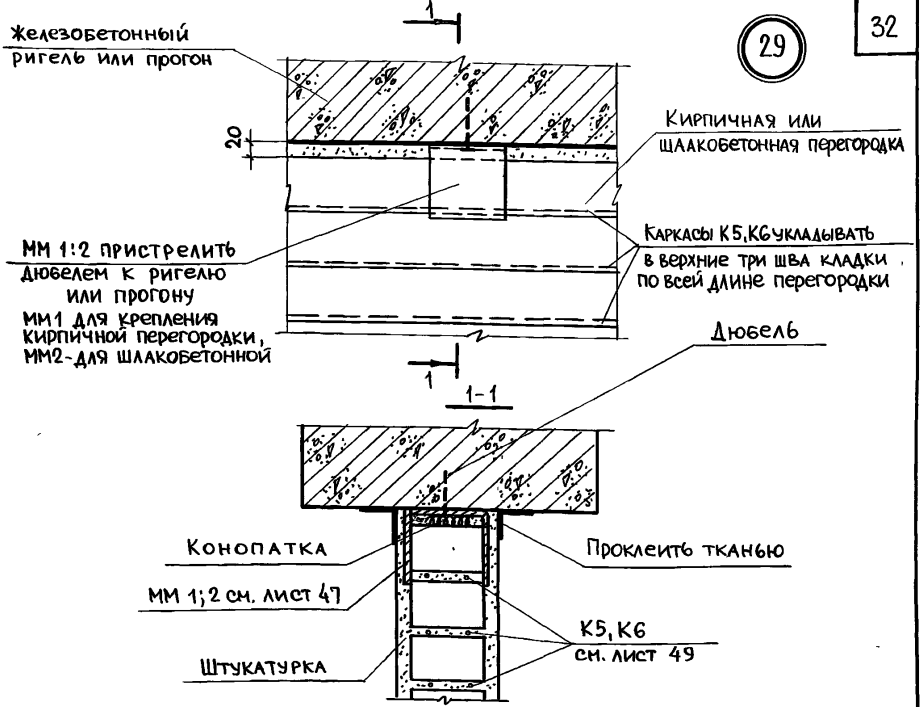

30

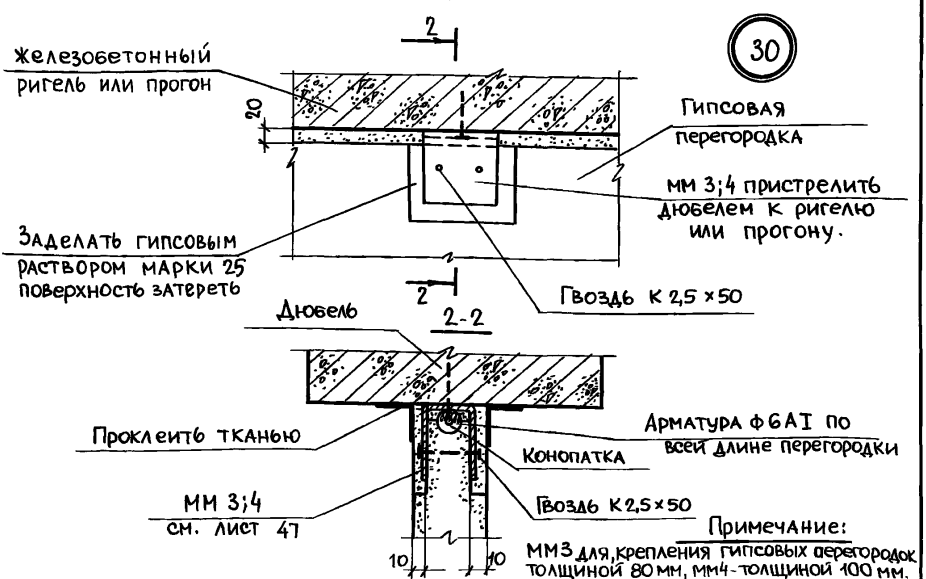

Примечание:
ММ3 для крепления гипсовых перегородок толщиной 80 мм, ММ4 - толщиной 100 мм.

Дата		Согласовано			
Инвент. №					
Взамен					
Гл. инж. и-та	"	А. Ляхович	Техник	"	Д. Сайфутдинов
Нач. отдела	"	В. Греков	Проверил	"	О. Мадоян
Гл. инж. отд.	"	В. Комаров	Копировал	"	Алферова
Рук. груп. инж.	"	О. Мадоян			

ЦНИИЭП учебных зданий г. Москва.

ТД 1972г	Детали 29, 30	Серия 2 230-1	
		Выпуск 6	Лист 22

Пров. Танхович 21-VII-81г Копир. Кравчик

12297 33

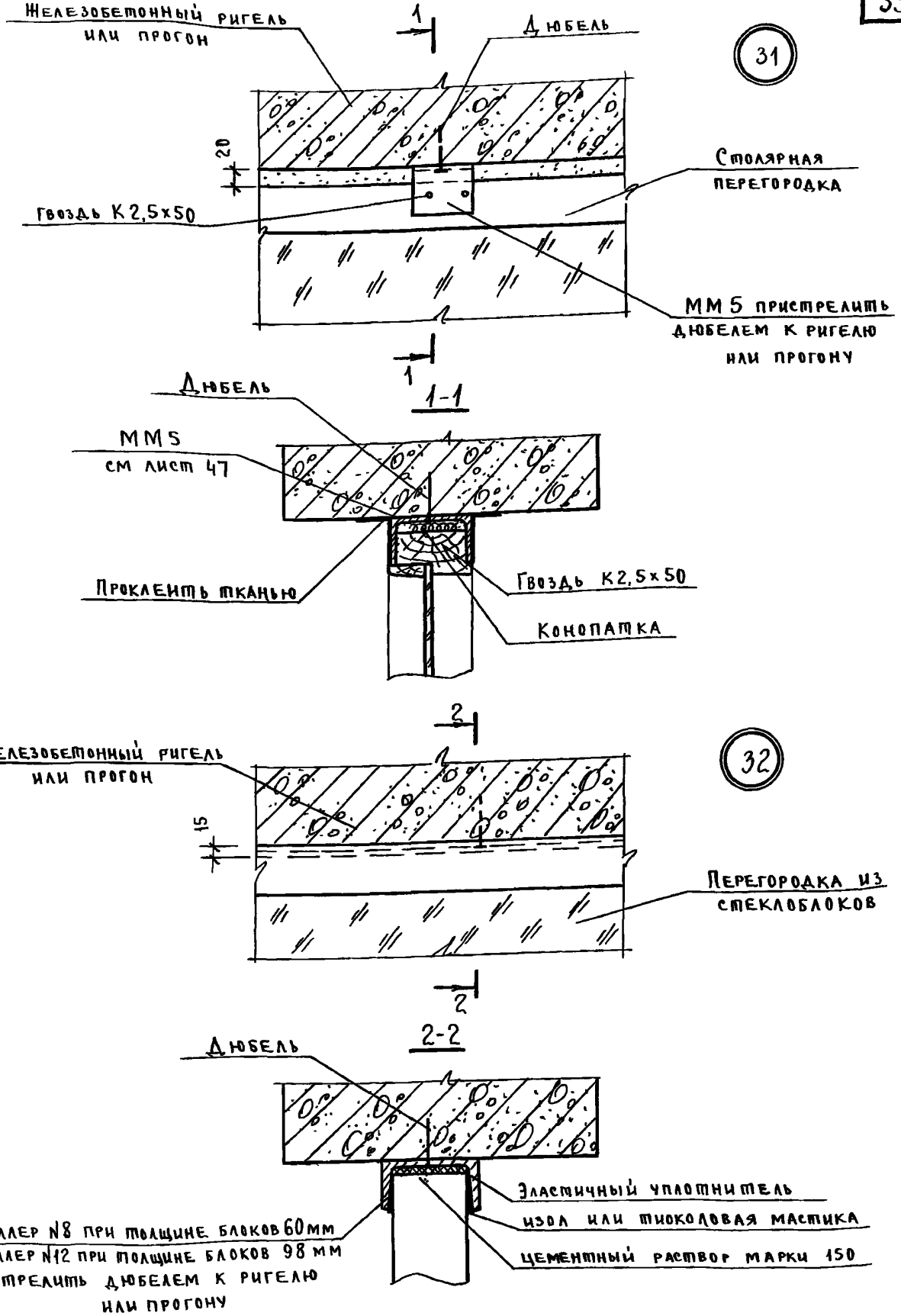

Дата									
Инв №									
Взамен									
Согласовано									
Сайфутдинова	Мадоян	подп	"	Техн.	Пров.	Ляхович	Греков	Комаров	Лисовский
подп	"	"	"						
Гл ин ин.	Нач от	Гл ин от.	Рук. гр						

ЦНИИЭП учебных зданий г Москва

ТД	Детали 31, 32	Серия 2 230-1	
1972г.		Выпуск 5	Лист 23

12297 34

пров [signature] 22.11.91г кон Хоменко

33 34 35

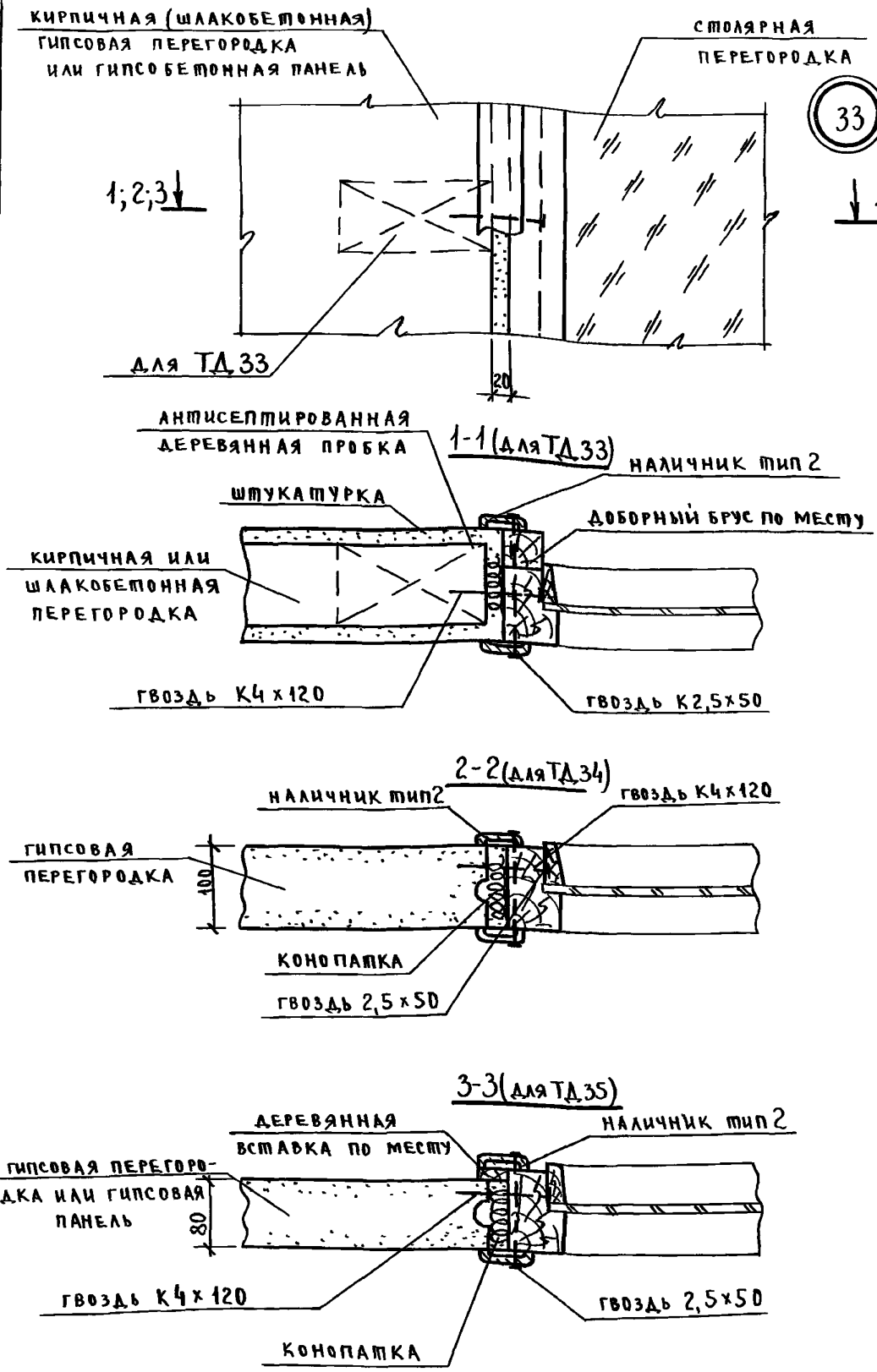

Дата	Инвент. №	Взамен
Согласовано		
Львова	Мадоян	
подп.	"	
Черт	Пров.	
Ляхович	Греков	Комаров
подп.	"	"
Гл. ин ин	Нач. от	Гл. ин от
Рук гр ин	Ст тех	

ЦНИИЭП учебных зданий г Москва

ТД 1972 г	Детали 33-35.	Серия 2 230-1	
		Выпуск 5	Лист 24

пров 22 11 91 г кон Хоменко 12297 35

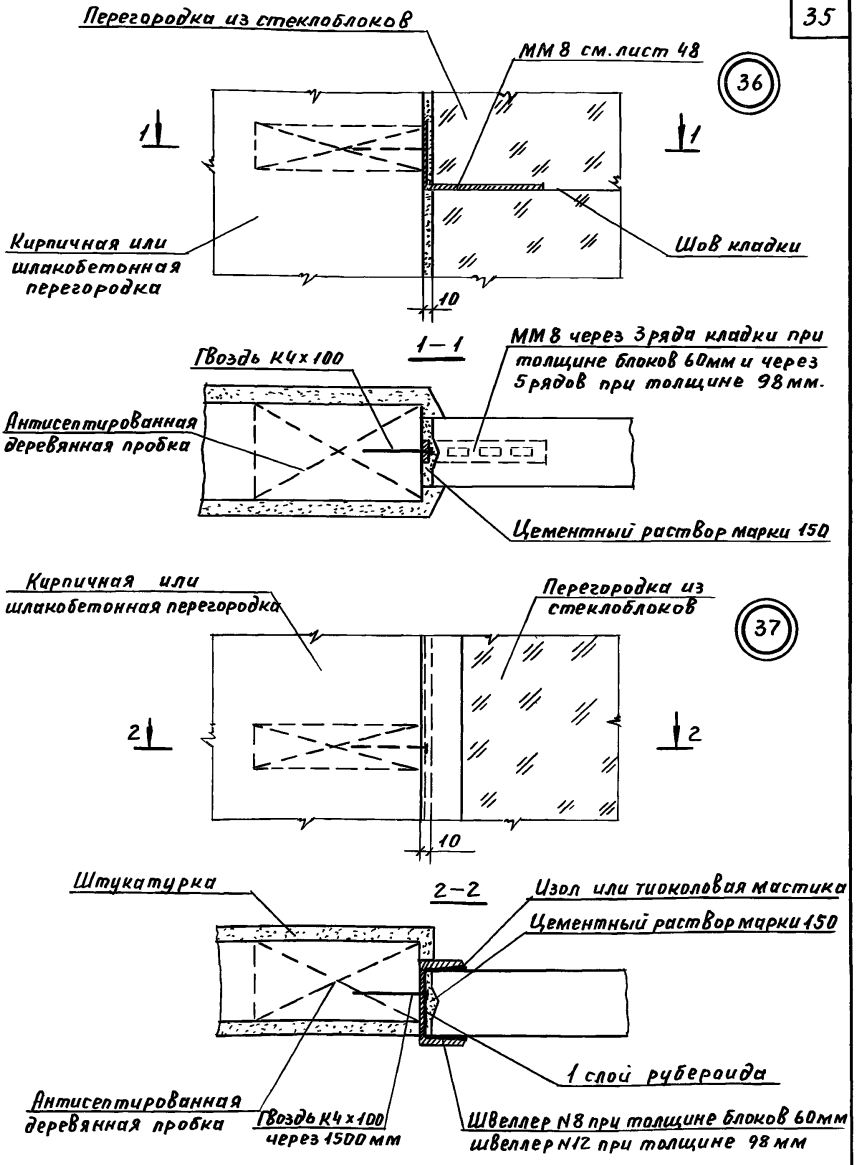

Гл. инж. и-та	подпись	Ляхович	Техник	подпись	Сайфутдинова	Согласовано:			Дата
Нач. отдела	"	Греков	Проверил	"	Мадоян				Инвент. №
Гл. инж. и-та	"	Комаров	Копиров.	"	Алферова				Взамен
Рук. группы	"	Мадоян							

ЦНИИЭП учебных зданий г. Москва

ТД	Детали 36, 37	Серия 2.230-1	
1972г.		Выпуск 5	Лист 25

Пров. 13 II 91г. Коп. Петрук 12297 36

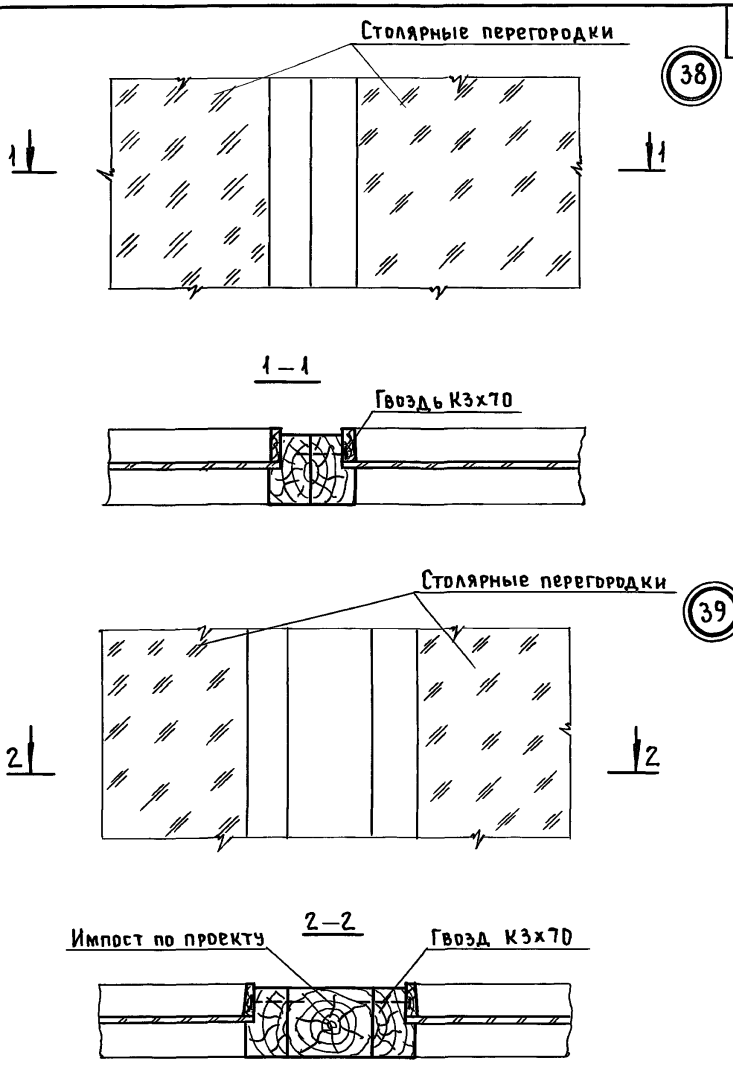

Дата			
Инвент. №			
Взамен			
Согласовано			
Львова	Мадоян	Алферова	
Чертежник	Проверил	Копировал	
Ляхович	Греков	Комаров	Мадоян
Гл. инж. и-та	Нач. отдела	Гл. инж. отд.	Рук. груп. ин.
Техник			

подписи

подписи

ЦНИИЭП учебных зданий г. Москва

ТД	Детали 38, 39.	Серия 2.230-1	
1972 г.		Выпуск 5	Лист 26

Пров. Жевл 13.11.91г Коп. Петрук 12297 37

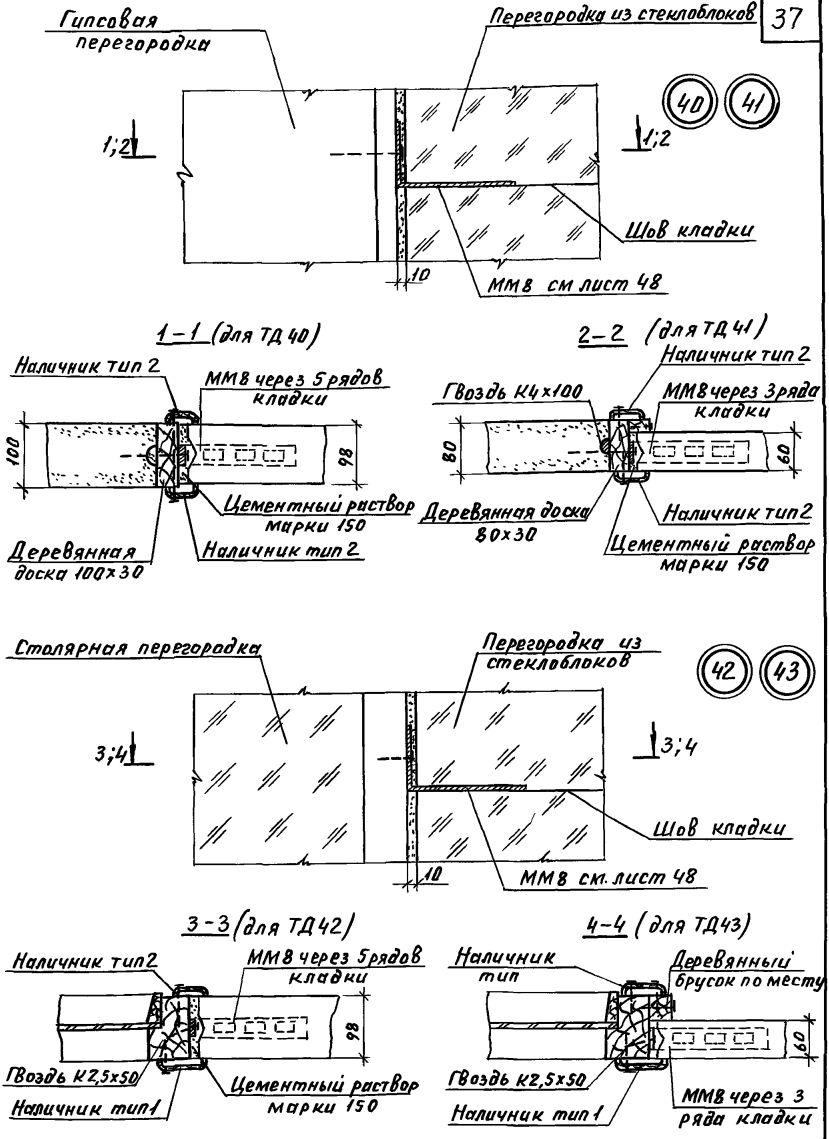

Дата	Инвент. №	Взамен	Согласовано	Срибная	Мадоян	Долгуничева	подписи
				Чертежник	Проверил	Копировал	подписи
				Ляхович	Греков	Комаров	Лисовский
				Гл. инж. ц-та	Нач. отдела	Гл. инж. отд.	Рук. группы

ЦЕНИНТ учебных зданий г. Москва

ТД 1972г	Детали 40-43	Серия 2.230-1	
		Выпуск 5	Лист 27

Пров. 13.II 91г Коп. Петрук 12297 38

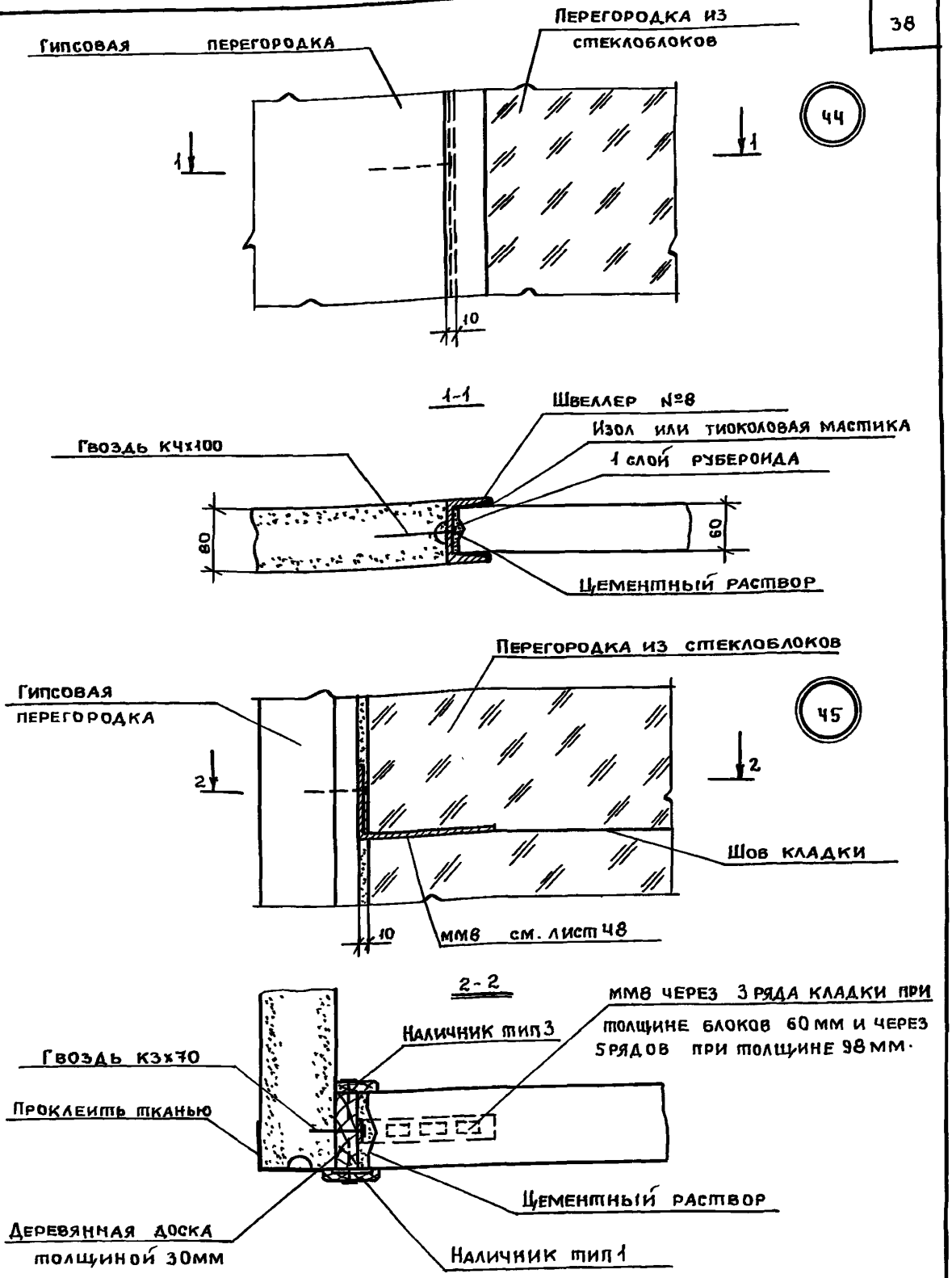

Дата	Инвент. №	Взамен	
Согласовано			
Сайфутдинова	Мадоян		
Техник	Проверил	Подпись	
Ляхович	Греков	Комаров	Лисовский
Подпись	"	"	"
Гл. инж. и-та	Нач. отдела	Гл. инж. отд.	Рук. группы

ЦНИИЭП учебных зданий г. Москва

ТД	Детали 44, 45	Серия 2.230-1	
1972г		Выпуск 5	Лист 28

Пров. [illegible] 13.11.91г Кон. [illegible] 12297

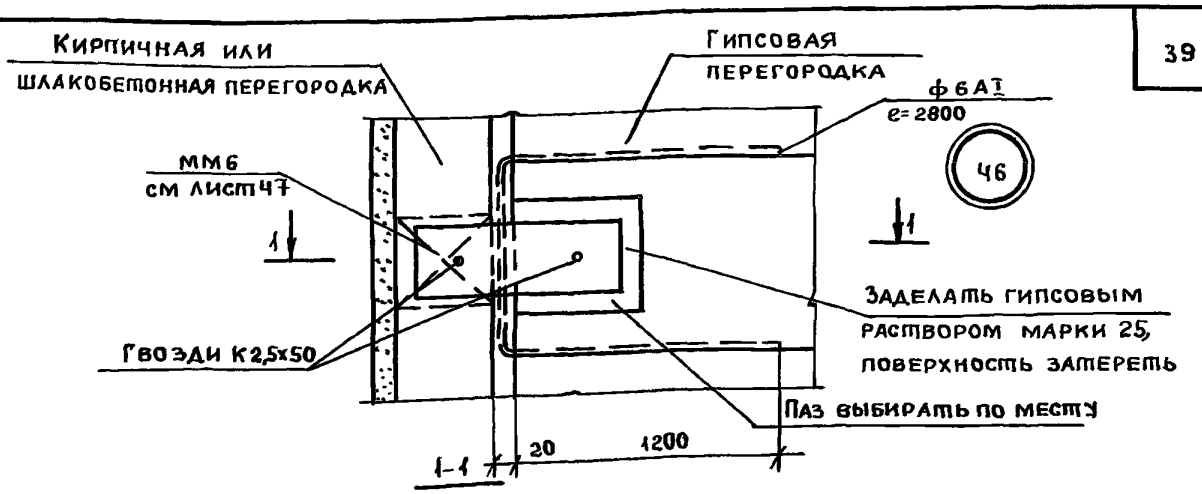

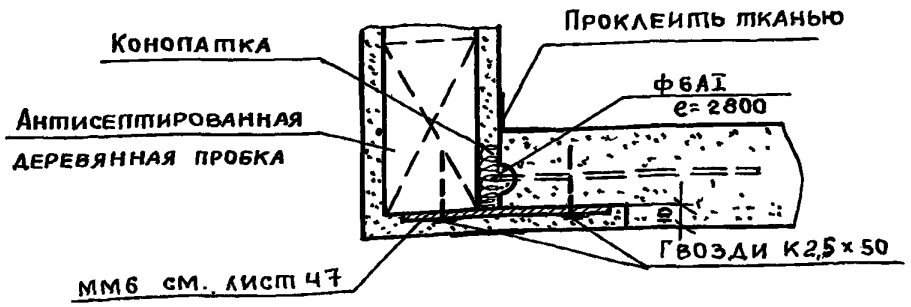

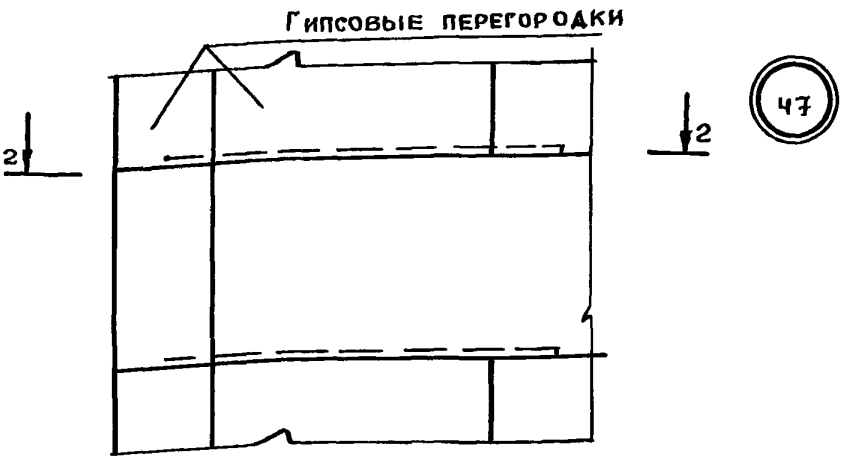

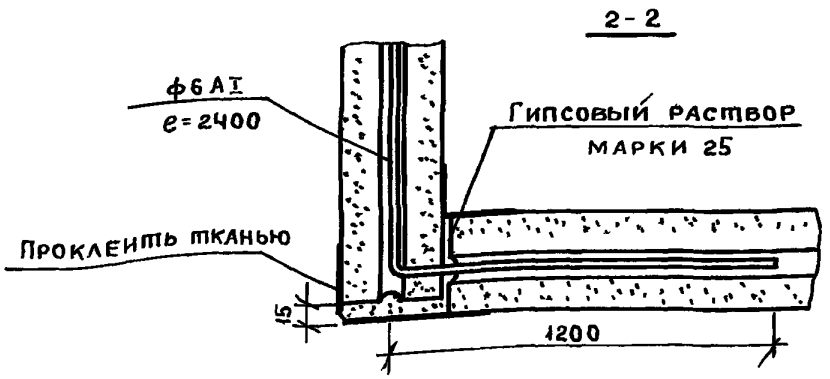

Гл.инж.ит-та			
Нач.отдела			
Гл.инж.отд.			
Рук.груп.			
Подпись			
Ляхович	Греков	Комаров	Мадоян
Чертежник	Проверил		
Подпись			
Срибиля	Мадоян		
Согласовано			
Инвент №			
Дата			
Взамен			

ЦНИИЭП учебных зданий г. Москва

ТД

1972г

Пров

Детали 46, 47

Серия 2.230-1

Выпуск 5

Лист 29

12297 40

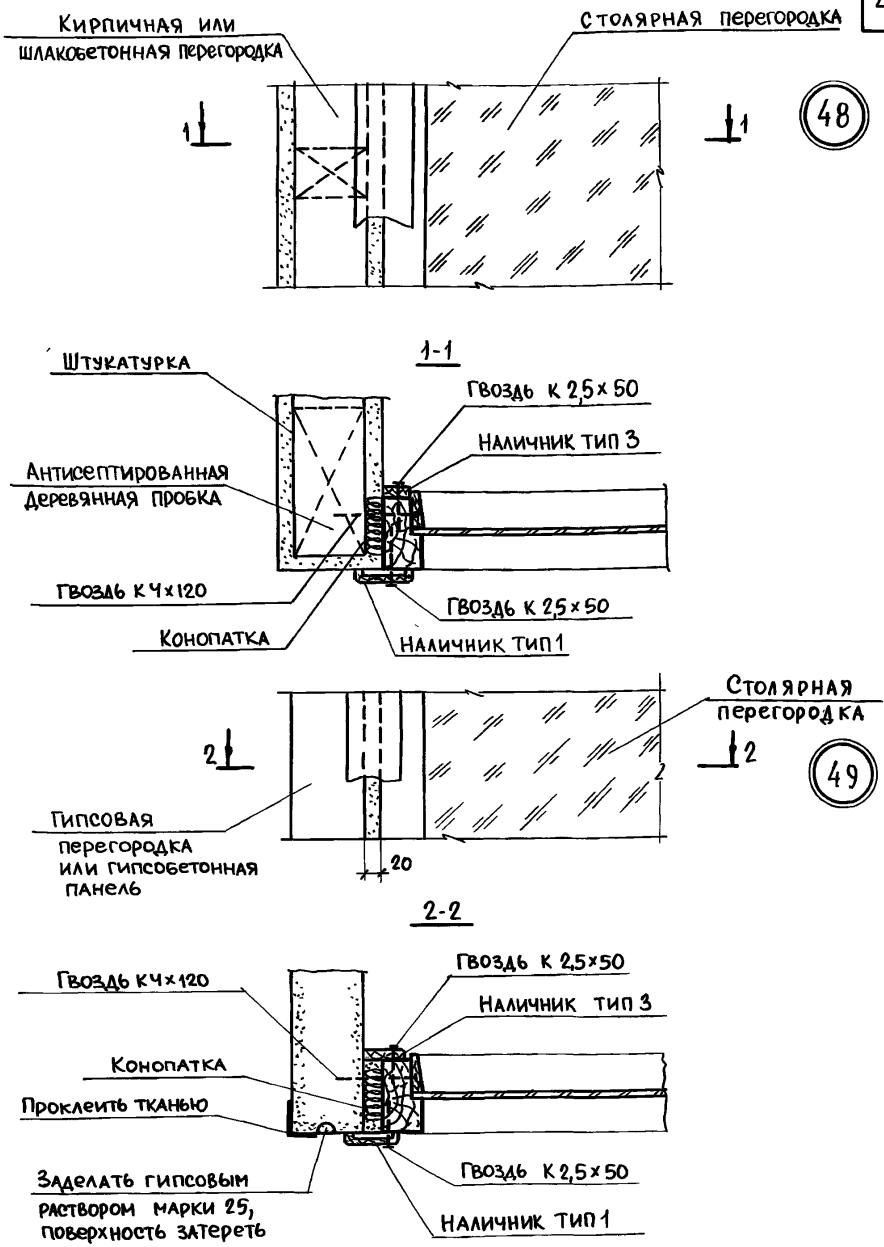

Гл. инж. ин-та	"	А. Ляхович	Техник	"	Р. Саифутдинова	СОГЛАСОВАНО	Дата	
Нач. отдела	"	В. Греков	Проверил	"	О. Мадоян		Инвент. №	
Гл. инж. отд.	"	В. Комаров	Копировал.	"	М. Назрицкая		Взамен	
Рук. группы	"	Н. Лисовский						

ЦНИИЭП учебных зданий г. Москва

ТД 1972 г.	Детали 48, 49	Серия 2.230-1	
		Выпуск 5	Лист 30

Пров. Танковец 21/VII-81 г. Копир. Баранова

12297 41

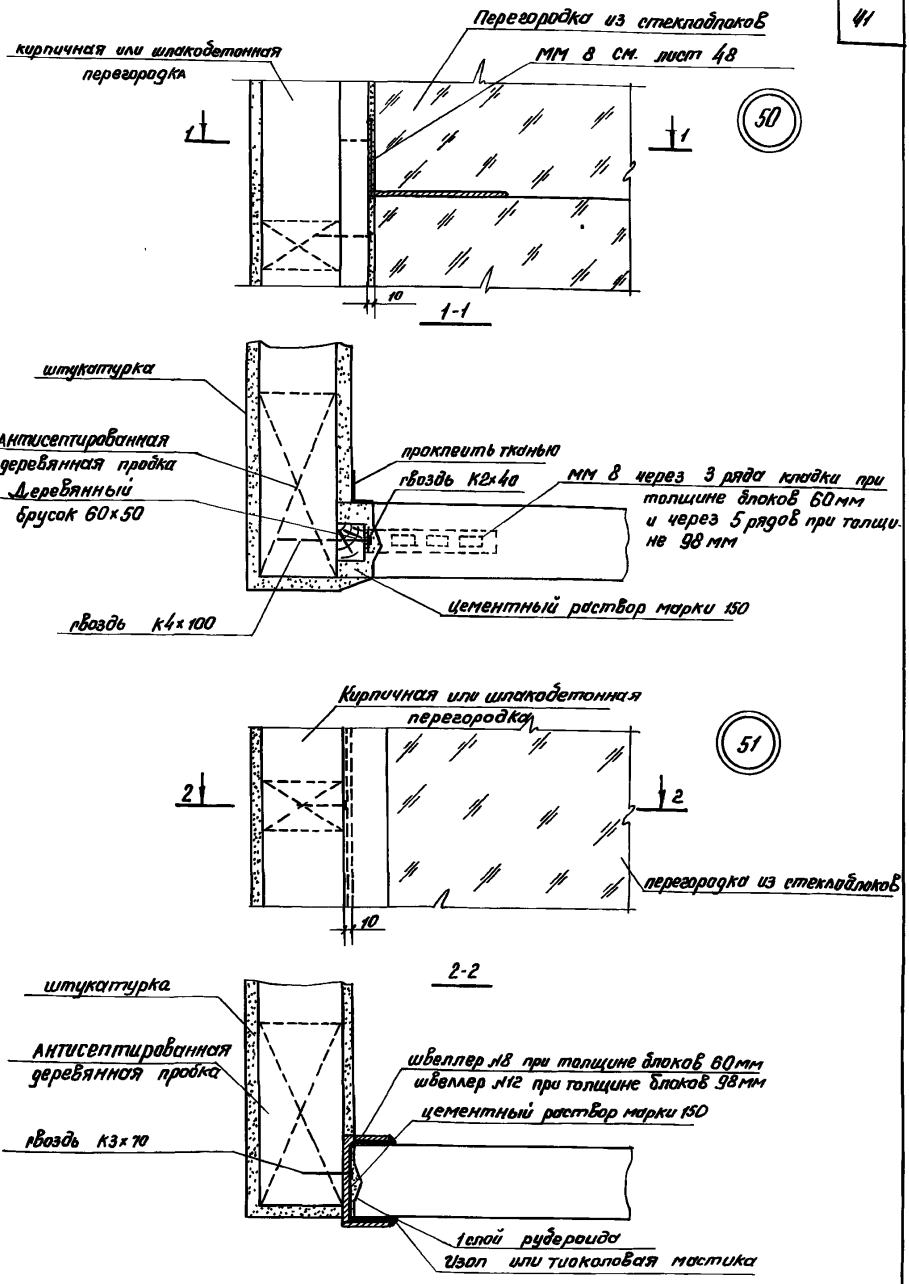

Дата	Инвент №	Взамен	Согласовано	Львова	Мадоян	Чертежник	Проверил
Лякович	Греков	Комаров	Лисовский	Гл. инж. ц-та	Нач отдела	Гл. инж. отд.	рук. группы

ЦНИИЭП учебных зданий г. Москва

ТД	Детали 50, 51	Серия 2. 230-1	
1972 г.		Выпуск 5	Лист 31

12297 42

52

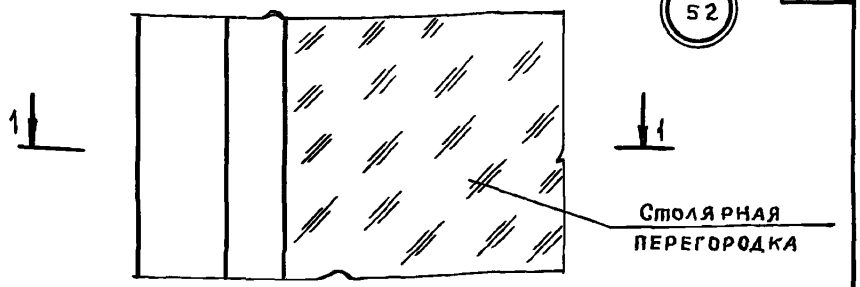
1
1
Столярная перегородка

1-1

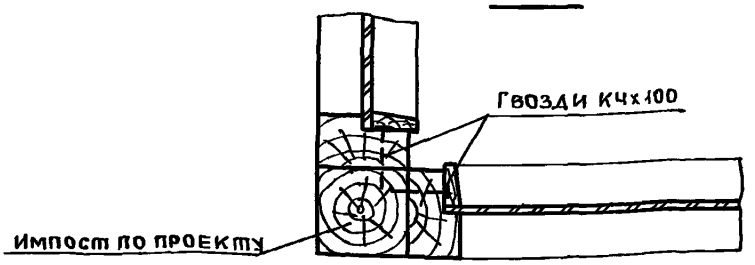
Гвозди К4х100
Импост по проекту

53

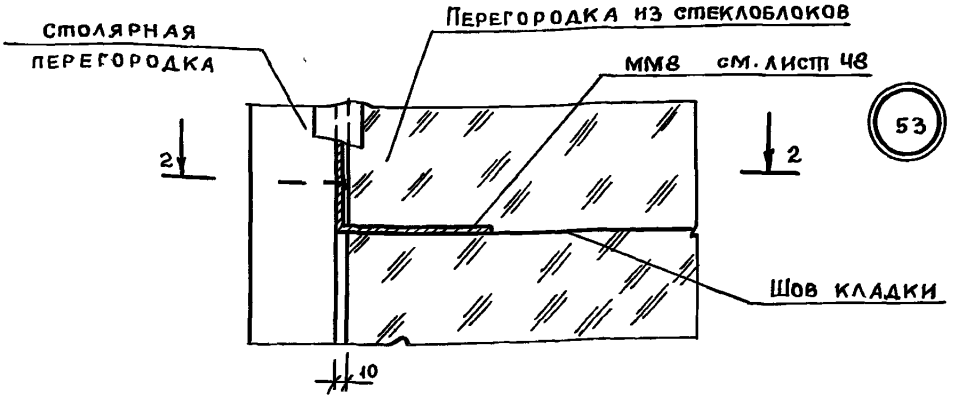
Столярная перегородка
Перегородка из стеклоблоков
ММ8 см. лист 48
2
2
Шов кладки
10

2-2

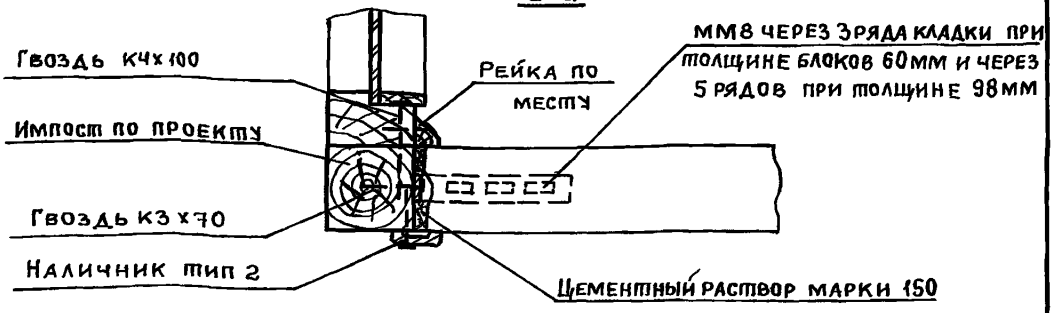
Гвоздь К4х100
Импост по проекту
Гвоздь К3х70
Наличник тип 2
Рейка по месту
ММ8 через 3 ряда кладки при толщине блоков 60мм и через 5 рядов при толщине 98мм
Цементный раствор марки 150

| | | |

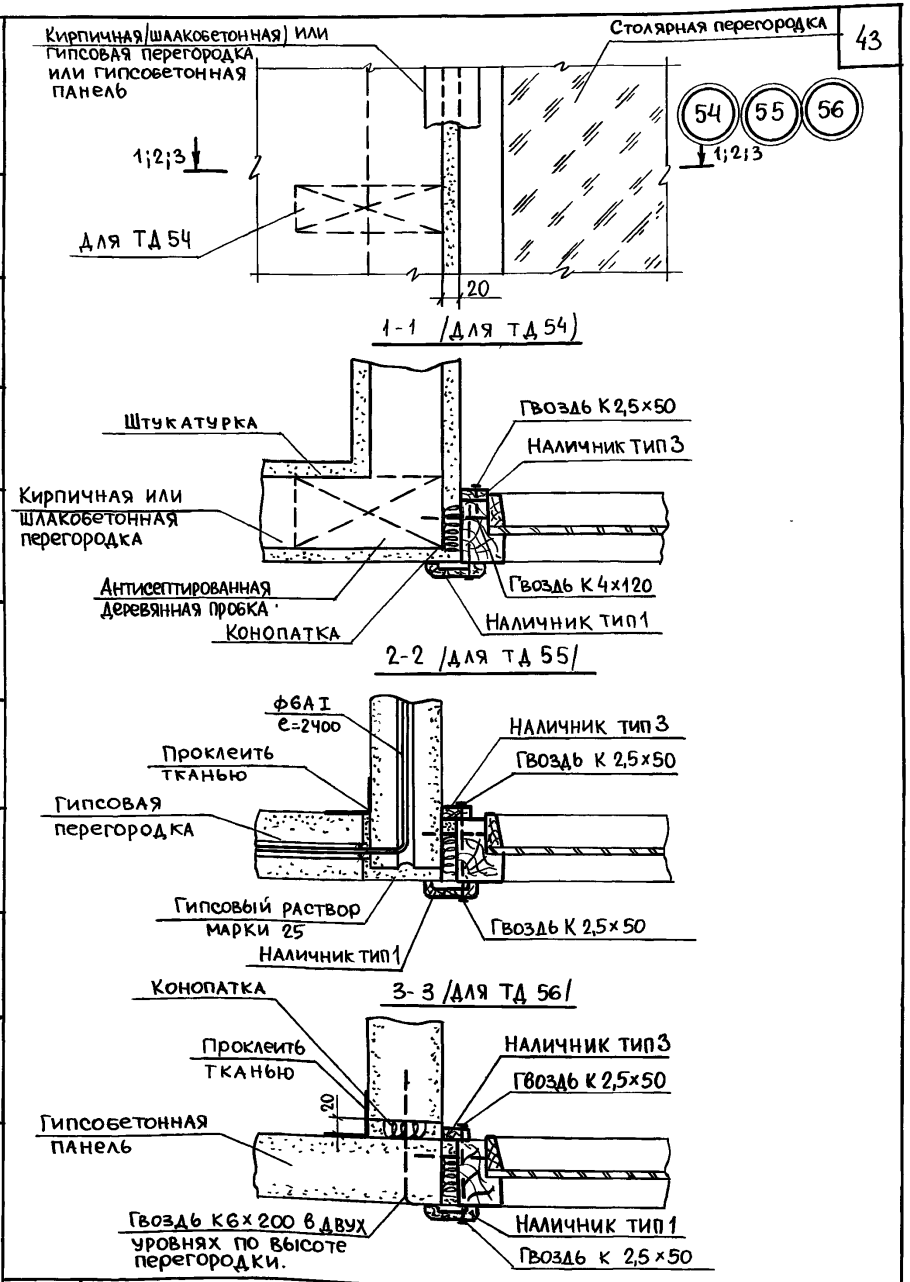

Согласовано							
Н. Горшкова	Техник	А. Ляхович	Гл. инж. и-та				
В. Мадоян	Проверил	В. Греков	Нач. отдела				
Алферова	Копировал	В. Комаров	Гл. инж. отд.				
		О. Мадоян	Рук. группы				

ЦНИИЭП учебных зданий г. Москва

ТД 1972г.	Детали 54-56.	Серия 2.230-1	
		Выпуск 5	Лист 33

Пров. Атанасович 21-VII-81г Копир. Франтова 12297 44

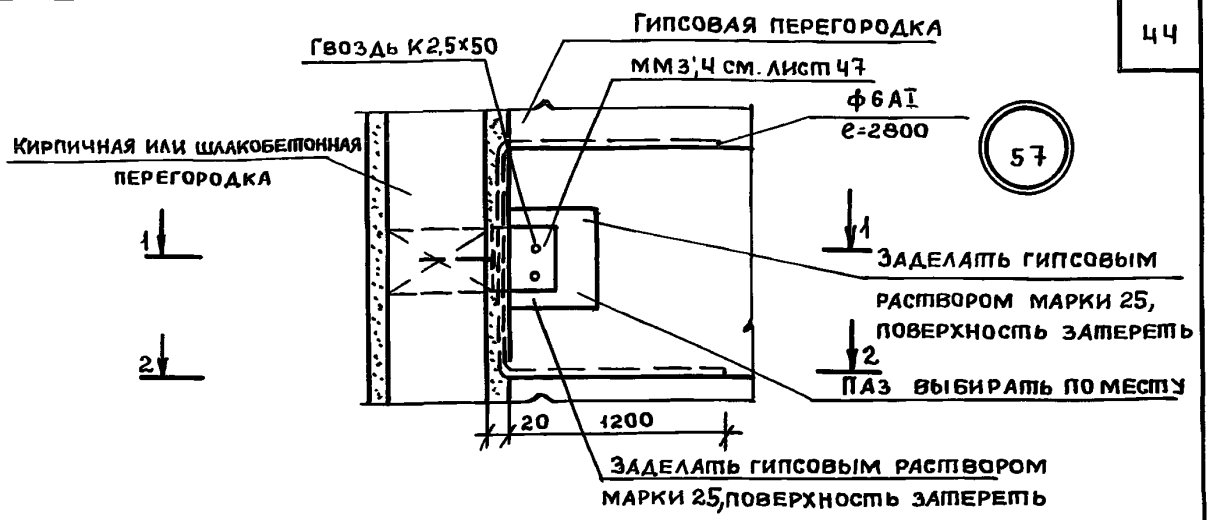

1-1

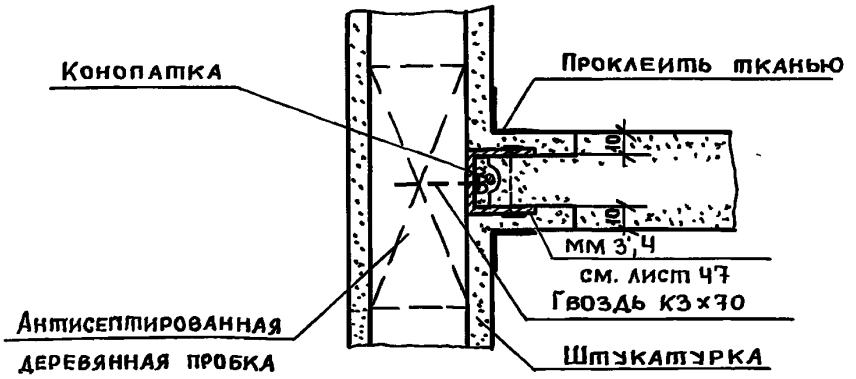

2-2

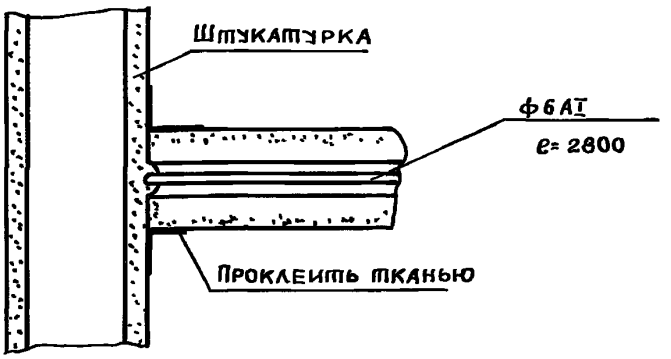

Примечание:

ММ3 для крепления гипсовых перегородок толщиной 80мм, ММЧ- толщиной 100мм.

| | | |

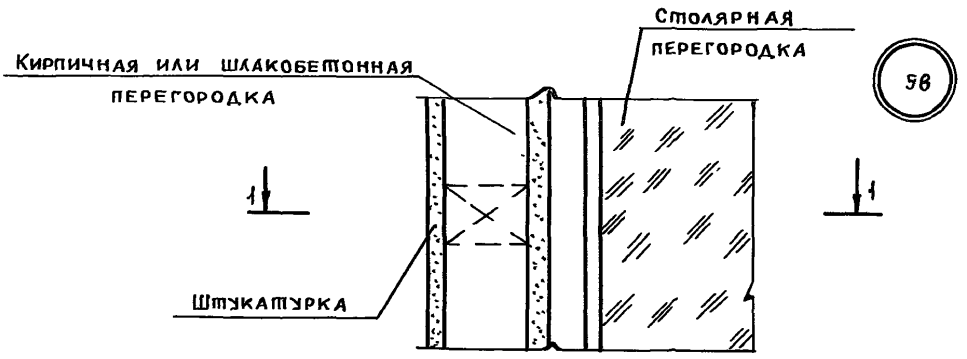

1-1

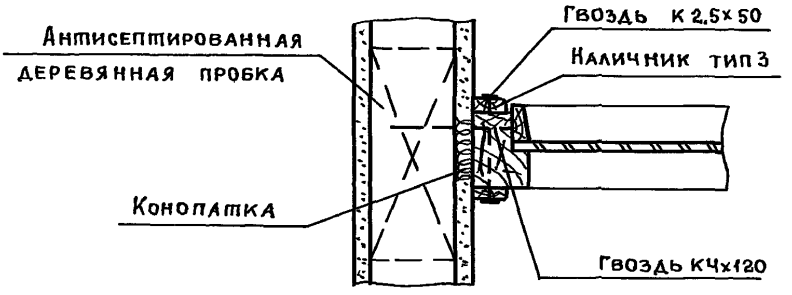

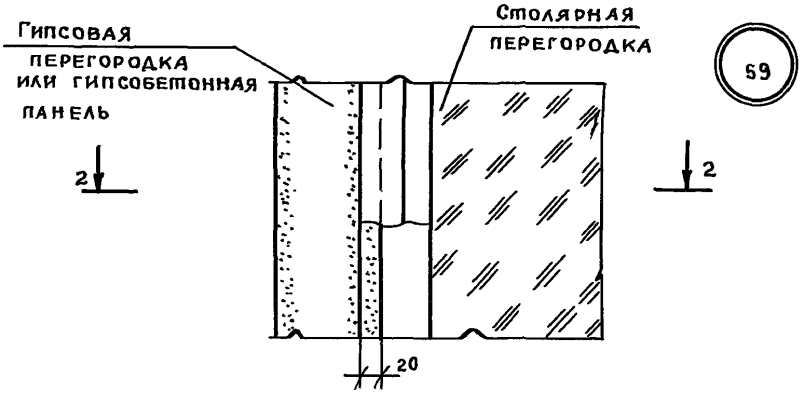

2-2

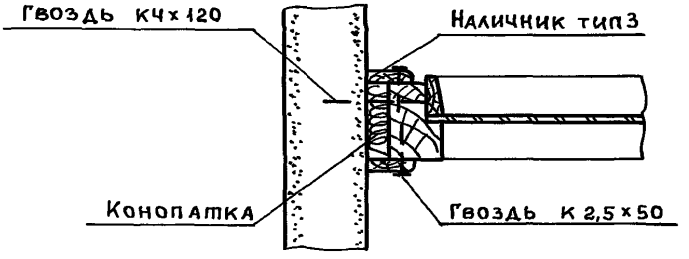

Гл.инж.ин-та			
Нач.отдела			
Гл.инж.отд.			
Рук.груп.инж.			
Подпись			
Ляхович	Греков	Комаров	Мадоян
Ст.техник	Проверил		
Подпись	"	"	
Назрицкая	Мадоян		
Согласовано:			
Дата			
Инвент			
Взамен			

ЦНИИЭП учебных зданий г. Москва

ТД 1972г.

Детали 58, 59

Серия 2.230-1

Выпуск 5 | Лист 35

Пров

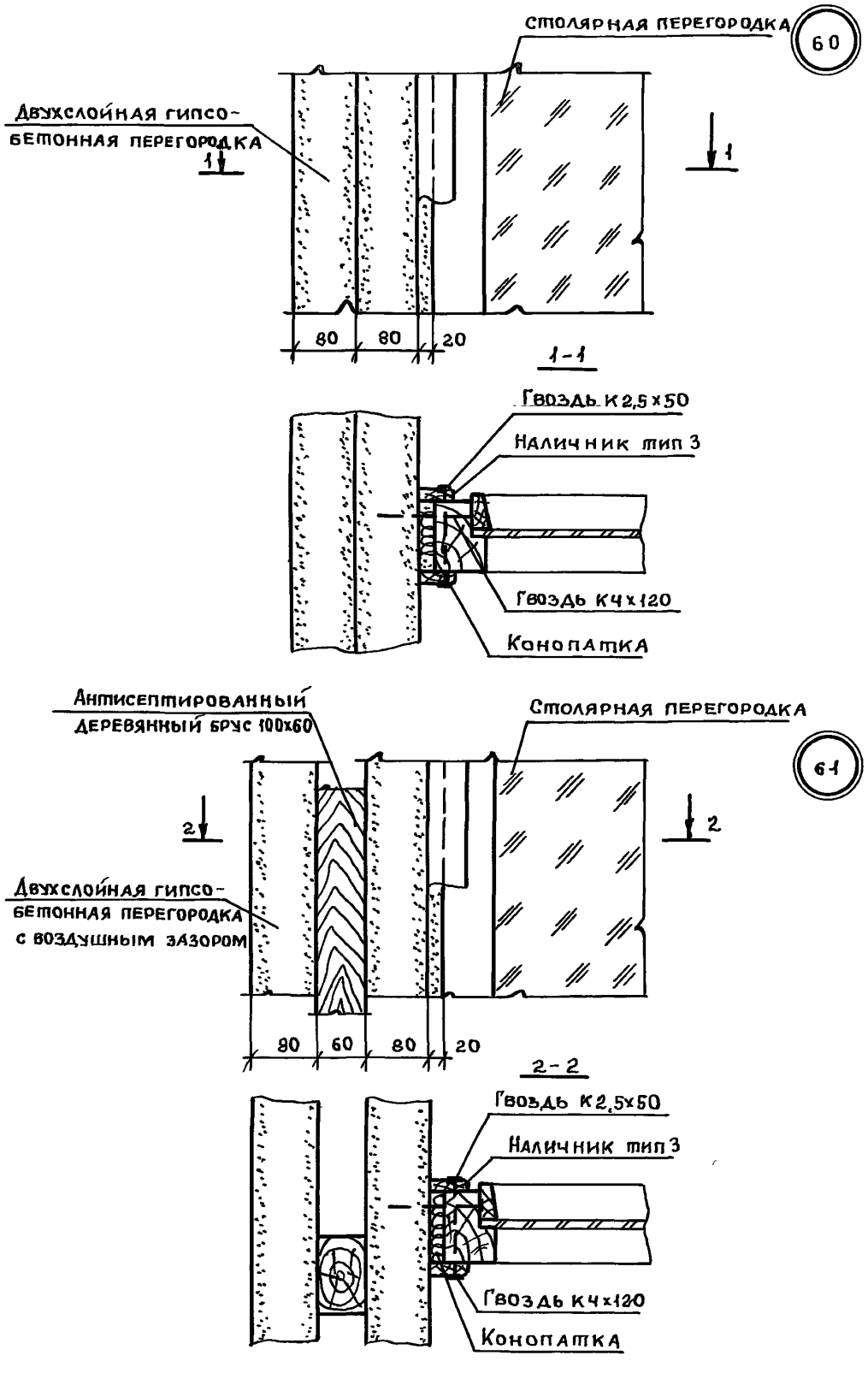

Гл.инж.и-та	Ляхович	Подпись	
Нач.отдела	Греков	Подпись	//
Гл.инж.отд.	Комаров	Подпись	//
Рук.группы	Мадоян	Подпись	//
Техник	Проверил	Подпись	//
Горшкова	Мадоян		

Согласовано

ЦНИИЭП учебных зданий г. Москва

ТД

1972г

Детали 60, 61

Серия 2.230-1

Выпуск 5 | Лист 36

Пров

Кон

12297 47

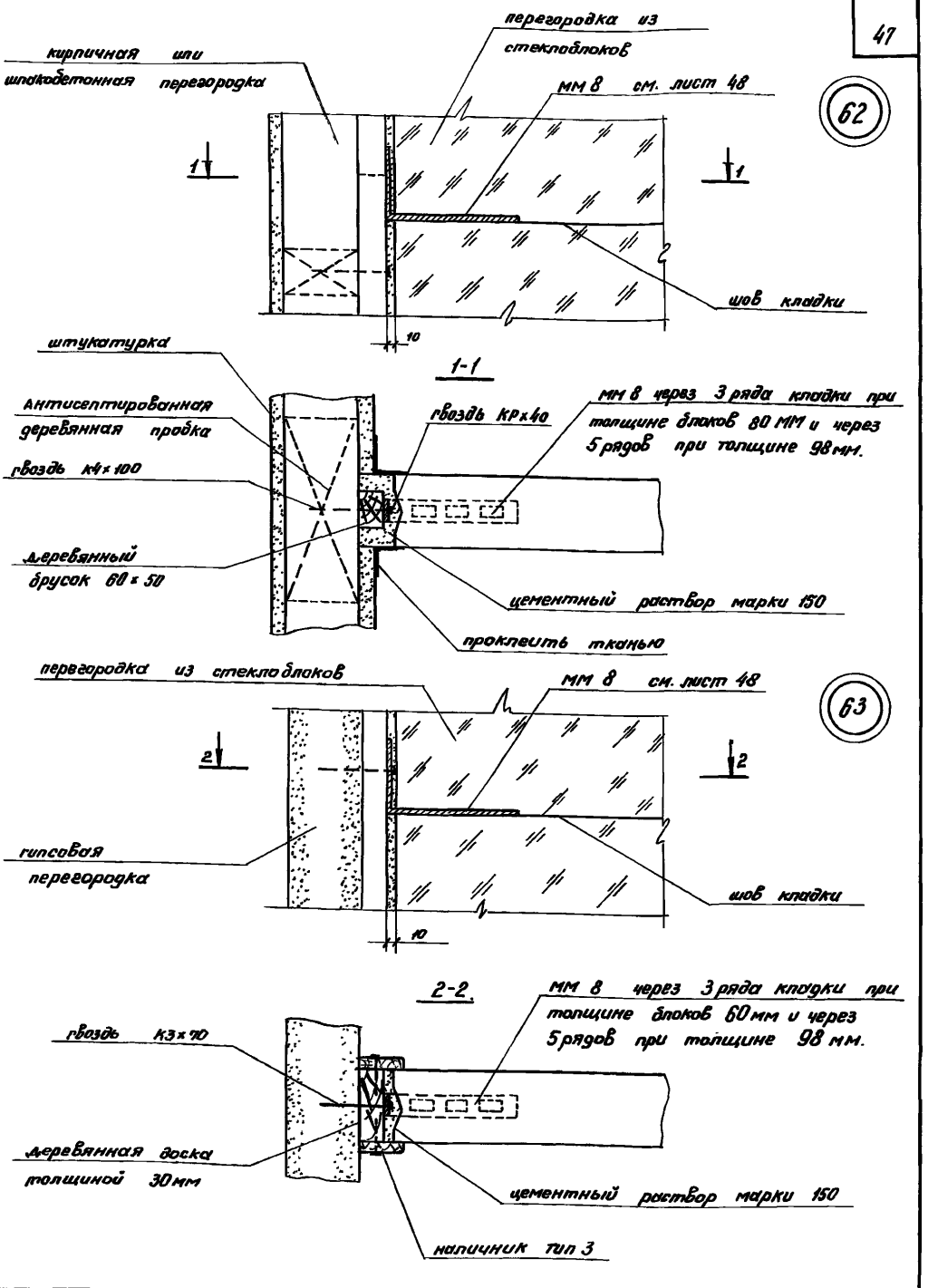

Дата			
Инвент №			
Взамен			
Согласовано			
Сайфутдинова	Мадоян		
техник	проверил		
Ляхович	Греков	Комаров	Лисовский
Гл. инж. и-та	Нач. отдела	Гл. инж. отд	Рук группы

ЦНИИЭП учебных зданий г. Москва

ТД 1972 г.	Детали 62,63	Серия 2.230-1	
		Выпуск 5	Лист 37

12297 48

64 65

66 67

Столярные перегородки

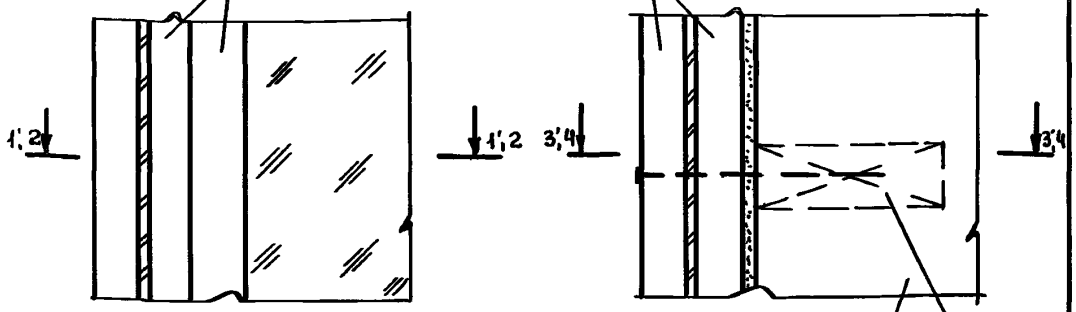

Кирпичная (шлакобетонная) гипсовая перегородка или гипсобетонная панель

Для ТД 66

1-1 (для ТД 64)

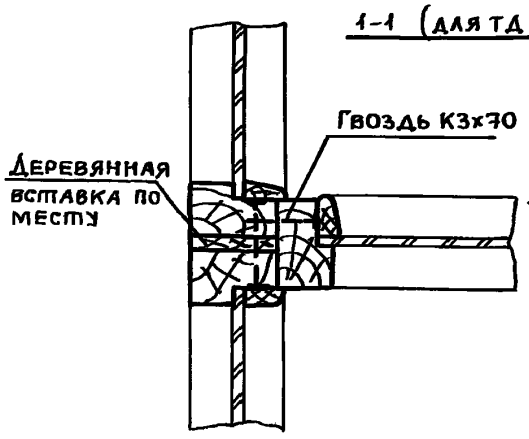

3-3 (для ТД 66)

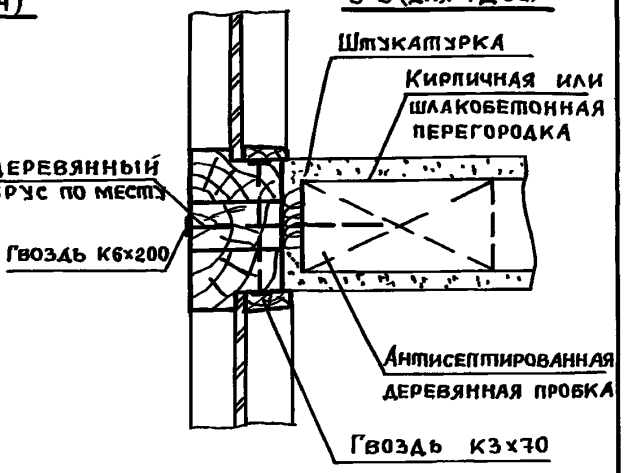

2-2 (для ТД 65)

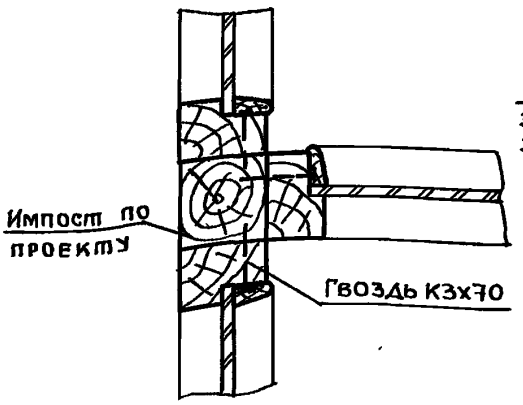

4-4 (для ТД 67)

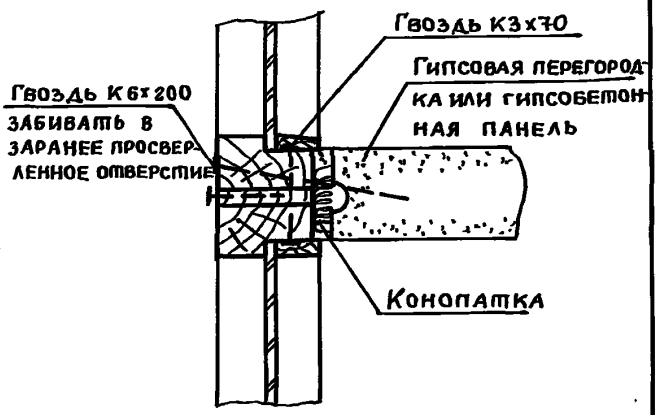

Гл. инж. ин-та	Ляхович		
Нач. отдела	Греков		
Гл. инж. отд.	Комаров		
Рук. группы	Мадоян		
Техник	Горшкова		
Проверил	Мадоян		
Подпись			
Согласовано:			

ЦНИИЭП учебных зданий г. Москва

ТД

1972 г.

Пров. 13.11.91 г Коп.

Детали 64-67

Серия 2.230-1

Выпуск	Лист
5	38

12297 49

68 69

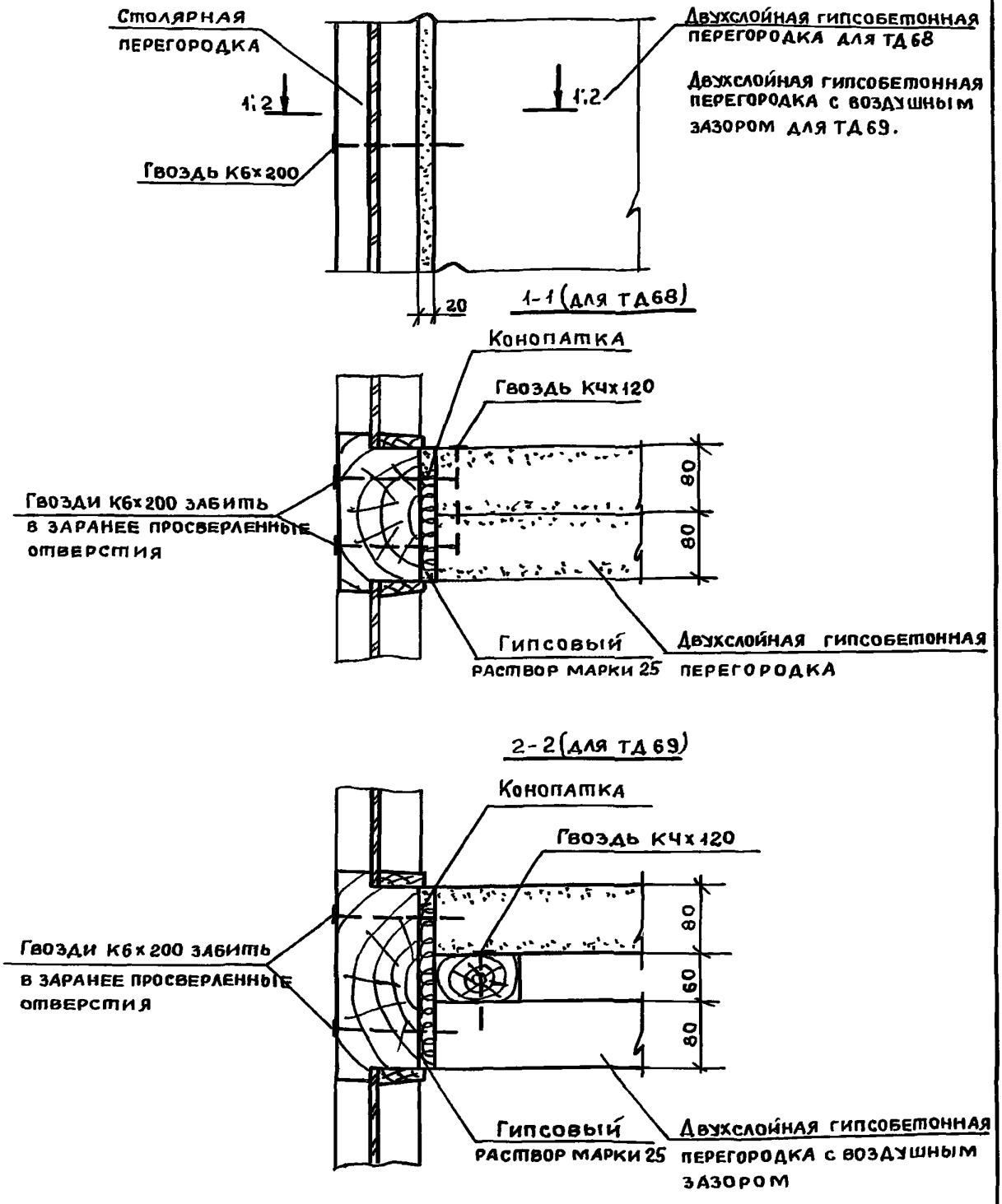

Гл. инж. и-та	Подпись	Ляхович	Техник	Подпись	Горшкова	Согласовано	
Нач. отдела	"	Греков	Проверил	"	Мадоян		
Гл. инж. отд.	"	Комаров					
Рук группы	"	Мадоян					

ЦНИИЭП учебных зданий г. Москва

ТД	Детали 68,69	Серия 2.230-1	
1972 г.		Выпуск 5	Лист 39

Пров. 13 11.9 Кон 12297 50

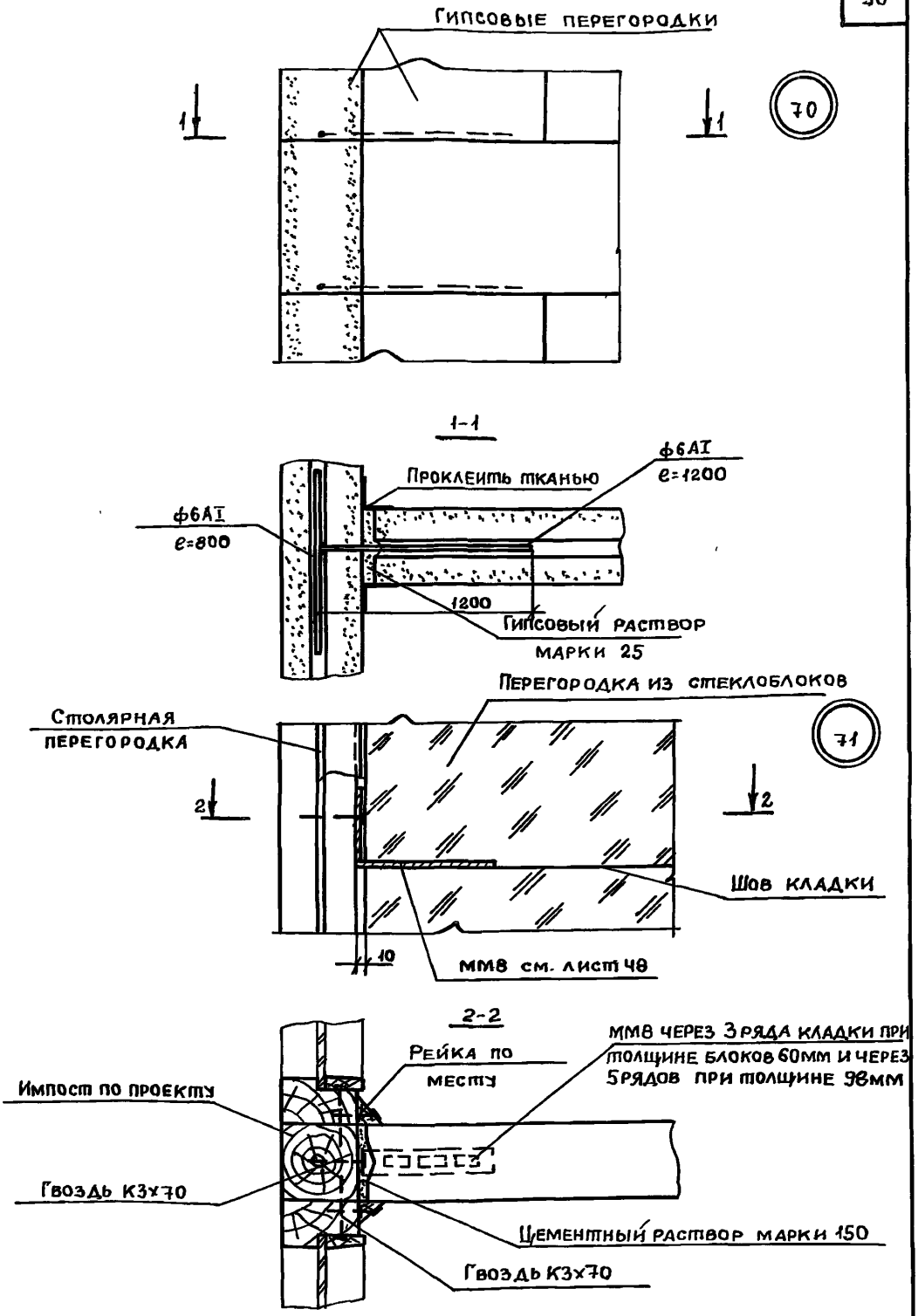

Гл.инж.и-та	Подпись	Ляхович	Техник	Подпись	Сайфутдинова	Согласовано	Дата	
Нач отдела	"	Греков	Проверил	"	Мадоян		Инвент. №	
Гл.инж.отд.	"	Комаров					Взамен	
Рук.группы	"	Лисовский						

ЦНИИЭП учебных зданий г. Москва

ТД	Детали 70, 71	Серия 2.230-1	
1972г.		Выпуск 5	Лист 40

Пров. 13. 11. 91г Кон. 12297 51

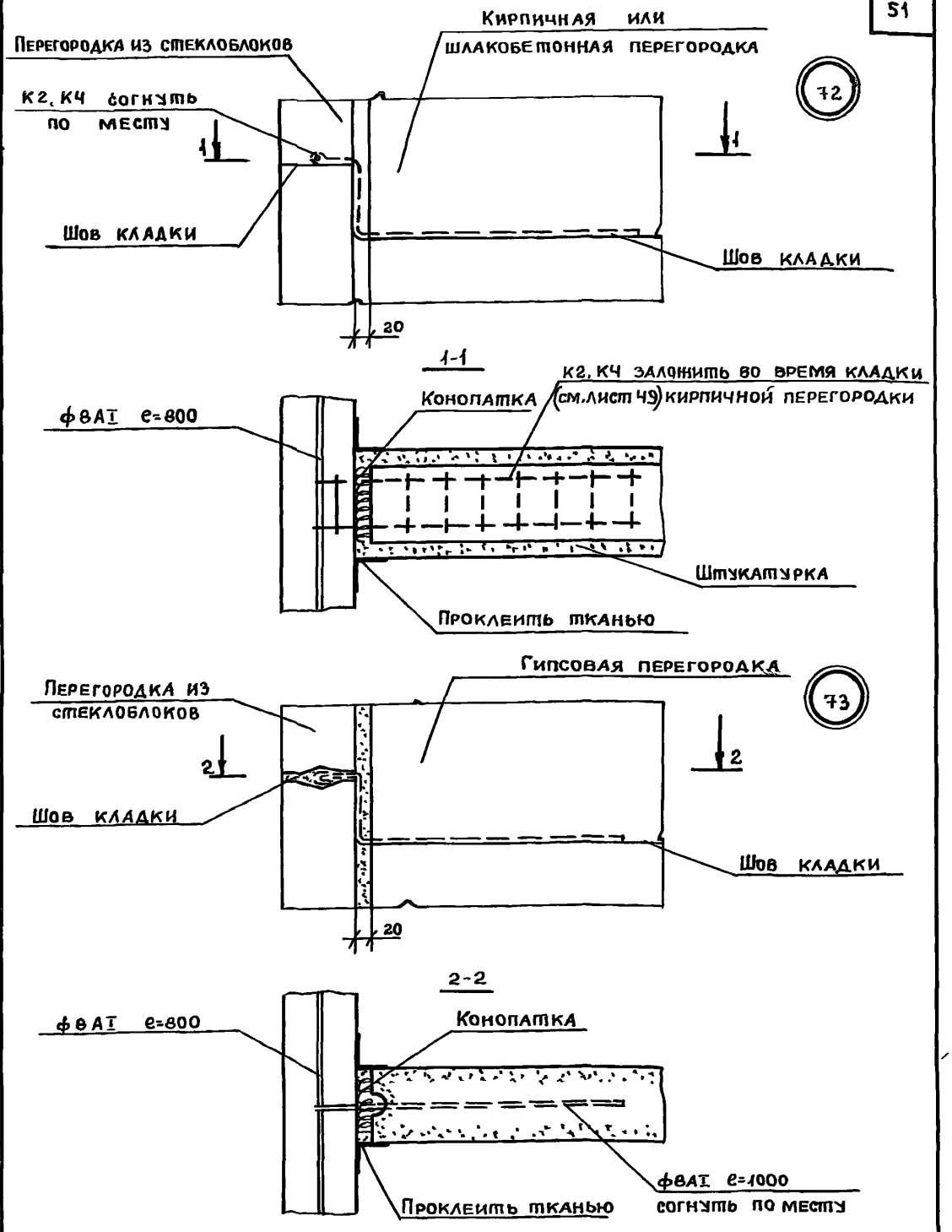

Дата	Инвент. №	Взамен

Согласовано	Сайфутдинова	Подпись	Техник	Ляхович	Подпись	Гл. инж. и-та
	Мадоян	"	Проверил	Греков	"	Нач отдела
				Комаров	"	Гл. инж. отд.
				Лисовский	"	Рук. группы

ЦНИИЭП учебных зданий г. Москва

ТД	Детали 72, 73	Серия 2.230-1	
1972г		Выпуск 5	Лист 41

Пров. 13.11.91г Кон.

12297 52

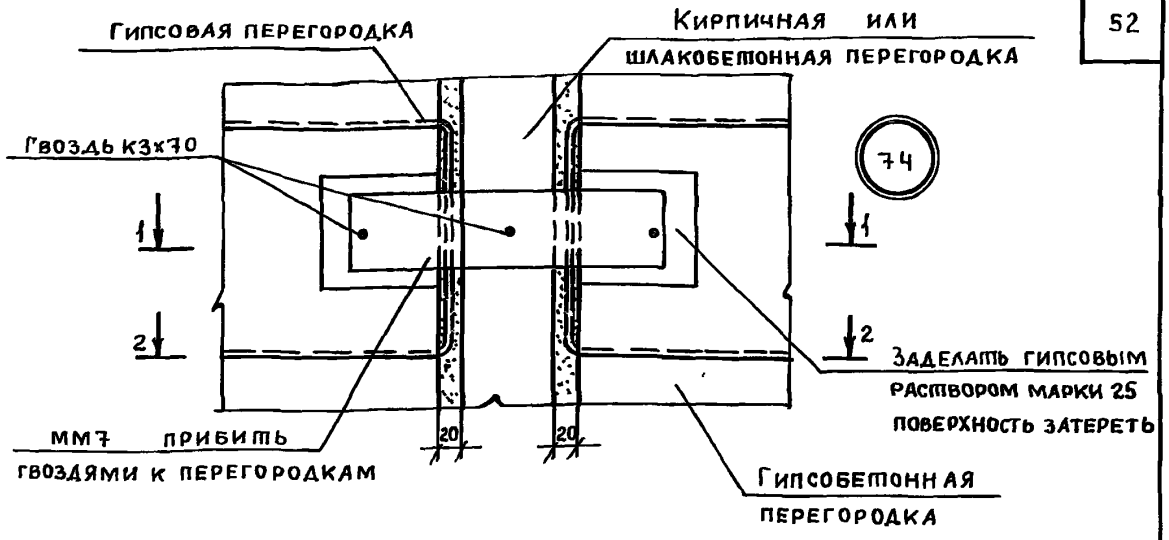

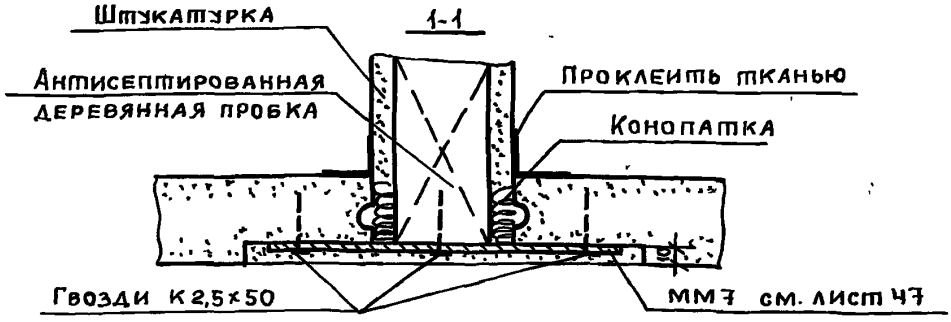

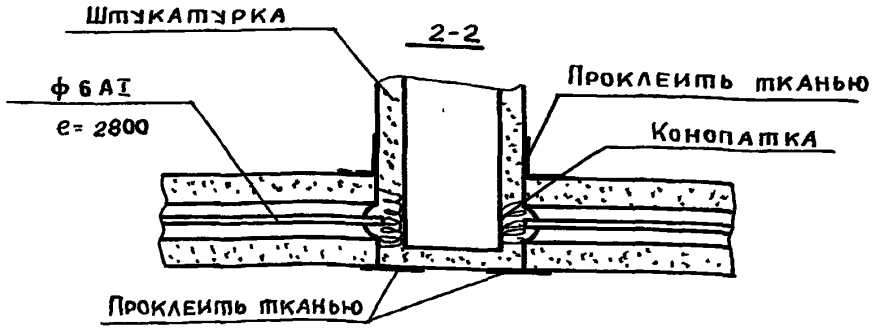

Гл.инж.и-та	Подпись	Ляхович	Ст.техник	Подпись	Назрицкая	Согласовано	Дата
Нач отдела	"	Греков	Проверил	"	Мадоян		Инвент.№
Гл.инж.отд.	"	Комаров					Взамен
Рук группы	"	Мадоян					

ЦНИИЭП учебных зданий г. Москва

ТД	Деталь 74	Серия 2.230-1	
1972 г.		Выпуск 5	Лист 42

Пров. 13.11 91г Кон.

12297 53

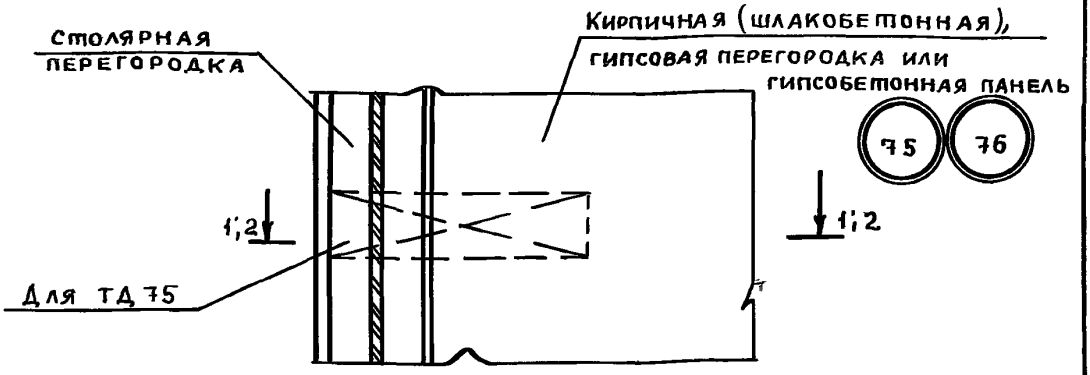

1-1 (для ТД 75)

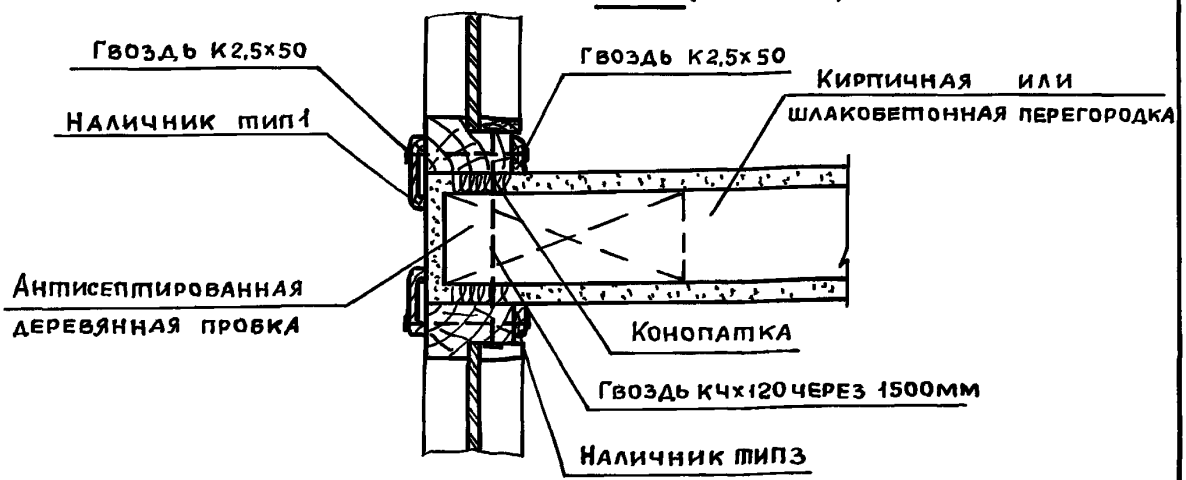

2-2 (для ТД 76)

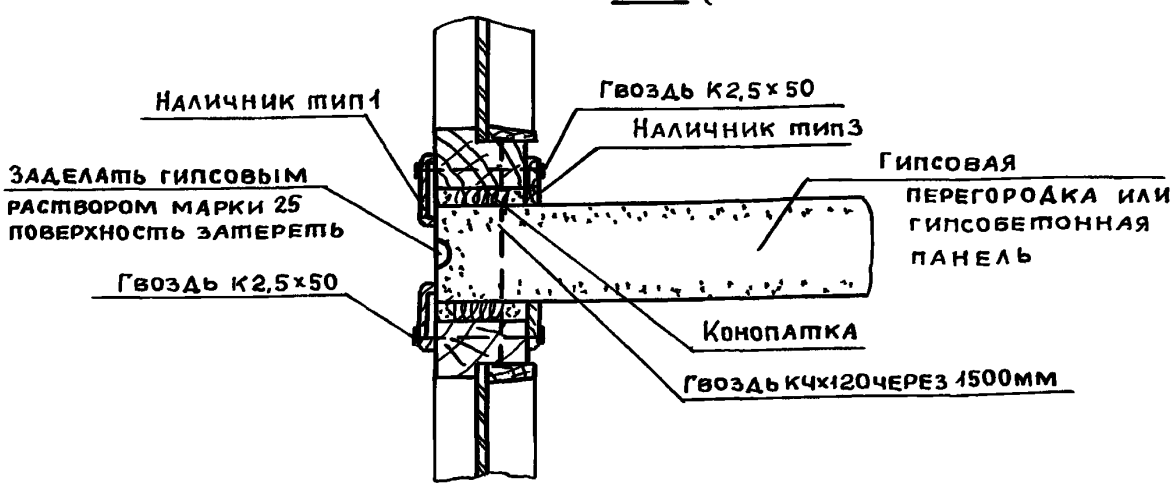

Гл.инж.ин-та	Ляхович		
Нач.отдела	Греков		
Гл.инж.отд.	Комаров		
Рук.груп.	Мадоян		
Ст.инженер.			
Подпись			
Ст.техник	Проверил		
Подпись	"		
Назрицкая	Мадоян		
Согласовано:			
Дата			
Инвент.№			
Взамен			

ЦНИИЭП учебных зданий г. Москва

ТД

1972 г.

Детали 75; 76

Серия 2.230-1

Выпуск 5 | Лист 43

Пров. 13.11.91г Кап.

12297 54

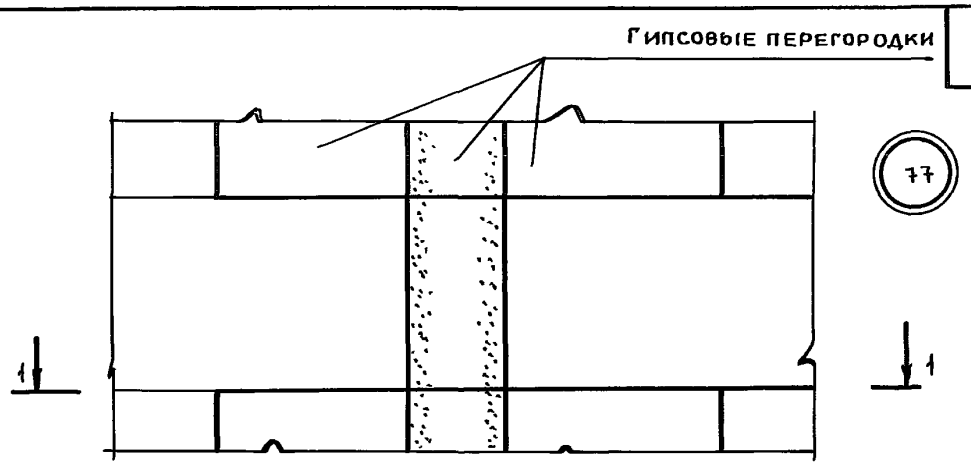

1-1

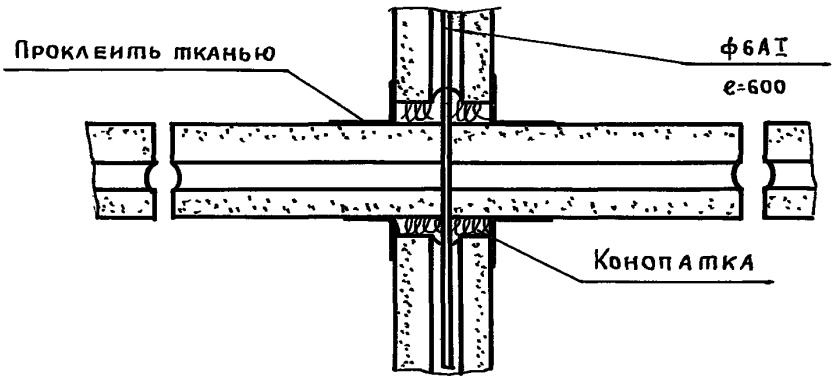

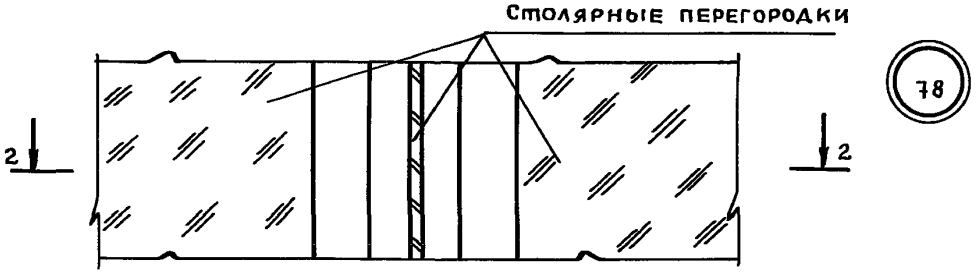

2-2

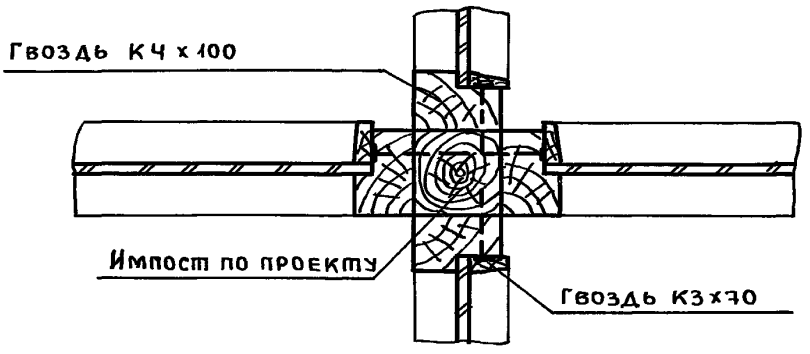

Гл.инж.и-та	Подпись	Ляхович	Чертежник	Подпись	Срибная	Согласовано	Дата
Нач.отдела	"	Греков	Проверил	"	Мадоян		Инвент.№
Гл.инж.отд	"	Комаров					Взамен
Рук.группы	"	Мадоян					

ЦНИИЭП учебных зданий г. Москва

ТД	Детали 77, 78	Серия 2.230-1	
1972г		Выпуск 5	Лист 44

Пров. [signature] 13.11.91г Кон [signature]

12297 55

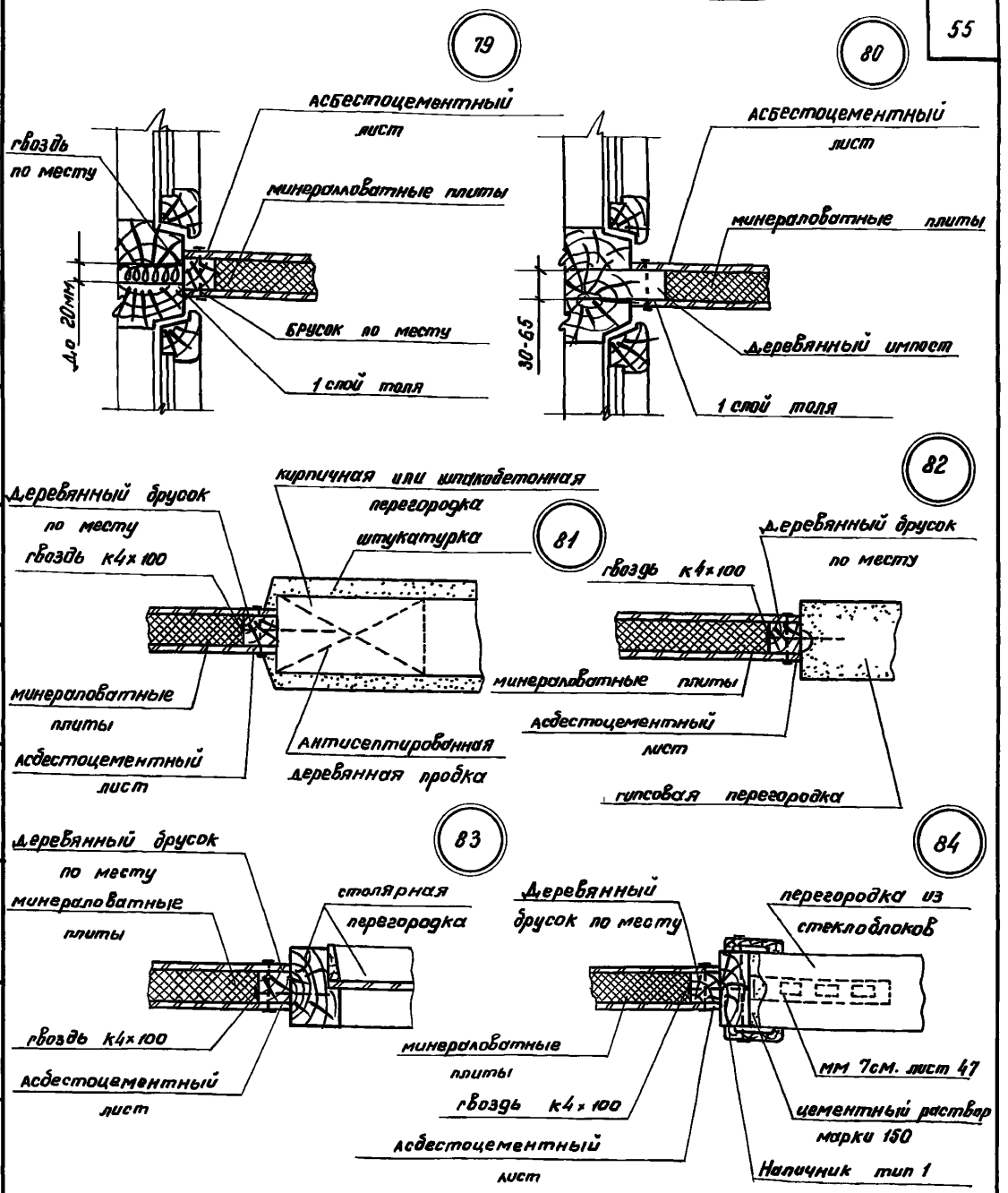

Гл. инж. и-та	Аяхович	Техник	Сайфутдинова
Нач. отдела	Греков	Проверил	Мадоян
Гл. инж. отд.	Комаров		Долгуничева
Рук группы	Лисовский		

Согласовано:

Дата

Инвент. №

Взамен

ЦНИИЭП учебных зданий г. Москва

ТД

1972 г.

Детали 79-84

Серия 2 230-1

Выпуск 5

Лист 45

12297

56

Пров. [signature] 22.V.86 г. Коп. [signature]

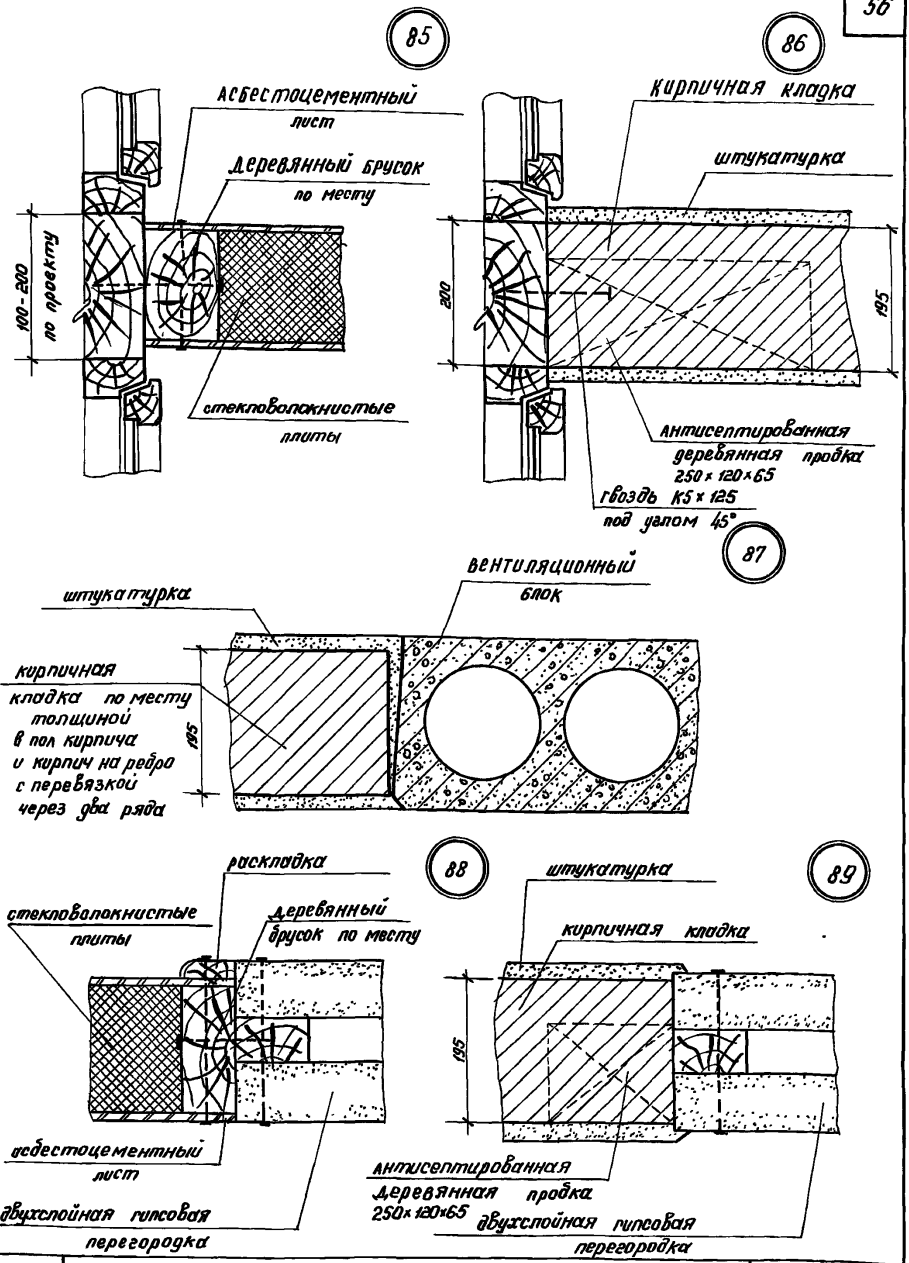

Дата			
Инвент №			
Взамен			
согласовано			
Сайфутдинова	Мадоян		
техник	проверил		
Ляхович	Греков	Комаров	Лисовский
Гл. инж. и-та	Нач. отдела	Гл. инж. отд.	Рук группы

ЦНИИЭП учебных зданий г. Москва

ТД	Детали 85-89	серия 2 230-1	
1972 г.		Выпуск 5	Лист 46

12297 57

NN п/п	Марка изделия	Эскиз	Сечение мм	Вес детали кг	Примечания
1	2	3	4	5	6
1	ММ1	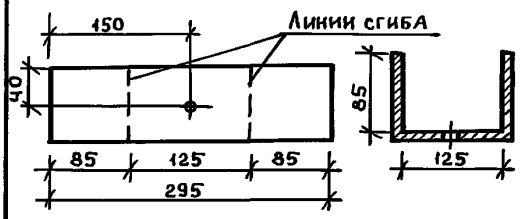	-80х3	0,55	Отверстие d=5 мм
2	ММ2	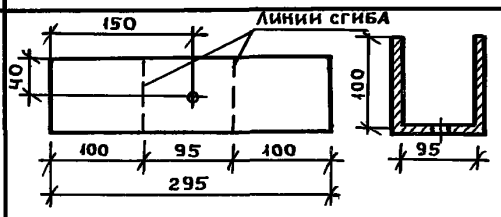	-80х3	0,55	
3	ММ3	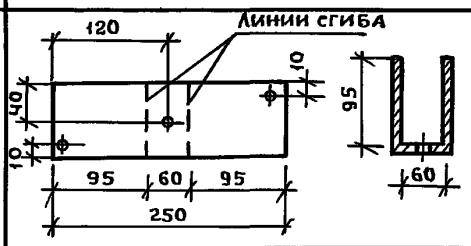	-80х3	0,44	Все отверстия d=3 мм
4	ММ4	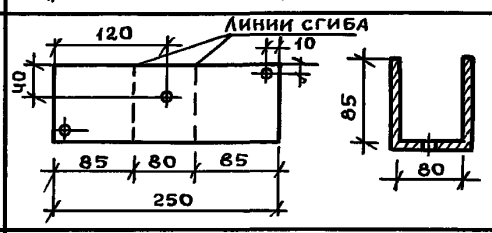	-80х3	0,44	
5	ММ5	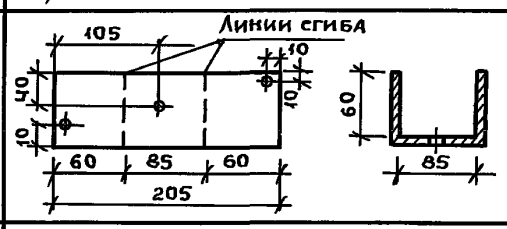	-80х3	0,39	
6	ММ6	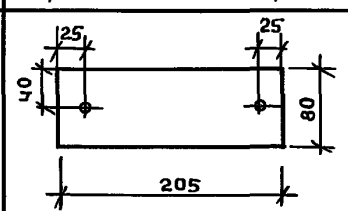	-80х3	0,39	
7	ММ7	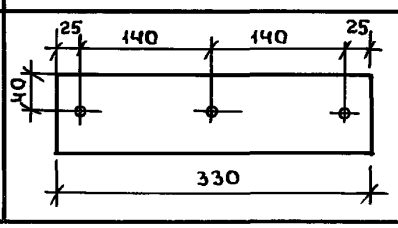	-80х3	0,62	

Согласовано: Дата | Инвент. № | Взамен

Гл. инж. и-та	Ляхович	Подпись	
Нач. отдела	Греков	Подпись	//
Гл. инж. отд.	Комаров	Подпись	//
Рук. группы	Лисовский	Подпись	//
Чертежник	Проверил	Подпись	//
Львова	Мадоян	Назрицкая	

ЦНИИЭП учебных зданий г. Москва

ТД

1972г

Монтажные металлические детали

Серия 2.230-1

Выпуск 5 | Лист 47

Пров. [signature] 13.11.91г Кон. [signature]

1	2	3	4	5	6
8	ММ8	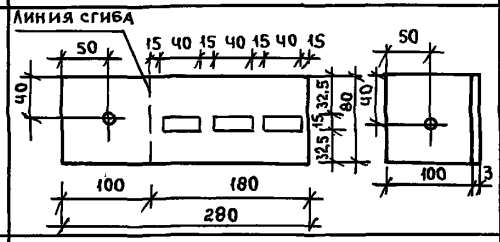	-80×3	0.53	Отверстие d=3мм
9	ММ9	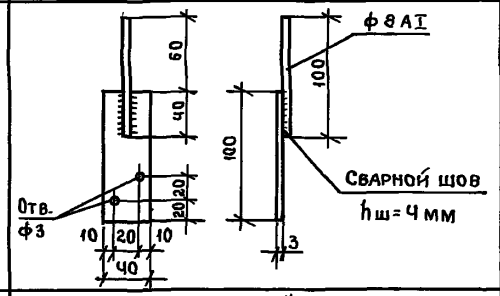	ф8АI -40×3	0.13	
10	ММ10	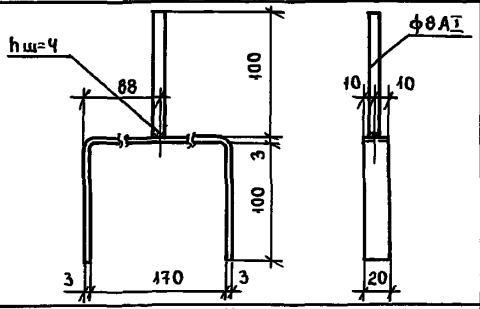	ф8АI -370×3	0.21	
11	ММ11	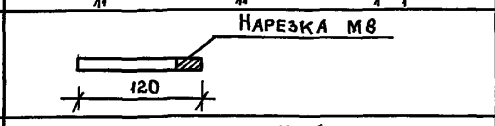	ф8АI	0.05	
12	ММ12	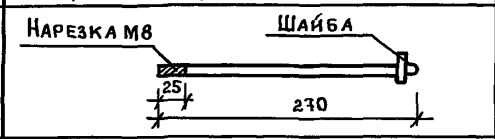	ф8АI	0.11	
13	ММ13	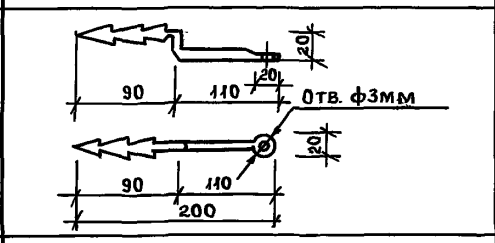	ф10АI	0.12	
14	ММ14	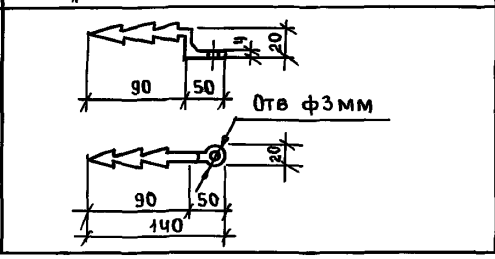	ф10АI	0.09	

Дата	Инвент. №	Взамен
Согласовано		
Горшкова	Мадоян	
Подпись	//	//
Техник	Проверил	
Ляхович	Греков	Комаров
Подпись	//	//
Гл. инж. и-та	Нач. отдела	Гл. инж. отд.
		Рук группы

ЦНИИЭП учебных зданий г. Москва

ТД 1972г.

Монтажные металлические детали

Серия 2.230-1

Выпуск 5 | Лист 48

Пров. [signature] 18.01.91 Кон. [signature]

12297 59

1	2	3	4	5	6
15	К1	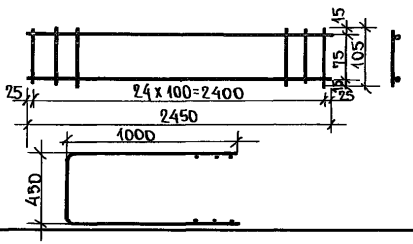	ф 3ВI	0,11	ГНУТЬ ПО МЕСТУ
16	К2	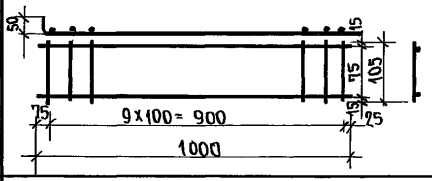	ф 3ВI	0,17	
17	К3	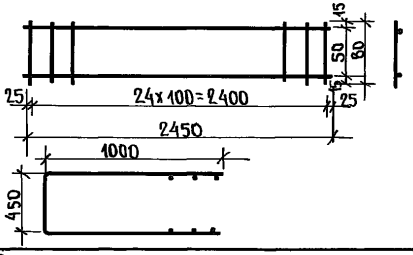	ф 3ВI	0,38	
18	К4	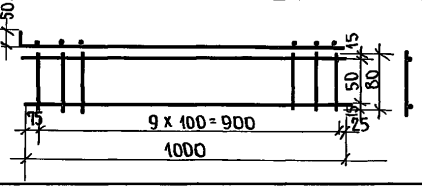	ф 3ВI	0,15	
19	К5	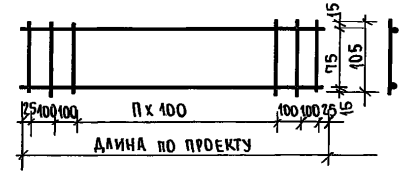	ф 3ВI		
20	К6	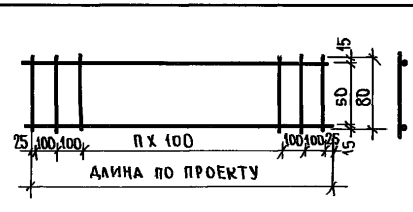	ф 3ВI		

Согласовано:

Дата	Инв №	Взамен
Гл. инж. ин-та	Нач. отд.	Гл. инж. отд.	Рук. группы
Ляхович	Грехов	Комаров	Лисовский
	Чертежник	Проверил	
	Львова	Маилян	

ЦНИИЭП учебных зданий Москва

1972г.

МОНТАЖНЫЕ МЕТАЛЛИЧЕСКИЕ ДЕТАЛИ

Серия 2.230-1

Выпуск 5 | Лист 49

gost.e-ecolog.ru