ГОСУДАРСТВЕННЫЙ КОМИТЕТ ПО ГРАЖДАНСКОМУ СТРОИТЕЛЬСТВУ И АРХИТЕКТУРЕ
ПРИ ГОССТРОЕ СССР

ТИПОВЫЕ КОНСТРУКЦИИ И ДЕТАЛИ ЗДАНИЙ И СООРУЖЕНИЙ

СЕРИЯ 2.130-1

ДЕТАЛИ СТЕН И ПЕРЕГОРОДОК ЖИЛЫХ ЗДАНИЙ

ВЫПУСК 15

НАРУЖНЫЕ НЕСУЩИЕ СТЕНЫ ЖЕЛЕЗОБЕТОННЫЕ ТРЕХСЛОЙНОЙ КОНСТРУКЦИИ ДЛЯ 5 И 9 ЭТАЖНЫХ КРУПНОПАНЕЛЬНЫХ ЗДАНИЙ

13460
ЦЕНА

gost.e-ecolog.ru

ГОСУДАРСТВЕННЫЙ КОМИТЕТ ПО ГРАЖДАНСКОМУ СТРОИТЕЛЬСТВУ И АРХИТЕКТУРЕ
ПРИ ГОССТРОЕ СССР

ТИПОВЫЕ КОНСТРУКЦИИ И ДЕТАЛИ ЗДАНИЙ И СООРУЖЕНИЙ

СЕРИЯ 2.130-1

ДЕТАЛИ СТЕН И ПЕРЕГОРОДОК ЖИЛЫХ ЗДАНИЙ

ВЫПУСК 15

НАРУЖНЫЕ НЕСУЩИЕ СТЕНЫ ЖЕЛЕЗОБЕТОННЫЕ ТРЕХСЛОЙНОЙ КОНСТРУКЦИИ ДЛЯ 5 и 9 ЭТАЖНЫХ КРУПНОПАНЕЛЬНЫХ ЗДАНИЙ

РАЗРАБОТАНЫ
ЦНИИЭП ЖИЛИЩА

Утверждены и введены в действие государственным комитетом по гражданскому строительству и архитектуре при Госстрое СССР с 15 сентября 1975г.
Приказ № 186 от 20 августа 1975г.

Рук. отделения проектных работ	Подпись	А. Криппа
Гл. инж. отделения проектных работ	"	Н. Дыховичная
Гл. констр. отделения проектных работ	"	Б. Смирнов
Начальник отдела № 17	"	Б. Шляпин
Гл. инженер отдела № 17	"	Н. Росинский

Пров. [signature] - 29/VII-88г. Коп. [signature] 13460 2

Наименование листов	№№ листов	№№ стр.
Содержание	С-1	2
Пояснительная записка	П-1÷П-2	3,4
Герметизация стыков. Детали 1ц-4ц	1	5
Фрагменты монтажных схем цокольного этажа, маркировка деталей	2	6
Сопряжения цокольных панелей наружных и внутренних стен и панели перекрытия. Вертикальный и горизонтальный стыки, детали 5ц, 6ц	3	7
Угловой стык цокольных панелей наружных стен, деталь 7ц	4	8
Разрез 1-1 к детали 7ц	5	9
Стык цокольных панелей наружных и внутренних стен, деталь 8ц	6	10
Разрез 1-1 к детали 8ц	7	11
Стык цокольных панелей наружной и внутренней стен, деталь 9ц	8	12
Разрез 1-1 к детали 9ц	9	13
Стык цокольных панелей наружных и внутренней стен у внешнего угла лоджии, деталь 10ц	10	14
Разрез 1-1 к детали 10ц	11	15
Стык цокольных панелей наружных и внутренних стен у внутреннего угла лоджии, деталь 12ц	12	16
Разрез 1-1 к детали 12ц	13	17
Стык цокольных панелей наружных, внутренних стен и стенки лоджии, деталь 13ц	14	18
Разрез 1-1 к детали 13ц	15	19
Стык цокольных панелей наружных и внутренних стен в месте деформационного шва, деталь 14ц	16	20
Разрез 1-1 к детали 14ц	17	21
Герметизация стыков, панелей наружных стен: детали 1-4	18	22
Фрагменты монтажных схем, маркировка деталей	19	23
Сопряжения панелей наружных и внутренних стен и панели перекрытия. Вертикальный и горизонтальный стыки, детали 5,6	20	24
Угловой стык панелей наружных стен, деталь 7	21	25
Разрез 1-1 к детали 7	22	26
Рядовой стык панелей наружной и внутренней стен, деталь 8	23	27
Разрез 1-1 к детали 8	24	28
Стык панелей наружных и внутренней стен у внешнего угла ризалита (лоджии), деталь 10	25	29
Разрез 2-2 к деталям 10 и 12	26	30
Стык панелей наружной и внутренней стен у внутреннего угла ризалита (лоджии), деталь 12	27	31
Стык панелей наружной и внутренней стен и стенки лоджии, деталь 13	28	32
Разрез 1-1 к детали 13	29	33
Стык панелей наружных и внутренних стен в месте деформационного шва, деталь 14	30	34
Разрез 1-1 к детали 14	31	35
Крепление панели перекрытия к наружной стене, деталь 15	32	36
Опирание плиты лоджии, деталь 18	33	37
Опирание плиты лоджии, деталь 19	34	38
Разрезы 1-1, 2-2, 3-3 к деталям 18, 19	35	39
Фрагменты монтажных схем. Маркировка деталей панелей парапета	36	40
Детали парапетов 5п и 6п	37	41
Угловой и рядовой стык панелей парапетов. Детали 7п и 8п	38	42
Разрез 1-1 к детали 8п	39	43
Стык панелей парапета у внешнего и внутреннего угла ризалита. Детали 10п и 12п	40	44
Стык панелей парапета в месте деформационного шва. Деталь 14п	41	45
Разрез 1-1 к детали 14п	42	46

Согласовано

Проверил

Нач.отд. №17	Шляпин	
Гл.инж.от.А.	Россинский	
Рук.группы	Бурова	
Техник		
Подпись	"	"

ЦНИИЭП жилища

ТД 1974г.

Содержание

Серия 2.130-1

Выпуск 15 | Лист С-1

Альбомы типовых деталей жилых зданий предназначаются для применения при проектировании и строительстве жилых зданий

Альбомы типовых деталей жилых зданий, строящихся в обычных условиях, являются основными Альбомы типовых деталей для жилых зданий, строящихся в особых условиях, содержат необходимые детали, дополняющие детали основных альбомов

Альбомы типовых деталей содержат основные узлы конструкций. При проектировании в необходимых случаях возможно применение деталей специфических для данного проекта Каждая серия альбомов типовых деталей состоит из одного или нескольких выпусков В каждом выпуске типовые детали имеют последовательную нумерацию и обозначены на листах цифрой в кружке

При использовании альбомов типовых деталей непосредственно на строительстве на монтажных чертежах проекта ставится марка детали в виде дроби в кружке, где в числителе указывается номер серии альбома, а в знаменателе – слева номер выпуска, справа– номер детали, например



При использовании альбомов типовых деталей проектными организациями путем перекопирования деталей с внесением в необходимых случаях уточнений и дополнений детали маркируются по системе, принятой в разрабатываемом проекте

По мере развития строительной техники альбомы типовых деталей пополняются новыми решениями путем дополнительных выпусков альбомов

В настоящем выпуске приведены конструктивные решения сопряжений железобетонных панелей наружных стен жилых крупнопанельных зданий с шагом несущих стен 2,4 – 3,6 м

Панели наружных стен трехслойной конструкции с эффективным утеплителем и гибкими связями между наружным и внутренним бетонными слоями, наружные панели цоколя и парапета такие трехслойной конструкции, но с жесткими связями в виде бетонных ребер

Узлы и детали разработаны в соответствии с действующими нормативными документами и архитектурными и конструктивными решениями действующих типовых проектов жилых домов для строительства в обычных условиях

Выпуск включает узлы и детали панелей наружных стен для конструктивных схем домов

Согласовано

Проверил

Нач отд №17	Глинн отд.	Рук группы
Подпись	"	"
Шляпин	Росинский	Бурова

ЦНИЭП жилища

ТД 1974

Пояснительная записка

Серия 2 130-1

Выпуск 15 | Лист П-1

с малым шагом поперечных несущих стен.

Детали разработаны с дополнительным утеплением вертикальных и горизонтальных стыков в виде термовкладышей. Для предотвращения скрытого перехода огня при пожаре от одной панели к другой при применении в панелях наружных стен сгораемого утеплителя, в зоне сопряжений конструкций предусматривается укладка термовкладыша из несгораемого материала, (например, из минераловатных или стекловатных плит с содержанием органических связок до 6% по весу, легкого бетона и др.).

Пакеты утеплителя в узлах 7ц и 7 должны иметь гидроизолирующую оболочку.

Металлические связи - скобы вставляются в отверстия диафрагм (в верхнем уровне панелей) при помощи монтажно-гибочного кондуктора. Скобы, соединяющие наружные стены между собой и с внутренними стенами, предусмотрены ф 12А I.

Сварка металлических соединительных элементов производится электродами Э-42А и Э-50А. Высота сварных швов уточняется при привязке проекта в зависимости от усилий. Все металлические элементы должны быть очищены от окалины и шлака и защищены в соответствии со СНиП II-28-73 „Защита строительных конструкций от коррозий".

Панели наружных стен устанавливаются на слой цементного раствора толщиной 20 мм. На чертежах условно показана марка раствора „100"; марка раствора уточняется при привязке проекта в зависимости от нагрузок и температуры наружного воздуха при монтаже здания. Панели цоколя устанавливаются на слой цементного раствора состава 1:2.

Вертикальные стыки заполняются бетоном марки 150 с виброуплотнением.

На чертежах бетон и раствор условно не показаны.

Воздухозащитная проклейка вертикальных стыков осуществляется на клеях типа К.Н. материалами, изготовленными на основе найрита, неопрена или бутилкаучуковой резины, а также самоклеющейся лентой на основе резинобитумного вяжущего.

Герметизация стыков осуществляется мастиками, наносимыми на подоснову по схемам, приведенным на листах 1, 18.

Перечень нормативных материалов

1. СНиП II-В. 1-62*	Бетонные и железобетонные конструкции. Нормы проектирования.
2. СНиП II-Л.1-71	Жилые здания. Нормы проектирования.
3. СНиП II-А.7-71	Строительная теплотехника. Нормы проектирования.
4. СНиП III-В. 3-62*	Бетонные и железобетонные конструкции сборные. Правила производства и приемки монтажных работ.
5. СНиП II-А. 5-70	Противопожарные нормы проектирования зданий и сооружений
6. СН 321-65	Указания по проектированию конструкций крупнопанельных жилых домов.
7. СНиП II-28-73	Защита строительных конструкций от коррозии.
8. МРТУ 7-16-66	Стыки наружных стен крупнопанельных жилых зданий Технические требования к воздухо-, водо- и теплозащитным качествам.
9. ГОСТ 11309-65*	Дома жилые крупнопанельные. Основные технические требования.

Согласовано

Проверил

Шляпин
Росинский
Бурова

Подпись
"
"

Нач. отд. №17
Гл. инж. отд.
Рук. группы

ЦНИИЭП жилища

ТД 1974

Пояснительная записка

Серия 2.130-1

Выпуск 15 | Лист П-2

Пров. [signature] - 29/VII-88г Кон. [signature] 13460 5

Герметизируемые стыки

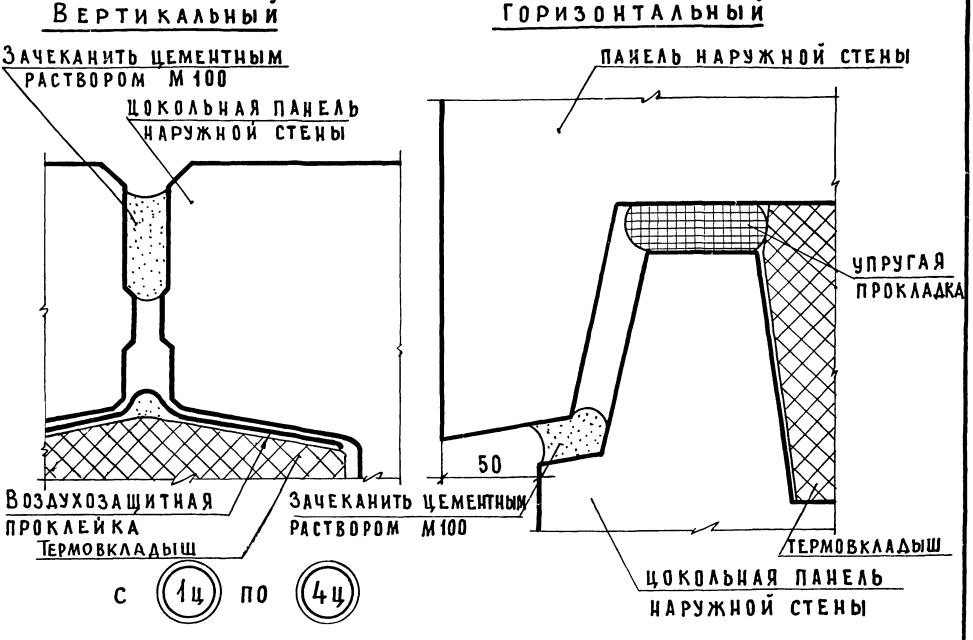

1. Воздухозащитная проклейка вертикальных стыков осуществляется на клеях типа К.Н. материалами, изготовленными на основе найрита, неопрена или бутилкаучуковой резины, а также самоклеющейся лентой на основе резинобитумного вяжущего.

2. Упругая прокладка выполняется из гернита, ПРП или „Виватерна С".

3. Устройство термовкладыша см. в пояснительной записке.

Согласовано	Рук. лаборат.	С. Резник	
	Рук. группы	Г.С. Виленский	
Проверил	Рук. группы	М. Бурова	
Б. Шляпин			
Н. Росинский			
М. Бурова			
М. Кондратьева			
Инж. отд. № 17			
Гл. инж. отд.			
Рук. группы			
Ст. техник			

ЦНИИЭП жилища г. Москва

ТД 1974

Герметизация стыков наружных стен цоколя. Детали 1ц ÷ 4ц

Серия 2.130-1

Выпуск 15 | Лист 1

ЦНИИЭП жилища	Нач. отд. 17		Шлапин				Согласовано			
	Гл. инж. отд 17		Росинский							
	Рук. группы		Бурова							
	Ст. техник		Кондратьева	Проверил						
				Рук. группы		Бурова				

ТД 1974

Фрагменты монтажных схем цокольного этажа, маркировка деталей.

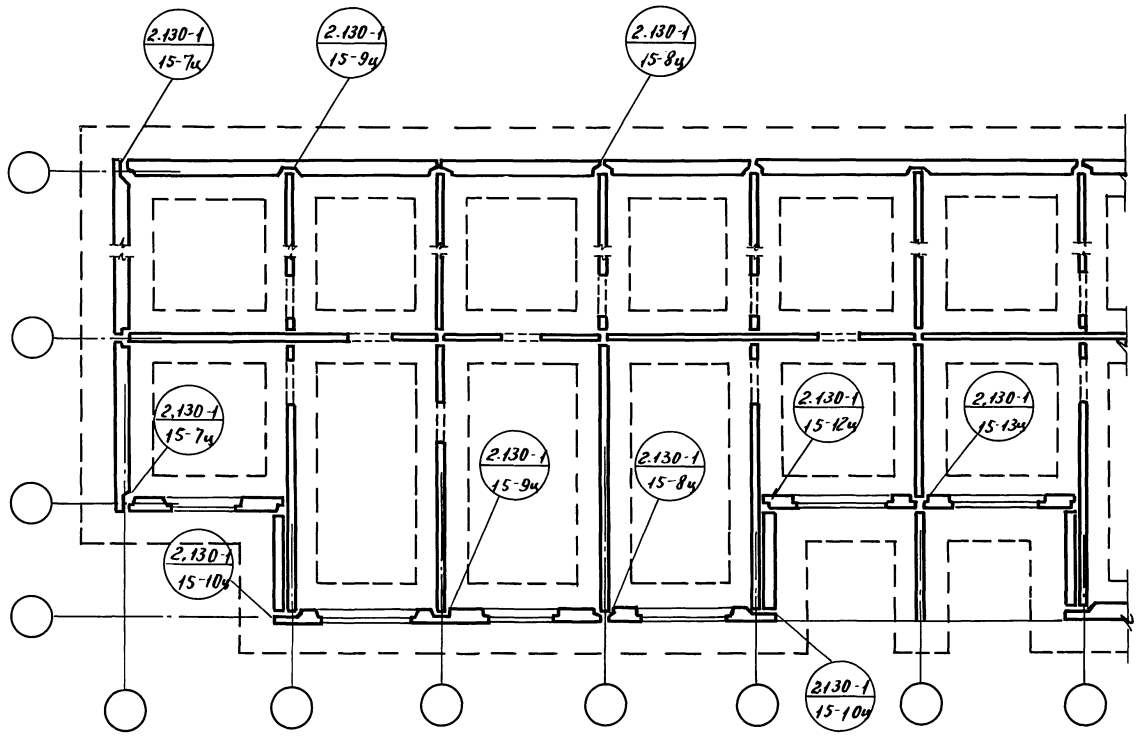

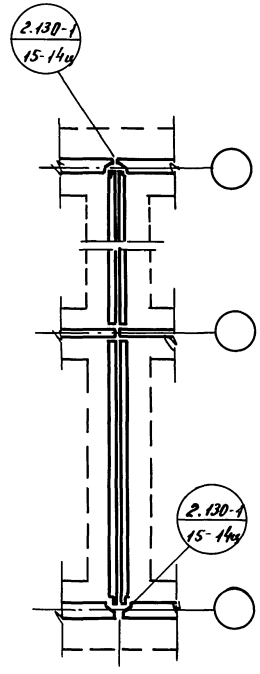

Индекс „ц" в маркировке обозначает принадлежность детали к панелям цоколя.

Серия 2.130-1
Выпуск 15
Лист 2

13460 7

8

Вертикальный стык

5ц

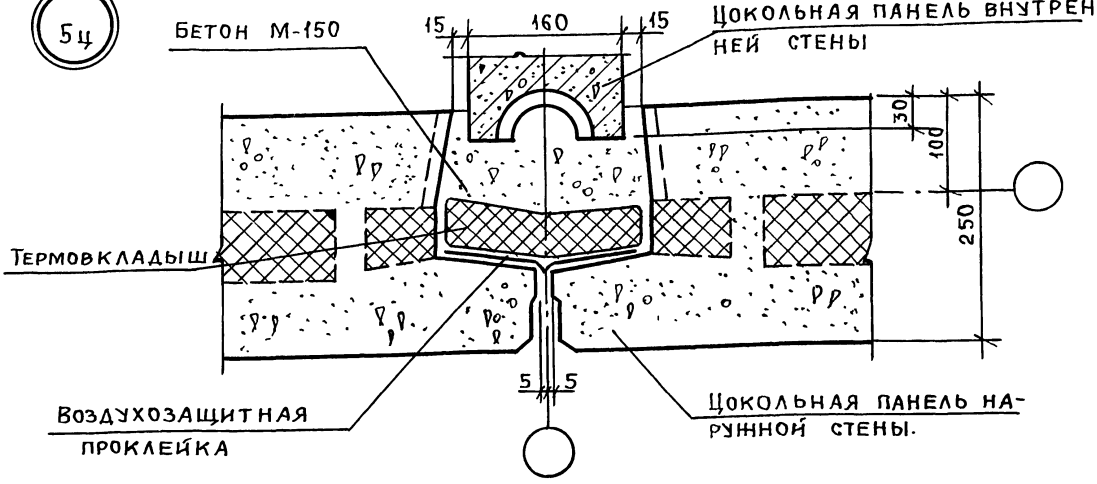

Горизонтальный стык

6ц

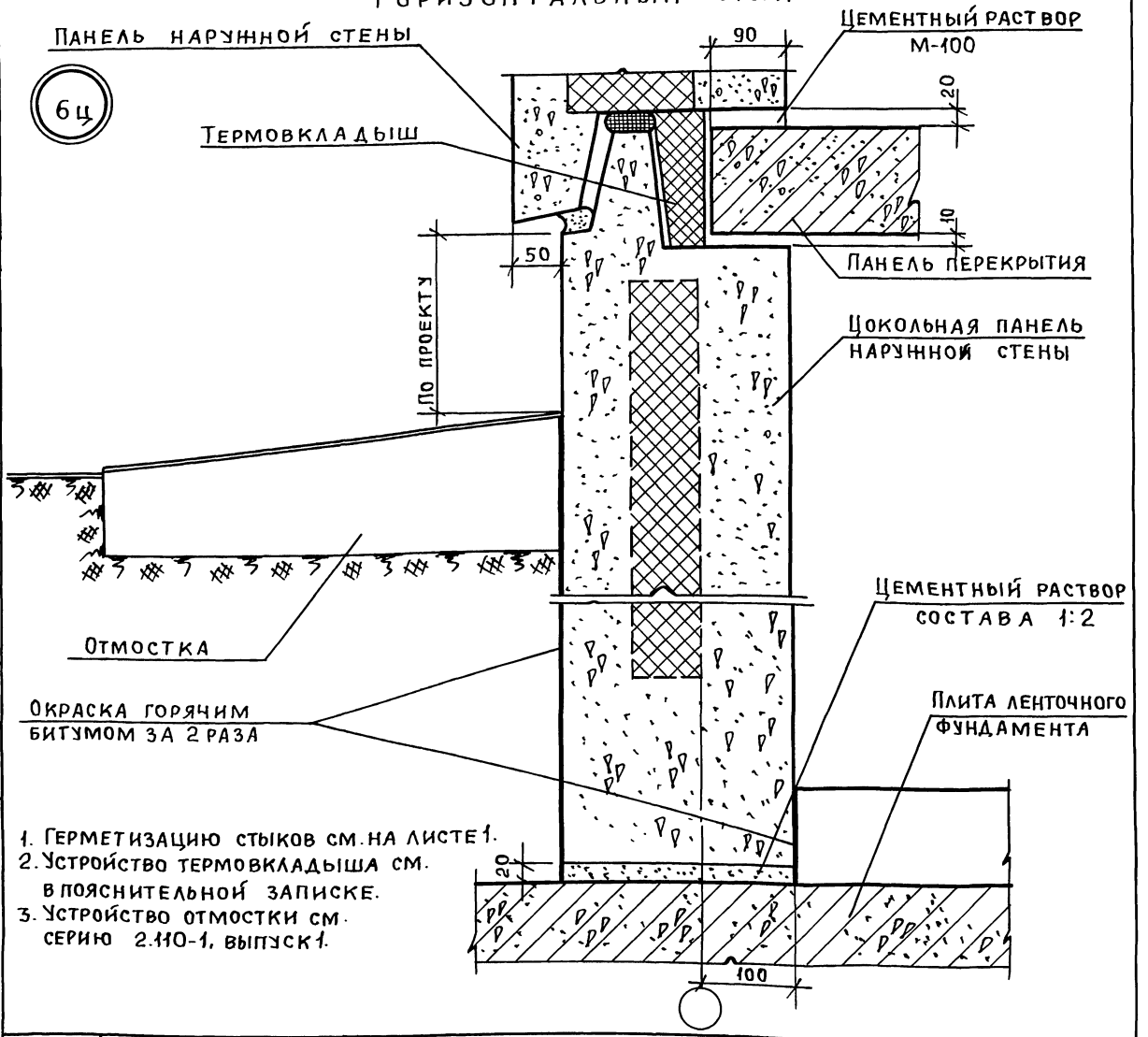

1. Герметизацию стыков см. на листе 1.
2. Устройство термовкладыша см. в пояснительной записке.
3. Устройство отмостки см. серию 2.110-1, выпуск 1.

Согласовано			
Проверил	Рук. группы	Подпись	Бурова
Шляпин	Росинский	Бурова	Кондратьева
Подпись	"	"	"
Нач. отд. 17	Гл. инж. отд.	Рук. группы	Ст. техник

ЦНИИЭП жилища г. Москва

ТД 1974	Сопряжения панелей наружных и внутренних стен и панели перекрытия. Вертикальный и горизонтальный стыки. Детали 5ц и 6ц	Серия 2.130-1	
		Выпуск 15	Лист 3

Пров. [signature] 03.08.88г. Кон. [signature] 13460 8

План по верху панелей.

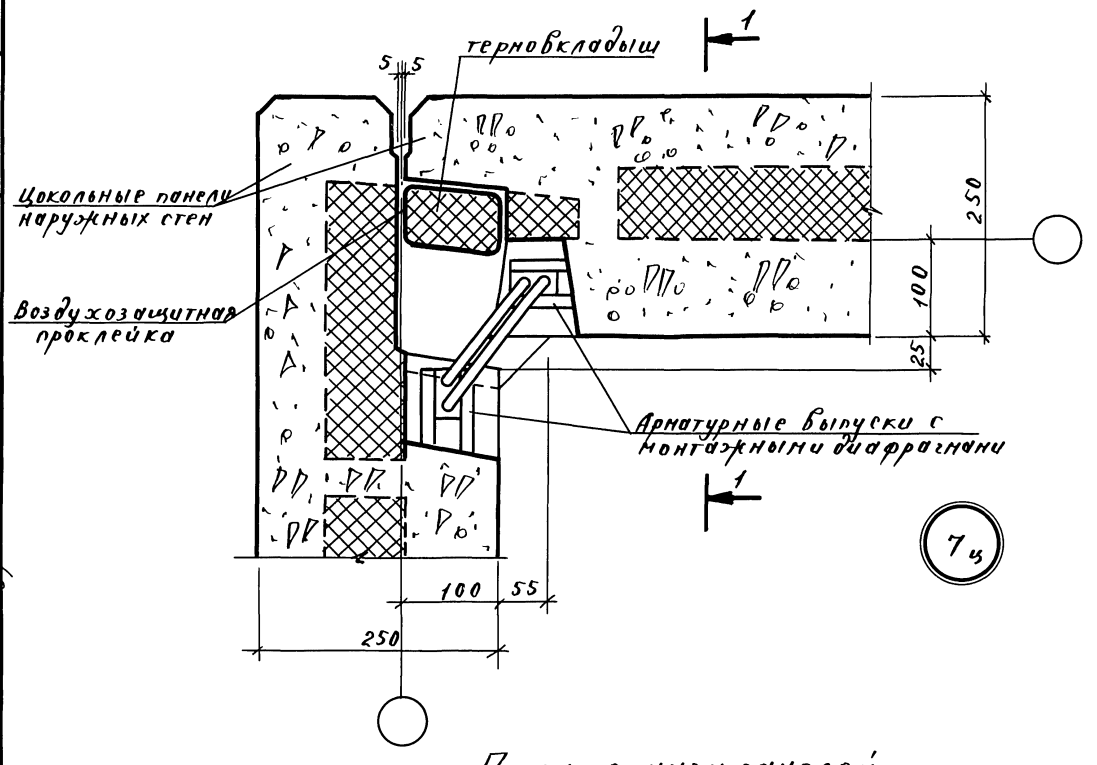

План по низу панелей.

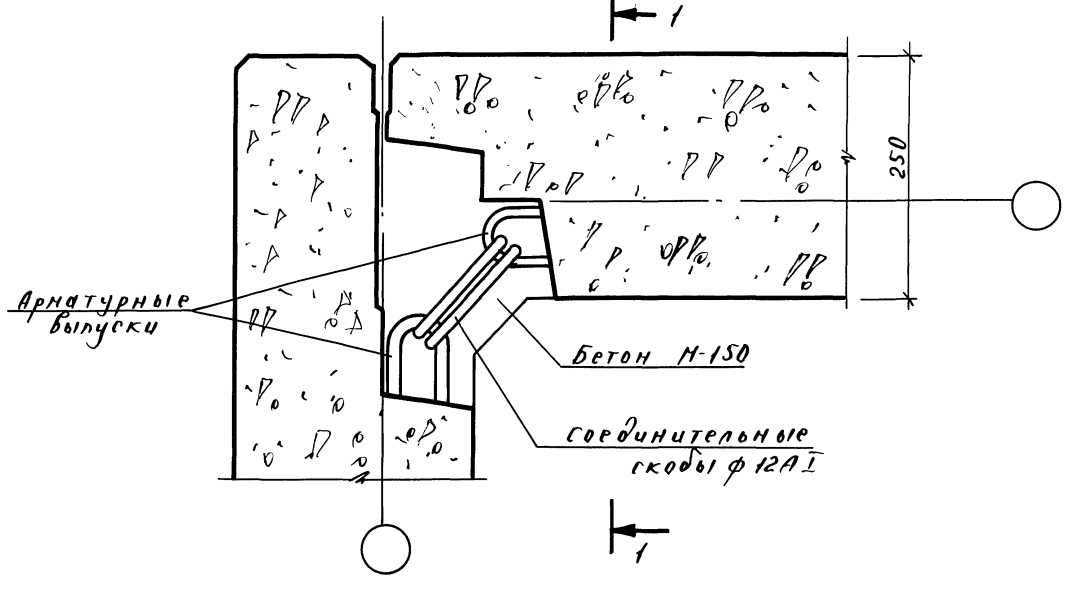

1. Разрез 1-1 см. на листе 5.
2. Заделка стыков бетоном и раствором условно не показана.
3. Герметизацию стыков см. на листе 1.
4. Устройство терновкладыша см. в пояснительной записке.

Согласовано

Нач. отд	Шляпин		
Гл. инж	Рогинский		
Рук. гр.	Бурова	Проверил	Бурова
Техник	Кикоточкина	Рук. группы	

ЦНИИЭП жилища

ТД	Угловой стык цокольных панелей наружных стен, деталь 7ц	Серия 2.130-1	
1974		Выпуск 15	Лист 4

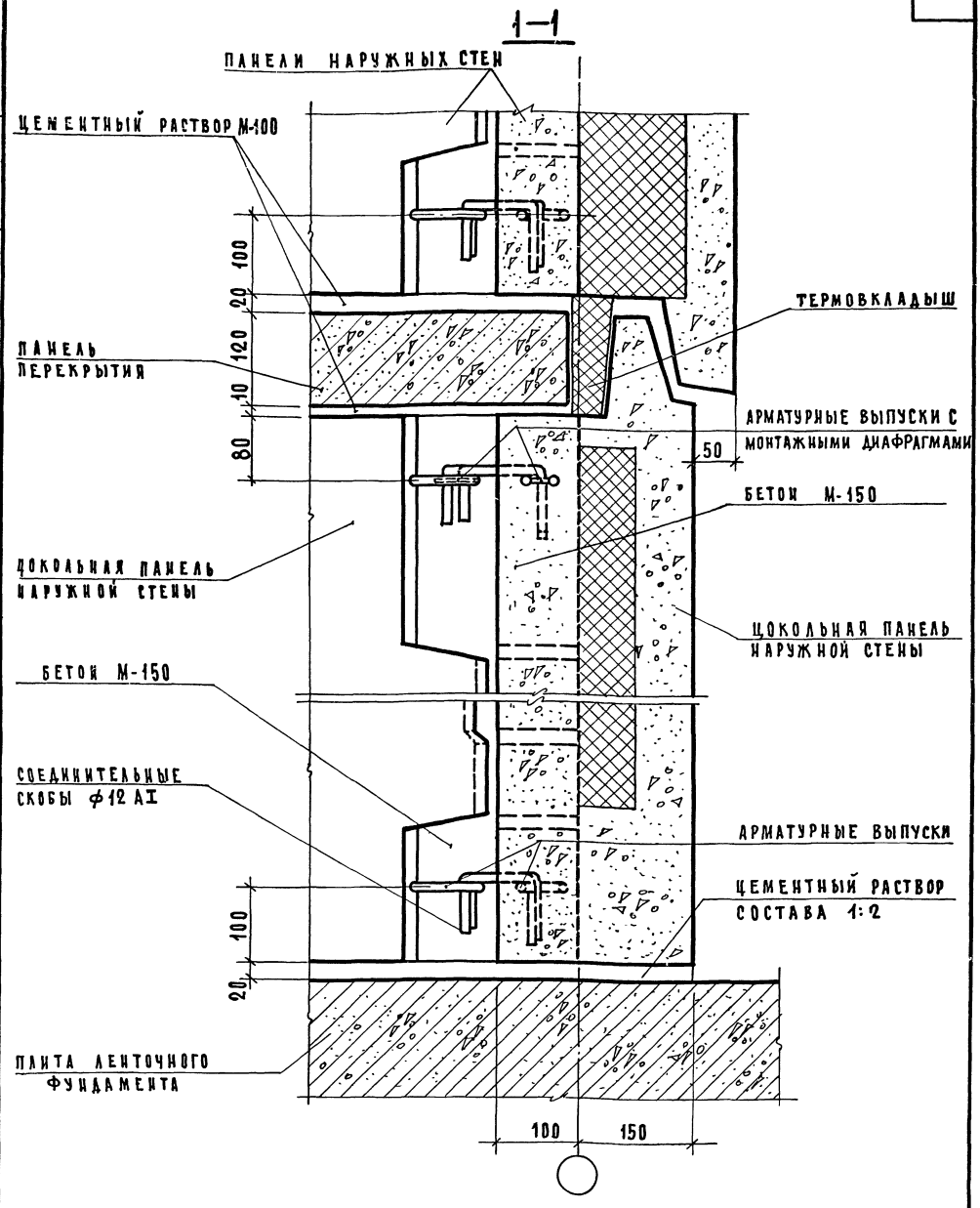

1. Планы по низу и верху панелей см. на листе 4.
2. Герметизацию стыков см. на листе 1.
3. Заделка стыков бетоном и раствором условно не показана.
4. Устройство термовкладыша см. в пояснительной записке.

ТД 1974	Разрез 1-1 к детали 7ц	Серия 2.130-1 Выпуск 15 Лист 5

ЦНИИЭП жилища

Нач. отд. 17	Б. Шляпин	Согласовано
Гл. инж. отд.	И. Росинский	
Рук. группы	М. Бурова	Проверил
Ст. техник	М. Кондратьева	Рук. группы М. Бурова

13460 10

План по верху панелей

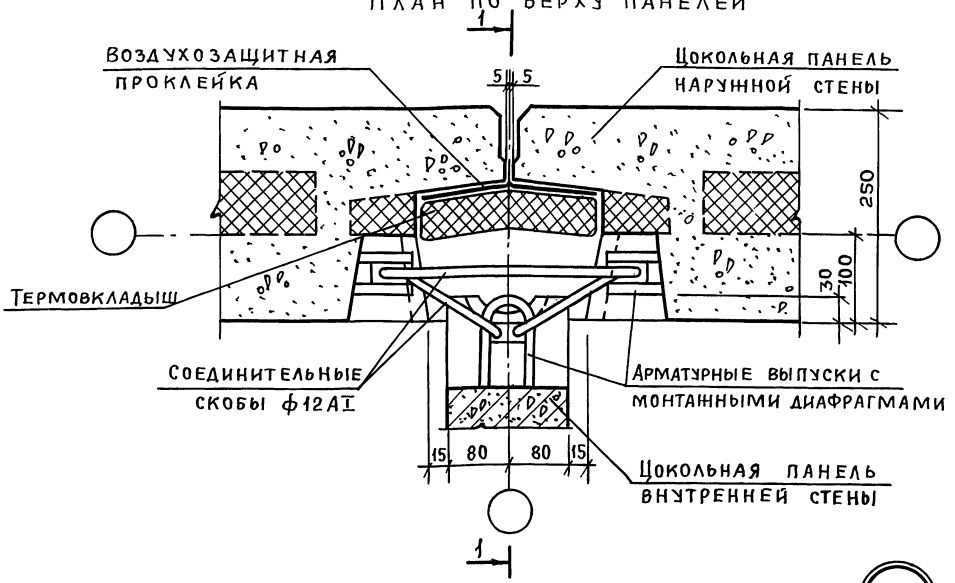

8ц

План по низу панелей

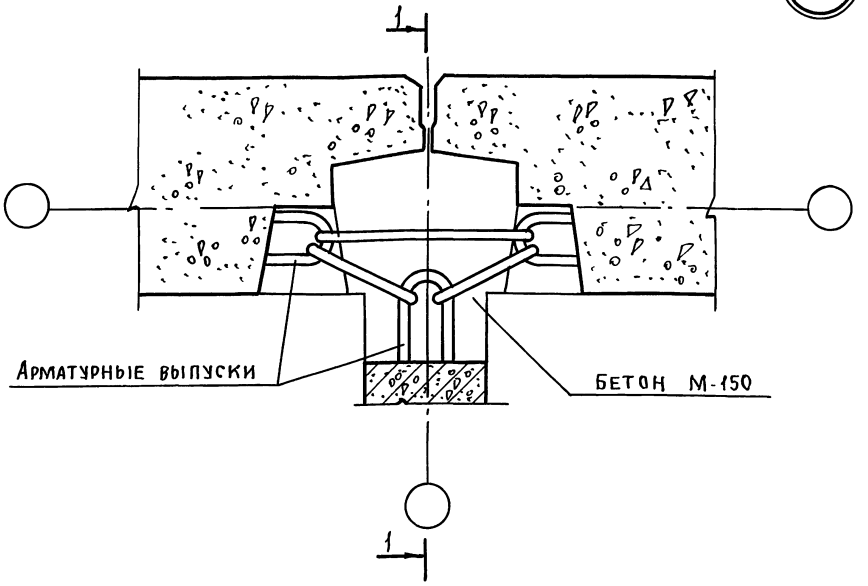

1. Разрез 1-1 см. на листе 7.
3. Заделка стыков бетоном и раствором условно не показана.
3. Герметизацию стыков см. на листе 1.
4. Устройство термовкладыша см. в пояснительной записке.

ЦНИИЭП жилища	ТД 1974	Стык цокольных панелей наружных и внутренних стен, деталь 8ц	Серия 2.130-1; Выпуск 15; Лист 6

Согласовано

Нач. отд. 17	Подпись	Шляпин	
Гл. инж. отд.	"	Росинский	
Рук. группы	"	Бурова	Проверил
Техник	"	Никулочкин	Рук. группы
			Подпись
			Бурова

Пров. 03.08.82 Коп. 13460 11

1–1

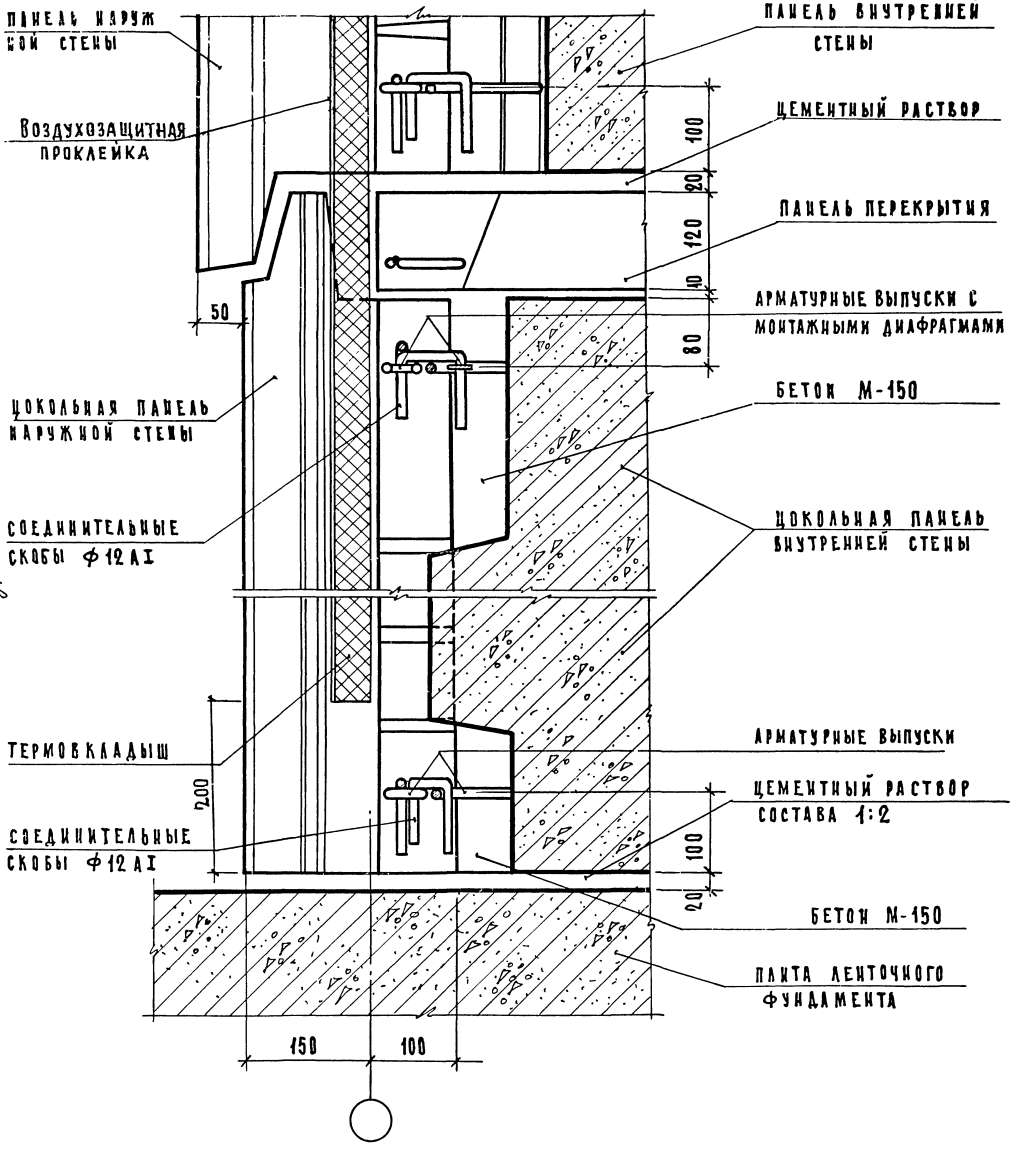

1. Планы по низу и верху панелей см. на листе 6
2. Герметизацию стыков см. на листе 1.
3. Заделка стыков бетоном и раствором условно не показана.
4. Устройство термовкладыша см. в пояснительной записке

ЦНИИЭП жилища	ТД 1974	Разрез 1-1 к детали 8Ц
		Серия 2.130-1, Выпуск 15, Лист 7

СОГЛАСОВАНО

НАЧ. ОТД. 17	Б. ШЛЯПИН	
ГА. ИНЖ. ОТД.	Н. РОСИНСКИЙ	
РУК. ГРУППЫ	М. БУРОВА	ПРОВЕРИЛ М. БУРОВА
СТ. ТЕХНИК	М. КОНДРАТЬЕВА	РУК. ГРУППЫ

13460 12

План по верху панелей

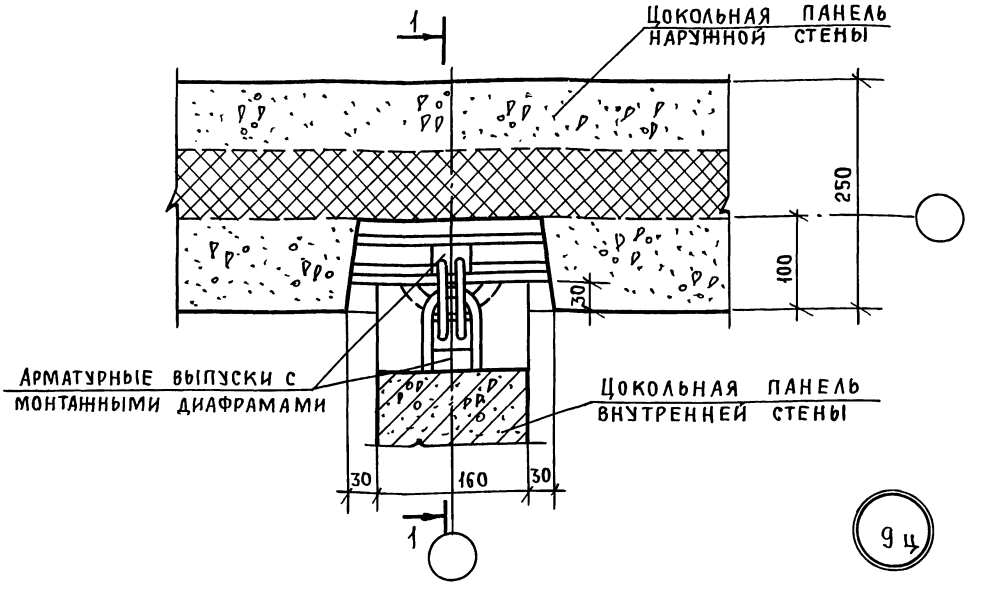

План по низу панелей

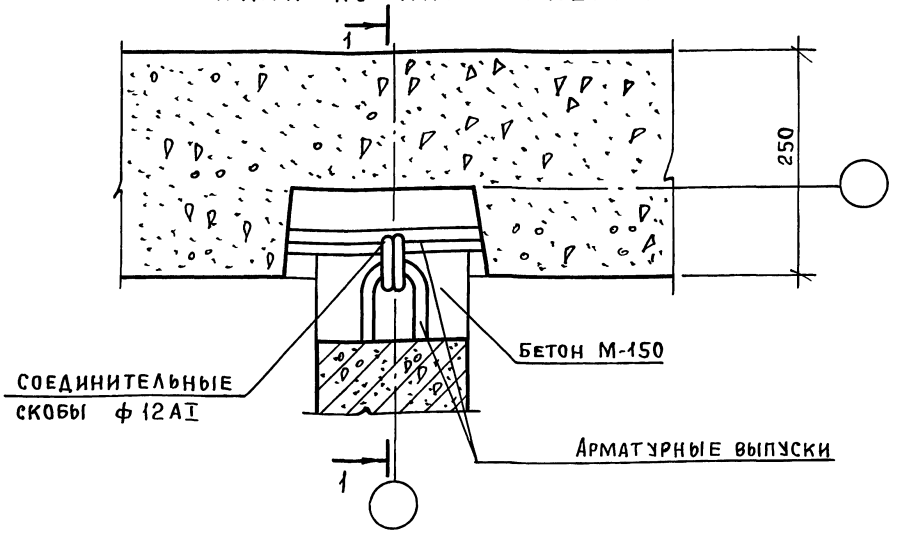

1. Разрез 1-1 см. на листе 9
2. Заделка стыков бетоном и раствором условно не показана.
3. Герметизацию стыков см. на листе 1.

Нач. отд. 17	Подпись	Шляпин	Согласовано
Гл. инж. отд.	"	Росинский	
Рук. группы	"	Бурова	Проверил
Техник	"	Никулочкина	Рук. группы / Подпись / Бурова

ЦНИИЭП жилища

ТД 1974	Стык цокольных панелей наружных и внутренних стен, деталь 9ц	Серия 2.130-1	
		Выпуск 15	Лист 8

Пров. [signature] 03.08.88 г. Коп. [signature] 13460 13

1 – 1

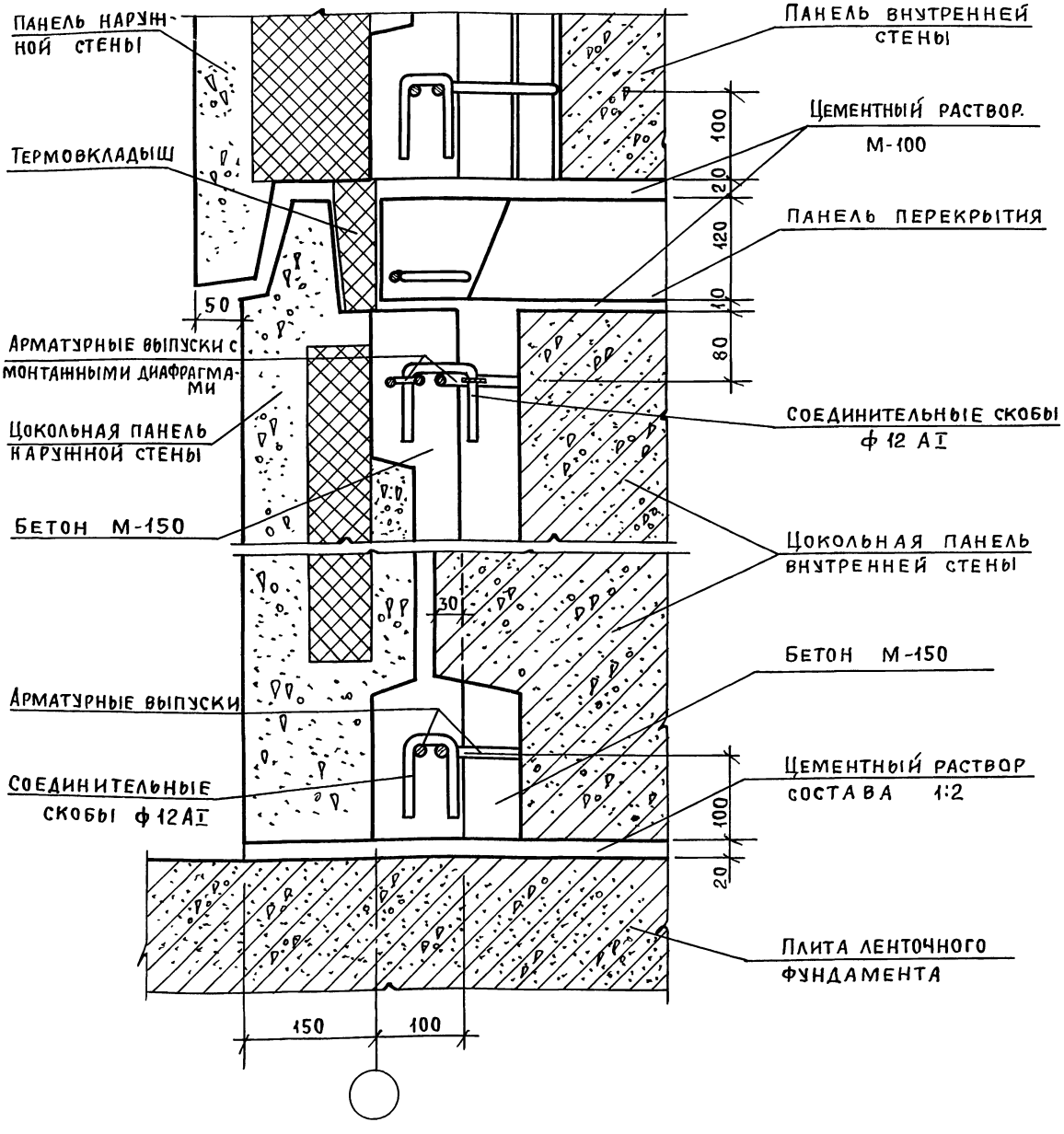

1. Планы по низу и верху панелей см. на листе 8
2. Герметизацию стыков см. на листе 1
3. Заделка стыков бетоном и раствором условно не показана.
4. Устройство термовкладыша см. в пояснительной записке.

Согласовано			
Проверил	Бурова	Подпись	Рук. группы
Шляпин	Росинский	Бурова	Кондратьева
Подпись	"	"	"
Нач. отд. №17	Гл. инж. отд.	Рук. группы	Ст. техник

ЦНИИЭП жилища

ТД 1974	Разрез 1-1 к детали 9ц	Серия 2.130-1	
		Выпуск 15	Лист 9

Пров. [signature] 03.08.88г

Коп. [signature]

План по верху панелей

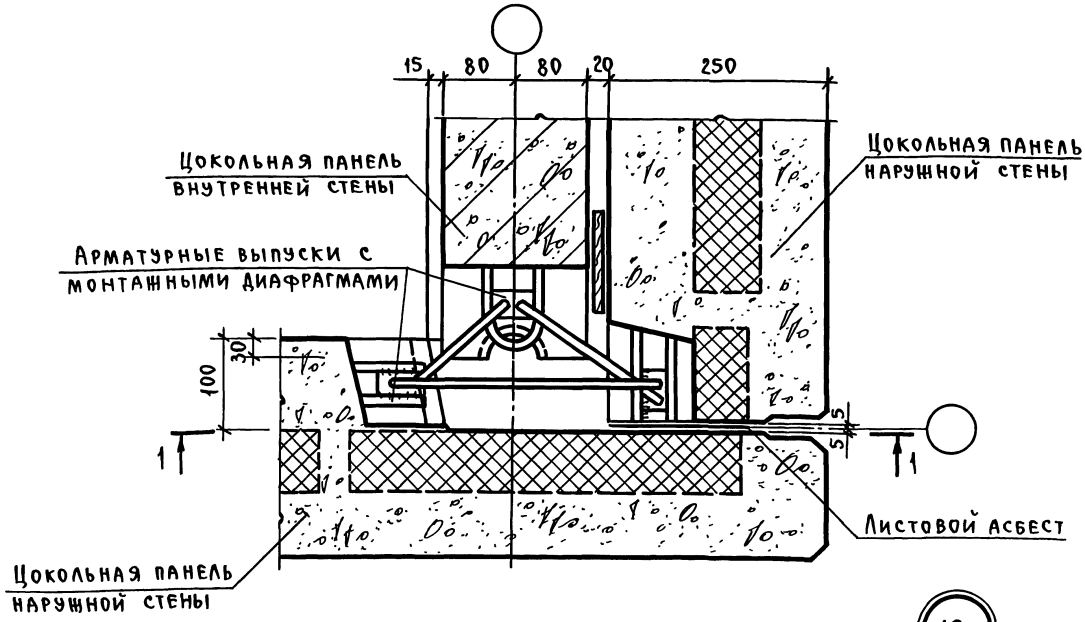

10ц

План по низу панелей

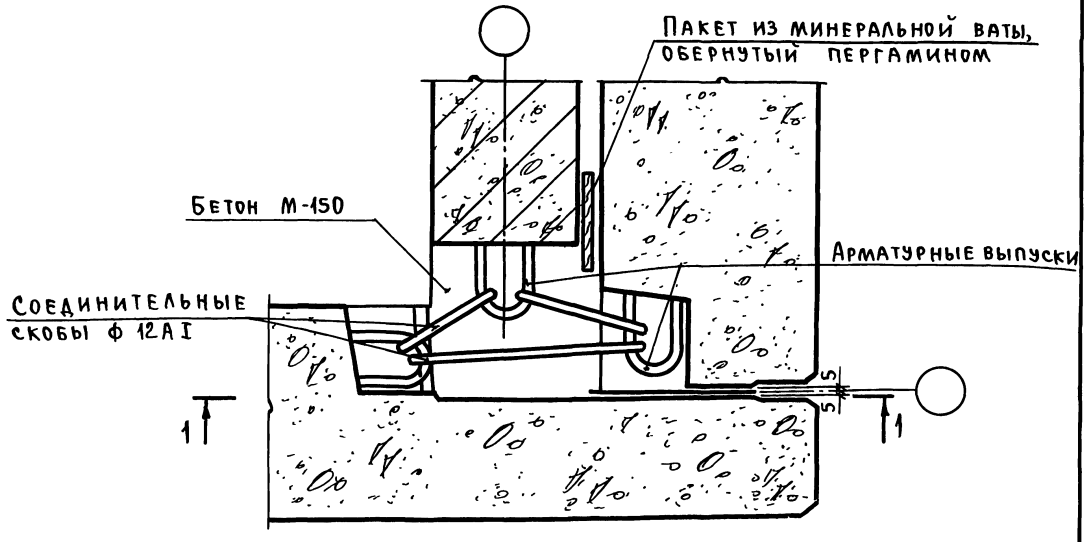

1. Разрез 1-1 см. на листе 11.
2. Заделка стыков бетоном и раствором условно не показана.
3. Герметизацию стыков см. на листе 1.

Нач. отд.	17	Подп.	Шляпин
Гл. инж. отд.			Росинский
Рук. гр.			Бурова
Техн.			Никулочкина

Проверил: Рук. гр. — Подп. — Бурова

Согласовано

ЦНИИЭП жилища

ТД 1974	Стык цокольных панелей наружных и внутренней стен у внешнего угла лоджии, деталь 10ц.	Серия 2.130-1	
		Выпуск 15	Лист 10

Пров. 03.01.88 г. Коп.

1—1

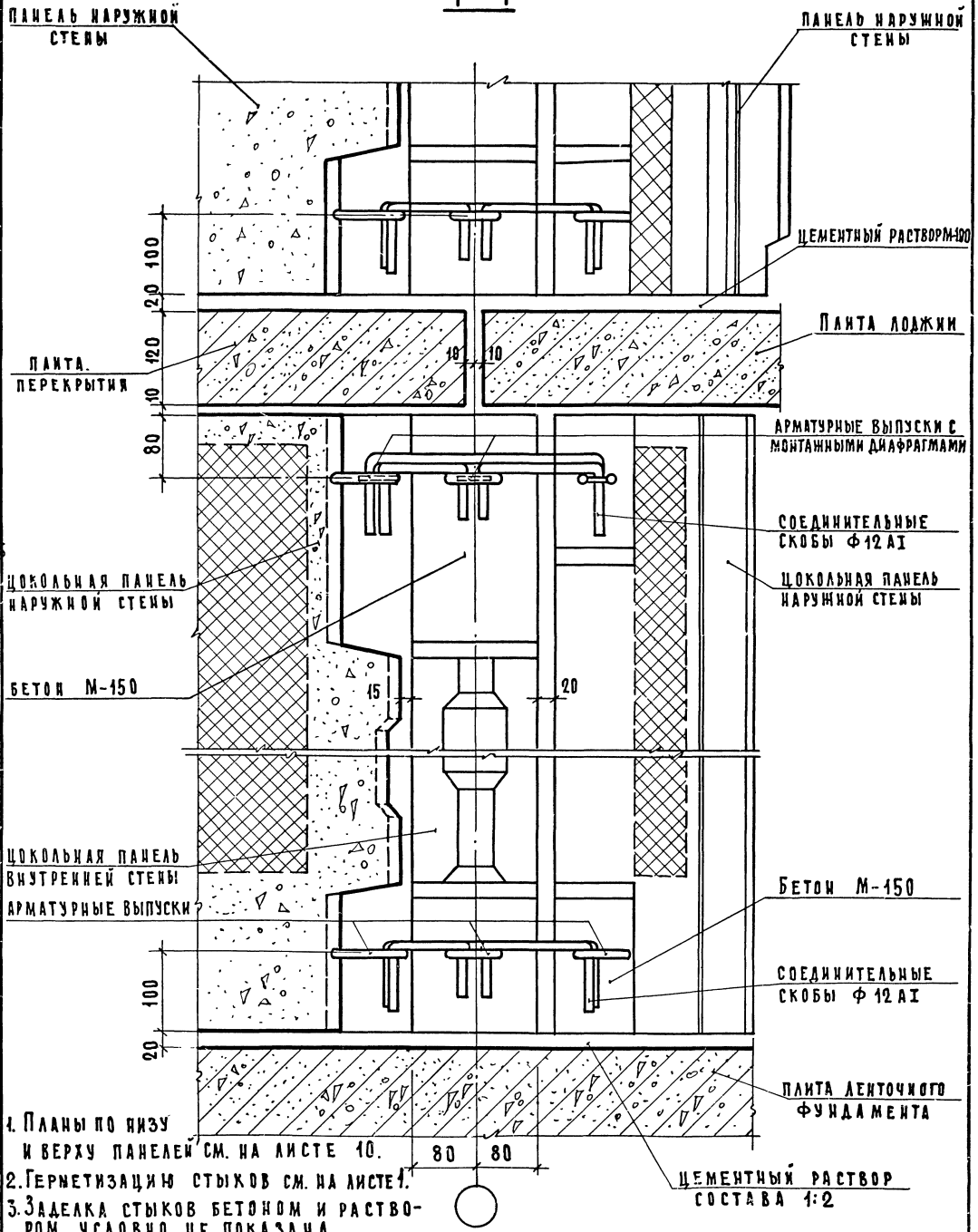

1. Планы по низу и верху панелей см. на листе 10.
2. Герметизацию стыков см. на листе 1.
3. Заделка стыков бетоном и раствором условно не показана.

СОГЛАСОВАНО

Нач. ота. 17	Б. Шляпин	
Гл. инж. ота.	Н. Росинский	
Рук. группы	М. Бурова	
Ст. техник	М. Кондратьева	

ПРОВЕРИЛ

Рук. группы — М. Бурова

ЦНИИЭП жилища

ТД 1974

Разрез 1-1 к детали 10 Ц

Серия 2.130-1

Выпуск 15 | Лист 11

13460 16

План по верху панелей

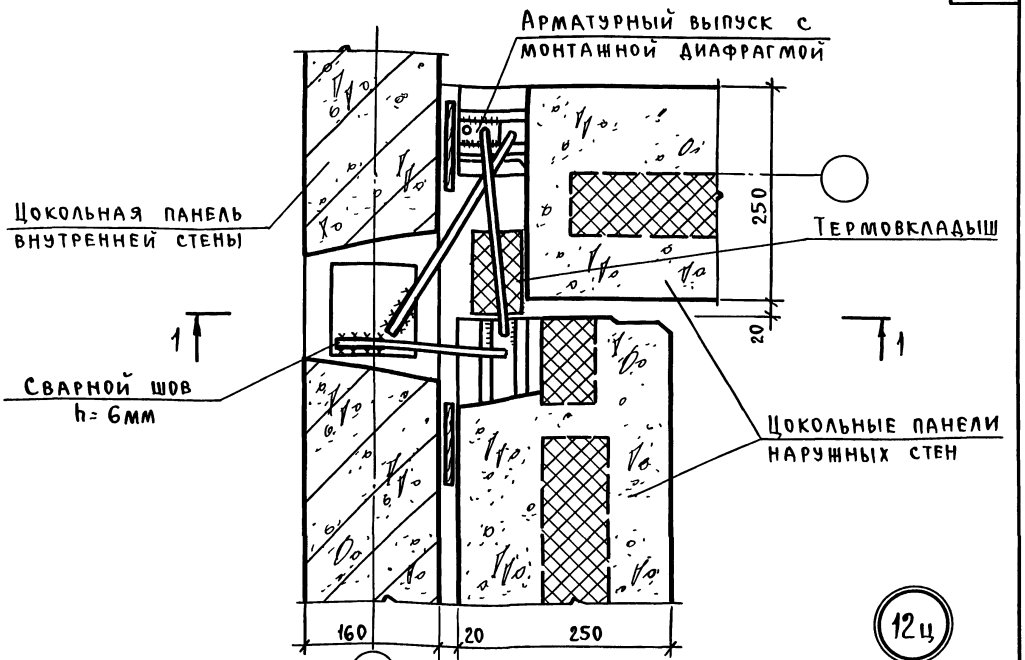

План по низу панелей

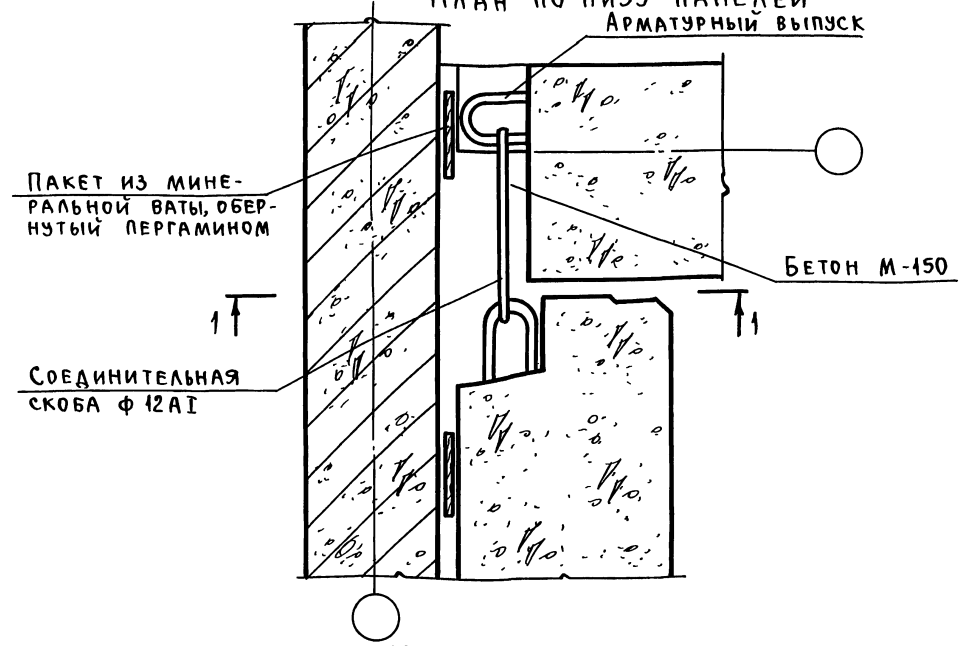

1 Разрез 1-1 см на листе 13.
2 Заделка стыков бетоном и раствором условно не показана
3 Герметизацию стыков см на листе 1

ТД 1974	Стык цокольных панелей наружной и внутренней стен у внутреннего угла лоджии, деталь 12ц	Серия 2.130-1	
		Выпуск 15	Лист 12

Согласовано

Нач отд 17	Подп	Шляпин	
Гл инж. отд	"	Росинский	
Рук гр.	"	Бурова	
Техн.	"	Никулочкина	

Проверил: Рук гр | Подп | Бурова

ЦНИИЭП жилища

Пров [signature] 030888г. Коп [signature] 13460 17

1-1

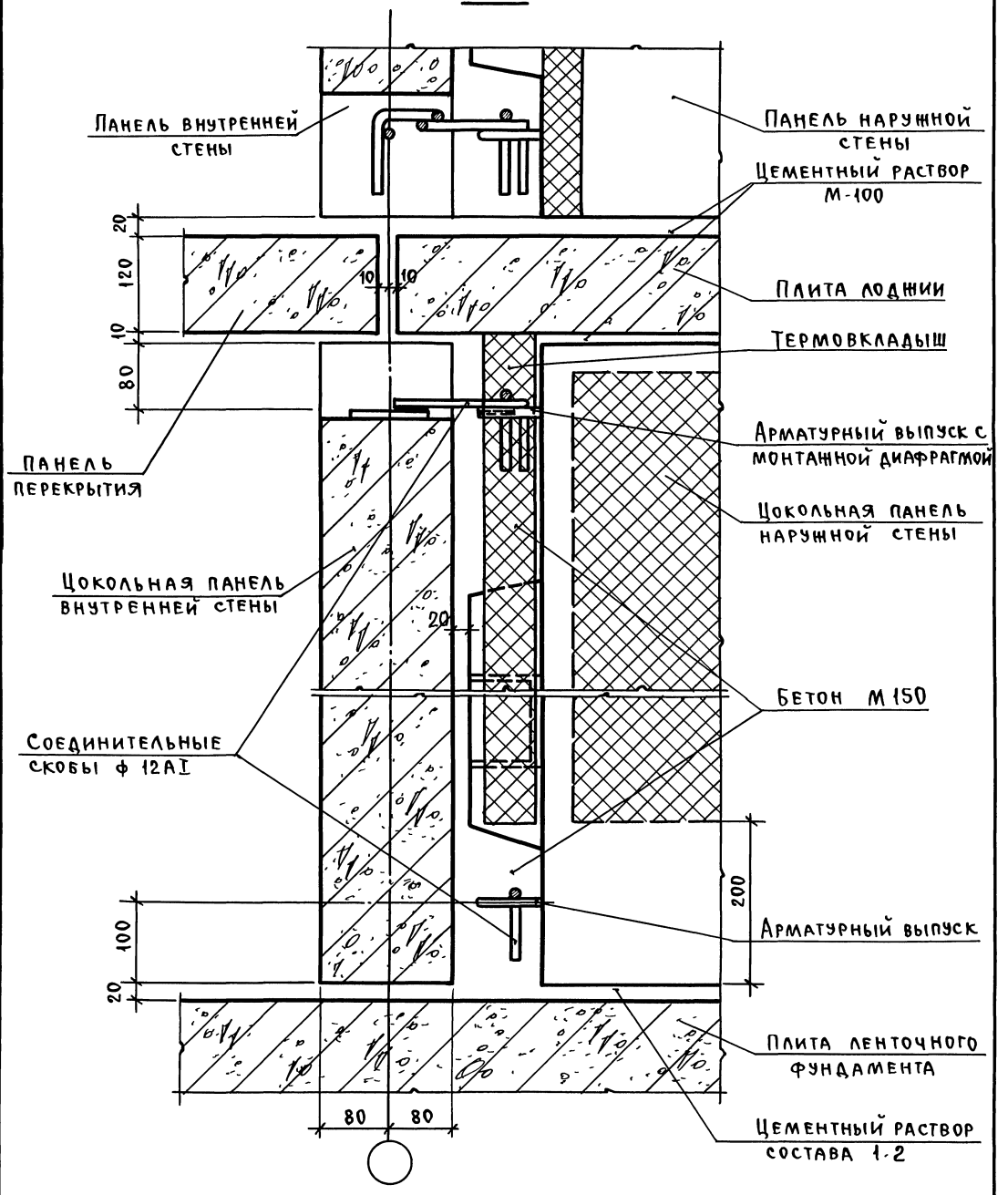

1 Термовкладыш условно не показан
2 Планы по низу и верху панелей см на листе 12
3. Герметизацию стыков см. на листе 1.
4 Заделка стыков бетоном и раствором условно не показана

ЦНИИЭП жилища	ТД 1974	Разрез 1-1 к детали 12ц	Серия 2.130-1 Выпуск 15 Лист 13

Согласовано

Нач отд 17	Подп		
Гл инж отд	Шляпин		
Рук гр	Росинский		
Ст техн	Бурова	Проверил	Бурова
	Кондратьева	Рук гр.	Подп

Пров 030888г Коп. 13460 18

План по верху панелей

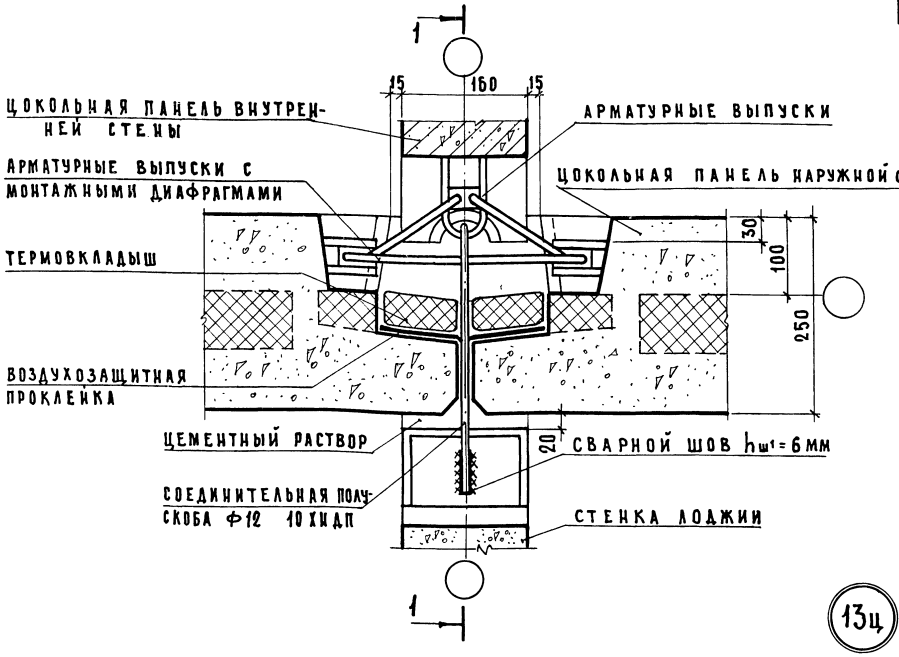

План по низу панелей

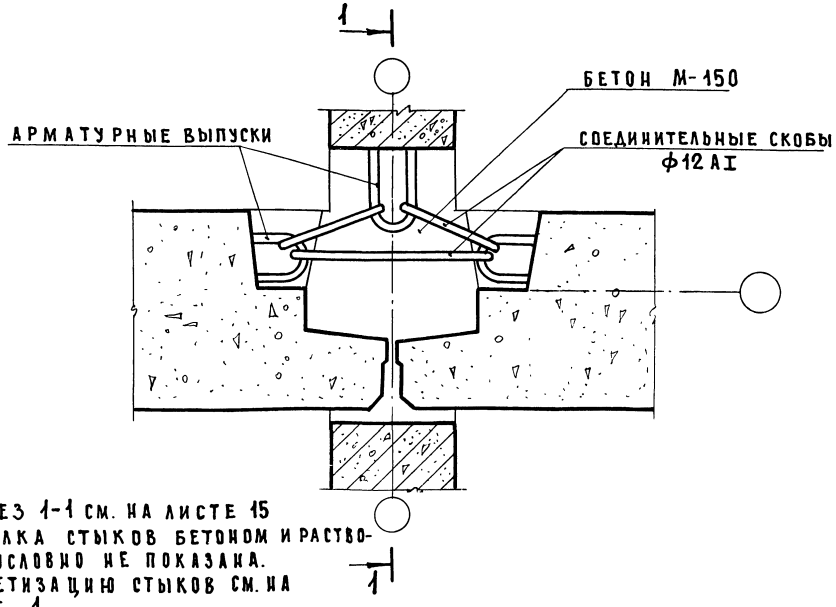

1. Разрез 1-1 см. на листе 15
2. Заделка стыков бетоном и раствором условно не показана.
3. Герметизацию стыков см. на листе 1

ТД 1974	Стык цокольных панелей наружной и внутренней стен и стенки лоджии, деталь 13 ц	Серия 2.130-1	
		Выпуск 15	Лист 14

СОГЛАСОВАНО

ПРОВЕРИЛ

РУК. ГРУППЫ М. БУРОВА

Б. ШЛЯПИН
Н. РОСИНСКИЙ
М. БУРОВА
М. КОНДРАТЬЕВА

НАЧ. ОТД. 17
ГЛ. ИНЖ. ОТД.
РУК. ГРУППЫ
СТ. ТЕХНИК

ЦНИИЭП ЖИЛИЩА

13460 19

1-1

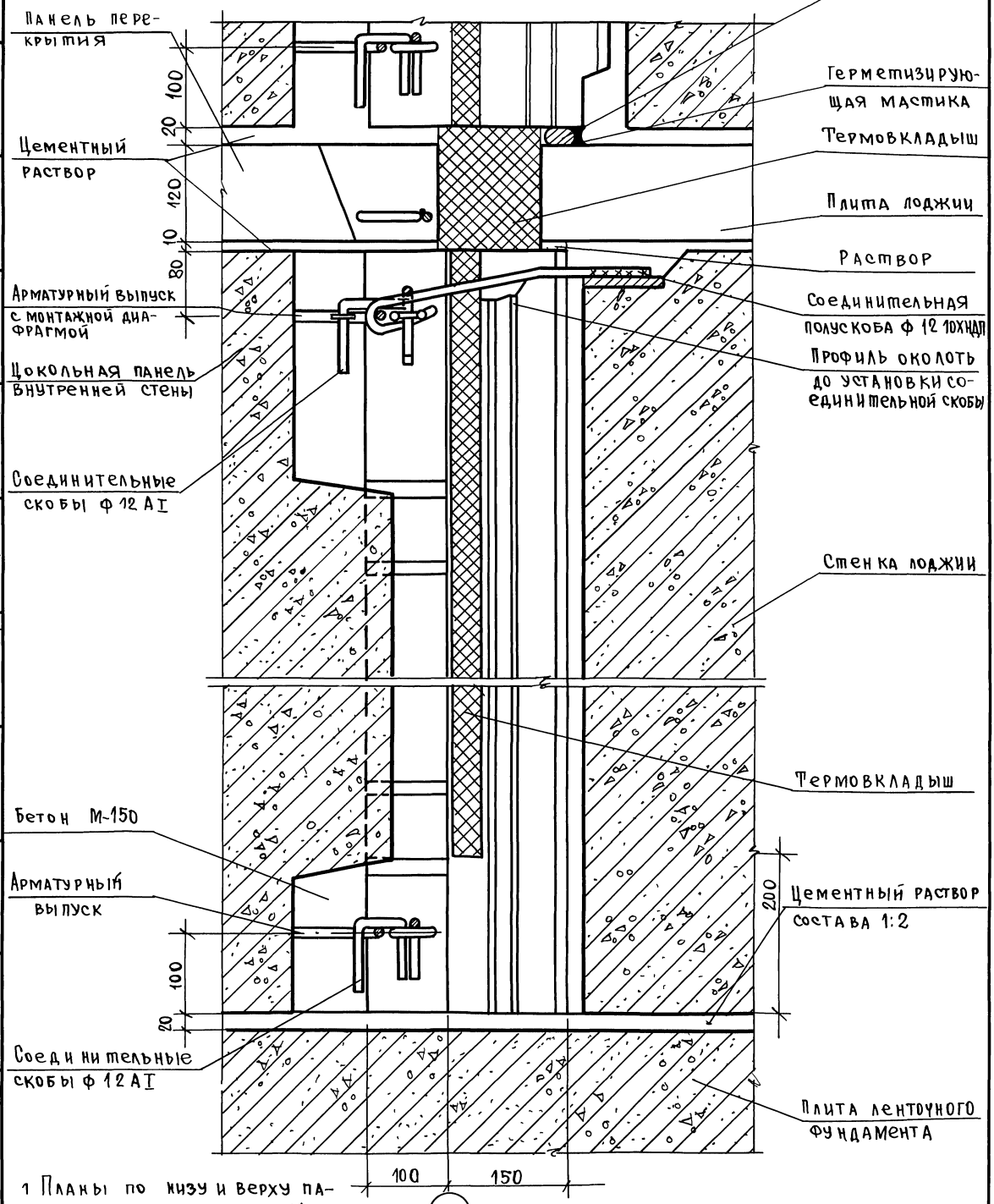

1 Планы по низу и верху панелей см на листе 14
2. Герметизацию стыков см на листе 1
3 Заделка стыков бетоном и раствором условно не показана

ТД 1974	Разрез 1-1 к детали 13 ц	Серия 2.130-1	
		Выпуск 15	Лист 15

Согласовано

Проверил: Бурова; Подпись; Рук группы

Шляпин; Росинский; Бурова; Кондратьева

Подпись

Нач. отд. 17; Гл. инж. отд.; Рук группы; Ст техник

ЦНИИЭП жилища

Пров 03.08.88г Коп Ерокеев 13460 20

План по верху панелей

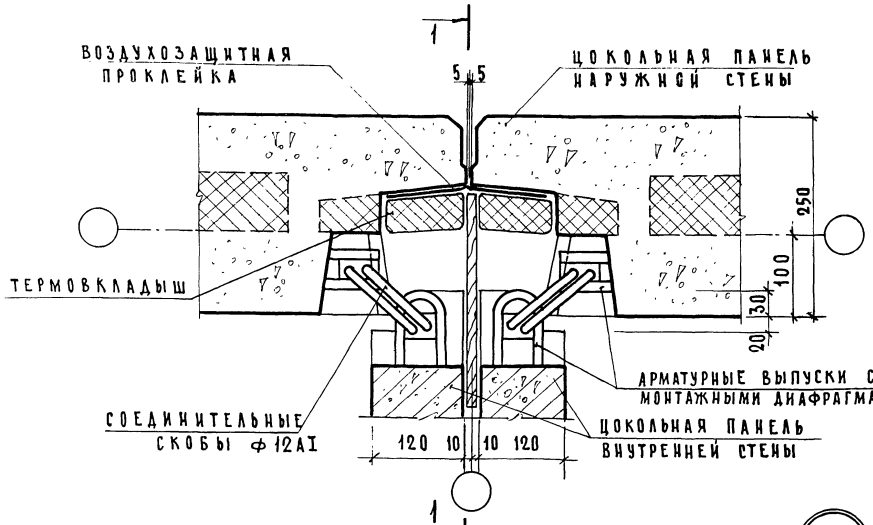

14ц

План по низу панелей

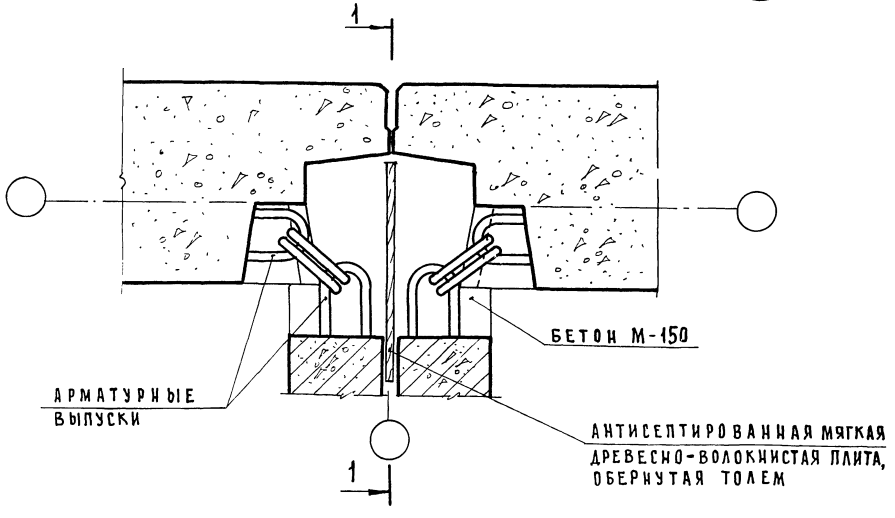

1. Разрез 1-1 см. на листе 17.
2. Заделка стыков бетоном и раствором условно не показана.
3. Герметизацию стыков см. на листе 1.
4. Устройство термовкладыша см. в пояснительной записке

Нач. отд. 17		Б.Шляпин	
Гл. инж. отд.		М.Росинский	
Рук. группы		М.Бурова	
Техник		Л.Никулочкина	
Рук. группы			М.Бурова

СОГЛАСОВАНО

ЦНИИЭП жилища

ТД 1974

Стык цокольных панелей наружных и внутренних стен в месте деформационного шва, деталь 14ц

Серия 2.130-1

Выпуск 15 | Лист 16

13460 21

1–1

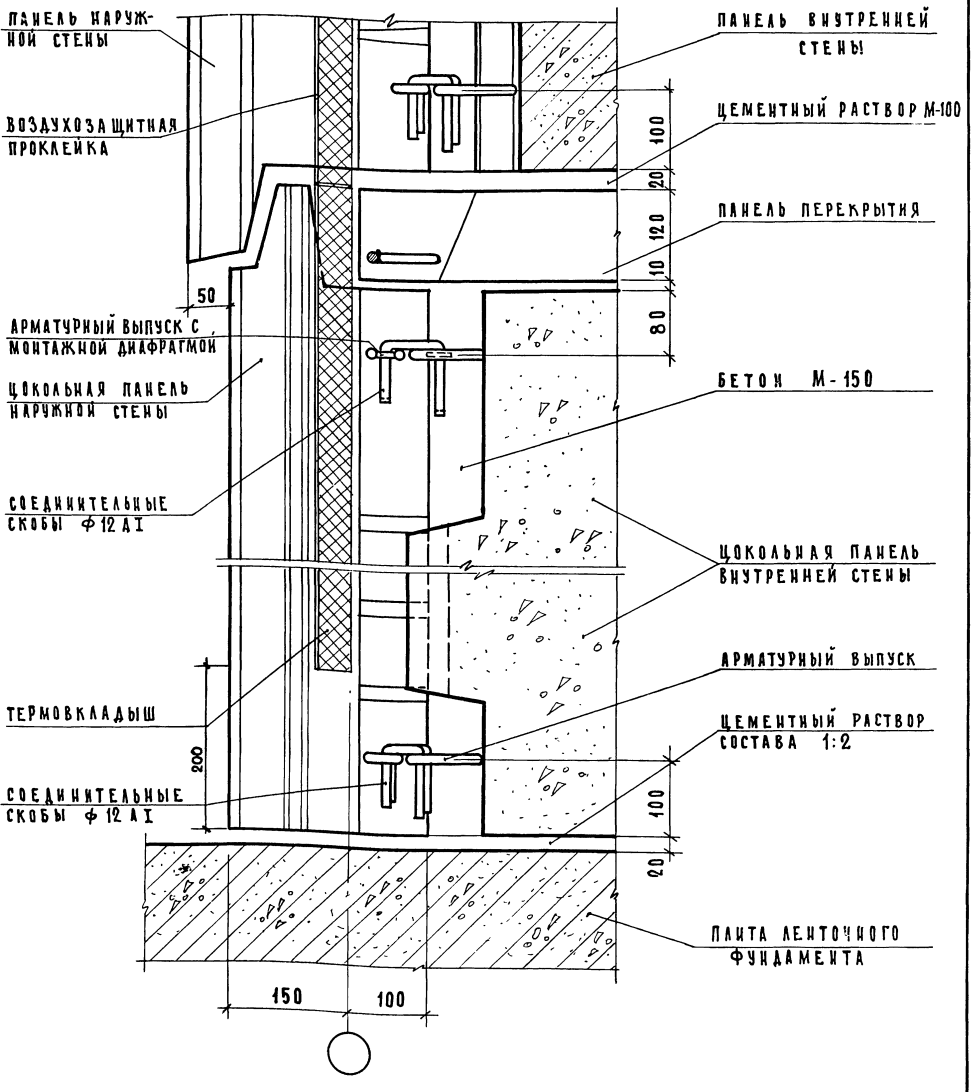

1. Планы по низу и верху панелей см. на листе 16
2. Герметизацию стыка см. на листе 1.
3. Заделка стыков бетоном и раствором условно не показана.
4. Антисептированная древесно-стружечная плита условно не показана

СОГЛАСОВАНО

Нач. ота. 17	Б. Шляпин	
Гл. инж. отд.	Н. Росинский	
Рук. группы	М. Бурова	
Ст. техник	М. Кондратьева	
Проверил	М. Бурова	
Рук. группы	М. Бурова	

ЦНИИЭП жилища

ТД 1974

Разрез 1-1 к детали 14ц

Серия 2.130-1

Выпуск 15 | Лист 17

Фрагмент фасада

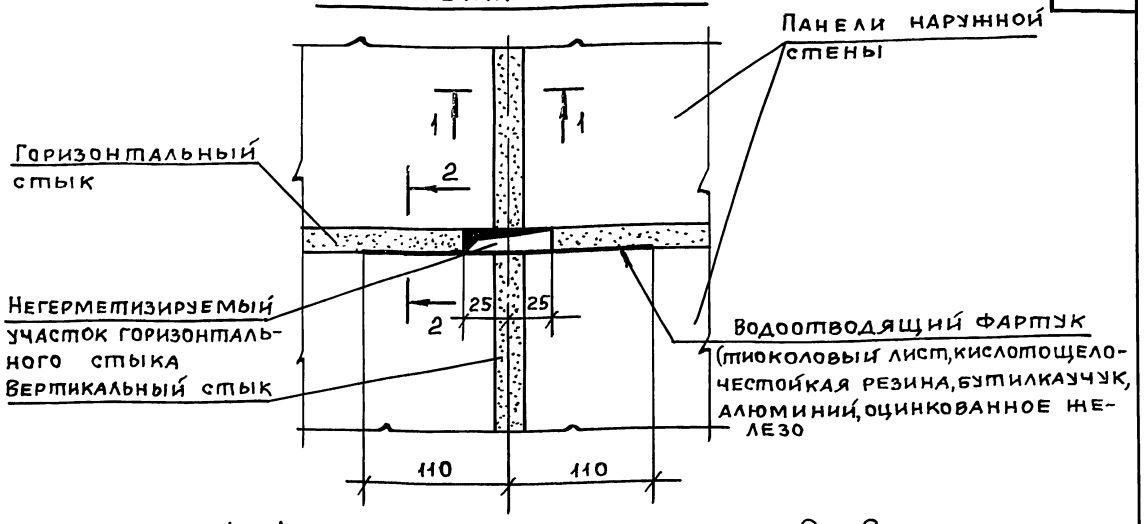

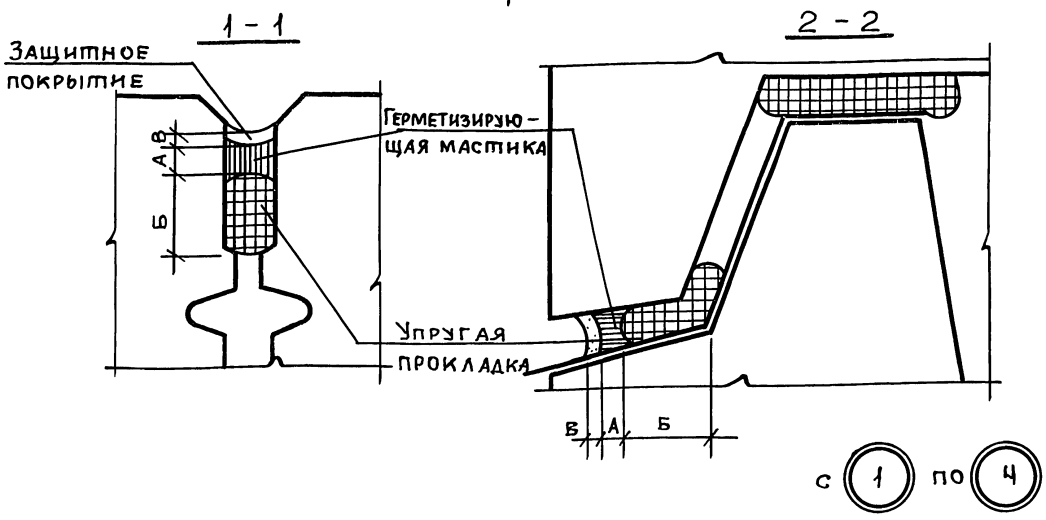

с (1) по (4)

Герметизирующая мастика		Упругая прокладка		Защитное покрытие		NN деталей
Наименование	Толщина А, мм	Наименование	Толщина Б, мм	Наименование	Толщина В, мм	
Вулканизующиеся мастики (тиоколовые)	4	Гернит	40-30	Эластичные защитные покрытия (эмали, лаки, краски и др.)	1-2	1
		Пороизол				2
Нетвердеющие мастики (бутэпрол, УМС-50)	20	Гернит		Окраска (алюминиевые или масляные краски, лаки, краски ПХВ)		3
		Пороизол				4

Нач. отдела 17	Шляпин	Подпись	
Зам. нач. отд.	Росинский	"	
Гл. инж. пр-та	Клепикова	"	
Ст. инж.	Горлова	"	
Проверил	Ст. инженер	Подпись	Исар
Согласовано	Рук. лабор.	Подпись	Резник
	Рук. группы	"	Виленский
Дата		Инвент. №	
Взамен			

ЦНИИЭП жилища г. Москва

ТД 1974

Герметизация стыков панелей наружных стен
Детали 1÷4

Серия 2.130-1
Выпуск 15 | Лист 18

Пров. 03.08.88. Кон.

ЦНИИЭП жилища г. Москва						Согласовано			Дата
	Нач. отд. 17		Шляпин						Инвент. N
	Зам. нач		Росинский						
	Гл. инж.		Клепикова						Взамен
	Ст. инж		Горлова	Проверил					
				Ст. инж.		Исар			

ТД 1974 г.

Фрагменты монтажных схем, маркировка деталей.

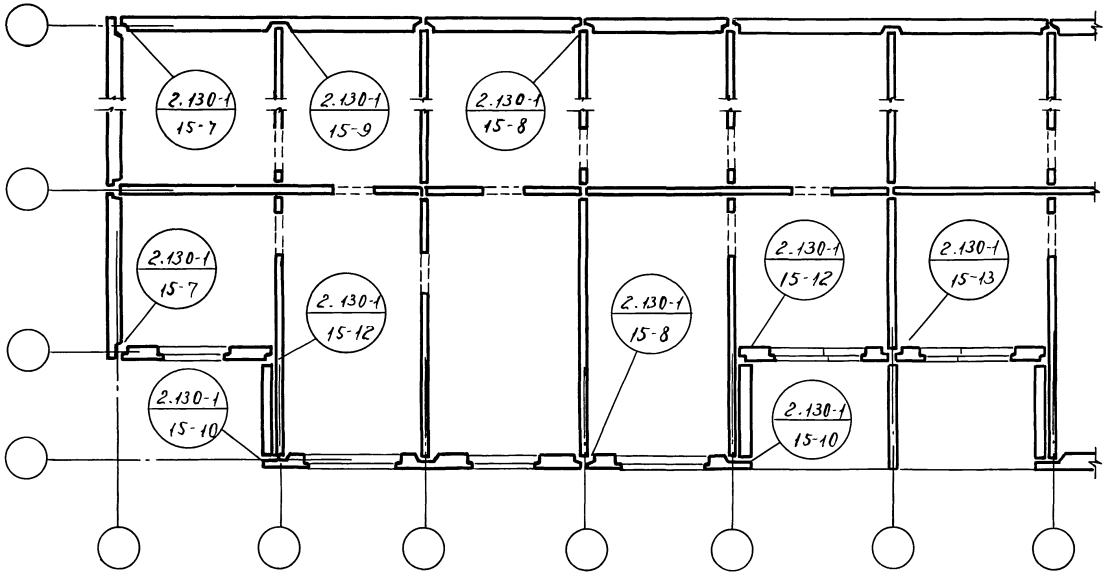

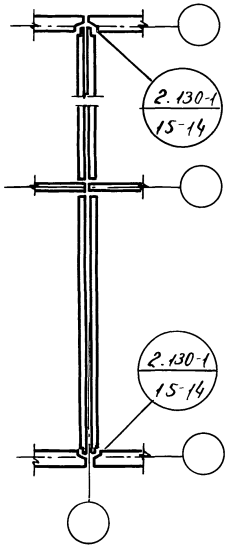

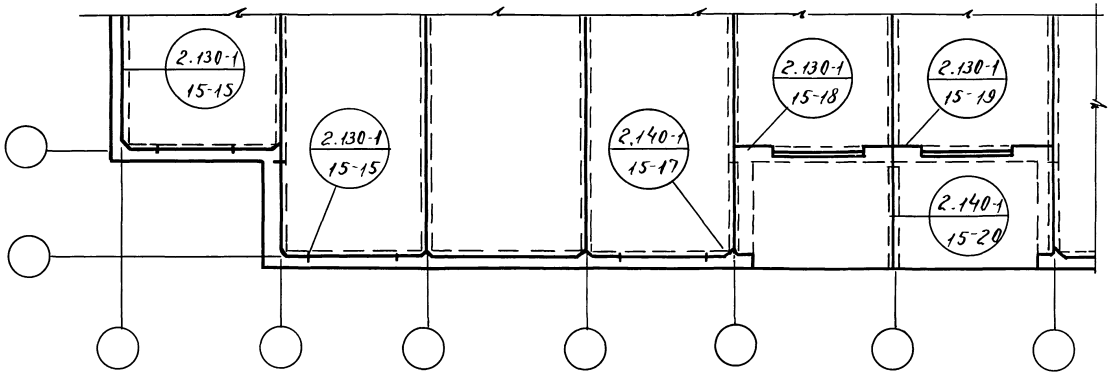

Серия 2.130-1	Выпуск 15	Лист 19

13480

24

23

Вертикальный стык

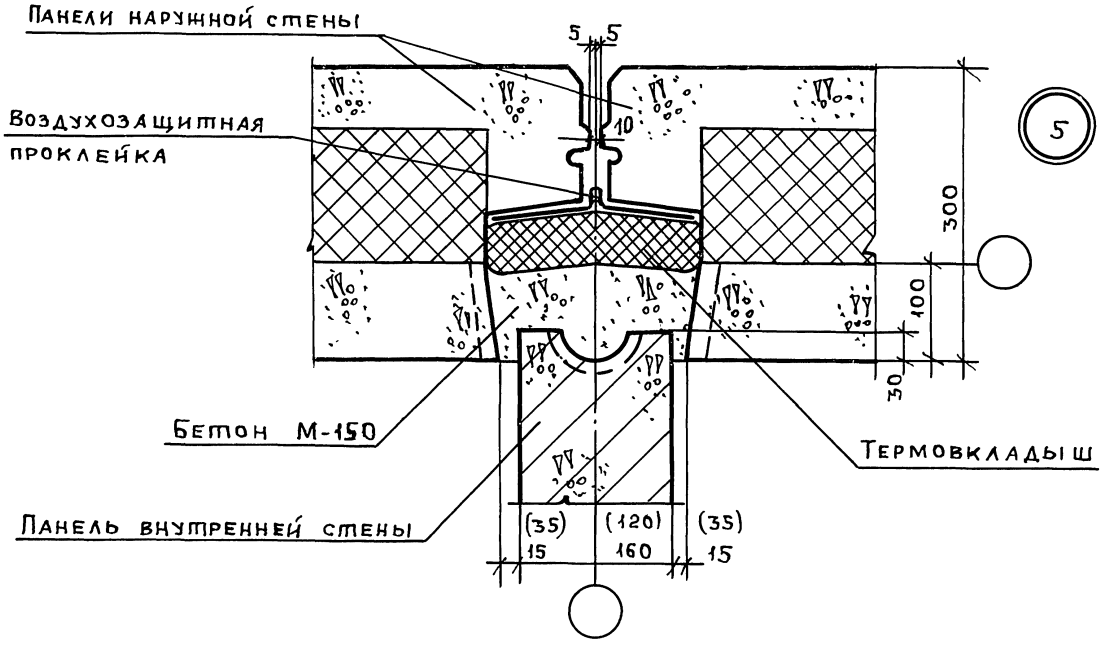

Горизонтальный стык

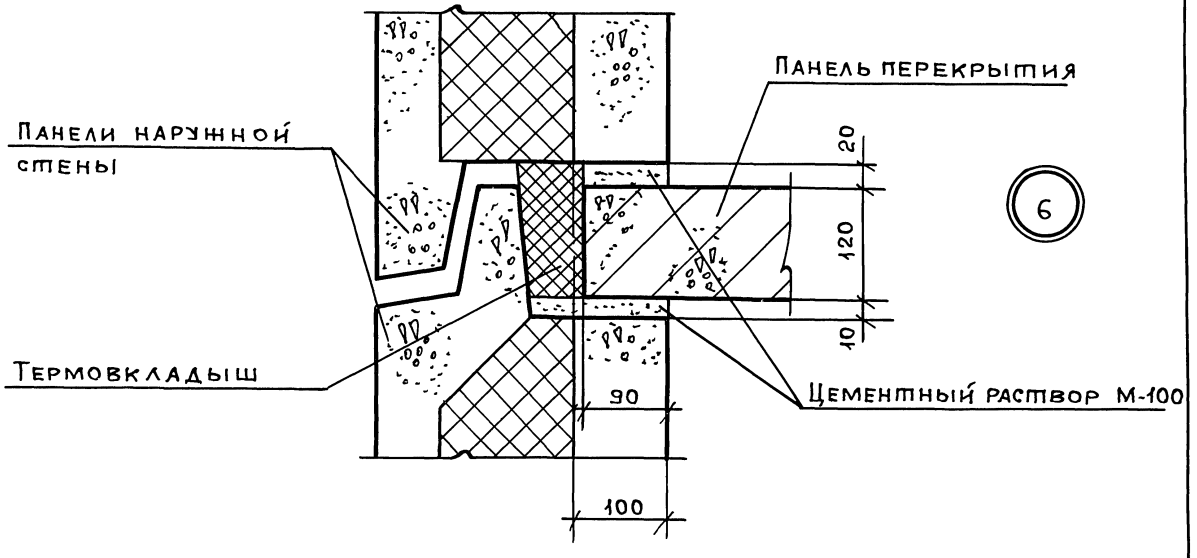

ТД 1974	Сопряжения панелей наружных и внутренних стен и панели перекрытия. Вертикальный и горизонтальный стыки, детали 5, 6	Серия 2.130-1	
		Выпуск 15	Лист 20

Дата | Инвент. N | Взамен | Согласовано | Проверил | Ст. инж. | Подпись | Исар | Шляпин | Росинский | Клепикова | Горлова | Подпись | Нач. отд. №17 | Зам. нач. отд. | Гл. инж. пр-та | Ст. инж.

ЦНИИЭП жилища

Пров. 03.08.88г Коп. 13460 25

План по верху панелей

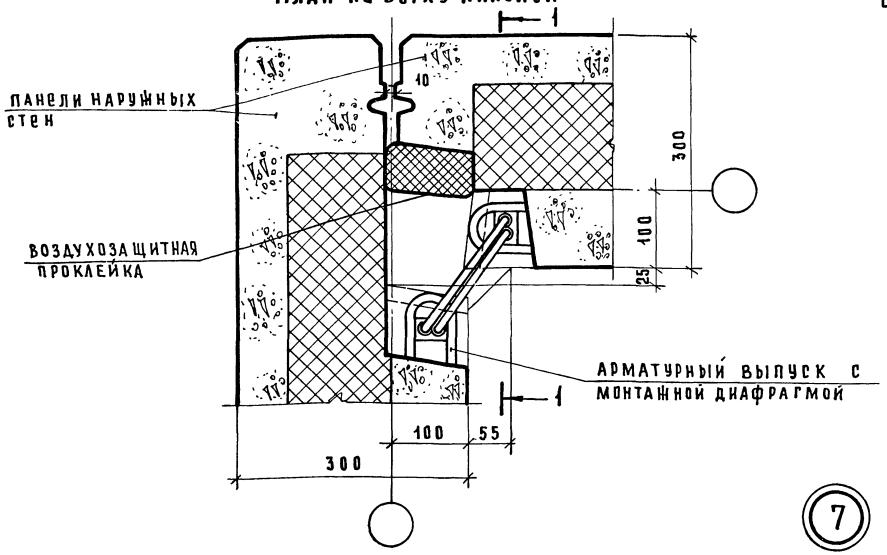

План по низу панелей

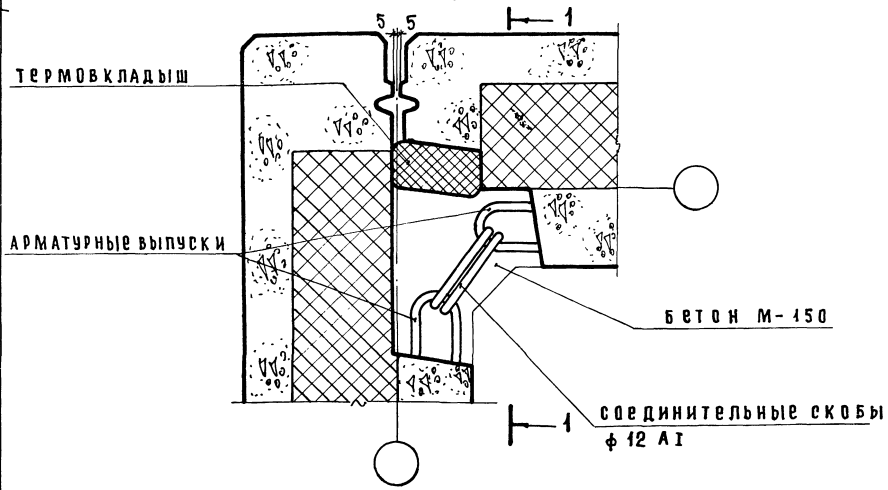

1. Разрез 1-1 см. на листе 22.
2. Герметизацию стыка см. на листе 18.
3. Заделка стыка бетоном условно не показана.

ЦНИИЭП жилища г. Москва	ТД 1974	Угловой стык панелей наружных стен Деталь 7.	серия 2.130-1 выпуск 15 / лист 21

Нач. отд. №19	Б. Шляпин	Проверил	Н. Исар
Зам. нач. отд.	Н. Росинский	Ст. инж.	
Гл. инж. пр-та	Н. Клепикова		
Ст. инж.	Л. Горлова		

Согласовано

Дата

Инвент. №

Взамен

13460 26

1 – 1

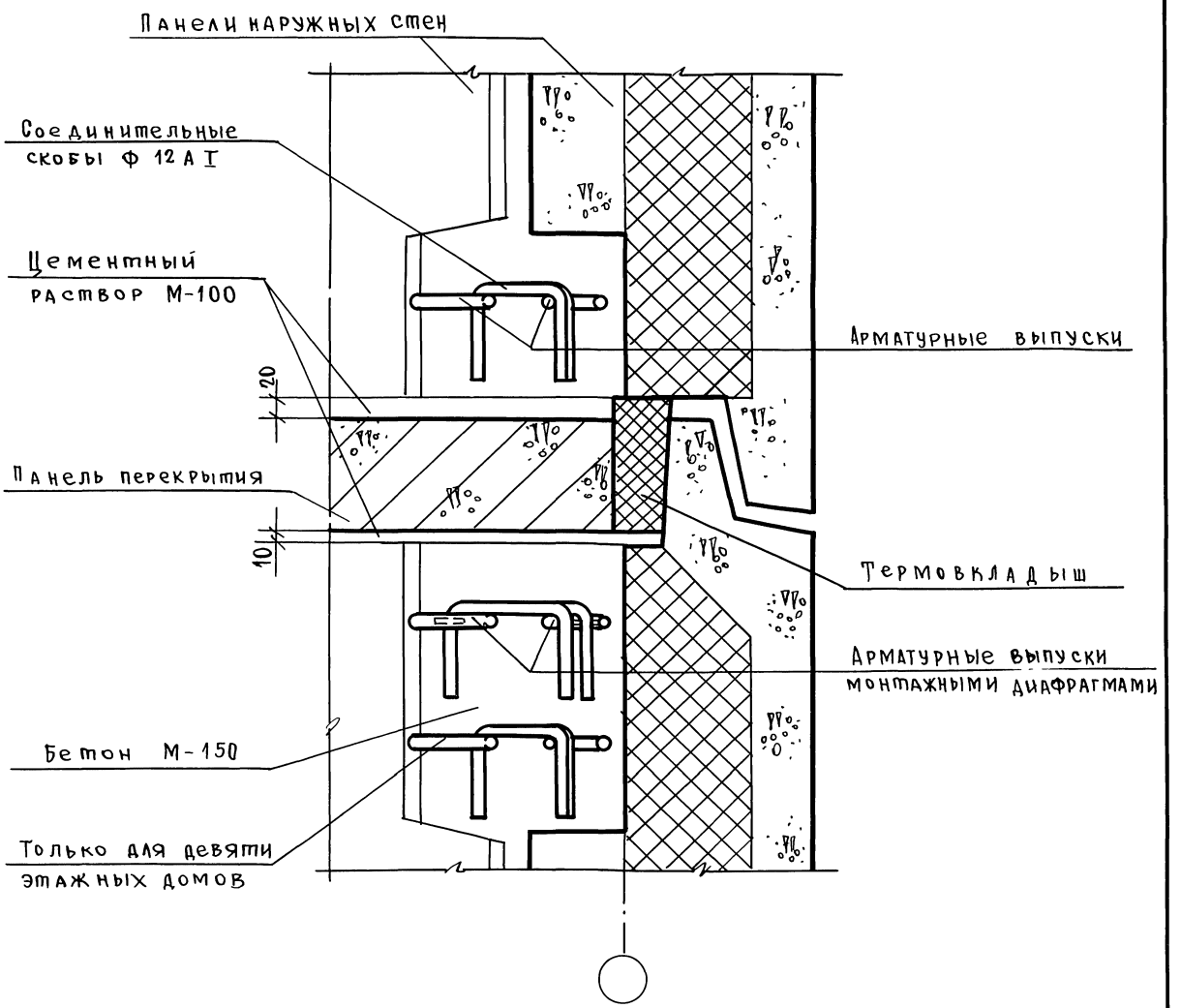

1 Планы по верху и низу панелей см. на листе 21
2. Герметизацию стыка см. на листе 18
3 Заделка стыков бетоном и раствором условно не показана

Согласовано

Дата | Инв.№ | Взамен

Проверил: Ст. инж. Исар; Подпись

Нач. отд. 17 — Шляпин
Зам. нач. отд. — Росинский
Гл. инж. пр-та — Клепикова
Ст. инж. — Горлова
Подпись — " — " — "

ЦНИИЭП жилища г. Москва

ТД

1974 г.

Разрез 1-1 к детали 7

Серия 2.130-1

Выпуск 15 | Лист 22

ПЛАН ПО ВЕРХУ ПАНЕЛЕЙ

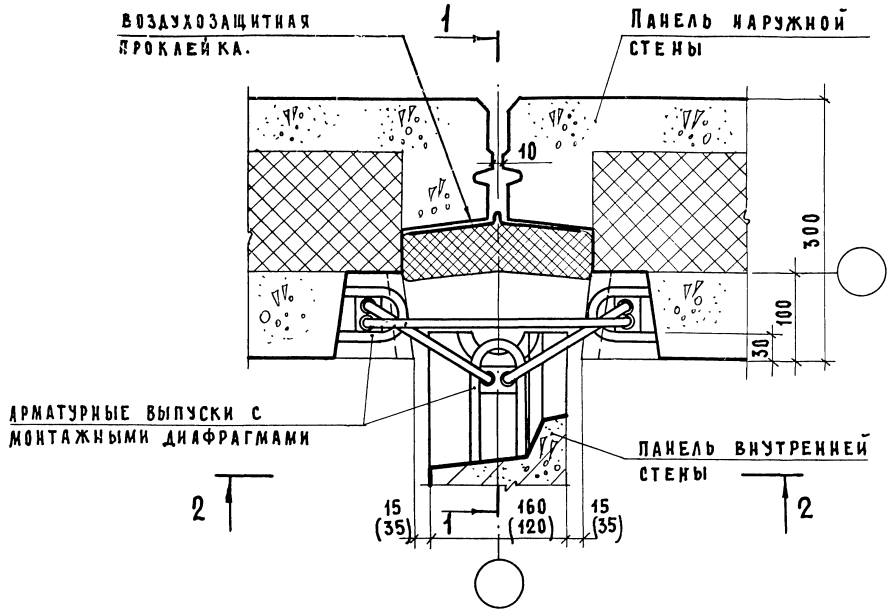

8

ПЛАН ПО НИЗУ ПАНЕЛЕЙ

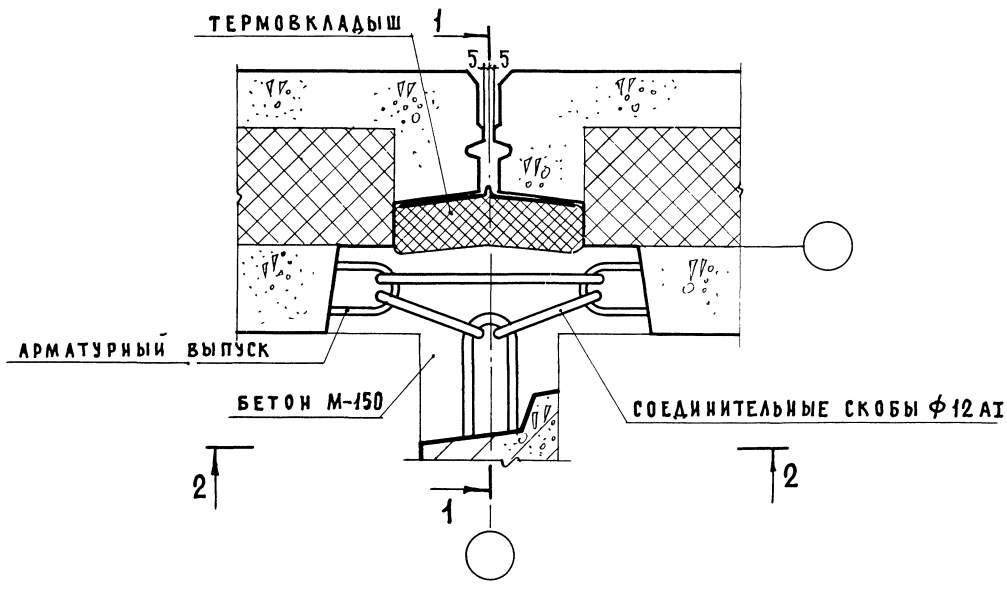

1. Разрез 1-1 см. на листе 24
2. Герметизацию стыка см. на листе 18
3. Заделка стыка бетоном условно не показана

ТД 1974	РЯДОВОЙ СТЫК ПАНЕЛЕЙ НАРУЖНОЙ И ВНУТРЕННЕЙ СТЕН, ДЕТАЛЬ 8	СЕРИЯ 2.130-1	
		ВЫПУСК 15	ЛИСТ 23

ЦНИИЭП жилища г. Москва

НАЧ. ОТД. 17	Б. ШЛЯПИН		
ЗАМ. НАЧ. ОТД.	И. РОСИНСКИЙ		
ГЛ. ИНЖ. ПР-ТА	Н. КЛЕПИКОВА		
СТ. ИНЖЕНЕР	Л. ГОРЛОВА		
ПРОВЕРИЛ			
СТ. ИНЖ.	Н. ИСАР		
СОГЛАСОВАНО			
ДАТА			
ИНВЕНТ. №			
ВЗАМЕН			

13460 28

1-1

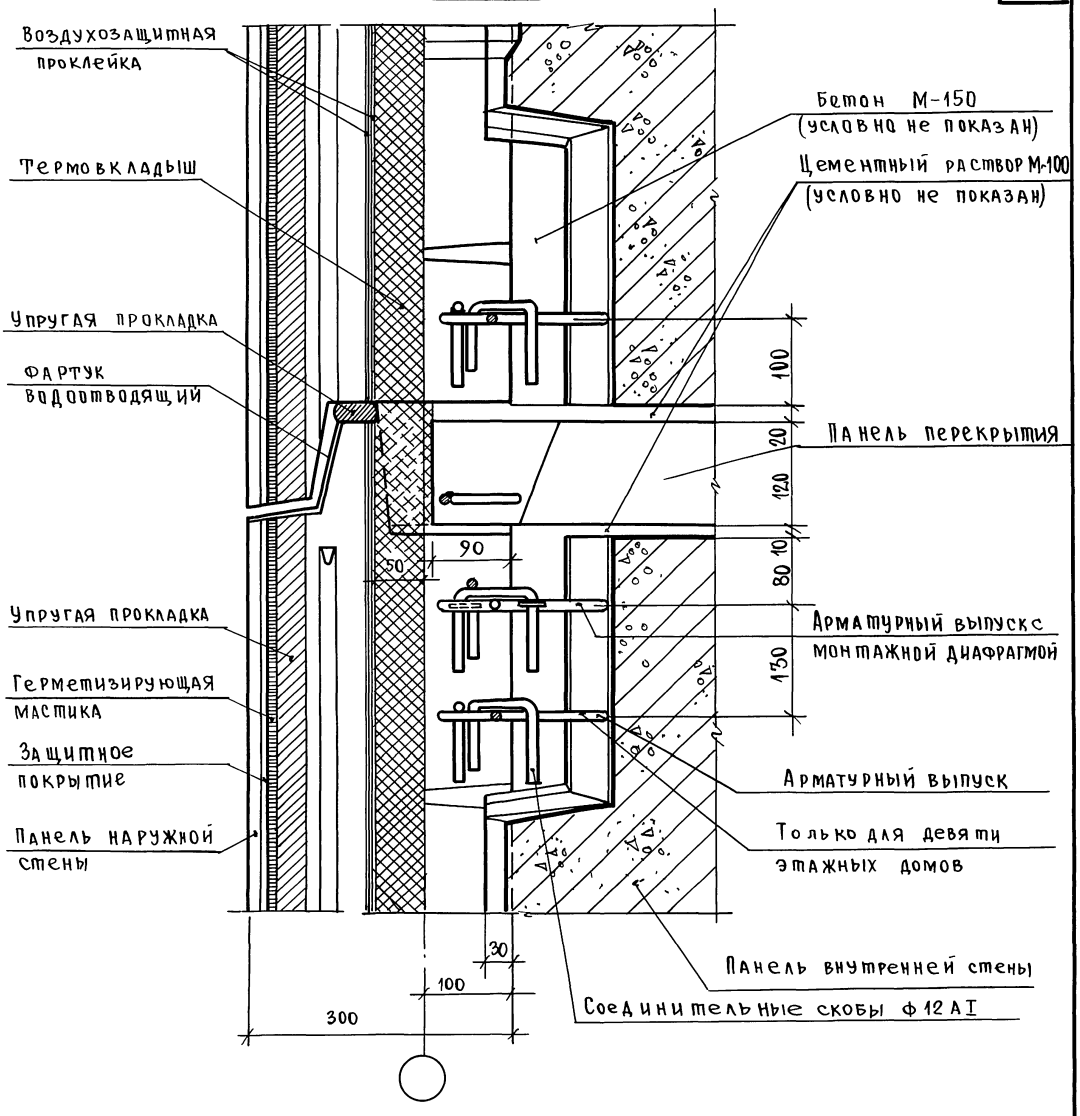

1. Планы по верху и низу панелей см. на листе 23.
2. Герметизацию стыка см. на листе 18.

Дата	Инвент. N	Взамен	
Согласовано			
Проверил	Ст инж	Подпись	Исар
Шляпин	Росинский	Клепикова	Горлова
Подпись	"	"	"
Нач. отд 17	Зам. нач. отд.	Гл. инж пр-та	Ст. инж

ЦНИИЭПжилища г. Москва

ТД	Разрез 1-1 к детали 8	Серия 2.130-1	
1974		Выпуск 15	Лист 24

Пров [signature] 030898г Коп [signature] 13460 29

ПЛАН ПО ВЕРХУ ПАНЕЛЕЙ.

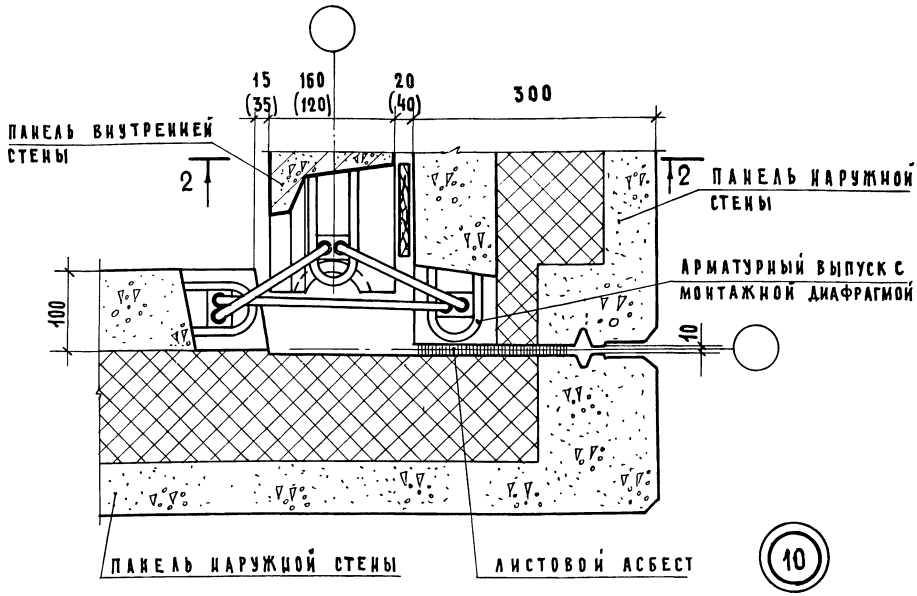

ПЛАН ПО НИЗУ ПАНЕЛЕЙ

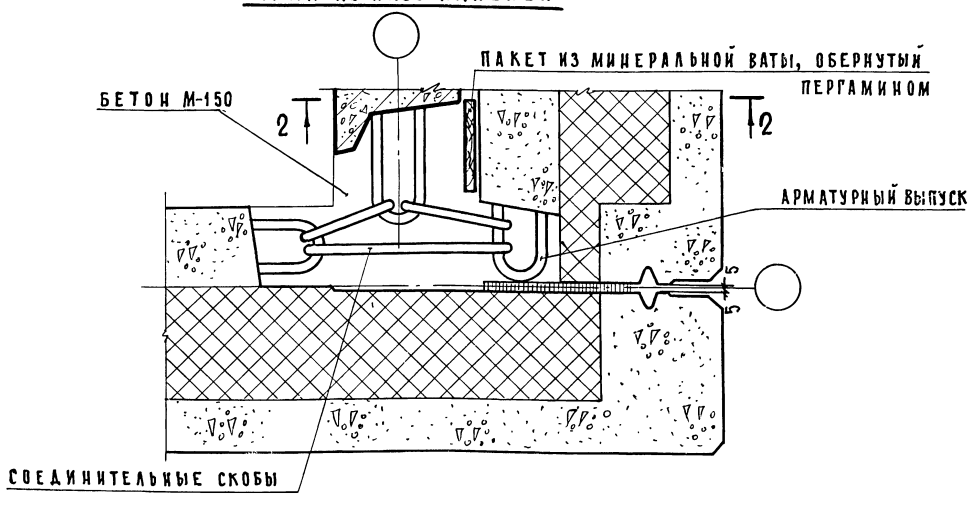

1. Разрез 2-2 см. на листе 26
2. Герметизацию стыка см. на листе 18
3. Заделка стыка бетоном условно не показана

ЦНИИЭП жилища г. Москва	ТД 1974	Стык панелей наружных и внутренней стен у внешнего угла ризалита (лоджии), деталь 10	Серия 2.130-1; Выпуск 15; Лист 25

Нач. отд. 17	Б. Шляпин		
Зам. нач. отд.	И. Росинский		
Гл. инж. пр-та	Н. Калинкова		
Ст. инж.	А. Горлова	Ст. инж.	И. Исар

Согласовано

Дата

Инвент. №

Взамен

Проверил

2 – 2
(для лоджии)

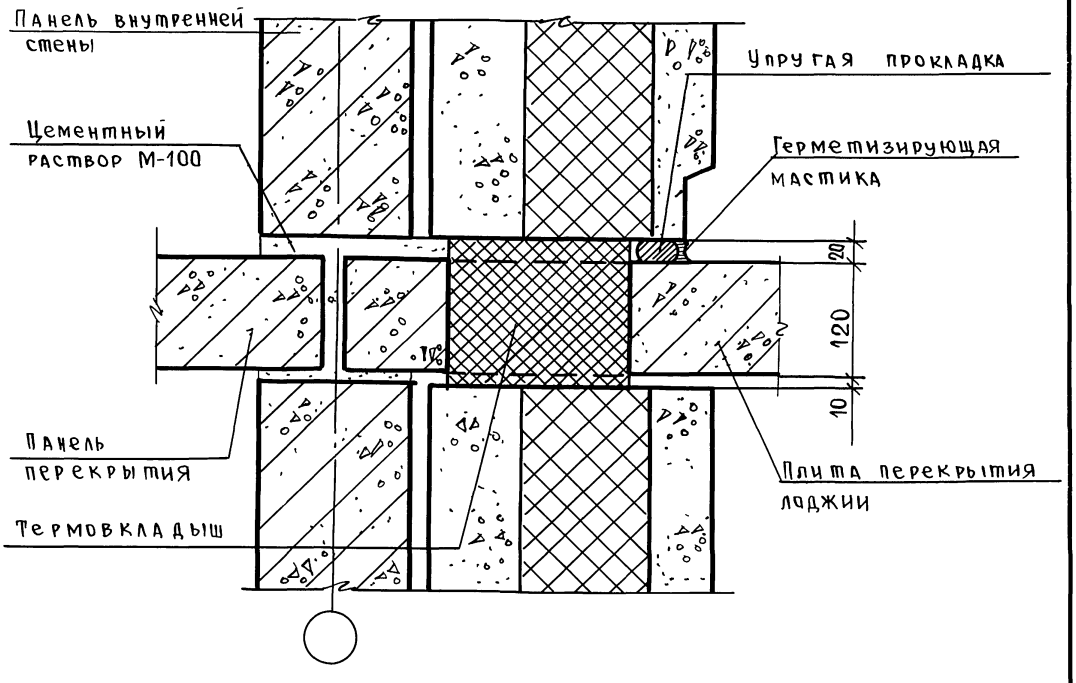

2 – 2 (для ризалита)

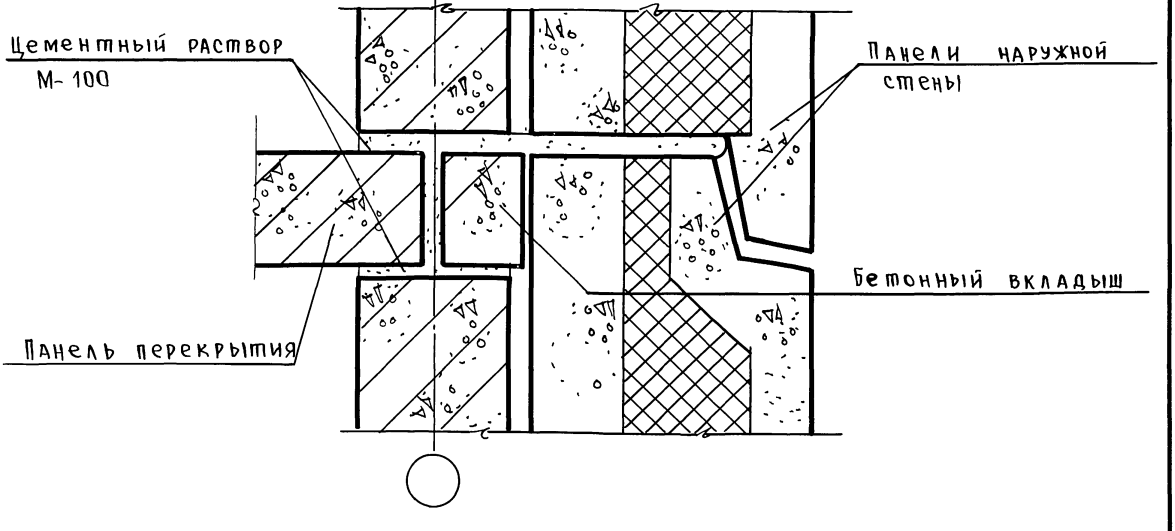

1 Планы по верху и низу панелей см на листах 25 и 27.
2 Герметизацию стыка см на листе 18.

Дата	Инв N	Взамен	
Согласовано			
Проверил	Ст. инж	Подп	Н Исар
Шляпин	Росинский	Клепикова	Горлова
Подпись	"	"	"
Нач. отд 17	Зам нач. отд	Гл инж пр-тл	Ст инж

ЦНИИЭП жилища г Москва

ТД 1974	Разрез 2-2 к деталям 10 и 12	Серия 2.130-1	
		Выпуск 15	Лист 26

Пров [signature] – 03.08.88г Коп [signature] 13460 31

План по верху панелей

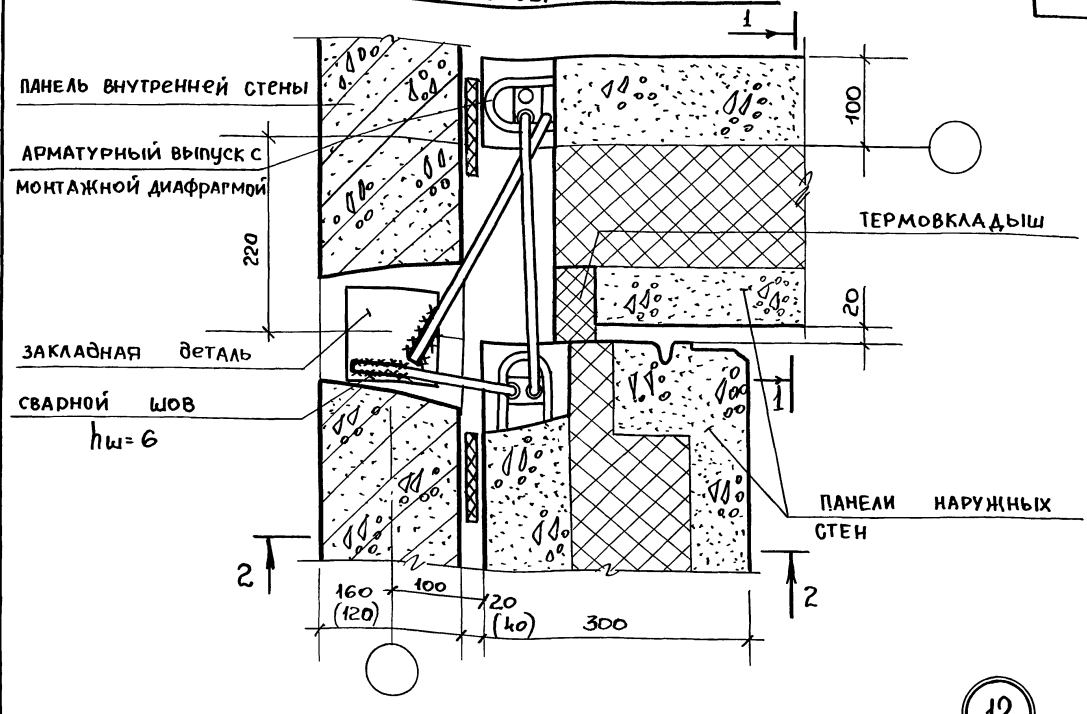

12

План по низу панелей

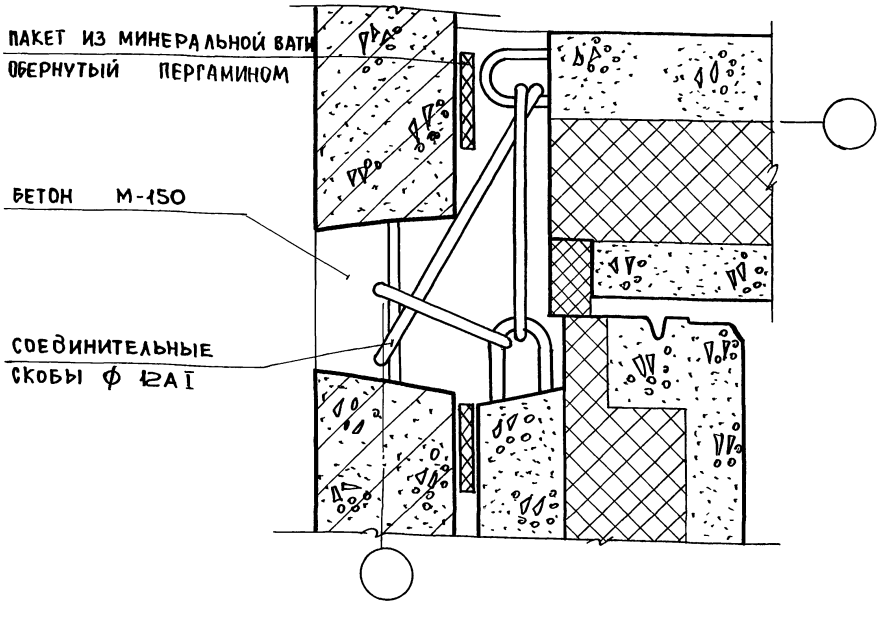

1. Разрез 2-2 см. на листе 26
2. Разрез 1-1 для лоджий см на листе 35.

ТД	Стык панелей наружной и внутренней стен у внутреннего угла ризалита (лоджий), Деталь 12	Серия 2.130-1	
1974		Выпуск 15	Лист 27

ЦНИИЭП жилища г. Москва

Нач. отд. 17 Б. Шляпин
Зам. нач. отд. И. Росинский
Рук. инж. пр-та Н. Клепикова
Ст. инж. А. Горлова
Ст. инж. Н. Исар.
Проверил
Согласовано
Дата
Инвент. №
Взамен

План по верху панелей

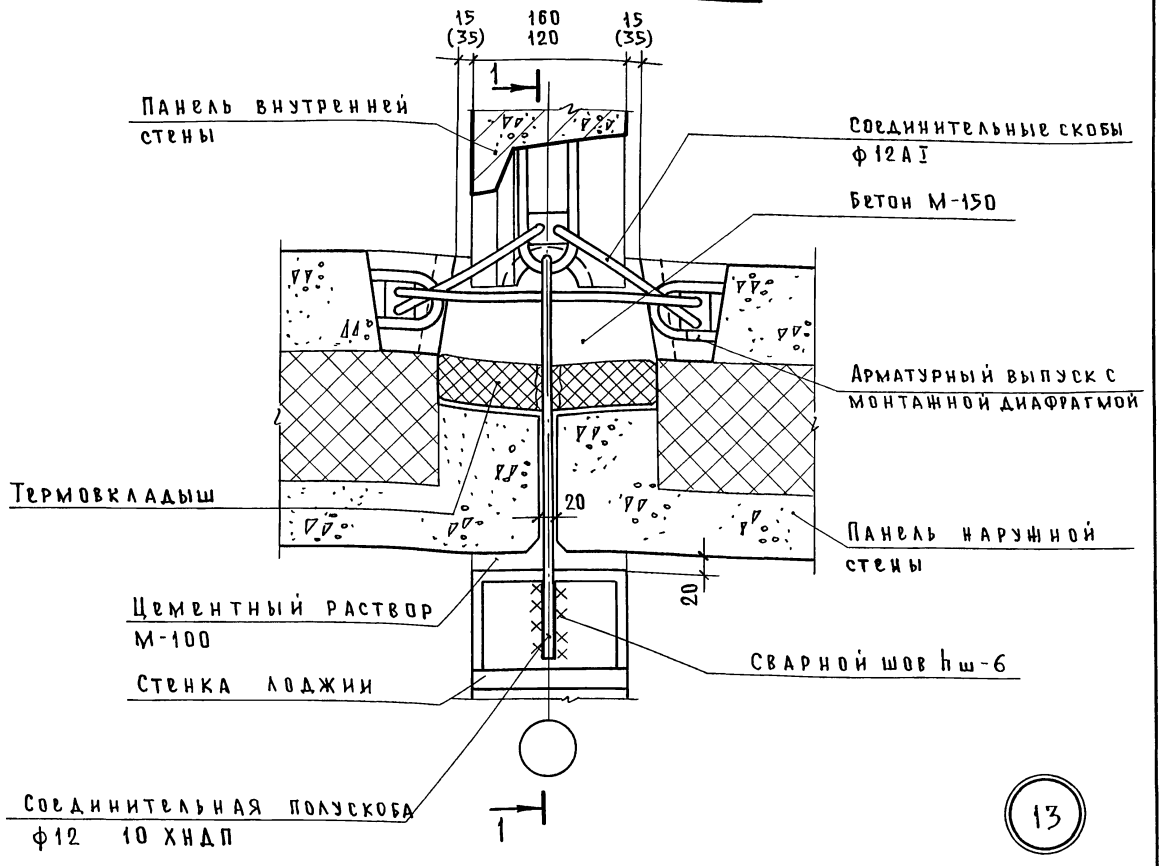

План по низу панелей

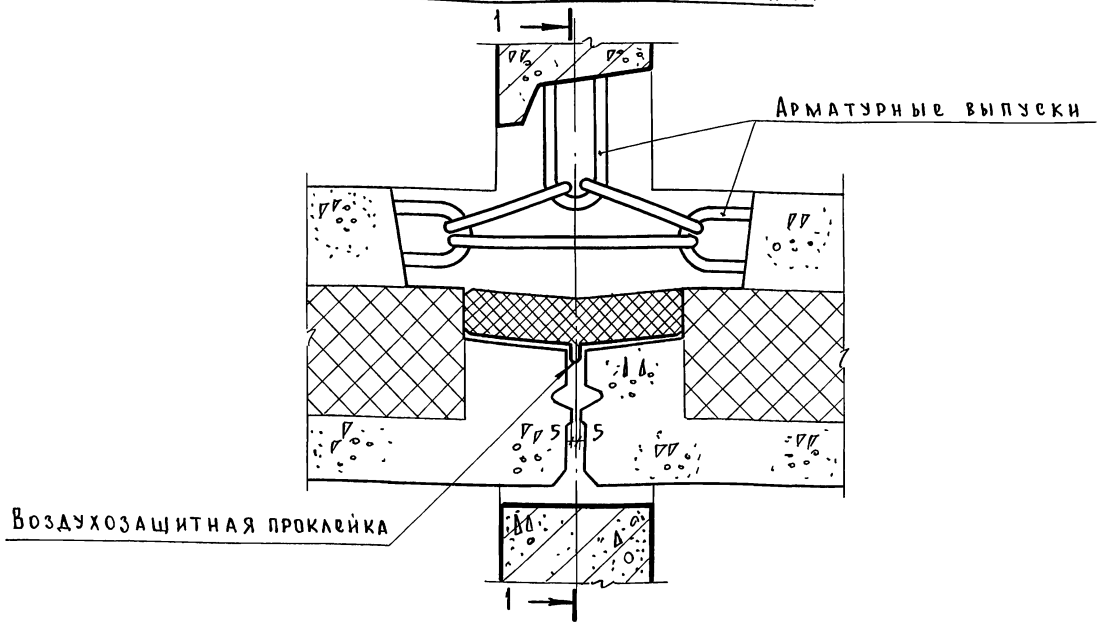

Разрез 1-1 см. на листе 29

ТД	Стык панелей наружной и внутренней стен и стенки лоджии, деталь 13	Серия 2.130-1	
1974		Выпуск 15	Лист 28

Дата | Инв. N | Взамен | Согласовано | Проверил | Ст инж | Подпись | Исар | Шляпин | Росинский | Клепикова | Горлова | Нач отд 17 | Гл инж отд | Гл инж. пр. | Ст инж. | Подписи

ЦНИИЭП жилища г Москва

Пров. 0308.86г Коп

13460 33

1 - 1

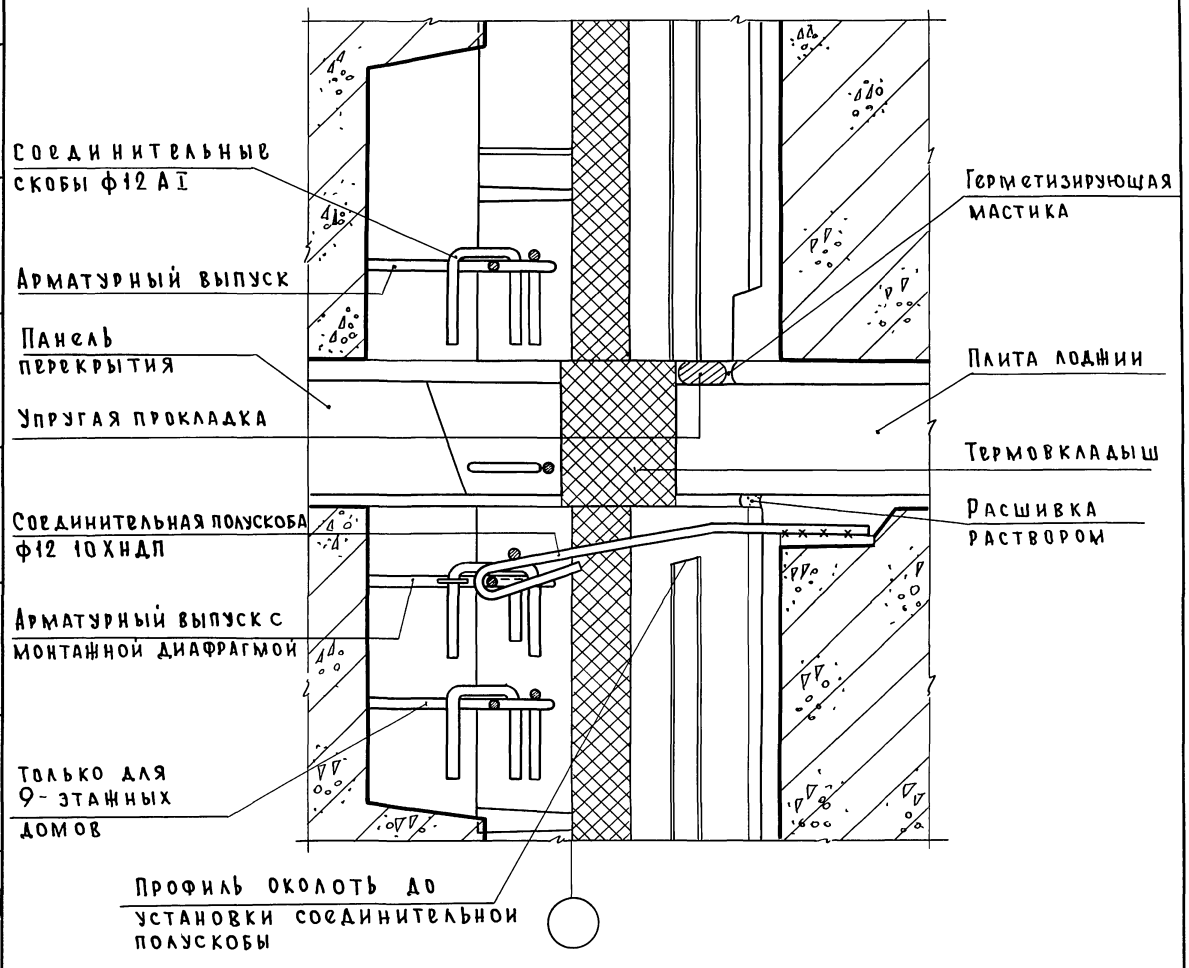

1 Планы по низу и верху панелей см на листе 28
2 Заделка стыков раствором и бетон условно не показаны
3. Герметизацию вертикального стыка см на листе 18

Согласовано

Дата | Инвент № | Взамен

Проверил: Исар, Подп, Ст инж

Нач отд. №17 — Шляпин
Зам нач отд — Росинский
Гл инж пр-та — Каспикова
Ст инж. — Горлова

ЦНИИЭП жилища г Москва

ТД | 1974г

Разрез 1-1 к детали 13

Серия 2130-1 | Выпуск 15 | Лист 29

Пров Коп

План по верху панелей

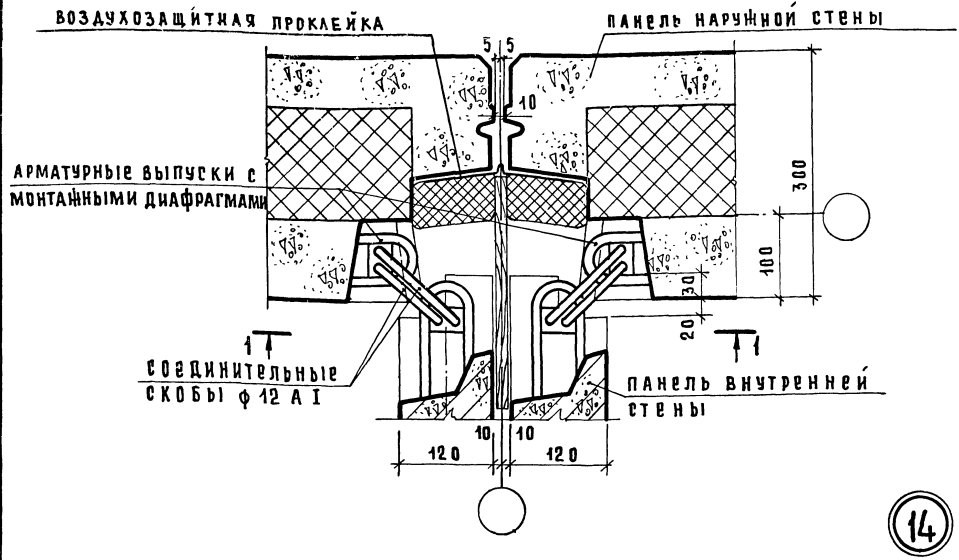

План по низу панелей

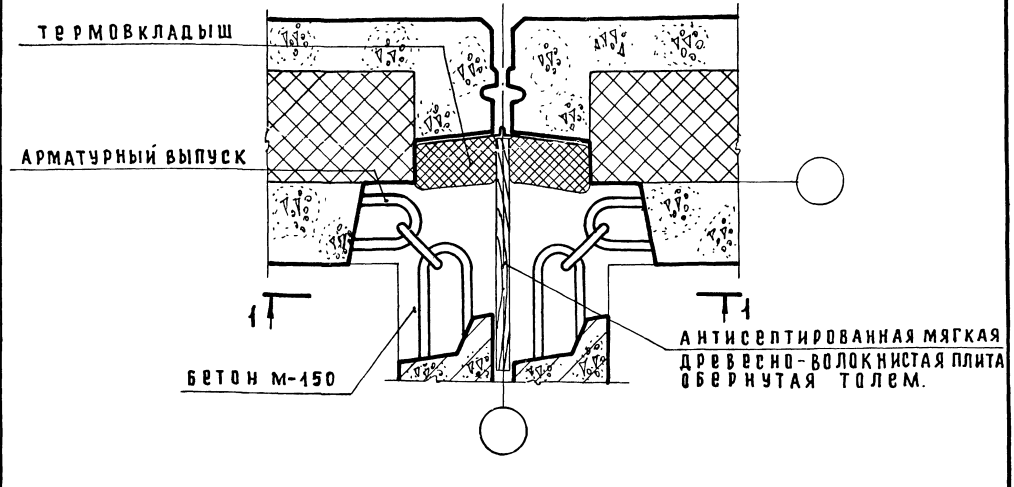

1. Разрез 1-1 см. на листе 31.
2. Заделка стыка бетоном условно не показана.
3. Герметизацию стыка см. на листе 18.

ТД 1974	Стык панелей наружных и внутренних стен в месте деформационного шва, деталь 14	серия 2.130-1
		выпуск 15 / лист 30

ЦНИИЭП жилища г. Москва

Нач. отд. 17	Б. Шляпин	Согласовано
Зам. нач. отд.	Н. Росинский	
Гл. инж. пр-та	Н. Клепикова	
Ст. инж.	Л. Горлова	
Проверил	Н. Исар	
Ст. инж.		
Инвент. №		
Взамен		
Дата		

13460 35

1-1

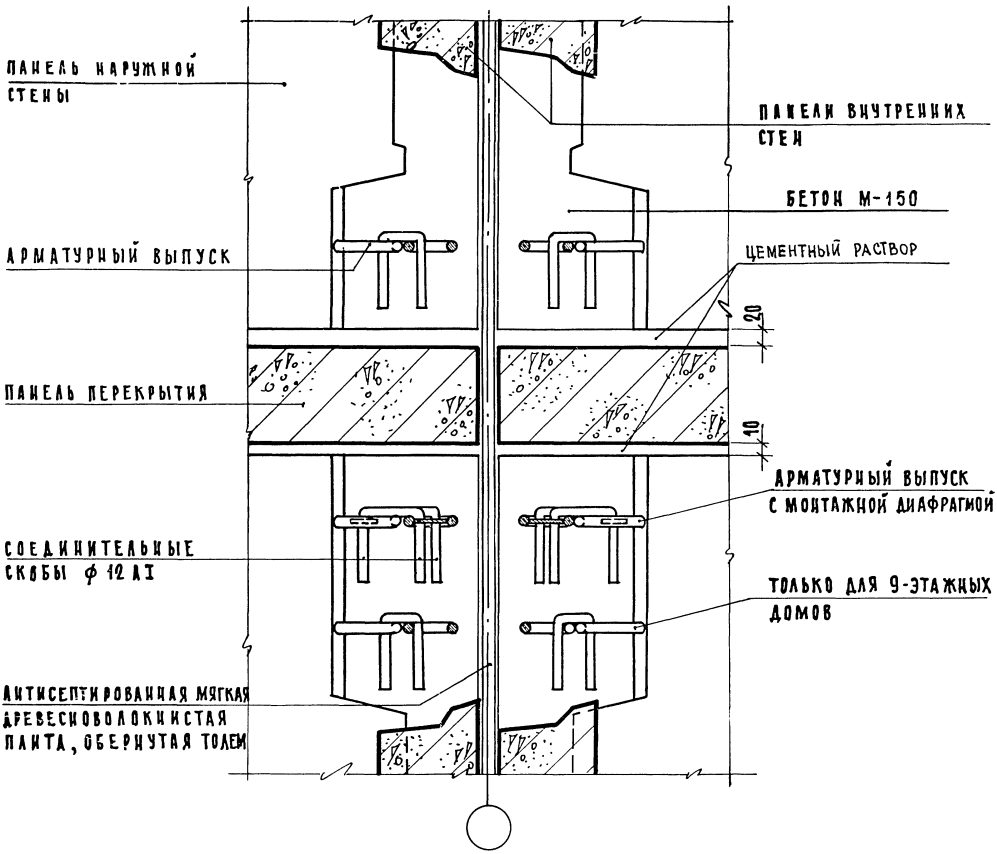

1. Планы по верху и низу панелей см. лист 30
2. Заделка стыка бетоном условно не показана.

СОГЛАСОВАНО

ДАТА | ИНВЕНТ.№ | ВЗАМЕН

ЦНИЭП жилища г. Москва

НАЧ. ОТД. 17	Б. Шляпин	
ЗАМ. НАЧ. ОТД.	И. Росинский	
ГЛ. ИНЖ. ПР-ТА	Н. Клепикова	
СТ. ИНЖ.	А. Горлова	
ПРОВЕРИЛ	Н. Исар	

ТД 1974

Разрез 1-1 к детали 14

СЕРИЯ 2.130-1 | ВЫПУСК 15 | ЛИСТ 31

1 – 1

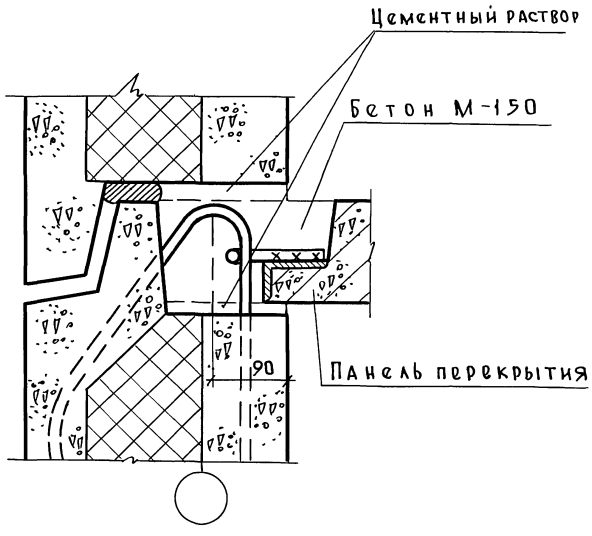

15

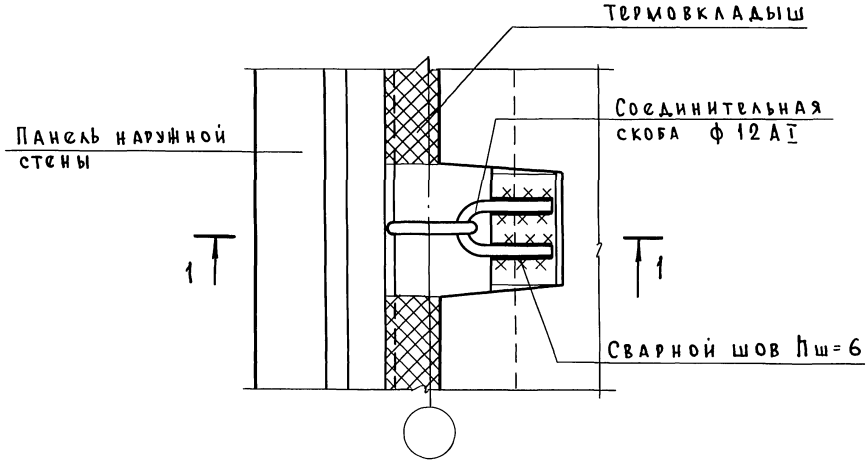

1. Заделка бетоном и раствор условно не показаны

ЦНИИЭП жилища г. Москва	ТД	Крепление панели перекрытия к наружной стене, деталь 15		Серия 2.130-1	
	1974г.			Выпуск 15	Лист 32

Нач. отд. 17 | Зам. нач. отд. | Гл. инж. пр-та | Ст. инж. | Проверил: Шляпин, Росинский, Клепикова, Горлова | Ст. инж. | Подпись | Исар

Согласовано | Дата | Инвент. № | Взамен

Пров 01.08.88г. Коп

ЦНИИЭП жилища г. Москва	НАЧ. ОТД. 17	Б. Шляпин				СОГЛАСОВАНО			ДАТА
	ЗАМ. НАЧ. ОТД	Н. Росийский							ИНВ. №
	РЛ. ИНЖ. ПР-ТА	Н. Клепикова							
	СТ. ИНЖ.	Л. Горлова	ПРОВЕРИЛ						ВЗАМЕН
			СТ. ИНЖ.		И. Исар.				

ТП 1974

ОПИРАНИЕ ПЛИТЫ ЛОДЖИЙ, ДЕТАЛЬ 18.

СЕРИЯ 2.130-1 ВЫПУСК 15

ЛИСТ 33

13960 3р

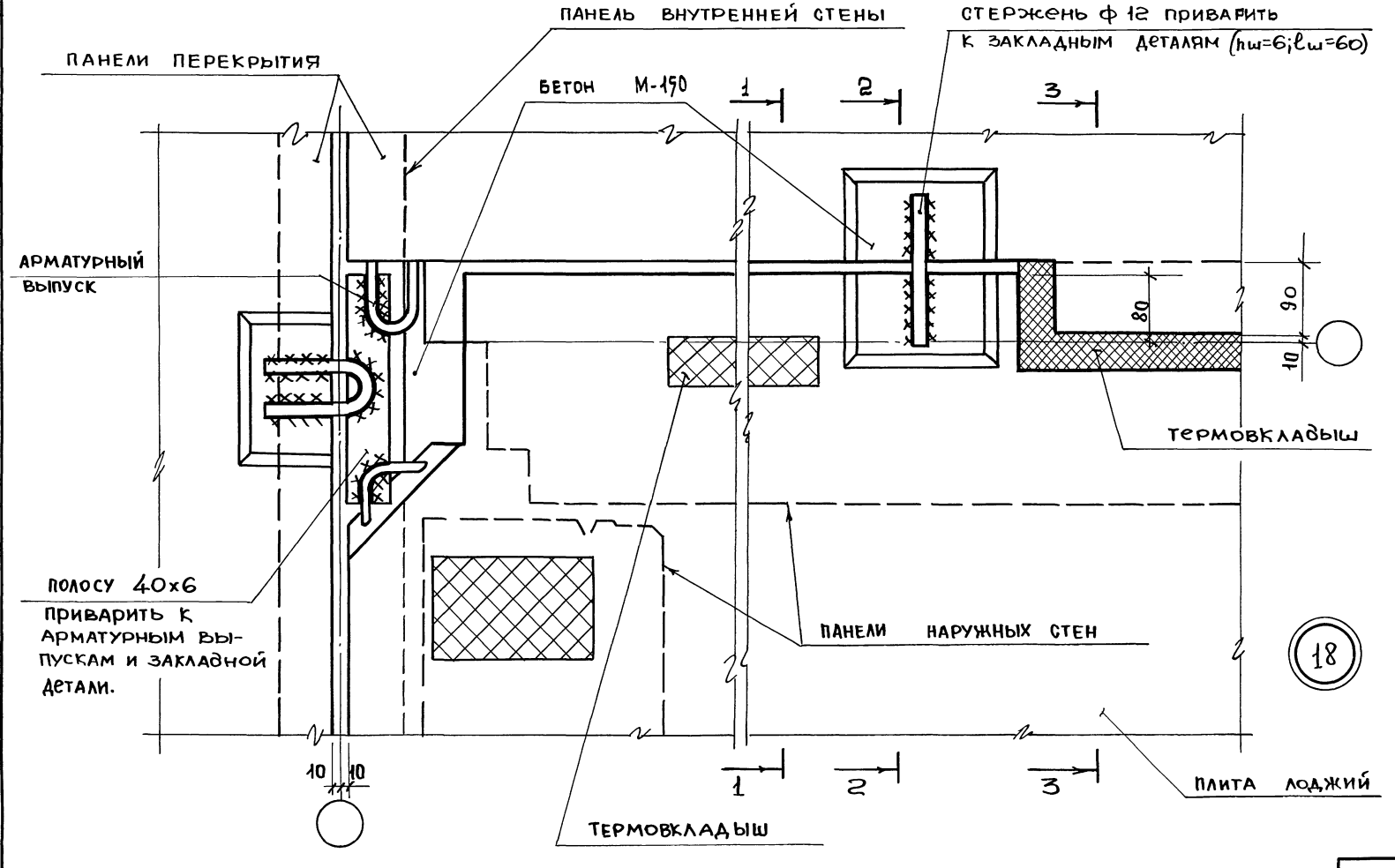

Сечения 1-1, 2-2, 3-3 см. на листе 35

ЦНИИЭП жилища г. Москва	НАЧ. ОТД. 17	Б. Шляпин				СОГЛАСОВАНО			ДАТА
	ЗАМ. НАЧ. ОТД.	И. Росинский							ИНВ. N
	ГЛ. ИНЖ. ПР-ТА	И. Клепикова							ВЗАМЕН
	СТ. ИНЖ.	Л. Горлова	ПРОВЕРИЛ						
			СТ. ИНЖ.		И. Исар				

ТД 1974

ОПИРАНИЕ ПЛИТЫ ЛОДЖИИ

ДЕТАЛЬ 19

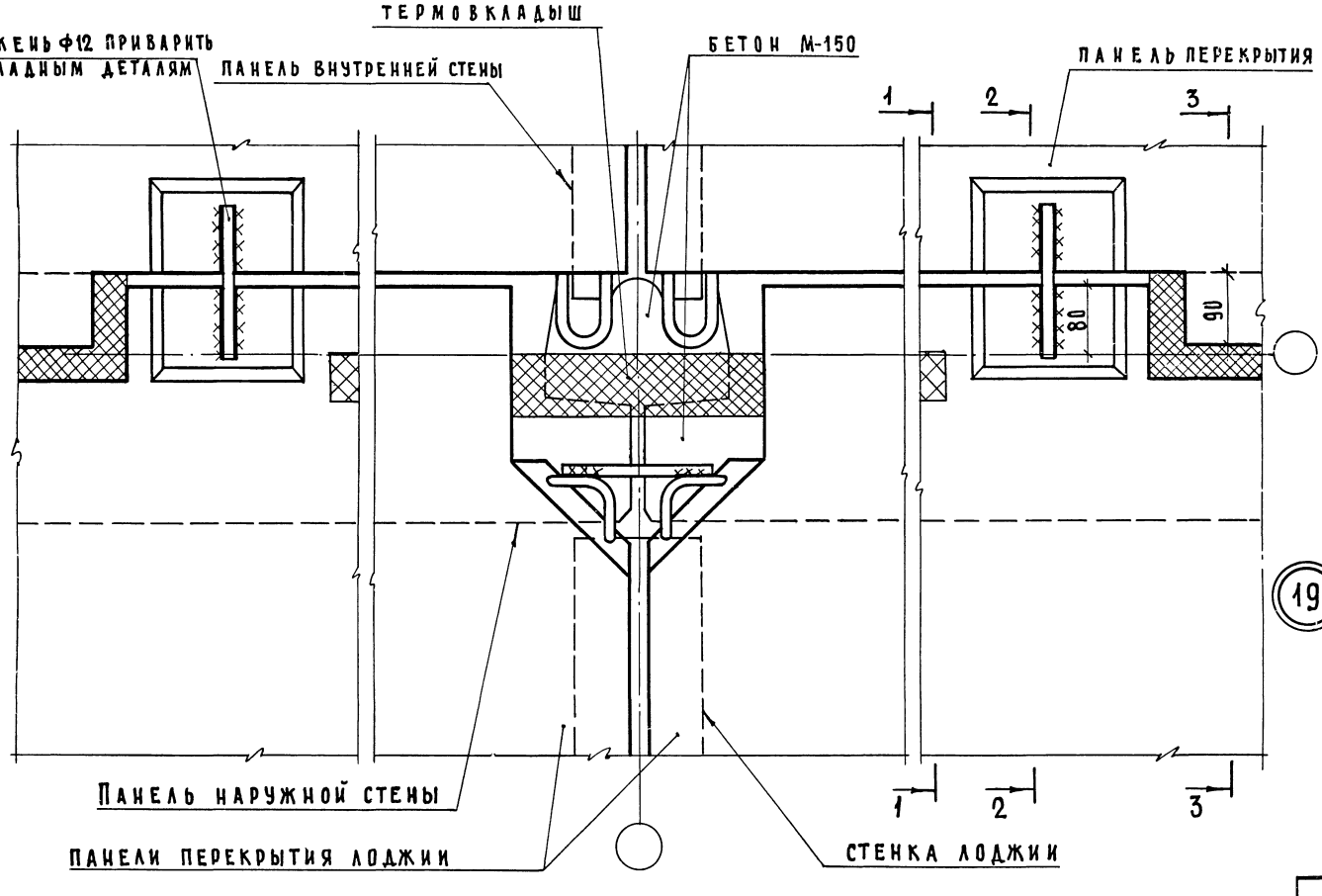

СЕЧЕНИЯ 1-1, 2-2, 3-3 СМ. НА ЛИСТЕ 35

СЕРИЯ 2.130-1	ВЫПУСК 15	ЛИСТ 34

13760 30

1-1

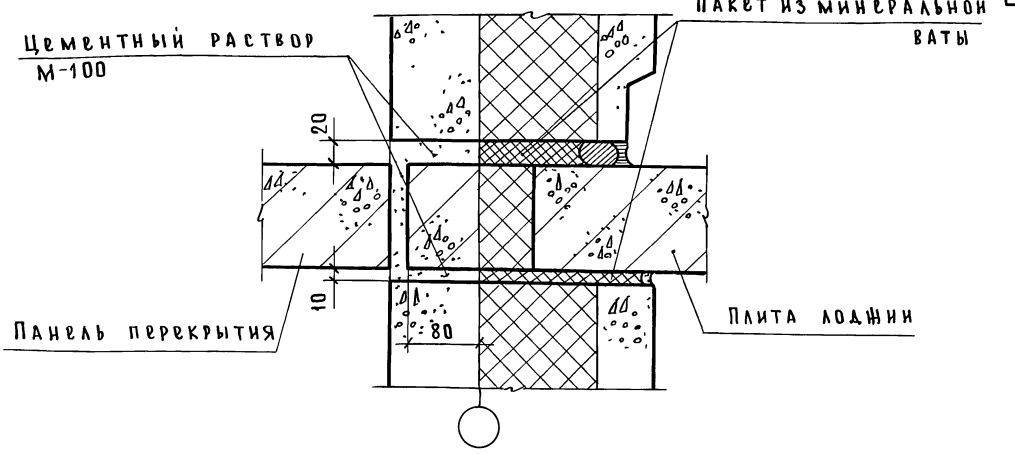

2-2

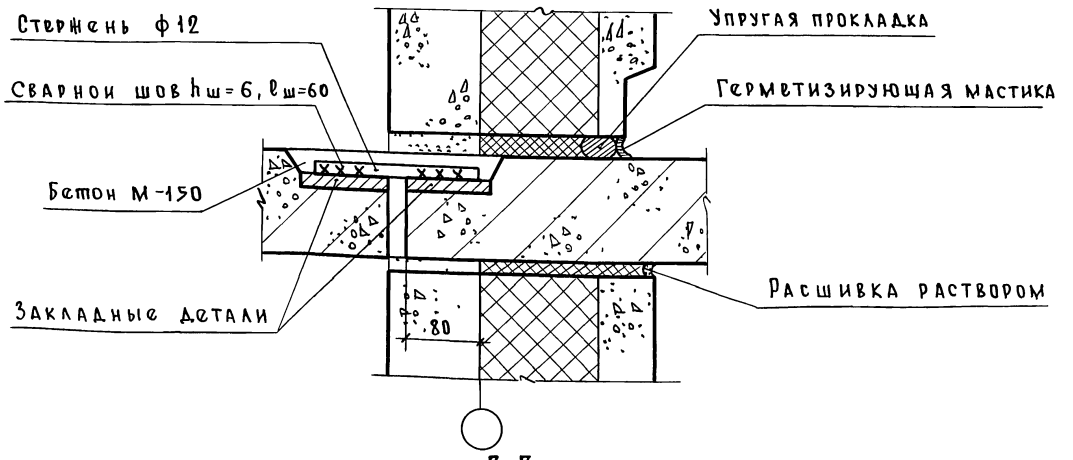

3-3

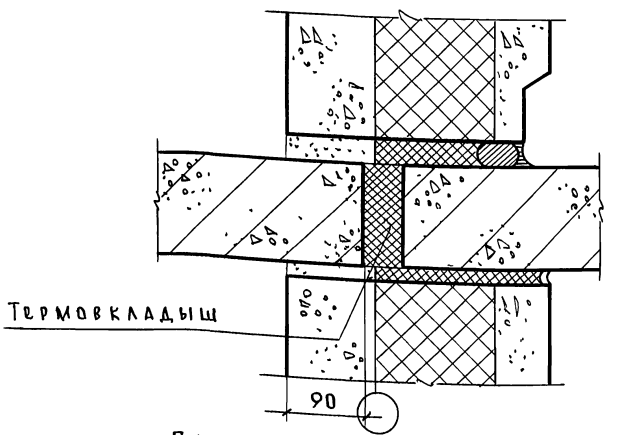

План по верху плиты лоджии см на листах 33, 34

ТД 1974	Разрезы 1-1, 2-2, 3-3 к деталям 18, 19.	Серия 2130-1	
		Выпуск 15	Лист 35

Пров 03.06.98 Коп

13460 40

ЦНИИЭП жилища г Москва

Нач отд 17	Шляпин	Согласовано	Дата
Зам нач отд	Росинский		Инв №
Гл инж пр-та	Клепикова		Взамен
Ст инж	Горлова	Проверил	
Подписи		Ст инж	Подп
			Исар

ЦНИИЭП жилища									
	НАЧ. ОТД. № 17	Подпись	Б. Шляпин	Подпись			СОГЛАСОВАНО		
	ГЛ. ИНЖ. ОТД.	— " —	Н. Росинский	— " —					
	РУК. ГРУППЫ	— " —	Н. Лиханская	— " —					
	СТ. ТЕХНИК	— " —	В. Бинчук	— " —	ПРОВЕРИЛ				
				РУК. ГРУППЫ	Подпись	Н. Лиханская			

ТД 1974

Фрагменты монтажных схем, маркировка деталей панелей парапета

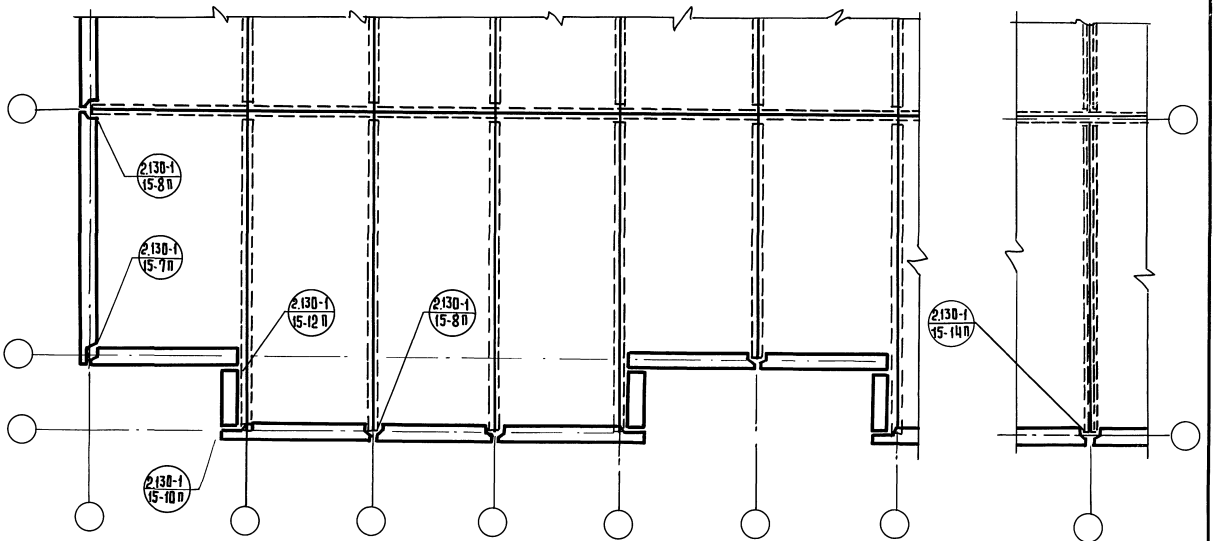

Индекс „П" в маркировке обозначает принадлежность детали к панелям парапета

СЕРИЯ 2.130-1	
ВЫПУСК 15	ЛИСТ 36

пров. 03.08.88г. коп. 13460 41

Вертикальный стык

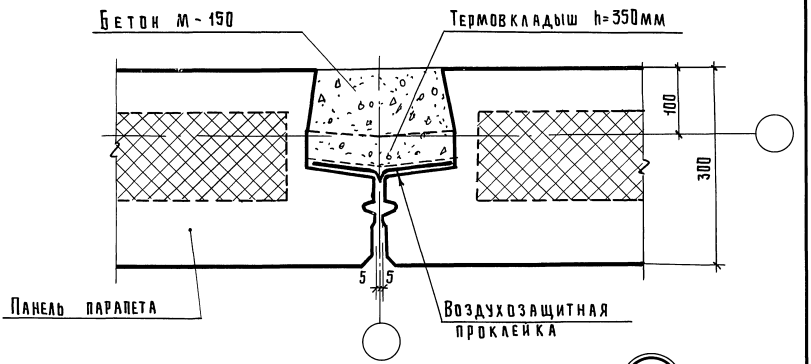

5п

Горизонтальный стык

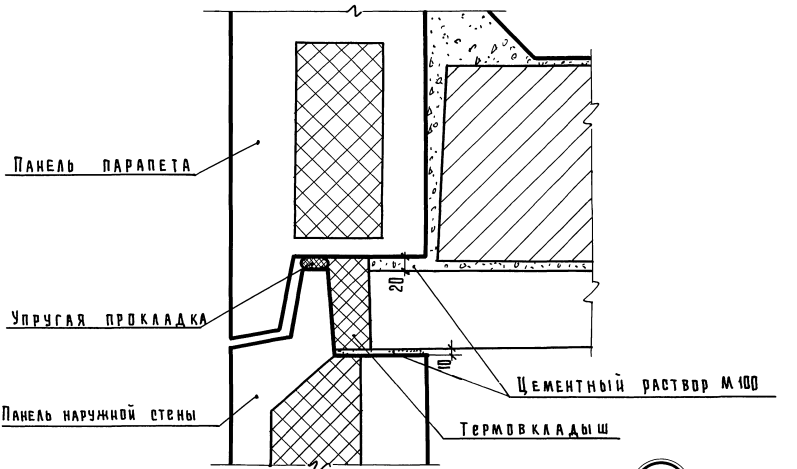

6п

Герметизацию стыков см лист 18
Устройство термовкладыша см. пояснительную записку.

ТД 1974	Детали парапетов 5п, 6п.	Серия 2.130-1	
		Выпуск 15	Лист 37

ЦНИИЭП жилища

Нач отд. № 19	Подпись	Б Шляпин
Гл инж. отд	— " —	И Росинский
Рук. группы	— " —	И Лиханская
Ст. техник	— " —	В Бинчук

Согласовано

Проверил: Рук группы | Подпись | И Лиханская

проб. [signature] 030888г КОП [signature] 13460-42

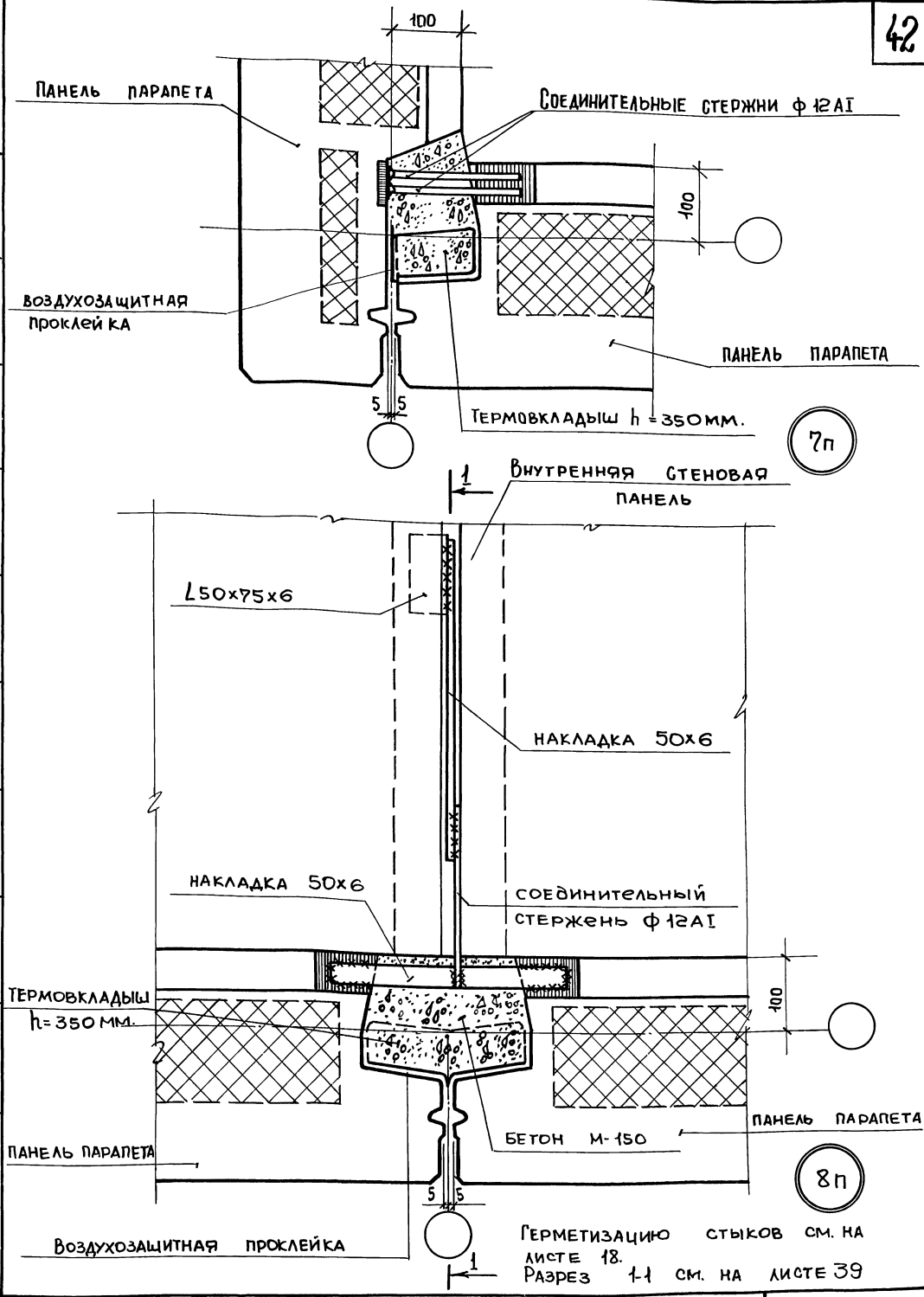

Нач.отд. №17	Б. Шапин	
Гл.инж. отд.	Н. Росинский	
Рук. группы	Н. Лиханская	проверил
ст. техник	В. Бинчук	Рук. группы Н. Лиханская

ЦНИИЭП жилища

ТД 1974

Угловой и рядовой стык панелей парапетов. Детали 7п, 8п.

Серия 2.130-1

Выпуск 15 | Лист 38

13460 43

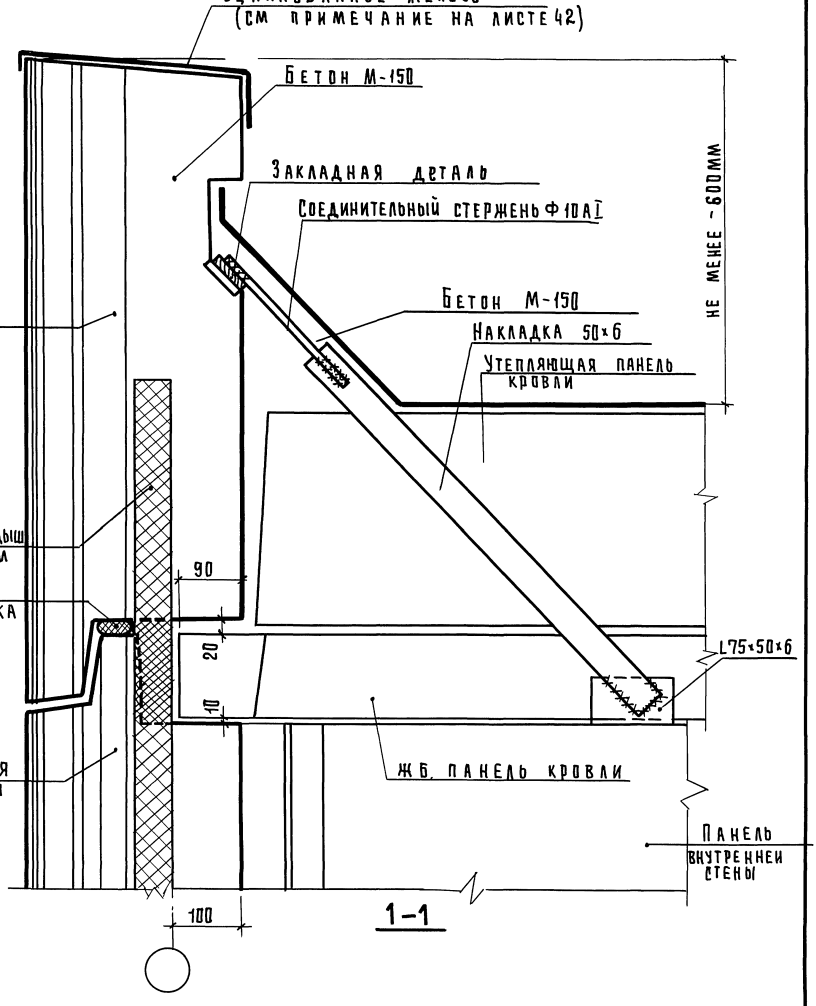

Заделка стыков раствором и бетоном условно не показана

ЦНИИЭП жилища	ТД 1974	Разрез 1-1 к детали 8п	Серия 2.130-1, Выпуск 15, Лист 39

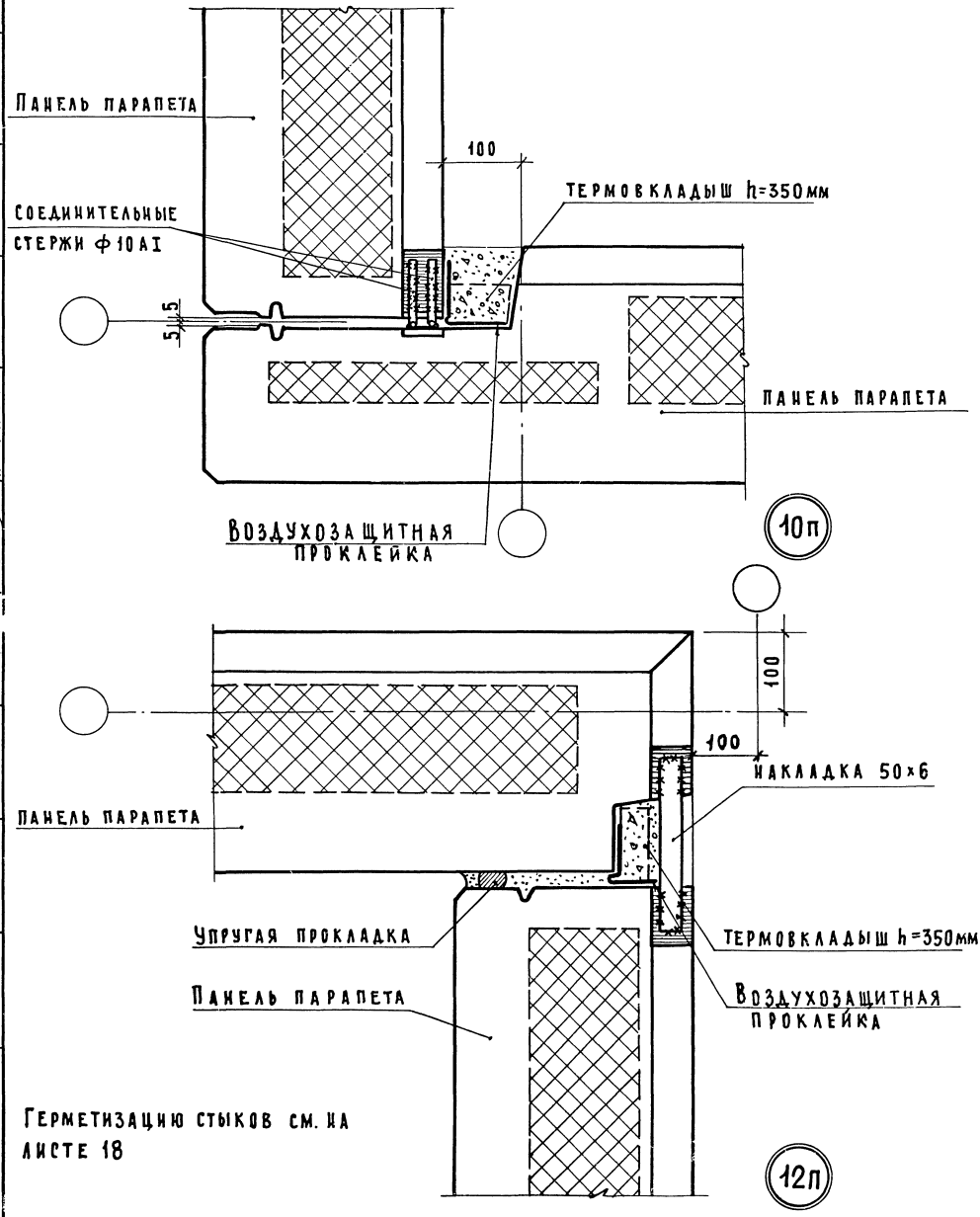

Герметизацию стыков см. на листе 18

ТД 1974	Стык панелей парапета у внешнего и внутреннего угла ризалита. Детали 10п и 12п.	Серия 2.130-1 Выпуск 15 Лист 40

Согласовано

Проверил: Н. Лиханская

Рук. группы

Б. Шляпин, Н. Росинский, Н. Лиханская, В. Бинчук

Нач. отд. № 17, Гл. инж. отд., Рук. группы, Ст. техник

Ленинград Жилища

13460 45

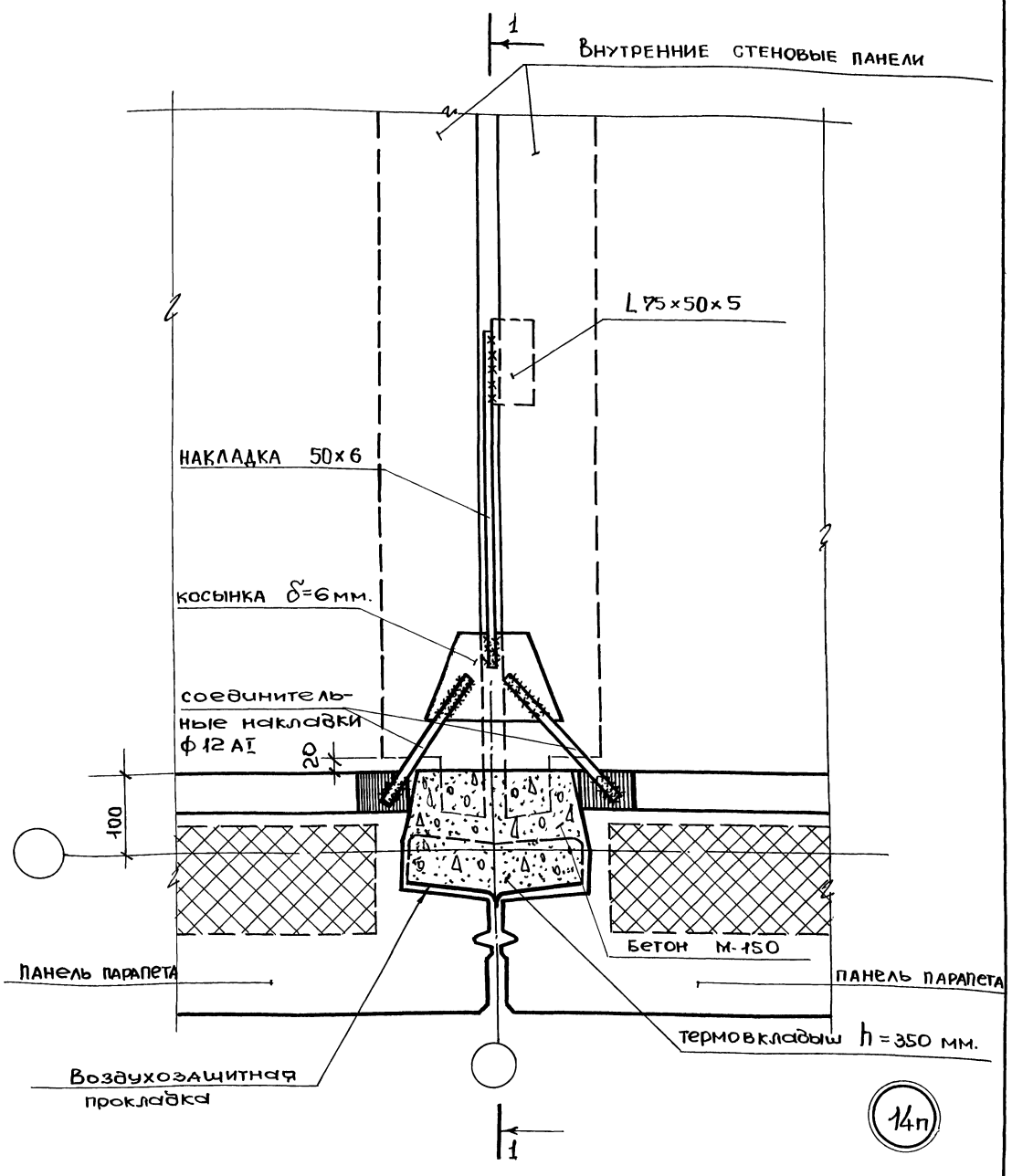

Герметизацию стыков см. на листе 18.
Разрез 1-1 см. на листе 42.

ТД 1974	Стык панелей парапета в месте деформационного шва, деталь 14 п.	Серия 2.130-1	
		Выпуск 15	Лист 41

Согласовано

Проверил: И. Лиханская; Рук. группы

Б. Шаяпин; Н. Росинский; Н. Лиханская; В. Бинчук.

Нач. отд. № 17; Гл. инж. отд.; Рук. группы; Ст. техник

ЦНИИЭП жилища

13460 46

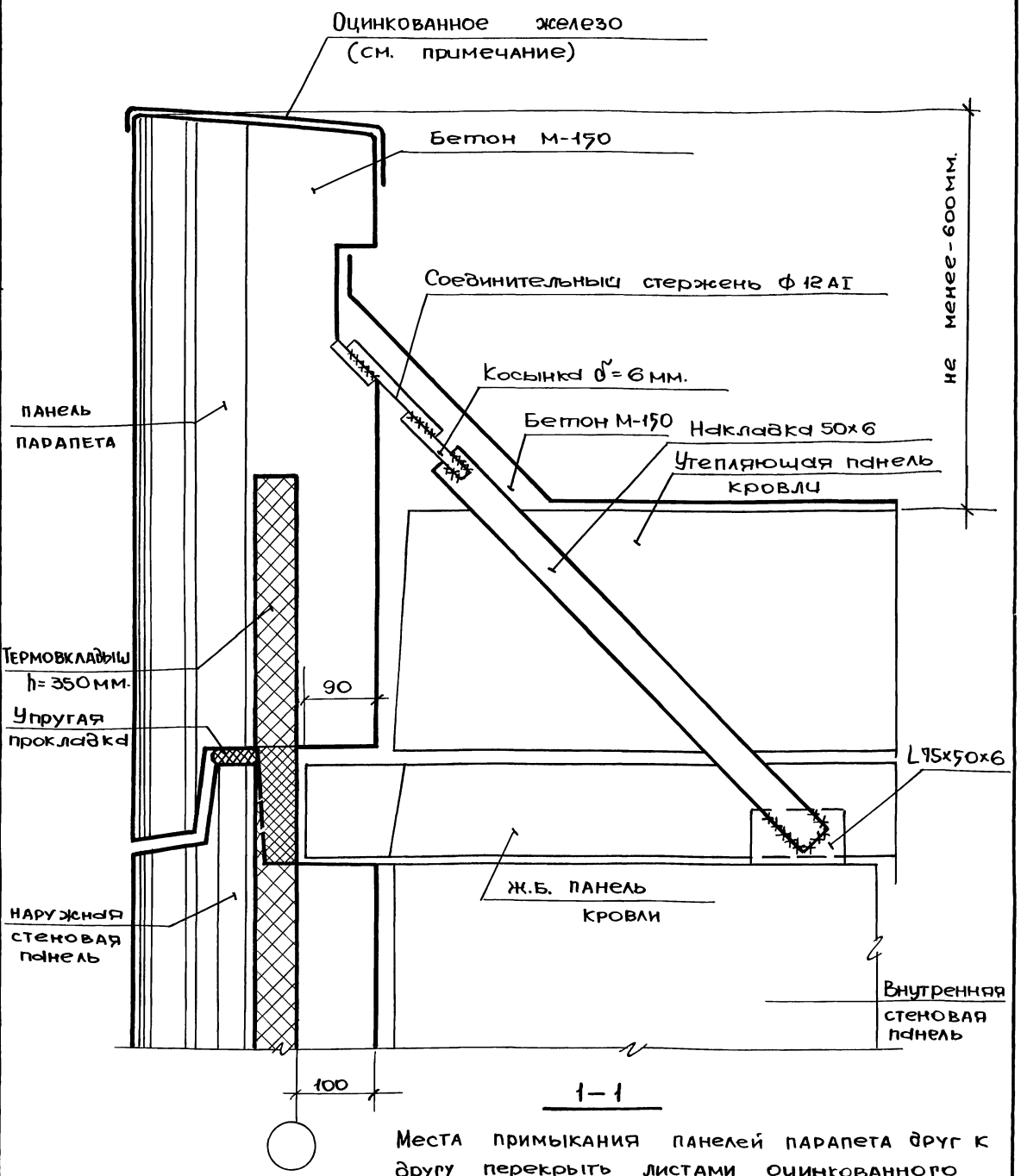

1—1

Места примыкания панелей парапета друг к другу перекрыть листами оцинкованного железа (не менее 150 мм. в каждую сторону от шва). Листы крепить к деревянным пробкам, устанавливаемым по месту при замоноличивании стыков.

Согласовано			
Проверил	Н. Лиханская	Рук. группы	
Б. Шляпин	Н. Росинский	Н. Лиханская	В. Бинчук
Нач. отд. №17	Гл. инж. отд	Рук. групп.	Ст. техник

ЦНИИЭП жилища

ТД	Раздел 1-1 к детали 14 п.	Серия 2. 130-1	
1974		Выпуск 15	Лист 42

13460

Пров: [illegible] Конкур. [illegible]

gost.e-ecolog.ru