ГОСУДАРСТВЕННЫЙ КОМИТЕТ ПО ГРАЖДАНСКОМУ СТРОИТЕЛЬСТВУ И АРХИТЕКТУРЕ ПРИ ГОССТРОЕ С С С Р

ТИПОВЫЕ КОНСТРУКЦИИ И ДЕТАЛИ ЗДАНИЙ И СООРУЖЕНИЙ

СЕРИЯ 2.130-1

ДЕТАЛИ СТЕН И ПЕРЕГОРОДОК ЖИЛЫХ ЗДАНИЙ

ВЫПУСК 14

СТЕНЫ БРУСЧАТОЙ, КАРКАСНО-ФИБРОЛИТОВОЙ, АРБОЛИТОВОЙ И ПАНЕЛЬНОЙ КОНСТРУКЦИЙ

11818

ЦЕНА

НАСТОЯЩАЯ ДОКУМЕНТАЦИЯ НЕ ПОДЛЕЖИТ ПРЯМОЙ ПЕРЕДАЧЕ НА ЗАВОД-ИЗГОТОВИТЕЛЬ И МОЖЕТ БЫТЬ ИСПОЛЬЗОВАНА В КАЧЕСТВЕ СПРАВОЧНОГО МАТЕРИАЛА ПРИ РАЗРАБОТКЕ КОНКРЕТНОГО ПРОЕКТА (ПИСЬМО ГОССТРОЯ РОССИИ ОТ 17.03.99 №5-11/30)

gost.e-ecolog.ru

ГОСУДАРСТВЕННЫЙ КОМИТЕТ ПО ГРАЖДАНСКОМУ СТРОИТЕЛЬСТВУ И АРХИТЕКТУРЕ ПРИ ГОССТРОЕ С С С Р

ТИПОВЫЕ КОНСТРУКЦИИ И ДЕТАЛИ ЗДАНИЙ И СООРУЖЕНИЙ

СЕРИЯ 2.130-1

ДЕТАЛИ СТЕН И ПЕРЕГОРОДОК ЖИЛЫХ ЗДАНИЙ

ВЫПУСК 14

СТЕНЫ БРУСЧАТОЙ, КАРКАСНО-ФИБРОЛИТОВОЙ, АРБОЛИТОВОЙ И ПАНЕЛЬНОЙ КОНСТРУКЦИЙ

ГИПРОЛЕСПРОМ г. МОСКВА	ГЛ. ИНЖ. ИН-ТА	БЕРЕЗИН И.К.
	НАЧ. ОТДЕЛА	НЕЧИСТИК В.П.
ОТДЕЛ ТИПОВОГО И ЭКСПЕРИМЕНТАЛЬНОГО ПРОЕКТИРОВАНИЯ	ГЛ. ИНЖ. ПР-ТА	РЕЗНИК Б.А.
	ГЛ. КОНСТРУКТОР	ГОРЧАКОВ В.Ф.

УТВЕРЖДЕНЫ И ВВЕДЕНЫ В ДЕЙСТВИЕ ГОСУДАРСТВЕННЫМ КОМИТЕТОМ ПО ГРАЖДАНСКОМУ СТРОИТЕЛЬСТВУ И АРХИТЕКТУРЕ ПРИ ГОССТРОЕ СССР С 15/III-72 ПРИКАЗ № 234 ОТ 28/XII-71 г.

Наименование листов	№№ листов	№№ страниц
1	2	3
Содержание выпуска	С-1-С-5	2-6
Пояснительная записка	П-1-П-6	7-12
Брусчатые конструкции		
Монтажная схема Маркировочный план узлов	1	13
Разрезы поперечный и продольный маркировочная схема узлов	2	14
Сопряжения наружных и внутренних стен Детали 1,2	3	15
Установка оконных блоков с раздельным переплетом Детали 3,4.	4	16
Сопряжение внутренних стен. Установка дверных блоков в наружных стенах Детали 5,6.	5	17
Установка дверных блоков во внутренних стенах. Деталь 7. Деталь сжима.	6	18
Детали наружных стен 8,9	7	19
Установка оконного блока с раздельным переплетом Детали 10.11.	8	20
Деталь наружных стен 12.	9	21
Детали внутренних стен 13,14	10	22
Детали внутренних стен 15	11	23

1	2	3
Детали наружных стен 16,17,18,19	12-13	24-25
Установка дверных блоков во внутренних стенах Детали 20,21	14	26
Установка дверных блоков в наружных стенах. Детали 22,23	15	27
Каркасно-фибролитовые конструкции.		
Монтажные схемы Маркировочный план узлов	16	28
Разрезы поперечный и продольный Маркировочные схемы узлов	17	29
Стыки наружных и внутренних стен Детали 24,25.	18	30
Детали наружных стен Деталь 26.	19	31
Установка оконных блоков с раздельным и спаренным переплетами. Детали 27, 27'	20	32
Установка дверных блоков в наружных и внутренних стенах. Детали 28,29	21	33
Детали наружных стен Детали 30,31	22	34
Установка оконного блока с раздельным переплетом Детали 32,33	23	35
Установка оконного блока со спаренным переплетом Детали 32',33'	24	36
Детали наружных стен Деталь 34.	25	37
Детали внутренних стен Детали 35,36.	26	38

1	2	3
Установка дверного блока во внутренних стенах Детали 37, 38	27	39
Деталь внутренних стен 39	28	40
Детали наружных стен 40, 41, 42, 43	29-30	41-42
Установка дверного блока в наружных стенах Детали 44, 45	31	43
Схема каркаса стены, Конструктивные узлы Детали 46, 47, 48	32	44
Конструктивные узлы Детали 49, 50, 51, 52, 53	33-34	45-46
Конструктивные узлы Каркас наружной стены	35	47
Конструктивные узлы Каркас торцовой стены	36	48
Конструктивные узлы Каркас внутренней стены	37	49
Детали крепления асбестоцементных листов к каркасу.	38	50
Арболитовые конструкции		
Монтажные схемы. Маркировочный план узлов	39	51
Разрезы поперечный и продольный Маркировочные схемы узлов	40	52
Стыки наружных и внутренних стеновых блоков Детали 54, 55, 56	41	53
Стыки внутренних стеновых блоков Детали 57, 58.	42	54
Установка оконных блоков с раздельным и спаренным переплетами. Детали 59, 59¹, 60, 60¹.	43-44	55-56

1	2	3
Установка дверных блоков во внутренних и наружных стенах. Детали 61,62.	45	57
Угловый стык горизонтальных блоков. Деталь 63.	46	58
Стыки горизонтальных блоков. Детали 64,65,66,67.	47-49	59-61
Детали наружных стен. Детали 68,69.	50	62
Установка оконного блока с раздельным переплетом. Детали 70,71.	51	63
Установка оконного блока со спаренным переплетом. Детали 70', 71'.	52	64
Детали наружных стен. Деталь 72.	53	65
Детали внутренних стен 73,74,75.	54-55	66-67
Детали наружных стен 76,77,78,79.	56-57	68-69
Установка дверных блоков во внутренних стенах. Детали 80,81.	58	70
Панельные конструкции.		
Монтажные схемы Маркировочный план узлов.	59	71
Разрезы поперечный и продольный Маркировочные схемы узлов.	60	72
Стыки наружных и внутренних стен. Детали 82,83,82',83'.	61-62	73-74
Рядовые стыки наружных и внутренних стен. Детали 84,85.	63	75

ТД	Детали стен и перегородок.	Серия 2.130-1	
1971г	Содержание выпуска.	Выпуск 14	Лист С-4

ГИПРОЛЕСПРОМ Москва
Отдел Типового и экспериментального проектирования

Гл. инж. проекта Резник
Нач. отдела Нечистик
Гл. конструктор Горчаков
Рук. группы Кубракова

Подп.

Арх. N
Заказ N706

Пров. Атанковец 23-II-82г

11818 6

1	2	3
Установка оконного блока в панелях (с раздельным и спаренными переплетами) Детали 86, 86¹	64	76
Установка дверных блоков в наружных и внутренних стеновых панелях Детали 87, 88	65	77
Рядовой стык наружных стен и установка дверного блока в панелях (наружных) Детали 84¹, 87¹	66	78
Детали наружных стен 89, 90	67	79
Установка оконного блока в панелях (с раздельным переплетом) Детали 91, 92	68	80
Установка оконного блока в панелях (со спаренным переплетом) Детали 91¹, 92¹	69	81
Детали наружных стен Деталь 93, 94	70, 71	82, 83
Детали внутренних стен Детали 95, 96, 97	72, 73	84, 85
Установка дверного блока в панелях наружных Детали 98, 99, 98¹, 99¹	74, 75	86, 87
Установка дверного блока в панелях внутренних Детали 100, 101	76	88

ГИПРОЛЕСПРОМ Москва
ОТДЕЛ ТИПОВОГО И ЭКСПЕРИМЕНТАЛЬНОГО ПРОЕКТИРОВАНИЯ
Гл. инж. проекта Резник
Нач. отдела Нечистик
Гл. конструктор Горчаков
Рук. группы Кубракова
Подпись
Арх. N
Заказ N 906

Введение

Альбом типовых деталей предназначается для применения при проектировании и строительстве жилых зданий в обычных условиях.

Альбомы типовых деталей содержат основные узлы конструкций.

Каждая серия альбомов типовых деталей состоит из одного или нескольких выпусков. В каждом выпуске типовые детали имеют последовательную нумерацию и обозначены на листах цифрой в кружке.

При использовании альбомов типовых деталей непосредственно на строительстве, на монтажных чертежах проекта ставится марка детали в виде дроби в кружке, где в числителе указывается номер серии альбома, а в знаменателе слева – номер выпуска, справа – номер детали, например $\frac{2.130\text{-}1}{14\text{-}3}$

При использовании альбомов типовых деталей проектными организациями путем перекопирования деталей с внесением, в необходимых случаях, уточнений и дополнений, детали маркируются по системе, принятой в разрабатываемом проекте.

По мере развития строительной техники альбомы типовых деталей пополняются новыми решениями путем замены устаревших деталей и узлов или издания дополнительных выпусков альбома.

В настоящем выпуске даны типовые узлы и детали одно-двухэтажных жилых домов брусчатой, каркасно-фибролитовой, арболитовой и панельной конструкции заводского изготовления, предназначенных для строительства в районах с расчетной температурой наружного воздуха -30°С и -40°С.

Приведенные детали стен разработаны на стадии рабочих чертежей и являются основными.

Размеры на чертежах даны в мм.

Проектирование, расчет и возведение стен следует производить в соответствии с требованиями глав СН и П:

II-А.7-62* „Строительная теплотехника. Нормы проектирования";

II-В.6-62 „Ограждающие конструкции. Нормы проектирования".

Положение разбивочных осей в наружных и внутренних стенах – в соответствии с требованиями единой модульной системы (II-А.4-62).

ГИПРОЛЕСПРОМ Москва отдел типового и экспериментального проектирования	Гл. инж. проекта	Резник	
	Нач. отдела	Нечистик	
	Гл. конструктор	Горчаков	
	Рук. группы	Курбанова	
	Подпись	—"—	—"—
	Согласовано	Гл. спец. т.о.	Прокевич
	Подпись		
	Арх. N		
	Заказ N 706		

ТД	Детали стен и перегородок	Серия 2.130-1	
1971г.	Пояснительная записка	Выпуск 14	П-1

Брусчатые конструкции

Брусчатые стены могут быть применены для конструктивно-планировочных схем жилых зданий с продольными и поперечными несущими стенами.

Наружные стены из древесины хвойных пород: при расчетной температуре наружного воздуха -30° из брусьев 150×150 мм; при температуре -40°С - 180×150 мм; внутренние стены из брусьев 100×150 мм.

Стеновые брусья укладываются на пакле ГОСТ 16183-70 и крепятся деревянными нагелями ϕ=25 мм. ℓ=400 мм., располагаемыми через 1.5 м в шахматном порядке по высоте стен.

Стыки брусьев нижнего венца следует располагать только на столбах фундаментов. Сопряжение брусьев в углах стен, в стыках по длине и с вертикальными элементами оконных и дверных коробок осуществляется на деревянных шпонках или рейках. Анкеры связывающие перекрытия со стенами размещаются в горизонтальных стыках между брусьями.

Свободная осадка стен здания обеспечивается зазорами высотой, равной 4-5% от высоты, сопрягаемых с ними конструкции.

Через год-полтора после возведения здания брусчатые стены вторично конопатятся и снаружи обшиваются твердой древесно-волокнистой плитой (ДВП) толщ. 3-4 мм. (ГОСТ 4598-60) и строгаными досками толщиной 13-16 мм. по маячным рейкам сеч. 25×50 мм.

Наружная отделка завершается окраской фасадов водоотталкивающей краской. Наружные стены с внутренней стороны помещения и внутренние стены обшиваются сухой штукатуркой по скользящим маячным рейкам сеч. 19×50 мм. или твердой ДВП и ДВП с окрашенной поверхностью (ГОСТ 8904-66) в сырых помещениях.

Деревянные элементы, расположенные ниже уровня чистого пола I-го этажа, подлежат защите от гниения и возгорания согласно СНиП III-В. 7-69 и СНиП I-В 28-62.

ТД	Детали стен и перегородок	Серия 2.130-1	
1971г	Пояснительная записка	Выпуск 14	Лист П-2

ГИПРОЛЕСПРОМ Москва
Отдел типового и экспериментального проектирования
Гл. инж. проекта — Резник
Нач. отдела — Нечистик
Гл. конструктор — Горчаков
Рук. группы — Куреднова
Подпись — —"—

Арх. № — Заказ N 706

11818 9

Каркасно-фибролитовые конструкции

Каркасно-фибролитовые стены могут быть применены для конструктивно-планировочных схем жилых зданий с продольными и поперечными несущими стенами.

Наружные стены каркасные с деревянными стойками сечением 50×100мм, стойки в рамах каркаса ставятся с шагом 600 мм.

Утепление стен предусмотрено из 2-х слоев фибролита марки „300" толщиной по 75мм. каждый.

Первый слой фибролита закладывается между стойками каркаса и закрепляется к ним гвоздями с шайбами.

Второй слой укладывается с наружной стороны каркаса горизонтально на тонком слое цементного раствора по брускам сечением 50×50мм. Бруски прибиваются к стойкам каркаса, по брускам прибивается обгонная рейка сечением 25×50мм, к которой крепится твердая древесноволокнистая плита толщиной 4 мм.

Для облицовки наружных стен предусмотрены асбестоцементные плиты толщиной 8мм или деревянная строганая обшивка толщиной 13мм.

С внутренней стороны стены облицовываются плитами сухой штукатурки толщиной 10мм. В качестве пароизоляции применяется 1 слой полиэтиленовой пленки или пергамина, которые прокладываются под внутреннюю штукатурку. Для увеличения жесткости в угловых пролетах рам каркаса врезаются деревянные раскосы с креплением гвоздями. Фибролит, применяемый для строительства, должен соответствовать ГОСТу 8928-70.

При строительстве домов в районах с расчетной температурой наружного воздуха -40°С в прослойке между плитами фибролита дополнительно прокладывается слой изоляционной древесноволокнистой плиты толщиной 12.5мм. (ГОСТ 4598-60).

Внутренние каркасные стены состоят из одного слоя фибролита, который укладывается между стойками каркаса сеч. 50×100мм. для несущих и 50×80 для ненесущих стен.

С обеих сторон стены облицовываются плитами сухой штукатурки.

Стены с наружной стороны окрашиваются водоотталкивающими красками, а с внутренней стороны помещения и внутренние стены обшиваются сухой штукатуркой с последующей окраской или оклейкой обоями и ДВП с окрашенной поверхностью в сырых помещениях.

Гл. инж. проекта	Резник	Подпись	Арх. N
Нач. отдела	Нечистик	—"—	
Гл. конструктор	Горчаков	—"—	Заказ
Рук. группы	Кубракова	—"—	N 706

ГИПРОЛЕСПРОМ
Москва
Отдел типового и экспериментального проектирования

ТД	Детали стен и перегородок	Серия 2.130-1	
1971г	Пояснительная записка	Выпуск 14	Лист П-3

Арболитовые конструкции

Стены из арболитовых блоков могут быть применены для конструктивно-планировочных схем жилых зданий с продольными и поперечными несущими стенами.

Различают блоки: наружные – простеночные, поясные, перемычечные, подоконные; внутренние – стеновые, поясные и перемычечные.

Типоразмеры арболитовых блоков наружных стен для жилищного строительства предусматривают двухрядную разрезку стен.

Блоки принимаются марок „25", „35" в соответствии с „МРТУ-21-64" на изготовление и применение изделий из арболита.

Соединение (скрепление) блоков между собой производится металлическими строительными скобами диам. 10-12 мм, изготовленными из арматуры периодического профиля. Скобы забиваются в арболитовые блоки с последующей заливкой цементным раствором. Анкеры, связывающие перекрытия со стенами размещаются в горизонтальных швах. В целях антикоррозийной защиты на металлические анкеры наносится лакокрасочное покрытие.

Толщина швов между блоками должна составлять 10-20 мм.

Стыки между блоками наружных стен заполняются пластифицированным арболитовым раствором с объемным весом $\gamma = 750$ кг/м^3 марки „М 25" или теплым раствором состава 1:3 (1 часть цемента, 3 части шлакового песка), проконопачиваются прядевой просмоленной паклей и снаружи зачеканиваются и расшиваются цементным раствором. С внутренней стороны помещения швы затираются. Стыки между блоками внутренних стен заполняются цементным раствором и расшиваются.

Блоки наружных стен при расчетной температуре наружного воздуха -30° толщиной 200 мм; при температуре -40° толщиной 250 мм. Блоки внутренних стен толщиной 200 мм. С наружной стороны стены окрашиваются водоотталкивающими красками, а с внутренней стороны и внутренние стены оклеиваются обоями или окрашиваются клеевой краской и масляными красками в сырых помещениях.

Панельные конструкции

Панельные конструкции стен применяются в одно- и двухэтажных жилых зданиях с продольными и поперечными несущими стенами. Размеры панелей наружных стен 3,6×2,65м; 2,4×2,65м; 1,2×2,65м. Размеры панелей внутренних стен 2,4×2,43; 1,2×2,43м.

Из панелей наружных стен размером 1,2×2,65м собираются только одноэтажные здания

Панели наружных стен состоят из деревянного каркаса сечением 50×124мм; с внутренней стороны каркас обшит твердой древесноволокнистой плитой толщиной 8мм., с наружной стороны обшивка из досок толщиной 13мм. – под обшивку укладывается слой твердой древесноволокнистой плиты толщиной 4мм. Утеплителем панели являются полужесткие минераловатные плиты на синтетическом связующем (ГОСТ 9573-66) или пенопласт (ГОСТ 15588-70)

Панели внутренних стен состоят из деревянного каркаса сечением 50×94мм, обшитого с двух сторон твердой древесноволокнистой плитой толщиной 8мм. Полость панели заполняется полужесткими минераловатными плитами на синтетическом связующем.

В стыках панелей наружных стен укладывается утеплитель и устанавливаются нащельники. Стыки панелей внутренних стен шпаклюются и оклеиваются марлей.

Перечень
основных нормативных материалов и использованной литературы.

1. СНиП III-В. 6-62 „Защита строительных конструкций от коррозии. Правила производства и приемки работ".

2. СНиП II-А. 5-70 „Противопожарные нормы проектирования зданий и сооружений."

3. СНиП II-В. 6-62 „Ограждающие конструкции. Нормы проектирования".

4. СНиП III-В. 7-69 „Деревянные конструкции. Правила производства и приемки монтажных работ."

5 СНиП II-А. 7-62 „Строительная теплотехника. Нормы проектирования."

6 ГОСТ 6629-64 „Двери деревянные для жилых и общественных зданий."

7. ГОСТ 11214-65 „Окна и балконные двери деревянные для жилых и общественных зданий."

8 ГОСТ 8242-63 „Детали деревянные строганые погонажные".

9. „Пособие по проектированию ограждающих конструкций зданий НИИС Стройиздат, Москва 1967г.".

10. СНиП I-А. 3-62. „Применение единой модульной системы при назначении размеров сборных конструкций и изделий".

11. СНиП I-В. 13-62. „Лесные материалы, изделия и конструкции из древесины.

12 СНиП I-В 14-69 „Асбестоцементные изделия"

13. СНиП II-В. 2-62х „Каменные и армокаменные конструкции. Нормы проектирования".

14. СНиП II-В. 4-62х „Деревянные конструкции. Нормы проектирования".

15. СНиП III-В. 13-62 „Отделочные покрытия строительных конструкций. Правила производства и приемки работ."

16. МРТУ 20-6-65 „Двери деревянные входные и служебные для жилых и общественных зданий."

17. МРТУ 21-5-64 „Межреспубликанские технические условия на арболит

ТД	Детали стен и перегородок.	Серия 2.130-1	
1971г	Пояснительная записка.	Выпуск 14	Лист П-6

ГИПРОЛЕСПРОМ Москва
Отдел типового и экспериментального проектирования
Гл. инж. проекта — Резник
Нач. отдела — Нечистик
Гл. конструктор — Горчаков
Рук. группы — Курбракова
подп.
Арх. N
Заказ №706

Ипатьевич 23-II-80

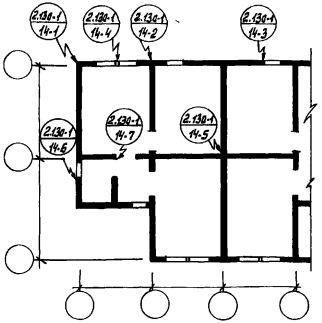

Примечания:

1. Свободная длина в брусчатых зданиях должна быть не более 6,5 м; при большей длине должны устанавливаться сжимы. Деталь сжима см. лист 6.
2. Брусчатые стены показаны в деталях с наружной обшивкой досками и внутренней - сухой штукатуркой.

ГИПРОЛЕСПРОМ г. Москва	Гл. инж. пр-та	Резник		Исполнил	Дмитрова		Арх. №
	Нач. отдела	Нечистик		Проверил	Кубракова		
	Гл. конструкт.	Сочаков					
Отдел типового и экспериментального проектирования	Рук. группы	Кубракова					Заказ N 706
	Проектиров.	Дмитрова		Копировал	Косарева		М 1:200

ТД	ДЕТАЛИ СТЕН И ПЕРЕГОРОДОК	СЕРИЯ 2.130-1	
1971г	МОНТАЖНАЯ СХЕМА. МАРКИРОВОЧНЫЙ ПЛАН УЗЛОВ	ВЫПУСК 14	ЛИСТ 1

Поперечный разрез

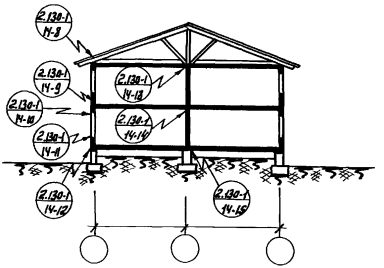

Продольный разрез

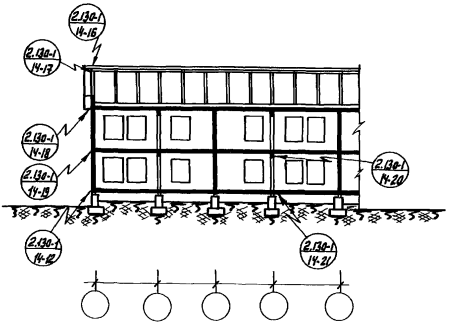

ГИПРОЛЕСПРОМ г. Москва	Гл. инж. пр-та	Резник		Исполнил	Дмитрова	Арх. №
	Нач. отдела	Нечистик		Проверил	Кубракова	Заказ № 706
	Гл. конструк.	Рочаков				
Отдел типового и экспериментального проектирования	Рук. группы	Кубракова				
	Проектиров.	Дмитрова		Копировал	Косарева	М 1:200

ТД	ДЕТАЛИ СТЕН И ПЕРЕГОРОДОК	СЕРИЯ 2130-1	
1971 г	РАЗРЕЗЫ ПОПЕРЕЧНЫЙ И ПРОДОЛЬНЫЙ. МАРКИРОВОЧНАЯ СХЕМА УЗЛОВ.	ВЫПУСК 14	ЛИСТ 2

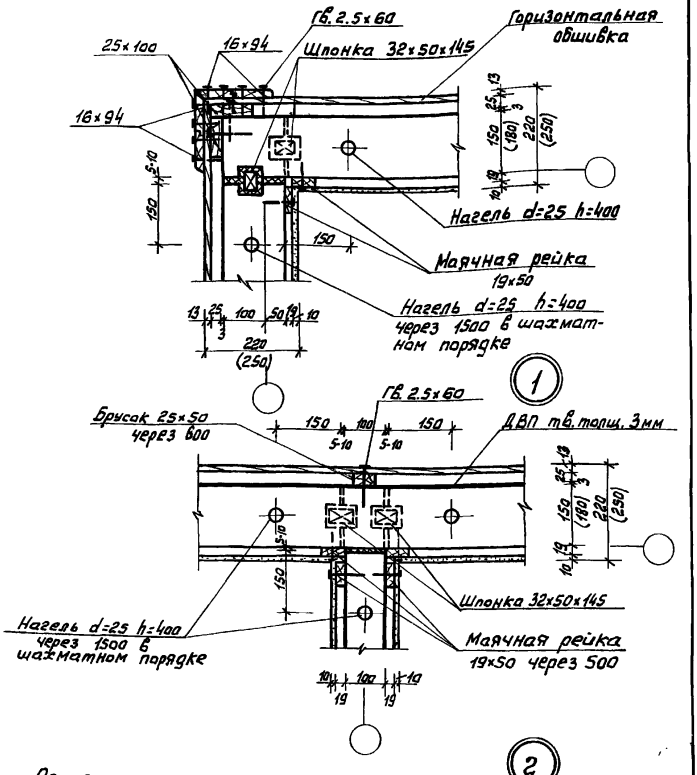

Примечание:

1. Размеры в скобках даны для температуры наружного воздуха-40°.

ГИПРОЛЕСПРОМ г. Москва	Гл. инж. пр-та	Резник	Исполнил Дмитрова
	Нач. отдела	Нечистик	Проверил Кубракова
	Гл. конструк.	Гончаков	
Отдел типового и экспериментального проектирования	Рук. группы	Кубракова	Копировал Косарева
	Проектиров.	Дмитрова	

Арх. №

Заказ N 706

М 1:10

ТД	ДЕТАЛИ СТЕН И ПЕРЕГОРОДОК	СЕРИЯ 2.130-1	
1971г	СОПРЯЖЕНИЯ НАРУЖНЫХ И ВНУТРЕННИХ СТЕН., ДЕТАЛИ 1,2	ВЫПУСК 14	ЛИСТ 3

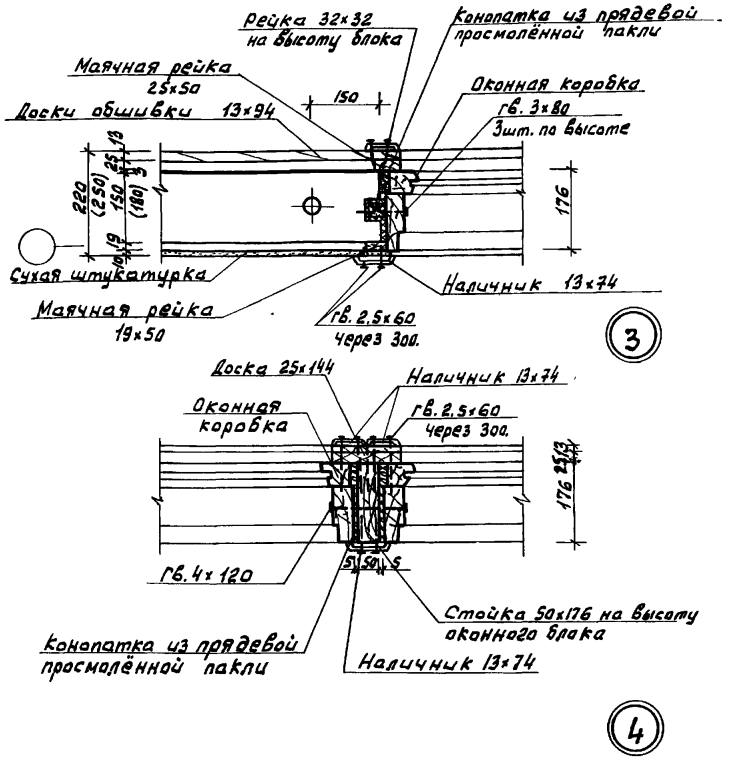

Примечания:

1. Оконные блоки приняты по ГОСТ 11214-65.
2. Оконные коробки до установки в проем обернуть толем.
3. Зазоры между коробкой и блоком проконопачиваются паклей.
4. Размеры в скобках даны для температуры наружного воздуха -40°.
5. Сечения поверху и понизу коробки см. лист 8, детали 10, 11.

ТД	ДЕТАЛИ СТЕН И ПЕРЕГОРОДОК	СЕРИЯ 2.130-1
1971 г.	УСТАНОВКА ОКОННЫХ БЛОКОВ С РАЗДЕЛЬНЫМ ПЕРЕПЛЕТОМ. ДЕТАЛИ 3.4	ВЫПУСК 14 / ЛИСТ 4

ГИПРОСЕЛЬПРОМ г. Москва
Отдел типового и экспериментального проектирования
ГА. инж. пр-та резник
Нач. отдела Нечистик
ГА. Конст. Горчаков
Рук. группы Кубракова
Проектировал Дмитриева
Исполнил Дмитриева
Проверил Кубракова
Копировал Косарева
Арх. №
Заказ № 706
М 1:10

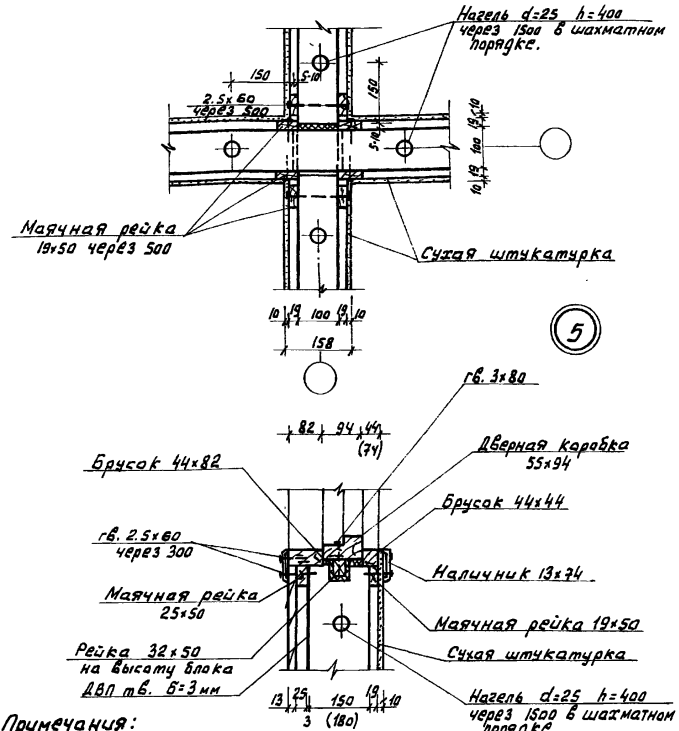

Примечания:

1. Дверные блоки наружные приняты по МРТУ-20-6-65.
2. Дверные коробки наружные до установки в проём обернуть толем.
3. Зазоры между коробкой и стеной проконопачиваются паклей.
4. Размеры в скобках даны для температуры наружного воздуха -40°.
5. Сечения поверху и понизу коробки см. лист 15. Детали 22,23.

ТД	ДЕТАЛИ СТЕН И ПЕРЕГОРОДОК	СЕРИЯ 2.130-1	
1971г	СОПРЯЖЕНИЕ ВНУТРЕННИХ СТЕН. УСТАНОВКА ДВЕРНЫХ БЛОКОВ В НАРУЖНЫХ СТЕНАХ. ДЕТАЛИ 5,6.	ВЫПУСК 14	ЛИСТ 5

ГИПРОЛЕСПРОМ
г. Москва
Отдел типового и экспериментального проектирования

Гл. инж. пр-та Резник
Нач. отдела Нечистик
Гл. конструк. Гончаков
Рук. группы Кубракова

Проектиров. Дмитрова
Исполнил Дмитрова
Проверил Кубракова
Копировал Косарева

Арх. N
Заказ N 706
М 1:10

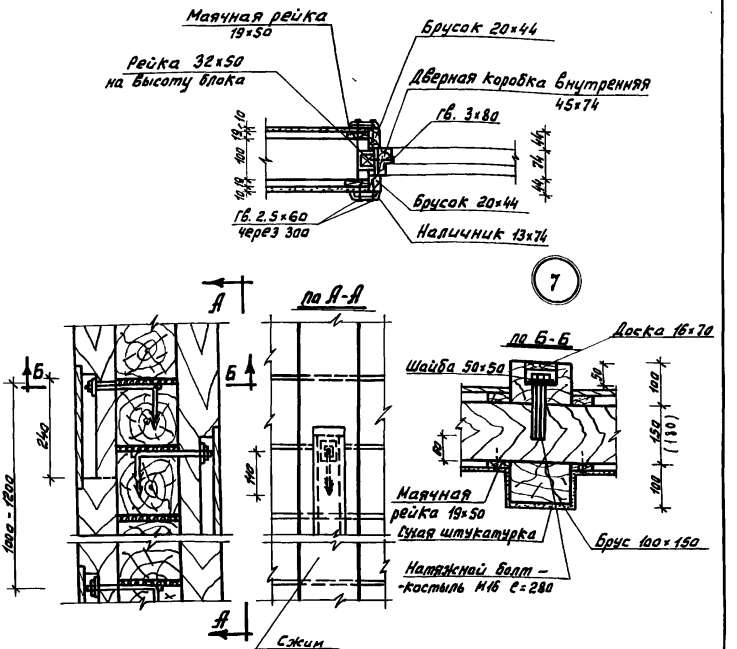

Деталь сжима

Примечания:

1. Дверные блоки внутренние приняты по ГОСТ 6629-64.
2. Зазоры между коробкой и стеной проконопачиваются паклей.
3. Размеры в скобках даны для температуры наружного воздуха -40°.
4. В месте установки натяжного болта в брусе предварительно просверлить отверстие-паз d=17мм.
5. Сечения поверху и понизу коробки см. лист 14, детали 20, 21.

ГИПРОЛЕСПРОМ
Отдел типового и экспериментального проектирования
г. Москва

Гл. инж. проекта	Резник	Исполнил	Дмитрова
Нач. отдела	Нечистик	Проверил	Кубракова
Гл. конструк.	Горчаков		
Рук. группы	Кубракова		
Проектировал	Дмитрова	Копировал	Косарева

Арх. №
Заказ № 706
М 1:10

ТД | ДЕТАЛИ СТЕН И ПЕРЕГОРОДОК | СЕРИЯ 2.130-1
1971г | Установка дверных блоков во внутренних стенах. Деталь 7, деталь сжима | Выпуск 14 | Лист 6

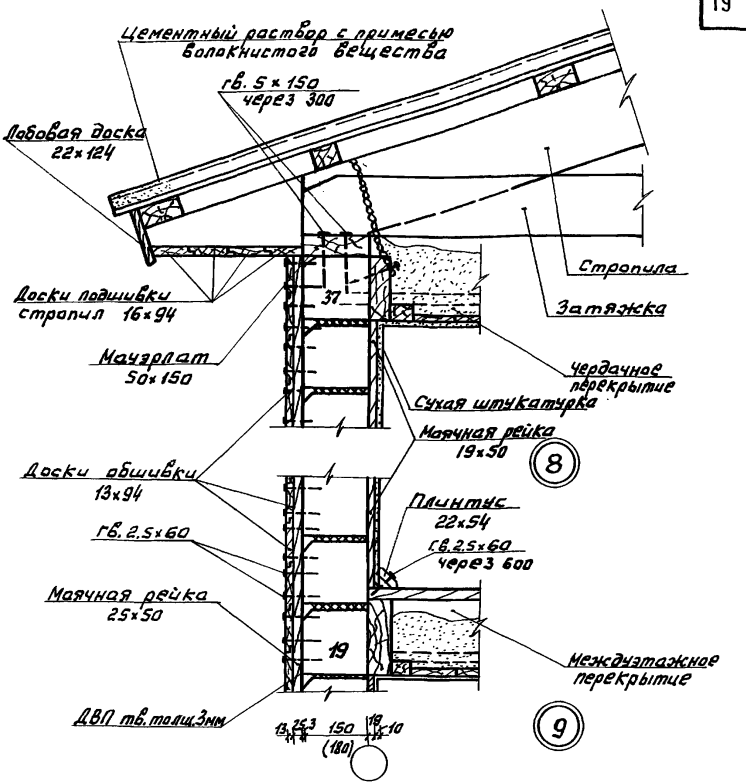

Примечание:

1. Размеры в скобках даны для температуры наружного воздуха -40°

ТД	ДЕТАЛИ СТЕН И ПЕРЕГОРОДОК	СЕРИЯ 2.130-1	
1971г	ДЕТАЛИ НАРУЖНЫХ СТЕН 8.9	ВЫПУСК 14	ЛИСТ 7

ГИПРОЛЕСПРОМ г. Москва

Отдел типового и экспериментального проектиров.

Гл. инж. пр-та Резник
Нач. отдела Нечистик
Гл. конструк. Горчаков
Рук. группы Кубракова

Проектиров. Дмитрова
Исполнил Дмитрова
Проверил Кубракова
Копировал Косарева

Арх. №
Заказ № 706
М 1:10

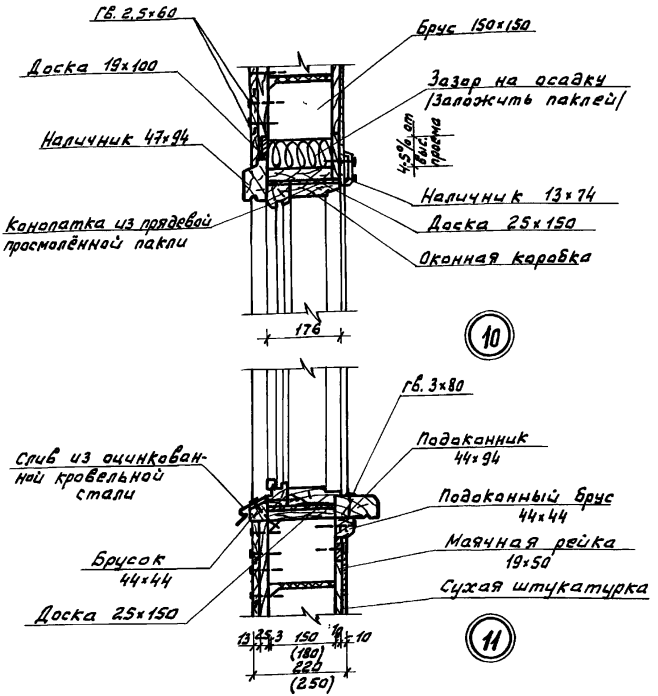

Примечания:

1. п.п. 1,2,3 примечания см. лист 4.
2. Слив из оцинкованной кровельной стали завести в паз коробки на суриковой замазке.
3. Размеры в скобках даны для температуры наружного воздуха -40°.
4. Боковое сечение см. лист 4. Детали 3, 4.

ТД	ДЕТАЛИ СТЕН И ПЕРЕГОРОДОК	СЕРИЯ 2.130-1	
1971г	УСТАНОВКА ОКОННОГО БЛОКА С РАЗДЕЛЬНЫМ ПЕРЕПЛЕТОМ. ДЕТАЛИ 10, 11	ВЫПУСК 14	ЛИСТ 8

ГИПРОЛЕСПРОМ г. Москва
Отдел типового и экспериментального проектирования

Гл. инж. пр-та Резник
Нач. отдела Нечистик
Гл. конструк. Горчаков
Рук. группы Кубракова

Проектиров. Дмитрова
Исполнил Дмитрова
Проверил Кубракова
Копировал Косарева

Арх. №
Заказ № 706
М 1:10

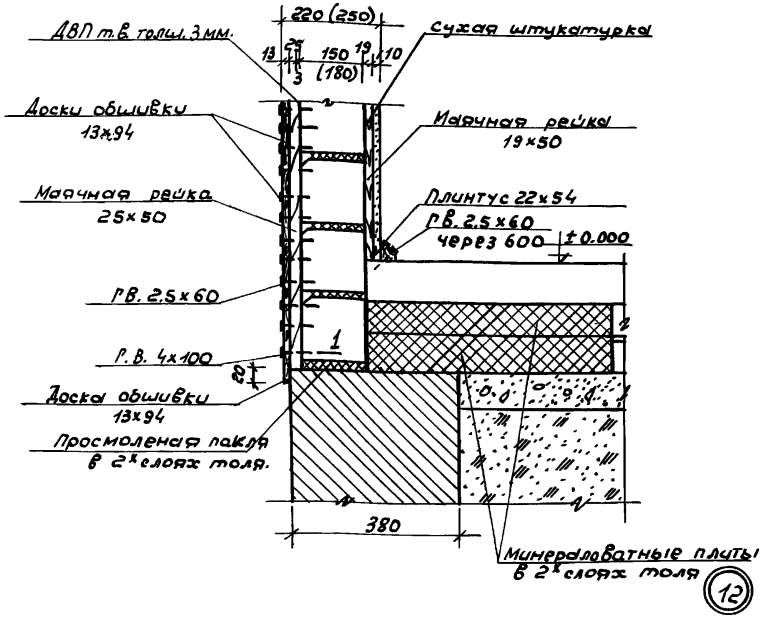

Примечания:

1. Размеры в скобках даны для температуры наружного воздуха -40°.
2. Элементы конструкций, расположенные ниже уровня пола, антисептируются.

ТД	Детали стен и перегородок	серия 2.130-1	
1971г.	Деталь наружных стен 12	Выпуск 14	Лист 9

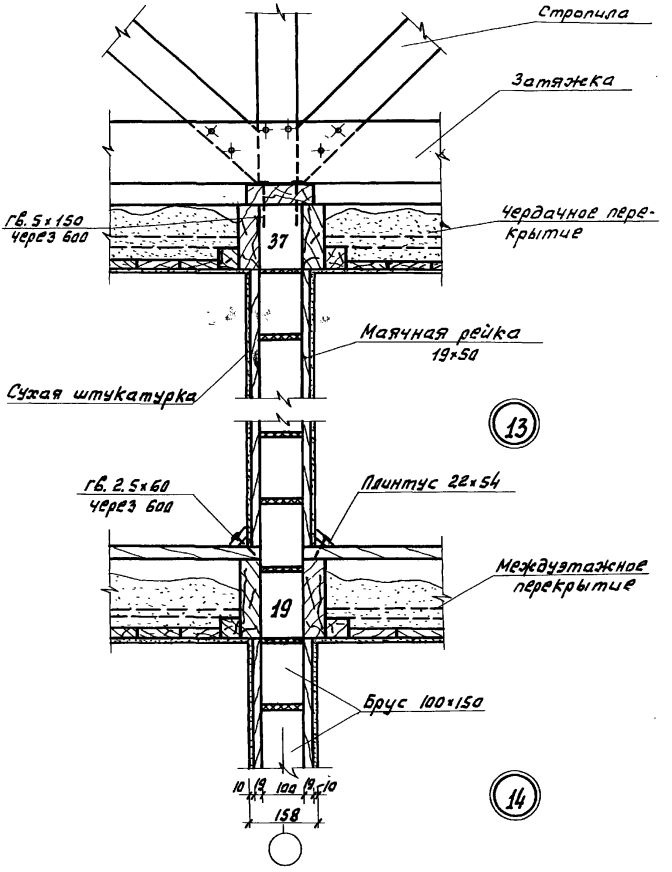

ГИПРОЛЕСПРОМ г. Москва	Гл. инж. пр-та	Резник	Проектиров. Дмитрова
	Нач. отдела	Нечистик	Исполнил Дмитрова
	Гл. констр.	Горчаков	Проверил Кубракова
	Рук. группы	Кубракова	Копировал Косарева

Отдел типового и экспериментального проектирован.

Арх. N

Заказ N 706

М 1:10

ТД	ДЕТАЛИ СТЕН И ПЕРЕГОРОДОК	СЕРИЯ 2.130-1	
1971г	ДЕТАЛИ ВНУТРЕННИХ СТЕН 13, 14	ВЫПУСК 14	ЛИСТ 10

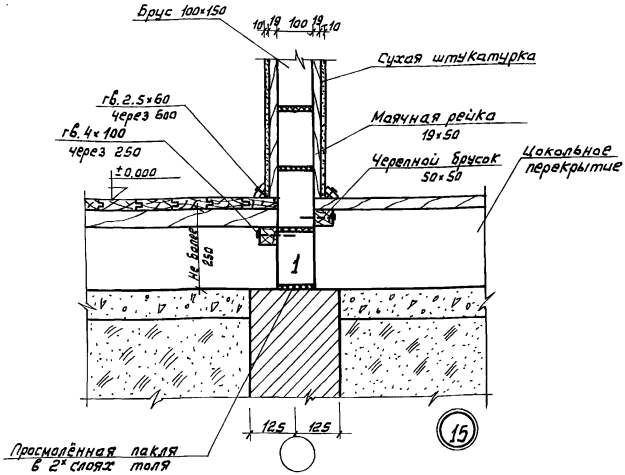

Примечание:

1. Элементы конструкций, расположенные ниже уровня пола, антисептируются.

ГИПРОЛЕСПРОМ г. Москва	Гл. инж. пр-та Нач. отдела Гл. конструк. Рук. группы	Резник Нечистик Горчаков Кубракова	Проектиров. Исполнил Проверил Копировал
Отдел типового и экспериментального проектирования	Дмитрова Дмитрова Кубракова Косарева		Арх. № Заказ № 706 М 1:10

ТД	ДЕТАЛИ СТЕН И ПЕРЕГОРОДОК	СЕРИЯ 2130-1	
1971г	ДЕТАЛИ ВНУТРЕННИХ СТЕН 15	ВЫПУСК 14	ЛИСТ 11

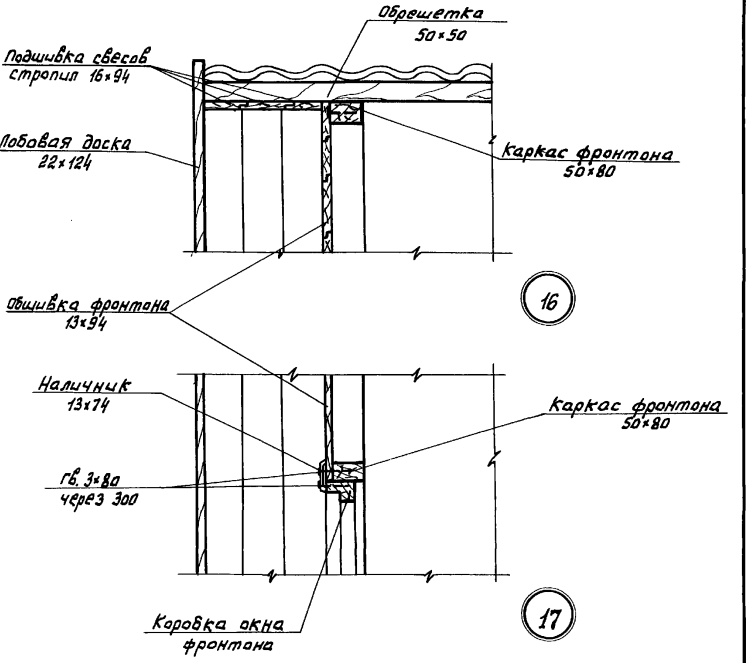

ТД	ДЕТАЛИ СТЕН И ПЕРЕГОРОДОК	СЕРИЯ 2.130-1	
1971г	ДЕТАЛИ НАРУЖНЫХ СТЕН 16, 17	ВЫПУСК 14	ЛИСТ 12

ГИПРОЛЕСПРОМ г. Москва

Отдел типового и экспериментального проектирования

Гл. инж. пр-та — Резник
Нач. отдела — Нечистик
Гл. конструкт. — Горчаков
Рук. группы — Кубракова
Проектиров. — Дмитрова

Исполнил — Дмитрова
Проверил — Кубракова
Копировал — Косарева

Арх. №

Заказ N 706
М 1:10

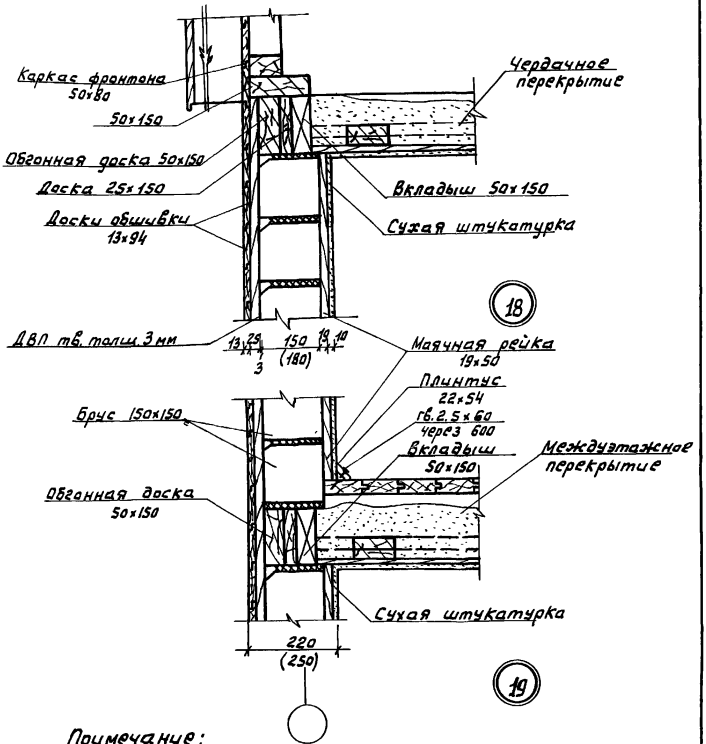

Примечание:

1. Размеры в скобках даны для температуры наружного воздуха - 40°.

ТД	ДЕТАЛИ СТЕН И ПЕРЕГОРОДОК	СЕРИЯ 2.130-1	
1971г	ДЕТАЛИ НАРУЖНЫХ СТЕН 18.19	ВЫПУСК 14	ЛИСТ 13

ГИПРОЛЕСПРОМ
г. Москва
Отдел типового и экспериментального проектирования

Гл. инж. пр-та
Нач. отдела
Гл. конструк.
Рук. группы

Резник
Нечистик
Горчаков
Кубракова

Проектиров.
Исполнил
Проверил
Копировал

Дмитрова
Дмитрова
Кубракова
Косарева

Арх. N
Заказ N 706
М 1:10

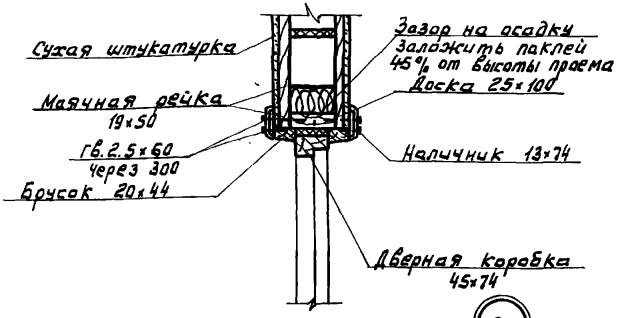

20

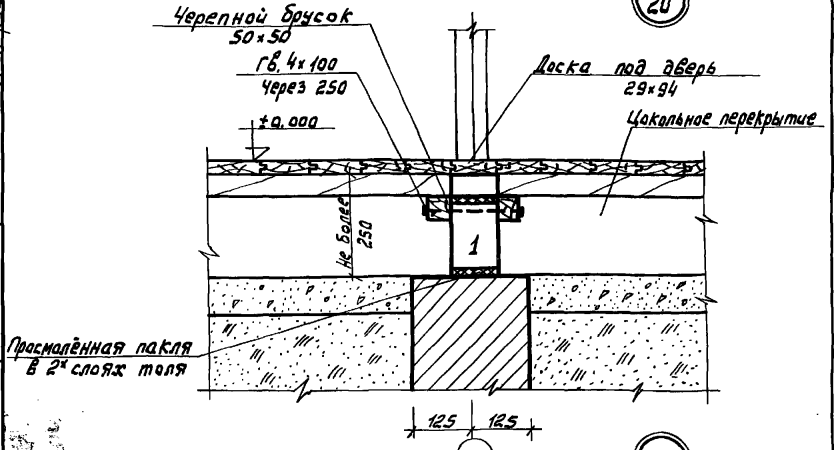

21

Примечания:

1. П.П. 1,2 примечания см. лист 6
2. Боковое сечение см. лист 6. Деталь 7.

ТД	ДЕТАЛИ СТЕН И ПЕРЕГОРОДОК	СЕРИЯ 2130-1	
1971г	УСТАНОВКА ДВЕРНЫХ БЛОКОВ ВО ВНУТРЕННИХ СТЕНАХ ДЕТАЛИ 20,21	ВЫПУСК 14	ЛИСТ 14

ГИПРОЛЕСПРОМ г. Москва

Отдел типового и экспериментального проектирован.

Гл. инж. пр-та: Нач. отдела — Резник
Гл. конструк. — Нечистик
Рук. группы — Горчаков, Кубракова

Проектиров. — Дмитрова
Исполнил — Дмитрова
Проверил — Кубракова
Копировал — Косарева

Арх. №
Заказ № 706
М 1:10

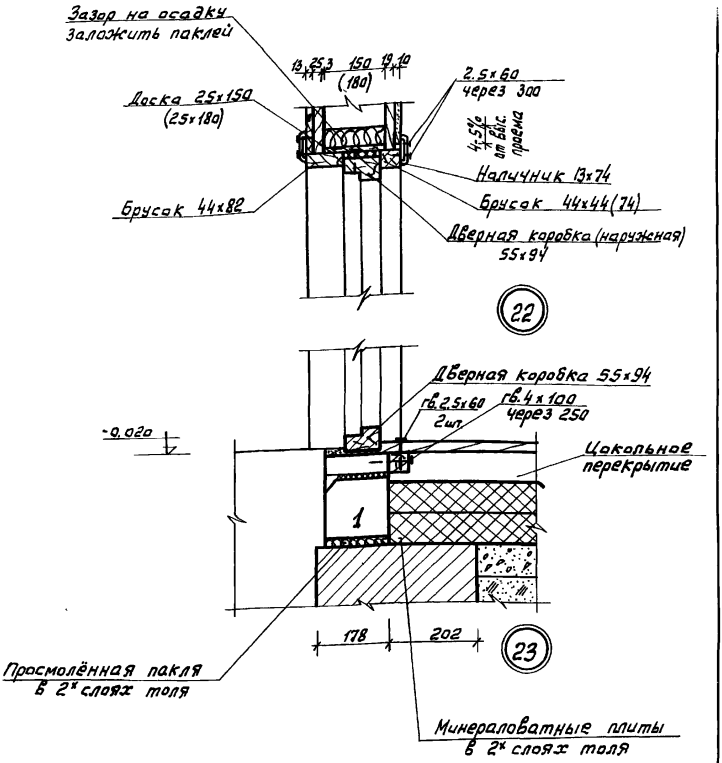

Примечания:

1. п.п. 1, 2, 3, 4 примечания см. лист 5.
2. Боковое сечение см. лист 5, деталь 6.
3. Размеры в скобках даны для температуры наружного воздуха - 40°.

ТД	ДЕТАЛИ СТЕН И ПЕРЕГОРОДОК	СЕРИЯ 2.130-1	
1971г	УСТАНОВКА ДВЕРНЫХ БЛОКОВ В НАРУЖНЫХ СТЕНАХ ДЕТАЛИ 22, 23	ВЫПУСК 14	ЛИСТ 15

11818 28

ГИПРОЛЕСПРОМ г. Москва
Отдел типового и экспериментального проектирования

Гл. инж. пр-та	Резник	Проектиров.	Дмитрова	Арх. №		
Нач. отдела	Нечистик	Испытнил	Дмитрова	Заказ № 706		
Гл. конструк.	Горчаков	Проверил	Кубракова	М 1:10		
Рук. группы	Кубракова	Копировал	Косарева			

Фрагмент плана

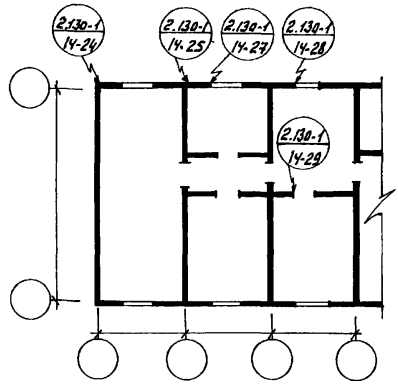

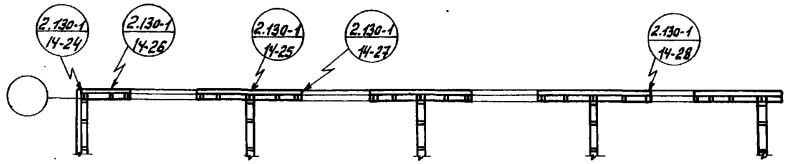

ГИПРОЛЕСПРОМ г. Москва	Гл. инж. пр-та	Резник	Проектиров. Тележкина
	Нач. отдела	Нечистик	Исполнил Тележкина
	Гл. конструкт.	Горчаков	Проверил Кубракова
Отдел типового и экспериментального проектирования	Рук. группы	Кубракова	Копировал Косарева

Арх. N

Заказ N 706

ТД	ДЕТАЛИ СТЕН И ПЕРЕГОРОДОК	СЕРИЯ 2.130-1	
1971г	МОНТАЖНЫЕ СХЕМЫ. МАРКИРОВОЧНЫЙ ПЛАН УЗЛОВ.	ВЫПУСК 14	ЛИСТ 16

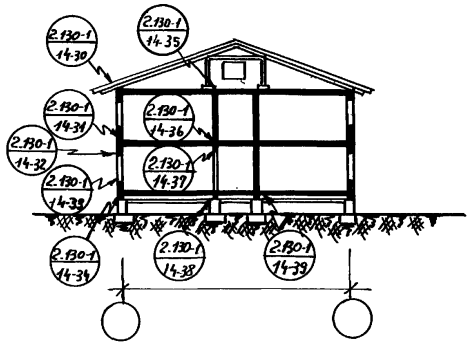

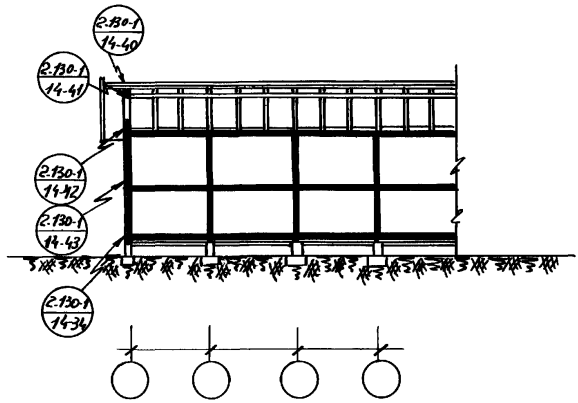

Примечание:

Конструктивные узлы каркасов наружных и внутренних стен см. листы 35, 36, 37.

ТД	Детали стен и перегородок	Серия 2.130-1	
1971г.	Разрезы поперечный и продольный Маркировочные схемы узлов.	Выпуск 14	Лист 17

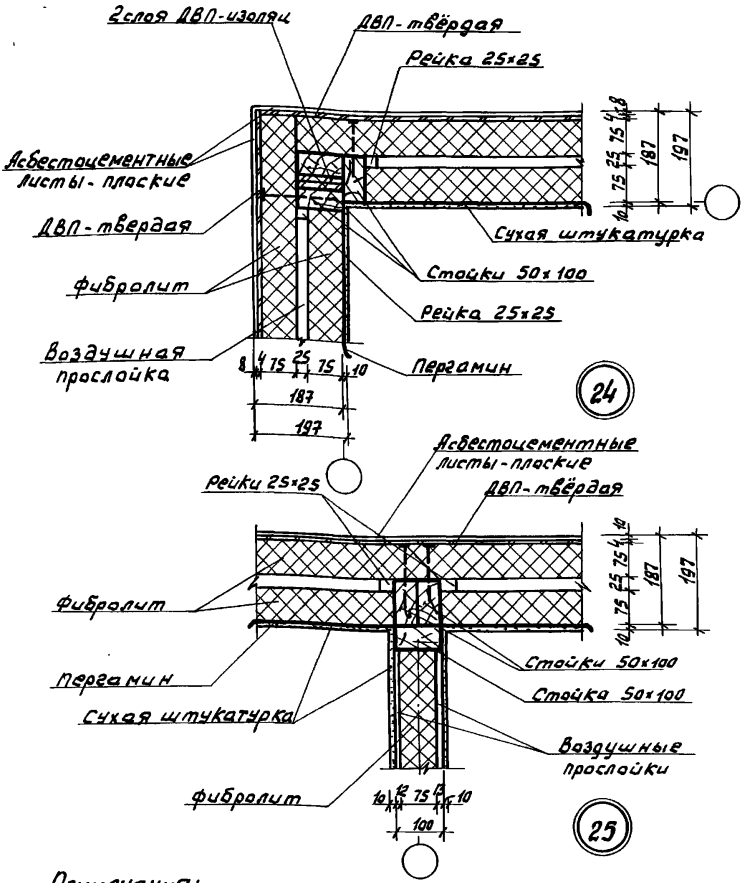

Примечания:

1. Для утепления и заполнения каркасов стен применяются фибролитовые плиты марки „300."
2. Фибролит крепится к стойкам каркаса гв.4×120 с шайбами из твёрдой ДВП.
3. В качестве пароизоляции может быть использована полиэтиленовая пленка $\delta = 0{,}2$ мм
4. Каркас внутренних ненесущих стен изготовляется из брусков сеч. 50×80
5. Для $t_н$ - 40° в наружных стенах в прослойке между плитами фибролита дополнительно прокладывается 1слой ДВП изоляц. /см. лист 19 Деталь 26/.

ТА	ДЕТАЛИ СТЕН И ПЕРЕГОРОДОК	СЕРИЯ 2130-1	
1971г	СТЫКИ НАРУЖНЫХ И ВНУТРЕННИХ СТЕН. ДЕТАЛИ 24, 25	ВЫПУСК 14	ЛИСТ 18

ГИПРОЛЕСПРОМ г. Москва
Отдел типового и экспериментального проектирования

Гл. инж. пр-та	Резник	Проектиров.	Тележкина	Арх. №	
Нач. отдела	Нечистик	Исполнил	Тележкина	Заказ № 706	
Гл. констр.	Горчаков	Проверил	Кубракова	М 1:10	
Рук. группы	Кубракова	Копировал	Косарева		

11818 31

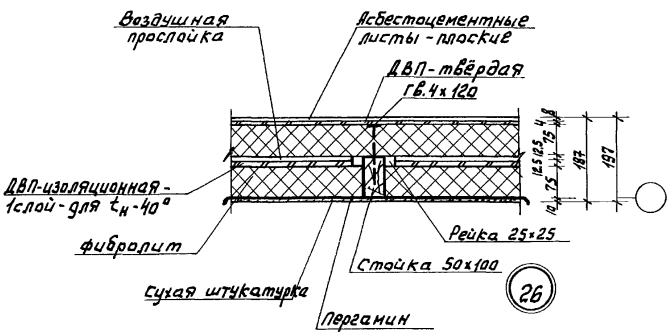

Примечание:
1. п.п. 1-3,5 примечания см. лист 18.

ГИПРОЛЕСПРОМ г. Москва	Гл. инж-пр-та	Резник			Зак. №
	Нач. отдела	Нечистик			
	Гл. констр.	Гарчаков			
	Отдел типового и экспериментального проектирования	Рук. группы	Кубракова		Заказ № 706
		Проектировщ.	Тележкина		М 1:10
		Исполнил	Тележкина		
		Проверил	Кубракова		
		Копировал	Касарева		

ТД	ДЕТАЛИ СТЕН И ПЕРЕГОРОДОК	СЕРИЯ 2.130-1	
1971 г	ДЕТАЛИ НАРУЖНЫХ СТЕН 26	ВЫПУСК 14	ЛИСТ 19

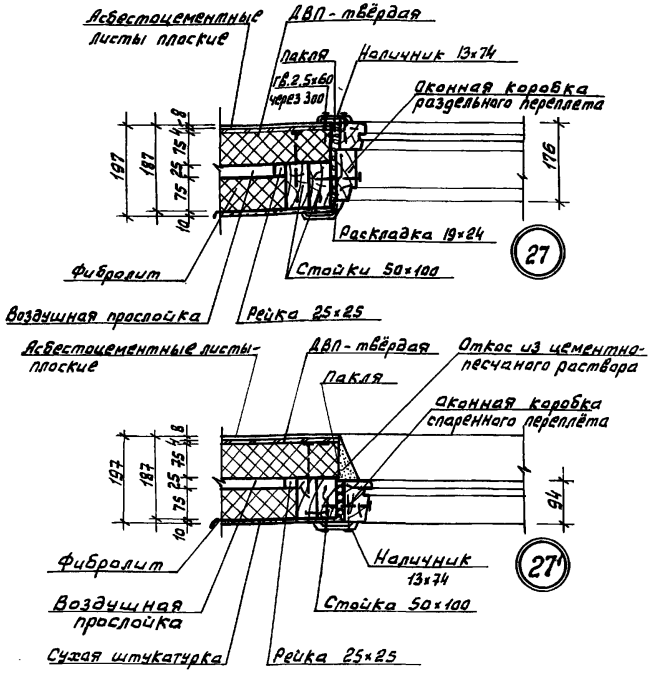

Примечания:

1. Оконные блоки приняты по ГОСТ 11214-65.
2. Оконные коробки до установки в проём обернуть толем.
3. Зазоры между коробкой и стеной проконопачиваются паклей.
4. Сечения поверху и понизу см. листы 23,24. Детали 32,33 и 32',33'.
5. п. п. 1-3,5 Примечания см. лист 18.

ГИПРОЛЕСПРОМ г. Москва. Отдел типового и экспериментального проектирования	ТД 1971г	Деталн стен и перегородок. Установка оконных блоков с раздельным и спаренным переплетами. Детали 27, 27'	Серия 2.130-1 Выпуск 14 Лист 20

Гл. инж. пр-та Разник; Нач. отдела Нечистук; Гл. конструк. Горчаков; Рук. группы Кубракова; Проектировал Тележкина; Исполнил Тележкина; Проверил Кубракова; Копировал Казарова; Арх. №; Заказ № 706; М 1:10

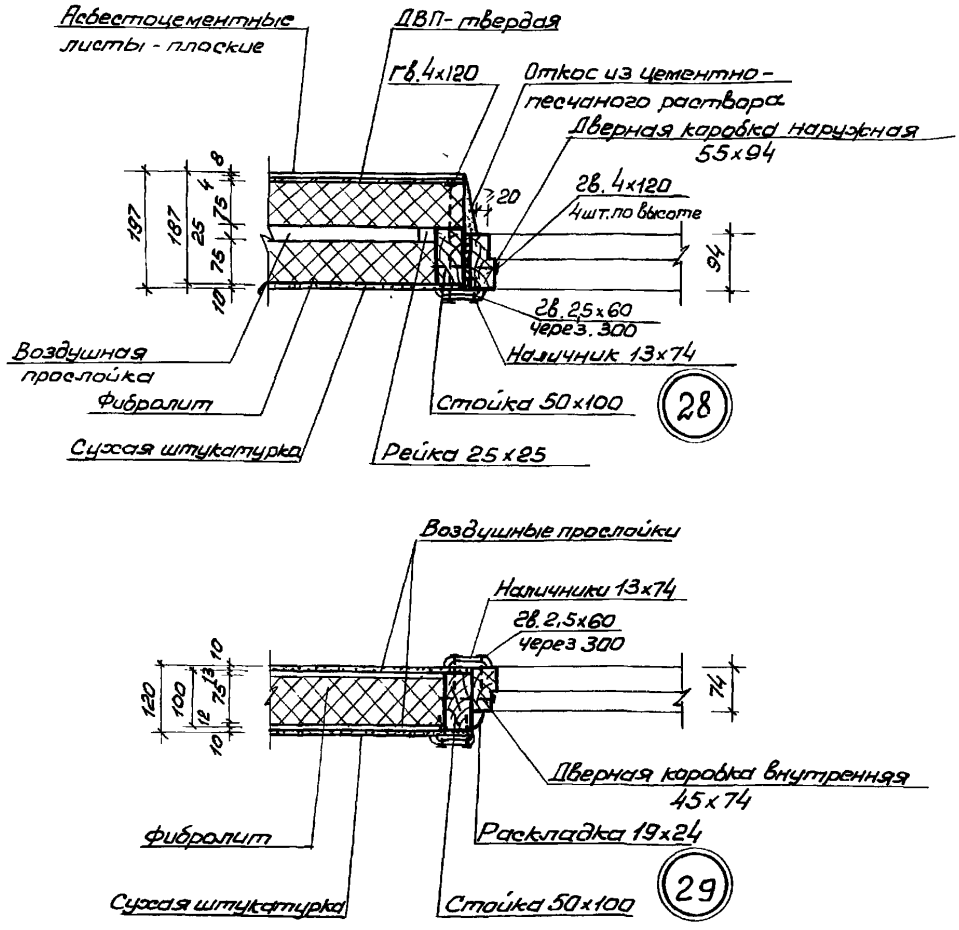

Примечания:

1. Дверные блоки внутренние приняты по ГОСТ 6629-64.
2. Дверные блоки наружные приняты по МРТУ-20-6-65.
3. Дверные коробки наружные до установки в проем обернуть толем.
4. Зазоры между коробкой и стеной проконопачиваются паклей.
5. Сечения по верху и по низу см. листы 27, 31 детали 37, 38, 44, 45.
6. п.п. 1-5 примечания см. лист 18.

ГИПРОЛЕСПРОМ · МОСКВА · ОТДЕЛ ТИПОВОГО И ЭКСПЕРИМЕНТАЛЬНОГО ПРОЕКТИРОВАНИЯ

ГЛ. ИНЖ. ПРОЕКТА	РЕЗНИК	ПРОЕКТИРОВАЛ	ТЕЛЕЖКИНА
НАЧ. ОТДЕЛА	НЕЧИСТИК	К. ПЛАНИРА	ТЕЛЕЖКИНА
ГЛ. КОНСТРУКТОР	ГОГУАКОВ	ПРОВЕРИЛ	КУБРАКОВА
РУК. ГРУПП.	КУБРАКОВА	КОПИРОВАЛ	БУБАЙЛО

АРХ. N — ЗАКАЗ N 706 — М 1:10

ТД	ДЕТАЛИ СТЕН И ПЕРЕГОРОДОК		СЕРИЯ 2130-1
1971г.	УСТАНОВКА ДВЕРНЫХ БЛОКОВ В НАРУЖНЫХ И ВНУТРЕННИХ СТЕНАХ ДЕТАЛИ 28, 29	ВЫПУСК 14	ЛИСТ 21

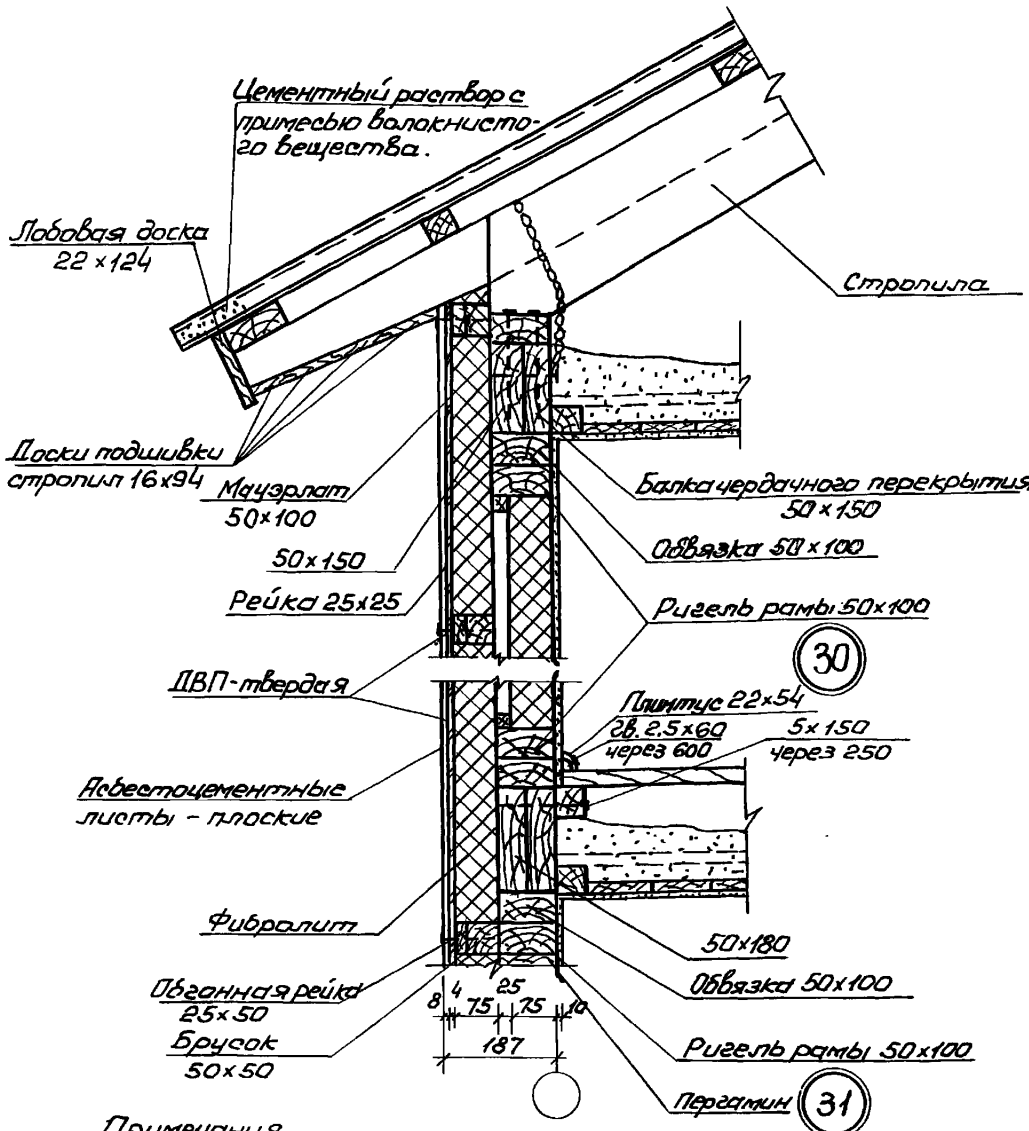

Примечания.

1. Каркас наружной стены см. лист 35; схему каркаса стены см. лист 32; узлы рам каркаса см. листы 32, 33, 34.
2. Бруски сечением 50×50 прибиваются к стойкам каркаса; по ним на тонкам слое цементного раствора укладывается второй слой фибролита.
3. К обгонным рейкам сечением 25×50 крепится твердая ДВП δ=4мм.
4. В качестве пароизоляции может быть использована полиэтиленовая пленка δ=0,2 мм.
5. В качестве обшивки наружных стен может служить деревянная строганая доска δ=13 мм.
6. Для $t_н$=-40° в наружных стенах в прослойке между плитами фибролита дополнительно прокладывается 1 слой изоляц. ДВП /см. лист 19 деталь 26/

ТД	ДЕТАЛИ СТЕН И ПЕРЕГОРОДОК	СЕРИЯ 2.130-1
1971г.	ДЕТАЛИ НАРУЖНЫХ СТЕН 30, 31	ВЫПУСК 14 / ЛИСТ 22

ГИПРОЛЕСПРОМ Москва — ОТДЕЛ ТИПОВОГО И ЭКСПЕРИМЕНТАЛЬНОГО ПРОЕКТИРОВАН.

ГЛ. ИНЖ. ПРОЕКТА — РЕЗНИК
НАЧ. ОТДЕЛА — НЕЧИПОТИК
ГЛ. КОНСТРУКТОР — ГОРЧАКОВ
РУК. ГРУППЫ — КУБРАКОВА

ПРОЕКТИРОВАЛ — ТЕЛЕЖКИНА
ИСПОЛНИЛ — ТЕЛЕЖКИНА
ПРОВЕРИЛ — КУБРАКОВА
КОПИРОВАЛ — БУРАКОВ

АРХ. N — ЗАКАЗ N706 — М 1:10

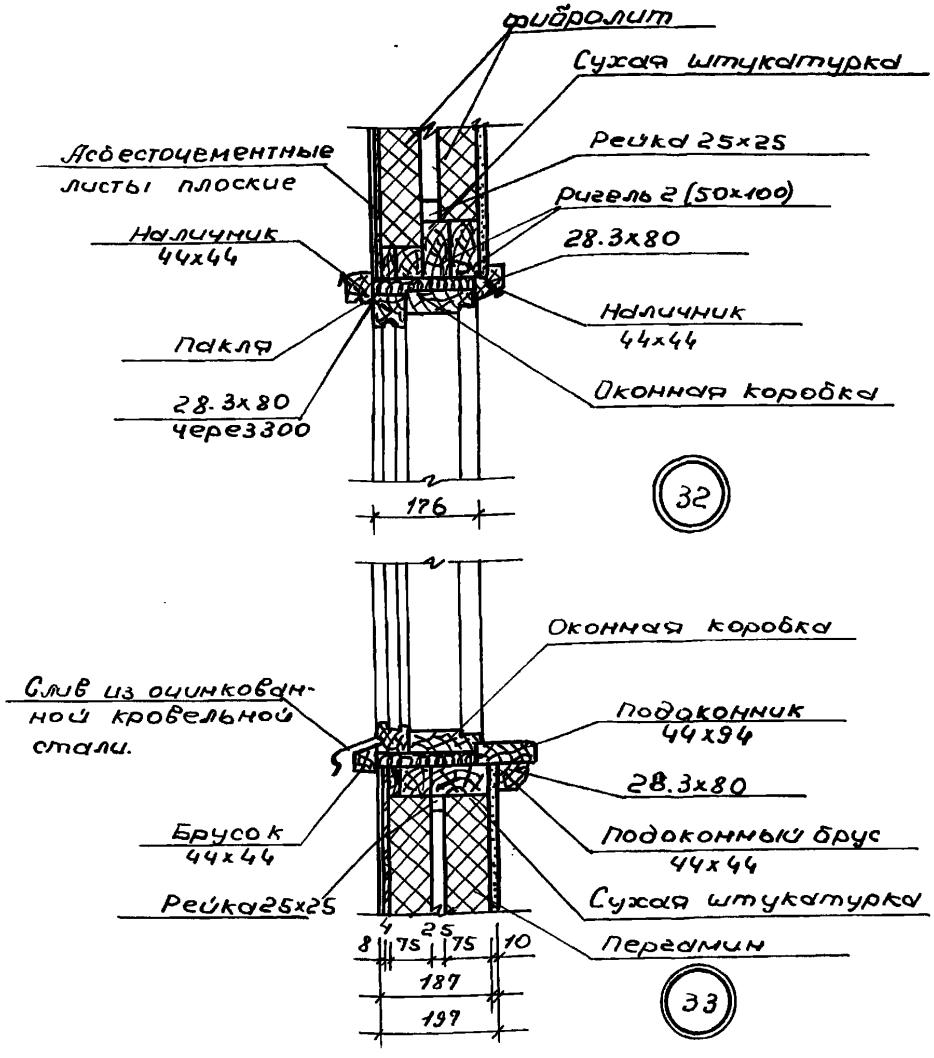

Примечания:

1. п.п. 1, 2, 3 примечания см. лист 20
2. Боковое сечение см. лист 20, деталь 27.
3. Слив из оцинкованной кровельной стали завести в поз. коробки на суриковой замазке.

Т.А.	ДЕТАЛИ СТЕН И ПЕРЕГОРОДОК	СЕРИЯ 2.130-1	
1971г.	Установка оконного блока с раздельным переплетом ДЕТАЛИ 32, 33	Выпуск 14	Лист 23

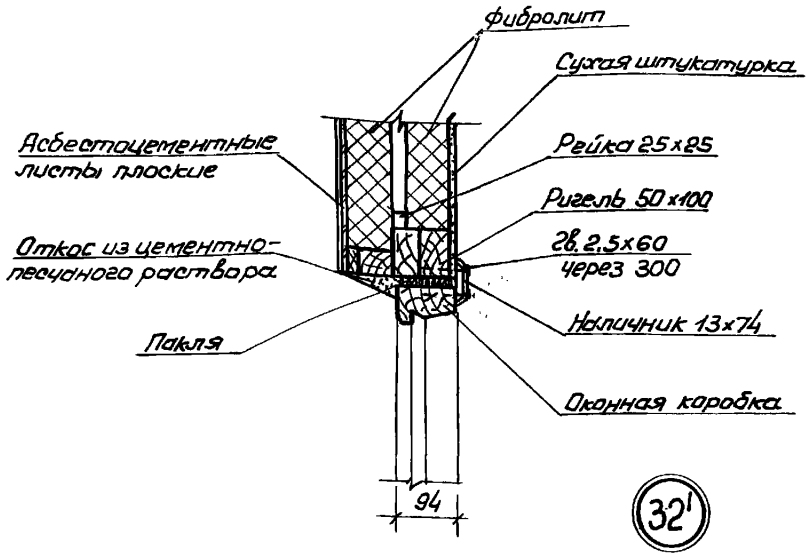

32'

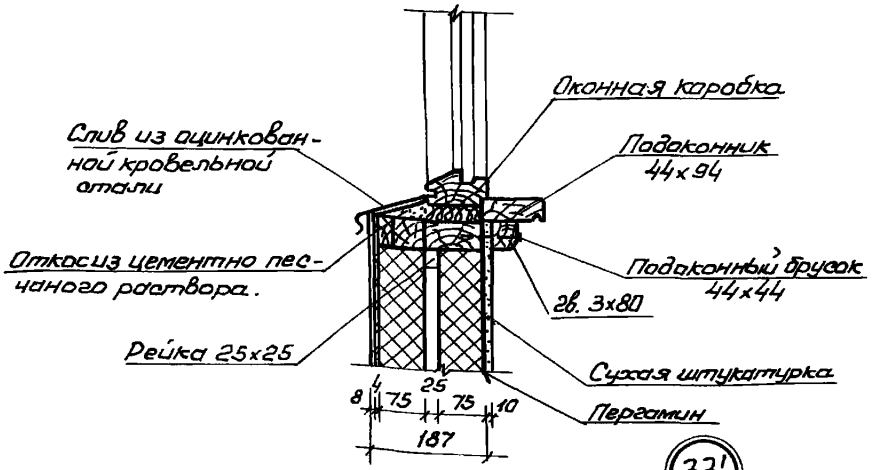

33'

Примечания:

1. П.п. 1,2,3 примечания см. лист 20
2. Боковое сечение см. лист 20. Деталь 27'
3. Слив из оцинкованной кровельной стали завести в паз коробки на суриковой замазке.

ТД	ДЕТАЛИ СТЕН И ПЕРЕГОРОДОК	СЕРИЯ 2.130-1	
1971г	Установка оконного блока со спаренным переплетом. Детали 32', 33'	ВЫПУСК 14	ЛИСТ 24

ГИПРОЛЕСПРОМ Москва
ОТДЕЛ ТИПОВОГО И ЭКСПЕРИМЕНТАЛЬНОГО ПРОЕКТИРОВАН.

ГЛ.ИНЖ. ПРОЕКТА РЕЗНИК
НАЧ. ОТДЕЛА НЕЧИПОРИК
ГЛ. КОНСТРУКТОР ГОРЧАКОВ
РУК. ГРУППЫ КУБРАКОВА

ПРОЕКТИРОВАЛ ТЕЛЕЖКИНА
ИСПОЛНИЛ ТЕЛЕЖКИНА
ПРОВЕРИЛ КУБРАКОВА
КОПИРОВАЛ БУБАЙЛО

АРХ. Ж
ЗАКАЗ №706
М 1:10

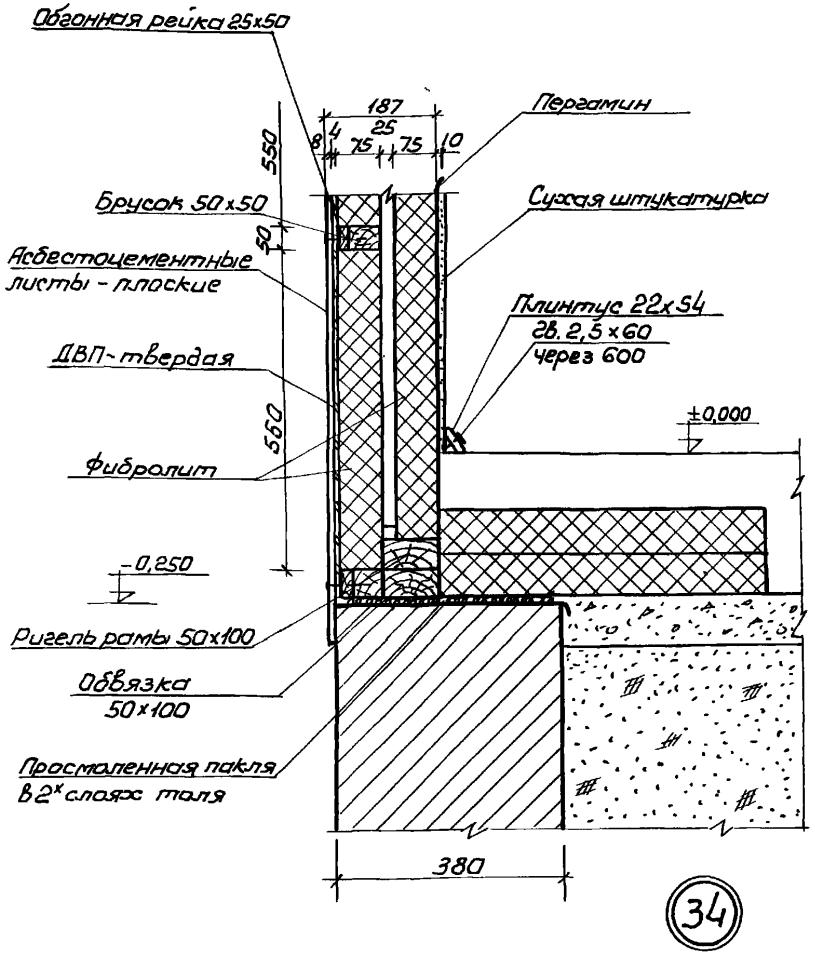

Примечания:

1. Каркас стен устанавливается на выверенную поверхность.
2. п.п. 1-6 примечания см. лист 22.

ГИПРОДЕСПРОМ Москва, Отдел типового и экспериментального проектирования	Гл. инж. проекта		
	Нач. отдела		
	Гл. конструктор	Горчаков	
	Рук. группы	Кубракова	
	Резник		
	Нечистик		
	Горчаков		
	Кубракова		
	Проектировал	Тележкина	
	Исполнил	Тележкина	
	Проверил	Кубракова	
	Копировал	Бувайло	
	Арх. N		
	Заказ	№706	
	М 1:10		

Т.Д.	Детали стен и перегородок	Серия 2.130-1	
1971г	Детали наружных стен 34	Выпуск 14	Лист 25

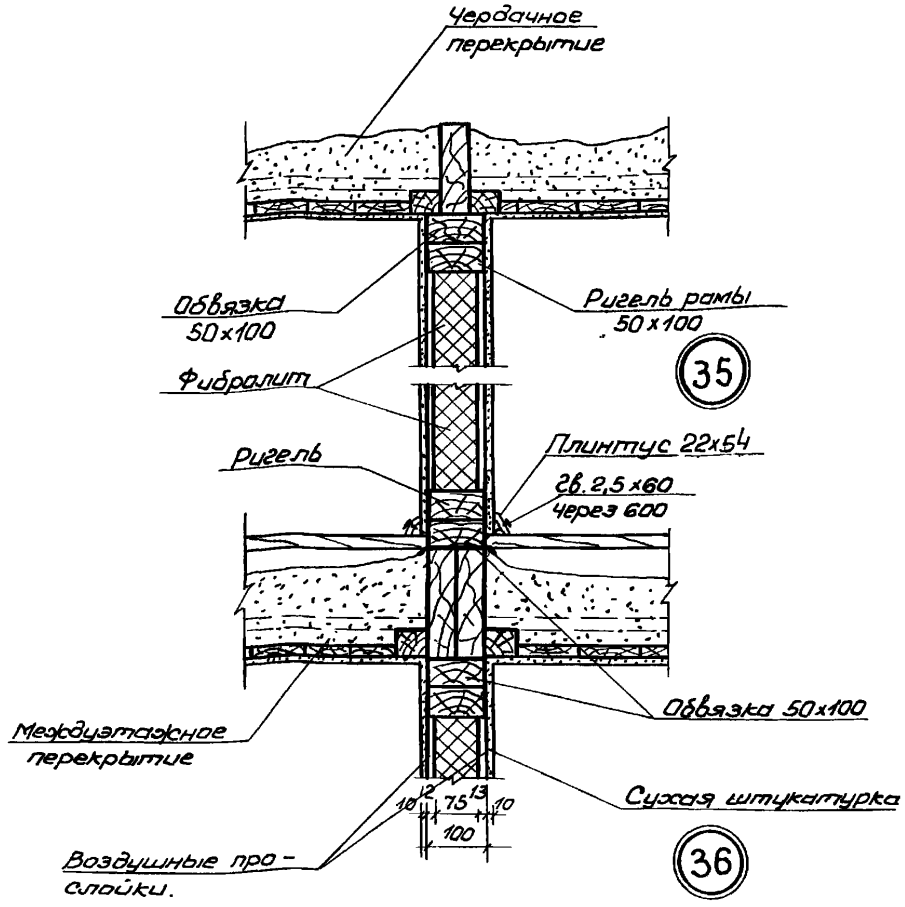

ГИПРОЛЕСПРОМ Москва	ГА. ИНЖ. ОТДЕЛА	РЕПНИК		ПРОЕКТИРОВАЛ	ТЕЛЕЖКИНА		АРК. N	
	НАЧ. ОТДЕЛА	НЕЧИСТИК		ИСПОЛНИЛ	ТЕЛЕЖКИНА		ЗАКАЗ	
	ГЛ. КОНСТРУКТОР	ГОРЧАКОВ		ПРОВЕРИЛ	КУБРАКОВА		N 766	
ОТДЕЛ ТИПОВОГО И ЭКСПЕРИМЕНТАЛЬНОГО ПРОЕКТИРОВАНИЯ	РУК. ГРУППЫ	КУБРАКОВА		КОПИРОВАЛ	БУБАЙЛО		М 1:10	

Т.А.	ДЕТАЛИ СТЕН И ПЕРЕГОРОДОК		СЕРИЯ 2.130-1	
1971г	ДЕТАЛИ ВНУТРЕННИХ СТЕН 35, 36		ВЫПУСК 14	ЛИСТ 26

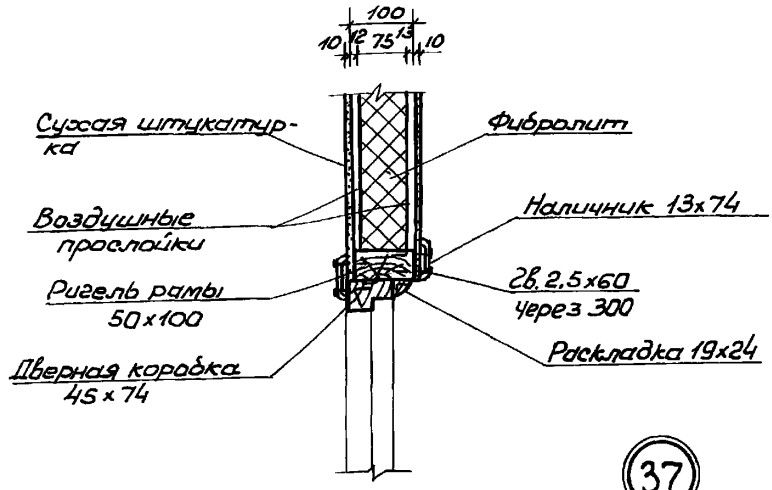

37

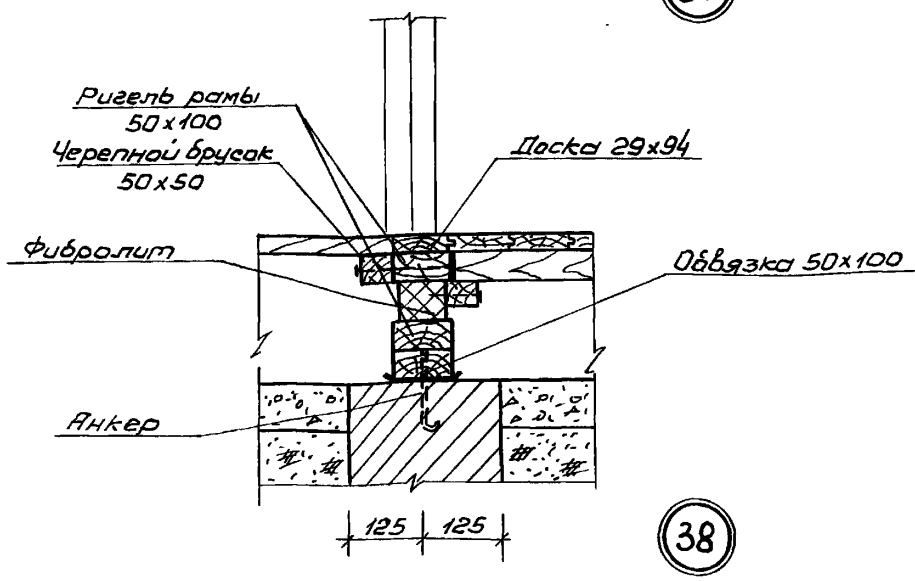

38

Примечания:

1. Дверные блоки внутренние приняты по ГОСТ 6629-64
2. Боковое сечение см. лист 21 деталь 29.

Т.Д.	ДЕТАЛИ СТЕН И ПЕРЕГОРОДОК	СЕРИЯ 2130-1	
1971г	УСТАНОВКА ДВЕРНОГО БЛОКА ВО ВНУТРЕННИХ СТЕНАХ ДЕТАЛИ 37, 38.	ВЫПУСК 14	ЛИСТ 27

ГИПРОЛЕСПРОМ Москва
ОТДЕЛ ТИПОВОГО И ЭКСПЕРИМЕНТАЛЬНОГО ПРОЕКТИРОВАН
ГЛ. ИНЖ. ПРОЕКТА — РЕЗНИК
НАЧ. ОТДЕЛА — НЕЧИСТИК
ГЛ. КОНСТРУКТОР — ГОРЧАКОВ
РУК. ГРУППЫ — КУБРАКОВА
ПРОЕКТИРОВАЛ — ТЕЛЕЖКИНА
ИСПОЛНИЛ — ТЕЛЕЖКИНА
ПРОВЕРИЛ — КУБРАКОВА
КОПИРОВАЛ — БУВАЙЛО
АРХ. N
ЗАКАЗ N 706
М 1:10

11818 40

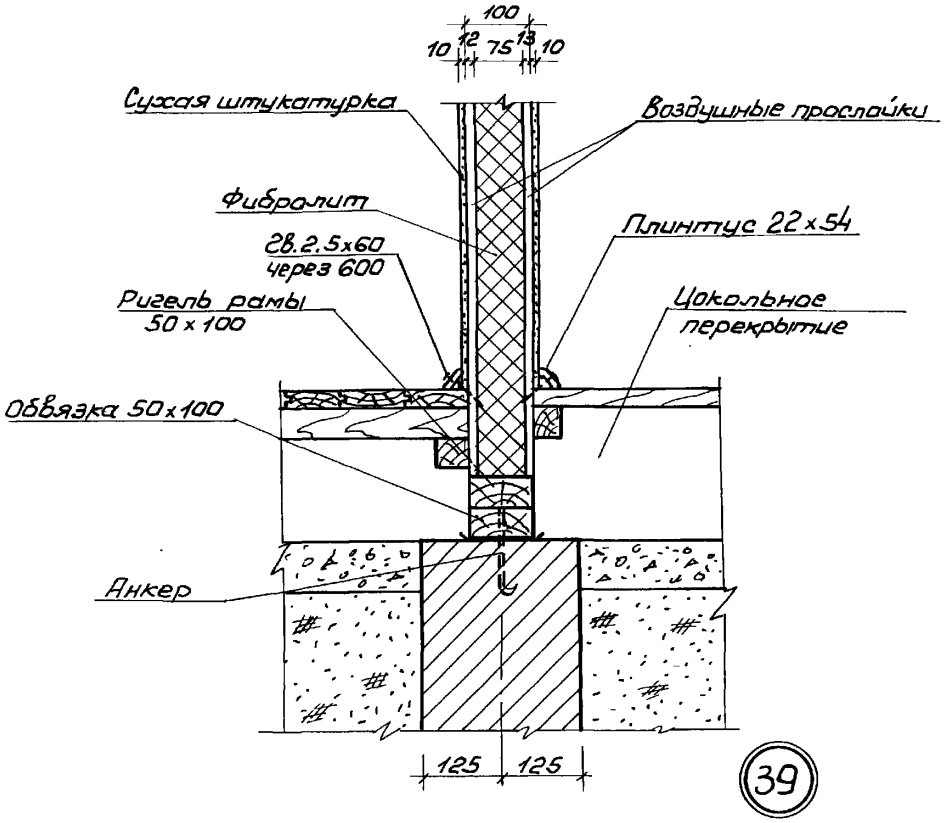

ГИПРОЛЕСПРОМ Москва	ГЛ. ИНЖ. ПРОЕКТА	РЕЗНИК	ПРОЕКТИРОВАЛ	ТЕЛЕЖКИНА	АРК. N				
	НАЧ. ОТДЕЛА	НЕЧИСТИК	НОПОЛНИЛ	ТЕЛЕЖКИНА					
	ГЛ. КОНСТРУКТОР	ГОРЧАКОВ	ПРОВЕРИЛ	КУБРАКОВА	ЗАКАЗ				
ОТДЕЛ ТИПОВОГО И ЭКСПЕРИМЕНТАЛЬНОГО ПРОЕКТИРОВАНИЯ	РУК. ГРУППЫ	КУБРАКОВА	КОПИРОВАЛ	БУВАЙЛО	N 706				
					М 1:10				

ТД	ДЕТАЛИ СТЕН И ПЕРЕГОРОДОК	СЕРИЯ 2.130-1	
1971г	ДЕТАЛЬ ВНУТРЕННИХ СТЕН 39	ВЫПУСК 14	ЛИСТ 28

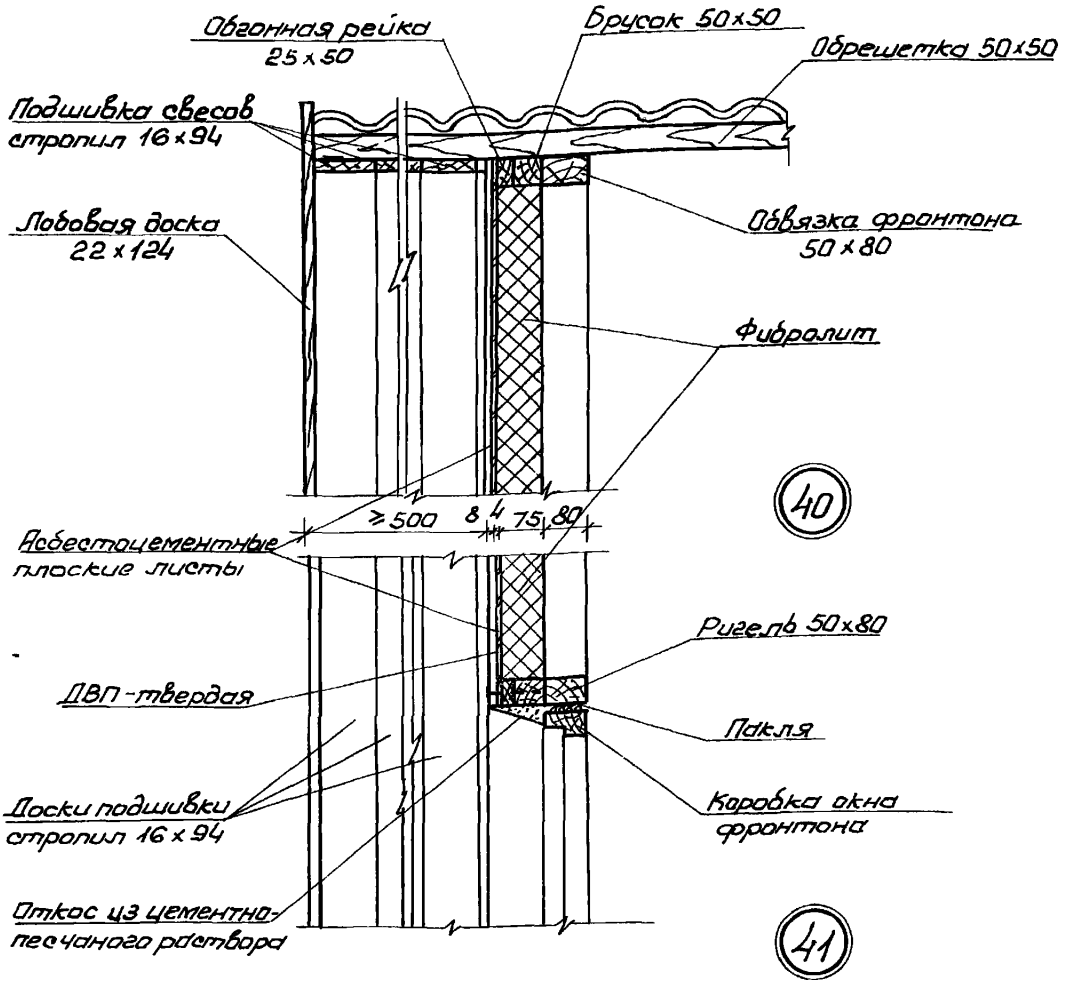

ГИПРОЛЕСПРОМ Москва	ГД. ИНЖ. ПРОЕКТА	РЕЗНИК	ПРОЕКТИРОВАЛ	ТЕЛЕЖКИНА
	НАЧ. ОТДЕЛА	НЕЧИСТИК	ИСПОЛНИЛ	ТЕЛЕЖКИНА
	ГД. ИНЖ. ПРОЕКТА	ГОРЧАКОВ	ПРОВЕРИЛ	КУБРАКОВА
ОТДЕЛ ТИПОВОГО И ЭКСПЕРИМЕНТАЛЬНОГО ПРОЕКТИРОВАН.	РУК. ГРУППЫ	КУБРАКОВА	КОПИРОВАЛ	БУВАЙЛО

АРХ. № ЗАКАЗ № 206 М 1:10

ТД	ДЕТАЛИ СТЕН И ПЕРЕГОРОДОК	СЕРИЯ 2.130-1	
1971г	ДЕТАЛИ НАРУЖНЫХ СТЕН 40, 41	ВЫПУСК 14	ЛИСТ 29

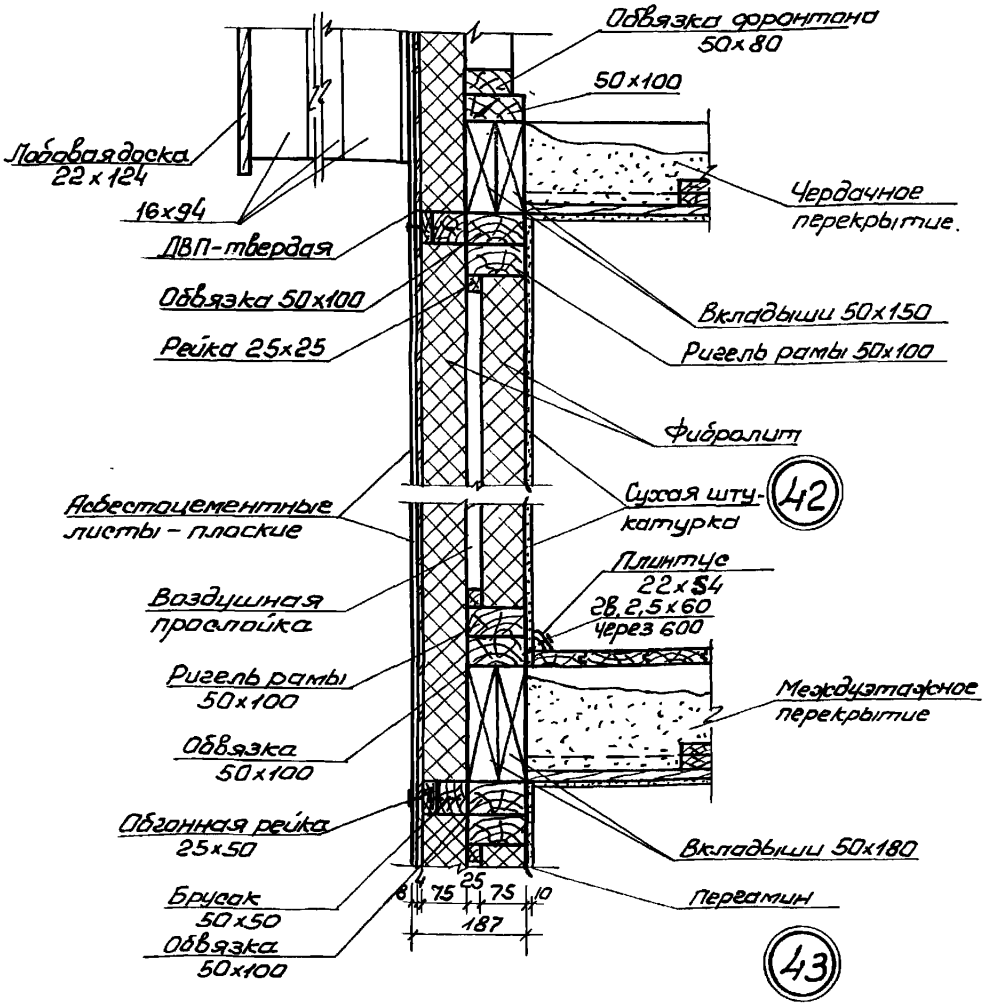

ГИПРОЛЕСПРОМ Москва. Отдел типового и экспериментального проектирования	ГА. КНИЖ. ПРОЕКТА	РЕЗНИК	
	НАЧ. ОТДЕЛА	НЕЧИСТИК	
	ГА. КОНСТРУКТОР	ГОРЧАКОВ	
	РУК. ГРУППЫ	КУБРАКОВА	
	ПРОЕКТИРОВАЛ	ТЕЛЕЖКИНА	
	ИСПОЛНИЛ	ТЕЛЕЖКИНА	
	ПРОВЕРИЛ	КУБРАКОВА	
	КОПИРОВАЛ	БУВАЙЛО	
	АРХ. N	ЗАКАЗ №706	М 1:10

ТД	ДЕТАЛИ СТЕН И ПЕРЕГОРОДОК	СЕРИЯ 2.130-1	
1971г	ДЕТАЛИ НАРУЖНЫХ СТЕН 42, 43	ВЫПУСК 14	ЛИСТ 30

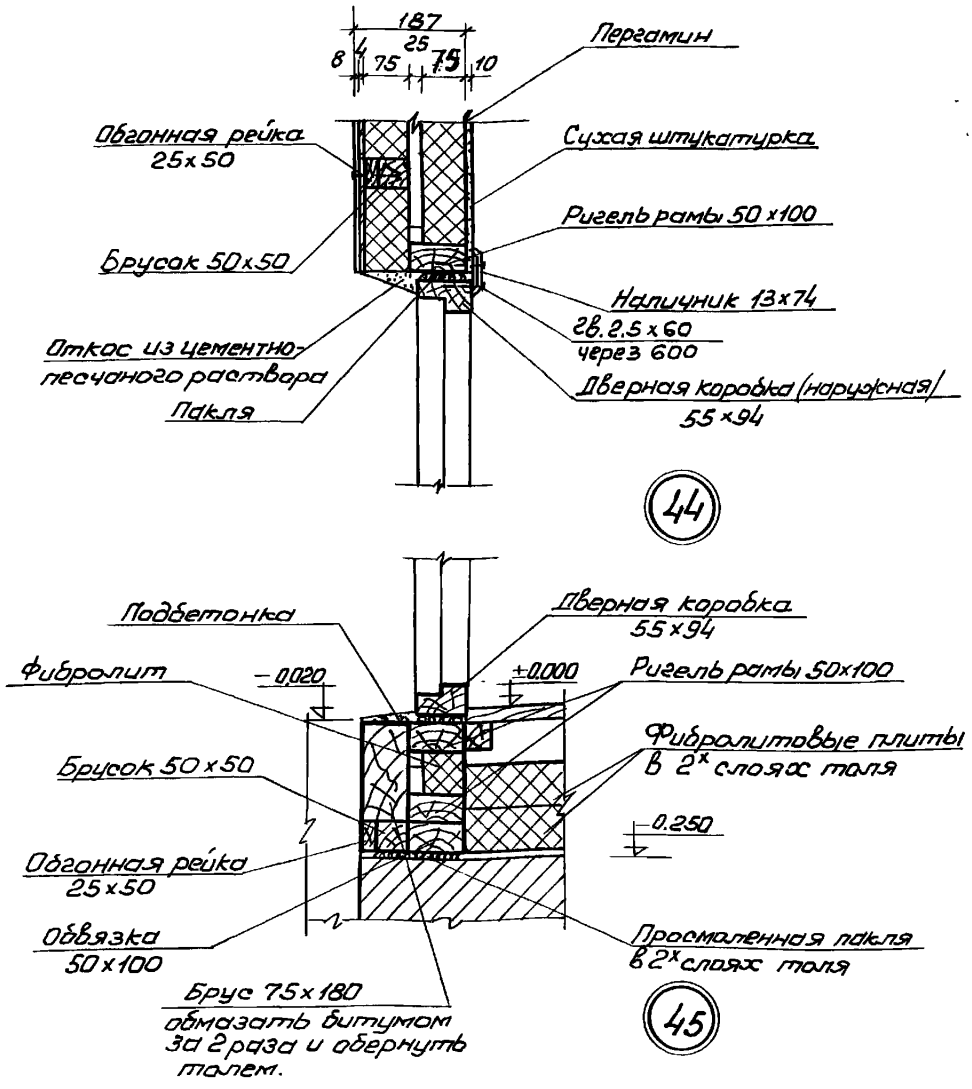

Примечания:

1. Дверные блоки наружные приняты по МРТУ-20-6-65.
2. Зазоры между коробкой и стеной проконопачиваются паклей.
3. Дверные коробки до установки в проем обернуть толем.
4. Боковое сечение см. лист 21, деталь 28.

ГИПРОЛЕСПРОМ Москва	ГЛ. ИНЖ. ПРОЕКТА	РЕЗНИК	ПРОЕКТИРОВАЛ	ТЕЛЕЖКИНА	АРХ. №
	НАЧ. ОТДЕЛА	НЕЧИСТИК	ИСПОЛНИЛ	ТЕЛЕЖКИНА	
	ГЛ. КОНСТРУКТОР	ГОРЧАКОВ	ПРОВЕРИЛ	КУБРАКОВА	ЗАКАЗ N 706
ОТДЕЛ ТИПОВОГО И ЭКСПЕРИМЕНТАЛЬНОГО ПРОЕКТИРОВАНИЯ	РУК. ГРУППЫ	КУБРАКОВА	КОПИРОВАЛ	БУВАЙЛО	М 1:10

Т.Д. 1971г	ДЕТАЛИ СТЕН И ПЕРЕГОРОДОК	СЕРИЯ 2.130-1	
	УСТАНОВКА ДВЕРНОГО БЛОКА В НАРУЖНЫХ СТЕНАХ. ДЕТАЛИ 44, 45.	ВЫПУСК 14	ЛИСТ 31

Схема каркаса стены

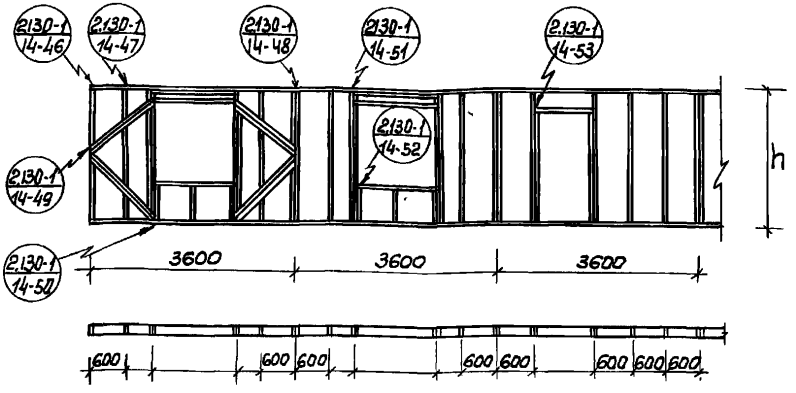

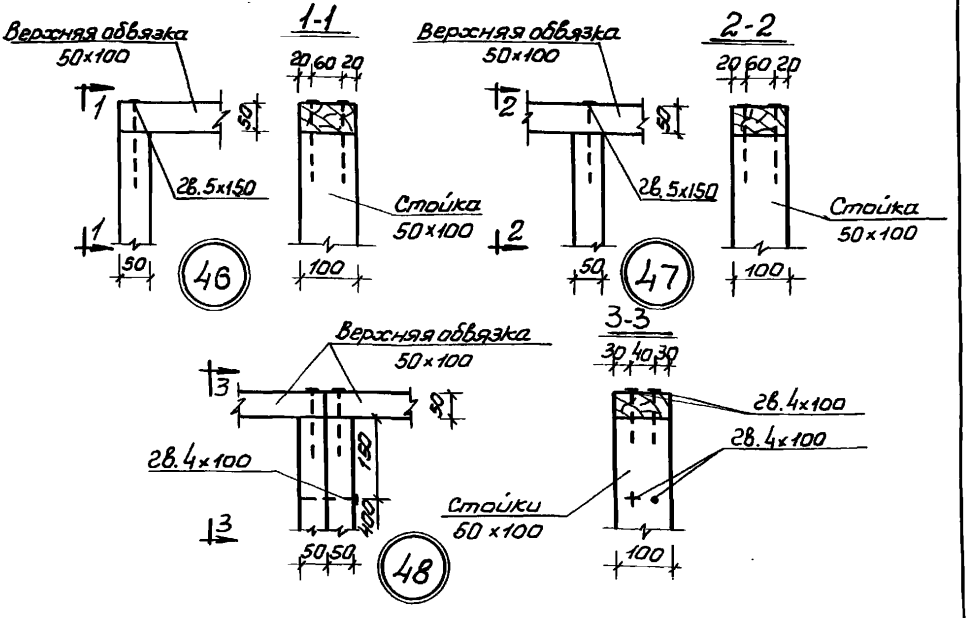

Примечания:

1. Каркас стены состоит из деревянных стоек сечением 50×100 с шагом 600 мм.
2. В угловых пролетах рам каркаса врезаются деревянные раскосы для увеличения жесткости рамы.

ТД	ДЕТАЛИ СТЕН И ПЕРЕГОРОДОК	СЕРИЯ 2.130-1
1971 г	СХЕМА КАРКАСА СТЕНЫ. КОНСТРУКТИВНЫЕ ДЕТАЛИ 46, 47, 48	ВЫПУСК 14 / ЛИСТ 32

ГИПРОЛЕСПРОМ Москва — Отдел типового и экспериментального проектирования

ГА. КНИЖ. ПРОЕКТА РЕЗНИК; ИЗМ. ОТДЕЛА НЕЧУСТИК; ГА. КОНСТРУКТОР ГОРЧАКОВ; РУК. ГРУППЫ КУБРАКОВА

ПРОВЕКТИРОВАЛ ТЕЛЕЖКИНА; ИСПОЛНИЛ ТЕЛЕЖКИНА; ПРОВЕРИЛ КУБРАКОВА; КОПИРОВАЛ БУВАЙЛО

АРХ. N — ЗАКАЗ № 706 — М 1:10

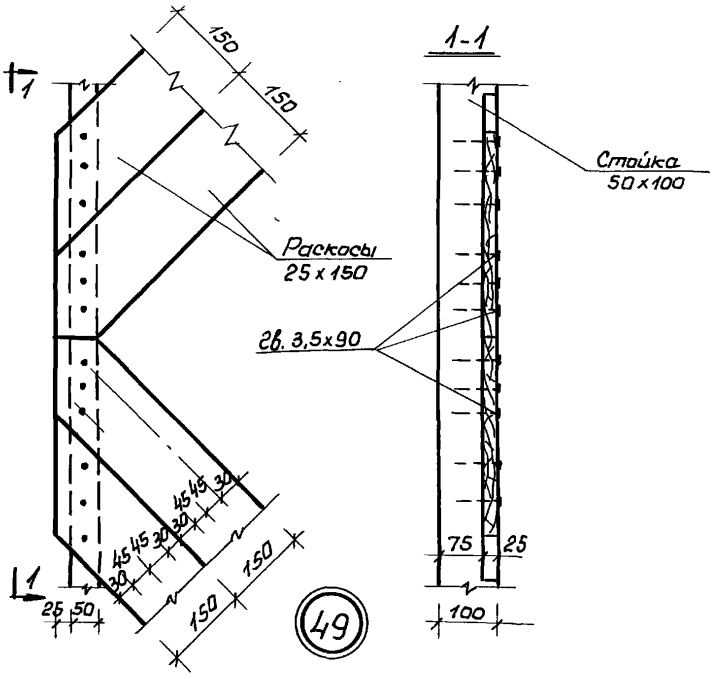

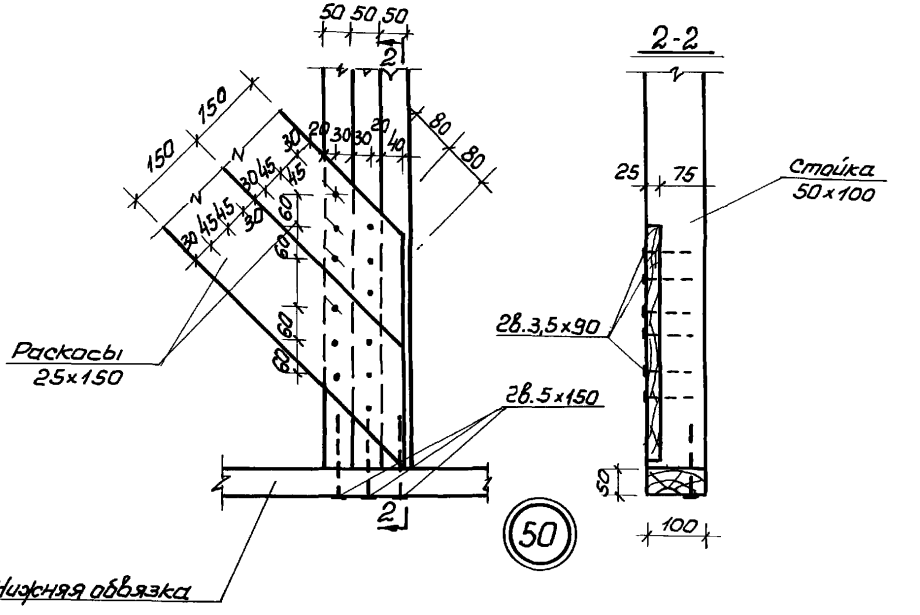

ГИПРОЛЕСПРОМ Москва	ГИП	КНЖ. ПРОЕКТА	РЕЗНИК	ПРОЕКТИРОВАЛ	ТЕЛЕЖКИНА		АРХ. N
	НАЧ. ОТДЕЛА	НЕЧИСТИК	ИСПОЛНИЛ	ТЕЛЕЖКИНА			
ОТДЕЛ ТИПОВОГО И ЭКСПЕРИМЕНТАЛЬНОГО ПРОЕКТИРОВАНИЯ	ГЛ. КОНСТРУКТОР	ГОРЧАКОВ	ПРОВЕРИЛ	КУБРАКОВА		ЗАКАЗ	
	РУК. ГРУППЫ	КУБРАКОВА	КОПИРОВАЛ	БУВАЙЛО		№ 706	
						М 1:10	

ТД	ДЕТАЛИ СТЕН И ПЕРЕГОРОДОК	СЕРИЯ 2130-1	
1971г.	КОНСТРУКТИВНЫЕ УЗЛЫ. ДЕТАЛИ 49, 50	ВЫПУСК 14	ЛИСТ 33

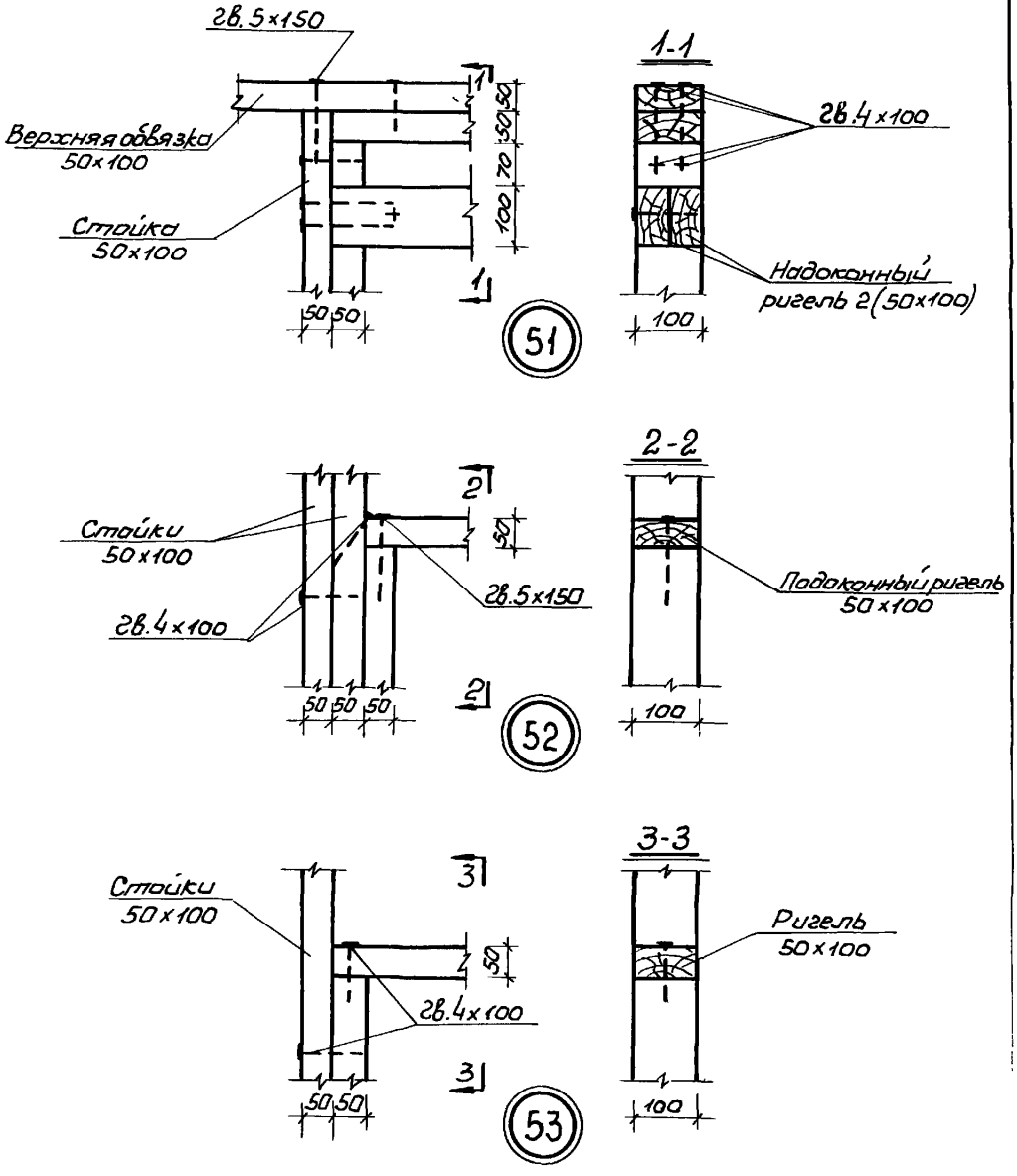

ГИПРОЛЕСПРОМ Москва	ГА. ИНЖ. ПРОЕКТА	РЕЗНИК	ПРОЕКТИРОВАЛ	ТЕЛЕЖКИНА		АРХ. N	
	НАЧ. ОТДЕЛА	НЕЧИПОТИК	ИСПОЛНИЛ	ТЕЛЕЖКИНА		ЗАКАЗ	
	ГЛ. КОНСТРУКТОР	ГОРЧАКОВ	ПРОВЕРИЛ	КУБРАКОВА		N 706	
ОТДЕЛ ТИПОВОГО И ЭКСПЕРИМЕНТАЛЬНОГО ПРОЕКТИРОВАН.	РУК. ГРУППЫ	КУБРАКОВА	КОПИРОВАЛ	БУВАЙЛО		М 1:10	

ТА	ДЕТАЛИ СТЕН И ПЕРЕГОРОДОК	СЕРИЯ 2130-1	
1971 г.	КОНСТРУКТИВНЫЕ УЗЛЫ И ДЕТАЛИ 51, 52, 53.	ВЫПУСК 14	ЛИСТ 34

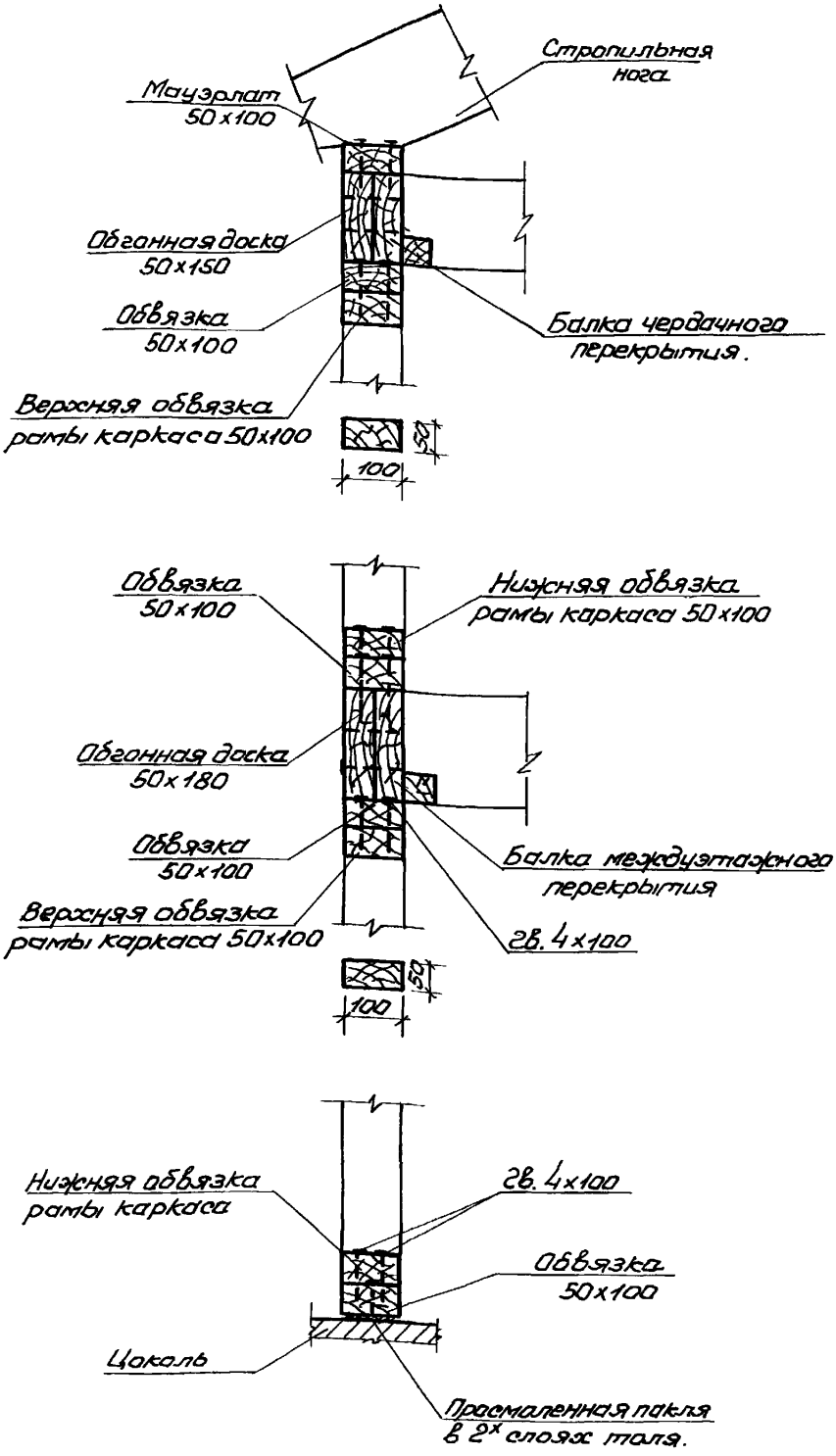

ГИПРОЛЕСПРОМ Москва	ОТДЕЛ ТИПОВОГО И ЭКСПЕРИМЕНТАЛЬНОГО ПРОЕКТИРОВАН.	ГЛ. ИНЖ. ПРОЕКТА	РЕЗНИК
		НАЧ. ОТДЕЛА	НЕЧИСТИК
		ГЛ. КОНСТРУКТОР	ГОРЧАКОВ
		РУК. ГРУППЫ	КУБРАКОВА
ПРОЕКТИРОВАЛ	ТЕЛЕЖКИНА		
ИСПОЛНИЛ	ТЕЛЕЖКИНА		
ПРОВЕРИЛ	КУБРАКОВА		
КОПИРОВАЛ	БУБАЙЛО		
АРХ. N	ЗАКАЗ	N706	М 1:10

ТД	ДЕТАЛИ СТЕН И ПЕРЕГОРОДОК	СЕРИЯ 2.130-1	
1971г	КОНСТРУКТИВНЫЕ УЗЛЫ. КАРКАС НАРУЖНОЙ СТЕНЫ.	ВЫПУСК 14	ЛИСТ 35

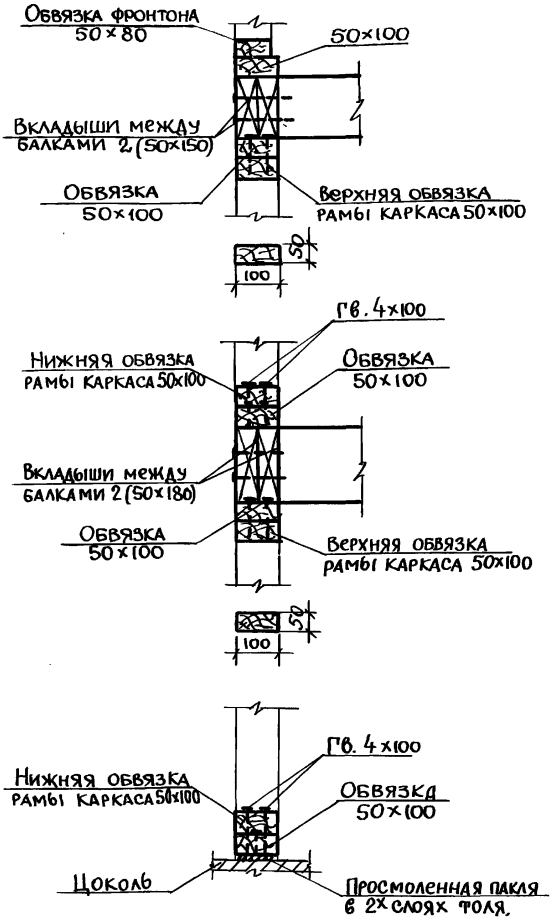

Т.Д.	Детали стен и перегородок	Серия 2.130-1	
1971г.	Конструктивные узлы. Каркас торцовой стены	Выпуск 14	Лист 36

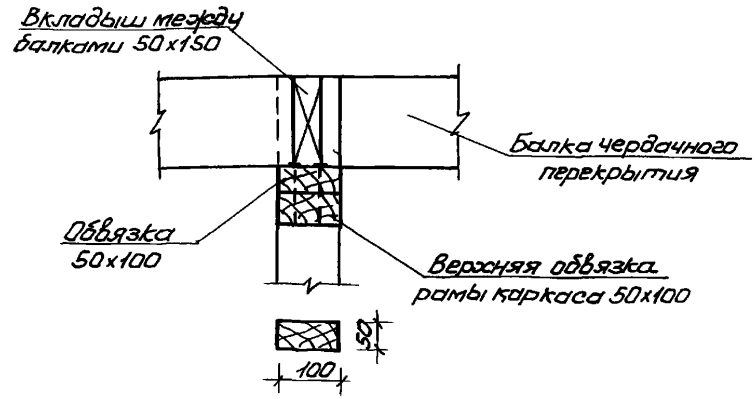

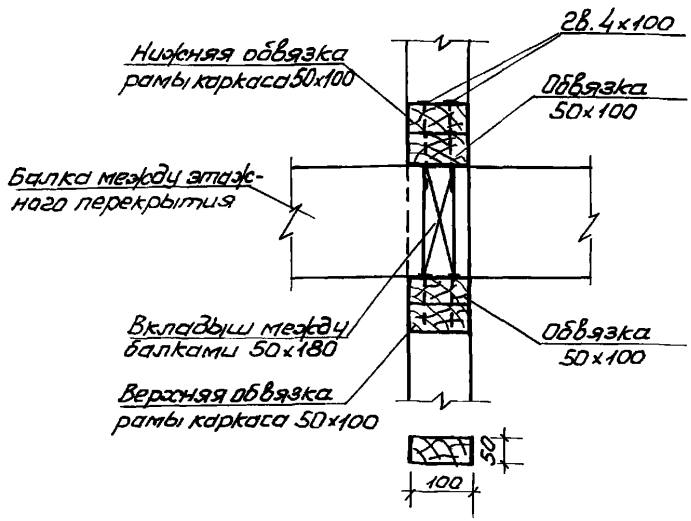

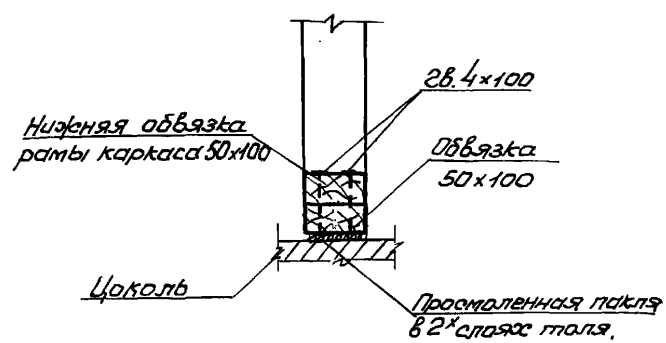

ГИПРОЛЕСПРОМ Москва	Т.Д.	ДЕТАЛИ СТЕН И ПЕРЕГОРОДОК	СЕРИЯ 2.130-1
ОТДЕЛ ТИПОВОГО И ЭКСПЕРИМЕНТАЛЬНОГО ПРОЕКТИРОВАНИЯ	1971г	КОНСТРУКТИВНЫЕ УЗЛЫ. КАРКАС ВНУТРЕННЕЙ СТЕНЫ.	ВЫПУСК 14 / ЛИСТ 37

ГА.ИНЖ.ПРОЕКТА РЕЗНИК; НАЧ.ОТДЕЛА НЕЧИСТИК; ГА.КОНСТРУКТОР ГОРЧАКОВ; РУК.ГРУППЫ КУБРАКОВА; ПРОЕКТИРОВАЛ ТЕЛЕЖКИНА; ИСПОЛНИЛ ТЕЛЕЖКИНА; ПРОВЕРИЛ КУБРАКОВА; КОПИРОВАЛ БУБАЙЛО; АРХ. N; ЗАКАЗ №706; М 1:10

Фрагмент стены

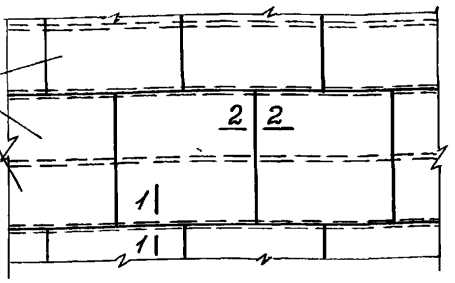

Сечение 1-1

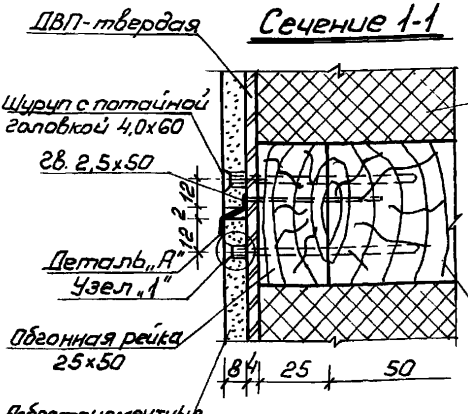

Сечение 2-2

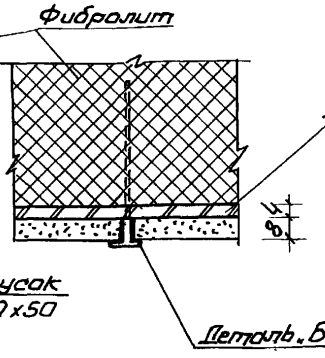

Узел „1"

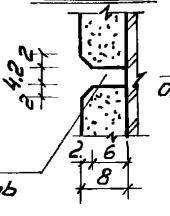

Деталь „А"

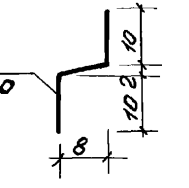

Деталь „Б"

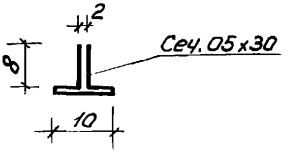

Примечания:

1. Асбестоцементные плоские листы крепятся шурупами 4х60 к обгонным рейкам и брускам.
2. В узле „1" шуруп условно не показан.
3. Детали „А" и „Б" изготовляются из оцинкованной кровельной стали.
4. ДВП-твердая крепится гвоздями 2,5х50 к обгонным рейкам с шагом 200 мм.

ТА	ДЕТАЛИ СТЕН И ПЕРЕГОРОДОК		СЕРИЯ 2.130-1
1971г.	ДЕТАЛИ КРЕПЛЕНИЯ АСБЕСТОЦЕМЕНТНЫХ ЛИСТОВ К КАРКАСУ	ВЫПУСК 14	ЛИСТ 38

ГИПРОЛЕСПРОМ Москва
ОТДЕЛ ТИПОВОГО И ЭКСПЕРИМЕНТАЛЬНОГО ПРОЕКТИРОВАНИЯ
ГЛ. ИНЖ. ПРОЕКТА — РЕЗНИК
НАЧ. ОТДЕЛА — НЕЧУПТИК
ГЛ. КОНСТРУКТОР — ГОРЧАКОВ
РУК. ГРУППЫ — КУБРАКОВА
ПРОЕКТИРОВАЛ — ТЕЛЕЖКИНА
ИСПОЛНИЛ — ТЕЛЕЖКИНА
ПРОВЕРИЛ — КУБРАКОВА
КОПИРОВАЛ — БУВАЙЛО
АРХ. N — ЗАКАЗ N 706 — М 1:5; 1:10

Фрагмент фасада

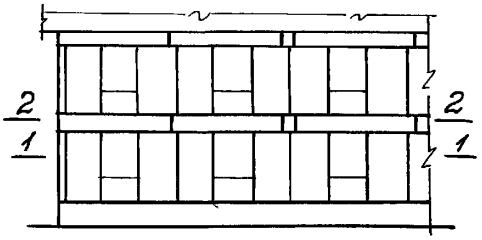

Фрагмент плана

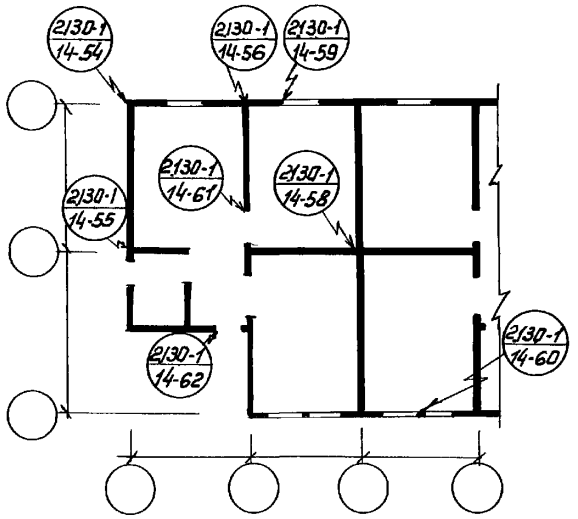

1-1

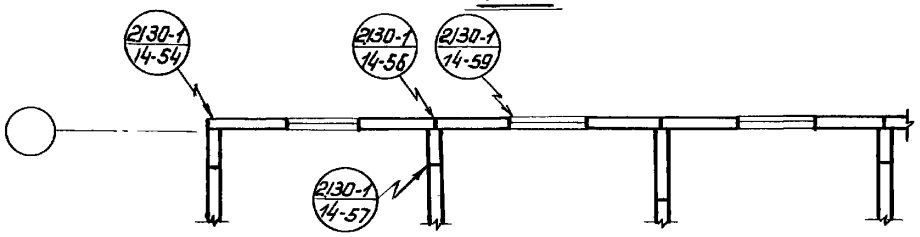

2-2

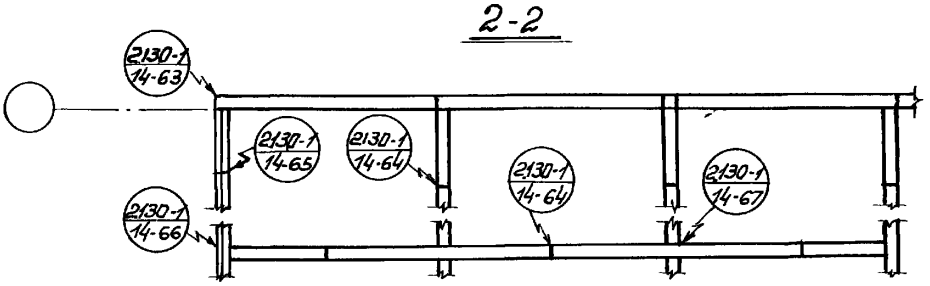

ТД	ДЕТАЛИ СТЕН И ПЕРЕГОРОДОК	СЕРИЯ 2.130-1
1971г.	МОНТАЖНЫЕ СХЕМЫ. МАРКИРОВОЧНЫЙ ПЛАН УЗЛОВ.	ВЫПУСК 14 / ЛИСТ 39

ГИПРОДЕСПРОМ Москва — ОТДЕЛ ТИПОВОГО И ЭКСПЕРИМЕНТАЛЬНОГО ПРОЕКТИРОВАНИЯ

ГЛ. ИНЖ. ПРОЕКТА РЕЗНИК; НАЧ. ОТДЕЛА НЕЧИТИК; ГЛ. КОНСТРУКТОР ГОРЧАКОВ; РУК. ГРУППЫ КУБРАКОВА

ПРОЕКТИРОВАЛ ТЕЛЕЖКИНА; ИСПОЛНИЛ ТЕЛЕЖКИНА; ПРОВЕРИЛ КУБРАКОВА; КОПИРОВАЛ БУБАМАЛ

АРХ. N; ЗАКАЗ №706

Поперечный разрез

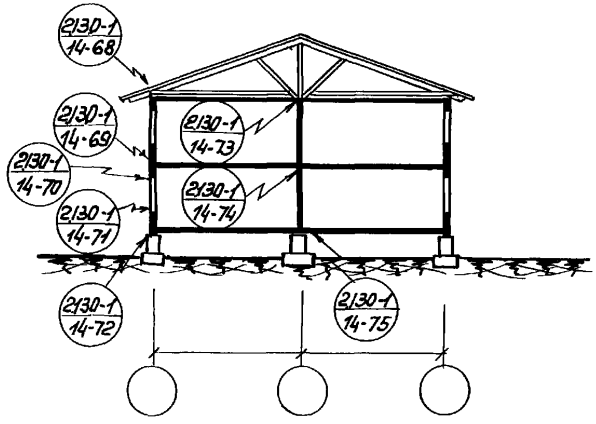

Продольный разрез

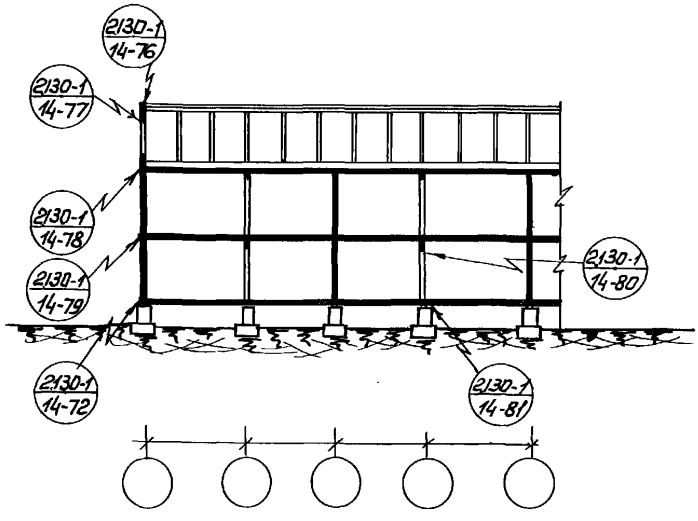

ГИПРОЛЕСПРОМ Москва	ГА. КНИЖ. ПРОЕКТА	РЕЗНИК		ПРОЕКТИРОВАЛ	ТАРАЕВА
	НАЧ. ОТДЕЛА	НЕЧИСТИК		ИСПОЛНИЛ	ТАРАЕВА
	ГА. КОНСТРУКТОР	ГОРЧАКОВ		ПРОВЕРИЛ	ТЕЛЕЖКИНА
ОТДЕЛ ТИПОВОГО И ЭКСПЕРИМЕНТАЛЬНОГО ПРОЕКТИРОВАНИЯ	РУК. ГРУППЫ	КУБРАКОВА		КОПИРОВАЛ	БУВАЙЛО

АРХ. N — ЗАКАЗ N 706

ТД	ДЕТАЛИ СТЕН И ПЕРЕГОРОДОК	СЕРИЯ 2.130-1	
1971г	РАЗРЕЗЫ ПОПЕРЕЧНЫЙ И ПРОДОЛЬНЫЙ МАРКИРОВОЧНЫЕ СХЕМЫ УЗЛОВ	ВЫПУСК 14	АЛЬБОМ 40

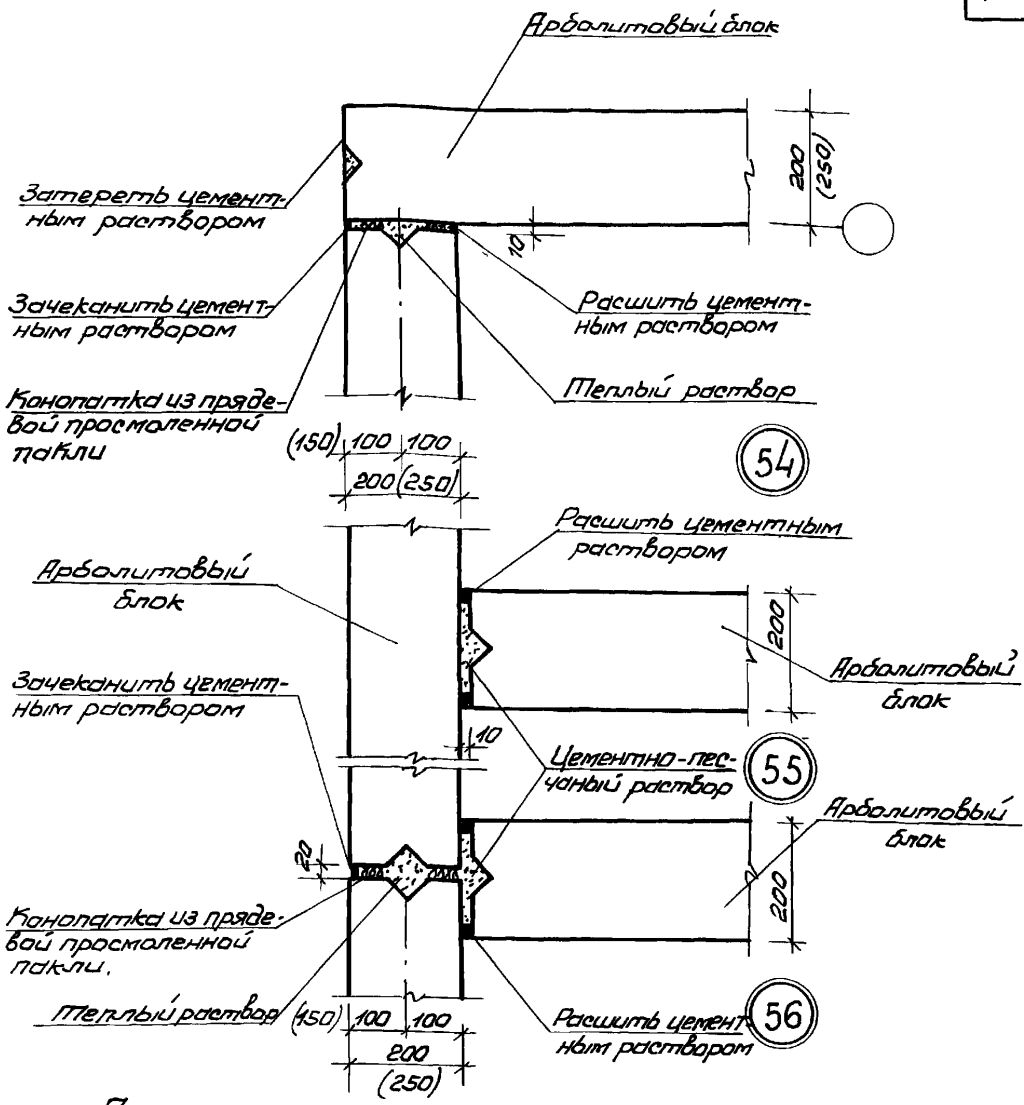

Примечания:

1. Толщина швов между блоками должна составлять 10-20 мм.
2. Пазы между блоками заполняются арболитовым раствором с $\gamma = 750$ кг/м^3 или теплым раствором состава 1:3.
3. Снаружи и изнутри стыки проконопачиваются просмоленной паклей.
4. Наружные поверхности блоков окрашиваются перхлорвиниловыми, силикатными или полимерцементными красками.
5. Размеры в скобках даны для температуры наружного воздуха – 40°.

ТД	ДЕТАЛИ СТЕН И ПЕРЕГОРОДОК	СЕРИЯ 2.130-1	
1971г	СТЫКИ НАРУЖНЫХ И ВНУТРЕННИХ СТЕНОВЫХ БЛОКОВ ДЕТАЛИ 54, 55, 56	ВЫПУСК 14	ЛИСТ 41

ГИПРОЛЕСПРОМ · Москва · ОТДЕЛ ТИПОВОГО И ЭКСПЕРИМЕНТАЛЬНОГО ПРОЕКТИРОВАНИЯ

ГЛ. ИНЖ. ПРОЕКТА	РЕЗНИК	ПРОЕКТИРОВАЛ	ТЕЛЕЖКИНА
НАЧ. ОТДЕЛА	НЕЧИСТИК	ИСПОЛНИЛ	ТЕЛЕЖКИНА
ГЛ. КОНСТРУКТОР	ГОРЧАКОВ	ПРОВЕРИЛ	КУБРАКОВА
РУК. ГРУППЫ	КУБРАКОВА	КОПИРОВАЛ	БУБАМАЛ

ЗАКАЗ № 706 · АРК. N · М 1:10

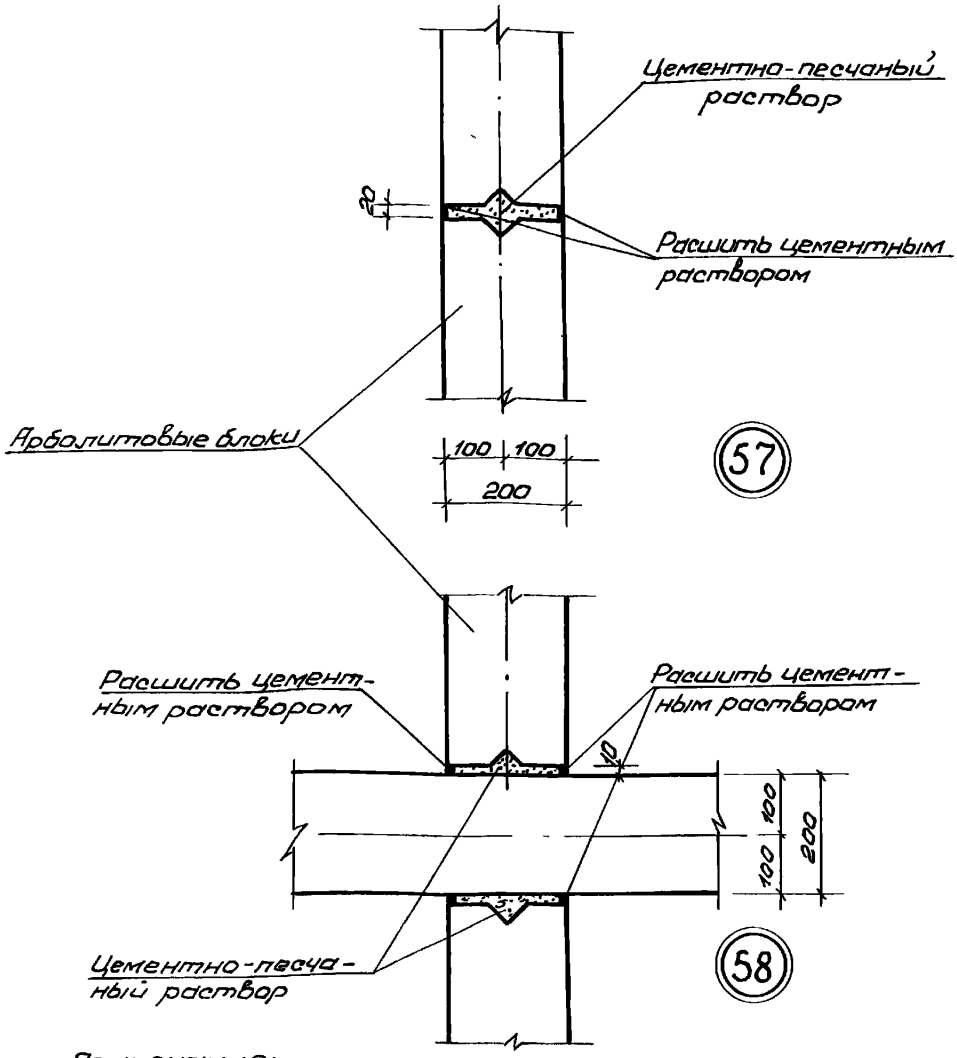

Примечания:

1. Толщина швов между блоками должна составлять 10-20 мм.
2. Монтаж внутренних стен выполняется на пластичном цементно-песчаном растворе.

ТД	ДЕТАЛИ СТЕН И ПЕРЕГОРОДОК	СЕРИЯ 2.130-1	
1971г	СТЫКИ ВНУТРЕННИХ СТЕНОВЫХ БЛОКОВ. ДЕТАЛИ 57, 58	ВЫПУСК 14	ЛИСТ 42

ГИПРОЛЕСПРОМ Москва
ОТДЕЛ ТИПОВОГО И ЭКСПЕРИМЕНТАЛЬНОГО ПРОЕКТИРОВАНИЯ

ГЛ. ИНЖ. ПРОЕКТА	РЕЗНИК	ПРОЕКТИРОВАЛ	ТЕЛЕЖКИНА	АРХ. N	
НАЧ. ОТДЕЛА	НЕЧИСТИК	ИСПОЛНИЛ	ТЕЛЕЖКИНА	ЗАКАЗ	
ГЛ. КОНСТРУКТОР	ГОРЧАКОВ	ПРОВЕРИЛ	КУБРАКОВА	N 706	
РУК. ГРУППЫ	КУБРАКОВА	КОПИРОВАЛ	БУВАЙЛО	М 1:10	

11818 55

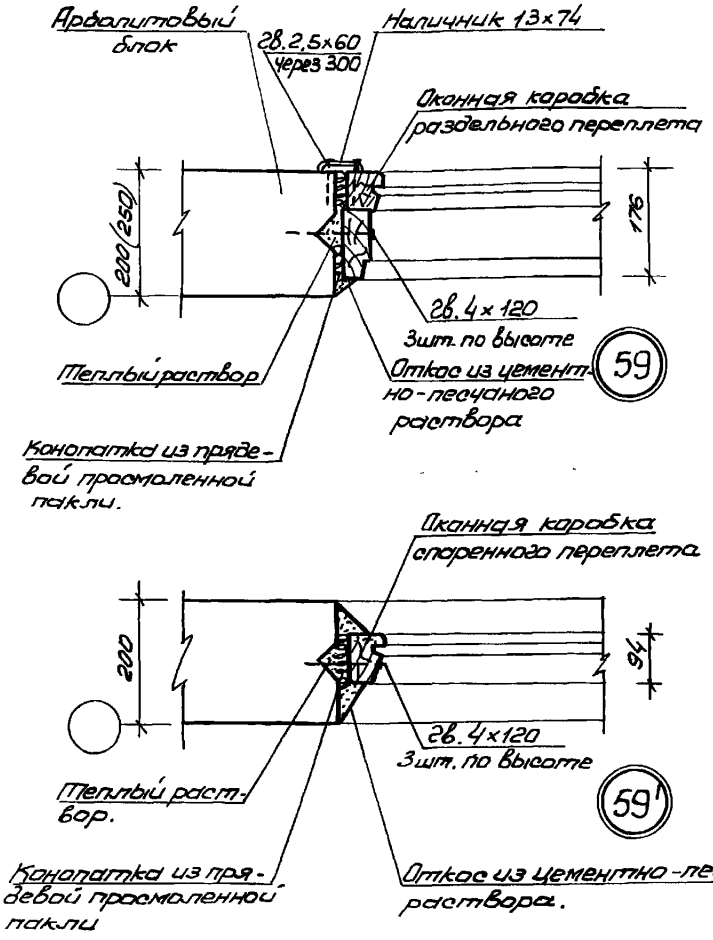

Примечания:

1. Оконные блоки приняты по ГОСТ 11214-65.
2. Оконные коробки до установки в проем обернуть толем.
3. Зазоры между коробкой и блоком проконопачиваются паклей.
4. Сечения поверху и понизу см. листы 51, 52, детали 70, 71, 70', 71'.
5. Размеры в скобках даны для температуры наружного воздуха – 40°.

ГИПРОЛЕСПРОМ Москва. Отдел типового и экспериментального проектирования	ТД 1971г	ДЕТАЛИ СТЕН И ПЕРЕГОРОДОК. Установка оконных блоков с раздельным и спаренным переплетами. Детали 59, 59'	Серия 2.130-1, Выпуск 14, Лист 43

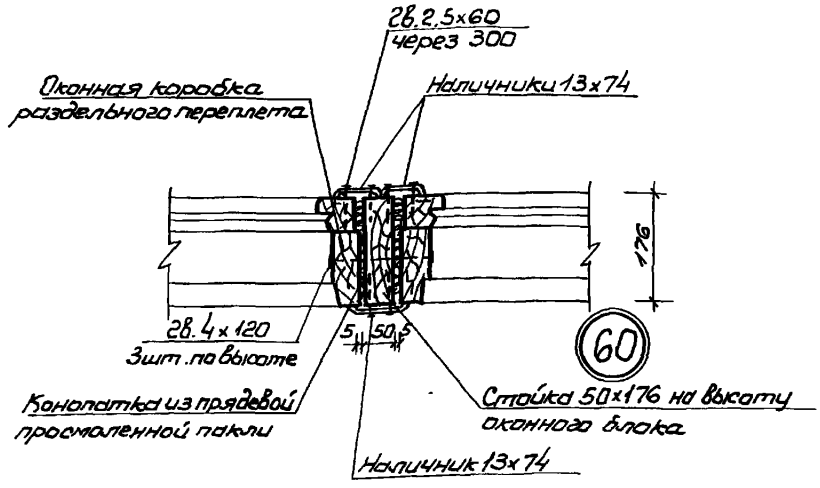

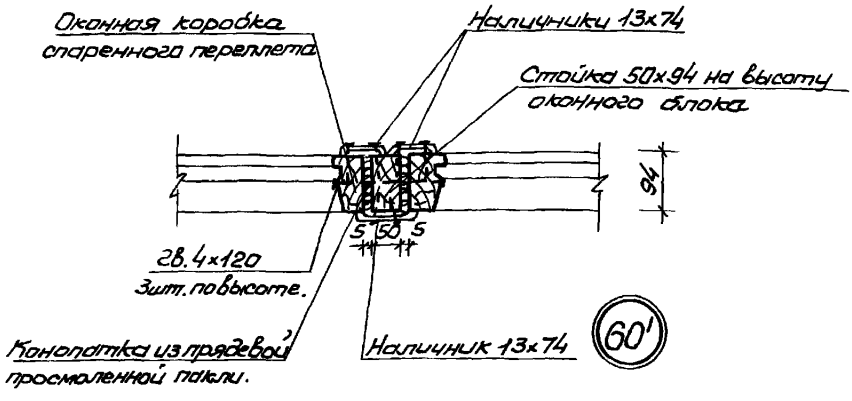

Примечание:

1. п.п. 1-4 примечания см. лист 43.

ГИПРОЛЕСПРОМ Москва	ГЛ. ИНЖ. ПРОЕКТА	РЕЗНИК	ПРОЕКТИРОВАЛ	ТЕЛЕЖКИНА	АРХ. N
	НАЧ. ОТДЕЛА	НЕЧИСТИК	ИСПОЛНИЛ	ТЕЛЕЖКИНА	
	ГЛ. КОНСТРУКТОР	ГОРЧАКОВ	ПРОВЕРИЛ	КУБРАКОВА	ЗАКАЗ
ОТДЕЛ ТИПОВОГО И ЭКСПЕРИМЕНТАЛЬНОГО ПРОЕКТИРОВАНИЯ	РУК. ГРУППЫ	КУБРАКОВА	КОПИРОВАЛ	БУВАЙЛО	№ 706
					М 1:10

ТА	ДЕТАЛИ СТЕН И ПЕРЕГОРОДОК	СЕРИЯ 2.130-1	
1971г	УСТАНОВКА ОКОННЫХ БЛОКОВ С РАЗДЕЛЬНЫМ И СПАРЕННЫМ ПЕРЕПЛЕТАМИ. ДЕТАЛИ 60, 60'	ВЫПУСК 14	ЛИСТ 44

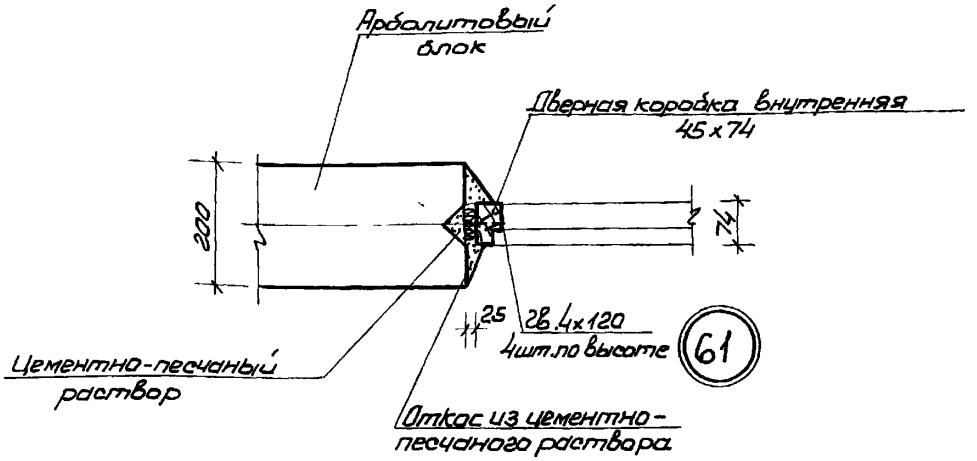

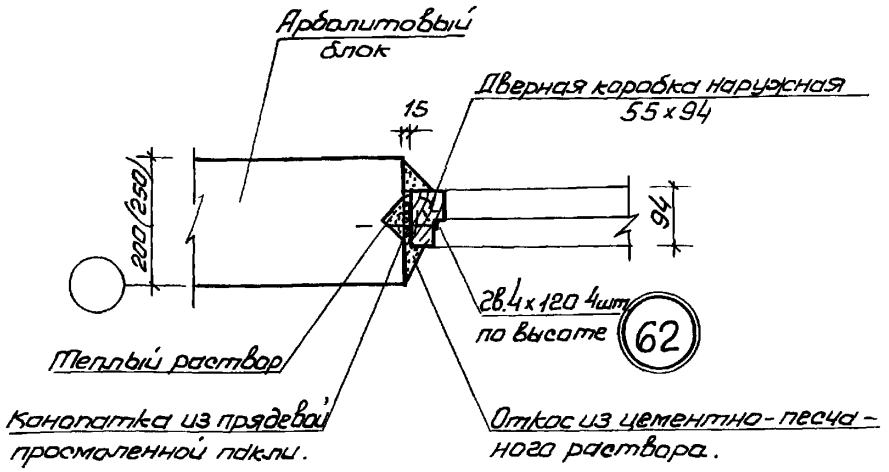

Примечания:

1. Дверные блоки внутренние приняты по ГОСТ 6629-64.
2. Дверные блоки наружные приняты по МРТУ 20-6-65.
3. Дверные коробки наружные до установки в проем оклеить толем.
4. Зазоры между коробкой и блоком проконопачиваются паклей.
5. Размеры в скобках даны для температуры наружного воздуха -40°.
6. Сечения поверху и понизу коробки см. лист 58. Детали 80, 81.

ГИПРОЛЕСПРОМ Москва	ГЛ. ИНЖ. ПРОЕКТА	РЕЗНИК	ПРОЕКТИРОВАЛ	ТЕЛЕЖКИНА	Арх. №
	НАЧ. ОТДЕЛА	НЕЧИПОТИК	КОНСУЛЬТИРОВАЛ	ТЕЛЕЖКИНА	ЗАКАЗ
	ГЛ. КОНСТРУКТОР	ГОРЧАКОВ	ПРОВЕРИЛ	КУБРАКОВА	№ 705
ОТДЕЛ ТИПОВОГО И ЭКСПЕРИМЕНТАЛЬНОГО ПРОЕКТИРОВАНИЯ	РУК. ГРУППЫ	КУБРАКОВА	КОПИРОВАЛ	БУБАЙЛО	М 1:10

ТД	ДЕТАЛИ СТЕН И ПЕРЕГОРОДОК	СЕРИЯ 2.130-1	
1971г	УСТАНОВКА ДВЕРНЫХ БЛОКОВ ВО ВНУТРЕННИХ И НАРУЖНЫХ СТЕНАХ ДЕТАЛИ 61, 62	ВЫПУСК 14	ЛИСТ 45

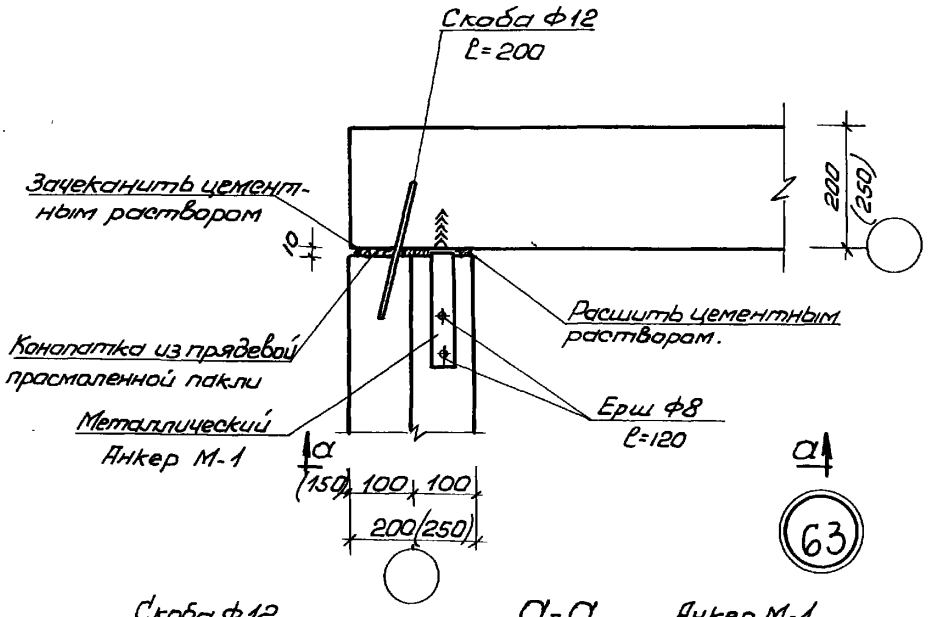

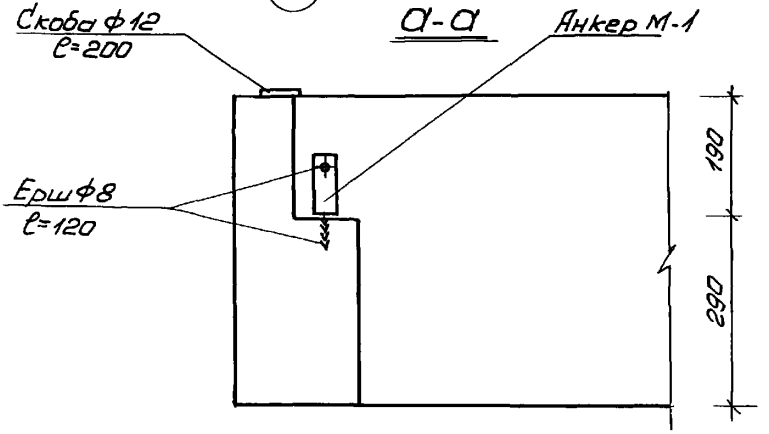

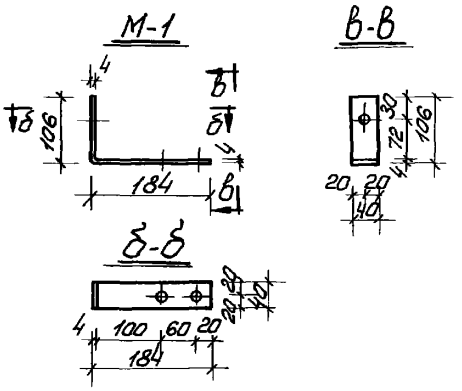

Примечание:

пп 1-5 Примечания см. лист 47

ГИПРОЛЕСПРОМ Москва	ГИП			АРХ. N	
	ГЛ. ИНЖ. ПРОЕКТА				
	НАЧ. ОТДЕЛА	РЕЗНИК	ПРОЕКТИРОВАЛ	ТЕЛЕЖКИНА	ЗАКАЗ
	ГЛ. КОНСТРУКТОР	НЕЧИСТИК	ИСПОЛНИЛ	ТЕЛЕЖКИНА	N 706
	РУК. ГРУППЫ	ГОРЧАКОВ	ПРОВЕРИЛ	КУБРАКОВА	М 1:10
ОТДЕЛ ТИПОВОГО И ЭКСПЕРИМЕНТАЛЬНОГО ПРОЕКТИРОВАНИЯ		КУБРАКОВА	КОПИРОВАЛ	БУБАЙЛО	

ТД	ДЕТАЛИ СТЕН И ПЕРЕГОРОДОК	СЕРИЯ 2.130-1	
1971г	УГЛОВОЙ СТЫК ГОРИЗОНТАЛЬНЫХ БЛОКОВ ДЕТАЛЬ 63	ВЫПУСК 14	ЛИСТ 46

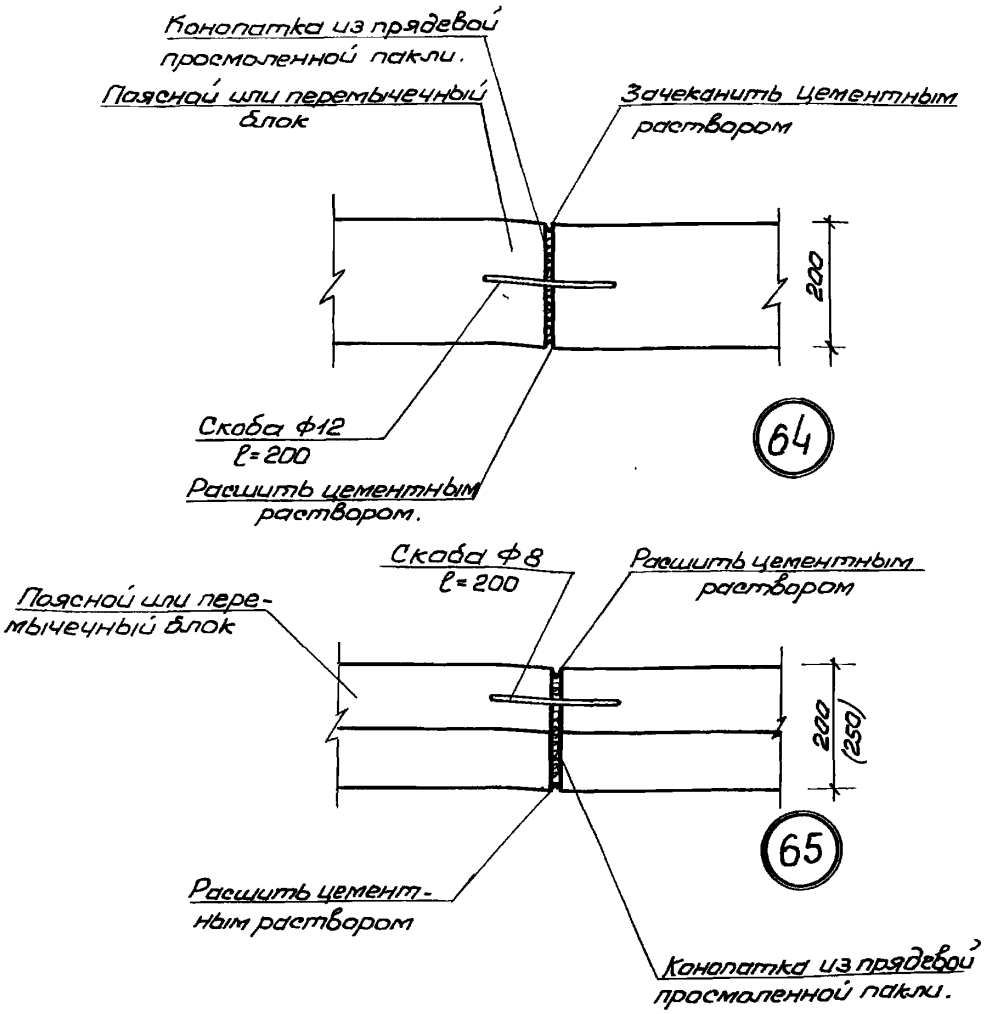

Примечания:

1. Толщина швов между блоками должна составлять 10-20 мм.
2. Швы проконопачиваются паклей; снаружи - зачеканиваются; изнутри - расшиваются цементным раствором.
3. Между собой блоки соединяются на скобах или анкерах.
4. Антикоррозийную защиту анкерных соединений выполнять в соответствии с инструкцией СН-206-62.
5. Размеры в скобках даны для температуры наружного воздуха -40°.

ГИПРОСПЕЦРЕМ Москва	ГА. ИНЖ. ПРОЕКТА	РЕЗНИК	
	НАЧ. ОТДЕЛА	НЕЧИСТИК	
	СА. КОНСТРУКТОР	ГОРЧАКОВ	
ОТДЕЛ ТИПОВОГО И ЭКСПЕРИМЕНТАЛЬНОГО ПРОЕКТИРОВАНИЯ	РУК. ГРУППЫ	КУБРАКОВА	
	ПРОЕКТИРОВАЛ	ТЕЛЕЖКИНА	
	ИСПОЛНИЛ	ТЕЛЕЖКИНА	
	ПРОВЕРИЛ	КУБРАКОВА	
	КОПИРОВАЛ	БУБАЙЛО	
	АРХ. N	ЗАКАЗ N 706	М 1:10

ТД 1971г	ДЕТАЛИ СТЕН И ПЕРЕГОРОДОК СТЫКИ ГОРИЗОНТАЛЬНЫХ БЛОКОВ ДЕТАЛИ 64, 65	СЕРИЯ 2.130-1	
		ВЫПУСК 14	ЛИСТ 47

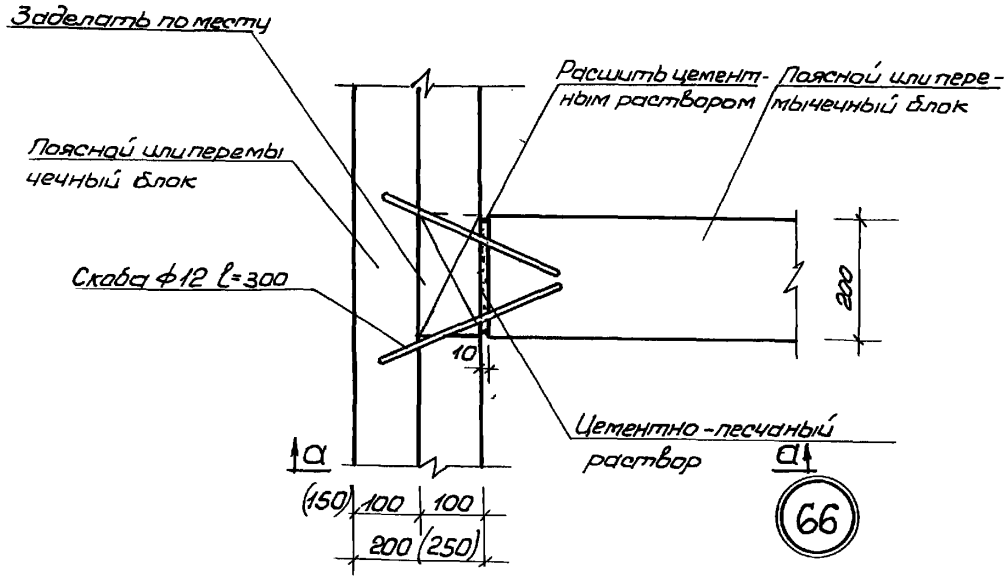

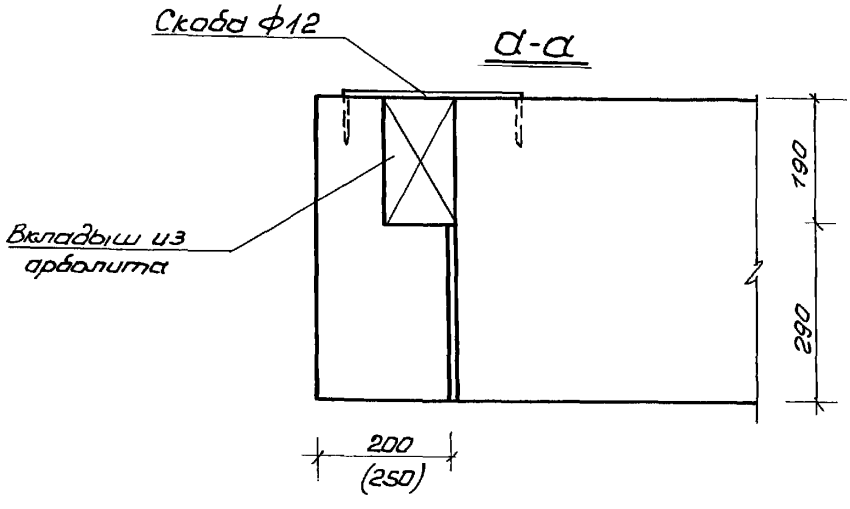

Примечание

ПП 1-5 Примечания см. лист 47.

ТД	ДЕТАЛИ СТЕН И ПЕРЕГОРОДОК	СЕРИЯ 2.130-1	
1971г	СТЫК ГОРИЗОНТАЛЬНЫХ БЛОКОВ ДЕТАЛЬ 66	ВЫПУСК 14	ЛИСТ 48

ГИПРОЛЕСПРОМ МОСКВА

ОТДЕЛ ТИПОВОГО И ЭКСПЕРИМЕНТАЛЬНОГО ПРОЕКТИРОВАНИЯ

ГЛ. ИНЖ. ПРОЕКТА	РЕЗНИК	ПРОЕКТИРОВАЛ	ТЕЛЕЖКИНА	АРХ. N	
НАЧ. ОТДЕЛА	НЕЧИСТИК	ИСПОЛНИЛ	ТЕЛЕЖКИНА	ЗАКАЗ	
ГЛ. КОНСТРУКТОР	ГОРЧАКОВ	ПРОВЕРИЛ	КУБРАКОВА	№706	
РУК. ГРУППЫ	КУБРАКОВА	КОПИРОВАЛ	БУВАЙЛО	М 1:10	

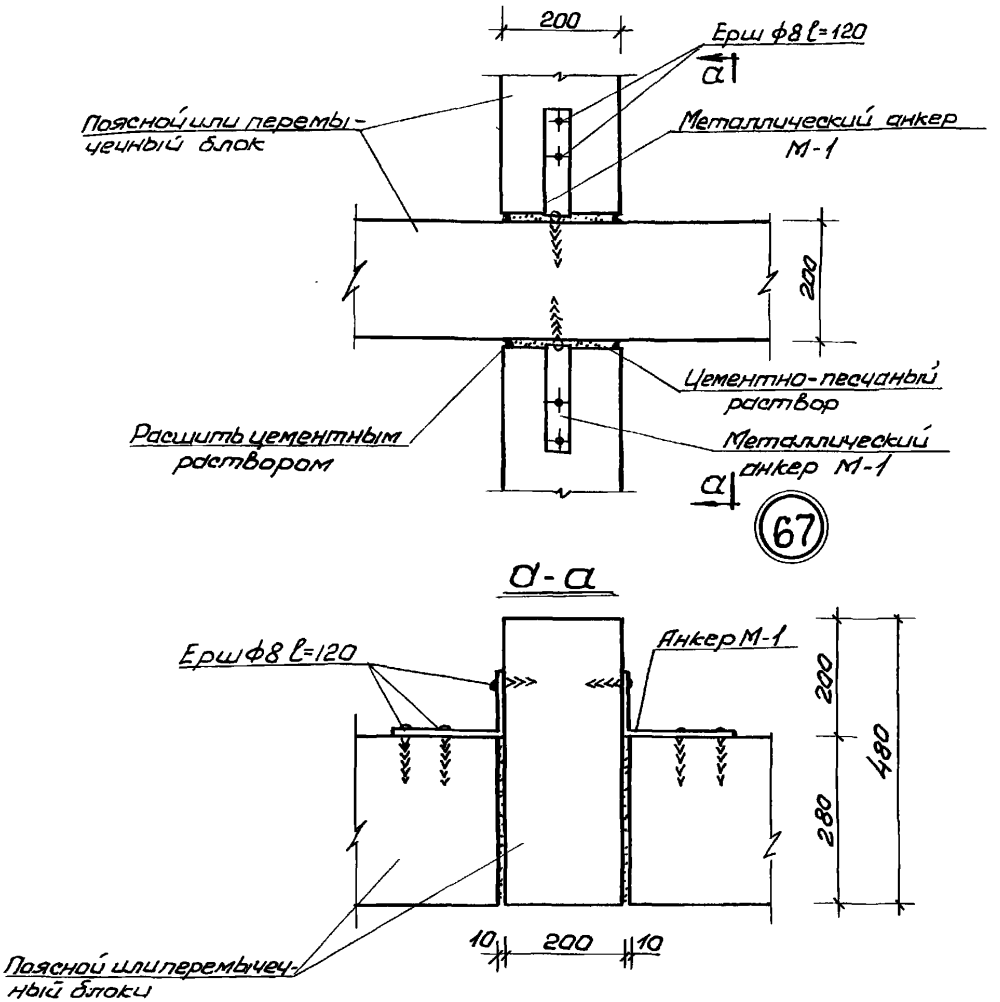

Примечания:

1. Примечания см. лист 47.
2. Металлический анкер М-1 см. лист 46.

ТД	ДЕТАЛИ СТЕН И ПЕРЕГОРОДОК	СЕРИЯ 2130-1	
1971г	СТЫК ГОРИЗОНТАЛЬНЫХ БЛОКОВ ДЕТАЛЬ 67	ВЫПУСК 14	ЛИСТ 49

ГИПРОЛЕСПРОМ Москва
ОТДЕЛ ТИПОВОГО И ЭКСПЕРИМЕНТАЛЬНОГО ПРОЕКТИРОВАНИЯ

ГЛ. ИНЖ. ПРОЕКТА	РЕЗНИК	ПРОЕКТИРОВАЛ	ТЕЛЕЖКИНА
НАЧ. ОТДЕЛА	НЕЧИСТИК	ИСПОЛНИЛ	ТЕЛЕЖКИНА
ГЛ. КОНСТРУКТОР	ГОРЧАКОВ	ПРОВЕРИЛ	КУБРАКОВА
РУК. ГРУППЫ	КУБРАКОВА	КОПИРОВАЛ	БУВАЙЛО

АРХ. N
ЗАКАЗ N 706
М 1:10

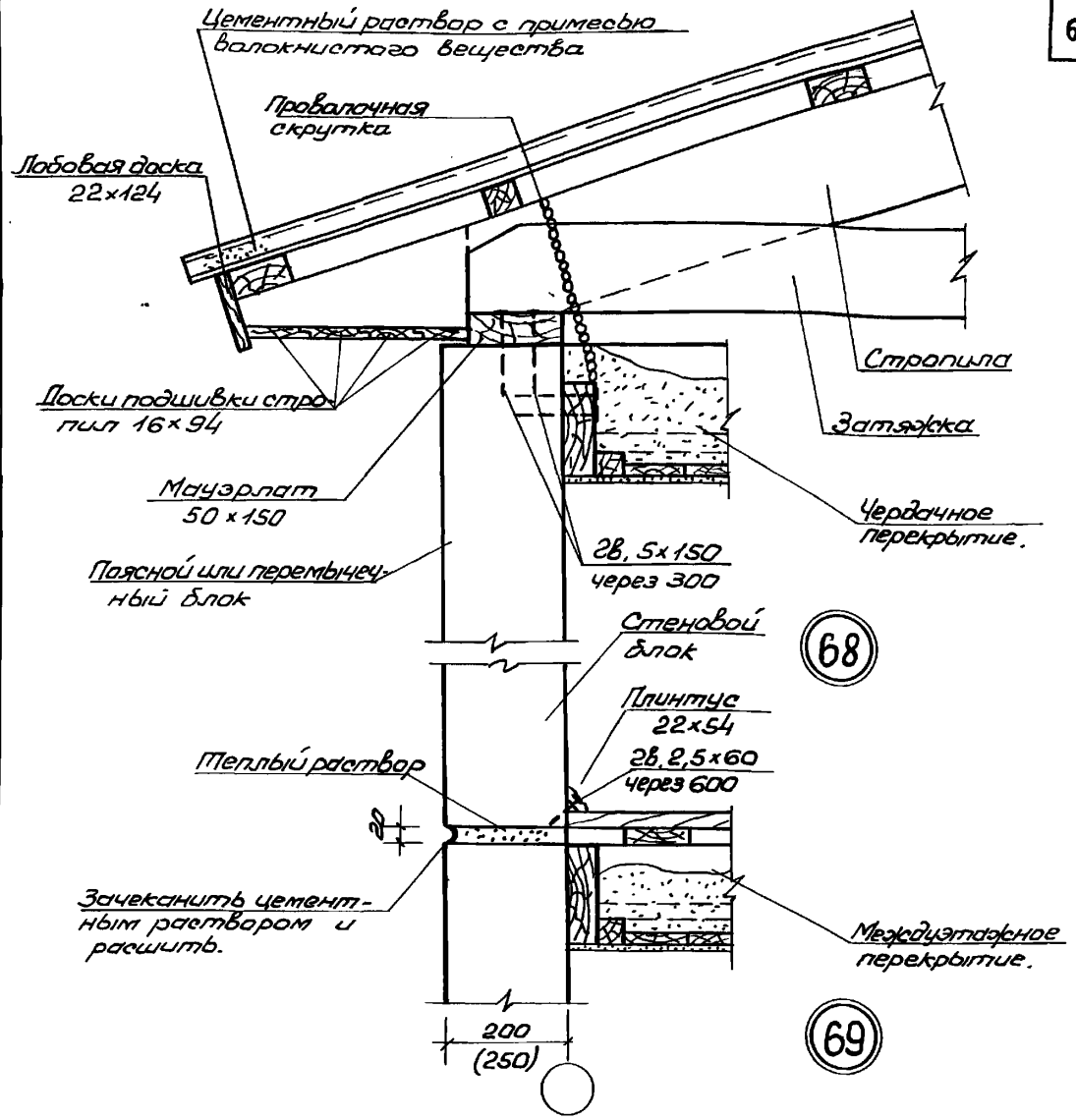

Примечания:

1. Толщина швов между блоками должна составлять 10-20 мм.
2. Монтаж блоков выполняется на теплом растворе состава 1:3; снаружи швы зачеканиваются цементно-песчаным раствором и расшиваются.
3. Наружные поверхности блоков окрашиваются перхлорвиниловыми, силикатными или полимерцементными красками.

ТД	ДЕТАЛИ СТЕН И ПЕРЕГОРОДОК	СЕРИЯ 2.130-1	
1971г	ДЕТАЛИ НАРУЖНЫХ СТЕН 68, 69.	ВЫПУСК 14	ЛИСТ 50

ГИПРОЛЕСПРОМ Москва
ОТДЕЛ ТИПОВОГО И ЭКСПЕРИМЕНТАЛЬНОГО ПРОЕКТИРОВАНИЯ

ГЛ. ИНЖ. ПРОЕКТА РЕЗНИК
НАЧ. ОТДЕЛА НЕЧИСТИК
ГЛ. КОНСТРУКТОР ГОРЧАКОВ
РУК. ГРУППЫ КУБРАКОВА
ПРОЕКТИРОВАЛ ТАРАЕВА
ИСПОЛНИЛ ТАРАЕВА
ПРОВЕРИЛ ТЕЛЕЖКИНА
КОПИРОВАЛ БУБАЙЛО
АРХ. №
ЗАКАЗ №706
М 1:10

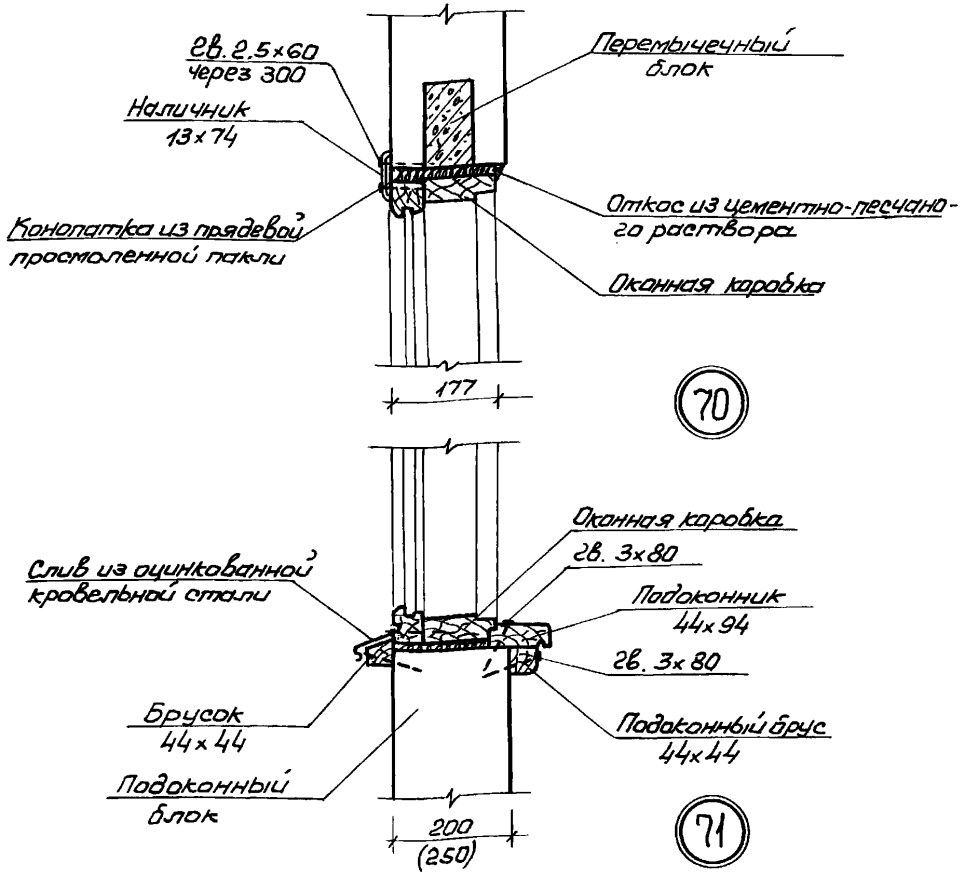

Примечания:

1. п.п. 1,2,3 примечания см. лист 43.
2. Боковое сечение см. лист 43, деталь 59.
3. Слив из оцинкованной кровельной стали завести в паз коробки на суриковой замазке.
4. Размеры в скобках даны для температуры наружного воздуха -40°.

ТА	ДЕТАЛИ СТЕН И ПЕРЕГОРОДОК	СЕРИЯ 2.130-1	
1971г	УСТАНОВКА ОКОННОГО БЛОКА С РАЗДЕЛЬНЫМ ПЕРЕПЛЕТОМ. ДЕТАЛИ 70,71	ВЫПУСК 14	ЛИСТ 51

ГИПРОЛЕСПРОМ
Москва
ОТДЕЛ ТИПОВОГО И ЭКСПЕРИМЕНТАЛЬНОГО ПРОЕКТИРОВАН.

ГЛ. ИНЖ. ПРОЕКТА	РЕЗНИК	ПРОЕКТИРОВАЛ	ТЕЛЕЖКИНА
НАЧ. ОТДЕЛА	НЕЧИСТИК	ИСПОЛНИЛ	ТЕЛЕЖКИНА
ГЛ. КОНСТРУКТОР	ГОРЧАКОВ	ПРОВЕРИЛ	КУБРАКОВА
РУК. ГРУППЫ	КУБРАКОВА	КОПИРОВАЛ	БУВАЙЛО

АРХ. N
ЗАКАЗ N 706
М 1:10

11818 64

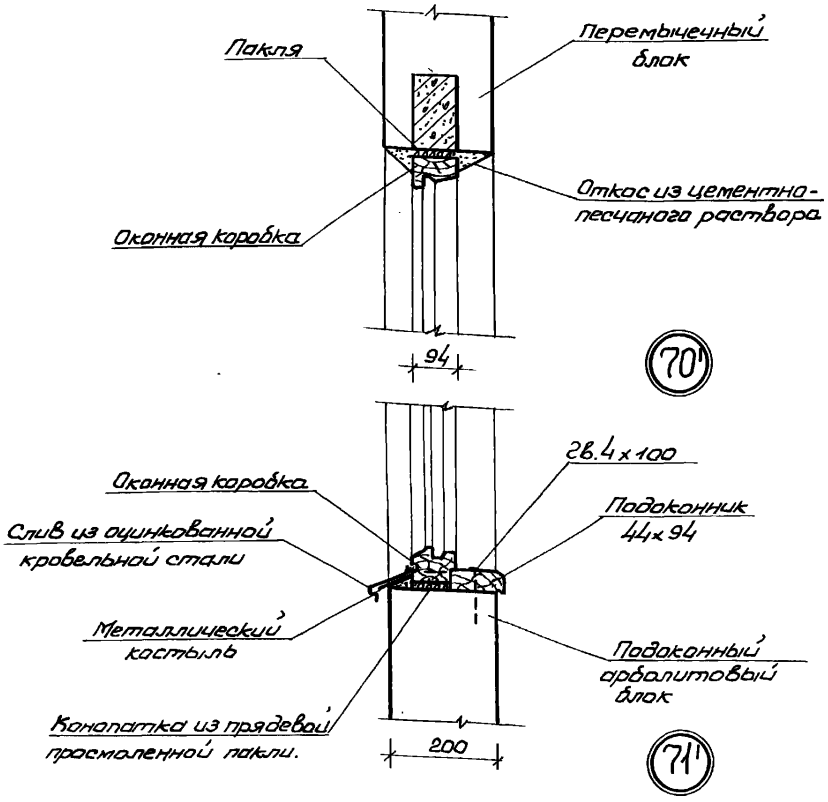

Примечания:

1. п.п. 1, 2, 3 примечания см. лист 43.
2. Боковое сечение см. лист 43, деталь 59!
3. Слив из оцинкованной кровельной стали завести в паз коробки на суриковой замазке.

ГИПРОДЕСПРОМ Москва	ГЛ. ИНЖ. ПРОЕКТА	РЕЗНИК	ПРОЕКТИРОВАЛ	ТЕЛЕЖКИНА	АРХ. N
	НАЧ. ОТДЕЛА	НЕЧАЕТИК	ИСПОЛНИЛ	ТЕЛЕЖКИНА	
	ГЛ. КОНСТРУКТОР	РОГАЧЕВ	ПРОВЕРИЛ	КУБРАКОВА	ЗАКАЗ
ОТДЕЛ ТИПОВОГО И ЭКСПЕРИМЕНТАЛЬНОГО ПРОЕКТИРОВАНИЯ	РУК. ГРУППЫ	КУБРАКОВА	КОПИРОВАЛ	БУВАЙЛО	N 706
					М 1:10

ТД	ДЕТАЛИ СТЕН И ПЕРЕГОРОДОК		СЕРИЯ 2.130-1
1971г.	УСТАНОВКА ОКОННОГО БЛОКА СО СПАРЕННЫМ ПЕРЕПЛЕТОМ ДЕТАЛИ 70', 71'	ВЫПУСК 14	ЛИСТ 52

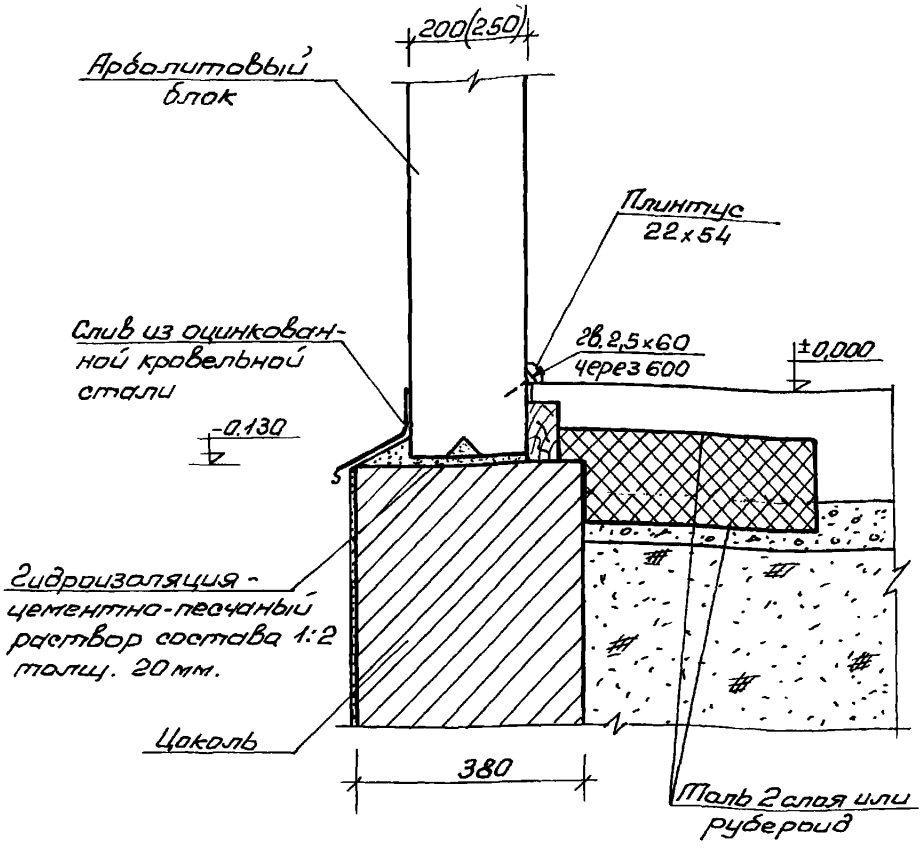

72

Примечания:

1. Стеновые блоки устанавливаются на выверенной поверхности.
2. Монтаж блоков наружных и внутренних стен выполняется на пластичном цементно-песчаном растворе „М-100".
3. Размеры в скобках даны для температуры наружного воздуха -40°.

ТД	ДЕТАЛИ СТЕН И ПЕРЕГОРОДОК	СЕРИЯ 2.130-1	
1971г	ДЕТАЛИ НАРУЖНЫХ СТЕН 72	ВЫПУСК 14	ЛИСТ 53

ГИПРОЛЕСПРОМ Москва
ОТДЕЛ ТИПОВОГО И ЭКСПЕРИМЕНТАЛЬНОГО ПРОЕКТИРОВАНИЯ
ГЛ. ИНЖ. ПРОЕКТА | НАЧ. ОТДЕЛА | ГЛ. КОНСТРУКТОР | РУК. ГРУППЫ
РЕЗНИК | НЕЧИСТИК | ГОРЧАКОВ | КУБРАКОВА
ПРОЕКТИРОВАЛ | ИСПОЛНИЛ | ПРОВЕРИЛ | КОПИРОВАЛ
ТЕЛЕЖКИНА | ТЕЛЕЖКИНА | КУБРАКОВА | БУВАЙЛО
АРХ. N | ЗАКАЗ | N 706 | М 1:10

11818 66

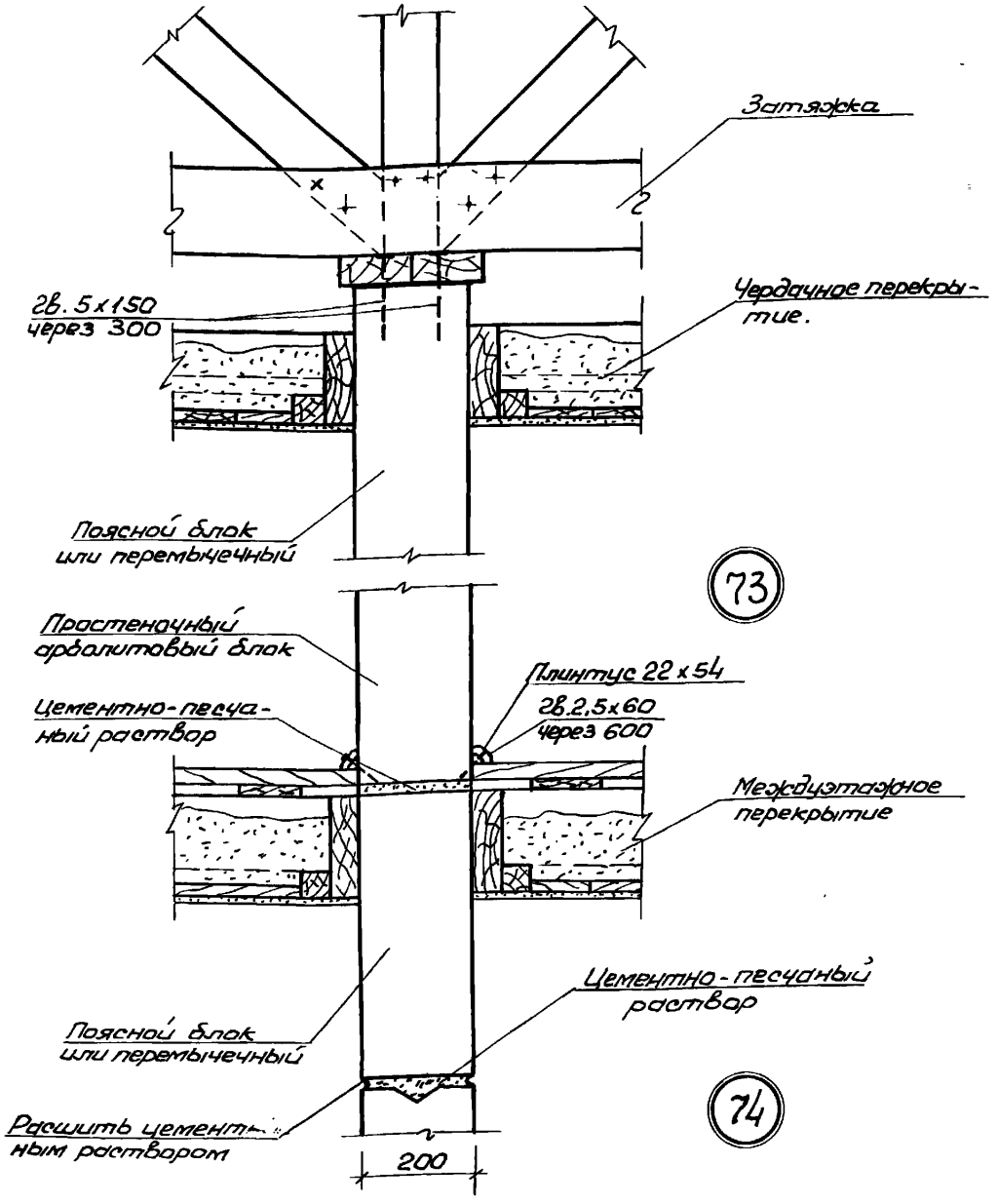

ГИПРОЛЕСПРОМ Москва	ТД	ДЕТАЛИ СТЕН И ПЕРЕГОРОДОК		СЕРИЯ 2.130-1	
	1971г	ДЕТАЛИ ВНУТРЕННИХ СТЕН 73,74.		Выпуск 14	Лист 54

ГЛ. ИНЖ. ПРОЕКТА Резник
НАЧ. ОТДЕЛА Нечитик
ГЛ. КОНСТРУКТОР Сарчаков
РУК. ГРУППЫ Кубракова
ПРОЕКТИРОВАЛ Тараева
Тараева
ПРОВЕРИЛ Тележкина
КОПИРОВАЛ Бувайло
АРХ. №
ЗАКАЗ № 706
М 1:10
ОТДЕЛ ТИПОВОГО И ЭКСПЕРИМЕНТАЛЬНОГО ПРОЕКТИРОВАНИЯ

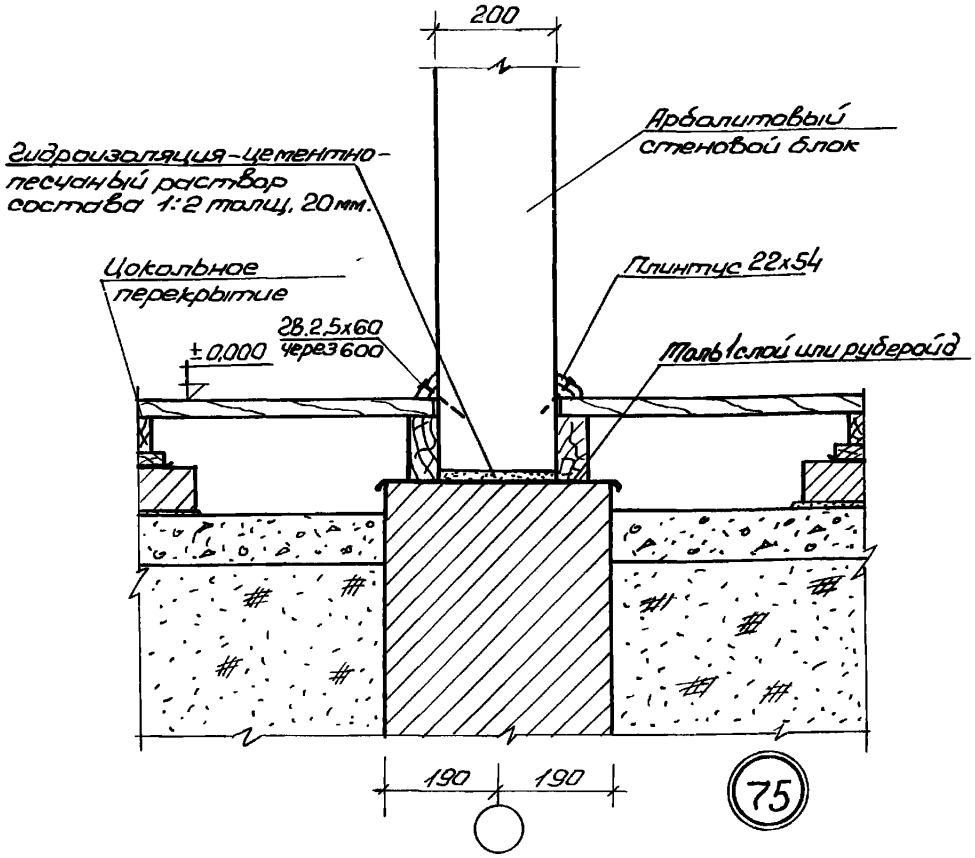

Примечания:

1. Стеновые блоки устанавливаются на выверенной поверхности.
2. Монтаж блоков выполняется на пластичном цементно-песчаном растворе марки „М-100".

ТД	ДЕТАЛИ СТЕН И ПЕРЕГОРОДОК	СЕРИЯ 2.130-1	
1971 г.	ДЕТАЛИ ВНУТРЕННИХ СТЕН 75	ВЫПУСК 14	ЛИСТ 55

ГИПРОЛЕСПРОМ Москва
ОТДЕЛ ТИПОВОГО И ЭКСПЕРИМЕНТАЛЬНОГО ПРОЕКТИРОВАНИЯ

ГЛ. ИНЖ. ПРОЕКТА	РЕЗНИК	ПРОЕКТИРОВАЛ	ТАРАЕВА	АРХ. N	
НАЧ. ОТДЕЛА	НЕЧИСТИК	ИСПОЛНИЛ	ТАРАЕВА		
ГЛ. КОНСТРУКТОР	ГОРЧАКОВ	ПРОВЕРИЛ	ТЕЛЕЖКИНА	ЗАКАЗ	
РУК. ГРУППЫ	КУБРАКОВА	КОПИРОВАЛ	БУВАЙЛО	N 706	
				М 1:10	

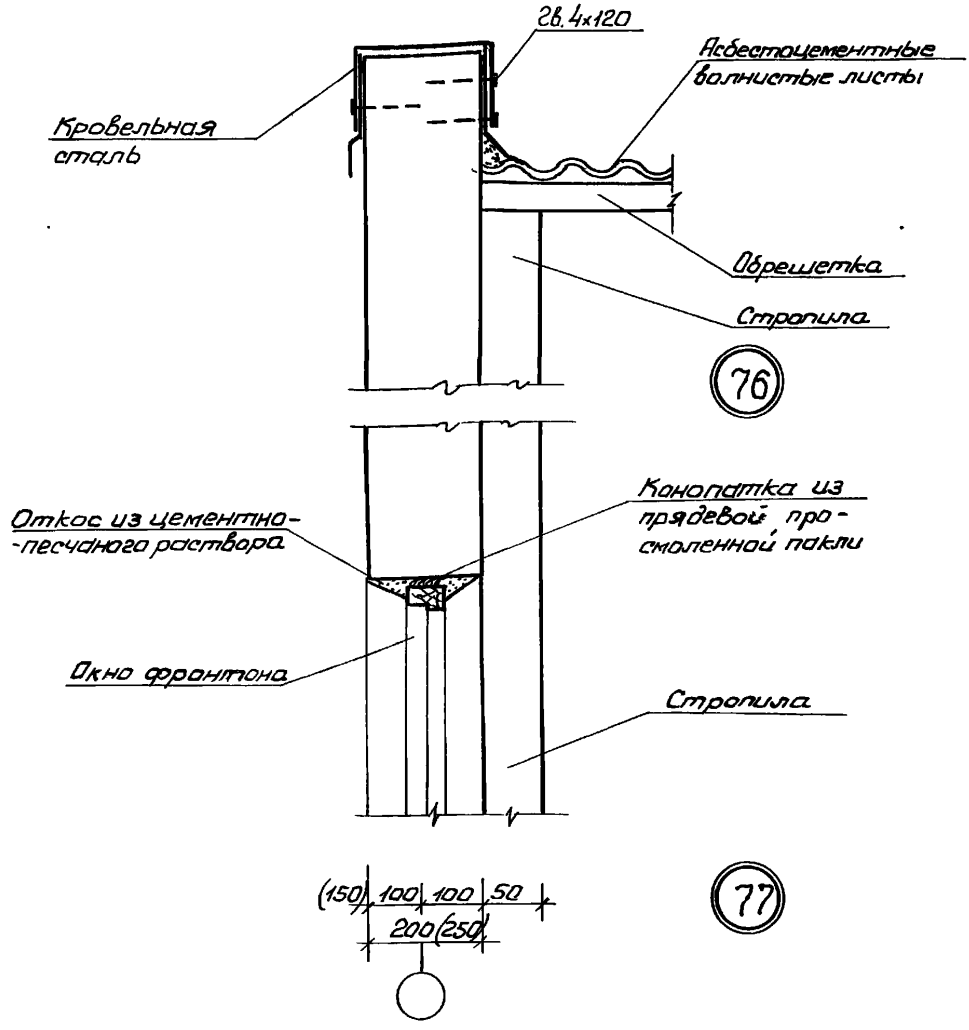

Примечания:

1. Оконные коробки до установки в проем обернуть толем.
2. Зазоры между блокам и коробкой проконопачиваются паклей
3. Размеры в скобках даны для температуры наружного воздуха -40°.

ТА	ДЕТАЛИ СТЕН И ПЕРЕГОРОДОК	СЕРИЯ 2.130-1	
1971г	ДЕТАЛИ НАРУЖНЫХ СТЕН 76,77	ВЫПУСК 14	ЛИСТ 56

ГИПРОЛЕСПРОМ Москва
ОТДЕЛ ТИПОВОГО ЭКСПЕРИМЕНТАЛЬНОГО ПРОЕКТИРОВАНИЯ
ГЛ. ИНЖ. ПРОЕКТА РЕЗНИК
НАЧ. ОТДЕЛА НЕЧИСТИК
ГЛ. КОНСТРУКТОР ГОРЧАКОВ
РУК. ГРУППЫ КУБРАКОВА
ПРОЕКТИРОВАЛ ТЕЛЕЖКИНА
ИСПОЛНИЛ ТЕЛЕЖКИНА
ПРОВЕРИЛ КУБРАКОВА
КОПИРОВАЛ БУВАЙЛО
АРХ. N
ЗАКАЗ N706
М 1:10

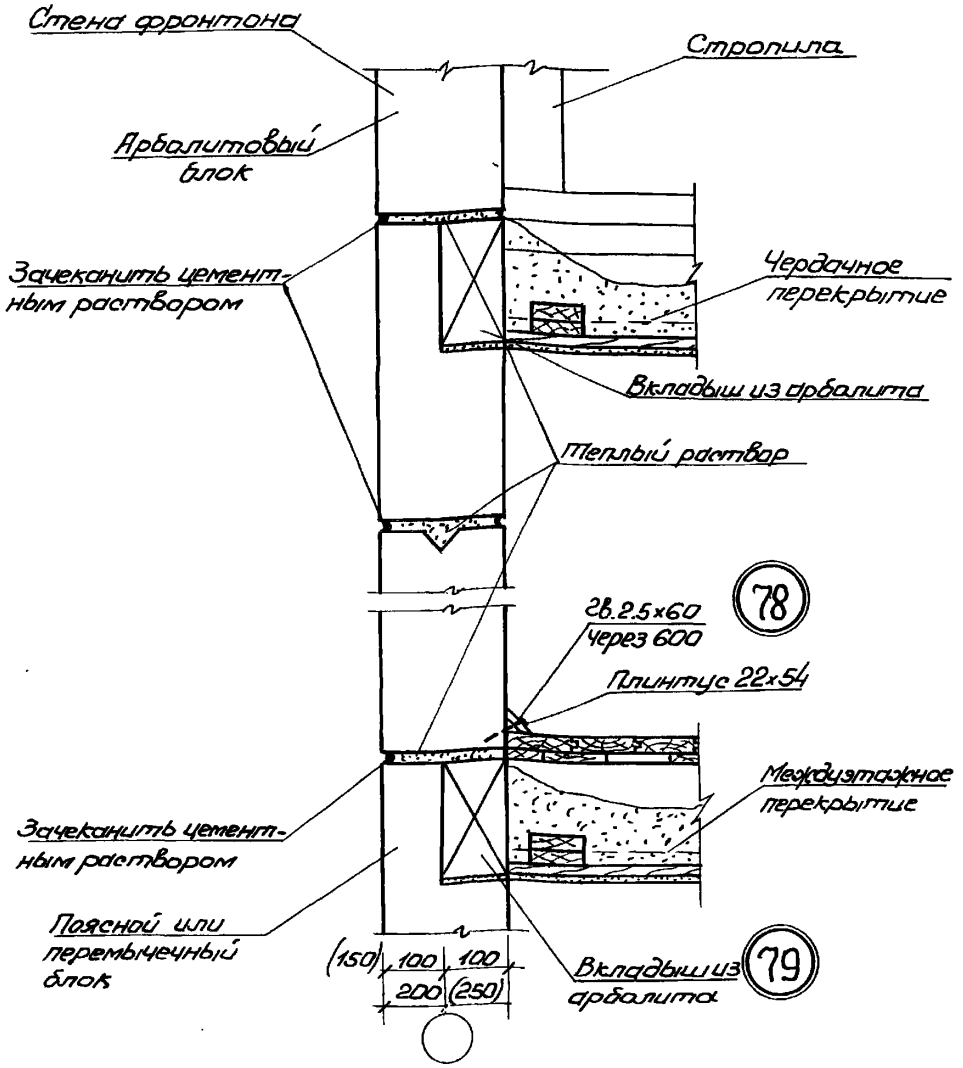

Примечания:

1. Толщина швов между блоками должна составлять 10-20 мм.
2. Монтаж блоков выполняется на теплом растворе состава 1:3; снаружи швы зачеканиваются цементным раствором, изнутри расшиваются цементным раствором.
3. Размеры в скобках даны для температуры наружного воздуха -40°.

ТД	ДЕТАЛИ СТЕН И ПЕРЕГОРОДОК	СЕРИЯ 2.130-1	
1971г	ДЕТАЛИ НАРУЖНЫХ СТЕН 78, 79	ВЫПУСК 14	ЛИСТ 57

ГИПРОЛЕСПРОМ Москва
ОТДЕЛ ТИПОВОГО И ЭКСПЕРИМЕНТАЛЬНОГО ПРОЕКТИРОВАНИЯ
ГЛ. ИНЖ. ПРОЕКТА РЕЗНИК
НАЧ. ОТДЕЛА НЕЧИСТИК
ГЛ. КОНСТРУКТОР ГОРЧАКОВ
РУК. ГРУППЫ КУБРАКОВА
ПРОЕКТИРОВАЛ ТЕЛЕЖКИНА
ИСПОЛНИЛ ТЕЛЕЖКИНА
ПРОВЕРИЛ КУБРАКОВА
КОПИРОВАЛ БУВАЙЛО
АРХ. N
ЗАКАЗ № 706
М 1:10

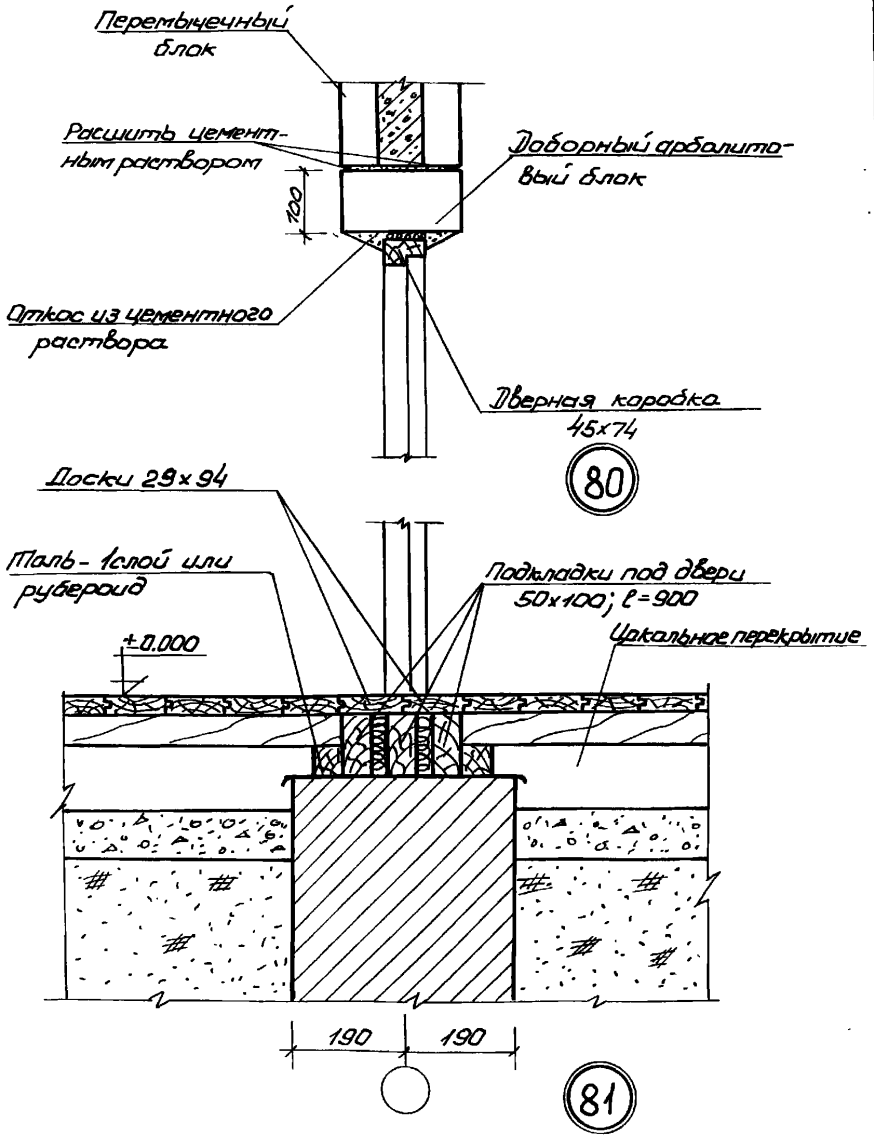

Примечания:

1. Дверные блоки внутренние приняты по ГОСТ6629-64.
2. Зазоры между коробкой и блоком проконопачиваются паклей.
3. Боковое сечение см. лист 45, деталь 61.
4. Доборный арболитовый блок устанавливается над дверным проемом.

ТА	ДЕТАЛИ СТЕН И ПЕРЕГОРОДОК	СЕРИЯ 2.130-1	
1971г	УСТАНОВКА ДВЕРНЫХ БЛОКОВ ВО ВНУТРЕННИХ СТЕНАХ. ДЕТАЛИ 80, 81	ВЫПУСК 14	ЛИСТ 58

ГИПРОЛЕСПРОМ Москва
ОТДЕЛ ТИПОВОГО И ЭКСПЕРИМЕНТАЛЬНОГО ПРОЕКТИРОВАНИЯ
ГЛ. ИНЖ. ПРОЕКТА РЕЗНИК
НАЧ. ОТДЕЛА НЕЧИСТИК
ГЛ. КОНСТРУКТОР ГОРЧАКОВ
РУК. ГРУППЫ КУБРАКОВА
ПРОЕКТИРОВАЛ ТАРАЕВА
ИСПОЛНИЛ ТАРАЕВА
ПРОВЕРИЛ ТЕЛЕЖКИНА
КОПИРОВАЛ БУВАЙЛО
АРХ. N
ЗАКАЗ N 706
М 1:10

Фрагмент фасада

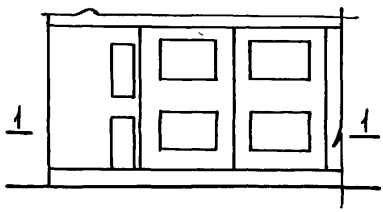

Фрагмент плана

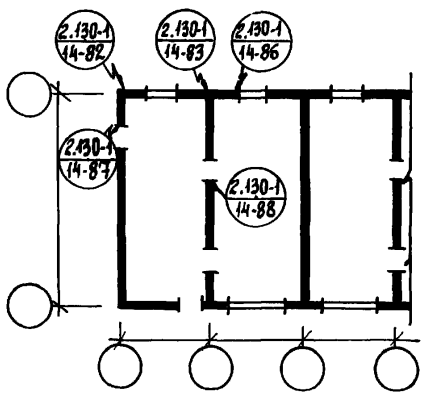

1-1

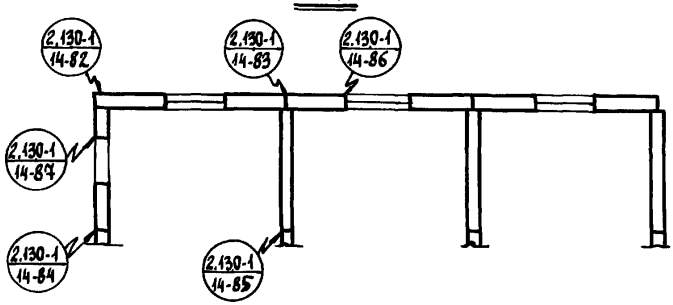

ГИПРОЛЕСПРОМ Москва	Гл.инж.пр-та	Резник	Подпись	Проектировал	Тележкина	Подпись	Арх.№
	Нач.отдела	Нечистик	—"—	Исполнил	Тележкина	—"—	
	Гл.конструк.	Горчаков	—"—	Проверил	Кубракова	—"—	Заказ N 706
Отдел типового и экспериментального проектирования	Рук.группы	Кубракова	—"—	Копировал	Аукина	—"—	

ТД	Детали стен и перегородок		Серия 2.130-1
1971г	Монтажные схемы Маркировочный план узлов	Выпуск 14	Лист 59

Поперечный разрез

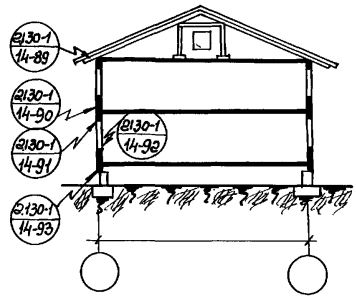

Продольный разрез

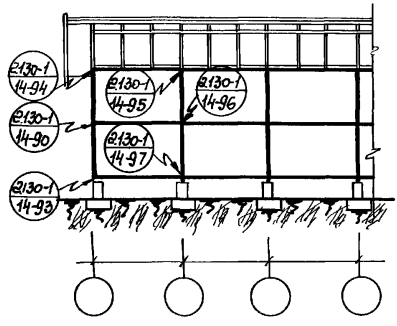

ТД	ДЕТАЛИ СТЕН И ПЕРЕГОРОДОК	СЕРИЯ 2.130-1	
1971 г.	РАЗРЕЗЫ ПОПЕРЕЧНЫЙ И ПРОДОЛЬНЫЙ МАРКИРОВОЧНЫЕ СХЕМЫ УЗЛОВ	ВЫПУСК 14	ЛИСТ 60

ГИПРОЛЕСПРОМ
Москва
Отдел типового и экспериментального проектир.

Гл. инж. пр-та Резник
Нач. отдела Нечистик
Гл. конструк. Горчаков
Рук. группы Кубракова

Проектировал Тележкина
Исполнил Тележкина
Проверил
Копировал Дикина

Арх. №
Заказ N 706

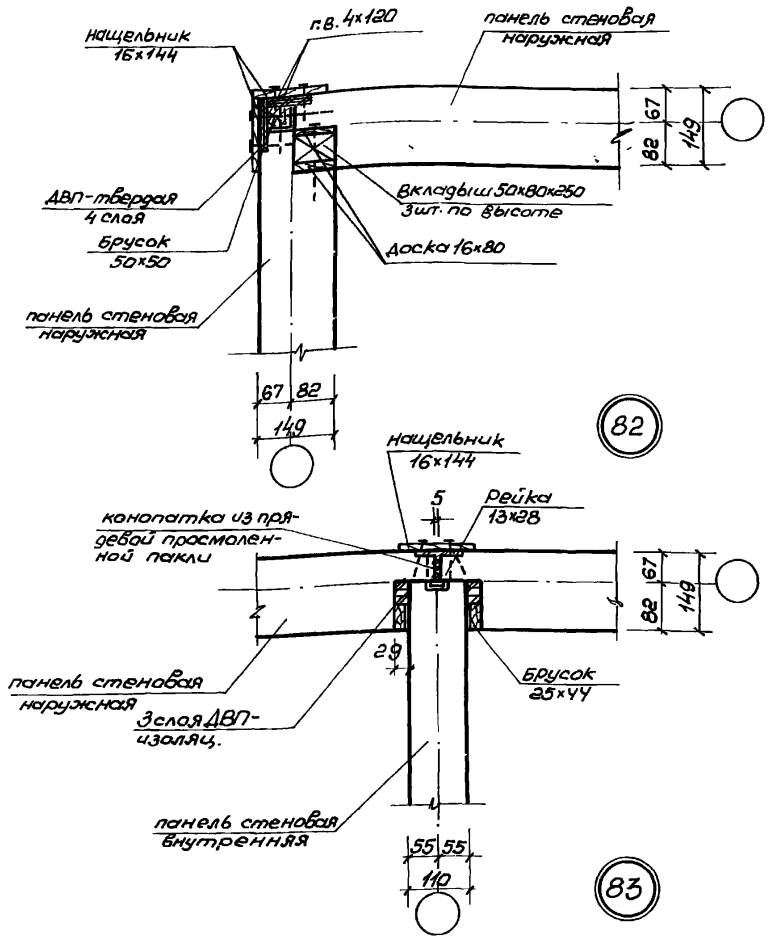

Примечание:

1. Детали 82, 83 - для температуры наружного воздуха -40°.

ГИПРОСПЕЦСТРОМ Москва			
Отдел типового и экспериментального проектир.	ТД	ДЕТАЛИ СТЕН И ПЕРЕГОРОДОК	СЕРИЯ 2.130-1
	1971 г.	СТЫКИ НАРУЖНЫХ И ВНУТРЕННИХ СТЕН Деталь 82.83	ВЫПУСК 14 / ЛИСТ 61

Гл. инж. пр-та	Резник			Инв. №	
Нач. отдела	Нечистик				
Гл. конструк.	Горушков			Заказ № 706	
Рук. группы	Кудракова				
				М 1:10	
Проектировал	Тележкина				
Сдал	Тележкина				
Проверил					
Копировал	Дикина				

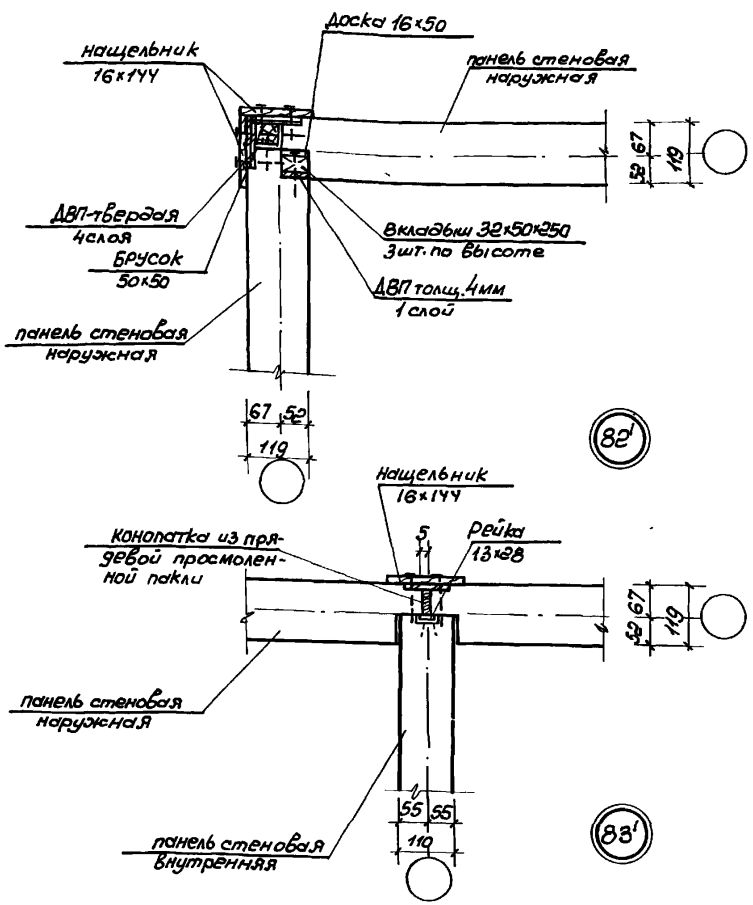

Примечание:

1. Детали 82', 83' для температуры наружного воздуха -30°.

ТД	ДЕТАЛИ СТЕН И ПЕРЕГОРОДОК	СЕРИЯ 2130-1	
1971г	СТЫКИ НАРУЖНЫХ И ВНУТРЕННИХ СТЕН ДЕТАЛИ 82, 83'	ВЫПУСК 14	ЛИСТ 62

ГИПРОЛЕСПРОМ Москва
Отдел типового и экспериментального проектиров.

Гл. инж. пр-та	Резник		Проектиров.	Тележкина	Арх. №
Нач. отдела	Нечистик		Исполнил	Любимов	
Гл. констр.	Горчаков		Проверил	Кубракова	Заказ N 706
Рук. группы	Кубракова		Копировал	Дикина	М 1:10

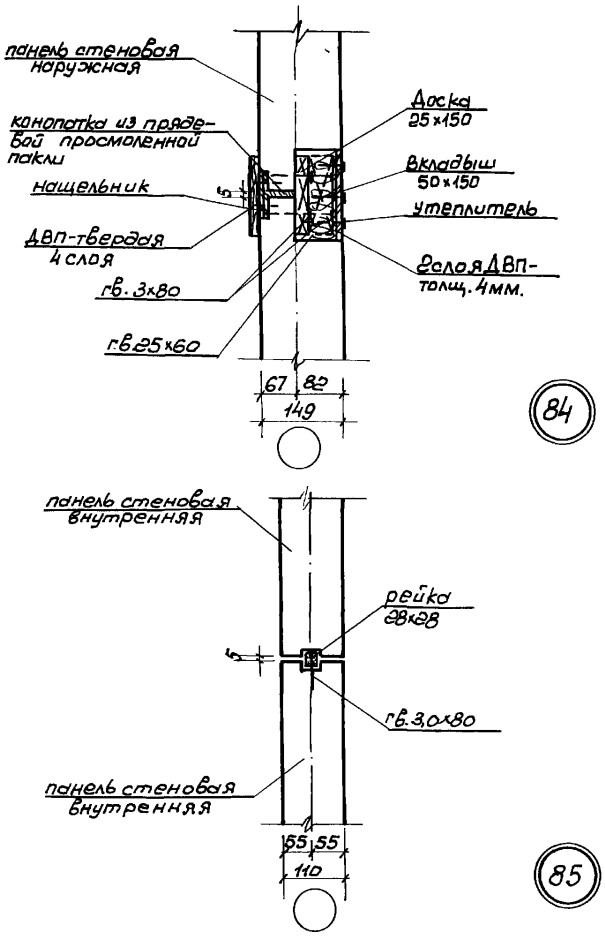

ГИПРОЛЕСПРОМ Москва	Гл. инж. пр-та	Резник		Проектировал	Тележкина
	Нач. отдела	Неучастник		Исполнил	Тележкина
	Гл. конструк.	Горчаков		Проверил	
Отдел типового и экспериментального проектир.	Рук. группы	Кубраковы		Копировал	Дикина

Арх. № — Заказ N 706 — М 1:10

ТД	ДЕТАЛИ СТЕН И ПЕРЕГОРОДОК		СЕРИЯ 2.130-1
1971г	РЯДОВЫЕ СТЫКИ НАРУЖНЫХ И ВНУТРЕННИХ СТЕН. ДЕТАЛИ 84, 85	ВЫПУСК 14	ЛИСТ 63

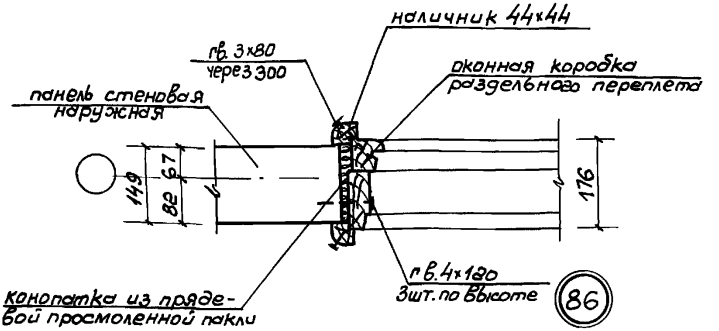

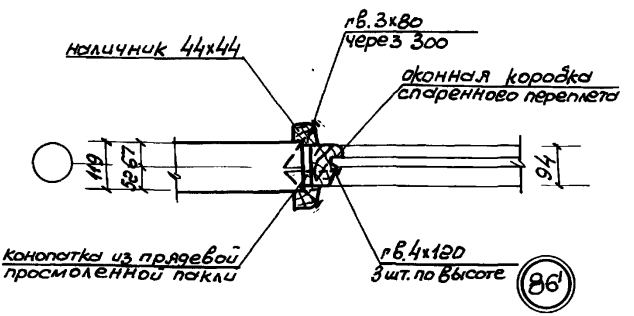

Примечания:

1. Оконные блоки приняты по ГОСТ 11214-65.
2. Оконные коробки до установки в проем обернуть толем.
3. Зазоры между коробкой и стеной проконопачиваются паклей.
4. Сечения поверху и понизу см. листы 68, 69, детали 91, 92, 91', 92'.

ГИПРОЛЕСПРОМ Москва. Отдел типового и экспериментального проектир.	Гл. инж. пр-ты	Резник	
	Нач. отдела	Нечипурук	
	Гл. конструк.	Горячков	
	Рук. группы	Кудрякова	
	Проектировал	Тележкина	
	Исполнил	Тележкина	
	Проверил		
	Копировал	Дикина	
	Арх. №	Заказ N 706	М 1:10

ТД	ДЕТАЛИ СТЕН И ПЕРЕГОРОДОК		СЕРИЯ 2.130-1
1971г	УСТАНОВКА ОКОННОГО БЛОКА В ПАНЕЛЯХ С РАЗДЕЛЬНЫМ И СПАРЕННЫМ ПЕРЕПЛЕТАМИ/ ДЕТАЛИ 86, 86'	ВЫПУСК 14	ЛИСТ 64

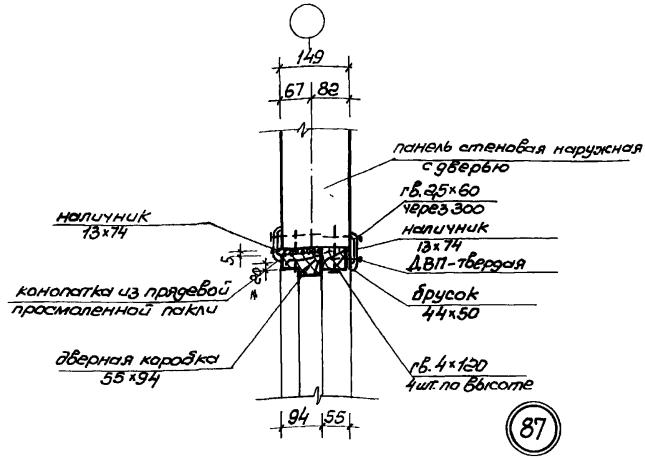

87

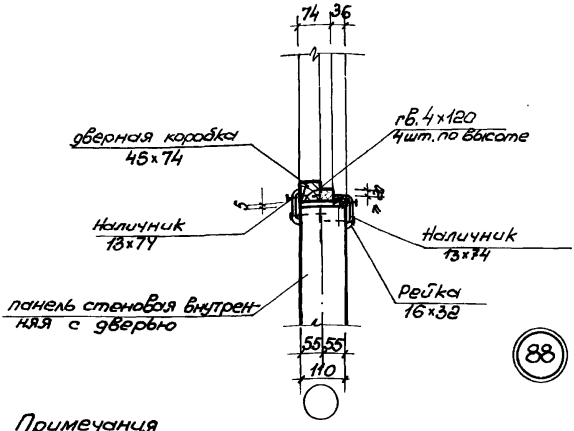

88

Примечания

1. Дверные блоки наружные приняты по МРТУ-20-6-65.
2. Дверные блоки внутренние приняты по ГОСТ 6629-64.
3. Дверные коробки наружные до установки в проем обернуть толем.
4. Зазоры между коробкой и стеной проконопачиваются паклей.
5. Сечения поверху и понизу см. листы 74, 76.

ТД	ДЕТАЛИ СТЕН И ПЕРЕГОРОДОК	СЕРИЯ 2130-1	
1971г	УСТАНОВКА ДВЕРНЫХ БЛОКОВ В НАРУЖНЫХ И ВНУТРЕННИХ СТЕНОВЫХ ПАНЕЛЯХ. ДЕТАЛИ 87, 88.	ВЫПУСК 14	ЛИСТ 65

ГИПРОЛЕСПРОМ Москва

Отдел типового и экспериментального проектир.

Гл. инж. пр-та Резник
Нач. отдела Нечистик
Гл. конструкт. Горчаков
Рук. группы Кубракова

Проектировал Тележкина
Исполнил Тележкина
Проверил
Копировал Дикина

Арх. №
Заказ N 706
М1:10

11818 78

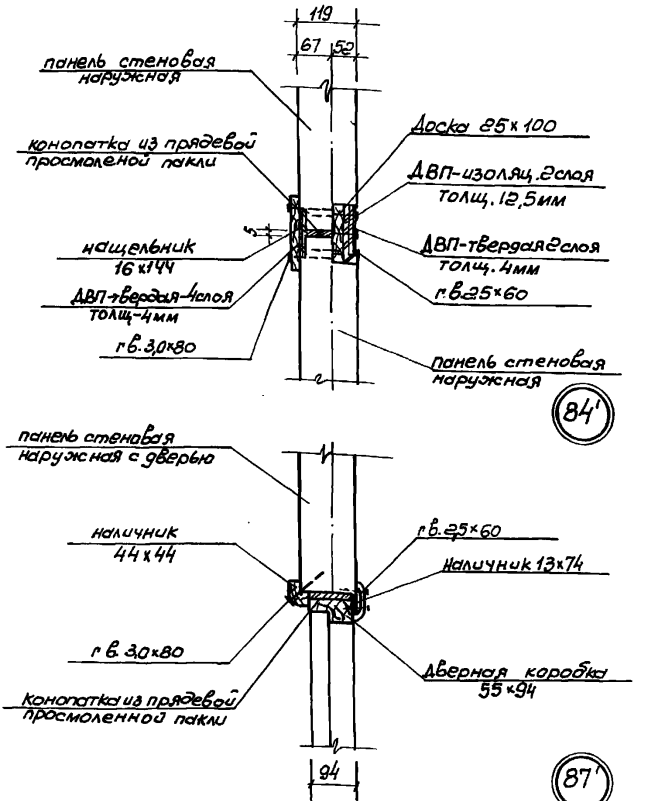

Примечания:

1. Детали 84', 87' - для температуры наружного воздуха -30°.
2. пп. 1,3,4 примечания см. лист 65.
3. Сечения поверху и понизу см. лист 75.

Т.А.	ДЕТАЛИ СТЕН И ПЕРЕГОРОДОК	СЕРИЯ 2130-1	
1971г	РЯДОВОЙ СТЫК НАРУЖНЫХ СТЕН И УСТАНОВКА ДВЕРНОГО БЛОКА В ПАНЕЛЯХ /НАРУЖНЫХ/ ДЕТАЛИ 84', 87'	ВЫПУСК 14	ЛИСТ 66

ГИПРОЛЕСПРОМ Москва
Отдел типового и экспериментального проектирования

Гл. инж. пр-та Резник
Нач. отдела Нечистик
Гл. конструкт. Горчаков
Рук. группы Кудракова

Проектировал Тележкина
Исполнил Любимов
Проверил Кудракова
Копировал Дикина

Арх. № Заказ № 706 М 1:10

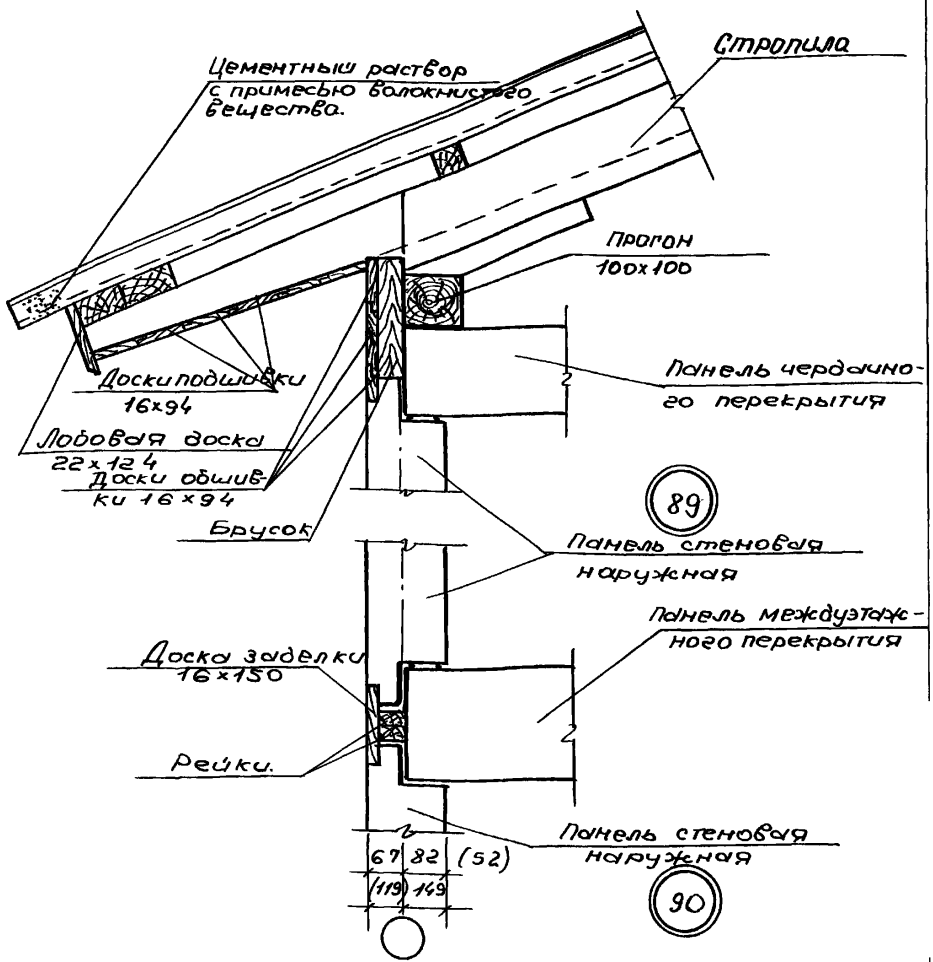

Примечание:

1. Размеры в скобках даны для температуры наружного воздуха -30°.

ТА	Детали стен и перегородок	Серия 2.130-1	
1971г.	Детали наружных стен 89 90.	Выпуск 14	Лист 67

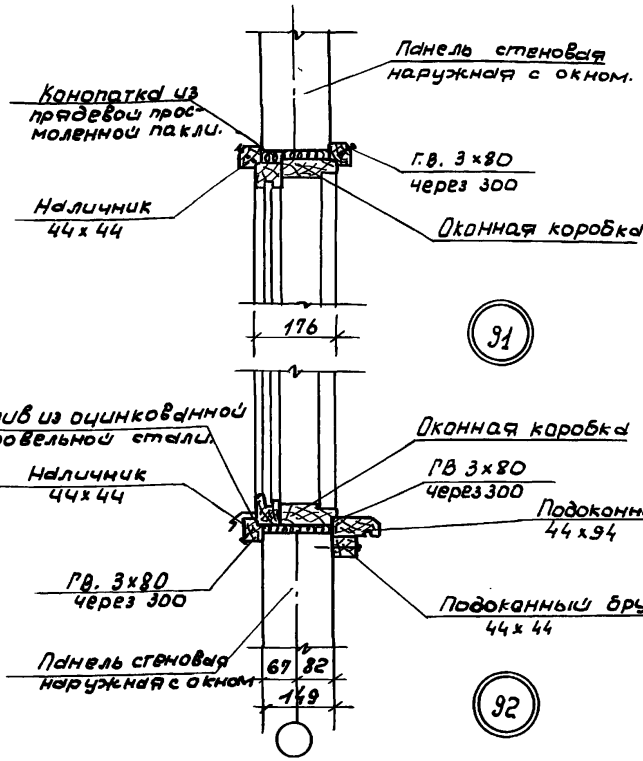

Примечания:

1. п.п. 1,2,3 примечания см. лист 64.
2. Боковое сечение см. лист 64, деталь 86.
3. Слив из оцинкованной кровельной стали завести в паз. коробки на суриковой замазке.

ТД	Детали стен и перегородок.	Серия 2.130-1	
1991г.	Установка оконного блока в панелях с раздельным перемычком Детали 91, 92.	Выпуск 14	Лист 68

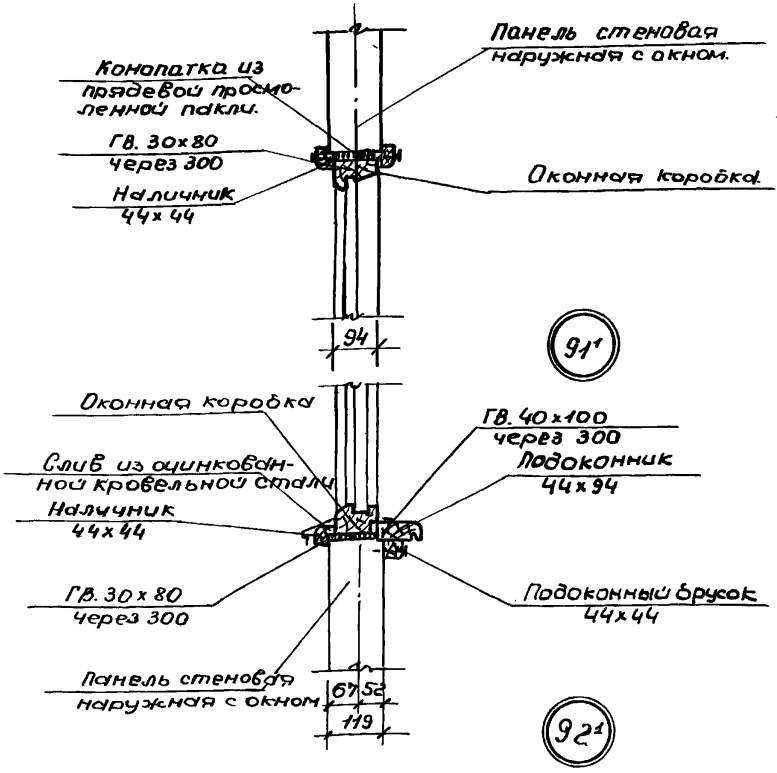

Примечания:

1. П.п. 1, 2, 3 примечания см. лист 64.
2. Боковое сечение см. лист 64 деталь 86!
3. Слив из оцинкованной кровельной стали заделать в паз коробки на суриковой замазке.

ТА.	Детали стен и перегородок	Серия 2.130-1	
1971 г.	Установка оконного блока в панелях со спаренным переплетом. Детали 21.92.	Выпуск 14	Лист 69

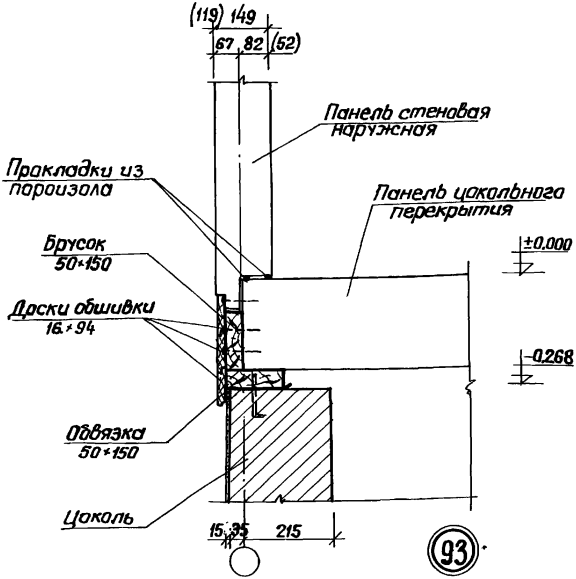

Примечания:

1. Стеновые панели устанавливаются на панели цокольного перекрытия.
2. Размеры в скобках даны для температуры наружного воздуха -30°.

ГИПРОПЕДПРОМ г. Москва.	ТА	ДЕТАЛИ СТЕН И ПЕРЕГОРОДОК	СЕРИЯ 2.130-1
Отдел типового и экспериментального проектирования	1971 г.	ДЕТАЛЬ НАРУЖНЫХ СТЕН 93	Выпуск 14 / Лист 70

Гл. инж. пр-та Разник; Нач. отдела Нечистик; Гл. конструк. Горчаков; Рук. группы Кубракова; Проектировал Тележкина; Исполнил Тележкина; Проверил; Копировал Бизяева; Арх. №: Заказ N 706; М1:10

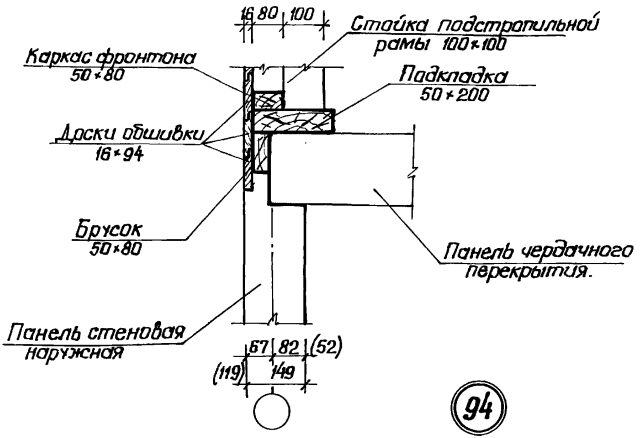

Примечание.

1. Размеры в скобках даны для температуры наружного воздуха – 30°.

ГИПРОДЕСПРОМ г. Москва.
Отдел типового и экспериментального проектирования

Гл. инж. пр-та	Резник		Арх. №
Нач. отдела	Кечистик		Заказ N 706
Гл. конструк.	Горчаков		
Рук. группы	Кубракова		М 1:10
Проектировал	Тележкина		
Исполнил	Тележкина		
Проверил			
Копировал	Бизяева		

ТД | ДЕТАЛИ СТЕН И ПЕРЕГОРОДОК | СЕРИЯ 2130-1
1971г | ДЕТАЛИ НАРУЖНЫХ СТЕН 94 | ВЫПУСК 14 | ЛИСТ 71

11818

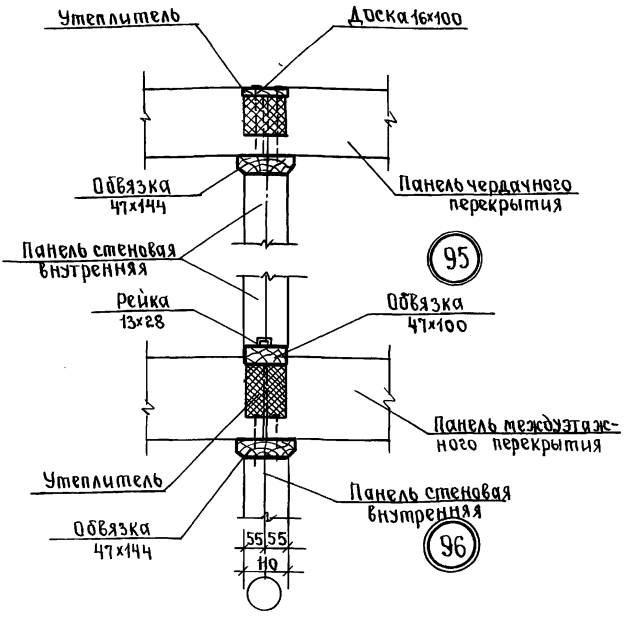

ГИПРОЛЕСПРОМ г. Москва.	гл. инж. по-та	Резник	подп.	Проектировал	Тележкина	подп.	Арх. №
	Нач. отдела	Нечистик	"	Исполнил	Тележкина	"	Заказ № 706
	гл. конструкт.	Горчаков	"	Проверил		"	
	рук. группы	Кубракова	"	Копировал.	Бизяева.		М1:10
Отдел типового и экспериментального проектирования.							

ТД	Детали стен и перегородок.	Серия 2.130-1	
1971г	Детали внутренних стен 95,96.	Выпуск 14	Лист 72

Пров. Танковец 23-II-82г

11818 85

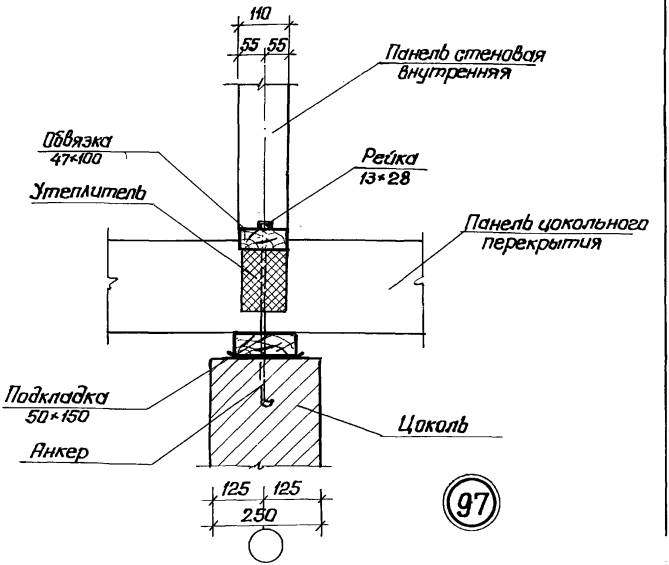

ГИПРОЛЕСПРОМ г. МОСКВА	Гл. инж. пр-та	Резник	Проектировал Тележкина
	Нач. отдела	Нечистик	Исполнил Тележкина
	Гл. конструкт.	Горчаков	Проверил
	Рук. группы	Кубракова	Копировал Бизяева

Отдел типового и экспериментального проектирования.

Арх. N

Заказ N 706

М1:10

ТД	ДЕТАЛИ СТЕН И ПЕРЕГОРОДОК	СЕРИЯ 2.130-1	
1971г	ДЕТАЛЬ ВНУТРЕННИХ СТЕН 97	ВЫПУСК 14	ЛИСТ 73

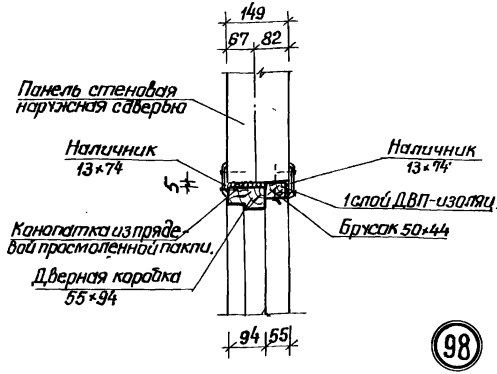

98

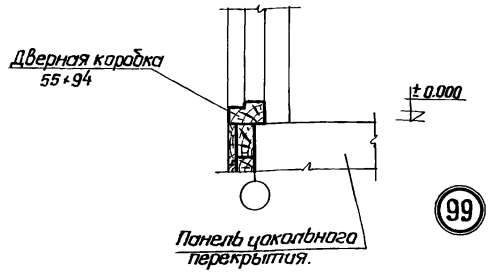

99

Примечания:

1. Дверные блоки наружные приняты по МРТУ-20-6-65.
2. Дверные коробки наружные до установки в проем обернуть толем.
3. Зазоры между коробкой и стеной проконопачиваются паклей.
4. Боковое сечение см. лист 65, деталь 87.

ТА	ДЕТАЛИ СТЕН И ПЕРЕГОРОДОК	СЕРИЯ 2.130-1	
1971г	УСТАНОВКА ДВЕРНОГО БЛОКА В ПАНЕЛЯХ НАРУЖНЫХ. ДЕТАЛИ 98, 99	ВЫПУСК 14	ЛИСТ 74

ГИПРОЛЕСПРОМ г. МОСКВА

Отдел типового и экспериментального проектирован.

Гл. инж. пр-та	Резник	Проектирован	Тележкина
Нач. отдела	Нечистик	Исполнил	Тележкина
Гл. конструк.	Горчаков	Проверил	
Рук. группы	Кубракова	Копировал	Бизяева

Арх. №

Заказ N 706

М1:10

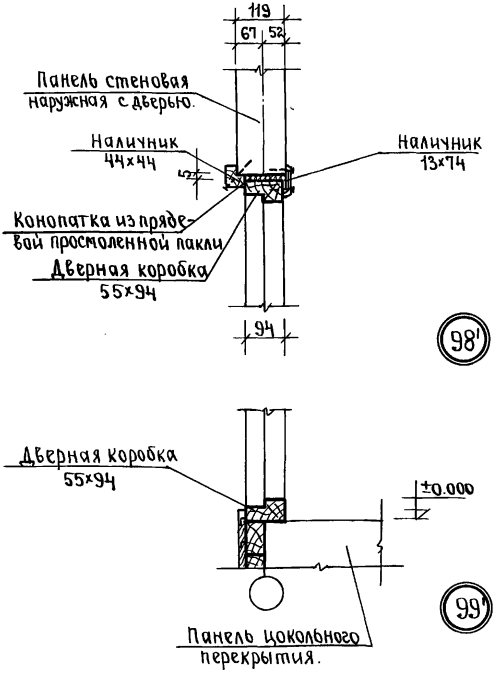

Примечания:

1. Дверные блоки наружные приняты по МРТУ-20-6-65.
2. Дверные коробки наружные до установки в проем обернуть толем.
3. Зазоры между коробкой и стеной проконопачиваются паклей.
4. Боковое сечение см. лист 66 деталь 87'.
5. Детали 98',99'- для температуры наружного воздуха -30°

| | | |

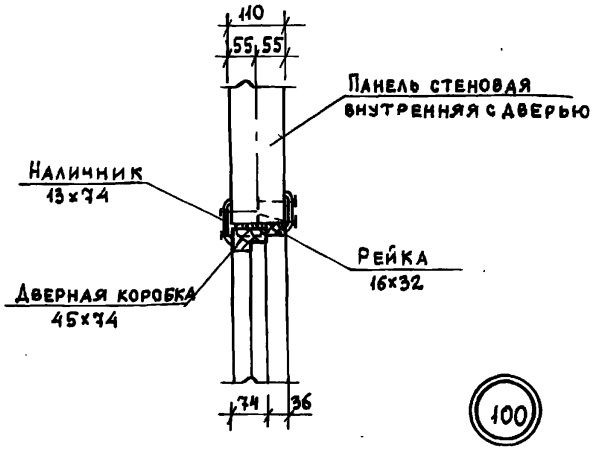

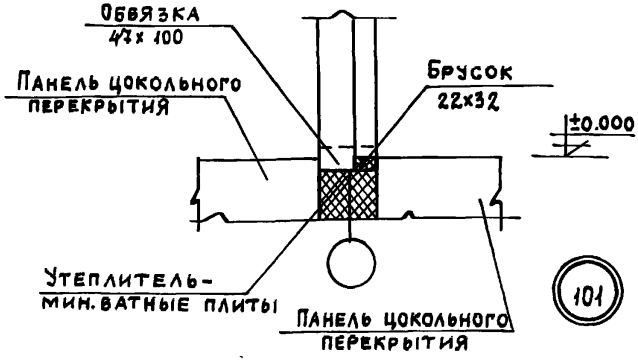

Примечания:

1. Дверные блоки внутренние приняты по ГОСТ 6629-64.
2. Обвязка 47×100 в местах установки панелей с дверью вырезается на ширину дверного блока.
3. Боковое сечение см. лист 65 деталь 88.

Арх. №	Подпись	Тележкина	Проектировал
Заказ № 706	—"—	Тележкина	Исполнил
М 1:10	—"—		Проверил
		Бизяева	Копировал

Подпись	Резник	Гл. инж. пр-та	Гипролеспром г. Москва
—"—	Нечистик	Нач. отдела	
—"—	Горчаков	Гл. конструкт.	Отдел тип... тального проектирования
—"—	Кубракова	Рук. группы	

ТД	Детали стен и перегородок	Серия 2.130-1	
1971г.	Установка дверного блока в панелях внутренних. Детали 100, 101	Выпуск 14	Лист 76

gost.e-ecolog.ru