ТИПОВЫЕ КОНСТРУКЦИИ, ИЗДЕЛИЯ И УЗЛЫ ЗДАНИЙ И СООРУЖЕНИЙ

# СЕРИЯ 1.831.9 - 3

# ПЕРЕГОРОДКИ ПАНЕЛЬНЫХ ЗДАНИЙ СЕЛЬСКОХОЗЯЙСТВЕННЫХ ПРЕДПРИЯТИЙ

## ВЫПУСК 2

ПАНЕЛИ НА ДЕРЕВЯННОМ КАРКАСЕ И ОБШИВКАМИ ИЗ АСБЕСТОЦЕМЕНТНЫХ ЛИСТОВ, ЦЕМЕНТНОСТРУЖЕЧНЫХ И ДРЕВЕСНОВОЛОКНИСТЫХ ПЛИТ. ТЕХНИЧЕСКИЕ УСЛОВИЯ. РАБОЧИЕ ЧЕРТЕЖИ.

25210 - 03
ЦЕНА 15-05

Отпускная цена
на момент реализации
указана в счет-накладной

gost.e-ecolog.ru

**АПП ЦИТП**

**Москва, А-445, Смольная ул., 22**

Сдано в печать 1 1992 года

Заказ № 1145 Тираж 2100 экз.

ТИПОВЫЕ КОНСТРУКЦИИ, ИЗДЕЛИЯ И УЗЛЫ ЗДАНИЙ И СООРУЖЕНИЙ

# СЕРИЯ 1.831.9 - 3

# ПЕРЕГОРОДКИ ПАНЕЛЬНЫХ ЗДАНИЙ СЕЛЬСКОХОЗЯЙСТВЕННЫХ ПРЕДПРИЯТИЙ

## ВЫПУСК 2

**ПАНЕЛИ** НА ДЕРЕВЯННОМ КАРКАСЕ И ОБШИВКАМИ **ИЗ АСБЕСТОЦЕМЕНТНЫХ** ЛИСТОВ, ЦЕМЕНТНОСТРУЖЕЧНЫХ И ДРЕВЕСНОВОЛОКНИСТЫХ ПЛИТ. **ТЕХНИЧЕСКИЕ** УСЛОВИЯ. РАБОЧИЕ ЧЕРТЕЖИ


ГИПРОНИСЕЛЬХОЗ

Главный инженер В.А.Черноярров
Начальник отд. И.Н.Котов
Гл. специалист И.В.Рабинович



Утверждены Главпроектом Госстроя СССР письмо от 16.05.91 № 5/6-137.
Введены в действие Гипронисельхозом с 15.03.92 приказ от 17.05.91 № 92-П



© АПП ЦИТП, 1991

| Обозначение документа | Наименование | Стр. |
|---|---|---|
| 1.831.9-3.2-ТУ | Технические условия | 5 |
| 1.831.9-3.2-1 | Панель 1ПГА30.6-Д... 1ПГА30.12-Д | 13 |
| 1.831.9-3.2-2 | Панель 1ПГА27.6-Д... 1ПГА27.12-Д | 14 |
| 1.831.9-3.2-3 | Панель 1ПГА22.6-Д... 1ПГА22.12-Д | 15 |
| 1.831.9-3.2-4 | Панель 2ПГА15.20-Д... 2ПГА15.27-Д | 16 |
| 1.831.9-3.2-5 | Панель 3ПГА30.10.5-Д | 17 |
| 1.831.9-3.2-6 | Панель 3ПГА15.14.5-Д; 3ПГА15.18-Д | 18 |
| 1.831.9-3.2-7 | Панель 4ПГА30.10-Д | 19 |
| 1.831.9-3.2-8 | Панель 1ПГЦ30.6-Д... 1ПГЦ30.12-Д | 20 |
| 1.831.9-3.2-9 | Панель 1ПГЦ27.6-Д... 1ПГЦ27.12-Д | 21 |
| 1.831.9-3.2-10 | Панель 1ПГЦ22.6-Д... 1ПГЦ22.12-Д | 22 |
| 1.831.9-3.2-11 | Панель 2ПГЦ15.20-Д... 2ПГЦ15.23-Д | 23 |
| 1.831.9-3.2-12 | Панель 2ПГЦ15.27-Д | 24 |
| 1.831.9-3.2-13 | Панель 3ПГЦ24.9-Д | 25 |
| 1.831.9-3.2-14 | Панель 3ПГЦ12.12-Д...3ПГЦ12.18-Д | 26 |
| 1.831.9-3.2-15 | Панель 4ПГЦ30.10-Д | 27 |
| 1.831.9-3.2-16 | Панель 4ПГЦ18.14.5-Д | 28 |
| 1.831.9-3.2-17 | Панель 4ПГЦ12.16.5-Д | 29 |
| 1.831.9-3.2-18 | Панель 1ПГД30.6-Д... 1ПГД30.12-Д | 30 |
| 1.831.9-3.2-19 | Панель 1ПГД27.6-Д... 1ПГД27.12-Д | 31 |
| 1.831.9-3.2-20 | Панель 1ПГД22.6-Д... 1ПГД22.12-Д | 32 |
| 1.831.9-3.2-21 | Панель 2ПГД15.20-Д... 2ПГД15.27-Д | 33 |
| 1.831.9-3.2-22 | Панель 3ПГД30.10.5-Д | 34 |
| 1.831.9-3.2-23 | Панель 3ПГД15.14.5-Д; 3ПГД15.18-Д | 35 |
| 1.831.9-3.2-24 | Панель 4ПГД30.10-Д | 36 |
| 1.831.9-3.2-25 | Каркас деревянный ДК1... ДК3 | 37 |


1.831.9-3.2

| | | | |
|---|---|---|---|
| Нач.отд. | Котов | | |
| Н.контр | Рабинович | | |
| Гл.спец | Рабинович | | |
| Инж. | Бирюкова | | |

Содержание

| Стадия | Лист | Листов |
|---|---|---|
| Р | 1 | 3 |

ГИПРОНИСЕЛЬХОЗ

| Обозначение документа | Наименование | Стр. |
|---|---|---|
| 1.831.9-3.2-26 | Каркас деревянный ДК4... ДК6 | 38 |
| 1.831.9-3.2-27 | Каркас деревянный ДК7... ДК9 | 39 |
| 1.831.9-3.2-28 | Каркас деревянный ДК10, ДК11 | 40 |
| 1.831.9-3.2-29 | Каркас деревянный ДК12... ДК14 | 41 |
| 1.831.9-3.2-30 | Каркас деревянный ДК15... ДК17 | 42 |
| 1.831.9-3.2-31 | Каркас деревянный ДК18, ДК19 | 43 |
| 1.831.9-3.2-32 | Каркас деревянный ДК20... ДК22 | 44 |
| 1.831.9-3.2-33 | Каркас деревянный ДК23... ДК25 | 45 |
| 1.831.9-3.2-34 | Каркас деревянный ДК26... ДК28 | 46 |
| 1.831.9-3.2-35 | Каркас деревянный ДК29, ДК30 | 47 |
| 1.831.9-3.2-36 | Каркас деревянный ДК31... ДК34 | 48 |
| 1.831.9-3.2-37 | Каркас деревянный ДК35 | 49 |
| 1.831.9-3.2-38 | Каркас деревянный ДК36 | 50 |
| 1.831.9-3.2-39 | Каркас деревянный ДК37 | 51 |
| 1.831.9-3.2-40 | Каркас деревянный ДК38... ДК40 | 52 |
| 1.831.9-3.2-41 | Каркас деревянный ДК41, ДК42 | 53 |
| 1.831.9-3.2-42 | Каркас деревянный ДК43 | 54 |
| 1.831.9-3.2-43 | Каркас деревянный ДК44 | 55 |
| 1.831.9-3.2-44 | Каркас деревянный ДК45 | 56 |
| 1.831.9-3.2-45 | Ребро РС1, РС2 | 57 |
| 1.831.9-3.2-46 | Ребро Р1... Р12 | 58 |
| 1.831.9-3.2-47 | Ребро Р13... Р19 | 59 |
| 1.831.9-3.2-48 | Ребро Р20... Р23 | 60 |
| 1.831.9-3.2-49 | Ребро Р24... Р29 | 61 |
| 1.831.9-3.2-50 | Ребро Р30... Р40 | 62 |
| 1.831.9-3.2-51 | Ребро Р41... Р47 | 63 |
| 1.831.9-3.2-52 | Ребро Р48... Р51 | 64 |
| 1.831.9-3.2-53 | Ребро Р52, Р53 | 65 |
| 1.831.9-3.2-54 | Обшивка ЛА1... ЛА5 | 66 |


Инв.№ подл. | Подпись и дата | Взам.инв.№

| Обозначение документа | Наименование | Стр. |
|---|---|---|
| 1.831.9-3.2-55 | Обшивка ЛА6... ЛА8 | 67 |
| 1.831.9-3.2-56 | Обшивка ЛА9... ЛА11 | 68 |
| 1.831.9-3.2-57 | Обшивка ЛА12... ЛА14 | 69 |
| 1.831.9-3.2-58 | Обшивка ЛА15 | 70 |
| 1.831.9-3.2-59 | Обшивка ЛА16, ЛА17 | 71 |
| 1.831.9-3.2-60 | Обшивка ЛА18, ЛА19 | 72 |
| 1.831.9-3.2-61 | Обшивка ЛА20, ЛА21 | 73 |
| 1.831.9-3.2-62 | Обшивка ЛА22 | 74 |
| 1.831.9-3.2-63 | Обшивка ЛЦ1... ЛЦ5 | 75 |
| 1.831.9-3.2-64 | Обшивка ЛЦ6... ЛЦ8 | 76 |
| 1.831.9-3.2-65 | Обшивка ЛЦ9... ЛЦ11 | 77 |
| 1.831.9-3.2-66 | Обшивка ЛЦ12... ЛЦ15 | 78 |
| 1.831.9-3.2-67 | Обшивка ЛЦ16, ЛЦ17 | 79 |
| 1.831.9-3.2-68 | Обшивка ЛЦ18, ЛЦ19 | 80 |
| 1.831.9-3.2-69 | Обшивка ЛЦ20, ЛЦ21 | 81 |
| 1.831.9-3.2-70 | Обшивка ЛЦ22, ЛЦ23 | 82 |
| 1.831.9-3.2-71 | Обшивка ЛЦ24, ЛЦ25 | 83 |
| 1.831.9-3.2-72 | Обшивка ЛЦ26 | 84 |
| 1.831.9-3.2-73 | Обшивка ЛЦ27 | 85 |
| 1.831.9-3.2-74 | Обшивка ЛЦ28 | 86 |
| 1.831.9-3.2-75 | Узел I, II, III | 87 |
| 1.831.9-3.2-76 | Узел IV, V, VI | 88 |
| 1.831.9-3.2-77 | Узел VII, VIII, IX | 89 |
| 1.831.9-3.2-78 | Петля для подъема ПМ1 | 90 |
| 1.831.9-3.2-79 | Скоба С | 91 |
| 1.831.9-3.2-ВМ1 | Ведомость расхода материалов на панели | |
| | с обшивкой из асбестоцементных листов | 92 |
| 1.831.9-3.2-ВМ2 | Ведомость расхода материалов на панели | |
| | с обшивкой из цементостружечных плит | 94 |
| 1.831.9-3.2-ВМ3 | Ведомость расхода материалов на панели | |
| | с обшивкой из древесноволокнистых плит | 96 |

Настоящие технические условия распространяются на панели перегородок для сельскохозяйственных производственных зданий на деревянном каркасе с различными видами обшивок (асбестоцементными, цементностружечными, древесноволокнистыми).

Панели предназначаются для устройства перегородок в одноэтажных зданиях с уклонной кровлей, при влажности внутреннего воздуха помещений не выше 85% или 75% (для панелей с обшивками из древесноволокнистых плит), эксплуатируемых в условиях неагрессивной, слабо- и среднеагрессивной степенью воздействия газовых сред, в здания, возводимых в районах с расчетной сейсмичностью не выше 6 баллов.

Панели перегородок обозначаются марками, указывающими тип панели, материал обшивки размер панели и вид каркаса - Д (деревянный).

Например: ЗПГА15.18-Д - панель перегородки на деревянном каркасе с обшивкой из асбестоцементных листов, трапецеидальная, длиной 1 480 м и высотой 1800мм.

## 1. Технические требования.

1.1. Панели и их составные элементы должны соответствовать требованиям настоящих технических условий и рабочим чертежам настоящего выпуска

1.2. Основные параметры и размеры

1.2.1. Длина, высота и толщина панелей должны соответствовать указанным в рабочих чертежах настоящего выпуска

1.2.3. Предельные отклонения от проектных размеров панелей не должны превышать:

| | |
|---|---|
| по высоте | ±5мм; |
| по ширине | ±3мм; |

Инв.№подл. | Подпись и дата | Взам.инв.№

| | | | | | |
|---|---|---|---|---|---|
| | | | 1.831.9-3.2-ТУ | | |
| Нач.отд. | Котов | | | Стадия | Лист | Листов |
| Н. контр. | Рабинович | | | Р | 1 | 8 |
| Гл.спец. | Рабинович | | Технические условия | ГИПРОНИСЕЛЬХОЗ | |
| Инж. | Бирюкова | | | | |
| Инж. | Бонко | | | | |



Формат А

по толщине ±1мм;
по разности диагоналей ±5мм;
по отклонению от плоскости нижней поверхности обшивки 16мм;
по отклонению кромок листов обшивки от боковых поверхностей деревянного каркаса ±2мм.

1.2.4. Панели должны поставляться предприятием-изготовителем укомплектованными крепежными элементами, деталями и элементами заделки стыков. Крепежные элементы должны поставляться в упакованном виде, а элементы заделки стыков - пакетами.

Примечание: Допускается по согласованию с заказчиком поставка панелей без крепежных элементов и элементов заделки стыков.

1.2.5. К каждой партии панелей прилагается паспорт.

1.3. Требования к древесине.

1.3.1. Для изготовления деревянных элементов каркаса панелей должны применяться пиломатериалы не ниже 2-го сорта из древесины хвойных пород по ГОСТ 8486-86Е.

1.3.2. Показатели прочности древесины должны отвечать показателям для древесины сорта 2, приведенным в приложении 2 СНиП II-25-80.

1.3.3. Влажность древесины при изготовлении деревянных элементов и приемке панелей должна отвечать условиям эксплуатации конструкции и должна быть в пределах для панелей с обшивками из:

асбестоцементных листов 20±1%;
цементно-стружечных плит 17±1%;
древесноволокнистых плит 10±1%.

1.3.4. Допускается применение деревянных элементов каркаса, склеенных по длине с помощью зубчатых соединений 1-32 по ГОСТ 19414-90. Место расположения стыков не регламентируется.

1.4. Требования к обшивкам.

1.4.1. Для обшивок панелей должны применяться:

асбестоцементные плоские непрессованные листы марки ЛП-НП высшего сорта толщиной 8мм по ГОСТ 18124-75,

допускается применять листы прессованные марки ЛП-II первого сорта;

цементно-стружечные плиты (далее ЦСП) марки ЦСП2 толщиной 12 мм по ГОСТ 26816-86;

древесноволокнистые плиты (далее ДВП) марки Т толщиной 5мм по ГОСТ 4598-86.

1.4.2. Асбестоцементные листы должны применяться в возрасте не менее 28 суток, влажностью (по массе) не более 8%.

1.4.3. Влажность листов ЦСП при сборке конструкций не должна быть более 12%, листов ДВП - 8... 10%.

1.4.4. Отверстия в элементах обшивок из асбестоцементных листов и ЦСП под шурупы или гвозди должны быть просверлены диаметром на 0,5...1мм больше их диаметра. Отверстия необходимо раззенковывать на глубину, превышающую на 0,5мм высоту головки шурупа или гвоздя.

1.5. Требования к утеплителю.

1.5.1. Для заполнения внутренней полости панелей должны применяться минераловатные плиты на синтетическом связующем марки П125 толщиной 100мм по ГОСТ 9573-82.

1.5.2. В качестве теплоизоляции панелей могут применяться также прошивные минераловатные маты по ГОСТ21880-76 с несущими обкладками.

В этом случае длину и ширину матов следует принимать на 10... 20мм больше размеров заполняемой ячейки деревянного каркаса. Обкладочный материал мата должен быть расположен с обеих сторон утеплителя.

1.6. Требования к крепежным изделиям.

1.6.1. Крепление асбестоцементных листов и ЦСП осуществлять алюминиевыми винтовыми гвоздями по ТУ 69-216-83 или оцинкованными шурупами А4х40 по ГОСТ 1145-80.

1.6.2. Для фиксации обшивок из ДВП применяются стальные гвозди по ГОСТ 4028-63.

1.6.3. Для крепления деревянного каркаса должны применяться скобы из стали В-1 по ГОСТ 3282-74.

1.6.4. Для монтажных петель должна применяться арматура класса А-I по ГОСТ 5781-82 марок Ст3сп и Ст3пс по ГОСТ 380-88.

1.7. Требования к клеям.

1.7.1. Для приклеивания обшивки из ДВП к деревянному каркасу должны применяться клей на основе резорциновых смол:

феноло-резорциновый марки ФРФ-50 по ТУ6-05-1880-79;

алкил-резорциновый марки ФР-100 по ТУ6-05-1638-78;

алкил-резорциновый марки ДФК-1АМ по ТУ6-05-281-7-75.

1.7.2. Клеи должны иметь повышенную водостойкость по ГОСТ 17005-82 и иметь следующие технические свойства:

рабочая вязкость по ВЗ-4 (ГОСТ 9070-75Е)-120...250 сек;

жизнеспособность при температуре 20±1°С - не менее трех часов;

время отверждения по ГОСТ 14231-88 - в пределах 30...40 мин;

прочность склеивания по ГОСТ 15613.1-84.

1.8. Требования к материалам и покрытиям для защитной обработки.

1.8.1. Для антисептирования деревянных элементов каркаса и элементов обшивок из ДВП следует применять водорастворимые препараты. Наименование и марки препаратов, их концентрация и способы нанесения должны применяться по СНиП 2.03.11-85 (приложение 9) и удовлетворять требованиям соответствующих стандартов и технических условий.

1.8.2. Пропитку заготовок следует производить после их механической обработки способом нанесения на поверхность (погружение, опрыскивание, нанесение кистью).

После пропитки деревянные заготовки и ДВП должны быть просушены до первичной влажности.

1.8.3. Наружные поверхности листов обшивки из ДВП должны быть покрыты лакокрасочными материалами в соответствии с рекомендациями СНиП 2.03.11-85, приложение 8.

1.8.4. Для гидрофобизации наружной и внутренней поверхностей листов обшивки из ЦСП должны быть использованы лакокрасочные материалы в соответствии с "Рекомендациями по проектированию, изготовлению и применению конструкций на основе цементно-стружечных плит" (ЦНИИСК им. Кучеренко, Москва - 1986 г.)

1.8.5. Наружные поверхности листов обшивки из асбестоцементных листов должны быть покрыты лакокрасочными материалами в соответствии с рекомендациями СНиП 2.03.11-85 по приложению 3, группы покрытия 1, П.

1.8.6. Кромки элементов обшивки из ЦСП и ДВП должны быть защищены мастичным составом на основе лакокрасочного материала покрытия с наполнителем из портландцемента.

1.8.7. Стальные гвозди и скобы должны быть оцинкованы (толщина слоя не менее 20 мкм) с последующим хроматированием.

1.8.8. Все работы по защитной обработке элементов панелей необходимо производить в заводских условиях.

## 1.9. Маркировка

1.9.1. Условные обозначения (марки) должны соответствовать требованиям проектной документации.

1.9.2. Основные и информационные надписи по содержанию и качеству должны отвечать требованиям настоящих ТУ и ГОСТ 13015.2-81.

1.9.3. Маркировочные надписи и знаки следует наносить на торцевой вертикальной грани панелей.

Информационные подписи должны содержать дату изготовления.

1.9.4. Допускается по согласованию с потребителем проекной организацией - автором проекта конкретного здания вместо марок наносить на панели их сокращенные условные обозначения, принятые в проектной документации на конкретное здание.

Инв. № подл. | Подпись и дата | Взам. инв. №

## 2. ПРАВИЛА ПРИЕМКИ

2.1. Готовые панели принимаются партиями ОТК предприятия-изготовителя.

Партией считается количество панелей, изготовленных за одну смену на одной технологической линии (на более 200 штук) в одинаковых условиях, по одной технологии, из материалов одной партии.

2.2. Приемочный контроль по результатам периодических испытаний должен производиться для показателей прочности и деформативности панелей, прочности приклеивания обшивок и ДВП.

2.3. Приемочный контроль по результатам приемно-сдаточных испытаний должен производиться для показателей:

сортности древесины каркаса;
соответствия сортов и марок материалов обшивок;
соответствия деревянных каркасов и крепления обшивок проектной документации;
линейных размеров;
отклонения от прямолинейности;
отклонения от плоскостности;
разности длин диагоналей;
массы изделий;
влажности материалов каркаса и обшивок;
вида и качества защитной обработки панелей и материалов;
качества поверхностей.

2.4. Приемка панелей по наличию монтажных петель, правильности нанесения маркировочных надписей, комплектности должна осуществляться по результатам сплошного контроля.

2.5. Приемка панелей по показателям точности геометрических размеров и массы, соответствия деревянных каркасов и крепления обшивок проектной документации должна осуществляться по результатам выборочного одноступенчатого контроля.

Инв.№ подл. | Подпись и дата | Взам.инв.№

2.6. Каждая партия панелей или группа из равных партий должна сопровождаться документом о качестве, либо записью данных о качестве в журнале отпуска изделий.

2.7. Требования к документу о качестве панелей, поставляемых потребителю, - по ГОСТ 13015.3-81.

## 3. Методы контроля.

3.1. Соответствие породы и сортности древесины каркаса требованиям настоящих ТУ, соответствие проектной документации каркасов и крепления обшивок, а также внешний вид панелей, наличие трещин, пробоин и сдиров должны определяться визуальным осмотром. Измерение пороков древесины выполняется в соответствии с ГОСТ 2140-81.

3.2. Прочность приклеивания обшивок из ДВП должна определяться на образцах по ГОСТ 25885-83. Толщина клеевого шва определяется при помощи визира с нанесенными отметками.

3.3. Линейные размеры панелей должны измерять-ся металлическими измерительными рулетками по ГОСТ 7502-89.

3.4. Отклонение от прямолинейности поверхностей панелей должны определяться набором щупов или металлическими линейками по ГОСТ 427-75.

3.5. Отклонение от перпендикулярности поверхностей панелей должны измеряться набором щупов по ГОСТ 8925-68 при помощи поверочных угольников по ГОСТ 3749-77.

3.6. Влажность древесноволокнистых плит и древесины определяется по ГОСТ 16588-79.

3.7. Контроль показателей материалов обшивок из асбестоцементных листов и ЦСП должен выполняться по требованиям соответствующих ГОСТ на эти материалы.

3.8. Качество пропитки древесины и ДВП раст-ворами антисептика определяют по требованиям нормативно-технической документации на применя-емые способы защиты.

Инв.№ подл. | Подпись и дата | Взам.инв.№

## 4. ТРАНСПОРТИРОВАНИЕ И ХРАНЕНИЕ

4.1. Панели должны транспортироваться и храниться пакетами в специальных контейнерах в рабочем положении с опиранием через подкладки на нижние доски каркаса. Подкладки должны располагаться в местах вертикальных ребер каркаса.

Панели высотой более 1,5м транспортируются и хранятся уложенными на боковую грань.

4.2. Панели должны храниться на выровненных с организованным стоком воды площадках, рассортированными по маркам.

4.3. Подкладки должны применяться из досок сечением 40×100 мм и длиной большей ширины штабеля не менее, чем на 100 мм с каждой стороны.

4.4. При транспортировании и хранении панели должны быть защищены от механических повреждений увлажнения атмосферными осадками и загрязнений.

## 5. ГАРАНТИИ ПОСТАВЩИКА

Изготовитель должен гарантировать соответствие панелей требованиям настоящих ТУ и проектной документации при соблюдении правил и условий их транспортирования, хранения, монтажа и эксплуатации.

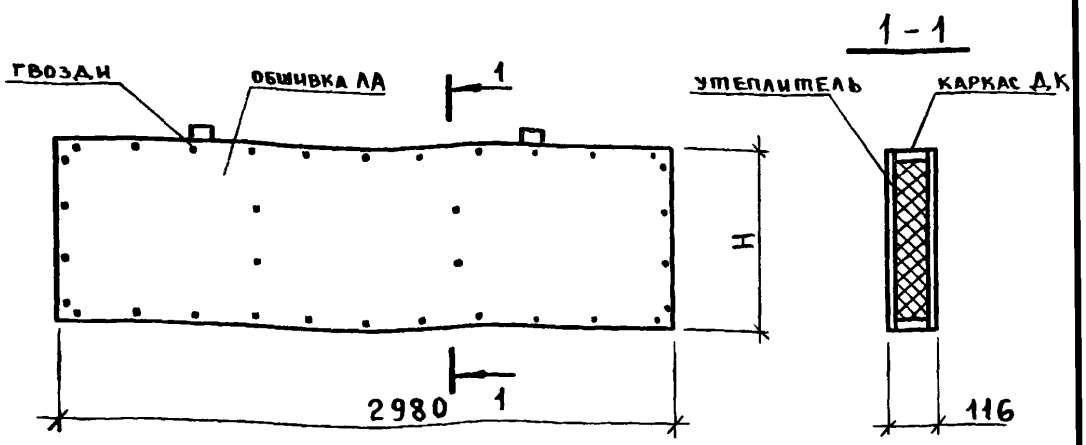


| Марка панели | H мм | Марка каркаса 1 шт. | Марка обшивки 2 шт. | Расход материалов | | Масса, кг. |
|---|---|---|---|---|---|---|
| | | | | утеплитель, м3 | гвозди, шт. | |
| 1ПГА.30.6-Д | 580 | ДК10 | ЛА1 | 0,141 | 52 | 82,5 |
| 1ПГА30.8-Д | 780 | ДК11 | ЛА2 | 0,197 | 60 | 107,3 |
| 1ПГА30.9-Д | 880 | ДК12 | ЛА3 | 0,226 | 60 | 119,8 |
| 1ПГА30.11-Д | 1080 | ДК13 | ЛА4 | 0,282 | 68 | 144,6 |
| 1ПГА30.12-Д | 1180 | ДК14 | ЛА5 | 0,310 | 68 | 157,0 |

1. Технические условия см. 1.831.9-3.2-ТУ.
2. Каркас ДК10... ДК14 см. 1.831.9-32-28 и 1.831.9-3.2-29.
3. Обшивка ЛА1... ЛА5 см. 1.831.9-3.2-54.
4. Утеплитель - плиты минераловатные марки 125 по ГОСТ 9573-82.
5. Гвозди алюминиевые Б.4х40 по ТУ 69-216-83.

Инв.№ подл. | Подпись и дата | Взам. инв.№

| | | |
|---|---|---|
| Нач.отд | Котов | |
| Н.контр. | Рабинович | |
| Гл.спец | Рабинович | |
| Инж. | Бирюкова | |

1.831.9-3.2-1

Панель 1ПГА30.6-Д... 1ПГА30.12-Д

| Стадия | Лист | Листов |
|---|---|---|
| Р | | 1 |

ГИПРОНИСЕЛЬХОЗ

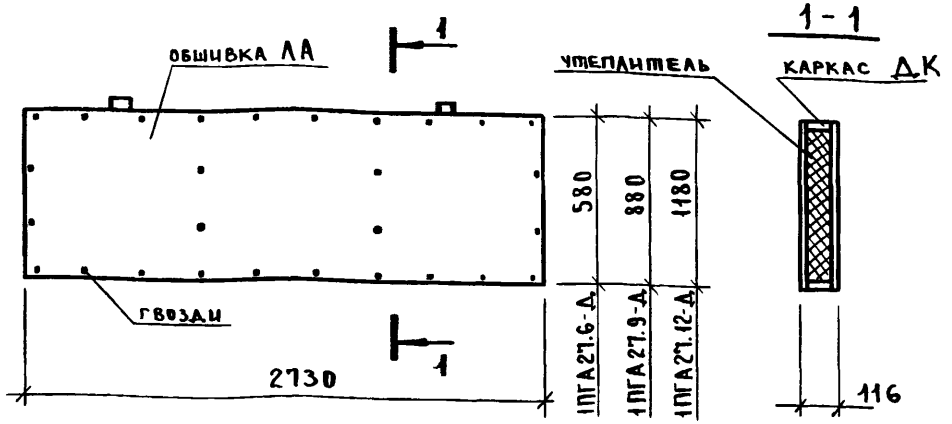


| Марка панели | Марка каркаса 1 шт. | Марка обшивки 2 шт. | Расход материалов | | Масса, кг |
|---|---|---|---|---|---|
| | | | утеплитель м³ | гвозди, шт. | |
| 1ПГА27 6 - Д | ДК7 | ЛА6 | 0,129 | 48 | 76.2 |
| 1ПГА27. 9 - Д | ДК8 | ЛА7 | 0,206 | 56 | 110,4 |
| 1ПГА27. 12 - Д | ДК9 | ЛА8 | 0.283 | 64 | 144,8 |

1. Технические условия см. 1.831.9-32-ТУ.
2. Каркас ДК7...ДК9 см. 1.831.9-3.2-27.
3. Обшивка ЛА6 ... ЛА8 см. 1.831.9-3.2-55.
4. Утеплитель - плиты минераловатные марки 125 по ГОСТ 9573-82.
5. Гвозди алюминиевые Б.4×40 по ТУ 69-216-83.

Инв. № подл. | Подпись и дата | Взам. инв. №

| | | | |
|---|---|---|---|
| Нач. отд. | Котов | | |
| Н. контр. | Рабинович | | |
| Гл. спец. | Рабинович | | |
| Инж. | Бырин | | |

1.831.9-3.2-2

Панель 1ПГА27.6-Д... 1ПГА27.12-Д

| Стадия | Лист | Листов |
|---|---|---|
| Р | | 1 |

ГИПРОНИСЕЛЬХОЗ

25210-03 15 Формат А4

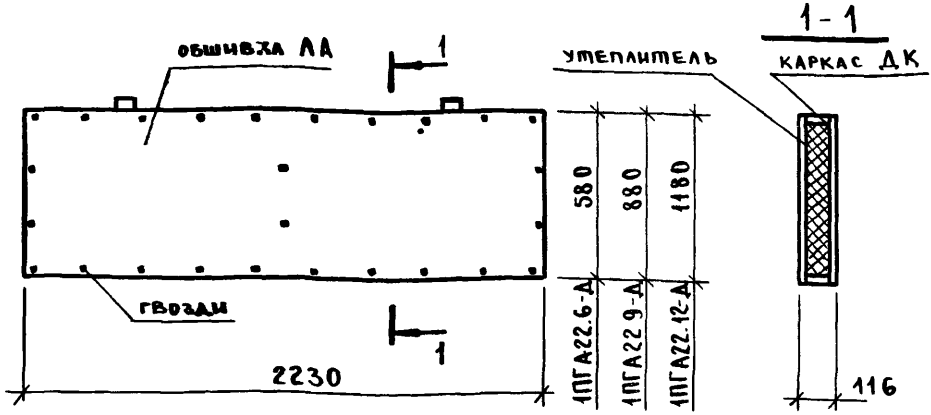


| Марка панели | Марка каркаса 1 шт. | Марка обшивки 2 шт. | Расход материалов | | Масса, кг |
|---|---|---|---|---|---|
| | | | утеплитель $м^3$ | гвозди, шт. | |
| 1ПГ А22,6-Д | ДК1 | ЛА9 | 0,106 | 38 | 62,7 |
| 1ПГ А22,9-Д | ДК2 | ЛА10 | 0,169 | 44 | 90,2 |
| 1ПГ А22,12-Д | ДК3 | ЛА11 | 0,232 | 50 | 118,0 |

1. Технические условия см. 1.831.9-3.2-ТУ.
2. Каркас ДК1...ДК3 см. 1.831.9-3.2-25.
3. Обшивка ЛА9... ЛА11 см. 1.831.9-3.2-56.
4. Утеплитель – плиты минераловатные марки 125 по ГОСТ 9573-82.
5. Гвозди алюминиевые Б.4х40 по ТУ 69-216-83.

Инв. № подл. | Подпись и дата | Взам. инв. №

| | | | |
|---|---|---|---|
| Нач.отд | Котов | | |
| Н.контр | Рабинович | | |
| Гл.спец | Рабинович | | |
| Инж. | Бирюкова | | |

1.831.9-3.2-3

Панель 1ПГА22.6-Д... 1ПГА22.12-Д

| Стадия | Лист | Листов |
|---|---|---|
| Р | | 1 |

ГИПРОНИСЕЛЬХОЗ

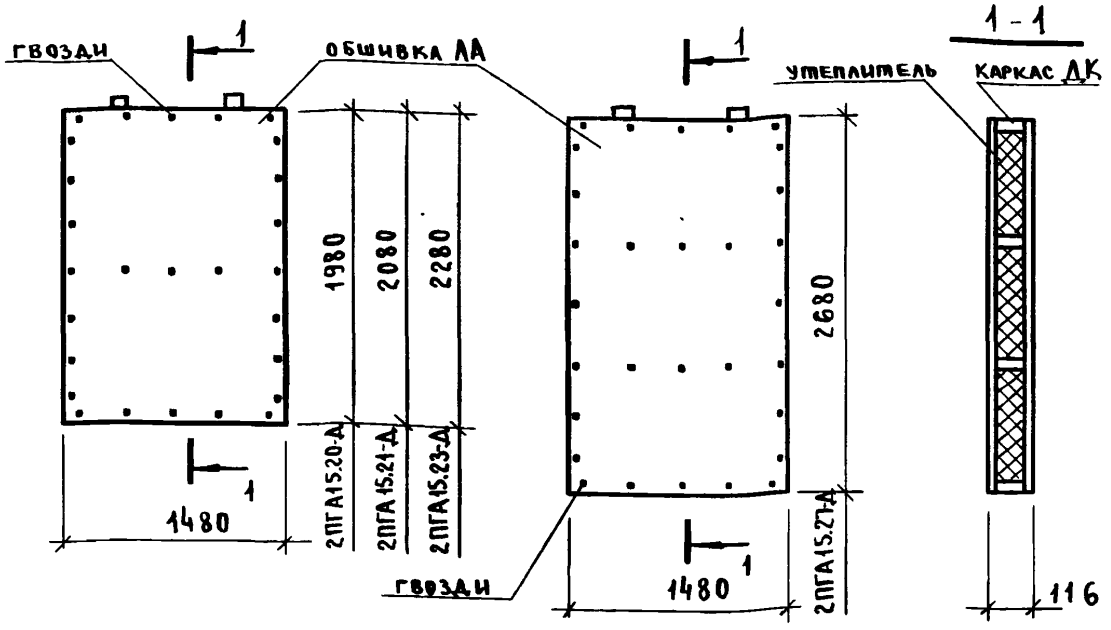


| Марка панели | Марка каркаса 1 шт. | Марка обшивки 2 шт. | Расход материалов | | Масса, кг |
|---|---|---|---|---|---|
| | | | утеплитель, м³ | гвозди, шт. | |
| 2ПГА 15.20-Д | ДК23 | ЛА12 | 0,261 | 52 | 130,7 |
| 2ПГА 15.21-Д | ДК24 | ЛА13 | 0,275 | 56 | 137,0 |
| 2ПГА 15.23-Д | ДК25 | ЛА14 | 0,303 | 56 | 149,1 |
| 2ПГА 15.27-Д | ДК29 | ЛА15 | 0,353 | 72 | 177,0 |

1. Технические условия см. 1.831.9-3.2-ТУ.
2. Каркас ДК23...ДК25, ДК29 см. 1.831.9-3.2-33; 1.831.9-3.2-35.
3. Обшивка ЛА12... ЛА15 см. 1.831.9-3.2-57 и 1.831.9-3.2-58.
4. Утеплитель - плиты минераловатные марки 125 по ГОСТ 9573-82.
5. Гвозди алюминиевые Б.4х40 по ТУ 69-216-83.

| | | | |
|---|---|---|---|
| Нач.отд. | Котов | | |
| Н.контр. | Рабинович | | |
| Гл.спец. | Рабинович | | |
| Инж. | Бирюкова | | |

1.831.9-3.2-4

Панель 2ПГА15.20-Д... 2ПГА15.27-Д

| Стадия | Лист | Листов |
|---|---|---|
| Р | | 1 |

ГИПРОНИСЕЛЬХОЗ

25210-03 17

Формат А4

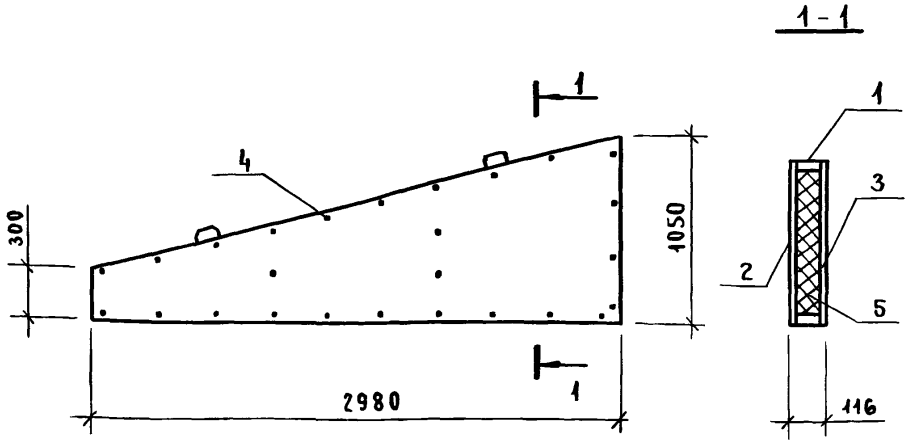


| Поз. | Наименование | Кол | Обозначение документа |
|---|---|---|---|
| 1 | Каркас деревянный ДК36 | 1 | 1.831.9-3.2-38 |
| 2 | Обшивка ЛА16 | 1 | -59 |
| 3 | Обшивка ЛА17 | 1 | -59 |
| 4. | Гвоздь алюминиевый Б,4х40 | | |
| | ТУ 69-216-83, шт. | 60 | |
| 5 | Плита минераловатная | | |
| | марки 125 ГОСТ 9573-82, $м^3$ | 0,17 | |

1. Технические условия см. 1.831.9-3.2-ТУ.
2. Масса панели - 94,7 кг

| | | | |
|---|---|---|---|
| Нач.отд. | Котов | | |
| Н.контр. | Рабинович | | |
| Гл.спец. | Рабинович | | |
| Инж. | Бирюкова | | |

1.831.9-3.2-5

Панель

3ПГА30.10.5-Д

| Стадия | Лист | Листов |
|---|---|---|
| Р | | 1 |

ГИПРОНИСЕЛЬХОЗ

Инв.N подл. | Подпись и дата | Взам. инв.N

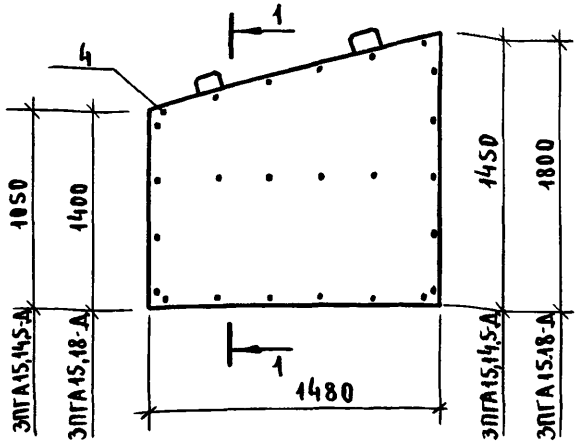


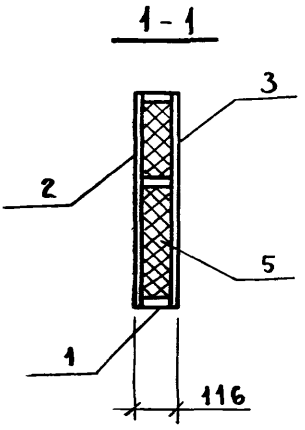


| Марка панели | Поз. | Наименование | Кол. | Обозначение документа | Масса, кг |
|---|---|---|---|---|---|
| ЗПГА15,14,5-Д | 1 | Каркас деревянный ДК41 | 1 | 1.831.9-3.2-41 | 87,1 |
| | 2 | Обшивка ЛА18 | 1 | -60 | |
| | 3 | Обшивка ЛА19 | 1 | -60 | |
| | 4 | Гвоздь алюминиевый Б,4х40 | | | |
| | | ТУ 69-216-83, шт. | 44 | | |
| | 5 | Плита минераловатная | | | |
| | | марки 125 ГОСТ 9573-82, м³ | 0,16 | | |
| ЗПГА15,18-Д | 1 | Каркас деревянный ДК42 | 1 | 1.831.9-3.2-41 | 108,4 |
| | 2 | Обшивка ЛА20 | 1 | -61 | |
| | 3 | Обшивка ЛА21 | 1 | -61 | |
| | 4 | Гвоздь алюминиевый Б,4х40 | | | |
| | | ТУ 69-216-83, шт. | 48 | | |
| | 5 | Плита минераловатная | | | |
| | | марки 125 ГОСТ 9573-82 м³ | 0,21 | | |

Технические условия см. 1.831.9-3.2-ТУ.

| | | | |
|---|---|---|---|
| Нач.отд. | Котов | | |
| Н.контр | Рабинович | | |
| Гл.спец | Рабинович | | |
| Инж | Бирюкова | | |

1.831.9-3.2-6

Панель ЗПГА15,14,5-Д; ЗПГА15,18-Д

| Стадия | Лист | Листов |
|---|---|---|
| Р | | 1 |

ГИПРОНИСЕЛЬХОЗ

Инв. № подл. | Подпись и дата | Взам. инв. №

25210-03 19

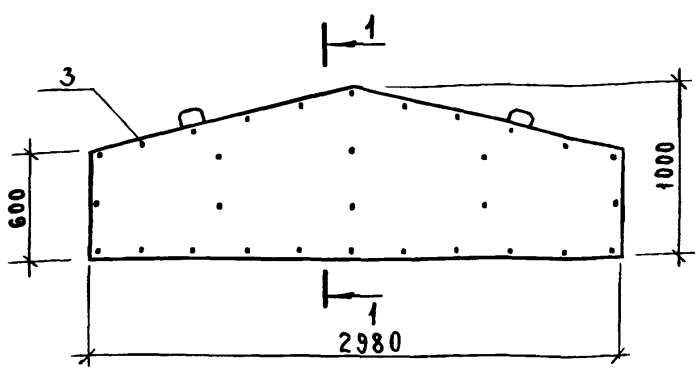


1-1

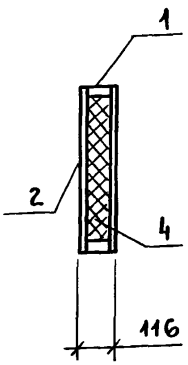


| Поз. | Наименование | Кол. | Обозначение документа |
|---|---|---|---|
| 1 | Каркас деревянный ДК45 | 1 | 1.831.9-3.2-44 |
| 2 | Обшивка ЛА22 | 2 | -62 |
| 3 | Гвоздь алюминиевый Б.4х40 | | |
| | ТУ 69-216-83, шт. | 68 | |
| 4 | Плита минераловатная | | |
| | марки 125 ГОСТ 9573-82, м³ | 0,2 | |

Технические условия см. 1.831.9-3.2-ТУ.

Масса панели - 111,4 кг

| | | | |
|---|---|---|---|
| Нач.отд. | Котов | | |
| Н.контр. | Рабинович | | |
| Гл.спец. | Рабинович | | |
| Инж. | Бирюкова | | |

1.831.9-3.2-7

Панель

4ПГА30.10-Д

| Стадия | Лист | Листов |
|---|---|---|
| Р | | 1 |

ГИПРОНИСЕЛЬХОЗ

Инв.№ подл. | Подпись и дата | Взам.инв.№

25210-03 20

Формат А4

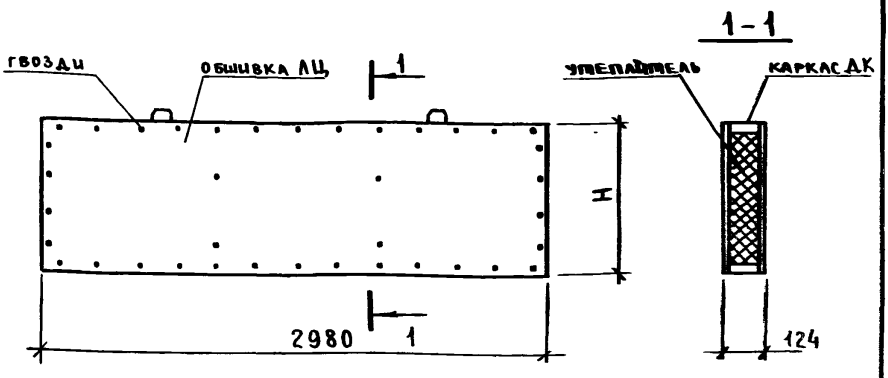


| Марка панели | H, мм | Марка каркаса 1 шт. | Марка обшивки 2 шт. | Расход материалов | | Масса кг |
|---|---|---|---|---|---|---|
| | | | | утеплителя м3 | гвозди шт. | |
| 1ПГЦ30.6-Д | 580 | ДК10 | ЛЦ1 | 0,141 | 76 | 93,9 |
| 1ПГЦ30.8-Д | 780 | ДК11 | ЛЦ2 | 0,197 | 80 | 122,3 |
| 1ПГЦ30.9-Д | 880 | ДК12 | ЛЦ3 | 0,226 | 84 | 136,7 |
| 1ПГЦ30.11-Д | 1080 | ДК13 | ЛЦ4 | 0,282 | 92 | 165,5 |
| 1ПГЦ30.12-Д | 1180 | ДК14 | ЛЦ5 | 0,310 | 92 | 179,8 |

1. Технические условия см. 1.831.9-3.2-ТУ.
2. Каркас ДК10... ДК14 см. 1.831.9-3.2-28-1.831.9-3.2-29.
3. Обшивка ЛЦ1... ЛЦ5 см. 1.831.9-3.2-63.
4. Утеплитель - плиты минераловатные марки 125 по ГОСТ 9573-82.
5. Гвозди алюминиевые 6.4х40 по ТУ 69-216-83.

Инв.№ подл. | Подпись и дата | Взам.инв.№

| | | | |
|---|---|---|---|
| | | 1.831.9-3.2-8 | |
| Работа | Котов | Панель 1ПГЦ30.6-Д... 1ПГЦ30.12-Д | Стадия: Р; Лист: ; Листов: 1 |
| Гл.спец. | Рабинович | | |
| Нач.отд. | Рабинович | | ГИПРОНИСЕЛЬХОЗ |
| Н.контр. | Бирюкова | | |



Формат А4

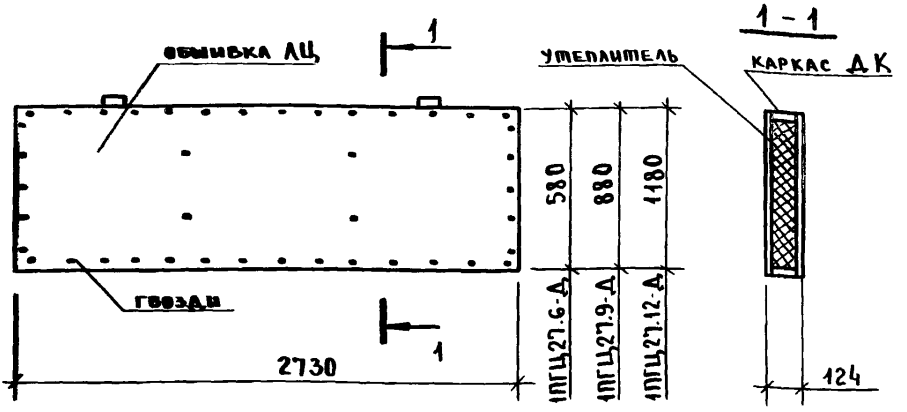


| Марка панели | Марка каркаса, 1 шт. | Марка обшивки 2 шт. | Расход материалов | | Масса, кг |
|---|---|---|---|---|---|
| | | | утеплитель м3 | гвозди, шт. | |
| 1ПГЦ27.6-Д | ДК7 | АЦ6 | 0,129 | 72 | 86,2 |
| 1ПГЦ27.9-Д | ДК8 | АЦ7 | 0,206 | 80 | 125,8 |
| 1ПГЦ27.12-Д | ДК9 | АЦ8 | 0,283 | 88 | 165,4 |

1. Технические условия см. 1.831.9-3.2-ТУ.
2. Каркас ДК7... ДК9 см. 1.831.9-3.2-27.
3. Обшивка АЦ6 ... АЦ8 см. 1.831.9-3.2-64.
4. Утеплитель - плиты минераловатные марки 125 по ГОСТ 9573-82.
5. Гвозди алюминиевые 5.4х40 по ТУ 69-216-83.

Взам. инв. N | Подпись и дата | Инв. N подл.

| | | | |
|---|---|---|---|
| Нач.отд. | Кошов | | |
| Н.контр. | Рабинович | | |
| Гл.спец. | Рабинович | | |
| Инж. | Бирюкова | | |

1.831.9-3.2-9

Панель 1ПГЦ27.6-Д... 1ПГЦ27.12-Д

| Стадия | Лист | Листов |
|---|---|---|
| Р | | 1 |

ГИПРОНИСЕЛЬХОЗ

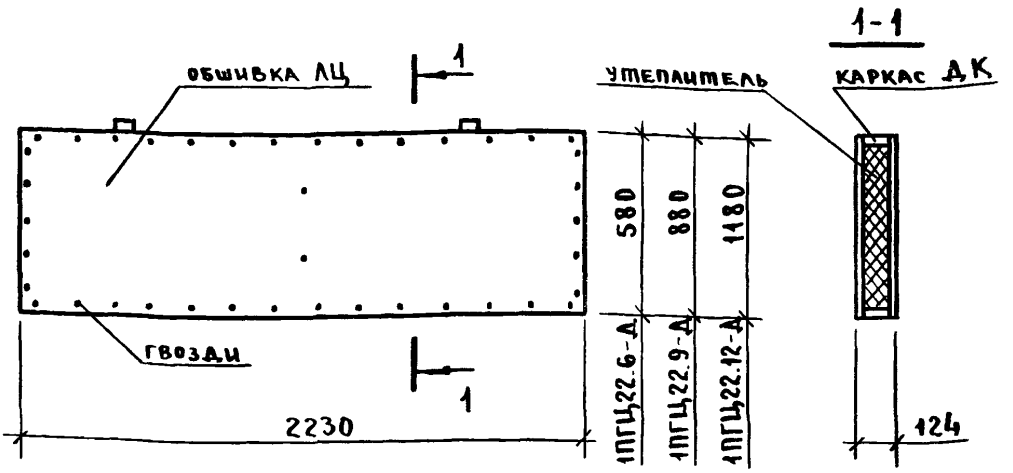


| Марка панели | Марка каркаса 1 шт. | Марка обшивки 2 шт. | Расход материалов | | Масса, кг |
|---|---|---|---|---|---|
| | | | утеплитель м3 | гвозди шт. | |
| 1ПГЦ22.6-Д | ДК1 | ЛЦ9 | 0,106 | 62 | 70,9 |
| 1ПГЦ22.9-Д | ДК2 | ЛЦ10 | 0,169 | 70 | 102,8 |
| 1ПГЦ22.12-Д | ДК3 | ЛЦ11 | 0,232 | 76 | 135,0 |

1. Технические условия см. 1.831.9-3.2-ТУ.
2. Каркас ДК1...ДК3 см. 1.831.9-3.2-25.
3. Обшивка ЛЦ9...ЛЦ11 см. 1.831.9-3.2-65.
4. Утеплитель - плиты минераловатные марки 125 по ГОСТ 9573-82.
5. Гвозди алюминиевые Б.4х40 по ТУ 69-216-83.

Инв. N подл. | Подпись и дата | Взам. инв. N

| | | | |
|---|---|---|---|
| Нач.отд. | Котов | | |
| Н.контр. | Рабинович | | |
| Гл.спец. | Рабинович | | |
| Инж. | Бы... | | |

1.831.9-3.2-10

Панель 1ПГЦ22.6-Д... 1ПГЦ22.12-Д

| Стадия | Лист | Листов |
|---|---|---|
| Р | | 1 |

ГИПРОНИСЕЛЬХОЗ

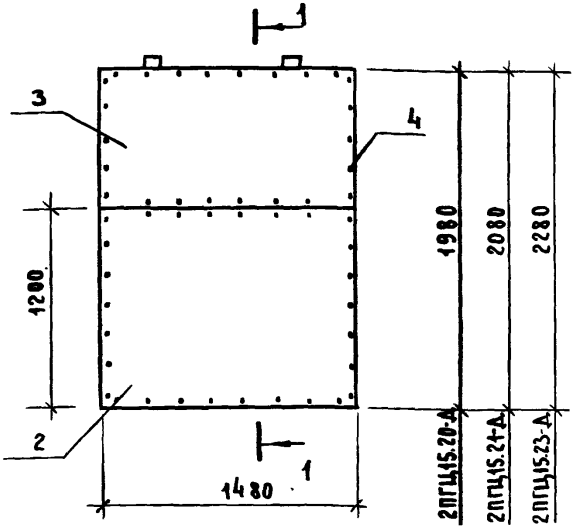


| Поз. | Наименование | Кол. на 2ПГЦ15 | | | Обозначение документа |
|---|---|---|---|---|---|
| | | 20-Д | 21-Д | 23-Д | |
| 1 | Каркас деревянный ДК31 | 1 | | | 1.831.9-3.2-36 |
| | ДК32 | | 1 | | -36 |
| | ДК33 | | | 1 | -36 |
| 2 | Обшивка ЛЦ15 | 2 | 2 | 2 | -66 |
| 3 | Обшивка ЛЦ12 | 2 | | | -66 |
| | ЛЦ13 | | 2 | | -66 |
| | ЛЦ14 | | | 2 | -66 |
| 4 | Гвоздь алюминиевый 5.4х40 | | | | |
| | ТУ 69-216-83 | 104 | 108 | 112 | |
| 5 | Плита минераловатная | | | | |
| | марки 125 ГОСТ 9573-82, $м^3$ | 0,25 | 0,27 | 0,30 | |
| | Масса панели, кг | 150,9 | 158,8 | 173,0 | |

Технические условия см. 1.831.9-3.2-ТУ.

| | | | |
|---|---|---|---|
| Нач.отд | Котов | | |
| Н.контр. | Рабинович | | |
| Гл.спец. | Рабинович | | |
| Инж. | Бирюкова | | |

1.831.9-3.2-11

Панель 2ПГЦ15.20-Д...2ПГЦ15.23-Д

| Стадия | Лист | Листов |
|---|---|---|
| Р | | 1 |

ГИПРОНИСЕЛЬХОЗ

Инв.№ подл. | Подпись и дата | Взам. инв.№

25210-03 24

Формат А4

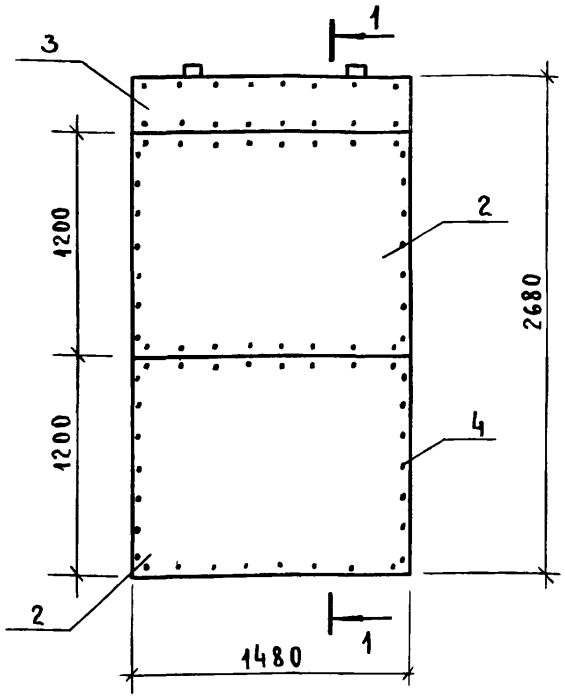


| Поз. | Наименование | Кол. | Обозначение документа |
|---|---|---|---|
| 1 | Каркас деревянный ДК34 | 1 | 1.831.9-3.2 - 36 |
| 2 | Обшивка ЛЦ15 | 4 | -66 |
| 3 | Обшивка ЛЦ16 | 2 | -67 |
| 4 | Гвоздь алюминиевый 5,4х40 | | |
| | ГУ 69-216-83, шт. | 144 | |
| 5 | Плита минераловатная | | |
| | марки 125 ГОСТ 9573-82, $м^3$ | 0,35 | |

1. Технические условия см. 1.831.9-3.2-ТУ.
2. Масса панели - 201.1 кг.

| | | | |
|---|---|---|---|
| | | 1.831.9-3.2-12 | |
| Нач.отд. | Котов | Панель 2ПГЦ15.27-Д | Стадия: Р; Листы: 1; Листов: 1 |
| Н.контр. | Рабинович | | |
| Гл.спец. | Рабинович | | |
| Инж. | Бирюкова | | ГИПРОНИСЕЛЬХОЗ |

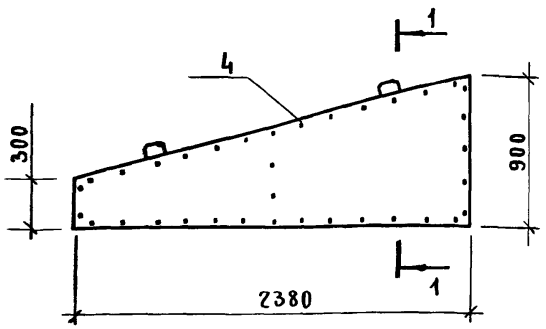


| Поз. | Наименование | Кол. | Обозначение документа |
|---|---|---|---|
| 1 | Каркас деревянный ДК35 | 1 | 1.831.9-3.2-37 |
| 2 | Обшивка ЛЦ18 | 1 | -68 |
| 3 | Обшивка ЛЦ19 | 1 | -68 |
| 4 | Гвоздь алюминиевый Б.4х40 | | |
| | ТУ 69-216-83, шт. | 64 | |
| 5 | Плита минераловатная | | |
| | марки 125 ГОСТ 9573-82, м³ | 0,12 | |

1. Технические условия см. 1.831.9-3.2-ТУ.
2. Масса панели - 77.9 кг

| | | | |
|---|---|---|---|
| Нач.отд. | Котов | | |
| Н.контр. | Рабинович | | |
| Гл.спец. | Рабинович | | |
| Инж. | Бикюкова | | |

1.831.9-3.2-13

Панель
3ПГЦ24.9-Д

| Стадия | Лист | Листов |
|---|---|---|
| Р | | 1 |

ГИПРОНИСЕЛЬХОЗ

Инв.№ подл. | Подпись и дата | Взам.инв.№

25210-03 26

Формат А4

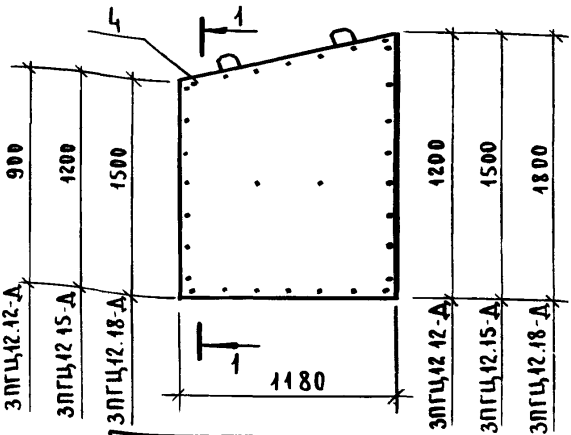


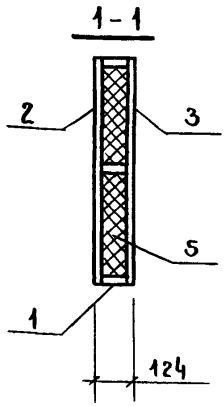


| Поз. | Наименование | Кол. на 3ПГЦ12 | | | Обозначение документа |
|---|---|---|---|---|---|
| | | 12-Д | 15-Д | 18-Д | |
| 1 | Каркас деревянный ДК38 | 1 | | | 1.831.9-3.2-40 |
| | ДК39 | | 1 | | -40 |
| | ДК40 | | | 1 | -40 |
| 2 | Обшивка ЛЦ20 | 1 | | | -69 |
| | ЛЦ22 | | 1 | | -70 |
| | ЛЦ24 | | | 1 | -71 |
| 3 | Обшивка ЛЦ21 | 1 | | | -69 |
| | ЛЦ23 | | 1 | | -70 |
| | ЛЦ25 | | | 1 | -71 |
| 4 | Гвоздь алюминиевый Б,4х40 | | | | |
| | ТУ 69-216-83, шт. | 50 | 56 | 62 | |
| 5 | Плита минераловатная | | | | |
| | марки 125 ГОСТ 9573-82 $м^3$ | 0,11 | 0,14 | 0,17 | |
| | Масса панели, кг | 68,3 | 85,5 | 102,2 | |

Технические условия см. 1.831.9-3.2-ТУ

| | | | |
|---|---|---|---|
| Нач. отд. | Котов | | |
| Н. контр. | Рабинович | | |
| Гл. спец. | Рабинович | | |
| Инж. | Бирюкова | | |

1.831.9-3.2-14

Панель

3ПГЦ12.12-Д ... 3ПГЦ13.18-Д

| Стадия | Лист | Листов |
|---|---|---|
| Р | | 1 |

Гипронисельхоз

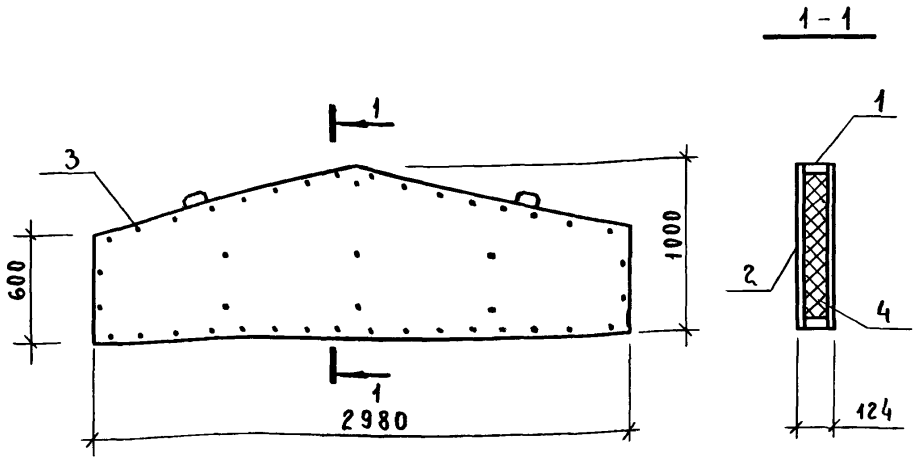


| Поз. | Наименование | Кол. | Обозначение документа |
|---|---|---|---|
| 1 | Каркас деревянный ДК45 | 1 | 1.831.9-3.2-44 |
| 2 | Обшивка АЦ26 | 2 | -72 |
| 3 | Гвоздь алюминиевый Б.4х40 | | |
| | ТУ 69-216-83, шт. | 86 | |
| 4 | Плита минераловатная | | |
| | марки 125 ГОСТ 9573-82, $м^3$ | 0,2 | |

1. Технические условия см. 1.831.9-32-ТУ.
2. Масса панели - 126,8 кг.

| | | | |
|---|---|---|---|
| Нач.отд. | Котов | | |
| Н.контр. | Рабинович | | |
| Гл.спец. | Рабинович | | |
| Инж. | Бирюкова | | |

1.831.9-3.2-15

Панель
4ПГЦ30.10-Д

| Стадия | Лист | Листов |
|---|---|---|
| Р | | 1 |

ГИПРОНИСЕЛЬХОЗ

Инв.№ подл. | Подпись и дата | Взам.инв.№



Формат А4

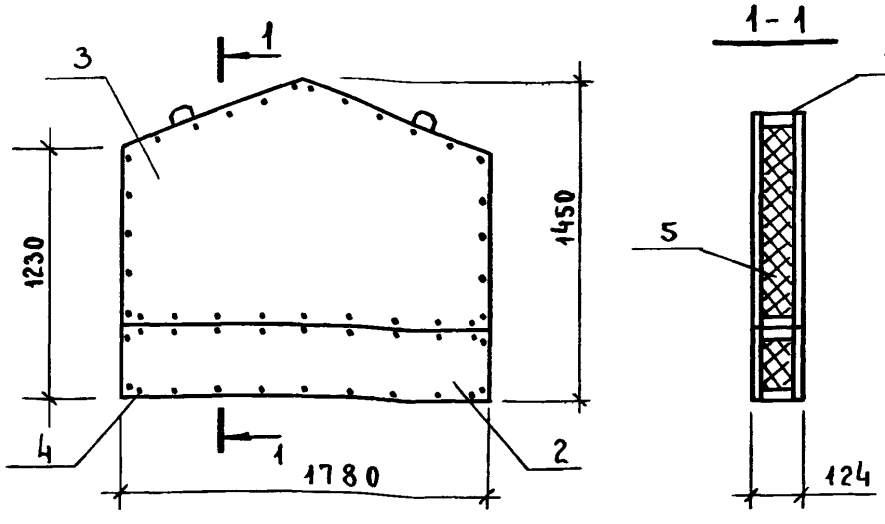


| Поз. | Наименование | Кол. | Обозначение документа |
|---|---|---|---|
| 1 | Каркас деревянный ДК44 | 1 | 1.831.9-3.2-43 |
| 2 | Обшивка ЛЦ17 | 2 | -67 |
| 3 | Обшивка ЛЦ27 | 2 | -73 |
| 4 | Гвоздь алюминиевый Б.4х40 | | |
| | ТУ 69-216-83, шт. | 94 | |
| 5 | Плита минераловатная | | |
| . | марки 125 ГОСТ 9573-82, $м^3$ | 0,21 | |

1. Технические условия см. 1.831.9-3.2-ТУ.
2. Масса панели - 128,9 кг.

| | | | |
|---|---|---|---|
| | | 1.831.9-3.2-16 | |
| | | Панель 4ПГЦ18.14,5-Д | Стадия: Р; Лист: ; Листов: 1 |
| | | | ГИПРОНИСЕЛЬХОЗ |

тд. Котов
нтр Рабинович
ец Рабинович
Бирюкова

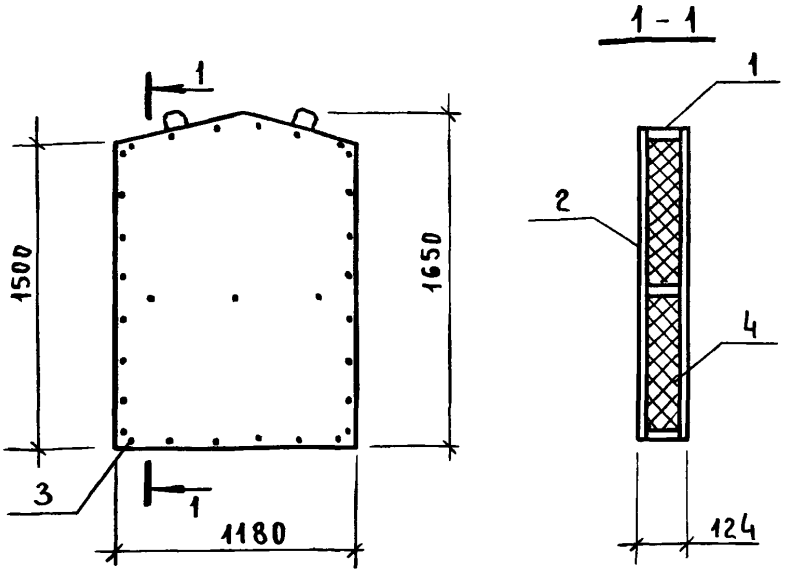


| Поз. | Наименование | Кол. | Обозначение документа |
|---|---|---|---|
| 1 | Каркас деревянный ДК43 | 1 | 1.831.9-3.2-42 |
| 2 | Обшивка АЦ28 | 2 | -74 |
| 3 | Гвоздь алюминиевый Б.4х40 | | |
| | ТУ 69-216-83, шт. | 60 | |
| 4 | Плита минераловатная | | |
| | марки 125 ГОСТ 9573-82, $м^3$ | 0,16 | |

1. Технические условия см. 1.831.9-3.2-ТУ.
2. Масса панели - 98,5 кг.

| | | |
|---|---|---|
| Нач.отд. | Котов | |
| Н.контр. | Рабинович | |
| Гл.спец. | Рабинович | |
| Инж. | Бирюкова | |

1.831.9-3.2-17

Панель

4ПГЦ12.16,5-Д

| Стадия | Лист | Листов |
|---|---|---|
| Р | | 1 |

ГИПРОНИСЕЛЬХОЗ

Инв.№ подл. | Подпись и дата | Взам. инв.№

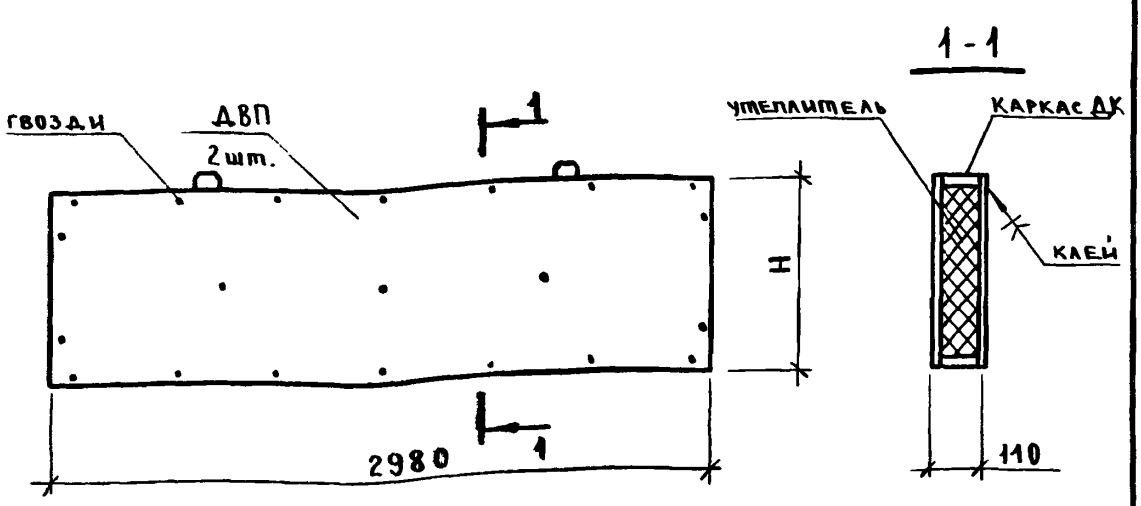


| Марка панели | H, мм | Марка каркаса | Расход материалов | | | Масса, кг |
|---|---|---|---|---|---|---|
| | | | ДВП, м³ | утеплитель м³ | гвозди, шт | |
| 1ПГД 30.6-Д | 580 | ДК18 | 3,46 | 0,139 | 38 | 52,2 |
| 1ПГД 30.8-Д | 780 | ДК19 | 4,65 | 0,195 | 38 | 66,6 |
| 1ПГД 30.9-Д | 880 | ДК20 | 5,25 | 0,222 | 38 | 73,7 |
| 1ПГД 30.11-Д | 1080 | ДК21 | 6,44 | 0,278 | 42 | 88,0 |
| 1ПГД 30.12-Д | 1180 | ДК22 | 7,04 | 0,306 | 42 | 95,2 |

1. Технические условия см. 1.831.9-3.2-ТУ.
2. Каркас ДК18... ДК22 см. 1.831.9-3.2-31 и 1.831.9-3.2-32.
3. ДВП марки Т×5,0 по ГОСТ 4598-86.
4. Утеплитель – плиты минераловатные марки 125 по ГОСТ 9573-82.
5. Гвозди К1,6×50 по ГОСТ 4028-63.
6. Клей ФР-100 по ТУ 6-05-1638-78. Расход на панель 0,075 кг.

| | | | |
|---|---|---|---|
| Нач.отд. | Котов | | |
| Н.контр. | Рабинович | | |
| Гл.спец. | Рабинович | | |
| Инж. | Бирюкова | | |

1.831.9-3.2-18

Панель 1ПГД30.6-Д... 1ПГД30.12-Д

| Стадия | Лист | Листов |
|---|---|---|
| Р | | 1 |

ГИПРОНИСЕЛЬХОЗ

Инв.№ подл. | Подпись и дата | Взам.инв.№

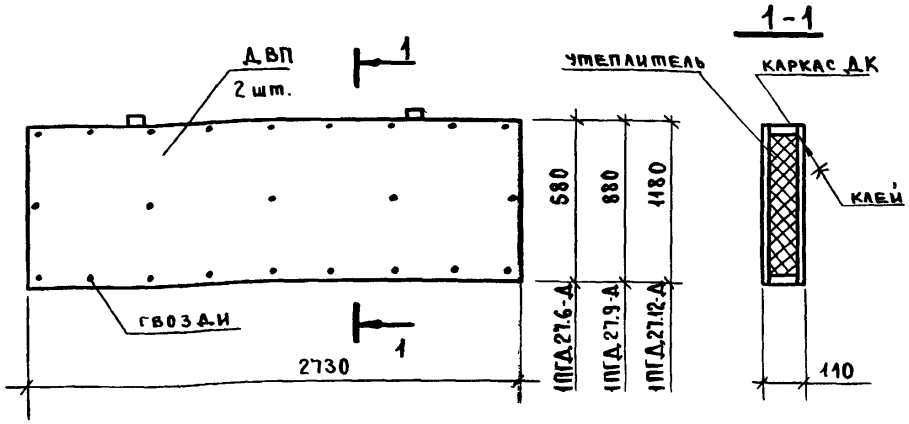


| Марка панели | Марка каркаса | Расход материалов | | | Масса, кг |
|---|---|---|---|---|---|
| | | ДВП, $м^2$ | утеплитель $м^3$ | гвозди, шт. | |
| 1ПГД 27.6 - Д | ДК15 | 3,17 | 0,127 | 38 | 48,4 |
| 1ПГД 27,9 - Д | ДК16 | 4,81 | 0,203 | 38 | 68,3 |
| 1ПГД 27.12 - Д | ДК17 | 6,45 | 0,278 | 42 | 88,0 |

1. Технические условия см. 1.831.9-3.2-ТУ.
2. Каркас ДК15... ДК17 см. 1.831.9-3.2-30.
3. ДВП марки Тх 5,0 по ГОСТ 4598-86.
4. Утеплитель - плиты минераловатные марки 125 по ГОСТ 9573-82.
5. Гвозди К1,6х50 по ГОСТ 4028-63.
6. Клей ФР-100 по ТУ 6-05-1638-78. Расход на панель 0,07 кг.

| | | | |
|---|---|---|---|
| Нач.отд. | Котов | | |
| Н. контр. | Рабинович | | |
| Гл.спец. | Рабинович | | |
| Инж. | Бирюкова | | |

1.831.9-3.2-19.

Панель 1ПГД 27.6-Д... 1ПГД 27.12-Д

| Стадия | Лист | Листов |
|---|---|---|
| Р | | 1 |

ГИПРОНИСЕЛЬХОЗ

Инв. № подл. | Подпись и дата | Взам. инв. №

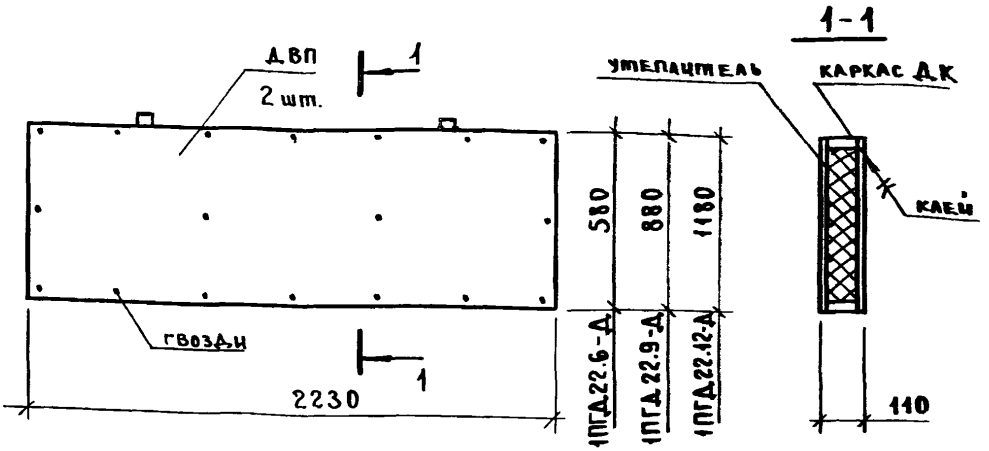


| Марка панели | Марка каркаса | Расход материалов | | | Масса кг |
|---|---|---|---|---|---|
| | | ДВП, м² | утеплитель м³ | гвозди, шт. | |
| 1ПГД 22.6-Д | ДК4 | 2,59 | 0,104 | 36 | 39.8 |
| 1ПГД 22.9-Д | ДК5 | 3,93 | 0.166 | 36 | 56.0 |
| 1ПГД 22.12-Д | ДК6 | 5,26 | 0,228 | 40 | 72.1 |

1. Технические условия см. 1.831.9-3.2-ТУ.
2. Каркас ДК4 ... ДК6 см. 1.831.9-3.2-26.
3. ДВП марки Т×5,0 по ГОСТ 4598-86.
4. Утеплитель - плиты минераловатные марки 125 по ГОСТ 9573-82.
5. Гвозди К1,6×50 по ГОСТ 4028-63.
6. Клей ФР-100 по ТУ 6-05-1638-78. Расход на панель 0,065 кг

| | | | |
|---|---|---|---|
| Нач.отд. | Котов | | |
| Н.конт. | Рабинович | | |
| Гл.спец. | Рабинович | | |
| Инж. | Бирюкова | | |

1.831.9-3.2-20

Панель 1ПГД 22.6-Д ... 1ПГД 22.12-Д

| Стадия | Лист | Листов |
|---|---|---|
| Р | | 1 |

ГИПРОНИСЕЛЬХОЗ

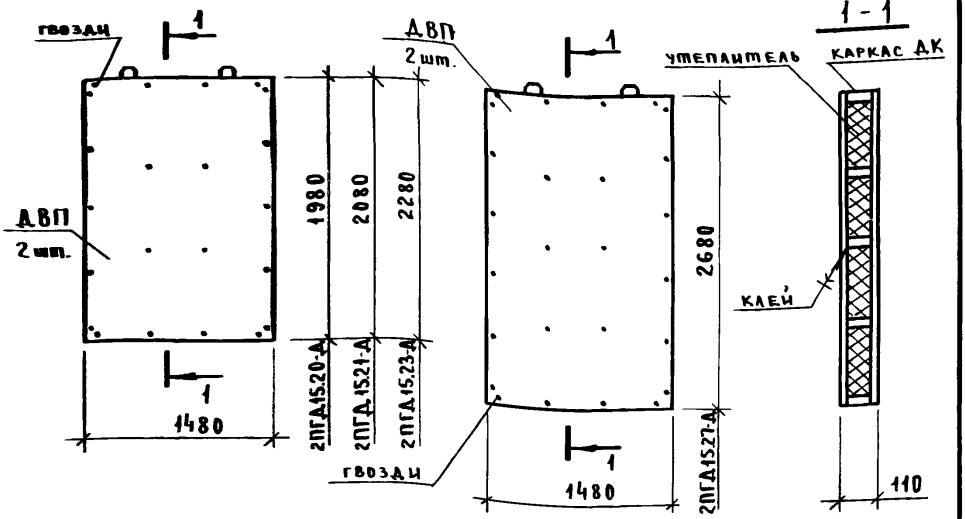


| Марка панели | Марка каркаса | Расход материалов | | | Масса, кг |
|---|---|---|---|---|---|
| | | ДВП, м² | утеплитель м³ | гвозди, шт. | |
| 2ПГД 15.20-А | ДК26 | 5,86 | 0,255 | 44 | 79,6 |
| 2ПГД 15.21-А | ДК27 | 6,16 | 0,269 | 44 | 83,1 |
| 2ПГД 15.23-А | ДК28 | 6,75 | 0,297 | 44 | 90,1 |
| 2ПГД 15.27-А | ДК30 | 7,94 | 0,347 | 52 | 106,2 |

1. Технические условия см. 1.831.9-3.2-ТУ.
2. Каркас ДК26 ... ДК28, ДК30 см. 1.831.9-3.2-34; 1.831.9-3.2-35.
3. ДВП марки Т×5,0 по ГОСТ 4598-86.
4. Утеплитель - плиты минераловатные марки 125 по ГОСТ 9573-82.
5. Гвозди К1,6×50 по ГОСТ 4028-63.
6. Клей ФР-100 по ТУ 6-05-1638-78. Расход на панель 0,098 кг.

Инв. № подл. | Подпись и дата | Взам. инв. №

| | | | |
|---|---|---|---|
| Нач.отд. | Котов | | |
| Н.контр. | Рабинович | | |
| Гл.спец. | Рабинович | | |
| Инж. | Бирюкова | | |

1.831.9-3.2-21

Панель 2ПГД 15.20-А ... 2ПГД 15.27-А

| Стадия | Лист | Листов |
|---|---|---|
| Р | | 1 |

ГИПРОНИСЕЛЬХОЗ

1-1

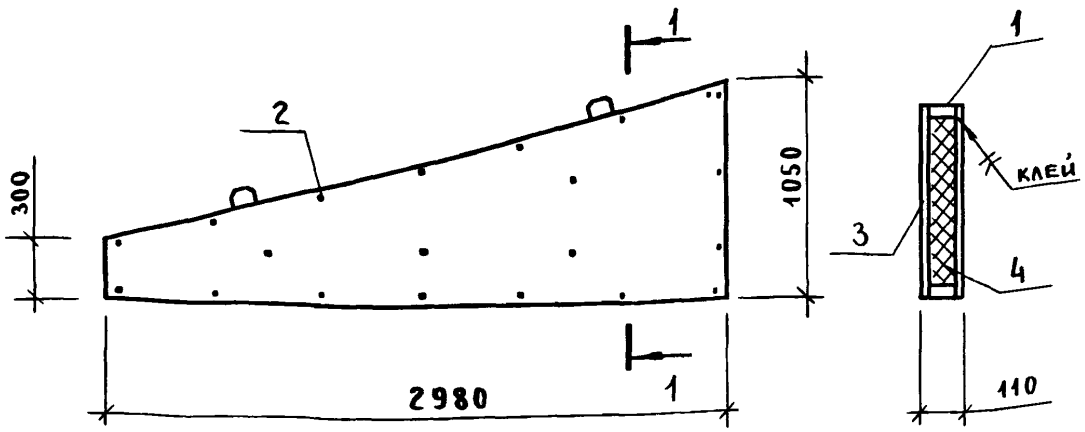


| Поз. | Наименование | Кол. | Обозначение документа |
|---|---|---|---|
| 1 | Каркас деревянный ДК37 | 1 | 1.831.9-3.2-39 |
| 2 | Гвоздь К1.6×50 | | |
| | ГОСТ 4028-63, шт. | 42 | |
| 3 | ДВП марки Т×S,0 | | |
| | ГОСТ 4598-86, м² | 4,03 | |
| 4 | Плита минераловатная | | |
| | марки 125 ГОСТ 9573-82, м³ | 0,17 | |

1. Технические условия см. 1.831.9-3.2-ТУ.
2. Масса панели - 59,7 кг.
3. Клей ФР-100 по ТУ6-05-1638-78. Расход на панель 0,07 кг.

| | | | |
|---|---|---|---|
| Нач.отд. | Котов | | |
| Н.контр. | Рабинович | | |
| Гл.спец. | Рабинович | | |
| Инж. | Бирюкова | | |

1.831.9-3.2-22

Панель

3ПГД30.10.6-Д

| Стадия | Лист | Листов |
|---|---|---|
| Р | | 1 |

ГИПРОНИСЕЛЬХОЗ

Инв. № подл. | Подпись и дата | Взам. инв. №

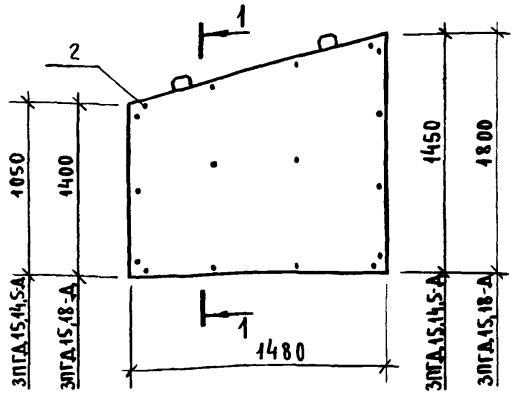


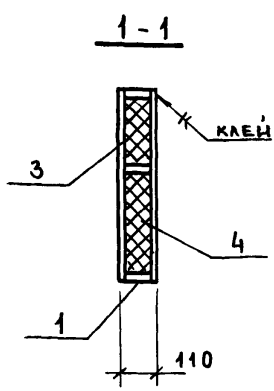


| Марка панели | Поз. | Наименование | Кол. | Обозначение документа | Масса, кг |
|---|---|---|---|---|---|
| 3ПГД 15.14.5-Д | 1 | Каркас деревянный ДК41 | 1 | 1.831.9-3.2-41 | 52,3 |
| | 2 | Гвоздь К1.6×50 | | | |
| | | ГОСТ 4028-63, шт. | 34 | | |
| | 3 | ДВП марки Т×5.0 | | | |
| | | ГОСТ 4598-86, м² | 3,7 | | |
| | 4 | Плита минераловатная | | | |
| | | марки 125 ГОСТ 9573-82, м³ | 0,16 | | |
| 3ПГД 15.18-Д | 1 | Каркас деревянный ДК42 | 1 | 1.831.9-3.2-41 | 64,6 |
| | 2 | Гвоздь К1.6×50 | | | |
| | | ГОСТ 4028-63, шт. | 38 | | |
| | 3 | ДВП марки Т×5,0 | | | |
| | | ГОСТ 4598-86, м² | 4.74 | | |
| | 4 | Плита минераловатная | | | |
| | | марки 125 ГОСТ 9573-82, м³ | 0.21 | | |

1. Технические условия см. 1.831.9-3.2-ТУ.
2. Клей ФР-100 по ТУ6-05-1638-78. Расход на панель 0,075 кг

Взам. инв. №
Подпись и дата
Инв. № подл.

| | | |
|---|---|---|
| Нач.отд. | Котов | |
| Н.контр. | Рабинович | |
| Гл.спец. | Рабинович | |
| Инж. | Бирюкова | |

1.831.9-3.2-23

Панель 3ПГД 15.14.5-Д; 3ПГД 15.18-Д

| Стадия | Лист | Листов |
|---|---|---|
| Р | | 1 |

ГИПРОНИСЕЛЬХОЗ

1-1

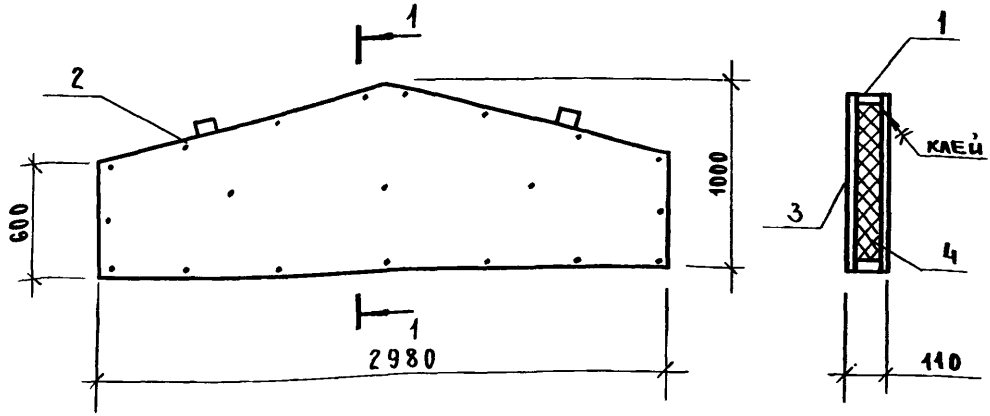


| Поз. | Наименование | Кол | Обозначение документа |
|---|---|---|---|
| 1 | Каркас деревянный ДК45 | 1 | 1.831.9-3.2-44 |
| 2 | Гвоздь К1,6×50 | | |
| | ГОСТ 4028-63, шт. | 40 | |
| 3 | ДВП марки Т×5,0 | | |
| | ГОСТ 4598-86, м² | 4,77 | |
| 4 | Плита минераловатная | | |
| | марки 125 ГОСТ 9573-82, м³ | 0,20 | |

1. Технические условия см. 1.831.9-3.2-ТУ.
2. Масса панели - 67,7 кг
3. Клей ФР-100 по ТУ 6-05-1638-78. Расход на панель 0,08 кг.

| | | | |
|---|---|---|---|
| Нач. отд. | Котов | | |
| Гл. спец. | Рабинович | | |
| Ст. инж. | Рабинович | | |
| Инж. | Бирюкова | | |

1.831.9-3.2-24

Панель

4ПГД30.10-Д

| Стадия | Лист | Листов |
|---|---|---|
| Р | | |

ГИПРОНИСЕЛЬХОЗ

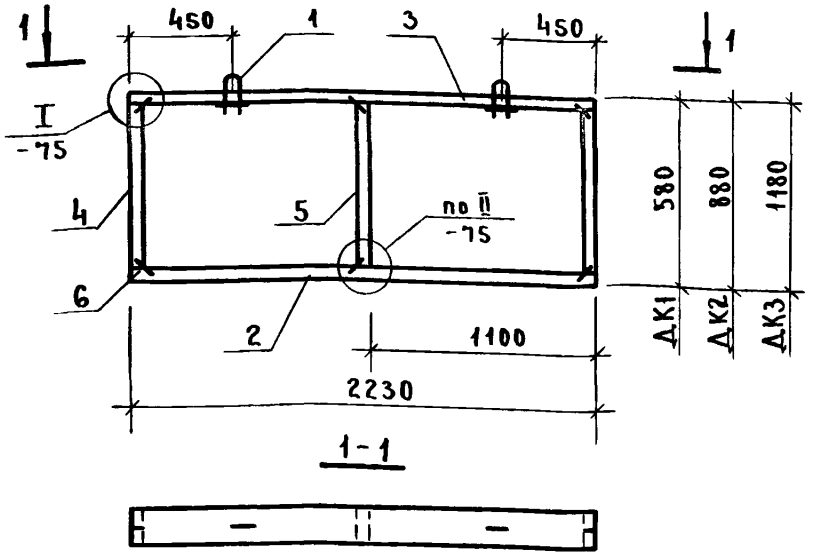


1-1



| Поз. | Наименование | Кол. на | | | Обозначение документа |
|---|---|---|---|---|---|
| | | ДК1 | ДК2 | ДК3 | |
| 1 | Петля ПМ1 | 2 | 2 | 2 | 1.831.9-3.2-78 |
| 2 | Ребро Р11 | 1 | 1 | 1 | -46 |
| 3 | Р12 | 1 | 1 | 1 | -46 |
| 4 | Р1 | 2 | | | -46 |
| | Р3 | | 2 | | -46 |
| | Р5 | | | 2 | -46 |
| 5 | Доска 40×100, ГОСТ 8486-86 | | | | |
| | ℓ=500; 0,002 м³ | 1 | | | Без черт. |
| | ℓ=800; 0,0032 м³ | | 1 | | Без черт. |
| | ℓ=1100; 0,0044 м³ | | | 1 | Без черт |
| 6 | Скоба С | 6 | 6 | 6 | 1.831.9-3.2-79 |
| | Масса каркаса, кг | 14,0 | 15,8 | 17,6 | |

Инв.№ подл. | Подпись и дата | Взам.инв.№

| | | |
|---|---|---|
| Нач.отд. | Котов | |
| Н.контр. | Рабинович | |
| Гл.спец. | Рабинович | |
| Инж. | Бирюкова | |

1.831.9-3.2-25

Каркас деревянный ДК1 ... ДК3

| Стадия | Лист | Листов |
|---|---|---|
| Р | | 1 |

Гипронисельхоз

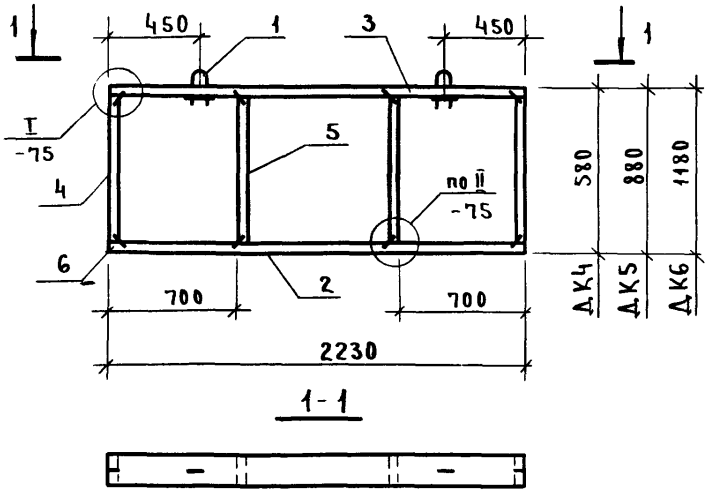


1-1



| Поз. | Наименование | Кол. на | | | Обозначение документа |
|---|---|---|---|---|---|
| | | ДК4 | ДК5 | ДК6 | |
| 1 | Петля ПМ1 | 2 | 2 | 2 | 1.831.9-3.2-78 |
| 2 | Ребро Р11 | 1 | 1 | 1 | -46 |
| 3 | Р12 | 1 | 1 | 1 | -46 |
| 4 | Р1 | 2 | | | -46 |
| | Р3 | | 2 | | -46 |
| | Р5 | | | 2 | -46 |
| 5 | Доска 40х100, ГОСТ 8486-86Е | | | | |
| | $\ell$=500; 0,002 м$^3$ | 2 | | | Без черт. |
| | $\ell$=800; 0,0032 м$^3$ | | 2 | | Без. черт. |
| | $\ell$=1100; 0,0044 м$^3$ | | | 2 | Без черт. |
| 6 | Скоба С | 8 | 8 | 8 | 1.831.9-3.2-79 |
| | Масса каркаса, кг | 15,0 | 17,4 | 19,8 | |

| | | | |
|---|---|---|---|
| | | 1.831.9-3.2-26 | |
| Нач.отд. | Котов | Каркас деревянный ДК4 ... ДК6 | Стадия: Р; Лист: ; Листов: 1 |
| Н.контр. | Рабинович | | |
| Гл.спец. | Рабинович | | |
| Инж. | Бирюкова | | ГИПРОНИСЕЛЬХОЗ |



Формат А4

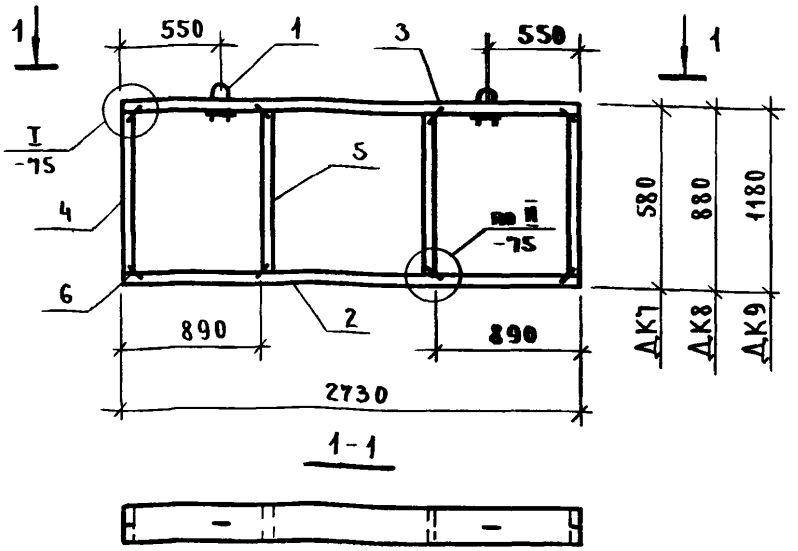


1-1



| Поз. | Наименование | Кол.на ДК7 | ДК8 | ДК9 | Обозначение документа |
|---|---|---|---|---|---|
| 1 | Петля ПМ1 | 2 | 2 | 2 | 1.831.9-3.2-78 |
| 2 | Ребро Р16 | 1 | 1 | 1 | -47 |
| 3 | Р17 | 1 | 1 | 1 | -47 |
| 4 | Р1 | 2 | | | -46 |
| | Р3 | | 2 | | -46 |
| | Р5 | | | 2 | -46 |
| 5 | Доска 40х100, ГОСТ 8486-86 | | | | |
| | $\ell$=500; 0,002 м$^3$ | 2 | | | без черт |
| | $\ell$=800; 0,0032 м$^3$ | | 2 | | без черт. |
| | $\ell$=1100; 0,0044м$^3$ | | | 2 | без черт. |
| 6 | Скоба С | 8 | 8 | 8 | 1.831.9-3.2-79 |
| | Масса каркаса, кг | 17,8 | 19,4 | 21,8 | |

| | | |
|---|---|---|
| Нач.отд. | Котов | |
| Н.контр. | Рабинович | |
| Гл.спец. | Рабинович | |
| Инж. | Бирюкова | |

1.831.9-3.2-27

Каркас деревянный ДК7... ДК9

| Стадия | Лист | Листов |
|---|---|---|
| Р | | 1 |

ГИПРОНИСЕЛЬХОЗ

25210-03 40

Формат А4

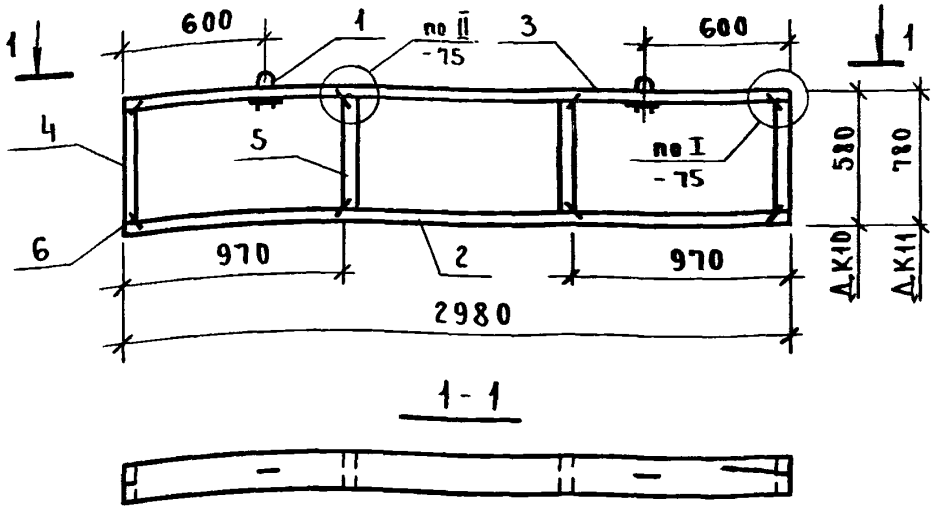


1-1



| Поз. | Наименование | Кол.на ДК10 | Кол.на ДК11 | Обозначение документа |
|---|---|---|---|---|
| 1 | Петля ПМ1 | 2 | 2 | 1.831.9-3.2-78 |
| 2 | Ребро Р18 | 1 | 1 | -47 |
| 3 | Р19 | 1 | 1 | -47 |
| 4 | Р1 | 2 | | -46 |
| | Р2 | | 2 | -46 |
| 5 | Доска 40×100, ГОСТ 8486-86 | | | |
| | $\ell$ = 500; 0,002 м$^3$ | 2 | | без черт. |
| | $\ell$ = 700; 0,0028 м$^3$ | | 2 | без. черт. |
| 6 | Скоба С | 8 | 8 | 1.831.9-3.2-79 |
| | Масса каркаса, кг | 18,0 | 19,6 | |

| | | |
|---|---|---|
| Нач.отд. | Котов | |
| Н.контр. | Рабинович | |
| Гл.спец. | Рабинович | |
| Инж. | Бирюкова | |

1.831.9-3.2-28

Каркас деревянный ДК10, ДК11

| Стадия | Лист | Листов |
|---|---|---|
| Р | | 1 |

ГИПРОНИСЕЛЬХОЗ

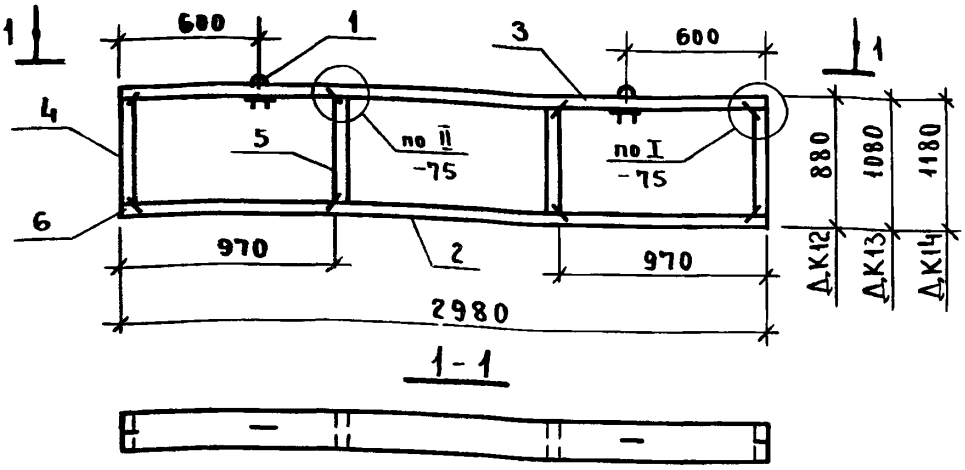


| Поз. | Наименование | Кол. на ДК12 | Кол. на ДК13 | Кол. на ДК14 | Обозначение документа |
|---|---|---|---|---|---|
| 1 | Петля ПМ11 | 2 | 2 | 2 | 1.831.9-3.2-78 |
| 2 | Ребро Р18 | 1 | 1 | 1 | -47 |
| 3 | Р19 | 1 | 1 | 1 | -47 |
| 4 | Ребро Р3 | 2 | | | -46 |
| | Р4 | | 2 | | -46 |
| | Р5 | | | 2 | -46 |
| 5 | Доска 40х100, ГОСТ 8486-86Е | | | | |
| | $\ell$=800; 0,0032 м$^3$ | 2 | | | БЕЗ ЧЕРТ. |
| | $\ell$=1000; 0,004 м$^3$ | | 2 | | БЕЗ. ЧЕРТ. |
| | $\ell$=1100; 0,0044 м$^3$ | | | 2 | БЕЗ ЧЕРТ. |
| 6 | Скоба С | 8 | 8 | 8 | 1.831.9-3.2-79 |
| | Масса каркаса, кг | 20,4 | 22,0 | 22,8 | |

Инв. N подл. | Подпись и дата | Взам. инв. N

| | | |
|---|---|---|
| Нач.отд. | Котов | |
| Н.контр. | Рабинович | |
| Гл.спец. | Рабинович | |
| Инж. | Бирюкова | |

1.831.9-3.2-29

Каркас деревянный ДК12...ДК14

| Стадия | Лист | Листов |
|---|---|---|
| Р | | 1 |

ГИПРОНИСЕЛЬХОЗ



Формат А1

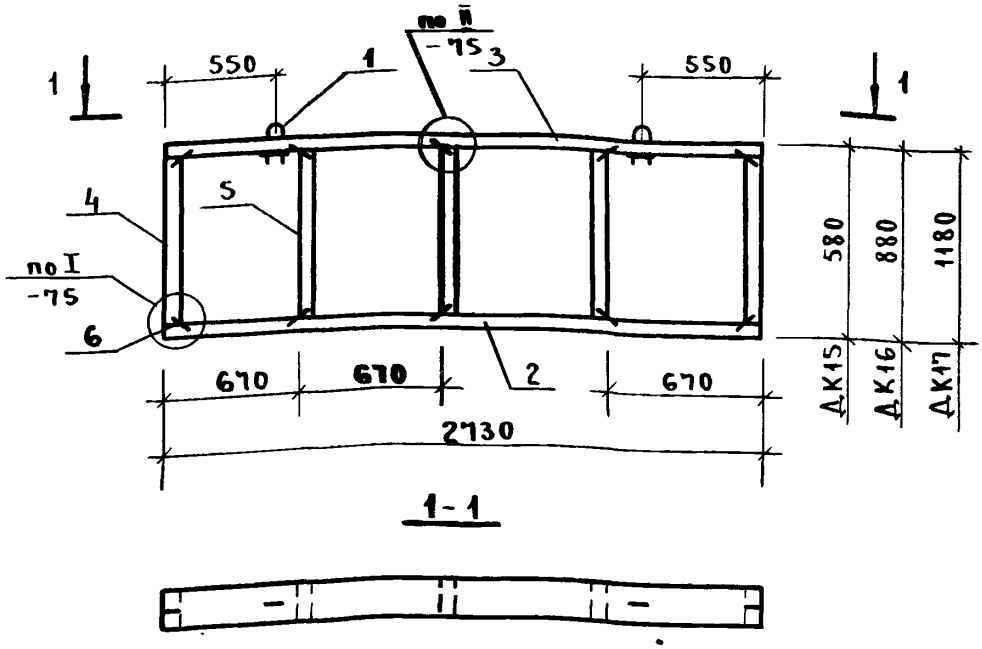


1-1



| Поз. | Наименование | Кол. на ДК15 | Кол. на ДК16 | Кол. на ДК17 | Обозначение документа |
|---|---|---|---|---|---|
| 1 | Петля ПМ1 | 2 | 2 | 2 | 1.831.9-3.2-78 |
| 2 | Ребро Р16 | 1 | 1 | 1 | -47 |
| 3 | Р17 | 1 | 1 | 1 | -47 |
| 4 | Р1 | 2 | | | -46 |
| | Р3 | | 2 | | -46 |
| | Р5 | | | 2 | -46 |
| 5 | Доска 40×100, ГОСТ 8486-86Е | | | | |
| | $\ell$=500; 0,002 м$^3$ | 3 | | | Без черт. |
| | $\ell$=800; 0,0032 м$^3$ | | 3 | | Без черт. |
| | $\ell$=1100; 0,0044 м$^3$ | | | 3 | Без черт. |
| 6 | Скоба С | 10 | 10 | 10 | 1.831.9-3.2-79 |
| | Масса каркаса, кг | 18,1 | 21,1 | 24,1 | |

| | | | |
|---|---|---|---|
| Нач.отд | Котов | | |
| Н.контр. | Рабинович | | |
| Гл.спец. | Рабинович | | |
| Инж. | Бирюкова | | |

1.831.9-3.2-30

Каркас деревянный ДК15... ДК17

| Стадия | Лист | Листов |
|---|---|---|
| Р | | 1 |

ГИПРОНИСЕЛЬХОЗ

Инв.№ подл. | Подпись и дата | Взам. инв.№

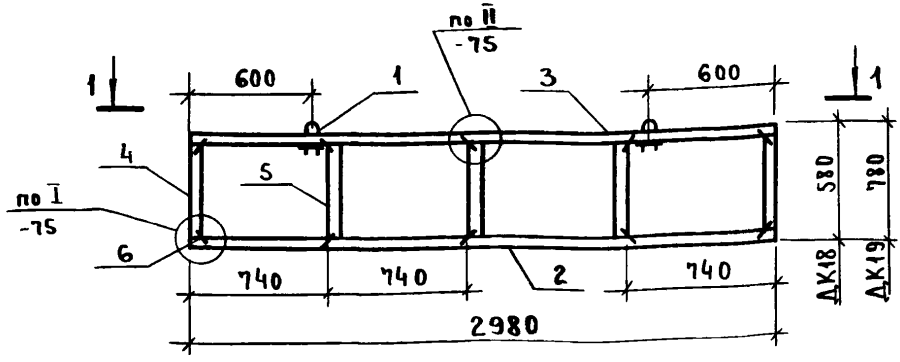


1-1



| Поз. | Наименование | Кол. на ДК18 | Кол. на ДК19 | Обозначение документа |
|---|---|---|---|---|
| 1 | Петля ПМ1 | 2 | 2 | 1.831.9-3.2-78 |
| 2 | Ребро Р18 | 1 | 1 | -47 |
| 3 | Р19 | 1 | 1 | -47 |
| 4 | Р1 | 2 | | -46 |
| | Р2 | | 2 | -46 |
| 5 | Доска 40х100, ГОСТ 8486-86Е | | | |
| | ℓ= 500 ; 0,002 м³ | 3 | | без черт. |
| | ℓ= 700 ; 0,0028 м³ | | 3 | без черт. |
| 6 | Скоба С | 10 | 10 | 1.831.9-3.2-79 |
| | Масса каркаса, кг | 19,1 | 21,1 | |

Инв. № подл. | Подпись и дата | Взам. инв. №

| | | | |
|---|---|---|---|
| Нач. отд. | Котов | | |
| Н. контр. | Рабинович | | |
| Гл. спец. | Рабинович | | |
| Инж. | Бирюкова | | |

1.831.9-3.2-31

Каркас деревянный ДК18, ДК19

| Стадия | Лист | Листов |
|---|---|---|
| 1 | | 1 |

ГИПРОНИСЕЛЬХОЗ

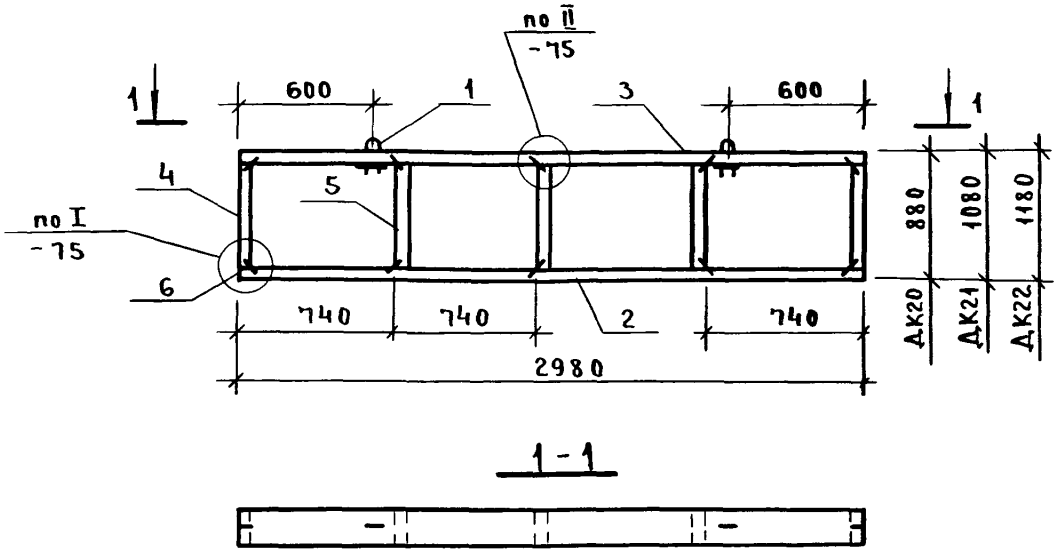


| Поз. | Наименование | Кол. на | | | Обозначение документа |
|---|---|---|---|---|---|
| | | ДК20 | ДК21 | ДК22 | |
| 1 | Петля ПМ1 | 2 | 2 | 2 | 1.831.9-3.2-78 |
| 2 | Ребро Р18 | 1 | 1 | 1 | -47 |
| 3 | Р19 | 1 | 1 | 1 | -47 |
| 4 | Ребро Р3 | 2 | | | -46 |
| | Р4 | | 2 | | -46 |
| | Р5 | | | 2 | -46 |
| 5 | Доска 40×100, ГОСТ 8486-86Е | | | | |
| | $\ell$ = 800; 0,0032 м$^3$ | 3 | | | без. черт. |
| | $\ell$ = 1000; 0,004 м$^3$ | | 3 | | без. черт. |
| | $\ell$ = 1100; 0,0044 м$^3$ | | | 3 | без черт. |
| 6 | Скоба С | 10 | 10 | 10 | 1.831.9-3.2-79 |
| | Масса каркаса, кг | 22,1 | 24,1 | 25,1 | |

| | | | |
|---|---|---|---|
| | | 1.831.9-3.2-32 | |
| Гл. спец. | Котов | Каркас деревянный ДК20...ДК22 | Стадия: Р; Лист: ; Листов: 1 |
| Нач. отд. | Рабинович | | |
| Нач. сект. | Рабинович | | ГИПРОНИСЕЛЬХОЗ |
| Инж. | Бирюк | | |



Формат А4

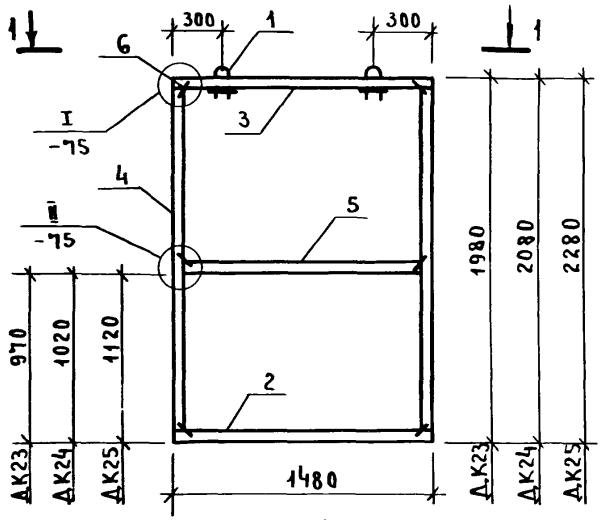


1-1

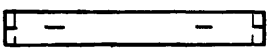

| Поз. | Наименование | Кол. на | | | Обозначение документа |
|---|---|---|---|---|---|
| | | ДК23 | ДК24 | ДК25 | |
| 1 | Петля ПМ1 | 2 | 2 | 2 | 1.831.9-3.2-78 |
| 2 | Ребро Р6 | 1 | 1 | 1 | -46 |
| 3 | Р7 | 1 | 1 | 1 | -46 |
| 4 | Ребро Р9 | 2 | | | -46 |
| | Р10 | | 2 | | -46 |
| | Р13 | | | 2 | -47 |
| 5 | Доска 40×100, ГОСТ 8486-86Е | | | | |
| | $\ell$=1400; 0,0056 м$^3$ | 1 | 1 | 1 | БЕЗ ЧЕРТ. |
| 6 | Скоба С | 6 | 6 | 6 | 1.831.9-3.2-79 |
| | Масса каркаса, кг | 18,4 | 18,8 | 19,6 | |

Инв. № подл. | Подпись и дата | Взам. инв. №

| | | | |
|---|---|---|---|
| Нач.отд. | Котов | | |
| Н.контр. | Рабинович | | |
| Гл.спец. | Рабинович | | |
| Инж. | Бирюкова | | |

1.831.9-3.2-33

Каркас деревянный ДК23...ДК25

| Стадия | Лист | Листов |
|---|---|---|
| Р | | 1 |

ГИПРОНИСЕЛЬХОЗ

25210-03 46

Формат А4

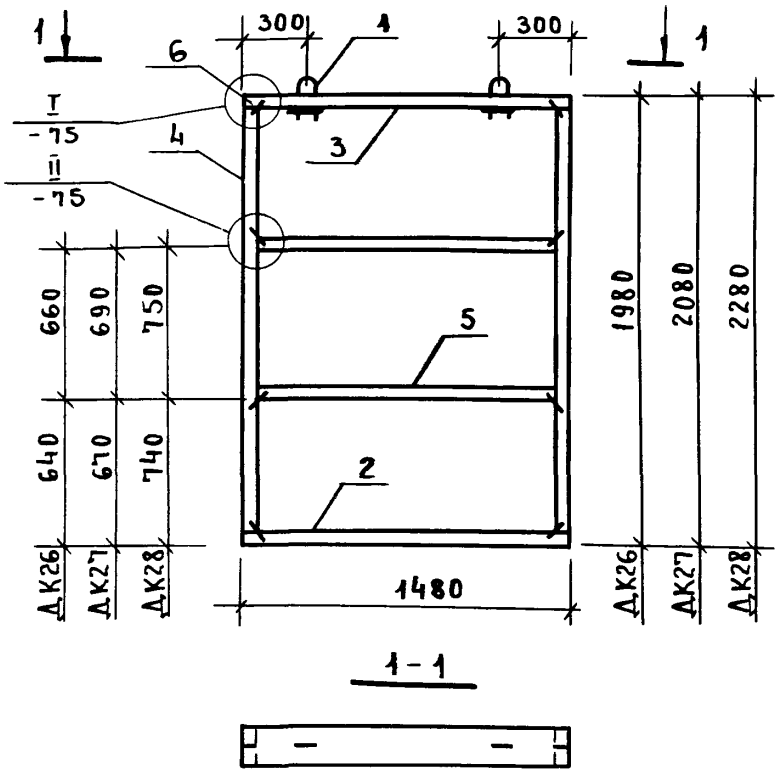


1-1



| Поз. | Наименование | Кол. на | | | Обозначение документа |
|---|---|---|---|---|---|
| | | ДК26 | ДК27 | ДК28 | |
| 1 | Петля ПМ1 | 2 | 2 | 2 | 1.831.9-3.2-78 |
| 2 | Ребро Р6 | 1 | 1 | 1 | -46 |
| 3 | Р7 | 1 | 1 | 1 | -46 |
| 4 | Ребро Р9 | 2 | | | -46 |
| | Р10 | | 2 | | -46 |
| | Р13 | | | 2 | -47 |
| 5 | Доска 40х100, ГОСТ 8486-86Е | | | | |
| | $\ell$=1400; 0,0056 м$^3$ | 2 | 2 | 2 | без черт. |
| 6 | Скоба С | 8 | 8 | 8 | 1.831.9-3.2-79 |
| | Масса каркаса, кг | 21,2 | 21,6 | 22,4 | |

| | | | |
|---|---|---|---|
| Нач.отд | Котов | | |
| Н.контр. | Рабинович | | |
| Гл.спец. | Рабинович | | |
| Гл.инж. | Бирюков | | |

1.831.9-3.2-34

Каркас деревянный ДК26... ДК28

| Стадия | Лист | Листов |
|---|---|---|
| Р | | 1 |

ГИПРОНИСЕЛЬХОЗ

ДК29

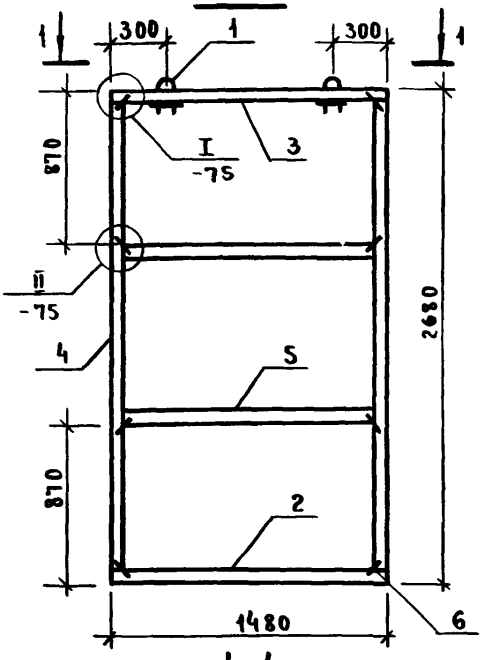


ДК30

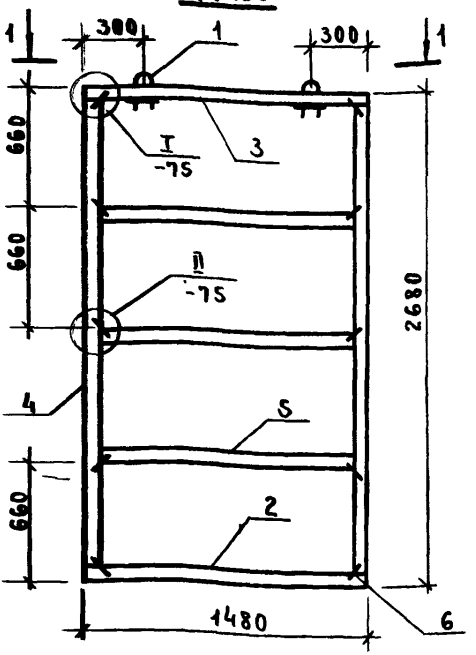


1-1

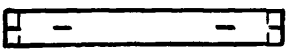

| Поз. | Наименование | Кол. на ДК29 | Кол. на ДК30 | Обозначение документа |
|---|---|---|---|---|
| 1 | Петля ПМ1 | 2 | 2 | 1.831.9-3.2-78 |
| 2 | Ребро Р6 | 1 | 1 | -46 |
| 3 | Р7 | 1 | 1 | -46 |
| 4 | Р15 | 2 | 2 | -47 |
| 5 | Доска 40х100, ГОСТ 8486-86Е | | | |
| | l=1400; 0,0056 м³ | 2 | 3 | без черт. |
| 6 | Скоба С | 8 | 10 | 1.831.9-3.2-79 |
| | Масса каркаса, кг | 24,0 | 26,9 | |

| | | | |
|---|---|---|---|
| Нач.отд. | Котов | | |
| Н.контр. | Рабинович | | |
| Гл.спец. | Рабинович | | |
| Инж. | Бирюкова | | |

1.831.9-3.2-35

Каркас деревянный ДК29, ДК30

| Стадия | Лист | Листов |
|---|---|---|
| Р | | 1 |

ГИПРОНИСЕЛЬХОЗ

Инв.№ подл. | Подпись и дата | Взам.инв.№

25210-03 48

Формат А4

ДК31, ДК32, ДК33

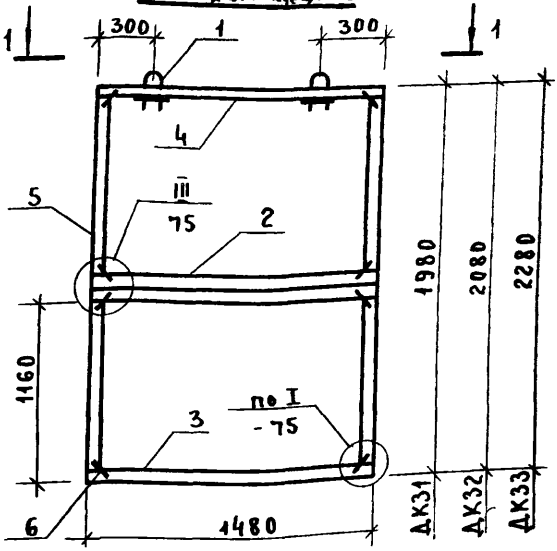


ДК34

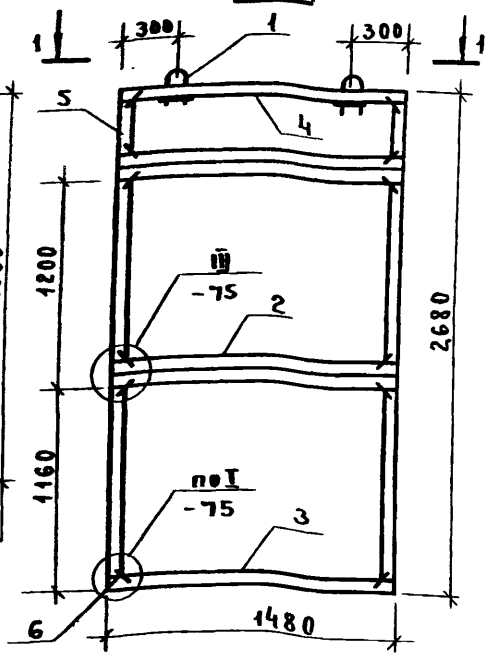


1-1

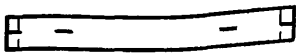

| Поз. | Наименование | Кол. на ДК31 | ДК32 | ДК33 | ДК34 | Обозначение документа |
|---|---|---|---|---|---|---|
| 1 | Петля ПМ1 | 2 | 2 | 2 | 2 | 1.831.9-3.2-78 |
| 2 | Ребро РС1 | 1 | 1 | 1 | 2 | -45 |
| 3 | Ребро Р6 | 1 | 1 | 1 | 1 | -46 |
| 4 | Р7 | 1 | 1 | 1 | 1 | -46 |
| 5 | Ребро Р48 | 2 | | | | -52 |
| | Р49 | | 2 | | | -52 |
| | Р50 | | | 2 | | -52 |
| | Р51 | | | | 2 | -52 |
| 6 | Скоба С | 8 | 8 | 8 | 12 | -79 |
| | Масса каркаса, кг | 21,4 | 21,8 | 22,6 | 24,3 | |

| | | |
|---|---|---|
| Нач.отд | Котов | |
| Н.контр | Рабинович | |
| Гл.спец | Рабинович | |
| Инж. | Бирюкова | |

1.831.9-3.2-36

Каркас деревянный ДК31... ДК34

| Стадия | Лист | Листов |
|---|---|---|
| Р | | 1 |

ГИПРОНИСЕЛЬХОЗ

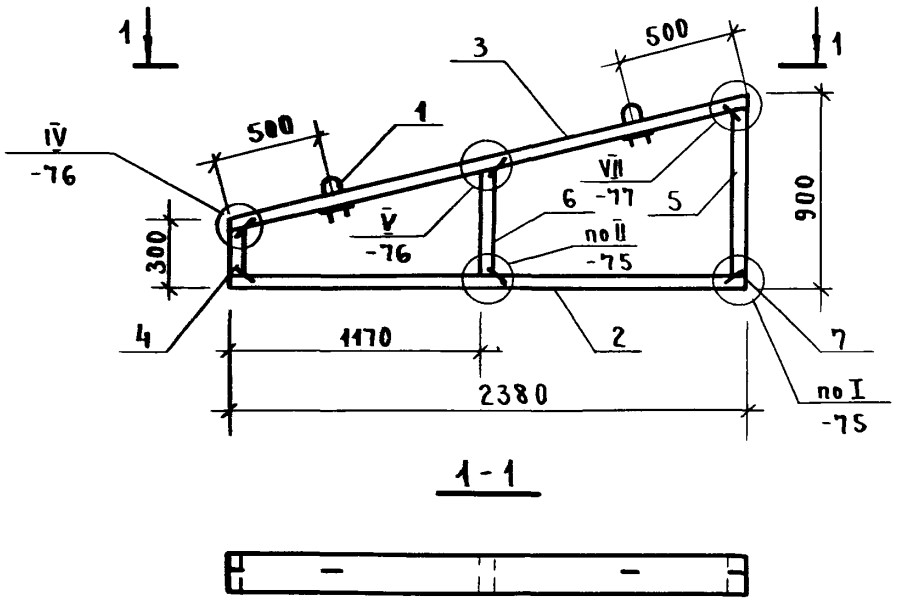


1-1



| Поз. | Наименование | Кол. | Обозначение документа |
|---|---|---|---|
| 1 | Пенал ПМ1 | 2 | 1.831.9-3.2-78 |
| 2 | Ребро Р14 | 1 | -47 |
| 3 | Р22 | 1 | -48 |
| 4 | Р30 | 1 | -50 |
| 5 | Р33 | 1 | -50 |
| 6 | Р43 | 1 | -51 |
| 7 | Скоба С | 6 | -79 |

Масса каркаса 14,8 кг.

| | | | |
|---|---|---|---|
| Нач.отд. | Котов | | |
| Н.контр. | Рабинович | | |
| Гл.спец. | Рабинович | | |
| Инж. | Бирюкова | | |

1.831.9-3.2-37

Каркас деревянный ДК35

| Стадия | Лист | Листов |
|---|---|---|
| Р | | 1 |

ГИПРОНИСЕЛЬХОЗ

Инв. N подл. | Подпись и дата | Взам. инв. N

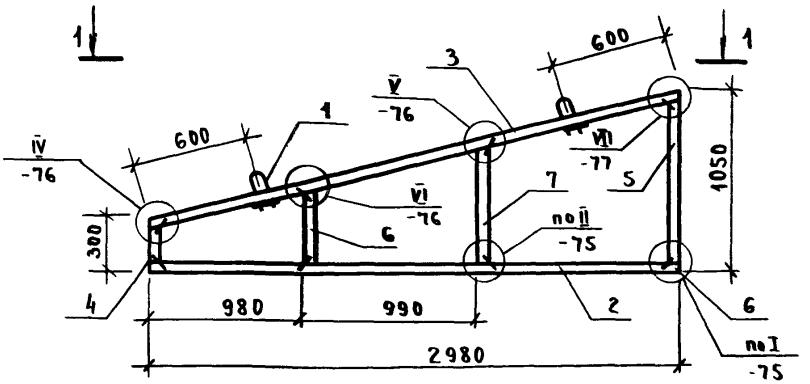


1-1

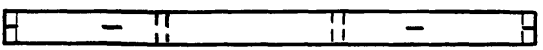

| Поз. | Наименование | Кол. | Обозначение документа |
|---|---|---|---|
| 1 | Петля ПМ1 | 2 | 1.831.9-3.2-78 |
| 2 | Ребро Р18 | 1 | -47 |
| 3 | Р23 | 1 | -48 |
| 4 | Р30 | 1 | -80 |
| 5 | Р34 | 1 | -50 |
| 6 | Р42 | 1 | -51 |
| 7 | Р45 | 1 | -51 |
| 8 | Скоба С | 8 | -79 |

Масса каркаса 19,0кг

| | | | |
|---|---|---|---|
| Нач.отд. | Котов | | |
| Н.контр. | Рабинович | | |
| Гл.спец. | Рабинович | | |
| Инж | Бирюкова | | |

1.831.9-3.2-38

Каркас деревянный ДК36

| Стадия | Лист | Листов |
|---|---|---|
| Р | | 1 |

ГИПРОНИСЕЛЬХОЗ

Инв.№ подл. | Подпись и дата | Взам.инв.№

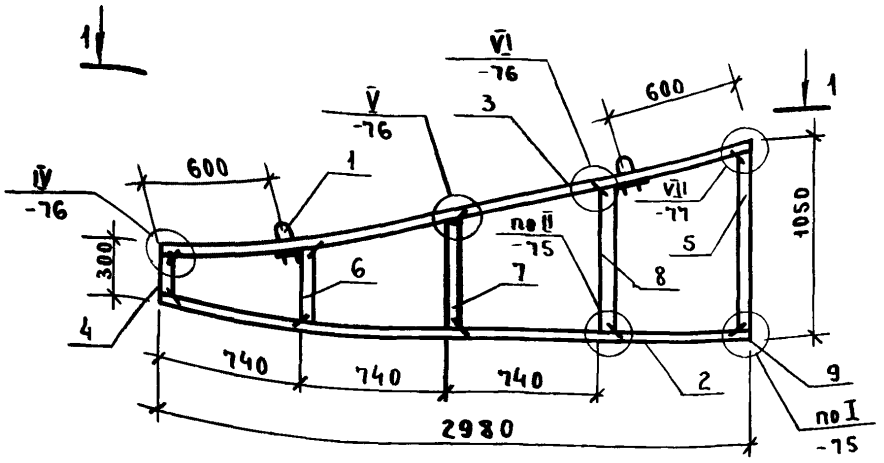


1 - 1



| Поз. | Наименование | Кол. | Обозначение документа |
|---|---|---|---|
| 1 | Петля ПМ1 | 2 | 1.831.9-3.2-78 |
| 2 | Ребро Р18 | 1 | -47 |
| 3 | Р23 | 1 | -48 |
| 4 | Р30 | 1 | -50 |
| 5 | Р34 | 1 | -50 |
| 6 | Р41 | 1 | -51 |
| 7 | Р44 | 1 | -51 |
| 8 | Р46 | 1 | -51 |
| 9 | Скоба С | 10 | -79 |

Масса каркаса 20,2 кг

| | | | |
|---|---|---|---|
| Нач.отд. | Котов | | |
| Н.контр. | Рабинович | | |
| Гл.спец. | Рабинович | | |
| Инж. | Бирюкова | | |

1.831.9 - 3.2 - 39

Каркас деревянный ДК37.

| Стадия | Лист | Листов |
|---|---|---|
| Р | | 1 |

ГИПРОНИСЕЛЬХОЗ

Инв. № подл. | Подпись и дата | Взам. инв. №

25210-03 52 Формат 4

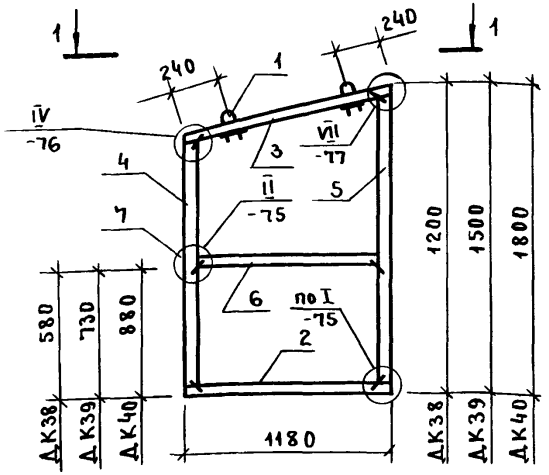


1-1

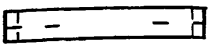

| Поз. | Наименование | Кол. на ДК38 | Кол. на ДК39 | Кол. на ДК40 | Обозначение документа |
|---|---|---|---|---|---|
| 1 | Петля ПМ1 | 2 | 2 | 2 | 1.831.9-3.2-78 |
| 2 | Ребро Р5 | 1 | 1 | 1 | -46 |
| 3 | Р20 | 1 | 1 | 1 | -48 |
| 4 | Ребро Р33 | 1 | | | -50 |
| | Р35 | | 1 | | -50 |
| | Р38 | | | 1 | -50 |
| 5 | Ребро Р35 | 1 | | | -50 |
| | Р38 | | 1 | | -50 |
| | Р40 | | | 1 | -50 |
| 6 | Доска 40х100, ГОСТ 8486-86Е | | | | |
| | ℓ=1100; 0,0044 м³ | 1 | 1 | 1 | без черт. |
| 7 | Скоба С | 6 | 6 | 6 | 1.831.9-3.2-79 |
| | Масса каркаса, кг | 12,9 | 14,1 | 15,3 | |

| | | |
|---|---|---|
| Гл.отд. | Котов | |
| Контр. | Рабинович | |
| Спец. | Рабинович | |
| | Бирюкова | |

1.831.9-3.2-40

Каркас деревянный ДК38...ДК40

| Стадия | Лист | Листов |
|---|---|---|
| Р | | 1 |

ГИПРОНИСЕЛЬХОЗ

Инв. № подл. | Подпись и дата | Взам. инв. №

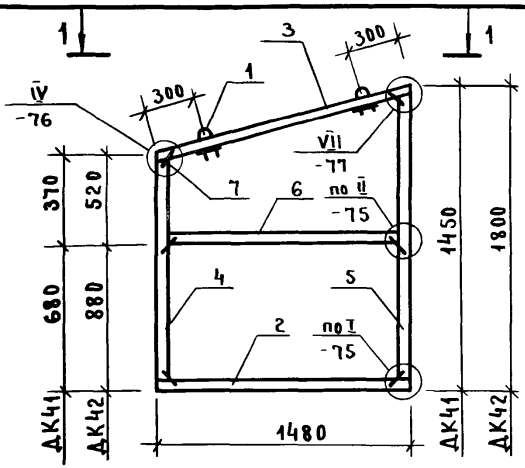


1-1

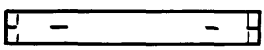

| Поз. | Наименование | Кол.на ДК41 | Кол.на ДК42 | Обозначение документа |
|---|---|---|---|---|
| 1 | Петля ПМ1 | 2 | 2 | 1.831.9-3.2-78 |
| 2 | Ребро Р6 | 1 | 1 | -46 |
| 3 | Р21 | 1 | 1 | -48 |
| 4 | Ребро Р34 | 1 | | -50 |
| | Р36 | | 1 | -50 |
| 5 | Ребро Р37 | 1 | | -50 |
| | Р40 | | 1 | -50 |
| 6 | Доска 40х100, ГОСТ 8486-86Е | | | |
| | $\ell$=1400; 0,0056 м$^3$ | 1 | 1 | без черт. |
| 7 | Скоба С | 6 | 6 | 1.831.9-3.2-79 |
| | Масса каркаса, кг | 15,5 | 16,9 | |

| | | | |
|---|---|---|---|
| Нач.отд. | Котов | | |
| Н.контр. | Рабинович | | |
| Гл.спец. | Рабинович | | |
| Инж. | Бирюкова | | |

1.831.9-3.2-41

Каркас деревянный ДК41, ДК42.

| Стадия | Лист | Листов |
|---|---|---|
| Р | | 1 |

ГИПРОНИСЕЛЬХОЗ

Инв.№ подл. | Подпись и дата | Взам.инв.№

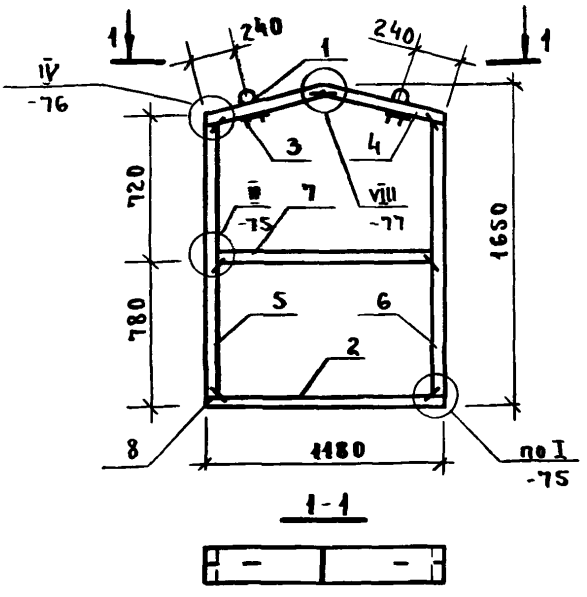


| Поз. | Наименование | Кол | Обозначение документа |
|---|---|---|---|
| 1 | Петля ПМ1 | 2 | 1.831.9-3.2-78 |
| 2 | Ребро Р5 | 1 | -46 |
| 3 | Р24 | 1 | -49 |
| 4 | Р25 | 1 | -49 |
| 5 | Р38 | 1 | -50 |
| 6 | Р39 | 1 | -50 |
| 7 | Доска 40×100, ГОСТ 8486-86Е | | |
| | $\ell$ = 1100; 0,0044 м³ | 1 | без черт. |
| 8 | Скоба С | 7 | 1.831.9-3.2-79 |

Масса каркаса 14,6кг

| | | | | |
|---|---|---|---|---|
| Нач.отд | Котов | | | 1.831.9-3.2-42 |
| Контр | Рабинович | | | Каркас деревянный ДК43 |
| Гл.спец | Рабинович | | | Стадия: Р; Лист; Листов: 1 |
| Инж | Бирюков | | | ГИПРОНИСЕЛЬХОЗ |

25210-03 55

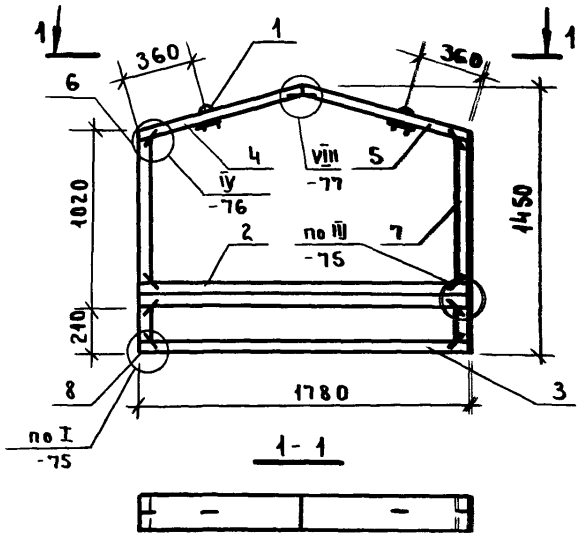


| Поз. | Наименование | Кол | Обозначение документа |
|---|---|---|---|
| 1 | Петля ПМ1 | 2 | 1.831.9-3.2-78 |
| 2 | Ребро Р2 | 1 | -46 |
| 3 | Ребро Р8 | 1 | -46 |
| 4 | Р26 | 1 | -49 |
| 5 | Р27 | 1 | -49 |
| 6 | Р52 | 1 | -53 |
| 7 | Р53 | 1 | -53 |
| 8 | Скоба С | 9 | -79 |

Масса каркаса 21,0 кг

| | | | |
|---|---|---|---|
| Нач.отд | Котов | | 1.831.9-3.2-43 |
| Н.контр | Рабинович | | |
| Гл.спец | Рабинович | | Каркас деревянный ДК44 |
| Инж. | Бирюкова | | |

| Стадия | Лист | Листов |
|---|---|---|
| Р | | 1 |

ГИПРОНИСЕЛЬХОЗ

Инв.№ подл. | Подпись и дата | Взам.инв.№

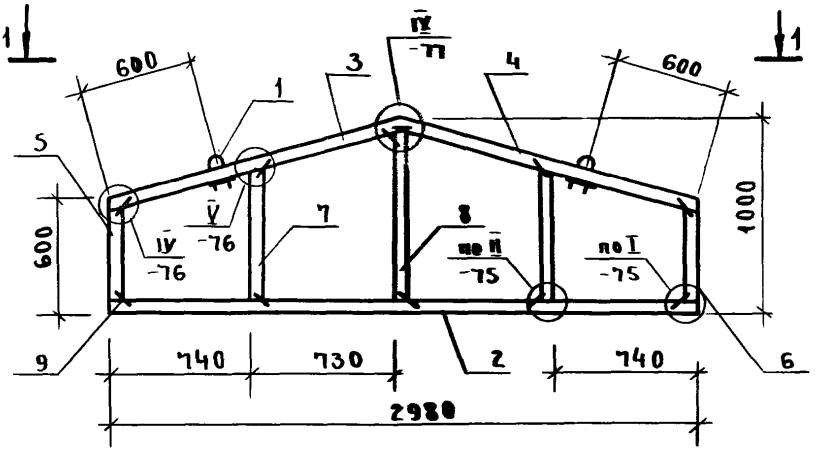


1-1



| Поз. | Наименование | Кол | Обозначение документа |
|---|---|---|---|
| 1 | Петля ПМ1 | 2 | 1.831.9-3.2-78 |
| 2 | Ребро Р18 | 1 | -47 |
| 3 | Р28 | 1 | -49 |
| 4 | Р29 | 1 | -49 |
| 5 | Р31 | 1 | -50 |
| 6 | Р32 | 1 | -50 |
| 7 | Р45 | 2 | -51 |
| 8 | Р47 | 1 | -51 |
| 9 | Скоба С | 11 | -79 |

Масса каркаса 21,1 кг

| | | | |
|---|---|---|---|
| | | 1.831.9-3.2-44 | |
| Нач.от | Котов | Каркас деревянный ДК45 | Стадия: Р; Лист: ; Листов: 1 |
| Н.контр | Рабинович | | |
| Гл.спец | Рабинович | | ГИПРОНИСЕЛЬХОЗ |
| Инж. | Бирюкова | | |



Формат А4

## РС1

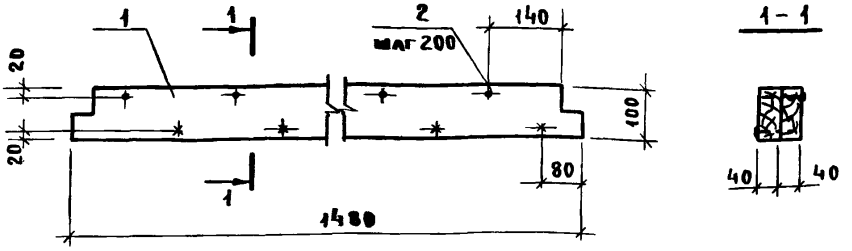


## РС2

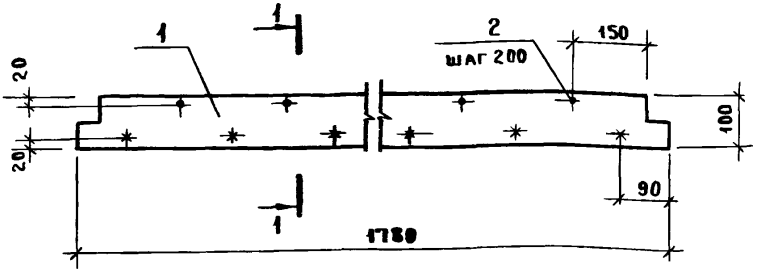


| Марка | Поз | Наименование | Кол. | Обозначение документа | Масса кг |
|---|---|---|---|---|---|
| РС1 | 1 | Ребро Р6 | 2 | 1.831.9-3.2-46 | 6,0 |
| | 2 | Гвоздь К3х70 ГОСТ 4028-63 | 14 | | |
| РС2 | 1 | Ребро Р8 | 2 | 1.831.9-3.2-46 | 7,2 |
| | 2 | Гвоздь К3х70 ГОСТ 4028-63 | 17 | | |

Инв. N подл. | Подпись и дата | Взам. инв. N

| | | | |
|---|---|---|---|
| Нач.отд. | Котов | | |
| Н.контр. | Рабинович | | |
| Гл.спец. | Рабинович | | |
| Инж. | Бирюкова | | |

1.831.9-3.2-45

Ребро РС1, РС2

| Стадия | Лист | Листов |
|---|---|---|
| Р | | 1 |

ГИПРОНИСЕЛЬХОЗ



Формат А1

Рис. 1

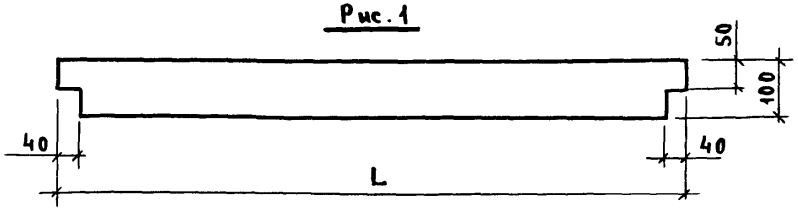


Рис. 2

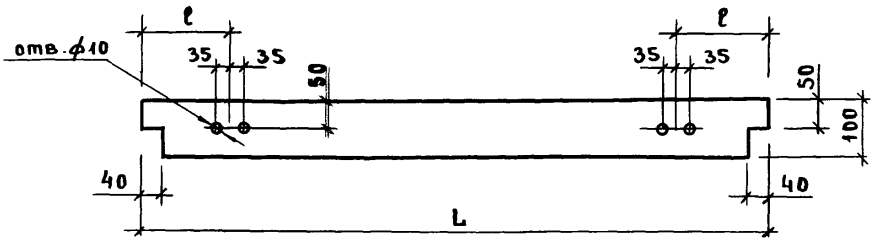


| Марка | Рис. | Размеры, мм | | Расход древесины м³ | Масса, кг |
|---|---|---|---|---|---|
| | | L | ℓ | | |
| Р1 | 1 | 580 | — | 0,0023 | 1,2 |
| Р2 | | 780 | | 0,0031 | 1,6 |
| Р3 | | 880 | | 0,0035 | 1,8 |
| Р4 | | 1080 | | 0,0043 | 2,2 |
| Р5 | | 1180 | | 0,0047 | 2,4 |
| Р6 | 2 | 1480 | 300 | 0,0059 | 3,0 |
| Р7 | | | | | |
| Р8 | 1 | 1780 | — | 0,0071 | 3,6 |
| Р9 | | 1980 | | 0,0079 | 4,0 |
| Р10 | | 2080 | | 0,0083 | 4,2 |
| Р11 | 2 | 2230 | 450 | 0,0089 | 4,5 |
| Р12 | | | | | |

| | | |
|---|---|---|
| Нач.отд. | Котов | |
| Н.контр. | Рабинович | |
| Гл спец. | Рабинович | |
| Инж. | Бирюкова | |

1.831.9-3.2-46

| Ребро Р1...Р12 | Стадия | Масса | Масштаб |
|---|---|---|---|
| | Р | см. табл. | — |
| | Лист | Листов 1 | |

Доска 40×100, ГОСТ 8486-86Е
сосна или ель Ф ≤ 20%

ГИПРОНИСЕЛЬХОЗ

Инв. № подл. | Подпись и дата | Взам. инв. №

25210-03 59

Рис.1

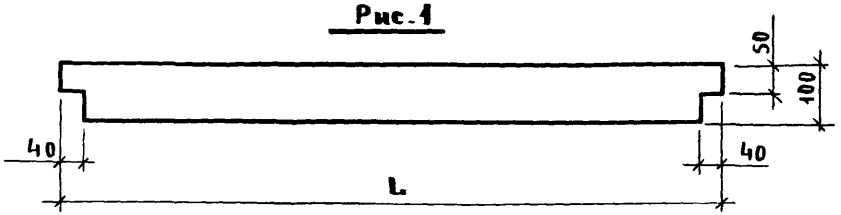


Рис.2

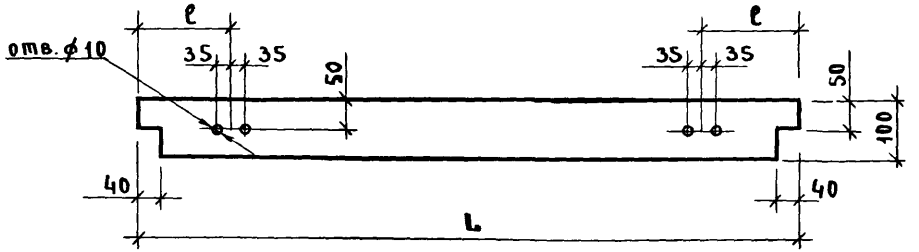


| Марка | Рис. | Размеры, мм | | Расход древесины м³ | Масса, кг |
|---|---|---|---|---|---|
| | | L | ℓ | | |
| Р13 | 1 | 2280 | — | 0,0091 | 4,6 |
| Р14 | | 2380 | | 0,0095 | 4,8 |
| Р15 | | 2680 | | 0,0107 | 5,4 |
| Р16 | | 2730 | | 0,0109 | 5,5 |
| Р17 | 2 | | 550 | | |
| Р18 | 1 | 2980 | — | 0,0119 | 6,0 |
| Р19 | 2 | | 600 | | |

| | | | |
|---|---|---|---|
| Нач.отд. | Котов | | |
| Н.контр. | Рабинович | | |
| Гл спец | Рабинович | | |
| Инж. | Бирюкова | | |

1.831.9-3.2-47

Ребро Р13... Р19

| Стадия | Масса | Масштаб |
|---|---|---|
| Р | см.табл | — |

Лист | Листов 1

Доска 40×100, ГОСТ 8486-86Е / сосна или ель φ≤20%

ГИПРОНИСЕЛЬХОЗ

Инв.N подл | Подпись и дата | Взам. инв.N

25210-03 60

Формат А4

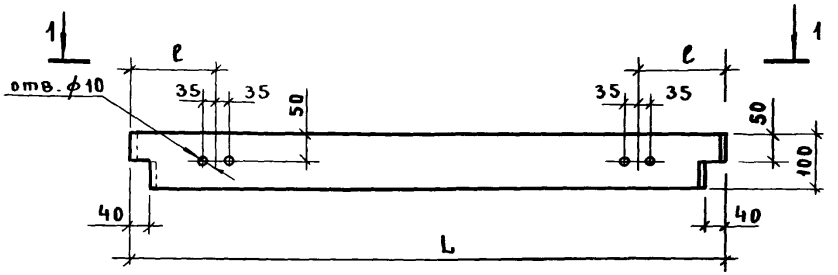


1 - 1

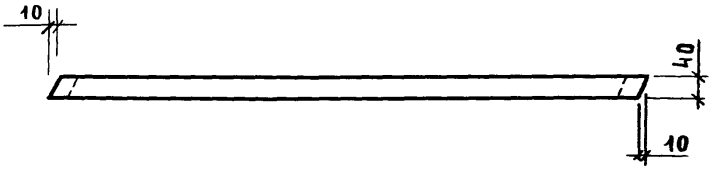


| Марка | Размеры, мм | | Расход древесины м³ | Масса, кг |
|---|---|---|---|---|
| | L | ℓ | | |
| Р20 | 1220 | 240 | 0,0049 | 2,5 |
| Р21 | 1530 | 300 | 0,0061 | 3,1 |
| Р22 | 2460 | 500 | 0,0098 | 4,9 |
| Р23 | 3070 | 600 | 0,0123 | 6,2 |

| | | | |
|---|---|---|---|
| отд. | Котов | | |
| нтр. | Рабинович | | |
| лец. | Рабинович | | |
| | Бирюкова | | |

1.831.9-3.2-48

Ребро Р20... Р23

| Стадия | Масса | Масштаб |
|---|---|---|
| Р | см. табл. | — |
| Лист | Листов 1 | |

Доска 40×100, ГОСТ 8486-86Е
сосна или ель Ψ≤20%

ГИПРОНИСЕЛЬХОЗ

Рис. 1

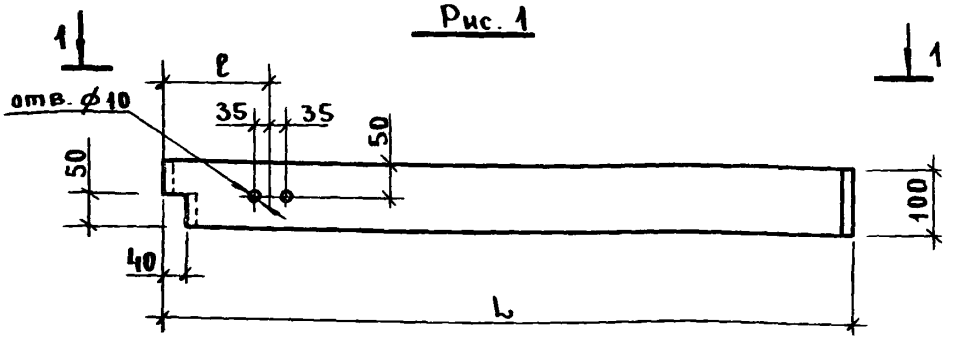


1 - 1

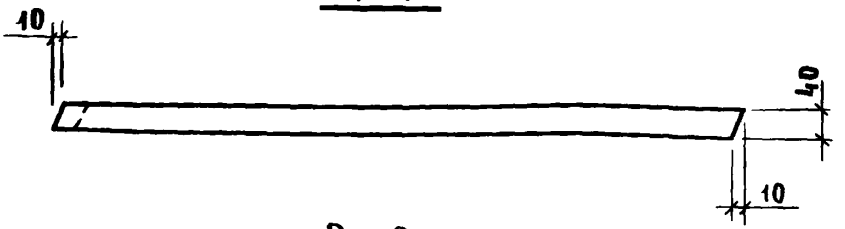


Рис. 2

Зеркальное отражение рис. 1

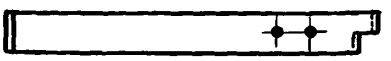

| Марка | Рис. | Размеры, мм | | Расход древесины м³ | Масса, кг |
|---|---|---|---|---|---|
| | | L | ℓ | | |
| Р24 | 1 | 610 | 240 | 0,0024 | 1,2 |
| Р25 | 2 | | | | |
| Р26 | 1 | 920 | 360 | 0,0036 | 1,8 |
| Р27 | 2 | | | | |
| Р28 | 1 | 1545 | 600 | 0,0062 | 3,1 |
| Р29 | 2 | | | | |

| | | |
|---|---|---|
| Нач.отд | Котов | |
| Н.контр. | Рабинович | |
| Гл.спец | Рабинович | |
| Инж. | Бирюкова | |

1.831.9-3.2-49

Ребро Р24..., Р29

| Стадия | Масса | Масштаб |
|---|---|---|
| Р | см.табл | — |
| Лист | Листов 1 | |

Доска 40×100, ГОСТ 8486-86* сосна или ель Ф≤20%

ГИПРОНИСЕЛЬХОЗ

Инв. № подл. | Подпись и дата | Взам. инв. №



Формат А1

Рис. 1

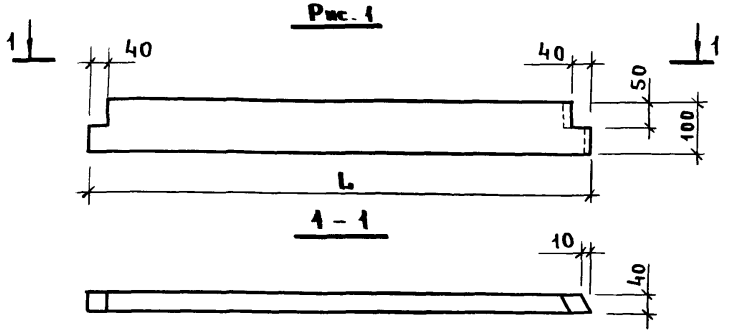


Рис. 2

Зеркальное отражение рис. 1

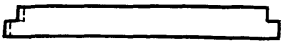

| Марка | Рис. | L, мм | Расход древесины м³ | Масса, кг |
|---|---|---|---|---|
| Р30 | 1 | 310 | 0,0012 | 0,6 |
| Р31 | | 610 | 0,0024 | 1,2 |
| Р32 | 2 | | | |
| Р33 | 1 | 910 | 0,0036 | 1,8 |
| Р34 | | 1060 | 0,0042 | 2,1 |
| Р35 | | 1210 | 0,0048 | 2,4 |
| Р36 | | 1410 | 0,0056 | 2,8 |
| Р37 | | 1450 | 0,0058 | 2,9 |
| Р38 | 2 | 1510 | 0,0060 | 3,0 |
| Р39 | | | | |
| Р40 | 1 | 1800 | 0,0072 | 3,6 |

Инв. № подл. | Подпись и дата | Взам. инв. №

| | | | |
|---|---|---|---|
| Нач. отд. | Котов | | |
| Гл. констр. | Рабинович | | |
| Гл. спец. | Рабинович | | |
| Нач. | Бирюкова | | |

1.831.9-3.2-50

Ребро Р30 ... Р40

| Стадия | Масса | Масштаб |
|---|---|---|
| Р | см. табл. | — |
| Лист | Листов 1 | |

Доска 40×100, ГОСТ 8486-86Е сосна или ель Ф ≤ 20%

ГИПРОНИСЕЛЬХОЗ

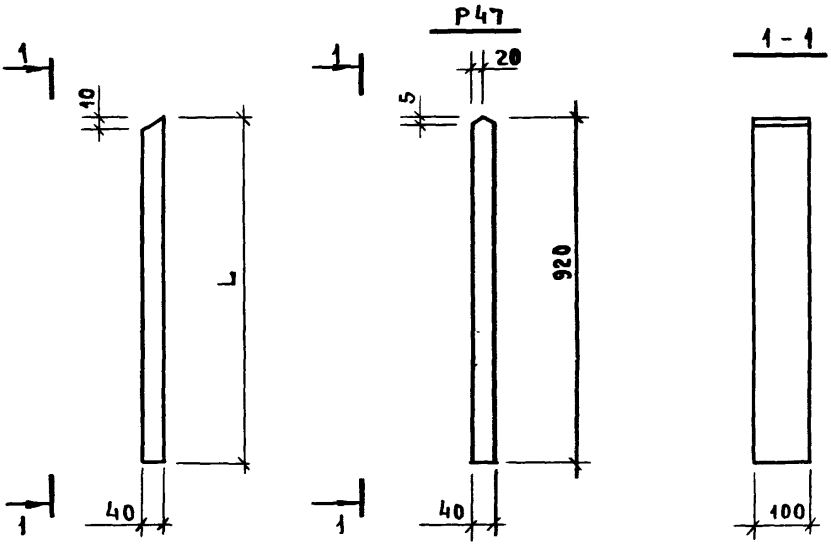


| Марка | L, мм | Расход древесины м³ | Масса, кг |
|---|---|---|---|
| Р41 | 410 | 0,0016 | 0,8 |
| Р42 | 470 | 0,0019 | 1,0 |
| Р43 | 520 | 0,0021 | 1,1 |
| Р44 | 600 | 0,0024 | 1,2 |
| Р45 | 720 | 0,0029 | 1,5 |
| Р46 | 790 | 0,0032 | 1,6 |
| Р47 | 920 | 0,0036 | 1,8 |

Инв.№ подл. | Подпись и дата | Взам.инв.№

| | | | |
|---|---|---|---|
| Нач.отд. | Котов | | |
| Н.контр. | Рабинович | | |
| Гл.спец. | Рабинович | | |
| Инж. | Бирюкова | | |

1.831.9-3.2-51

Ребро Р41... Р47

| Стадия | Масса | Масштаб |
|---|---|---|
| Р | см.табл | — |
| Лист | Листов 1 | |

Доска 40×100, ГОСТ 8486-86Е
сосна или ель Ф ≤ 20%

ГИПРОНИСЕЛЬХОЗ

25210-03 64

Формат А1

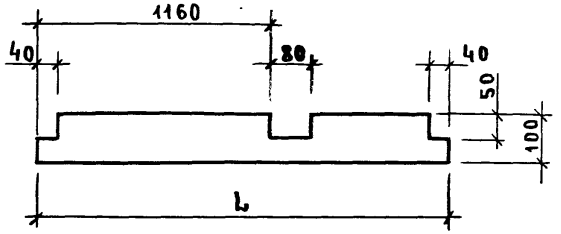


Р51

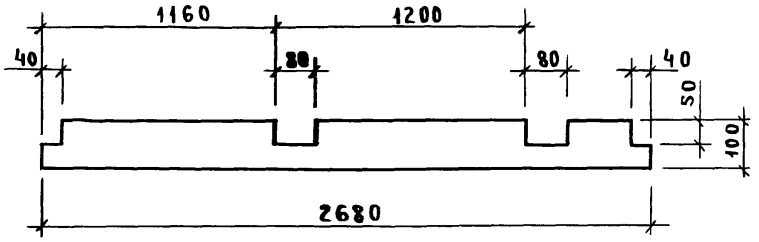


| Марка | L, мм | Расход древесины, м³ | Масса, кг |
|---|---|---|---|
| Р48 | 1980 | 0,0079 | 3,9 |
| Р49 | 2080 | 0,0083 | 4,1 |
| Р50 | 2280 | 0,0091 | 4,5 |
| Р51 | 2680 | 0,0107 | 5,3 |

| | | |
|---|---|---|
| Нач. отд. | Котов | |
| Н. контр. | Рабинович | |
| Гл. спец. | Рабинович | |
| Инж. | Бирюкова | |

1.831.9-3.2-52

Ребро Р48...Р51

| Стадия | Масса | Масштаб |
|---|---|---|
| Р | см. табл. | — |
| Лист | Листов 1 | |

Доска 40×100, ГОСТ 8486-86Е сосна или ель $\Psi \leq 20\%$

ГИПРОНИСЕЛЬХОЗ

25210-03 65

Формат А4

## Р52

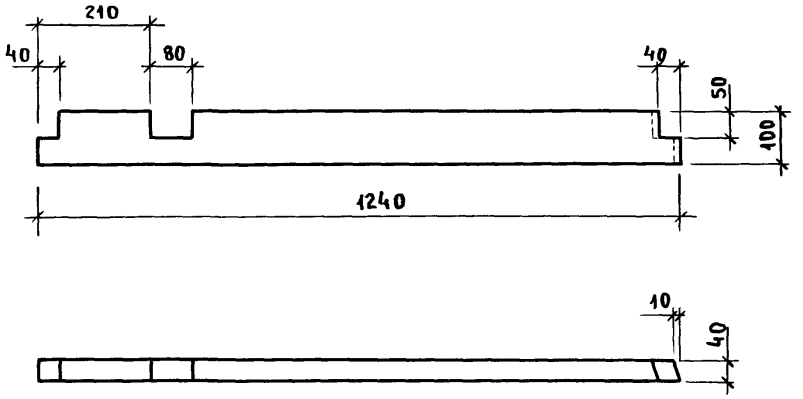


## Р53

Зеркальное отражение Р52

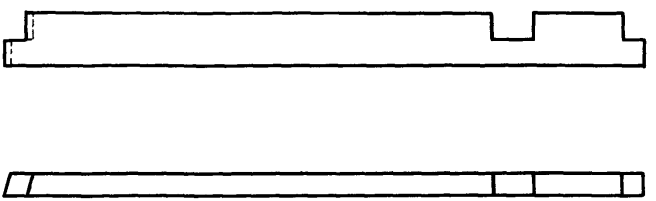

Расход древесины 0,005 м³

| | | | |
|---|---|---|---|
| Нач.отд. | Котов | | |
| Н.контр. | Рабинович | | |
| Гл.спец. | Рабинович | | |
| Инж. | Бирюкова | | |

1.831.9-3.2-53

Ребро Р52, Р53

| Стадия | Масса | Масштаб |
|---|---|---|
| Р | 2,5 | — |
| Лист | Листов 1 | |

Доска 40×100 ГОСТ 8486-86Е сосна или ель $W \leq 20\%$

ГИПРОНИСЕЛЬХОЗ

Инв. N подл. | Подпись и дата | Взам. инв. N

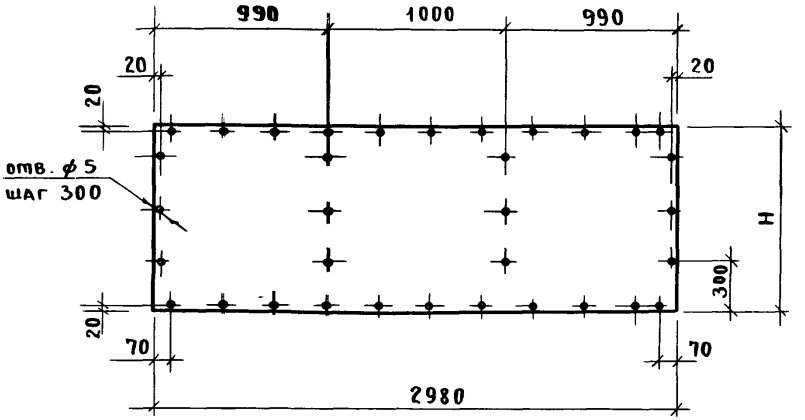


| Марка обшивки | H, мм | Расход, м² | Масса, кг |
|---|---|---|---|
| ЛА1 | 580 | 1,73 | 23,5 |
| ЛА2 | 780 | 2,32 | 31,5 |
| ЛА3 | 880 | 2,62 | 35,6 |
| ЛА4 | 1080 | 3,22 | 43,8 |
| ЛА5 | 1180 | 3,52 | 47,9 |

Инв. № подл. | Подп. и дата | Взам. инв. №

| | | | |
|---|---|---|---|
| Нач.отд. | Котов | | |
| Н.контр. | Рабинович | | |
| Гл.спец. | Рабинович | | |
| Инж. | Бирюкова | | |

1.831.9-3.2-54

Обшивка ЛА1... ЛА5

| Стадия | Масса | Масштаб |
|---|---|---|
| Р | см. табл. | — |
| Лист | Листов 1 | |

ЛП-НП-8 ГОСТ 18124-75

ГИПРОНИСЕЛЬХОЗ

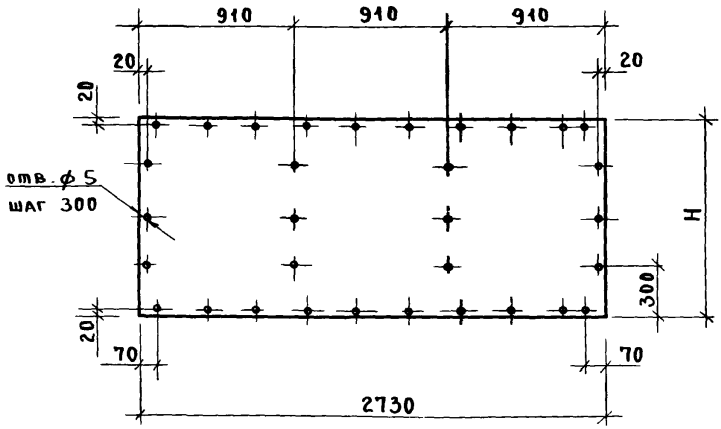


| Марка обшивки | H, мм | Расход, м² | Масса, кг |
|---|---|---|---|
| ЛА6 | 580 | 1,58 | 21,5 |
| ЛА7 | 880 | 2,40 | 32,6 |
| ЛА8 | 1180 | 3,22 | 43,8 |

Взам. инв. N | Подпись и дата | Инв. N подл.

| | | |
|---|---|---|
| Нач.отд | Котов | |
| Н. контр | Рабинович | |
| Гл.спец. | Рабинович | |
| Инж. | Бирюкова | |

1.831.9 - 3.2 - 55

Обшивка ЛА6... ЛА8

| Стадия | Масса | Масштаб |
|---|---|---|
| Р | см. табл. | — |
| Лист | Листов 1 | |

ЛП - НП - 8 ГОСТ 18124-75

ГИПРОНИСЕЛЬХОЗ

25210-03 68

Формат А4

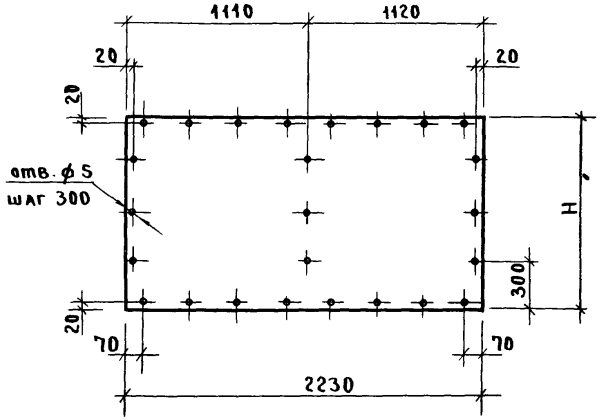


| Марка обшивки | H, мм | Расход, м² | Масса, кг |
|---|---|---|---|
| ЛА9 | 580 | 1,30 | 17,7 |
| ЛА10 | 880 | 1,96 | 26,6 |
| ЛА11 | 1180 | 2,63 | 35,7 |

| | | | |
|---|---|---|---|
| | | 1.831.9-3.2-56 | |
| | | Обшивка ЛА9... ЛА11 | Стадия: Р; Масса: см. табл.; Масштаб: — |
| | | | Лист; Листов 1 |
| ГИП | Котов | ЛП-НП-8 ГОСТ 18124-75 | ГИПРОНИСЕЛЬХОЗ |
| Нач. тр. | Рабинович | | |
| Н. ец | Рабинович | | |
| | Бирюкова | | |



Формат А4

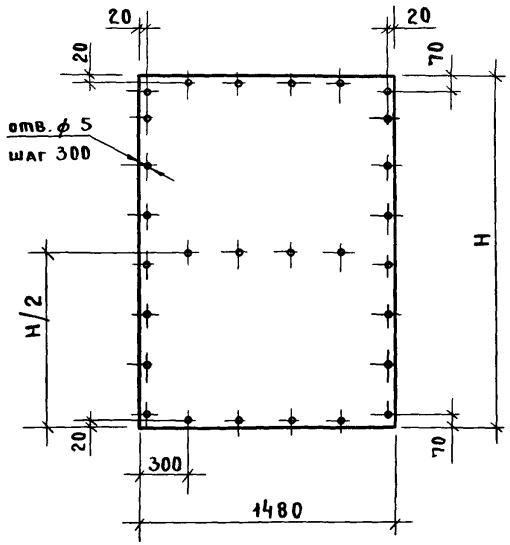


| Марка обшивки | H, мм | Расход, м² | Масса, кг |
|---|---|---|---|
| ЛА12 | 1980 | 2,93 | 39,8 |
| ЛА13 | 2080 | 3,08 | 41,9 |
| ЛА14 | 2280 | 3,37 | 45,8 |

Инв. N подл. | Подпись и дата | Взам. инв. N

| | | |
|---|---|---|
| Нач.отд. | Котов | |
| Н.контр. | Рабинович | |
| Гл.спец. | Рабинович | |
| Инж. | Бирюкова | |

1.831.9-3.2-57

Обшивка ЛА12... ЛА14

| Стадия | Масса | Масштаб |
|---|---|---|
| Р | см.табл | — |
| Лист | Листов 1 | |

ЛП-НП 8 ГОСТ 18124-75

ГИПРОНИСЕЛЬХОЗ

25210-03 70

Формат А4

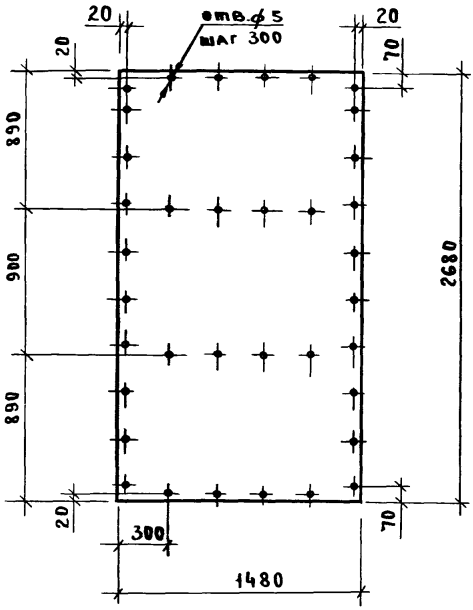


Расход - 4,0 м²

| | | | | | | | |
|---|---|---|---|---|---|---|---|
| | | | | 1.831.9-3.2-58 | | | |
| | | | | Обшивка ЛА15 | Стадия | Масса | Масштаб |
| | | | | | Р | 54,4 | — |
| | | | | | Лист | Листов 1 | |
| Нач.отд. | Котов | | | ЛП-НП-8 ГОСТ 18124-75 | ГИПРОНИСЕЛЬХОЗ | | |
| Н. контр. | Рабинович | | | | | | |
| Н. спец. | Рабинович | | | | | | |
| Инж. | Бирюков | | | | | | |

Инв. № подл. | Подпись и дата | Взам. инв. №

25210-03 71

Формат А4

## ЛА16

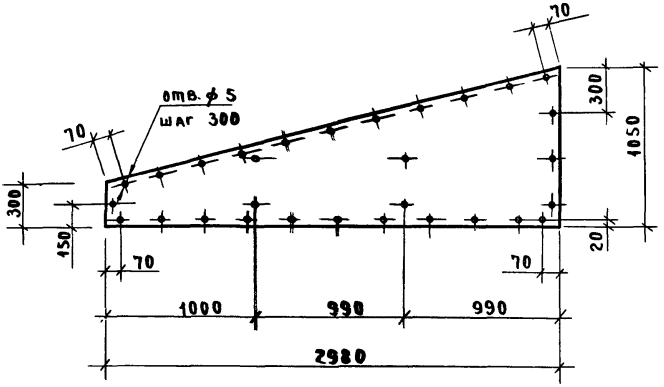


## ЛА17

Зеркальное отражение ЛА16

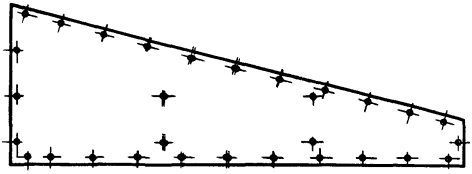

Расход - 2,0 м²

| | | | |
|---|---|---|---|
| | | 1.831.9-3.2-59 | |
| Обшивка ЛА16, ЛА17 | | Стадия: Р | Масса: 2'1,2 | Масштаб: — |
| | | Лист | Листов 1 |
| Нач.отд. Котов | | АП-НП-8 ГОСТ 18124-75 | ГИПРОНИСЕЛЬХОЗ |
| Н. контр. Рабинович | | | |
| Гл.спец. Рабинович | | | |
| Инж. Бирюкова | | | |

Инв.№ подл. | Подпись и дата | Взам инв.№



Формат А4

## ЛА18

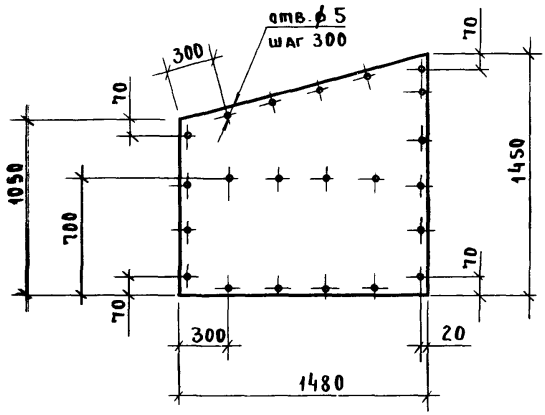


## ЛА19

Зеркальное отражение ЛА18

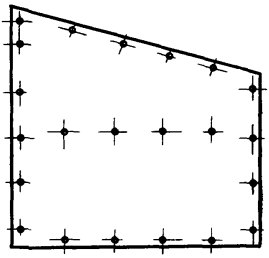

**Расход** – 1,9 м²

| | | | | | |
|---|---|---|---|---|---|
| | | | 1.831.9-3.2-60 | | |
| | | | Обшивка ЛА18, ЛА19 | Стадия: Р | Масса: 25,8 | Масштаб: — |
| | | | | Лист | Листов 1 |
| Нач. отд. | Ковтов | | ЛП-НП-8 ГОСТ 18124-75 | ГИПРОНИСЕЛЬХОЗ | |
| Гл. инж. | Рабинович | | | | |
| Гл. спец. | Рабинович | | | | |
| Инж. | Бирюкова | | | | |

25210-03 73

Формат А4

## ЛА20

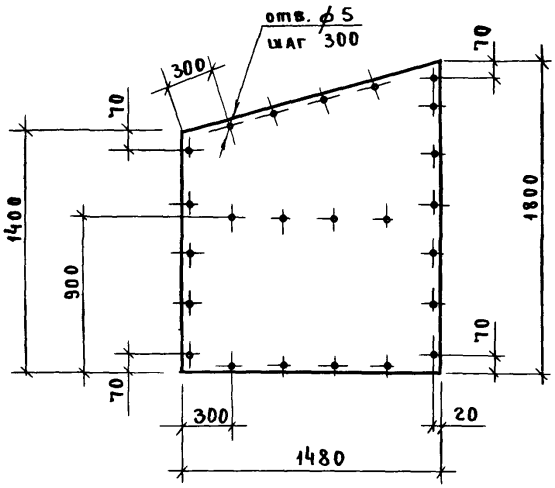


## ЛА21

Зеркальное отражение ЛА20.

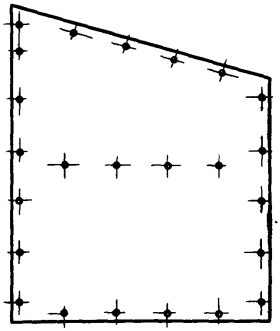

Расход - 2,4 м²

| | | | |
|---|---|---|---|
| Инв.№ подл. | Подпись и дата | Взам.инв.№ | |

| | | |
|---|---|---|
| Нач.отд. | Котов | |
| Н.контр. | Рабинович | |
| Гл.спец. | Рабинович | |
| Инж. | Бирюкова | |

1.831.9-3.2-61

Обшивка ЛА20, ЛА21

| Стадия | Масса | Масштаб |
|---|---|---|
| Р | 32,6 | — |
| Лист | Листов 1 | |

ЛП-НП-8 ГОСТ 18124-75

ГИПРОНИСЕЛЬХОЗ

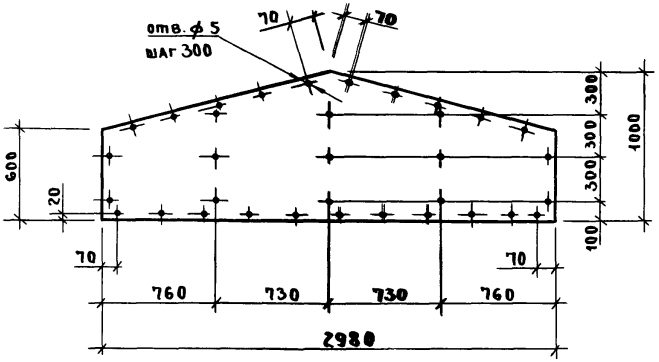


Расход - 2,4 м²

| | | | |
|---|---|---|---|
| Нач.отд. | Котов | | |
| Н.контр. | Рабинович | | |
| Гл.спец. | Рабинович | | |
| Инж. | Бирюкова | | |

1.831.9-3.2-62

| Обшивка АА22 | Стадия | Масса | Масштаб |
|---|---|---|---|
| | Р | 32,6 | — |
| | Лист | Листов 1 | |
| АП-НП-8 ГОСТ 18124-75 | ГИПРОНИСЕЛЬХОЗ | | |

25210-03 75

Инв.№ подл. | Подпись и дата | Взам. инв.№

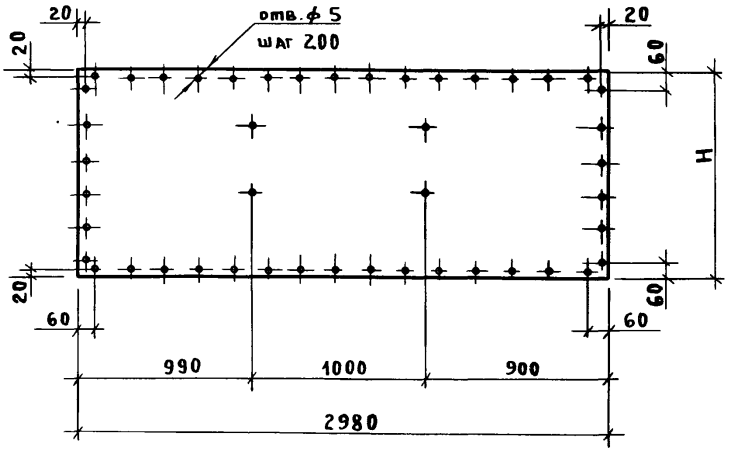


| Марка обшивки | H, мм | Расход м² | Масса кг |
|---|---|---|---|
| ЛЦ1 | 580 | 1,73 | 29,1 |
| ЛЦ2 | 780 | 2,32 | 39,0 |
| ЛЦ3 | 880 | 2,62 | 44,0 |
| ЛЦ4 | 1080 | 3,22 | 54,1 |
| ЛЦ5 | 1180 | 3,52 | 59,1 |

Инв. N подл. | Подпись и дата | Взам. инв. N

| | | | |
|---|---|---|---|
| Нач.отд | Котов | | |
| Н.контр | Рабинович | | |
| Гл.спец | Рабинович | | |
| Инж. | Бирюкова | | |

1.831.9-3.2-63

Обшивка ЛЦ1... ЛЦ5

| Стадия | Масса | Масштаб |
|---|---|---|
| Р | см.табл. | — |
| Лист | Листов 1 | |

ЦСП-2×12 ГОСТ 26816-86

ГИПРОНИСЕЛЬХОЗ

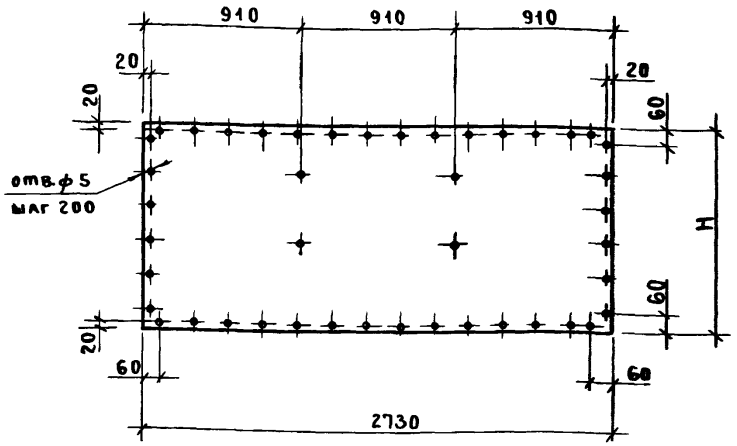


| Марка обшивки | H, мм | Расход, м² | Масса, кг |
|---|---|---|---|
| АЦ6 | 580 | 1,58 | 26,5 |
| АЦ7 | 880 | 2,40 | 40,3 |
| АЦ8 | 1180 | 3,22 | 54,1 |

1.831.9-3.2-64

Обшивка АЦ6...АЦ8

| Стадия | Масса | Масштаб |
|---|---|---|
| Р | см.табл | — |
| Листа | Листов 1 | |

| | | |
|---|---|---|
| нтд | Котов | |
| нтр | Рабинович | |
| ец | Рабинович | |
| | Бирюкова | |

ЦСП-2×12 ГОСТ 26816-86

ГИПРОНИСЕЛЬХОЗ

25210-03 77

Формат А4

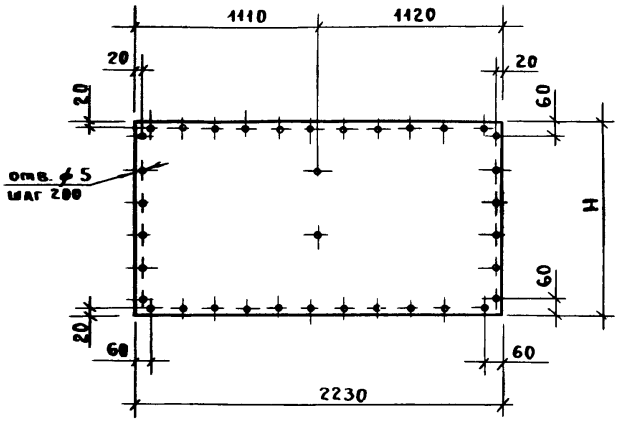


| Марка обшивки | H, мм | Расход, м² | Масса, кг |
|---|---|---|---|
| ЛЦ9 | 580 | 1,30 | 21,8 |
| ЛЦ10 | 880 | 1,96 | 32,9 |
| ЛЦ11 | 1180 | 2,63 | 44,2 |

| | | | |
|---|---|---|---|
| Нач.отд. | Котов | | |
| Н.контр. | Рабинович | | |
| Гл.спец. | Рабинович | | |
| Инж. | Бирюкова | | |

1.831.9-3.2-65

Обшивка ЛЦ9... ЛЦ11

| Стадия | Масса | Масштаб |
|---|---|---|
| Р | см.табл. | — |
| Лист | Листов 1 | |

ЦСП-2×12 ГОСТ 26816-86

ГИПРОНИСЕЛЬХОЗ

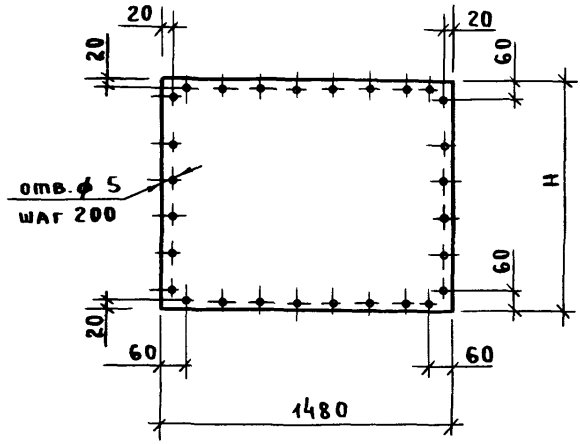


| Марка обшивки | H, мм | Расход, $м^2$ | Масса, кг |
|---|---|---|---|
| ЛЦ12 | 770 | 1,14 | 19,2 |
| ЛЦ13 | 870 | 1,29 | 21,7 |
| ЛЦ14 | 1070 | 1,58 | 26,5 |
| ЛЦ15 | 1200 | 1,78 | 29,9 |

| | | |
|---|---|---|
| Нач.отд. | Котов | |
| Контр. | Рабинович | |
| Гл.спец. | Рабинович | |
| Инж. | Бирюков | |

1.831.9-3.2-66

Обшивка ЛЦ12... ЛЦ15

| Стадия | Масса | Масштаб |
|---|---|---|
| Р | см.табл. | — |
| Лист | Листов 1 | |

ЦСП-2×12 ГОСТ 26816-86

ГИПРОНИСЕЛЬХОЗ

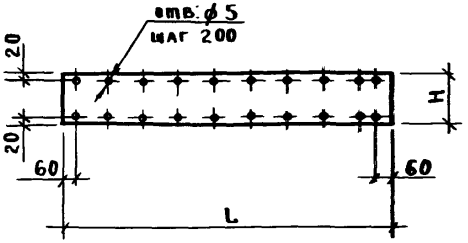


| Марка обшивки | Размеры мм | | Расход, м² | Масса кг |
|---|---|---|---|---|
| | L | H | | |
| АЦ16 | 1480 | 270 | 0,40 | 6,7 |
| АЦ17 | 1780 | 240 | 0,43 | 7,2 |

Инв. № | Подпись и дата | Взам. инв. №

| | | | |
|---|---|---|---|
| Нач. отд. | Котов | | |
| Н. контр | Рабинович | | |
| Гл. спец. | Рабинович | | |
| Инж. | Бирюкова | | |

1.831.9 - 3.2 - 67

Обшивка АЦ16, АЦ17

| Стадия | Масса | Масштаб |
|---|---|---|
| Р | см. табл. | — |
| Лист | Листов 1 | |

ЦСП - 2×12 ГОСТ 26816-86

ГИПРОНИСЕЛЬХОЗ

25210-03 80

Формат А4

## ЛЦ18

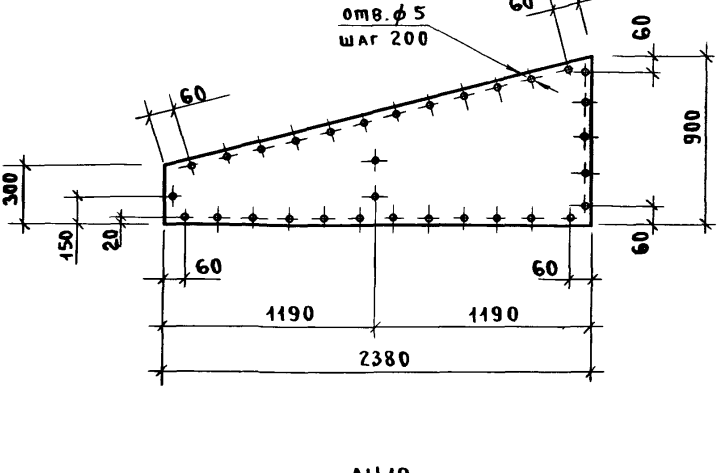


## ЛЦ19

Зеркальное отражение ЛЦ18

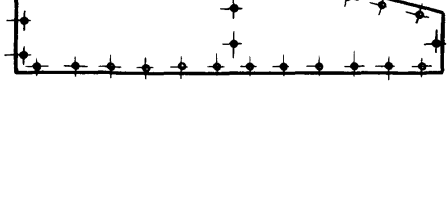

Расход - 1,43 м²

| | | | |
|---|---|---|---|
| | | 1.831.9-3.2-68 | |
| | | Обшивка ЛЦ18, ЛЦ19 | Стадия: Р; Масса: 24,0; Масштаб: — |
| | | | Лист; Листов 1 |
| Нач.отд. | Котов | ЦСП-2×12 ГОСТ 26816-86 | ГИПРОНИСЕЛЬХОЗ |
| Н.контр. | Рабинович | | |
| Гл.спец. | Рабинович | | |
| Инж. | Бирюкова | | |

25210-03 81

Формат А4

## ЛЦ20

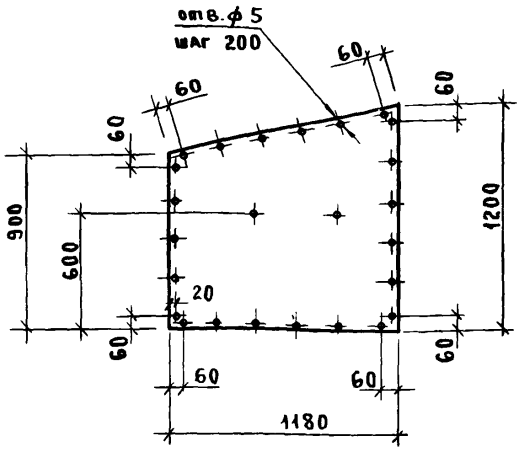


## ЛЦ21

Зеркальное отражение ЛЦ20

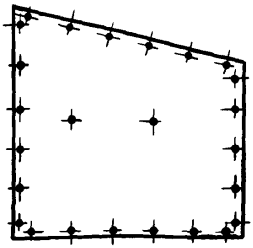

Расход - 1,24 м²

| | | | |
|---|---|---|---|
| | | 1.831.9-3.2-69 | |
| | | Обшивка ЛЦ20, ЛЦ21 | Стадия: Р; Масса: 20,8; Масштаб: — |
| | | | Лист; Листов 1 |
| Нач. отд. | Котов | ЦСП-2×12 ГОСТ 26816-86 | ГИПРОНИСЕЛЬХОЗ |
| Н. конт. | Рабинович | | |
| Гл. спец. | Рабинович | | |
| Инж. | Бирюкова | | |

Инв. N подл. | Подпись и дата | Взам. инв. N

## ЛЦ22

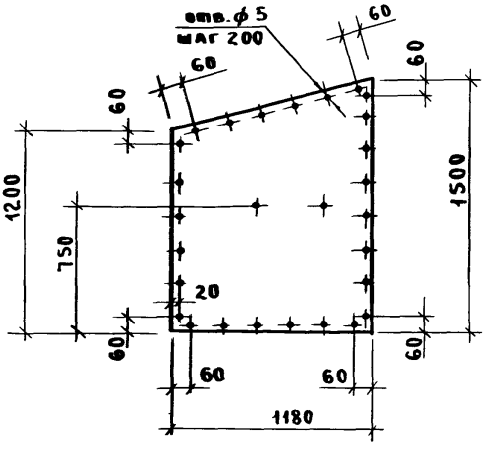


## ЛЦ23

Зеркальное отражение ЛЦ22

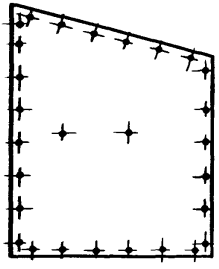

Расход – 1,6 м²

| | | | |
|---|---|---|---|
| Нач.от. | Котов | | |
| Н.контр. | Рабинович | | |
| Гл.спец. | Рабинович | | |
| Инж. | Бирюкова | | |

1.831.9-3.2-70

| Обшивка ЛЦ22, ЛЦ23 | Стадия | Масса | Масштаб |
|---|---|---|---|
| | Р | 26,9 | — |
| | Лист | Листов 1 | |
| ЦСП-2×12 ГОСТ 26816-86 | ГИПРОНИСЕЛЬХОЗ | | |

## ЛЦ24

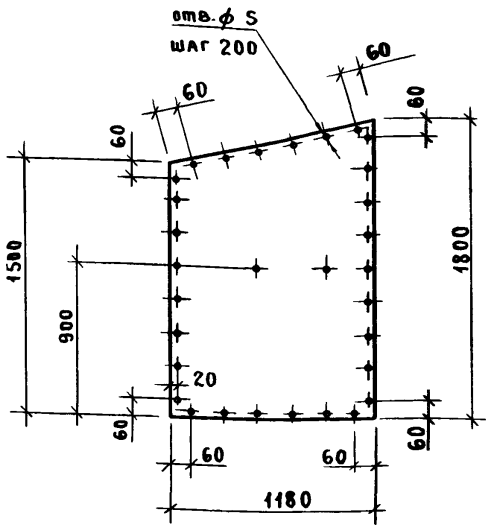


## ЛЦ25

Зеркальное отражение ЛЦ24.

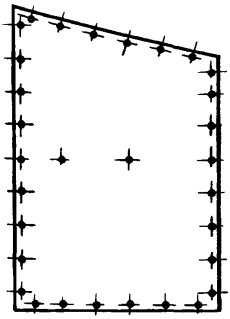

Расход - 1,95 м²

| | | | |
|---|---|---|---|
| Нач. отд. | Котов | | |
| Н. конт. | Рабинович | | |
| Гл. спец. | Рабинович | | |
| Инж. | Бирюкова | | |

1.831.9-3.2-71

| Обшивка ЛЦ24, ЛЦ25 | Стадия | Масса | Масштаб |
|---|---|---|---|
| | Р | 32,8 | — |
| | Лист | Листов 1 | |
| ЦСП-2×12 ГОСТ 26816-86 | ГИПРОНИСЕЛЬ 03 | | |

Инв. № подл. | Подпись и дата | Взам. инв. №

25210-03 84

Формат

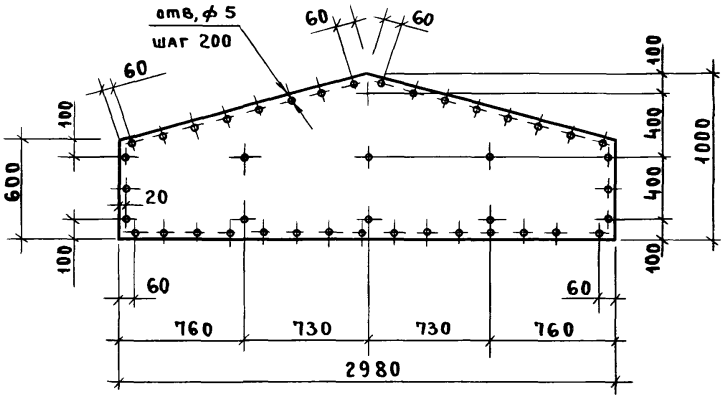


Расход – 2,4 м²

| | | | |
|---|---|---|---|
| | 1.831.9-3.2-72 | | |
| Обшивка ЛЦ26 | Стадия | Масса | Масштаб |
| | Р | 40,3 | — |
| | Лист | | Листов 1 |
| ЦСП-2×12 ГОСТ 26816-86 | ГИПРОНИСЕЛЬХОЗ | | |

| | | |
|---|---|---|
| тд. | Котов | |
| тр. | Рабинович | |
| ец. | Рабинович | |
| | Бирюкова | |

25210-03 85

Формат А4

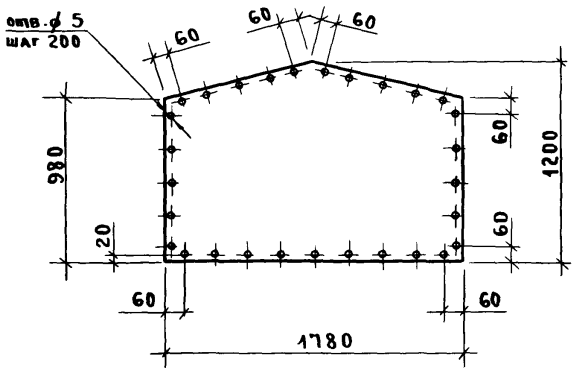


Расход - 2,0 м²

| | | | | | | |
|---|---|---|---|---|---|---|
| | | | | 1.831.9 - 3.2 - 73 | | |
| | | | | Обшивка АЦ,27 | Стадия: Р | Масса: 33,6 | Масштаб: — |
| | | | | | Лист | Листов 1 |
| Начата | Котов | | | ЦСП-2×12 ГОСТ 26816-86 | ГИПРОНИСЕЛЬХОЗ | |
| Н. контр. | Рабинович | | | | | |
| Гл. спец. | Рабинович | | | | | |
| Инж. | Бирюкова | | | | | |

Инв. № подл. | Подпись и дата | Взам. инв. №

25210-03 86

Формат А4

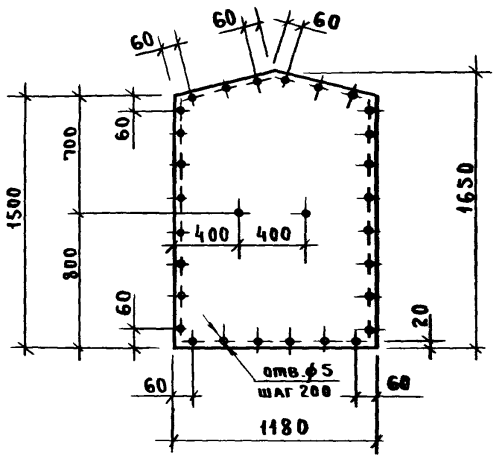


Расход - 1,9 м²

| | | | |
|---|---|---|---|
| | | 1.831.9-3.2-74 | |
| Обшивка ЛЦ28 | | Стадия: Р | Масса: 31,9 | Масштаб: — |
| | | Лист | Листов 1 |
| ЦСП-2×12 ГОСТ 26816-86 | | ГИПРОНИСЕЛЬХОЗ | |
| Нач.отд. Котов | Н.контр. Рабинович | Гл.спец. Рабинович | Инж. Бирюкова |

Инв.№ подл. | Подпись и дата | Взам.инв.№

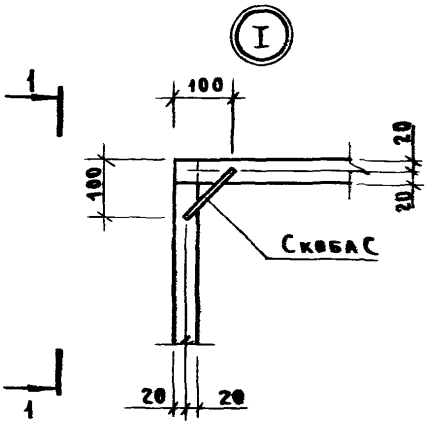


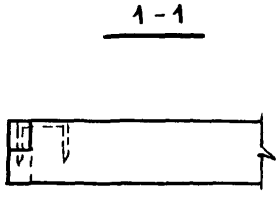


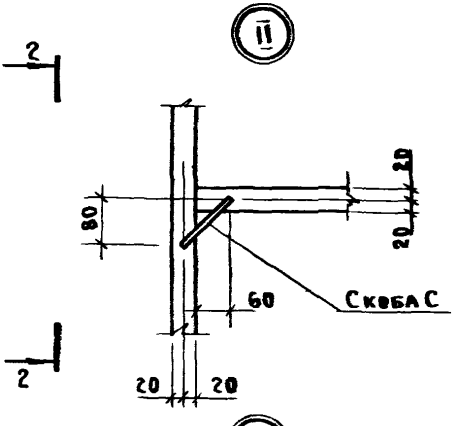


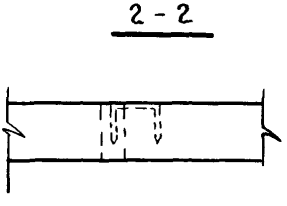


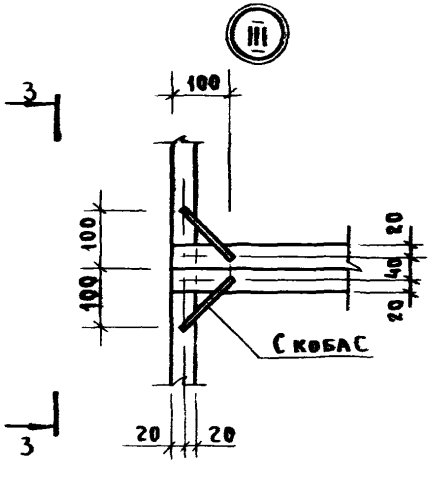


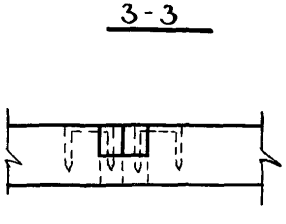


| | | | |
|---|---|---|---|
| | | 1.831.9-3.2-75 | |
| Нач. отд. | Котов | Узел I, II, III | Стадия: Р; Лист: ; Листов: 1 |
| Н. контр. | Рабинович | | |
| Гл. спец. | Рабинович | | ГИПРОНИСЕЛЬХОЗ |
| Инж. | Бирюкова | | |

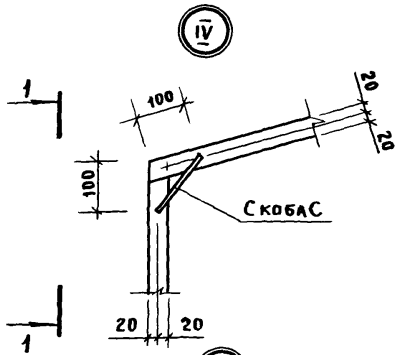


1 - 1

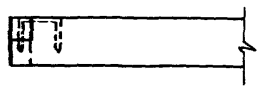

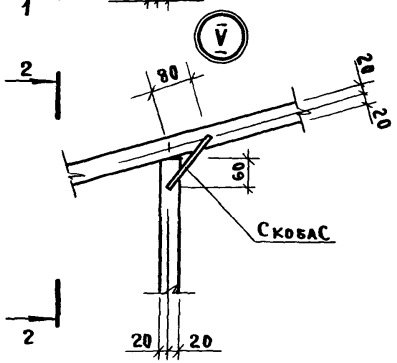


2 - 2

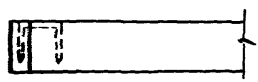

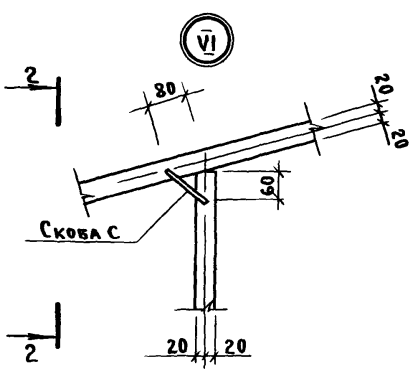


Инв № подл. | Подпись и дата | Взам. инв. №

| | | | |
|---|---|---|---|
| Нач.отд. | Котов | | |
| Н. контр. | Рабинович | | |
| Гл. спец. | Рабинович | | |
| Инж. | Бирюкова | | |

1.831.9-3.2-76

Узел IV; V; VI

| Стадия | Лист | Листов |
|---|---|---|
| Р | | 1 |

ГИПРОНИСЕЛЬХОЗ

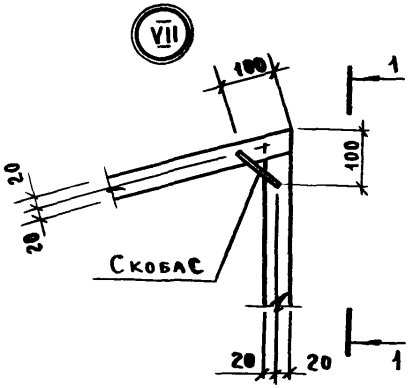


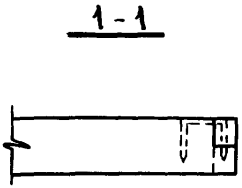


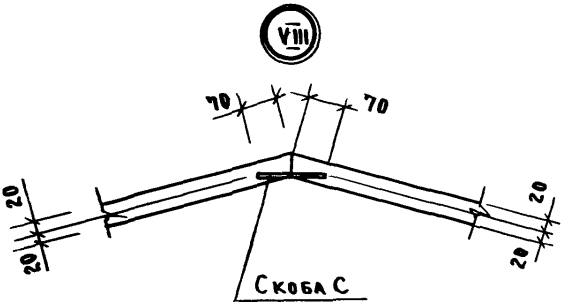


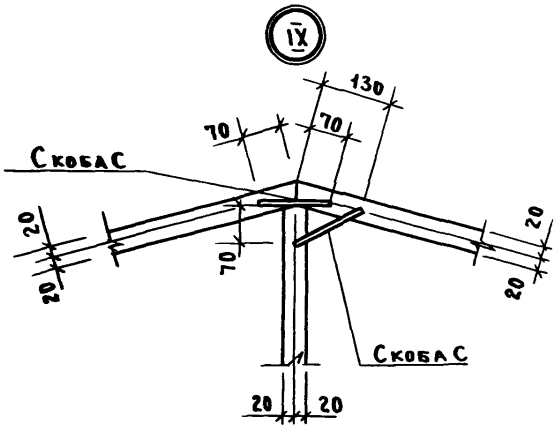


| | | | |
|---|---|---|---|
| | | | 1.831.9-3.2-77 |
| Нач.отд. | Котов | | Узел VII, VIII, IX |
| Н.контр | Рабинович | | |
| Гл.спец. | Рабинович | | |
| Инж. | Бирюкова | | |

| Стадия | Лист | Листов |
|---|---|---|
| Р | | 1 |

ГИПРОНИСЕЛЬХОЗ

Инв.№ подл. | Подпись и дата | Взам.инв.№

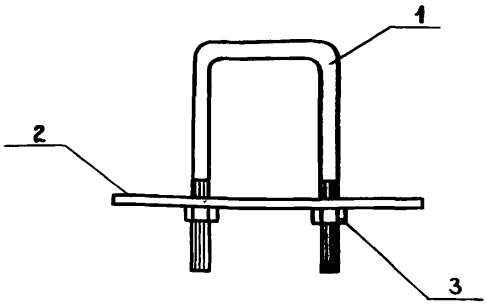


Поз. 1

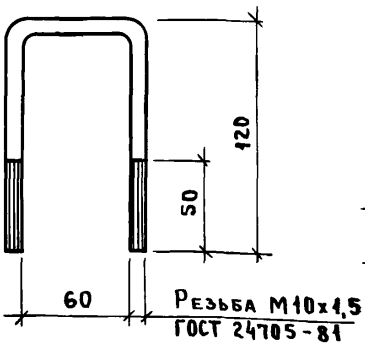


Поз. 2

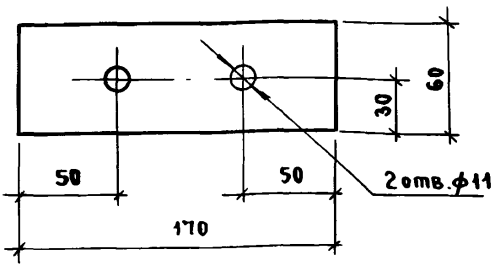


| Поз. | Наименование | Кол. | Масса ед., кг | Масса, кг |
|---|---|---|---|---|
| 1 | ф10 AI ГОСТ 5781-82, | | | 0,7 |
| | ℓ = 320 | 1 | 0,2 | |
| 2 | Лист 6х60х170 ГОСТ 19903-74 | | | |
| | Лист С 235 ГОСТ 27772-88 | 1 | 0,48 | |
| 3 | Гайка М10,4 ГОСТ 5915-70 | 2 | | |

Инв.№ подл. | Подпись и дата | Взам.инв.№

| | | |
|---|---|---|
| Нач.отд. | Котов | |
| Н.контр. | Рабинович | |
| Гл.спец. | Рабинович | |
| Инж. | Бирюкова | |

1.831.9-3.2-78

Петля для подъема ПМ1

| Стадия | Лист | Листов |
|---|---|---|
| Р | | 1 |

ГИПРОНИСЕЛЬХОЗ

25210-03 91 Формат А4

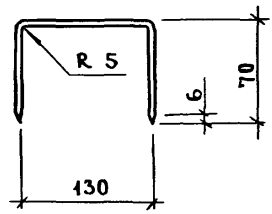


| | | | |
|---|---|---|---|
| | | 1.831.9-3.2-79 | |
| | | Скоба С | Стадия: Р; Масса: 0,026; Масштаб: — |
| | | | Лист; Листов 1 |
| Нач. отд. | Котов | ф 4 Вр I ГОСТ 6727-80, ℓ=280 | ГИПРОНИСЕЛЬХОЗ |
| Контр. | Рабинович | | |
| Спец. | Рабинович | | |
| Рук. | Бирюкова | | |

| Марка панели | Доска 40×100 ГОСТ 8486-86 м³ | ЛП-НП-8 ГОСТ 18124-75 м² | Плита минераловатная марки 125 ГОСТ 9573-82 м³ | Расход стали, кг | | | | | Масса, кг |
|---|---|---|---|---|---|---|---|---|---|
| | | | | ф10 AI ГОСТ 5781-82 | ф4 Bp I ГОСТ 6727-80 | Лист 6×60×170 ГОСТ 19903-74 | Гвоздь 6.4×40 ТУ 69-216-83 | Гайка М10,4 ГОСТ 5916-70 | |
| 1ПГА 30.6-Д | 0.033 | 3.46 | 0.14 | 0.40 | 0.21 | 0.96 | 0.064 | 0.05 | 82.5 |
| 1ПГА 30.8-Д | 0.036 | 4.64 | 0.20 | | | | 0.074 | | 107.3 |
| 1ПГА 30.9-Д | 0.038 | 5.24 | 0.23 | | | | | | 119.8 |
| 1ПГА 30.11-Д | 0.041 | 6.44 | 0.28 | | | | 0.084 | | 144.6 |
| 1ПГА 30.12-Д | 0.043 | 7.04 | 0.31 | | | | | | 157.0 |
| 1ПГА 27.6-Д | 0.031 | 3.16 | 0.13 | | | | 0.059 | | 76.2 |
| 1ПГА 27.9-Д | 0.036 | 4.80 | 0.21 | | | | 0.069 | | 110.4 |
| 1ПГА 27.12-Д | 0.041 | 6.44 | 0.28 | | | | 0.079 | | 144.8 |
| 1ПГА 22.6-Д | 0.025 | 2.60 | 0.11 | | 0.16 | | 0.047 | | 62.7 |
| 1ПГА 22.9-Д | 0.029 | 3.92 | 0.17 | | | | 0.054 | | 90.2 |
| 1ПГА 22.12-Д | 0.032 | 5.26 | 0.23 | | | | 0.062 | | 118.0 |

25210-03 93

| | | |
|---|---|---|
| Нач.отд. | Котов | |
| Н.конт. | Рабинович | |
| Гл.спец. | Рабинович | |
| Инж | Бирюкова | |

1.831.9-3.2-ВМ1

Ведомость расхода материалов на панели с обшивкой из асбестоцементных листов

| Стадия | Лист | Листов |
|---|---|---|
| Р | 1 | 2 |

ГИПРОНИСЕЛЬХОЗ

Формат А4

| Марка панели | Доска 40×100 ГОСТ 8486-86 м³ | ЛП-НП-8 ГОСТ 18124-75 м² | Плита минераловатная марки 125 ГОСТ 9573-82 м³ | Расход стали, кг | | | | | Масса, кг |
|---|---|---|---|---|---|---|---|---|---|
| | | | | ф10AI ГОСТ 5781-82 | ф4ВрI ГОСТ 6727-80 | Лист 6×60×170 ГОСТ 19903-74 | Гвоздь 6.4×40 ТУ 69-216-83 | Гайка М10.4 ГОСТ 5915-70 | |
| 2ПГА 15.20-Д | 0.034 | 5.86 | 0.26 | 0.40 | 0.16 | 0.96 | 0.064 | 0.05 | 130.7 |
| 2ПГА 15.21-Д | 0.035 | 6.16 | 0.28 | | | | 0.069 | | 137.0 |
| 2ПГА 15.23-Д | 0.036 | 6.74 | 0.30 | | | | | | 149.1 |
| 2ПГА 15.27-Д | 0.045 | 8.00 | 0.35 | | 0.21 | | 0.089 | | 177.0 |
| 3ПГА 30.10,5-Д | 0.035 | 4.00 | 0.17 | | | | 0.074 | | 94.7 |
| 3ПГА 15.14,5-Д | 0.028 | 3.80 | 0.16 | | 0.16 | | 0.054 | | 87.1 |
| 3ПГА 15.18-Д | 0.031 | 4.80 | 0.21 | | | | 0.059 | | 108.4 |
| 4ПГА 30.10-Д | 0.039 | 4.80 | 0.20 | | 0.29 | | 0.084 | | 111.4 |

| Марка панели | Доска 40×100 ГОСТ 8486-86 м³ | ЦСП-2×12 ГОСТ 26816-86 м² | Плита минерало-ватная марки 125 ГОСТ 9573-82 м³ | Расход стали, кг | | | | | Масса, кг |
|---|---|---|---|---|---|---|---|---|---|
| | | | | ф10 AI ГОСТ 5781-82 | ф4 BpI ГОСТ 6727-80 | Лист 6×60×170 ГОСТ 19903-74 | Гвоздь 6,4×40 ТУ 69-216-83 | Гайка М10,4 ГОСТ 5915-70 | |
| 1 ПГЦ 30.6-А | 0,033 | 3,46 | 0,14 | 0,4 | 0,21 | 0,96 | 0,084 | 0,05 | 93,9 |
| 1 ПГЦ 30.8-А | 0,036 | 4,64 | 0,20 | | | | 0,099 | | 122,3 |
| 1 ПГЦ 30.9-А | 0,038 | 5,24 | 0,23 | | | | 0,104 | | 136,7 |
| 1 ПГЦ 30.11-А | 0,041 | 6,44 | 0,28 | | | | 0,114 | | 165,5 |
| 1 ПГЦ 30.12-А | 0,043 | 7,04 | 0,31 | | | | | | 179,8 |
| 1 ПГЦ 27.6-А | 0,031 | 3,16 | 0,13 | | | | 0,089 | | 86,2 |
| 1 ПГЦ 27.9-А | 0,036 | 4,80 | 0,21 | | | | 0,099 | | 125,8 |
| 1 ПГЦ 27.12-А | 0,041 | 6,44 | 0,28 | | | | 0,109 | | 165,4 |
| 1 ПГЦ 22.6-А | 0,025 | 2,60 | 0,11 | | 0,16 | | 0,077 | | 70,9 |
| 1 ПГЦ 22.9-А | 0,029 | 3,92 | 0,17 | | | | 0,087 | | 102,8 |
| 1 ПГЦ 22.12-А | 0,032 | 5,26 | 0,23 | | | | 0,094 | | 135,0 |

25210-03 95

| | | |
|---|---|---|
| Нач. отд. | Котов | |
| Н. контр. | Рабинович | |
| Гл. спец. | Рабинович | |
| Инж. | Бирюкова | |

1.831.9-3.2-ВМ2

Ведомость расхода материалов на панели с обшивкой из цементно-стружечных плит

| Стадия | Лист | Листов |
|---|---|---|
| Р | 1 | 2 |

ГИПРОНИСЕЛЬХОЗ

Формат А4

| Инв № подл. | Подпись и дата | Взам. инв № |
|---|---|---|
| | | |

| Марка панели | Доска 40×100 ГОСТ 8486-86 м³ | ЦСП-2×12 ГОСТ 26816-86 м² | Плита минерало-ватная марки 125 ГОСТ 9573-82 м³ | Расход стали, кг | | | | | Масса, кг |
|---|---|---|---|---|---|---|---|---|---|
| | | | | ф10 AI ГОСТ 5781-82 | ф4 Bp I ГОСТ 6727-80 | Лист 6×60×170 ГОСТ 19903-74 | Гвоздь 6×40 ТУ 69-216-83 | Гайка М10.4 ГОСТ 5915-70 | |
| 2 ПГЦ 15.20-Д | 0.040 | 5.84 | 0.25 | 0.4 | 0.21 | 0.96 | 0.129 | 0.05 | 150,9 |
| 2 ПГЦ 15.21-Д | 0.041 | 6.14 | 0.27 | | | | 0,133 | | 158,8 |
| 2 ПГЦ 15.23-Д | 0.042 | 6.72 | 0.30 | | | | 0.138 | | 173,0 |
| 2 ПГЦ 15 27-Д | 0.046 | 7.92 | 0,35 | | 0.31 | | 0.178 | | 201,1 |
| 3 ПГЦ 24.9-Д | 0.027 | 2.86 | 0.12 | | 0.16 | | 0.079 | | 77,9 |
| 3 ПГЦ 12.12-Д | 0.023 | 2.48 | 0.11 | | | | 0.062 | | 68,3 |
| 3 ПГЦ 12 15-Д | 0.025 | 3.20 | 0.14 | | | | 0.069 | | 85,5 |
| 3 ПГЦ 12.18-Д | 0.028 | 3.90 | 0.17 | | | | 0.077 | | 102,2 |
| 4 ПГЦ 30.10-Д | 0.039 | 4.80 | 0.20 | | 0.29 | | 0.106 | | 126,8 |
| 4 ПГЦ 18.14,5-Д | 0.039 | 4.86 | 0.21 | | 0.23 | | 0.116 | | 128,9 |
| 4 ПГЦ 12 16,5-Д | 0.026 | 3.80 | 0,16 | | 0.18 | | 0.074 | | 98,5 |

25210-03 96

| Марка панели | Доска 40×100 ГОСТ 8486-86 м³ | ДВП марки Т×5,0 ГОСТ 4598-86 м² | Плита минераловатная марки 125 ГОСТ 9573-82 м³ | Расход стали, кг | | | | | Масса, кг |
|---|---|---|---|---|---|---|---|---|---|
| | | | | ф 10 AI ГОСТ 5781-82 | ф 4 Bp I ГОСТ 6727-80 | Лист 6×60×170 ГОСТ 19903-74 | Гвоздь К 1,6×50 ГОСТ 4028-63 | Гайка М 10,4 ГОСТ 5915-70 | |
| 1ПГД 30.6-Д | 0,035 | 3,46 | 0,14 | 0,4 | 0,26 | 0,96 | 0,031 | 0,05 | 52,2 |
| 1ПГД 30.8-Д | 0,039 | 4,65 | 0,20 | | | | | | 66,6 |
| 1ПГД 30.9-Д | 0,041 | 5,25 | 0,22 | | | | | | 73,7 |
| 1ПГД 30.11-Д | 0,045 | 6,44 | 0,28 | | | | 0,034 | | 88,0 |
| 1ПГД 30.12-Д | 0,047 | 7,04 | 0,31 | | | | | | 95,2 |
| 1ПГД 27.6-Д | 0,033 | 5,17 | 0,13 | | | | 0,031 | | 48,4 |
| 1ПГД 27.9-Д | 0,039 | 4,81 | 0,20 | | | | | | 68,3 |
| 1ПГД 27.12-Д | 0,045 | 6,45 | 0,28 | | | | 0,034 | | 88,0 |
| 1ПГД 22.6-Д | 0,027 | 2,59 | 0,10 | | 0,21 | | 0,029 | | 39,8 |
| 1ПГД 22.9-Д | 0,032 | 3,93 | 0,17 | | | | | | 56,0 |
| 1ПГД 22.12-Д | 0,037 | 5,26 | 0,23 | | | | 0,033 | | 72,1 |

| | | |
|---|---|---|
| Нач. отд. | Котов | |
| Н. контр. | Рабинович | |
| Гл. спец. | Рабинович | |
| Инж. | Бирюкова | |

1.831.9-3.2-ВМ3

Ведомость расхода материалов на панели с обшивкой из древесно-волокнистых плит

| Стадия | Лист | Листов |
|---|---|---|
| Р | 1 | 2 |

ГИПРОНИСЕЛЬХОЗ

Формат А4

25370-02 97

| Инв № подл. | Подпись и дата | Взам. инв. № |
|---|---|---|
| | | |

| Марка панели | Доска 40×100 ГОСТ 8486-86 м³ | ДВП марки Т×5,0 ГОСТ 4598-86 м² | Плита минерало-ватная марки 125 ГОСТ 9573-82 м³ | Расход стали, кг | | | | | Масса, кг |
|---|---|---|---|---|---|---|---|---|---|
| | | | | ϕ 10 AI ГОСТ 5781-82 | ϕ 4 BpI ГОСТ 6727-80 | Лист 6×60×170 ГОСТ 19903-74 | Гвоздь К1,6×50 ГОСТ 4028-63 | Гайка М 10,4 ГОСТ 5915-70 | |
| 2 ПГД 15,20-Д | 0,039 | 5,86 | 0,26 | 0,4 | 0,21 | 0,96 | 0,036 | 0,05 | 79,6 |
| 2 ПГД 15,21-Д | 0,040 | 6,16 | 0,27 | | | | | | 83,1 |
| 2 ПГД 15,23-Д | 0,042 | 6,75 | 0,30 | | | | | | 90,1 |
| 2 ПГД 15,27-Д | 0,051 | 7,94 | 0,35 | | 0,26 | | 0,042 | | 106,2 |
| 3 ПГД 30,10,5-Д | 0,037 | 4,03 | 0,17 | | | | 0,034 | | 59,7 |
| 3 ПГД 15,14,5-Д | 0,028 | 3,70 | 0,16 | | 0,16 | | 0,028 | | 52,3 |
| 3 ПГД 15,18-Д | 0,031 | 4,74 | 0,21 | | | | 0,031 | | 64,6 |
| 4 ПГД 30,10-Д | 0,039 | 4,77 | 0,20 | | 0,29 | | 0,033 | | 67,7 |

25210-03

gost.e-ecolog.ru

(98)