ТИПОВЫЕ КОНСТРУКЦИИ. ИЗДЕЛИЯ И УЗЛЫ ЗДАНИЙ И СООРУЖЕНИЙ

СЕРИЯ 1.431.6-28

ПЕРЕГОРОДКИ КИРПИЧНЫЕ ЗДАНИЙ ПРОМЫШЛЕННЫХ ПРЕДПРИЯТИЙ

ВЫПУСК 2

ИЗДЕЛИЯ СТАЛЬНЫЕ

РАБОЧИЕ ЧЕРТЕЖИ

ч. ц. - 440

Кф Цитл инв № 23090-03

gost.e-ecolog.ru

ТИПОВЫЕ КОНСТРУКЦИИ. ИЗДЕЛИЯ И УЗЛЫ ЗДАНИЙ И СООРУЖЕНИЙ

СЕРИЯ 1.431.6-28

ПЕРЕГОРОДКИ КИРПИЧНЫЕ ЗДАНИЙ ПРОМЫШЛЕННЫХ ПРЕДПРИЯТИЙ

ВЫПУСК 2

ИЗДЕЛИЯ СТАЛЬНЫЕ

РАБОЧИЕ ЧЕРТЕЖИ

РАЗРАБОТАНЫ ИНСТИТУТАМИ

ЦНИИПРОМЗДАНИЯ

ЗАМ. ДИРЕКТОРА ИНСТИТУТА

С.М. ГЛИКИН

ГЛАВНЫЙ АРХИТЕКТОР ПРОЕКТА

Н.С. ЕРМОЛИН

ХАРЬКОВСКИЙ ПРОМСТРОЙНИИПРОЕКТ

ГЛАВНЫЙ ИНЖЕНЕР ИНСТИТУТА

Н.Ф. ДОВГИЙ

ГЛАВНЫЙ ИНЖЕНЕР ПРОЕКТА

А.М. МОНИН

СОГЛАСОВАНО

С ЦНИИСК им. КУЧЕРЕНКО

ЗАМ. ДИРЕКТОРА ИНСТИТУТА

В.М. ГОРПИНЧЕНКО

ЗАВ. ОТДЕЛОМ ПК и КЗ

П.Г. ЛАБОЗИН

ЗАВ. ЛАБОРАТОРИЕЙ ПРОЧНОСТИ КАМЕННЫХ КОНСТРУКЦИЙ

Н.И. ЛЕВИН

Одобрена ГУП Госстроя СССР, письмо от 04.03.88 № 6/6-403; введена в действие Харьковским Промстройниипроектом с 01.07.88, приказ от 11.03.88 № 41.

©КФ ЦИТП Госстроя СССР 1988 г

23698-03

Обозначение	Наименование	Стр.
1.431.6-28.2-00.ОТО	Техническое описание	6
.2-01.0	Изделие соединительное (МС1, МС2)	7
.2-01.0СБ	Изделие соединительное (МС1, МС2).	9
	Сборочный чертеж	
1431.6-28.2-02.0	Изделие соединительное МС3	10
.2-03.0	Изделие соединительное (МС4, МС5)	11
.2-03.0СБ	Изделие соединительное (МС4, МС5).	12
	Сборочный чертеж	
1.431.6-28.2-04.0	Изделие соединительное МС6	13
.2-05.0	Изделие соединительное (МС7, МС8)	14
.2-05.0 СБ	Изделие соединительное (МС7, МС8).	16
	Сборочный чертеж	
1.431.6-28.2-06.0	Изделие соединительное (МС9- МС16)	17
.2-06.0 СБ	Изделие соединительное (МС9- МС16).	20
	Сборочный чертеж	
1.431.6-28.2-07.0	Изделие соединительное (МС17, МС18)	21
.2-07.0 СБ	Изделие соединительное (МС17, МС18).	23
	Сборочный чертеж	
1.431.6-28.2-08.0	Изделие соединительное МС19	24
.2-08.0СБ	Изделие соединительное МС19.	25
	Сборочный чертеж	
1431.6-28.2-09.0	Изделие соединительное (МС20, МС21)	26
.2-09.0СБ	Изделие соединительное (МС20, МС21).	28
	Сборочный чертеж	
1431.6-28.2-10.0	Изделие соединительное МС22	29

Взам. инв. № | Подпись и дата | Инв. № подл.

Нач. отд.	Бродский	
Н. контр.	Чумакова	
Гл. спец.	Коростецкий	
Рук. гр.	Чумакова	
Ст. инж.	Пьеценко	
Ст. техн.	Литвиненко	

23098-03

1.431.6-28.2-00.0

Содержание

Стадия	Лист	Листов
Р	1	4

ХАРЬКОВСКИЙ ПРОМСТРОЙНИИПРОЕКТ

Формат А4

Обозначение	Наименование	Стр
1.431.6-28.2-10.0 СБ	Изделие соединительное МС22.	31
	Сборочный чертеж	
1.431.6-28.2-11.0	Изделие соединительное (МС23-МС26)	32
2-11.0 СБ	Изделие соединительное (МС23-МС26).	
	Сборочный чертеж	35
1.431.6-28.2-12.0	Изделие соединительное (МС27-МС29)	37
2-13.0	Изделие соединительное (МС30, МС31)	38
2-13.0 СБ	Изделие соединительное (МС30, МС31).	
	Сборочный чертеж	40
1.431.6-28.2-14.0	Изделие соединительное МС32	41
2-15.0	Изделие соединительное МС33	42
2-15.0 СБ	Изделие соединительное МС33.	
	Сборочный чертеж	43
1.431.6-28.2-16.0	Изделие соединительное МС34	44
2-16.0 СБ	Изделие соединительное МС34.	
	Сборочный чертеж	45
1.431.6-28.2-17.0	Изделие соединительное МС35	46
2-17.0 СБ	Изделие соединительное МС35.	
	Сборочный чертеж	48
1.431.6-28.2-18.0	Изделие соединительное МС36	49
2-19.0	Изделие соединительное МС37	50
2-20.0	Изделие соединительное МС38	51
2-21.0	Изделие соединительное МС39	52
2-21.0 СБ	Изделие соединительное МС39.	
	Сборочный чертеж	54

Обозначение	Наименование	Стр.
1.431.6-28.2-22.0	Изделие соединительное МС40	57
-22.0 СБ	Изделие соединительное МС40.	
	Сборочный чертеж	58
1.431.6-28.2-23.0	Изделие соединительное МС41	59
.2-24.0	Изделие соединительное МС42	60
.2-25.0	Изделие соединительное МС43	61
.2-26.0	Изделие соединительное (МС44, МС45)	62
.2-27.0	Изделие соединительное (МС46, МС50)	63
.2-28.0	Изделие соединительное МС51	64
.2-29.0	Изделие соединительное (МС52-МС59)	65
.2-30.0	Изделие соединительное МС60	66
.2-31.0	Изделие соединительное МС61	67
.2-32.0	Изделие соединительное (МС62, МС63)	68
.2-33.0	Изделие соединительное МС64	69
.2-34.0	Изделие соединительное МС65	70
.2-35.0	Изделие соединительное (МС66-МС68)	71
.2-36.0	Изделие соединительное (МС69, МС70)	72
.2-37.0	Изделие соединительное МС71	73
.2-38.0	Изделие соединительное (МС72, МС73)	74
.2-39.0	Изделие соединительное МС74	75
.2-40.0	Изделие соединительное МС75	76
.2-41.0	Изделие соединительное (МС76, МС77)	77
.2-41.0 СБ	Изделие соединительное (МС76, МС77).	
	Сборочный чертеж	78
1.431.6-28.2-42.0	Изделие соединительное МС78	79

Инв. № подл. | Подпись и дата | Взам. инв. №

Обозначение	Наименование	Стр.
1.431.6-28. 2-43.0	Изделие закладное М1	82
.2-44.0	Сетка арматурная С1	83
.2-44.0СБ	Сетка арматурная С1. Сборочный чертеж	84
.2-45.0	Сетка арматурная С2	85
.2-45.0СБ	Сетка арматурная С2. Сборочный чертеж	86
.2-46.0	Петля монтажная П1	87
.2-47.0	Колонна фахверка (КФ1-КФ82)	88
.2-47.0СБ	Колонна фахверка (КФ1-КФ82).	
	Сборочный чертеж	105
1.431.6-28. 2-48.0	Изделие соединительное МС79	109
.2-49.0	Изделие соединительное МС80	110
.2-50.0	Изделие соединительное МС81	111
.2-51.0	Изделие соединительное МС82	112
.2-52.0	Изделие соединительное МС83	113
.2-52.0СБ	Изделие соединительное МС83.	
	Сборочный чертеж	114

Инв. № подл. | Подпись и дата | Взам. инв. №

1. Настоящий выпуск содержит рабочие чертежи стальных изделий для кирпичных перегородок.

Состав серии и материалы для проектирования приведены в выпуске 0 настоящей серии.

2. Изготовление стальных изделий производить в соответствии с требованиями СН 393-78 „Инструкция по сварке соединений арматуры и закладных деталей железобетонных конструкций".

Технические требования к стальным изделиям должны приниматься по ГОСТ 10922-75.

3. Марки сталей для стальных изделий, указанные в настоящем выпуске, приняты для перегородок, эксплуатируемых при температуре не ниже −30°С при отсутствии динамических и многократно повторяющихся нагрузок. При эксплуатации перегородок в других условиях марки сталей должны быть приняты в конкретном проекте.

4. Антикоррозионная защита стальных изделий должна приниматься по указаниям конкретного проекта в соответствии с главой СНиП 2.03.11-85 "Защита строительных конструкций от коррозии. Нормы проектирования."

Инв. № подл. | Подпись и дата | Взам. инв. №

Нач. отд.	Бродский		
Н. контр.	Чумакова		
Гл. спец.	Кортецкий		
Рук. гр.	Чумакова		
Ст. инж.	Проценко		

23098-03

1.431.6-28.2-00.ОТО

Техническое описание

Стадия	Лист	Листов
Р		1

ХАРЬКОВСКИЙ ПРОМСТРОЙНИИПРОЕКТ

Формат А4

Формат	Зона	Поз.	Обозначение	Наименование	Кол. на испол. 1.431.6-28.2-01.0- –	01	02	03	04	05	06	07			Примечание
				Документация											
А4			1.431.6-28.2-00.0 ТО	Техническое описание											
А4			.2-01.0 СБ	Сборочный чертеж											
				Детали											
				Швеллер Б14 ГОСТ 8240-72* Вст3кп2 ГОСТ 380-71*											
Г4		1	1.431.6-28.2-01.1	ℓ = 5980	1										73,55 кг
			-01	ℓ = 5970		1									73,43 кг
			-02	ℓ = 5920			1								72,82 кг
			-03	ℓ = 5760				1							70,85 кг

23098-03

Нач. отд.	Бродский		1.431.6-28.2-01.0
Н. контр.	Чумакова		
Гл. конст.	Коротецкий		
Рук. гр.	Чумакова		
Ст. инж.	Проценко		Изделие соединительное (МС1, МС2)
Ст. техн.	Литвиненко		

Стадия	Лист	Листов
Р	1	2

Харьковский Промстройниипроект

Формат А4

Инв. № подл.	Подпись и дата	Взам. инв. №

№ поз.	Зона	Поз.	Обозначение	Наименование	Кол. на исполн. –	01	02	03	04	05	06	07	08	1.431.6-28.2-01.0-	Примечание
				Швеллер [6-27 ГОСТ 8240-72* / ВСт3пс6 ГОСТ 380-71*											
64		1	1.431.6-28.2-01.2	ℓ=11980					1						331,85 кг
			-01	ℓ=11960						1					331,29 кг
			-02	ℓ=11920							1				330,18 кг
			-03	ℓ=11760								1			325,75 кг
			-04	ℓ=5280									1		146,26 кг
64		2	1.431.6-28.2-01.3	ФВАI ГОСТ 5781-82	12	12	12	12	24	24	24	24	12		0,04 кг

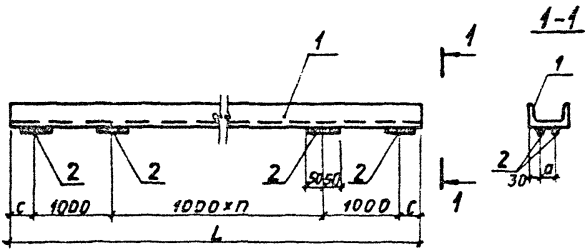

Обозначение	Марка	Размеры, мм			n	Масса, кг
		L	a	c		
1.431.6-28.2-01.0	МС1-1	5980	80	490	3	74,03
-01	МС1-2	5970		485		73,91
-02	МС1-3	5920		460		73,30
-03	МС1-4	5760		380		71,33
-04	МС2-1	11980	210	490	9	332,80
-05	МС2-2	11960		480		332,24
-06	МС2-3	11920		460		331,13
-07	МС2-4	11760		380		326,70
-08	МС2-5	5280		140	3	146,74

23098-03

Нач. отд.	Бродский		
Н. контр.	Чумакова		
Гл. спец.	Коротецкий		
Рук. гр.	Чумакова		
Ст. инж.	Процентко		
Ст. техн.	Пилипенко		

1.431.6-28.2-01.ОСБ

Изделие соединительное (МС1, МС2). Сборочный чертеж

Стадия	Масса	Масштаб
Р	см. табл	-
Лист	Листов 1	

ХАРЬКОВСКИЙ ПРОМСТРОЙНИЙПРОЕКТ

Формат А4

Взам. инв. №

Подпись и дата

Инв. № подл.

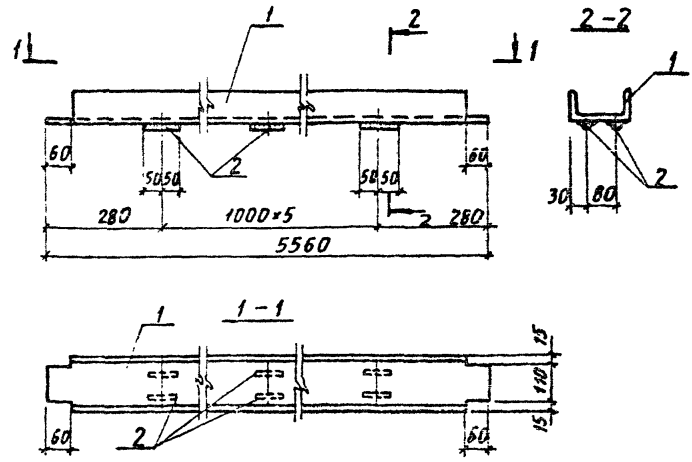

Формат	Зона	Поз.	Обозначение	Наименование	Кол.	Примеч.
				Детали		
Бч		1	1.431.6-28.2-02.1	Швеллер Б-14 ГОСТ 8240-72 / Ст3кп2 ГОСТ 380-71* L=5560	1	67,43 кг
А4		2	1.431.6-28.2-02.0	ФВАI ГОСТ 5781-82. L=100	12	0,04 кг

23098-03

Нач. отд.	Бродский	1.431.6-28.2-02.0	
Н. контр.	Чумакова	Изделие соединительное МС3	Стадия: Р; Масса: 67,91 кг; Масштаб: 1:10
Гл. спец.	Коротецкий		Лист; Листов 1
Рук. гр.	Чумакова		
Ст. инж.	Проценко		
Ст. техн.	Минаева		Харьковский Промстройниипроект

Инв. № подл. | Подпись и дата | Взам. инв. №

Формат А4

Формат	Зона	Поз.	Обозначение	Наименование	Кол. на испол. 14316-28.2-030- —	01	02	03							Примечание
				Документация											
А4			1.431.6-28.2-00 ОТО	Техническое описание											
А1			.2-03.0 СБ	Сборочный чертеж											
				Детали											
Б4		1	14316-28.2-03.1	Швеллер 6.14 ГОСТ 8240-72* ℓ=5980 Вст3кп2 ГОСТ 380-71*	1	1									71,51 кг
			14316-28.2-03.2	Швеллер 6.21 ГОСТ 8240-72* ℓ=5980 Вст3пс6 ГОСТ 380-71*			1	1							163,68 кг
Б4		2	14316-28.2-03.3	ФВАI ГОСТ 5781-82, ℓ=100	12	12	12	12							0,04 кг

23098-03

Нач. отд.	Бродский		1.431.6-28.2-03.0
Н. контр.	Чумакова		
Гл. спец.	Коротецкая		
Рук. гр.	Чумакова		Изделие закладное (МС4, МС5)
Ст. инж.	Проценко		
Техник	Литвиненко		

Стадия	Лист	Листов
Р		1

ХАРЬКОВСКИЙ ПРОМСТРОЙНИИПРОЕКТ

Формат А4

1.431.6-28.2-03.0, 1.431.6-28.2-03.0-02 – изображено
1.431.6-28.2-03.0-01, 1.431.6-28.2-03.0-03 – зеркальное отражение

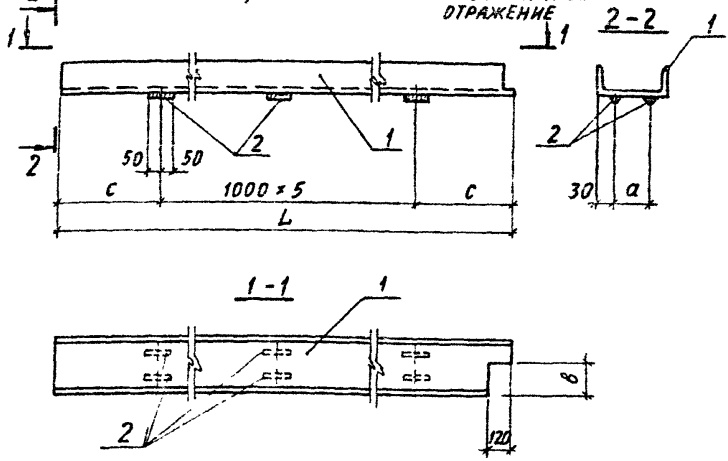

Обозначение	Марка	Размеры, мм				Масса, кг
		L	a	в	c	
1.431.6-28.2-03.0	4-1	5870	80	60	435	71,99
-01	4-2					
-02	5-1	5980	210	190	490	164,16
-03	5-2					

23098-03

1.431.6-28.2-03.0 СБ

Нач. отд.	Бродский		
Н. контр.	Чумакова		
Гл. спец.	Коротецкий		
Рук. гр.	Чумакова		
Ст. инж.	Проценко		
Ст. техн.	Минаева		

Изделие соединительное (МС4, МС5). Сборочный чертеж

Стадия	Масса	Масштаб
Р	см. табл.	–
Лист	Листов 1	

ХАРЬКОВСКИЙ ПРОМСТРОЙНИИПРОЕКТ

Инв. № подл. | Подпись и дата | Взам. инв. №

Формат А4

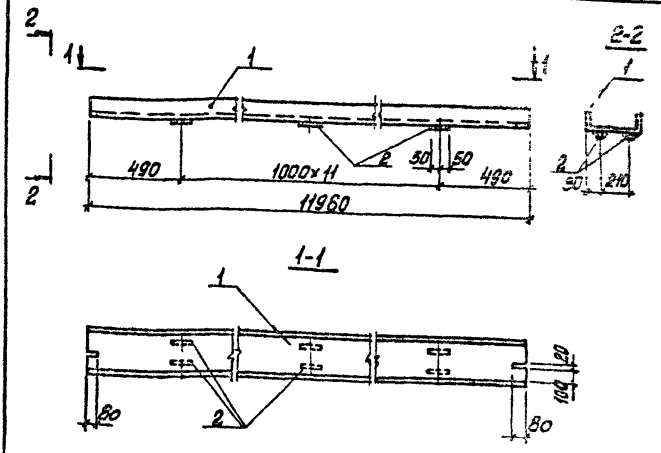

Формат	Зона	Поз.	Обозначение	Наименование	Кол.	Примеч.
				Детали		
64		1	1.431.6-28.2-04.1	Швеллер $\frac{Б\text{-}27\ ГОСТ\ 8240\text{-}72^*}{ВСт3пс6\ ГОСТ\ 380\text{-}71^*}$ $l = 11960$	1	331,76 кг
64		2	1.431.6-28.2-04.2	ФВАI ГОСТ 5781-82, $l = 100$	24	0,04 кг

23098-03

Нач. отд.	Бродский		1.431.6-28.2-04.0		
Н. контр.	Чумакова		Изделие соединительное МС6	Стадия	Масса	Масштаб
Гл. спец.	Коротецкий			Р	332,72 кг	1:20
Рук. гр.	Чумакова			Лист	Листов 1	
Ст. инж.	Проценко			ХАРЬКОВСКИЙ ПРОМСТРОЙНИИПРОЕКТ		
Ст. техн.	Литвиненко					

Л.9. 88г

Взам. инв. №

Подпись и дата

Инв. № подл.

Формат А4

Инв. № подл. | Подпись и дата | Взам. инв. №

Формат	Зона	Поз.	Обозначение	Наименование	Кол. на испол. 1431.6-28.2-05.0- –	01	02	03	04	05	06				Примечание
				Документация											
А4			1.431.6-28.2-00.0 ТО	Техническое описание											
А4			.2-04.0 СБ	Сборочный чертеж											
				Детали											
				Швеллер Б-14 ГОСТ 8240-72* / ВСт3кп2 ГОСТ 380-71*											
Б/Ч		1	1.431.6-28.2-05.1	ℓ = 5670	1										69,74кг
			-01	ℓ = 5570		1									68,51кг
			-02	ℓ = 5520			1								67,90кг
			-03	ℓ = 5070				1							62,36кг

23098-03

Нач. отд.	Бродский		1.431.6-28.2-05.0
Н. контр.	Чумакова		
Гл. конст.	Коротецкий		
Рук. гр.	Чумакова		Изделие соединительное (МС7, МС8)
Ст. инж.	Проценко		
Ст. техн.	Литвиненко		

Стадия	Лист	Листов
Р	1	2

Харьковский промстройниипроект

Формат А4

11

Инв.№ подл.	Подпись и дата	Взам.инв.№

Формат	Зона	Поз.	Обозначение	Наименование	Кол. на исполн. 1.431.6-28.2-05.0-										Примечание
					-	01	02	03	04	05	06				
				Швеллер Б-27 ГОСТ 8240-72* Вст3пс6 ГОСТ 380-71*											
Б4		1	1.431.6-28.2-05.2	ℓ = 11570					1						320,49 кг
			-01	ℓ = 11070						1					306,64 кг
			-02	ℓ = 5570							1				154,29 кг
Б4		2	1.431.6-28.2-05.3	ФВАI ГОСТ 5781-82, ℓ=100	12	12	12	10	24	22	12				0,04 кг

23098-03

1.431.6-28.2-05.0

Лист 2

Формат А4

51

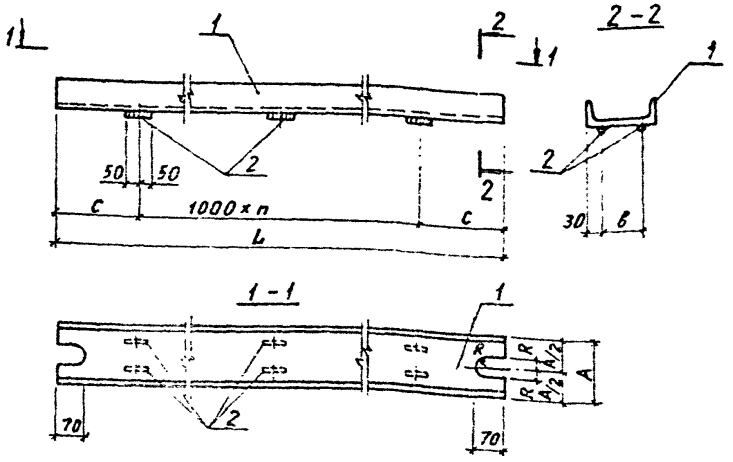

Обозначение	Марка	Размеры, мм					П	Масса, кг
		L	A	B	C	R		
1.431.6-28.2-05.0	МС7-1	5670	140	80	335	7	5	70,22
-01	МС7-2	5570			285			69,0
-02	МС7-3	5520			260			68,38
-03	МС7-4	5070			535		4	62,76
-04	МС8-1	11570	270	210	285	10	11	321,44
-05	МС8-2	11070			535		10	307,51
-06	МС8-3	5570			285		5	154,77

23098-03

1.431.6-28.2-05.0СБ

Нач. отд.	Бродский		
Н. контр.	Чумакова		
Гл. спец.	Коротецкий		
Рук. гр.	Чуприкова		
Ст. инж.	Проценко		
Ст. техн.	Минаева		

Изделие соединительное (МС7, МС8). Сборочный чертеж

Стадия	Масса	Масштаб
Р	см. табл.	–
Лист	Листов 1	

ХАРЬКОВСКИЙ ПРОМСТРОЙНИИПРОЕКТ

Инв. № подл. | Подпись и дата | Взам. инв. №

Формат А4

Обозначение	Наименование	Кол. на испол. 1.431.6-28.2-060-										Примечание
		-	01	02	03	04	05	06	07	08	09	
	Документация											
1.431.6-28.2-00.0 ТО	Техническое описание											
.2-06.0 СБ	Сборочный чертеж											
	Детали											
	ФЛАII ГОСТ 5781-82											
1 1.431.6-28.2-06.1	ℓ=11980								2			7,39кг
-01	ℓ=11920									2		7,35кг
-02	ℓ=5980	2										3,69кг
-03	ℓ=5920		2									3,65кг
-04	ℓ=4300			2								2,65кг
-05	ℓ=2380				2							1,47кг
-06	ℓ=2000						2					1,23кг

Исполнения -10...-12 см. на листе 3

23098-03

Нач. отд.	Бродский		1.431.6-28.2-06.0
Н. контр.	Чумакова		
Гл. конст.	Коротецкий		
Рук. гр.	Чумакова		
Ст. инж.	Проценко		Изделие соединительное (МС9 – МС16)
Ст. техн	Литвиненко		

Стадия	Лист	Листов
Р	1	3

Харьковский Промстройниипроект

Формат А4

Инв. № подл.	Подпись и дата	Взам. инв. №

Формат	Зона	Поз	Обозначение	Наименование	Кол. на испол. 1431б-28.2-06.0 –	01	02	03	04	05	06	07	08	09	Примечание
Б4		1	1.431.6-28.2-06.2	ФБВрI ГОСТ 6727-80 ℓ=2380					2						0,33 кг
				ФБАI ГОСТ 5781-82											
			1.431.6-28.2-06.3	ℓ=800							2				0,18 кг
			-01	ℓ=600										2	0,13 кг
				ФЗВрI ГОСТ 6727-80											
Б4		2	1.431.6-28.2-06.4	ℓ=240								80	80	6	0,013 кг
			-01	ℓ=110	40	40	29	16	5	14	8				0,006 кг

23098-03

1.431.6-28.2-06.0

Лист 2

Формат А4

Инв. № подл.	Подпись и дата	Взам. инв. №

Формат	Зона	Поз.	Обозначение	Наименование	Колич на исполн. 1.431 6-28.2-06.0- 10	11	12	Примеч.
				Документация				
А4			1.431 6-28.2-00.0 ТО	Техническое описание				
А4			.2-06.0 СБ	Сборочный чертеж				
				Детали				
				Ф8АI ГОСТ 5781-82				
Б4		1	1.431 6-28.2-06 5	ℓ = 5980	2			2,36 кг
			-01	ℓ = 2000		2		0,79 кг
			1.431.6-28.2-06.1-06	Ф10АII ГОСТ 5781-82 ℓ = 2000			2	1,29 кг
			2-06.4-03	Ф3ВрI ГОСТ 6727-80 ℓ = 70	50	13	10	0,003 кг

23098-03

1.431.6-28.2-06.0

Лист 3

Формат А4

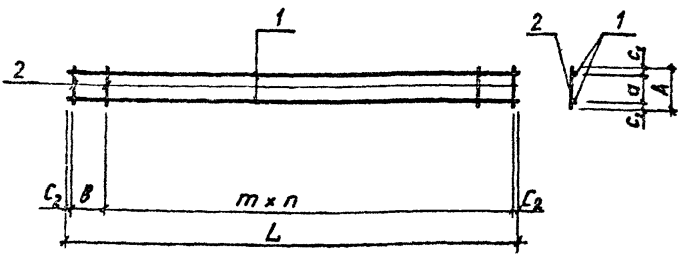

Обозначение	Марка	Размеры, мм							п	Масса, кг
		L	A	a	B	m	C_1	C_2		
1.431.6-28.2-06.0	МС9-1	5980	110	80	–	150	15	65	39	7,62
-01	МС9-2	5920						35		7,54
-02	МС9-3	4300						50	28	5,47
-03	МС10-1	2580						65	15	3,04
-04	МС10-2				500	600		40	3	0,69
-05	МС11	2000	110	60	–	150	25	25	13	2,47
-06	МС12	800	110	80	–	100	15	50	7	0,41
-07	МС13-1	11980	240	210	–	150	15	65	79	15,82
-08	МС13-2	11920						35		15,74
-09	МС14	600			–	100	15	50	5	0,34
-10	МС15	5980	70	50	–	120	10	50	49	4,87
-11	МС16-1	2000			–	120	10	30	12	1,62
-12	МС16-2				–	150	10	75	9	2,49

Инв. № подл. | Подпись и дата | Взам. инв. №

23098-03

1.431.6-28.2-06.0 СБ

Нач. отд.	Бродский	
Н. контр.	Чумакова	
Гл. спец.	Дворецкий	
Рук. гр.	Чумакова	
Ст. инж.	Проценко	
Ст. техн.	Минаева	

Изделие соединительное (МС9 – МС16). Сборочный чертеж

Стадия	Масса	Масштаб
Р	см. табл.	–
Лист	Листов 1	

Харьковский Промстройниипроект

Формат А4

Инв. № подл. | Подпись и дата | Взам. инв. №

288 БУ

Формат	Зона	Поз.	Обозначение	Наименование	Кол. на испол. 1.431.6-28.2-07.0-										Примечание
					–	01	02	03	04	05					
				Документация											
А4			1.431.6-28.2-00.0 ТО	Техническое описание											
А4			.2-07.0 СБ	Сборочный чертеж											
				Детали											
				ф10АII ГОСТ 5781-82											
Б4		1	1.431.6-28.2-07.1	ℓ=11960			2								7,38кг
			-01	ℓ=11760				2							7,26кг
			-02	ℓ=11560					2						7,13кг
			-03	ℓ= 5760	2										3,55кг
			-04	ℓ= 5560		2									3,43кг
			-05	ℓ= 5500						2					3,39кг

23098-03

Нач. отд.	Бродский		
Н. контр.	Чулакова		
Гл. конст.	Коротецкий		
Рук. гр.	Чумакова		
Ст. инж.	Проценко		
Техник	Литвиненко		

1.431.6-28.2-07.0

Изделие соединительное (МС17, МС18)

Стадия	Лист	Листов
Р	1	2

Харьковский промстройниипроект

Формат А4

Инв. № подл. | Подпись и дата | Взам. инв. №

Позиция	Зона	Поз.	Обозначение	Наименование	Кол. на испол. 1.431.6-28.2-07.0-										Примечание
					-	01	02	03	04	05					
				Ф38 р I ГОСТ 6727-80*											
01		2	1.431.6-28.2-07.2	ℓ = 240			79	78	77	37					0,013 кг
			-01	ℓ = 110	38	37									0,006 кг
				Полоса Б-6×60 ГОСТ 19903-74* / В Ст3кп2 ГОСТ 380-71*											
02		2	1.431.6-28.2-07.3	ℓ = 240			2	2	2	2					0,68 кг
			-01	ℓ = 110	2	2									0,31 кг

Инв. № подл.	Подпись и дата	Взам. инв. №

Формат	Зона	Поз.	Обозначение	Наименование	Кол. на исполн. 1.431.6-28.2-08.0-										Примечание
					–	01	02	03	04						
				Документация											
А			1.431.6-28.2-00.0 ТО	Техническое описание											
А4			2-08.0 СБ	Сборочный чертеж											
				Детали											
				Ф 10 АII ГОСТ 5781-82											
Б4		1	1.431.6-28.2-08.1	$l = 5970$	2										3,68 кг
			-01	$l = 5870$		2									3,62 кг
			-02	$l = 5830$			2								3,60 кг
			-03	$l = 5810$				2							3,58 кг
			-04	$l = 5790$					2						3,57 кг
Б4		2	1.431.6-28.2-08.2	Ф3 Вр I ГОСТ 6727-80 $l = 110$	40	39	39	39	38						0,006 кг
Б4		3	.2-08.3	Полоса $\frac{Б-6\times60\ ГОСТ\ 19903-74^{*}}{ВСт3кп2\ ГОСТ\ 380-71^{*}}$ $l = 110$	1	1	1	1	1						0,31 кг

23098-03

Нач. отд.	Вроцкий	
Н. контр.	Чумакова	
Вл. спец.	Коротецкий	
Рук. гр.	Чумакова	
Ст. инж.	Проценко	
Ст. техн.	Минаева	

1.431.6-28.2-08.0

Изделие соединительное МС 19

Стадия	Лист	Листов
Р		1

ХАРЬКОВСКИЙ ПРОМСТРОЙНИЙПРОЕКТ

Формат А4

24

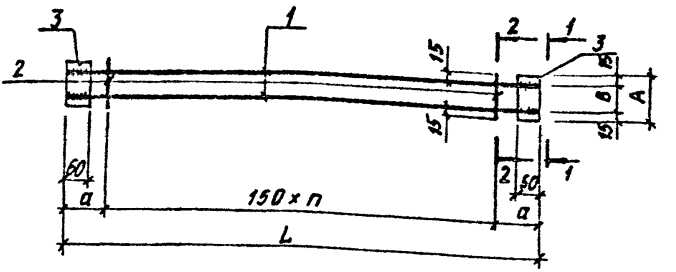

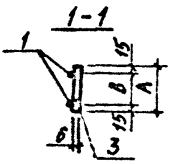

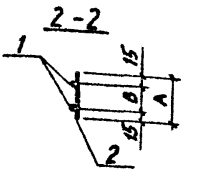

Обозначение	Марка	Размеры, мм				n	Масса, кг
		L	A	a	в		
1.431.6-28.2-07.0	МС17-1	5760	110	105	80	37	7,95
-01	МС17-2	5560		80		36	7,70
-02	МС18-1	11960	240	130	210	78	17,15
-03	МС18-2	11760		105		77	16,89
-04	МС18-3	11560		80		76	16,62
-05	МС18-4	5500		50		36	8,62

Инв. № подл. | Подпись и дата | Взам. инв. №

23098-03

Нач. отд.	Бродский		
Н. контр.	Чумакова		
Гл. спец.	Коротецкий		
Рук. гр.	Чумакова		
Ст. инж.	Проценко		
Ст. техник	Минаева		

1.431.6-28.2-07.0 СБ

Изделие соединительное (МС17, МС18). Сборочный чертеж

Стадия	Масса	Масштаб
Р	сп. табл.	—
Лист	Листов 1	

ХАРЬКОВСКИЙ ПРОМСТРОЙНИИПРОЕКТ

Формат А4

Инв. № подл.	Подпись и дата	Взам. инв. №

Формат	Зона	Поз.	Обозначение	Наименование	Кол. на исполн. 1.431.6-28.2-09.0- –	01	02	03	04	05	06	07	08		Примечание
				Документация											
А4			1.431.6-28.2-00.0 ТО	Техническое описание											
А1			.2-09.0 СБ	Сборочный чертеж											
				Детали											
				ф10АII ГОСТ 5781-82											
Бч		1	1.431.6-28.2-09.1	ℓ=11630							2				7,18кг
			-01	ℓ=11530								2			7,11кг
			-02	ℓ=11030									2		6,81кг
			-03	ℓ=5630	2										3,47кг
			-04	ℓ=5530		2									3,41кг
			-05	ℓ=5460			2								3,38кг
			-06	ℓ=5030				2							3,10кг
			-07	ℓ=2630					2						1,62кг
			-08	ℓ=2530						2					1,56кг

23098-03

Нач. отд.	Бродский		
Н. контр.	Чумакова		
Гл. констр.	Коротецкий		
Рук. гр.	Чумакова		
Ст. инж.	Проценко		
Ст. техн.	Литвиненко		

1.431.6-28.2-09.0

Изделие соединительное (МС20, МС21)

Стадия	Лист	Листов
Р	1	2

ХАРЬКОВСКИЙ ПРОМСТРОЙНИИПРОЕКТ

Формат А4

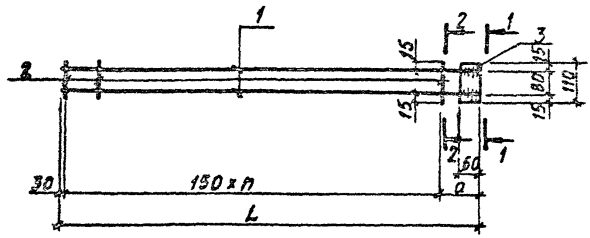

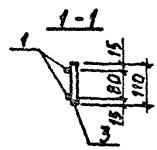

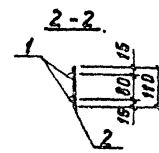

Обозначение	Марка	Размеры, мм		n	Масса, кг
		L	a		
1.431.6-28.2-08.0	МС19-1	5970	90	39	7,91
-01	МС19-2	5870	140	38	7,78
-02	МС19-3	5830	100	38	7,74
-03	МС19-4	5810	80	38	7,70
-04	МС19-5	5790	210	37	7,68

23098-03

1.431.6-28.2-08.0 СБ

Изделие соединительное МС19.

Сборочный чертеж

Стадия	Масса	Масштаб
Р	сет.	—

Инв. № подл. | Подпись и дата | Взам. инв. №

Позиция	Завод	Поз.	Обозначение	Наименование	Кол. на испол. 1.431.6-28.2-09.0- –	01	02	03	04	05	05	07	08		Примечание
				Ф30 I ГОСТ 6727-82*											
Бч		2	1.431.6-28.2-09.2	ℓ = 240							77	76	73		0,013 кг
			-01	ℓ = 110	37	36	36	33	17	16					0,006 кг
				Полоса Б-6 в 80 ГОСТ 19903-74 / ВСт3кп2 ГОСТ 380-71*											
Бч		3	1.431.6-28.2-09.3	ℓ = 200							2	2	2		0,72 кг
			-01	ℓ = 70	2	2	2	2	2	2					0,23 кг

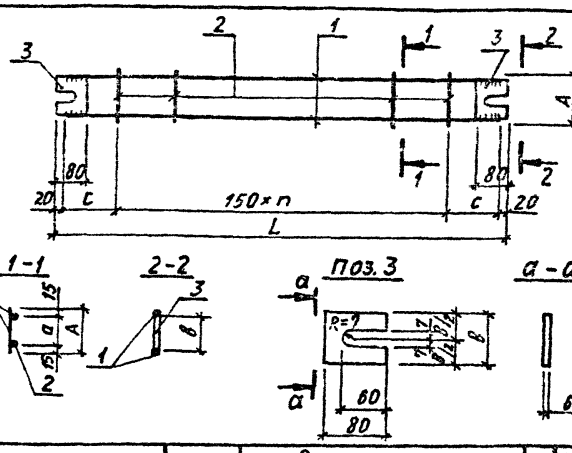

Обозначение	Марка	Размеры, мм					п	Масса, кг
		L	A	a	в	c		
1.431.6-28.2-09.0	20-1	5670	110	80	70	115	36	7,62
-01	20-2	5570				140	35	7,50
-02	20-3	5520				115	35	7,44
-03	20-4	5070					32	6,86
-04	20-5	2670				115	16	3,80
-05	20-6	2570				140	15	3,68
-06	21-1	11670	240	210	200	115	76	16,80
-07	21-2	11570				140	75	16,65
-08	21-3	11070				115	72	16,00

Инв.№ подл. | Подпись и дата | Взам. инв.№

23098-03

Нач. отд.	Бродский		
Н. контр.	Чумакова		
Гл. спец.	Коротецкий		
Рук. гр.	Чумакова		
Ст. инж.	Проценко		
Ст. техн.	Ммаева		

1.431.6-28.2-09.0СБ

Изделие соединительное (МС20, МС21). Сборочный чертеж

Стадия	Масса	Масштаб
Р	Сж. табл	—
Лист	Листов 1	

Харьковский Промстроиниипроект

Формат А4

Инв. № подл. | Подпись и дата | Взам. инв. №

388 Б.В

Формат	Зона	Поз.	Обозначение	Наименование	Кол. на исполн. 1.431.6-28.2-10.0- —	01	02	03	04	05	Примечание
				Документация							
А4			1.431.6-28.2-00.0 ТО	Техническое описание							
А4			.2-10.0 СБ	Сборочный чертеж							
				Детали							
				ФВАII ГОСТ 5781-82							
Б4		1	1.431.6-28.2-10.1	ℓ=5630	2						2,22кг
			-01	ℓ=5530		2					2,18кг
			-02	ℓ=5480			2				2,16кг
			-03	ℓ=5330				2			2,11кг
			-04	ℓ=2630					2		1,04кг
			-05	ℓ=2530						2	1,00кг

23098-03

Гл.инж.отд.	Бродский		1.431.6-28.2-10.0
Н.контр.	Чумакова		
Гл.конструктор	Коротецкий		Узлы соединительные МС 22
Рук. гр.	Чумакова		
Ст.инж.	Проценко		
Ст.техн.	Литвиненко		

Стадия	Лист	Листов
Р	1	2

ХАРЬКОВСКИЙ ПРОМСТРОЙНИИПРОЕКТ

Формат А4

Инв. № подл. | Подпись и дата | Взам. инв. №

Формат	Зона	Поз.	Обозначение	Наименование	Кол. на исполн. 1.431.6-28.2-10.0-										Примечание
					–	01	02	03	04	05					
А4		2	1.431.6-28.2-10.2	Ф38 рI ГОСТ 6727-80* ℓ=70	46	45	45	43	21	20					0,003кг
А4		3	.2-10.3	Полоса Б-6-80 ГОСТ 19903-74* ВСт3кп2 ГОСТ 380-71*											
				ℓ=42	2	2	2	2	2	2					0,13кг

23098-03

1.431.6-28.2-10.0

Лист 2

Формат А4

30

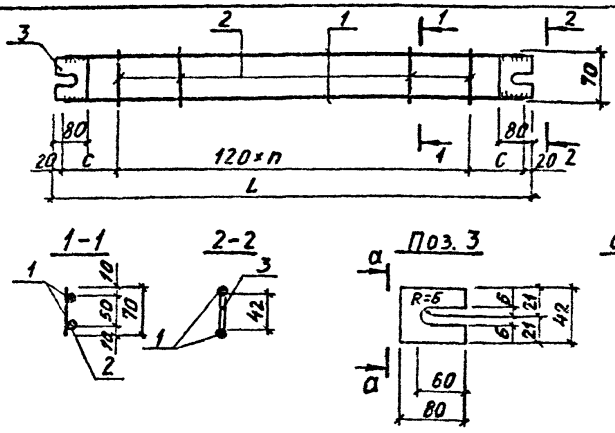

Обозначение	Марка	Размеры, мм		n	Масса, кг
		L	C		
1.431.6-28.2-10.0	МС22-1	5670	115	45	4,84
-01	МС22-2	5570	125	44	4,76
-02	МС22-3	5520	100	44	4,72
-03	МС22-4	5370	145	42	4,61
-04	МС22-5	2670	115	20	2,40
-05	МС22-6	2570	125	19	2,32

23098-03

1.431.6-28.2-10.0 СБ

Нач. отд.	Бродский	
Н. контр.	Чумакова	
Гл. спец.	Жовтецкий	
Рук. гр.	Чумакова	
Ст. инж.	Процензо	
Ст. техн.	Микрева	

Изделие соединительное МС 22. Сборочный чертеж

Стадия	Масса	Масштаб
Р	Сп. табл.	-
Лист	Листов 1	

ХАРЬКОВСКИЙ ПРОМСТРОЙНИИПРОЕКТ

Инв. № подл. | Подпись и дата | Взам. инв. №

Формат А4

Инв. № подл.	Подпись и дата	Взам. инв. №

Формат	Зона	Поз.	Обозначение	Наименование	Колич. на исполн. 1.431.6-28.2-11.0- –	01	02	03	04	05	06	07	08	09	Примеч.
				Документация											
А4			1.431.6-28.2-00.0 ТО	Техническое описание	✕	✕	✕	✕	✕	✕	✕	✕	✕	✕	
А4			.2-11.0СБ	Сборочный чертеж	✕	✕	✕	✕	✕	✕	✕	✕	✕	✕	
				Детали											
А4			1.431.6-28.2-11.1	ф10АII ГОСТ 5781-82											
			-01	ℓ=5800	2										3,58 кг
			-02	ℓ=5750		2									3,55 кг
			-03	ℓ=5650			2								3,49 кг
			-04	ℓ=5550				2							3,42 кг
			-05	ℓ=2800					2						1,73 кг
			-06	ℓ=2750						2					1,70 кг

Исполнения – 10...– 13 см. на листе 3

23098-03

Нач. отд.	Бродский		
Н. контр.	Чупакова		
Гл. конст.	Клютецкий		
Рук. гр.	Чупакова		
Ст. инж.	Проценко		
Техник	Литвиненко		

1.431.6-28.2-11.0

Изделие соединительное (МС23 – МС26)

Стадия	Лист	Листов
Р	1	3

ХАРЬКОВСКИЙ ПРОМСТРОЙНИИПРОЕКТ

Формат А4

Поз.	Обозначение	Наименование	Колич. на испол. 1.431.6-28.2-11.0-									Примеч.
			-	01	02	03	04	05	06	07	08	09	
		ФАII ГОСТ 5781-82											
1	1.431.6-28.2-11.1-06	ℓ = 680							2	2			0,42кг
		ФАI ГОСТ 5781-82											
	1.431.6-28.2-11.2	ℓ = 5800									2		2,29кг
	-01	ℓ = 5750										2	2,27кг
		ФЗВрI ГОСТ 6727-80*											
3	1.431.6-28.2-11.3	ℓ = 240								4			0,013кг
	-01	ℓ = 110	39	38	38	37	19	18	4				0,006кг
	-02	ℓ = 70									48	48	0,003кг
		Полоса $\frac{Б\text{-}6\times80\ ГОСТ\ 19903\text{-}74}{ВСт3кп2\ ГОСТ\ 380\text{-}71^*}$											
4	1.431.6-28.2-11.4	ℓ = 200								1			0,73кг
	-01	ℓ = 70	1	1	1	1	1	1	1				0,23кг
	-02	ℓ = 42									1	1	0,13кг

Инв № подл	Подпись и дата	Взам инв №

Формат	Зона	Поз.	Обозначение	Наименование	Колич. на исполн. 1.431.6-28.2-11.0- 10	11	12	13							Примеч
				Документация											
А4			1.431.6-28.2-00.ОТО	Техническое описание	X	X	X	X							
А4			.2-11.0 СБ	Сборочный чертеж	X	X	X	X							
				Детали											
				ф8АI ГОСТ 5781-82											
Б4		1	1.431.6-28.2-11.2-02	ℓ=5650	2										2,23кг
			-03	ℓ=5550		2									2,19кг
			-04	ℓ=4300			2								1,70кг
			-05	ℓ=4250				2							1,68кг
Б4		2	1.431.6-28.2-11.3	ф3ВрI ГОСТ 6727-80* ℓ=70	47	46	36	35							0,003кг
Б4		3	1.431.6-28.2-11.5	Полоса Б-6×60 ГОСТ 19903-74* ℓ=40											
				Полоса ВСт3кп2 ГОСТ 380-71*	1	1	1	1							0,13кг

23098-03

1.431.6-28.2-11.0

Лист 3

Формат А4

34

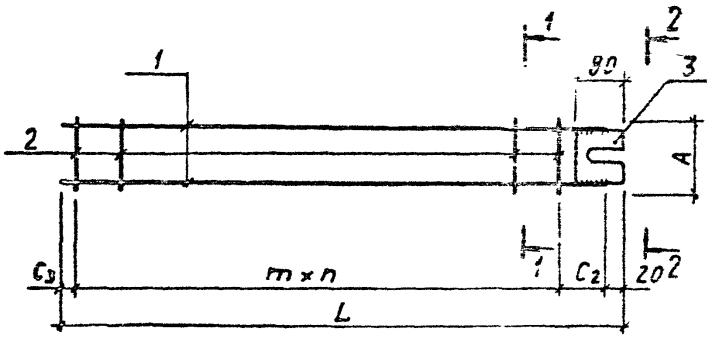

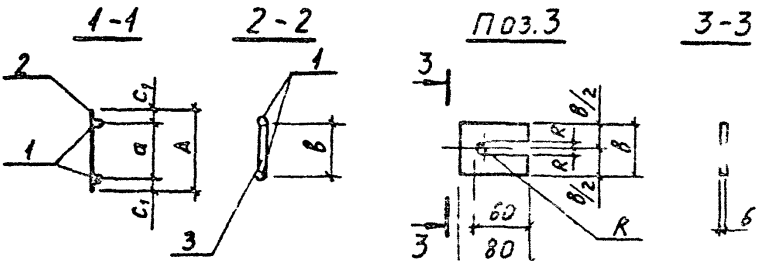

Таблицу исполнений см. на листе 2

23098-03

				1.431.6-28.2-11.0 СБ		
Нач. отд.	Бродский			Изделие соединительное (МС23 - МС26)	Стадия	Масса	Масштаб
Н. контр.	Чупакова				Р	см. табл.	–
Гл. инж.	Лопатецкий				Лист 1	Листов 2	
Рук. гр.	Чупакова						
Ст. инж.	Ищенко						
Техник	Литвиненко				ХАРЬКОВСКИЙ ПРОМЕТРОЛЬНИЙ ПРОЕКТ		

Инв. № подл. | Подпись и дата | Взам. инв. №

Формат А4

Инв.№ подл.	Подпись и дата	Взам. инв.№

Обозначение	Марка	Размеры, мм									П	Масса, кг
		L	A	a	B	C_1	C_2	C_3	R	m		
1.431.6-28.2-11.0	МС 23-1	5820	110	80	70	15	80	20	7	150	38	7,62
-01	МС 23-2	5770					180				37	7,56
-02	МС 23-3	5670					80				37	7,44
-03	МС 23-4	5570					130				36	7,29
-04	МС 23-5	2820					80				18	3,80
-05	МС 23-6	2770					180				17	3,74
-06	МС 24-1	700	240	210	200		180	50	7		3	1,09
-07	МС 24-2								10		3	1,62
-08	МС 25-1	5820	70	50	42	10	140	20	6	120	47	4,85
-09	МС 25-2	5770					90				47	4,81
-10	МС 25-3	5670					110				46	4,73
-11	МС 25-4	5570					130				45	4,65
-12	МС 25-5	4320					80				35	3,64
-13	МС 25-6	4270					150				34	3,60

Инв. № подл.	Подпись и дата	Взам. инв. №

Формат	Зона	Поз.	Обозначение	Наименование	Кол. на исполн. 1.431.6-28.2-13.0 -										Примечание
					-	01	02	03	04	05					
				Документация											
А4			1.431.6-28.2-СО.0 ТО	Техническое описание	X	X	X	X	X	X					
А4			2-13.0 СБ	Сборочный чертеж	X	X	X	X	X	X					
				Детали											
Б4		1	1.431.6-28.2-13.1	Полоса Б-8×150 ГОСТ 19903-74* ВСт3кп2 ГОСТ 380-71* ℓ=150	1	1	1	1							1,50 кг
			1.431.6-28.2-13.1-01	ℓ=220					1						2,07 кг
			1.431.6-28.2-13.1-02	ℓ=350						1					3,30 кг
Б4		2	1.431.6-28.2-13.2	ф12 Ст.ГОСТ 5781-82 ℓ=340	1										0,30 кг
			-01	ℓ=440		1									0,39 кг
			-02	ℓ=260			1								0,23 кг
			-03	ℓ=90				1							0,08 кг

25098-03

Н. ч. отд.	Гродский		
Н. конт.	Чумакова		
Гл. конст.	Коротеев		
Рук. гр.	Чумаков		
Ст. инж.	Прокопчук		
Ст. техн.	[illegible]		

1.431.6-28.2-13.0

Изделие соединительное МС30, МС31

Стадия	Лист	Листов
Р	1	2

ХАРЬКОВСКИЙ ПРОМСТРОЙНИИПРОЕКТ

Формат А4

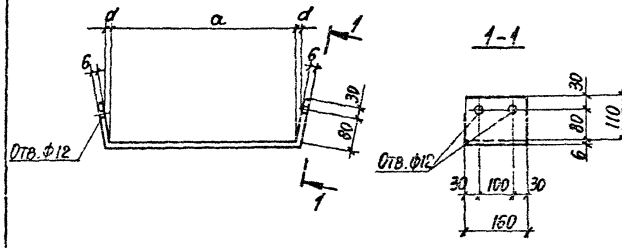

Обозначение	Марка	Размеры, мм		Масса, кг
		a	d	
1.431.6-28.2-12.0	МС 27	382	10	4,62
-01	МС 28	522	12	5,68
-02	МС 29	302	53	4,02

Л 9. 882

Взам. инв. №

Подпись и дата

Инв. № подл.

23098-03

				1.431.6-28.2-12.0			
Ч. отд.	Бродский			Изделие соединительное (МС 27 - МС 29)	Стадия	Масса	Масштаб
Н. контр.	Чумакова				Р	см. табл.	-
Ст. инж.	Коротецкий				Лист	Листов 1	
Рук. гр.	Чумакова						
Ст. инж.	Процечко						
Ст. техн.	Фомичев			Полоса Б-6 ГОСТ 19903-74* / ВСт3кп2 ГОСТ 380-71*	Харьковский Промстройниипроект		

Формат А4

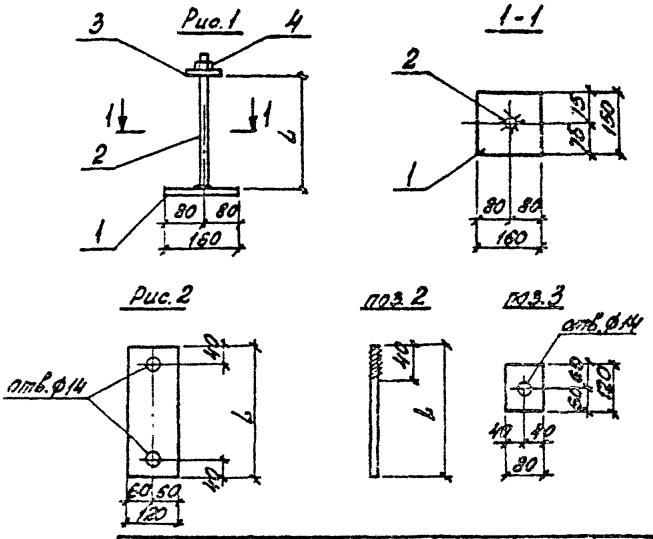

Обозначение	Марка	Рис.	L, м	Масса, кг
1.431.6-28.2-13	МС30-1	1	340	2,27
-01	МС30-2		440	2,36
-02	МС30-3		260	2,20
-03	МС30-4		90	2,05
-04	МС31-1	2	220	2,07
-05	МС31-2		350	3,30

23098-03

Нач. отд.	[illegible]		1.431.6-28.2-13.0 СБ
Н. контр.	[illegible]		
Ст. спец.	[illegible]		
Рук. гр.	[illegible]		Изделие соединительное МС30, МС31
Ст. инж.	[illegible]		
Техник	[illegible]		

Стадия	Лист	Листов
Р		1

ХАРЬКОВСКИЙ ПРОМСТРОЙНИИПРОЕКТ

Формат А4

Инв. № подл. | Подпись и дата | Взам. инв. №

Инв. № подл.	Подпись и дата	Взам. инв. №

288 Б.Г

Формат	Зона	Поз.	Обозначение	Наименование	Кол. на исполн. 1.431.6-28.2-19.0-										Примечание
					-	01	02	03	04	05					
БЧ		3	1.431.6-28.2-13.3	Полоса Б-6×80 ГОСТ 19903-74* ВСт3кп2 ГОСТ 380-71* ℓ=120	1	1	1	1							0,45 кг
				Стандартные изделия											
БЧ		4		Гайка М12.5 ГОСТ 5915-70*	1	1	1	1							0,015 кг

23098-03

1.431.6-28.2-19.0

Лист 2

Формат А4

Инв. № подл.	Подпись и дата	Взам. инв. №

Формат	Зона	Поз.	Обозначение	Наименование	Кол. на исполн. 1.431.6-28.2-13.0- —	01	02	03						Примечание
				Документация										
А4			1.431.6-28.2-00.0ТО	Техническое описание										
А4			.2-15.0 СБ	Сборочный чертеж										
				Детали										
				Болт ф12А1 ГОСТ 5781-82										
Б4		1	1.431.6-28.2-15.1	ℓ = 340	1									0,32 кг
			01	ℓ = 490		1								0,45 кг
			02	ℓ = 260			1							0,25 кг
			03	ℓ = 90				1						0,09 кг
Б4		2	1.431.6-28.2-15.2	Полоса $\frac{6\text{-}\ell\text{-}80\ \text{ГОСТ}\ 19903\text{-}74^{*}}{\text{Ст3кп2 ГОСТ}\ 380\text{-}71^{**}}$	1	1	1	1						0,60 кг
				Стандартные изделия										
		3		Гайка М12.5 ГОСТ 5915-70*	1	1	1	1						0,015 кг
Б4		4		Шайба 12.01 ГОСТ 11371-78*	1	1	1	1						0,006 кг

23098-03

Нач. отд.	Ордынский	
Н. контр.	Чумакова	
Гл. спец.	Коротецкий	
Рук. гр.	Чумакова	
Ст. инж.	Проценко	
Ст. техн.	Минаева	

1.431.6-28.2-15.0

Изделие соединительное МС33

Стадия	Лист	Листов
Р		1

ХАРЬКОВСКИЙ ПРОМСТРОЙНИИПРОЕКТ

Формат А4

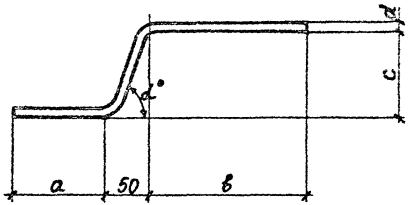

Обозначение	Марка	Размеры, мм					Масса, кг
		a	в	c	d	α°	
1.431.6-28.2-14.0	МС32-1	80	160	60	12	66°	0,29
-01	МС32-2	100	160	95	18	72°	0,8
-02	МС32-3	30	440	60	12	66°	0,54
-03	МС32-4	100	440	95	18	72°	1,32

23098-03

1.431.6-28.2-14.0

Изделие соединительное МС32

Стадия: Р | Лист | Листов: 1

Стержни арматурные класса А-I ГОСТ 5781-82

Харьковский Промстройпроект

Формат А4

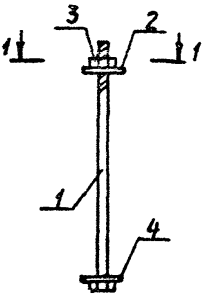

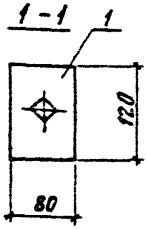

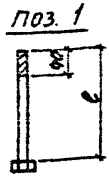

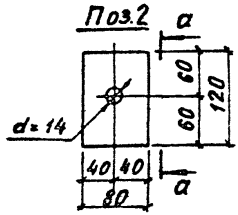

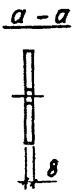

Обозначение	Марка	Размер ℓ, мм	Масса, кг
1.431.6-28.2-15.0	МС33-1	340	0,94
-01	МС33-2	440	1,07
-02	МС33-3	260	0,87
-03	МС33-4	90	0,71

23098-03

Нач. отд.	Бродский		
Н. контр.	Чумакова		
Гл. спец.	Протоцкий		
Рук. гр.	Кумакова		
Ст. инж.	Прощенко		
Ст. техн.	Мичаева		

1.431.6-28.2-15.0СБ

Изделие соединительное МС 33. Сборочный чертеж

Стадия	Масса	Масштаб
Р	см. табл.	–
Лист	Листов 1	

ХАРЬКОВСКИЙ ПРОМСТРОЙНИИПРОЕКТ

Формат А4

Взам. инв. №

Подпись и дата

Инв. № подл.

Формат	Зона	Поз.	Обозначение	Наименование	Кол. на испол. 1.431.6-28.2-16.0-			Примечание
					–	01		
				Документация				
А4			1.431.6-28.2-00.ОТО	Техническое описание				
А4			2-16.0 СБ	Сборочный чертеж				
				Детали				
Бч		1	1.431.6-28.2-16.1	Полоса Б-2=130 ГОСТ 19903-74* / В Ст3кп2 ГОСТ 380-71*				
				ℓ=250	1	1		2,04 кг
				Ф12 АI, ГОСТ 5781-82				
Бч		2	1.431.6-28.2-16.2	ℓ=360	2			0,32 кг
			-01	ℓ=460		2		0,41 кг
Бч		3	1.431.6-28.2-16.3	Полоса Б-60×6 ГОСТ 19903-74* / В Ст3кп2 ГОСТ 380-71*				
				ℓ=60	2	2		0,17 кг
				Стандартные изделия				
Бч		4		Гайка М12,5 ГОСТ 5915-70*	4	4		0,015 кг

Инв. № подл. | Подпись и дата | Взам. инв. №

23098-03

Нач. отд.	Бродский		1.431.6-28.2-16.0
Н. контр.	Чумакова		
Гл. спец.	Коротецкий		
Рук. гр.	Чумакова		Изделие соединительное МС34
Ст. инж.	Прищенко		
Ст. техн.	Минаева		

Стадия	Лист	Листов
Р		1

Харьковский Промстройниипроект

Формат А4

Формат	Зона	Поз.	Обозначение	Наименование	Кол. на исполн. 1431.6-28.2-17.0- —	01	02	03	Примеч.
				Документация					
А4			1431.6-28.2-00.0ТО	Техническое описание	✕	✕	✕	✕	
А4			.2-17.0 СБ	Сборочный чертеж	✕	✕	✕	✕	
				Детали					
				Уголок Б-100×8 ГОСТ 8509-86 / ВСт3пс6-1 ТУ14-1-3023-80					
А4		1	1431.6-28.2-17.1	ℓ = 640	1				7,81 кг
			-01	ℓ = 770		1			9,38 кг
			-02	ℓ = 900			1		10,98 кг
			-03	ℓ = 1030				1	12,57 кг
А4		2	1431.6-28.2-17.2	Полоса Б-8×140 ГОСТ 19903-74* ℓ=520 / Вст3кп2 ГОСТ 380-71*	2	2	2	2	4,57 кг

23098-03

Нач. отд.	Бродский		1.431.6-28.2-17.0
Н. контр.	Чунакова		
Гл. спец.	Коротецкий		Изделие соединительное МС 35
Рук. гр.	Чунакова		Стадия Р; Лист 1; Листов 2
Ст. инж.	Проценко		Харьковский Промстройниипроект
Инженер	Фомичев		

Формат А4

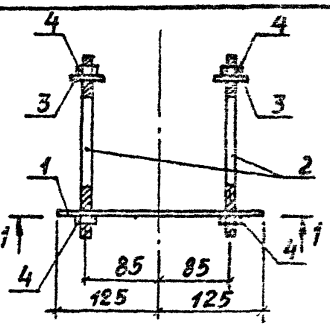

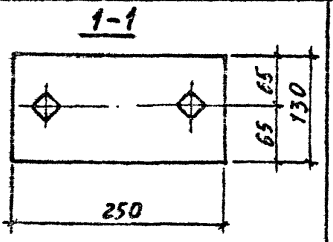

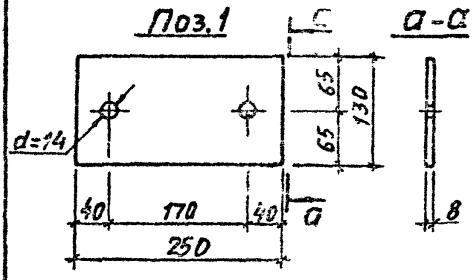

Обозначение	Марка	Размер ℓ, мм	Масса, кг
1.431.6-28.2-16.0	МС34-1	360	3,08
-01	МС34-2	460	3,26

Поз. 2 см. документ .2-15.0 СБ

23098-03

1.431.6-28.2-16.0 СБ

Нач. отд.	Бродский		
Н. контр.	Чумакова		
Гл. спец.	Кофтецкий		
Рук. гр.	Чумакова		
Гл. инж.	Проценко		
Ст. техн.	Минаева		

Узлы соединительные МС34. Сборочный чертеж

Стадия	Масса	Масштаб
Р	см. табл.	–
Лист	Листов 1	

ХАРЬКОВСКИЙ ПРОМСТРОЙНИИПРОЕКТ

Формат А4

Инв. № подл. | Подпись и дата | Взам. инв. №

1.431.6-28.2-16.0

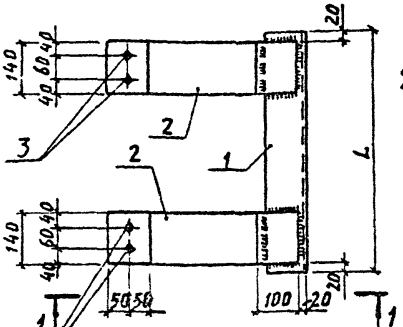

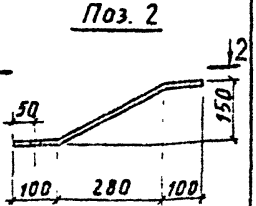

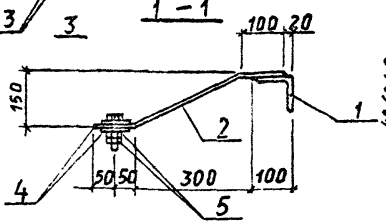

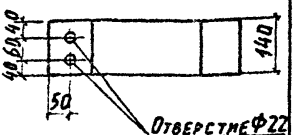

Обозначение	Марка	L, мм	Масса, кг
1.431.6-28.2-17.0	МС35-1	640	18,65
-01	МС35-2	770	20,23
-02	МС35-3	900	21,82
-03	МС35-4	1030	23,41

23098-03

1.431.6-28.2-17.0 СБ

Нач. отд.	Бродский		
Н. контр.	Чумакова		
Гл. спец.	Коротецкий		
Рук. гр.	Чумакова		
Ст. инж.	Проценко		
Ст. техн.	Литвиненко		

Изделие соединительное МС35. Сборочный чертеж

Стадия	Масса	Масштаб
Р	см. табл.	–
Лист	Листов 1	

ХАРЬКОВСКИЙ ПРОМСТРОЙНИИПРОЕКТ

Инв. № подл. | Подпись и дата | Взам. инв. №

Формат А4

Инв. № подл. | Подпись и дата | Взам. инв. №

Формат	Зона	Поз.	Обозначение	Наименование	Кол. на исполн. 1.431.6-28 2-17.0- —	01	02	03							Примеч.
				Стандартные изделия											
Бч		3		Болт М20×100.58 ГОСТ 7798-70*	4	4	4	4							0,27кг
Бч		4		Шайба 20.01 ГОСТ 11371-78*	8	8	8	8							0,017кг
Бч		5		Гайка М20.5 ГОСТ 5915-70*	8	8	8	8							0,06кг

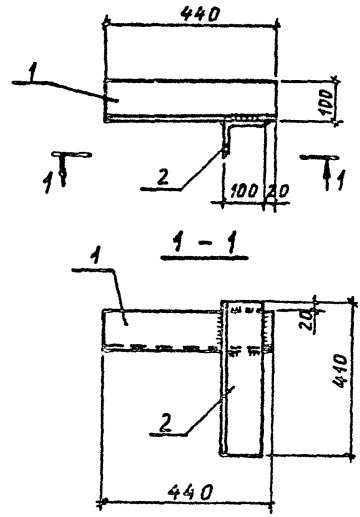

Формат	Зона	Поз.	Обозначение	Наименование	Кол.	Примеч.
				Детали		
				Уголок Б-100×8 ГОСТ8509-86 / ВСт3пс6-1 ТУ14-1-3023-8		
Б4		1	1.431.6-28.2-18.1	ℓ = 440	1	5,37кг
Б4		2	.2-18.2	ℓ = 410	1	5,00кг

23098-03

1.431.6-28.2-18.0

Изделие соединительное МС36

Стадия	Масса	Масштаб
Р	10,37кг	1:10

Взам. инв. №

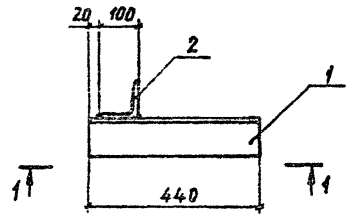

1 – 1

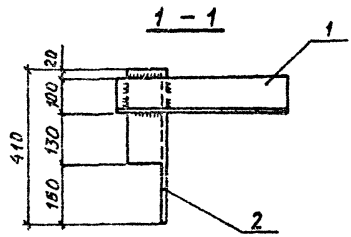

Формат	Зона	Поз.	Обозначение	Наименование	Кол.	Примеч.
				Детали		
				Уголок Б-100×8 ГОСТ 8509-86 / ВСт3пс6-1 ТУ 14-1-3023-80		
БЧ	1		1.431.6-28.2-19.1	ℓ = 440	1	5,37кг
БЧ	2		.2-19.2	ℓ = 410	1	4,12кг

Взам. инв. №

Подпись и дата

Инв. № подл.

23098-03

		1.431.6-28.2-19.0	
Нач. отд.	Бродский		
Н. контр.	Чумакова	Изделие соединительное МС37	Стадия: Р; Масса: 9,49т; Масштаб: 1:10
Гл. спец.	Коротецкий		
Рук. гр.	Чумакова		Лист; Листов 1
Ст. инж.	Процепко		
Инженер.	Фоничев		Харьковский Промстройниипроект

Формат А4

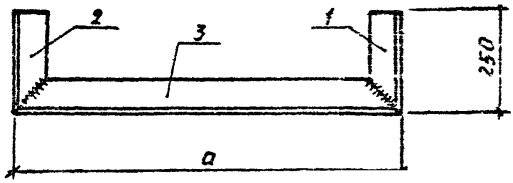

Поз. 1
поз. 2-зеркальное отражение

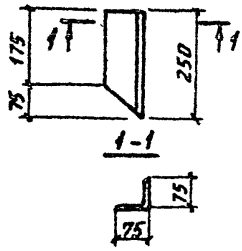

Поз. 3

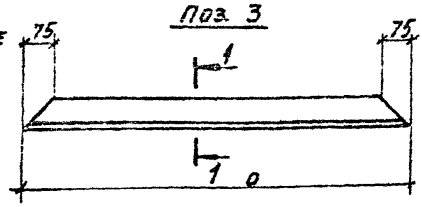

Обозначение	Марка	Размер a, мм	Масса кг
1431.6-28.2-20.0	МС38-1	940	8,89
-01	МС38-2	1070	9,79
-02	МС38-3	1200	10,68
-03	МС38-4	1330	11,57

Инв. № подл. | Подпись и дата | Взам. инв. №

23098-03

Нач. отд.	Брагский		1431.6-28.2-20.0		
Н. контр.	Чумакова		Изделие соединительное МС38	Стадия	Масса	Масштаб
Гл. спец.	Сотецкий			Р	см. табл.	—
Рук. гр.	Чумакова			Лист	Листов 1	
Ст. инж.	Проценко		Уголок 5-75х6 ГОСТ 8509-86 / ВСт3пс6 ГОСТ 380-71	Харьковский Промстройниипроект		
Ст. техн.	Минчева					

Формат А4

Инв. № подл.	Подпись и дата	Взам. инв. №

Формат	Зона	Поз.	Обозначение	Наименование	Кол. на исполн. 1.431.6-28.2-21.0- —	01	02	03	04	05	06	07			Примеч.
				Документация											
А4			1.431.6-28.2-00.0 ТО	Техническое описание											
А4			.2-21.0 СБ	Сборочный чертеж											
				Детали											
Б4		1	1.431.6-28.2-21.1	Полоса $\frac{Б-8\times200\ ГОСТ\ 19903-74^{*}\ \ell=410}{ВСт3кп2\ ГОСТ\ 380-71^{**}}$	1										5,15 кг
			-01	Полоса $\frac{Б-8\times330\ ГОСТ\ 19903-74^{*}\ \ell=410}{ВСт3кп2\ ГОСТ\ 380-71^{**}}$		1									8,20 кг
			-02	Полоса $\frac{Б-8\times330\ ГОСТ\ 19903-74^{*}\ \ell=540}{ВСт3кп2\ ГОСТ\ 380-71^{**}}$			1								10,74 кг
			-03	Полоса $\frac{Б-8\times460\ ГОСТ\ 19903-74^{*}\ \ell=540}{ВСт3кп2\ ГОСТ\ 380-71^{**}}$				1							13,19 кг

23098-03

Нач. отд.	Бродский	
Н. контр.	Чумакова	
Гл. спец.	Коротецкий	
Рук. гр.	Чумакова	
Ст. инж.	Проценко	
Инжен.	Фомичев	

1.431.6-28.2-21.0

Изделие соединительное МС 39

Стадия	Лист	Листов
Р	1	2

Харьковский промстройниипроект

Формат А4

Инв. № подл.	Подпись и дата	Взам. инв. №

Формат	Зона	Поз.	Обозначение	Наименование	Кол. на исполн. 1.431.6-28.2-21.0-										Примеч.
					–	01	02	03	04	05	06	07			
				Детали											
Бч		1	1.431.6-28.2-21.0-04	Полоса $\frac{Б\text{-}8\times460\ ГОСТ\ 19903\text{-}74^{*}}{ВСт3кп2\ ГОСТ\ 380\text{-}71^{*}}$ $\rho = 670$											
									1						15,64 кг
			-05	Полоса $\frac{Б\text{-}8\times460\ ГОСТ\ 19903\text{-}74^{*}}{ВСт3кп2\ ГОСТ\ 380\text{-}71^{*}}$ $\rho = 800$											
										1					18,09 кг
			-06	Полоса $\frac{Б\text{-}8\times590\ ГОСТ\ 19903\text{-}74^{*}}{ВСт3кп2\ ГОСТ\ 380\text{-}71^{*}}$ $\rho = 670$											
											1				18,09 кг
			-07	Полоса $\frac{Б\text{-}8\times590\ ГОСТ\ 19903\text{-}74^{*}}{ВСт3кп2\ ГОСТ\ 380\text{-}71^{*}}$ $\rho = 800$											
												1			20,54 кг
А4		2	1.431.6-28.2-29.0-06	Изделие соединительное МС58	2	2	2	2	2	2	2	2			

23098-03

1.431.6-28.2-21.0

Лист 2

Формат А4

53

Рис. 1

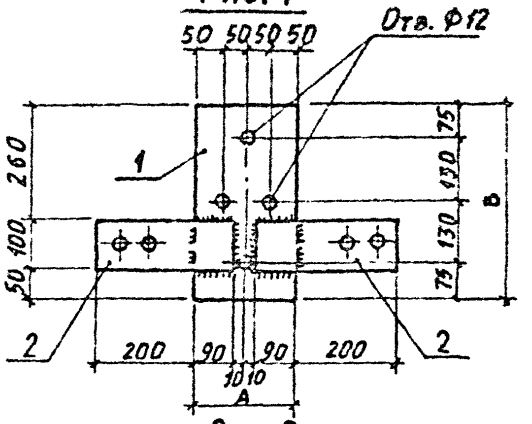

Рис. 2

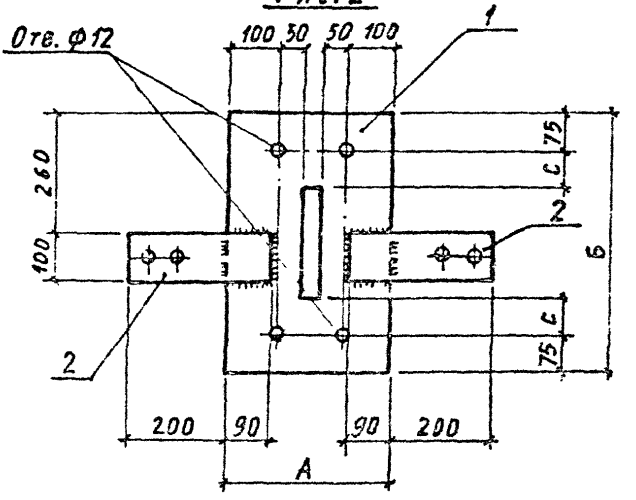

Таблицу исполнений см. на листе 3

23098-03

				1.451.6-28.2-21.0СБ
Нач. отд.	Бродский			Изделие соединительное МС 39. Сборочный чертеж
Ч. конт.	Чупраков			
Ст. инж.	Коротецкий			
Рук.	Кум. ков			
Ст. инж.	Процен			
Инж.				

Стадия	Масса	Масштаб
Р	см. табл.	--

Лист | Листов

Формат А

Рис.3

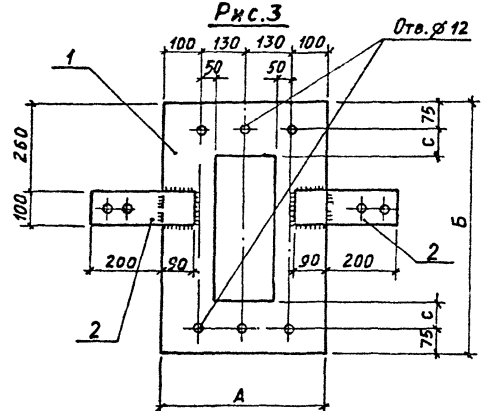

Рис. 4

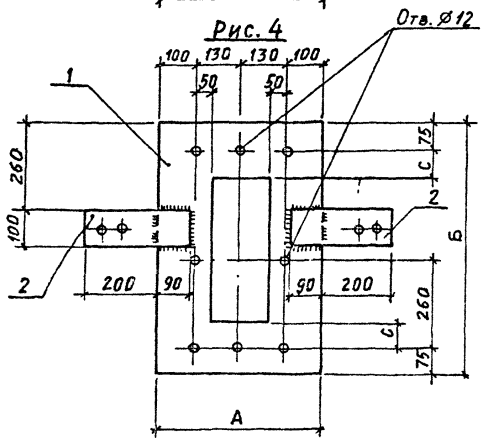

23098-03

1.431.6-28.2-21.0 СБ

Лист 2

Формат А4

Инв. № подл. | Подпись и дата | Взам. инв. №

Л.Я. 88г.

Рис. 5

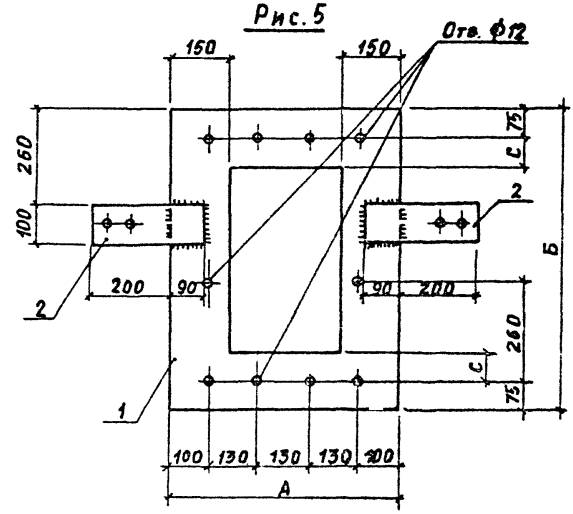

Обозначение	Марка	Рис.	Размеры, мм А	Б	С	Масса кг
1.431.6-28.2-21.0	МС39-1	1	200	410	—	9,71
-01	МС39-2	2	330		50	12,76
-02	МС39-3			540	75	15,30
-03	МС39-4	3	460			17,75
-04	МС39-5			670		20,20
-05	МС39-6	4		800		22,65
-06	МС39-7	5	590	670		22,65
-07	МС39-8			800		25,10

Инв.№ подл. | Подпись и дата | Взам. инв.№

Обозначение	Наименование	Кол. на исполн. 1.431.6-28.2.22.0-										Примечание
		–	01	02	03							
	Документация											
1.431.6-28.2-00.0ТО	Техническое описание	X	X	X	X							
.2-22.0СБ	Сборочный чертеж	X	X	X	X							
	Детали											
	Полоса $\frac{6-8\times100\ ГОСТ\ 19903-74^*}{ВСт3кп2\ ГОСТ\ 380-71^*}$											
1.431.6-28.2-22.1	$\ell = 75$	1										0,43кг
-01	$\ell = 115$		1									0,68кг
1.431.6-28.2-22.2	Полоса $\frac{6-8\times120\ ГОСТ\ 19903-74^*}{ВСт3кп2\ ГОСТ\ 380-71^*}$ $\ell=130$			1								0,94кг
1.431.6-28.2-22.3	Полоса $\frac{6-8\times140\ ГОСТ\ 19903-74^*}{ВСт3кп2\ ГОСТ\ 380-71^*}$ $\ell=150$				1							1,28кг
1.431.6-28.2-22.4	Труба 40×3,5 ГОСТ 3262-75* $\ell=60$	1	1	1	1							0,31кг
.2-22.5	Полоса $\frac{6-6\times70\ ГОСТ\ 19903-74^*}{ВСт3кп2\ ГОСТ\ 380-71^*}$ $\ell=70$	1	1	1	1							0,23кг

23098-03

Нач. отд.	Бродский	
Н. контр.	Чупакова	
Гл. спец	Коротецкий	
Рук. гр.	Чупакова	
Ст. инж.	Проценко	
Инжен.	Камышова	

1.431.6-28.2-22.0

Изделие соединительное МС 40

Стадия	Лист	Листов
Р		1

ХАРЬКОВСКИЙ ПРОМСТРОЙНИИПРОЕКТ

Формат А4

1-1

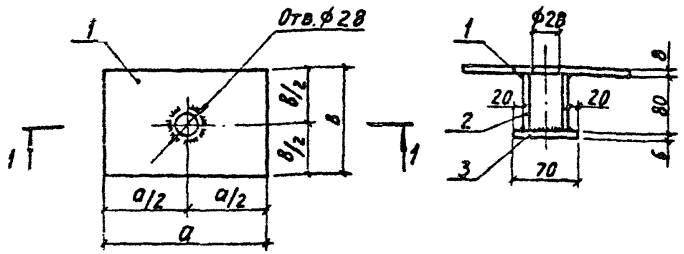

Обозначение	Марка	Размеры, мм		Масса, кг
		а	в	
1.431.6-28.2-22.0	40-1	100	75	0,97
-01	40-2	100	115	1,22
-02	40-3	120	130	1,48
-03	40-4	140	150	1,82

Инв.№подл. | Подпись и дата | Взам.инв.№

83098-03

1.431.6-28.2-22.0СБ

Нач.отд.	Бродский		Изделие соединительное МС40. Сборочный чертеж	Стадия	Масса	Масштаб
Н.контр.	Чумакова			Р	см. табл.	–
Гл.спец.	Коротецкий			Лист	Листов 1	
Рук.гр.	Чумакова					
Ст.инж.	Процекко					
Инжен.	Карышова			ХАРЬКОВСКИЙ ПРОМСТРОЙНИИПРОЕКТ		

Формат А4

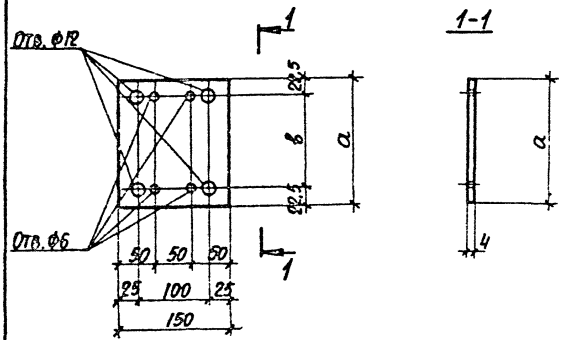

Обозначение	Марка	Размер, мм		Масса, кг
		а	в	
1.431.6-28.2-23.0	МС41-1	120	75	0,57
-01	МС41-2	175	130	0,82
-02	МС41-3	305	260	1,44

23098-03

				1.431.6-28.2-23.0			
Нач. отд.	[illegible]			Изделие соединительное МС41	Стадия	Масса	Масштаб
Н. контр.	Чумаков				Р	см. табл.	—
Гл. спец.	[illegible]				Лист	Листов 1	
Гл. инж.	[illegible]			Полоса Б-4х150 ГОСТ 19903-74* / Вст3кп2 ГОСТ 380-71*	Харьковский Промстройниипроект		
Инв. № подл.	Подпись и дата	Взам. инв. №					

Формат Р4

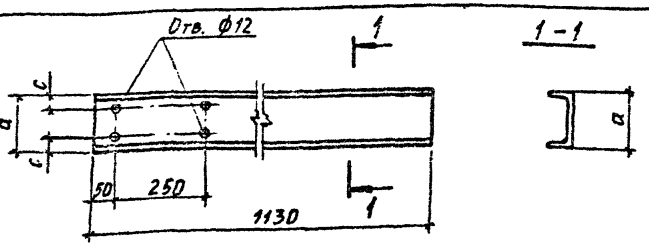

Обозначение	Марка	Размеры, мм a	Размеры, мм c	Масса кг
1.431.6-28.2-24.0	МС42-1	140	30	13,90
-01	МС42-2	270	65	31,30

Формат	Зона	Поз.	Обозначение	Наименование	Кол.	Примеч.
				1.431.6-28.2-24.0		МС42-1
				Детали		
Б4		1	1.431.6-28.2-24.1	Швеллер Б-14 ГОСТ 8240-72* / Ст3кп2 ГОСТ 380-71* ℓ=1130	1	13,90кг
				1.431.6-28.2-24.0-01		МС42-2
				Детали		
Б4		1	1.431.6-28.2-24.2	Швеллер Б-27 ГОСТ 8240-72* / Ст3псВ ГОСТ 380-71* ℓ=1130	1	31,30кг

Инв. № подл. | Подпись и дата | Взам. инв. №

23098-03

1.431.6-28.2-24.0

Нач. отд.	Бродский	
Н. контр.	Чумакова	
Гл. спец.	Корвецкий	
Рук. гр.	Чумакова	
Ст. инж.	Проценко	
Ст. техн.	Литвиненко	

Изделие соединительное МС42

Стадия	Масса	Масштаб
Р	см. табл.	—
Лист	Листов 1	

Харьковский промстройниипроект

Формат А4

Рис.1

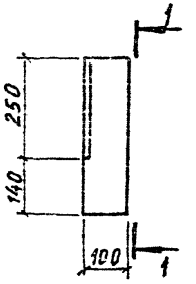

1-1

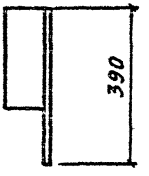

Рис.2

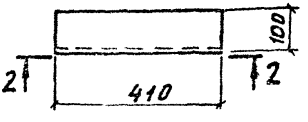

2-2

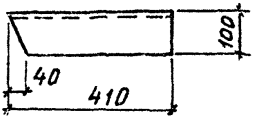

Обозначение	Марка	Рис.	l, мм	Масса, кг
1.431.6-28.2-25.0	МС43-1	1	390	3,96
-01	МС43-2	2	410	4,87

23098-03

Нач. отд.	Бродский			1.431.6-28.2-25.0
Н. контр.	Чумакова			Изделие соединительное МС 43
Гл. спец.	Коротецкий			
Рук. гр.	Чумакова			
Ст. инж.	Проценко			
Ст. техн.	Минаева			

Стадия	Масса	Масштаб
Р	см. табл.	—
Лист	Листов 1	

Уголок $\frac{Б\text{-}100 \times 8\ ГОСТ\ 8509\text{-}86}{8Ст3кп2\ ГОСТ\ 380\text{-}71^*}$

ХАРЬКОВСКИЙ ПРОМСТРОЙНИЙПРОЕКТ

Формат А4

Инв. № подл. | Подпись и дата | Взам. инв. №

Л.9.88г.

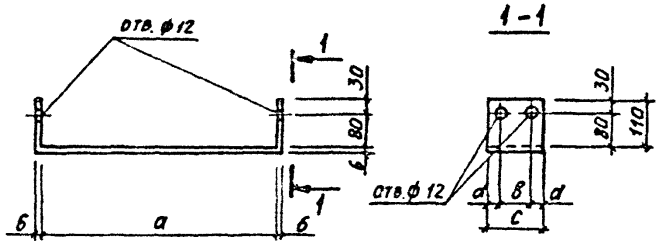

Обозначение	Марка	Размеры, мм				Масса, кг
		a	в	c	d	
1.431.6-28.2-26.0	МС44-1	302	80	130	25	3,26
-01	МС44-2		140	190	25	4,78
-02	МС45-1		100	160	25	4,02
-03	МС45-2		80	160	40	4,02
-04	МС45-3		140	220	40	5,53
-05	МС45-4		270	350	40	8,80

23098-03

				1.431.6-28.2-26.0			
Нач. отд.	Бродский			Изделие соединительное (МС44, МС45)	Стадия	Масса	Масштаб
Н. контр.	Чумакова				Р	См. табл.	—
Гл. спец.	Коротецкий				Лист	Листов 1	
Рук. гр.	Чумакова						
Ст. инж.	Проценко						
Ст. техн.	Гинрева			Полоса 5-6 ГОСТ 19903-74* / ст3кп2 ГОСТ 380-71*	Харьковский промстройпроект		

Формат А4

Взам. инв. №

Подпись и дата

Инв. № подл.

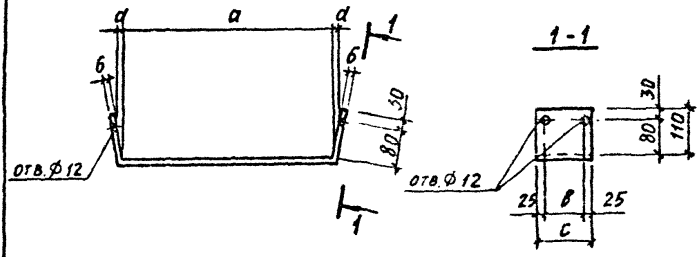

Обозначение	Марка	Размеры, мм a	в	с	d	ℓ*)	Масса, кг
1.431.6-28.2-27.0	МС46-1	522	80	130	12	754	4,62
-01	МС46-2		140	190			6,75
-02	МС47-1	302	80	130	53	534	3,20
-03	МС47-2		140	190			4,80
-04	МС48-1	382	80	130	10	614	3,76
-05	МС48-2		140	190			5,49
-06	МС48-3		170	220			6,36
-07	МС48-4		300	350			10,12
-08	МС49-1	522	170	220	12	754	7,81
-09	МС49-2		300	350			12,43
-10	МС50-1	302	170	220	53	534	5,53
-11	МС50-2		300	350			8,80

*ℓ – общая длина изделия

23098-03

1.431.6-28.2-27.0

Нач. отд.	Бродский		
Н. контр.	Чумакова		
Гл. спец.	Коротецкий		
Рук. гр.	Чумакова		
Ст. инж.	Проценко		
Ст. техн.	Минаева		

Изделие соединительное (МС46 – МС50)

Стадия	Масса	Масштаб
Р	см. табл.	–

Лист | Листов 1

Полоса 6-Б ГОСТ 103-76* / Вст3 кп2 ГОСТ 380-71*

Харьковский Промстройниипроект

Формат А4

Инв. № подл. | Подпись и дата | Взам. инв. №

288-1.9

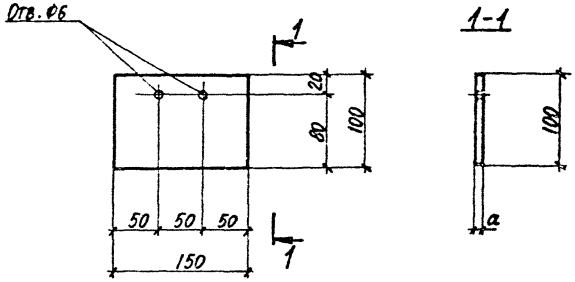

Обозначение	Марка	a, мм	Масса, кг
1.431.6-28.2-28.0	МС51-1	6	0,71
-01	МС51-2	8	0,94

23098-03

				1.431.6-28.2-28.0			
Нач. отд.	Бродский			Изделие соединительное МС 51	Стадия	Масса	Масштаб
Контр.	Чумакова				Р	См. табл.	—
Гл. спец.	Коротенкова				Лист	Листов 1	
Рук. гр.	Чумакова						
Ст. инж.	Проценко						
Ст. техн.	Фомичев			Полоса ГОСТ 19903-74* / В ст 3 кп 2 ГОСТ 380-71*	Харьковский промстройниипроект		

Инв. № подл. | Подпись и дата | Взам. инв. №

Формат А4

Рис.1 1-1

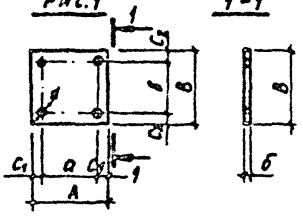

Рис.2 2-2

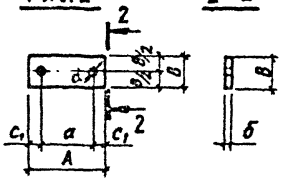

Рис.3

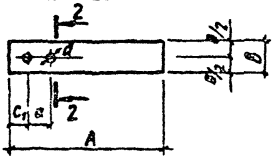

Рис.4 3-3

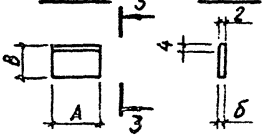

Обозначение	Марка	Рис	Размеры, мм								Масса, кг
			A	B	a	b	c_1	c_2	d	δ	
1.431.6-28.2-29.0	МС 52	1	120	120	80	80	20	20	12	6	0,68
-01	МС 53			60		30		15	6	5	0,28
-02	МС 54	2	120	60	80	–	20	–	12	6	0,34
-03	МС 55		900	80	850		25		14	8	4,50
-04	МС 56		240		190				16	6	0,90
-05	МС 57	3	120	40	25	–	20	–	6	6	0,23
-06	МС 58		290	100	60	–	40	–	22	10	2,28
-07	МС 59	4	100	60	–	–	–	–	–	6	0,28

23098-03

1.431.6-28.2-29.0

Изделие соединительное (МС52 – МС59)

Сталь	Масса	Масштаб
Р	см. табл.	–

Лист 1 Листов 1

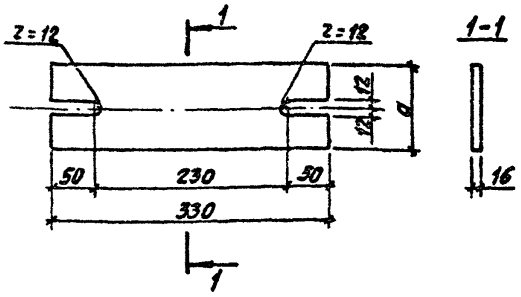

Обозначение	Марка	a_1 мм	Масса, кг
1.431.6-28.2-30.0	60-1	75	2,75
-01	60-2	115	4,41
-02	60-3	130	5,03
-03	60-4	150	5,86

23098-03

1.431.6-28.2-30.0

Нач отд	Бродский		
Н контр	Чумакова		
Гл спец	Коротецкий		
Рук. гр.	Чумакова		
Ст. инж	Проценко		
Инжен	Камышова		

Изделие соединительное МС 60

Стадия	Масса	Масштаб
Р	см. табл.	—
Лист	Листов 1	

Полоса $\frac{Б\text{-}16\ ГОСТ\ 19903\text{-}74^{*}}{БСт5пс6\text{-}1\ ТУ14\text{-}1\text{-}3023\text{-}80}$

ХАРЬКОВСКИЙ ПРОМСТРОЙНИЙ ПРОЕКТ

Формат А4

Инв. № подл. | Подпись и дата | Взам. инв. №

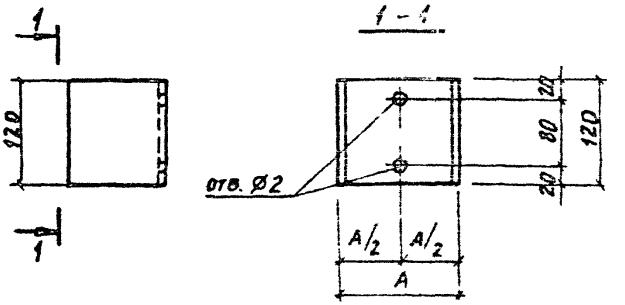

Обозначение	Марка	Размер A_1 мм	Масса, кг
1.431 6-28.2-31.0	МС61-1	140	1,48
-01	МС61-2	270	3,32

83098-03

				1.431 6-28.2-31 0			
Нач. отд.	Бродский			Изделие соединительное МС61	Стадия	Масса	Масштаб
Н. контр.	Чумакова				Р	См. табл.	–
Гл. спец.	Коротецкий						
Рук. гр.	Чумакова				Лист	Листов 1	
Ст. инж.	Проценко						
Ст. техн.	Минаева			Шеллер ГОСТ 8240-72* / Вст3кп2 ГОСТ 380-71*	Харьковский промстройниипроект		

Инв. № подл. | Подпись и дата | Взам. инв. №

Формат А4

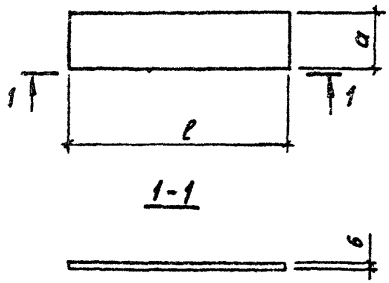

Обозначение	Марка	Размеры, мм		Масса, кг
		ℓ	a	
1.431.6-28.2-32.0	МС62-1	280	60	0,79
-01	МС62-2	380		1,07
-02	МС62-3	480		1,36
-03	МС62-4	580		1,64
-04	МС63-1	380	100	1,79
-05	МС63-2	480		2,26
-06	МС63-3	580		2,73

Инв. № подл. | Подпись и дата | Взам. инв. №

23098-03

1.431.6-28.2-32.0

Нач. отд. Бродский	Изделие соединительное (МС 62, МС63)	Стадия: Р; Масса: см. табл.; Масштаб: –
Н. контр. Чумаков		Лист; Листов 1
Гл. спец. Коротецкий		
Рук. гр. Чумакова		
Ст. инж. Проценко		
Ст. техн. Линаева	Полоса 6-6 ГОСТ19903-74* Вст3кп2 ГОСТ380-71	Харьковский промстройниипроект

Формат А4

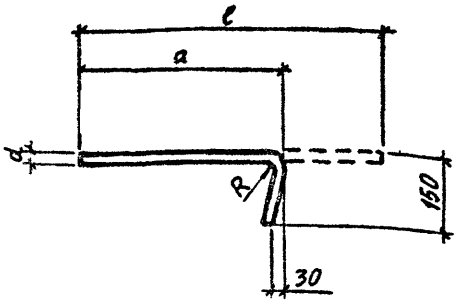

Обозначение	Марка	Размеры, мм				Масса, кг
		a	ℓ	R	d	
1.431.6-28.2-33.0	МС64-1	250	370	50	10	0,23
-01	МС64-2	380	500			0,31
-02	МС64-3	540	650	60	12	0,58
-03	МС64-4	670	780			0,69

Инв. № подл. | Подпись и дата | Взам. инв. №

23098-03

Нач. отд.	Бродский		
Н. контр.	Чумакова		
Гл. спец.	Коротецкий		
Рук. гр.	Чумакова		
Ст. инж.	Проценко		
Ст. техн.	Минаева		

1.431.6-28.2-33.0

Изделие соединительное МС 64

Стержень арматурный класса А-III ГОСТ 5781-82

Стадия	Масса	Масштаб
Р	см. табл.	—
Лист	Листов 1	

ХАРЬКОВСКИЙ ПРОМСТРОЙНИИПРОЕКТ

Формат А4

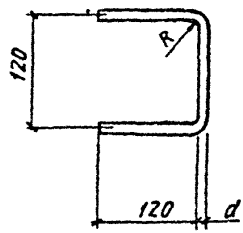

Обозначение	Марка	Размеры, мм			Масса, кг
		d	R	ℓ	
1.431.6-28.2-34.0	МС65-1	10	15	355	0,22
-01	МС65-2	12	18	365	0,32
-02	МС65-3	18	27	350	0,70

Взам инв №

Подпись и дата

Инв № подл.

83098-03

1.431.6-28.2-34.0

Нач. отд.	Бродский		
Н. контр.	Чумакова		
Гл. спец.	Коротковский		
Рук. гр.	Чумакова		
Ст. инж.	Прецкая		

Изделие соединительное МС 65

Стадия	Масса	Масштаб
Р	см. табл.	–

Лист | Листов 1

Стержень арматурный [illegible]

ХАРЬКОВСКИЙ ГИДРОСТРОЙНИКПРОЕКТ

Форма А5

Рис.1

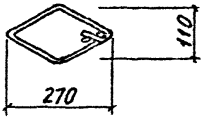

Рис.2

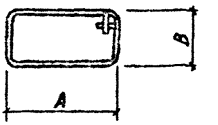

Рис.3

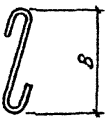

Обозначение	Марка	Рис.	Размеры, мм			Масса, кг
			A	B	ℓ	
1.431.6-28.2-35.0	МС66-1	1	–	–	730	0,10
-01	МС67-1	2	270	140	970	0,13
-02	МС67-2		400	140	1230	0,17
-03	МС67-3		400	270	1490	0,21
-04	МС67-4		530	270	1750	0,24
-05	МС67-5		660	270	2010	0,28
-06	МС68-1	3	270	–	420	0,06
-07	МС68-2		400	–	550	0,08

Л.9.88г

23098-03

Инв. № подл.	Подпись и дата	Взам. инв. №	

Нач. отд.	Бродский	
Н. контр.	Чумакова	
Гл. спец.	Корстецкий	
Рук. гр.	Чумакова	
Ст. инж.	Прошенко	
Ст. техн.	Минаева	

1.431.6-28.2-35.0

Изделие соединительное (МС66 – МС68)

Стадия	Масса	Масштаб
Р	см табл	–

Лист | Листов 1

Стержень арматурный ФЕВр I ГОСТ 6727-80*

Харьковский Промстройниипроект

Формат А4

Рис.1

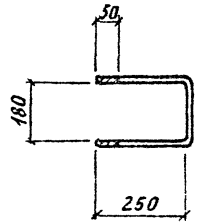

Рис.2

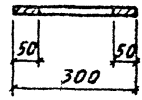

Обозначение	Марка	Рис.	Размер L, мм	Масса, кг
1.431.6-28.2-36.0	МС 69	1	710	0.63
-01	МС 70	2	300	0,27

23098-03

1.431.6-28.2-36.0

Изделие соединительное МС69, МС70

Стержень арматурный Ф 12 А1 ГОСТ 5781-82

Р | СМ табл. | —

Лист | Листов 1

Харьковский Промстройпроект

Формат А4

Инв. № подл. | Подпись и дата | Взам. инв. №

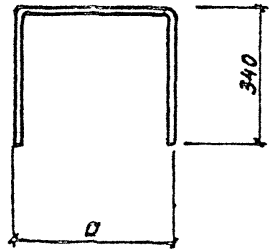

Обозначение	Марка	Размеры, мм		Масса, кг
		a	l	
1.431.6-28.2-37.0	МС71-1	150	820	0,11
-01	МС71-2	280	950	0,13
-02	МС71-3	410	1080	0,15
-03	МС71-4	540	1210	0,17

23095-03

1.431.6-28.2-37.0

Изделие соединительное МС 71

Стадия	Масса	Масштаб
Р	см. табл.	—

Рис.1

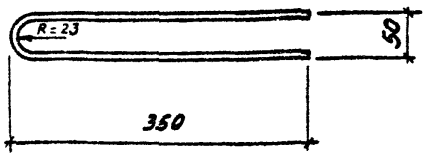

Рис.2

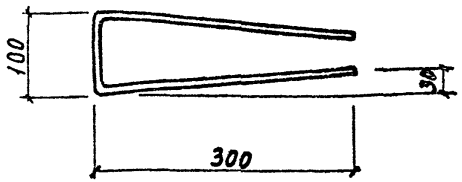

Обозначение	Марка	Рис.	Размер c, мм	Масса, кг
1.431.6-28.2-38.0	МС72	1	730	0,10
-01	МС73	2	700	0,10

Инв. № подл. | Подпись и дата | Взам. инв. №

23098-03

1.431.6-28.2-38.0

Нач. отд.	Бродский		
Н. контр.	Чупакова		
Гл. спец.	Коротецкий		
Рук. гр.	Чупакова		
Ст. инж.	Процемко		
Ст. техн.	Пинаева		

Изделие соединительное (МС72, МС73)

Стадия	Масса	Масштаб
Р	см. табл.	-
Лист	Листов 1	

Стержень арматурный ф5 ВрI ГОСТ 6727-80*

ХАРЬКОВСКИЙ ПРОМСТРОЙНИИПРОЕКТ

Формат А4

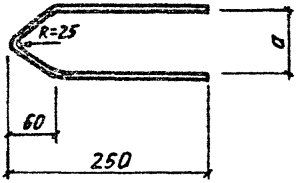

Обозначение	Марка	Размеры, мм		Масса, кг
		a	e	
1431.6-28.2-39.0	МС74-1	80	530	0,07
-01	МС74-2	210	630	0,09
-02	МС74-3	50	510	0,07

23098-03

1.431.6-28.2-39.0

Изделие соединительное МС 74	Стадия	Масса	Масштаб
	Р	см. табл.	—
	Лист	Листов 1	
Стержень арматурный ф 58 ГОСТ 6727-80	Харьковский Промстройниипроект		

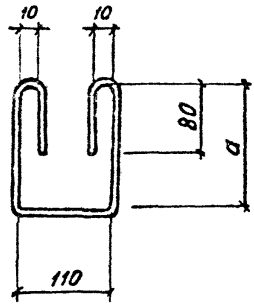

Обозначение	Марка	Размеры, мм		Масса, кг
		a	c	
1.431.6-28.2-40.0	МС75-1	85	500	0,11
-01	МС75-2	140	610	0,14
-02	МС75-3	260	850	0,19

Инв.№ подл. | Подпись и дата | Взам. инв.№

23098-03

1.431.6-28.2-40.0

Нач. отд.	Бродский		
Н. контр.	Чумакова		
Гл. спец.	Коротецкий		
Рук. гр.	Чумакова		
Ст. инж.	Проценко		
Ст. техн.	Минаева		

Изделие соединительное МС75

Стадия	Масса	Масштаб
Р	См. табл.	–
Лист	Листов 4	

Стержень арматурный ФбАI ГОСТ 5781-82

Харьковский Промстройниипроект

Формат А4

Инв. № подл. | Подпись и дата | Взам. инв. №

288 БГ

Формат	Зона	Поз.	Обозначение	Наименование	Кол. на испол. 1.431.6-28.2-41.0 –	01	02	03	04	05	06		Примечание
				Документация									
А4			1.431.6-28.2-00.ОТО	Техническое описание									
А4			.2-41.ОСБ	Сборочный чертеж									
				Детали									
				ф5ВрI, ГОСТ 6727-80*									
Б4		1	1.431.6-28.2-41.1	ℓ=630	1								0,09 кг
			-01	ℓ=740		1							0,10 кг
			-02	ℓ=820			1						0,11 кг
			-03	ℓ=880				1					0,12 кг
			-04	ℓ=940					1				0,13 кг
				ф8АIII, ГОСТ 5781-82									
			1.431.6-28.2-41.2	ℓ=860						1			0,33 кг
			-01	ℓ=1120							1		0,43 кг

23098-03

Нач. отд.	Бродский	
Н. контр.	Чумакова	
Гл. спец.	Коротецкий	
Рук. гр.	Чумакова	
Ст. инж.	Проценко	
Ст. техн.	Минаева	

1.431.6-28.2-41.0

Изделие соединительное (МС 76, МС77)

Стадия	Лист	Листов
Р		1

Харьковский промстройниипроект

4

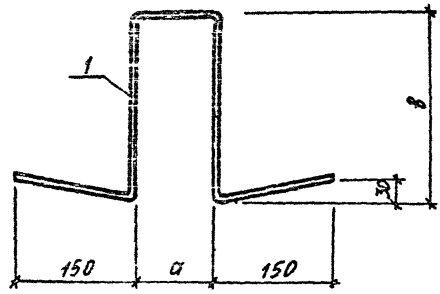

Обозначение	Марка	Размеры, мм			Масса, кг
		а	в	с	
1.431.6-28.2-41.0	МС76-1	80	130	630	0,09
-01	МС76-2		185	740	0,10
-02	МС76-3		225	820	0,11
-03	МС76-4	100	245	880	0,12
-04	МС76-5	120	265	940	0,13
-05	МС77-1	150	200	840	0,33
-06	МС77-2		330	1100	0,43

Инв. № подл. | Подпись и дата | Взам. инв. №

2 3098-03

1.431.6-28.2-41.0СБ

Нач. отд.	Бровский		
Н. контр.	Чумаков		
Гл. спец.	Воробецкий		
Рук. гр.	Чупакова		
Ст. инж.	Проценко		
Ст. техн.	Микаева		

Изделие соединительное (МС76, МС77). Сборочный чертеж

Стадия	Масса	Масштаб
Р	см. табл.	—
Лист	Листов 1	

ХАРЬКОВСКИЙ ПРОМСТРОЙНИИПРОЕКТ

Формат А4

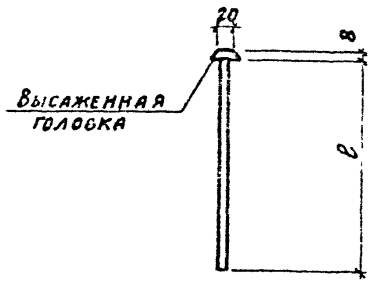

При отсутствии на заводе-изготовителе оборудования для высадки головок последние заменить анкерными шайбами

Обозначение	Марка	l, мм	Масса, кг
1.431.6-28.2-42.0	МС78-1	2350	1,47
-01	МС78-2	2650	1,65
-02	МС78-3	2750	1,71
-03	МС78-4	2800	1,74
-04	МС78-5	2950	1,84
-05	МС78-6	3030	1,88
-06	МС78-7	3100	1,93
-07	МС78-8	3150	1,96
-08	МС78-9	3200	1,99

Л.9.88г.

23098-03

				1.431.6-28.2-42.0			
Нач. отд.	Бродский			Изделие соединительное МС78	Стадия	Масса	Масштаб
Ч. отд.	Чумакова				Р	См. табл.	—
Гл. спец.	Кустецкий				Лист 1	Листов 3	
Рег. отд.	Чумакова						
Ст. инж.	Чиноценко			Стержень арматурный ф 10,[illegible] ГОСТ [illegible]			
Ст. инж.	Чинаева						

Инв. № подл. | Подпись и дата | Взам. инв. №

Формат А4

Обозначение	Марка	ℓ, мм	Масса, кг
1.431.6-28.2-42.0-09	МС78-10	3250	2,02
-10	МС78-11	3330	2,07
-11	МС78-12	3350	2,08
-12	МС78-13	3400	2,11
-13	МС78-14	3500	2,17
-14	МС78-15	3550	2,21
-15	МС78-16	3600	2,24
-16	МС78-17	3700	2,30
-17	МС78-18	3850	2,39
-18	МС78-19	3930	2,44
-19	МС78-20	3950	2,45
-20	МС78-21	4100	2,55
-21	МС78-22	4150	2,58
-22	МС78-23	4300	2,67
-23	МС78-24	4350	2,70
-24	МС78-25	4450	2,76
-25	МС78-26	4530	2,81
-26	МС78-27	4550	2,82
-27	МС78-28	4600	2,85
-28	МС78-29	4700	2,92
-29	МС78-30	4750	2,95
-30	МС78-31	4800	2,98

Инв. № подл. | Подпись и дата | Взам. инв. №

Обозначение	Марка	ℓ, мм	Масса, кг
1.431.6-28.2-42.0 -31	МС78-32	4900	3,04
-32	МС78-33	5050	3,13
-33	МС78-34	5130	3,18
-34	МС78-35	5150	3,19
-35	МС78-36	5300	3,29
-36	МС78-37	5350	3,32
-37	МС78-38	5500	3,41
-38	МС78-39	5550	3,44
-39	МС78-40	5650	3,50
-40	МС78-41	5730	3,55
-41	МС78-42	5750	3,56
-42	МС78-43	5800	3,59
-43	МС78-44	5900	3,66
-44	МС78-45	5950	3,69
-45	МС78-46	6000	3,72

Инв.№ подл. | Подпись и дата | Взам.инв.№

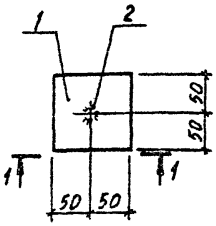

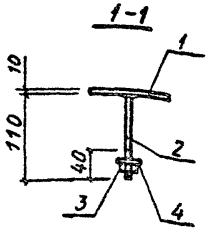

Формат	Зона	Поз.	Обозначение	Наименование	Кол.	Примечание
				Детали		
Б4		1	1.431.6-28.2-43.1	Полоса $\frac{6-100\times10\ ГОСТ\ 19903-74^{*}}{ВСт3пс6-1\ ТУ14-1-3023-80}$ $\frac{}{L=110}$	1	0,79кг
Б4		2	1.431.6-28.2-43.2	Ф16АI, ГОСТ 5781-82, L=110	1	0,17кг
Б4		3		Гайка М16.5 ГОСТ 5915-70*	1	0,03кг
Б4		4		Шайба 16.01 ГОСТ 11371-78*	1	0,011кг

Инв. № подл. | Подпись и дата | Взам. инв. №

23098-03

		1.431.6-28.2-43.0	
Нач. отд. Бродский	Изделие закладное М1	Стадия: Р	Масса: 1,0кг
Н. контр. Чумакова			Масштаб: 1:5
Ул. спец. Коротецкий		Лист	Листов 1
Рук. гр. Чумакова			
Ст. инж. Проценко		Харьковский Промстройниипроект	
Ст. техн. Иванова			

Формат А4

Формат	Зона	Поз.	Обозначение	Наименование	Кол. на испол. 1.431.6-28.2-44.0 –	01		Примечание
				Документация				
А4			1.431.6-28.2-00.0 ТО	Техническое описание				
А4			.2-44.0 СБ	Сборочный чертеж				
				Детали				
				Ф5ВрI ГОСТ6727-80*				
Б4		1	1.431.6-28.2-44.1	ℓ=280	3			0,04кг
			-01	ℓ=380		3		0,05кг
Б4		2	1.431.6-28.2-44.2	ℓ=280	3	3		0,04кг

23098-03

Нач. отд.	Бродский		1.431.6-28.2-44.0
Н. контр.	Чумакова		
Гл. спец.	Королевский		
Рук. пр.	Чумакова		Сетка арматурная С1
Ст. инж.	Троцкий		
Ст. тех.	[illegible]		

Стадия	Лист	Листов
Р		1

ХАРЬКОВСКИЙ ПРОЛЕТАРСКИЙ ПРОЕКТ

Подпись и дата | Взам. инв. №

Формат А4

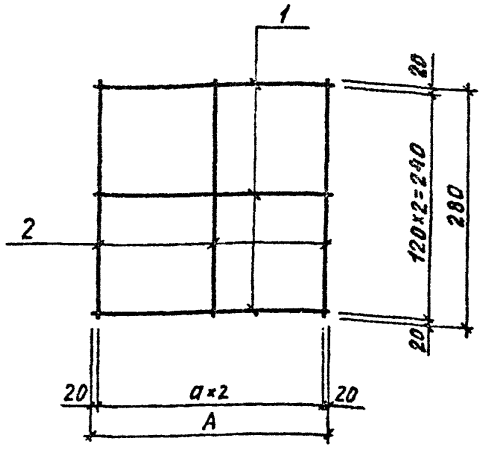

Обозначение	Марка	Размеры, мм		Масса, кг
		A	a	
1.431.6-28.2-44.0	С1-1	280	120	0,24
-01	С1-2	380	170	0,27

Взам. инв. №

Подпись и дата

Инв. № подл.

23098-03

1.431.6-28.2-44.0 СБ

Нач. отд.	Бродский	
Н. контр.	Чумакова	
Ул. спец.	Коротецкий	
Рук. гр.	Чумакова	
Ст. инж.	Проценко	
Ст. техн.	Мучаева	

Сетка арматурная С1. Сборочный чертеж

Стадия	Масса	Масштаб
Р	см. табл.	—
Лист	Листов 1	

Харьковский промстройниипроект

Формат А4

Фор. поз.	Зона	Поз.	Обозначение	Наименование	Кол. на испол. 14316-282-450-			Приме-чание
					–	01		
				Документация				
А4			1.431.6-28.2-00.0 ТО	Техническое описание				
А4			.2-45.0 СБ	Сборочный чертеж				
				Детали				
				Ф5Вт1 ГОСТ 6727-80				
БЧ		1	1.431.6-28.2-45.1	ℓ = 430	3	3		0,05 кг
БЧ		2	.2-45.2	ℓ = 330		4		0,05 кг
			-01	ℓ = 280	4			0,04 кг

Инв. № подл. | Подпись и дата | Взам. инв. №

23098-03

Нач. отд.	Бродский		
Н. контр.	Чумакова		
Гл. спец.	Корпецкий		
Рук. гр.	Чумакова		
Ст. инж.	Проценко		
Техник	Литвиненко		

1.431.6-28.2-45.0

Сетка арматурная С2

Стадия	Лист	Листов
Р		

ХАРЬКОВСКИЙ ПРОМСТРОЙНИИПРОЕКТ

Формат А4

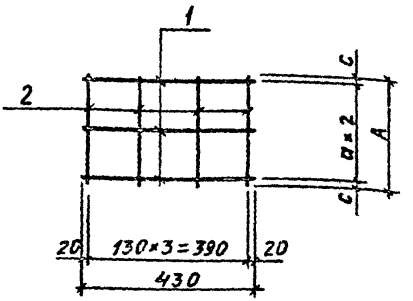

Обозначение	Марка	Размеры, мм			Масса, кг
		A	a	c	
1.431.6-28.2-45.0	С2-1	280	120	20	0,34
-01	С2-2	330	140	25	0,18

23096-03

Нач отд	Продский		
Н контр	Чумакова		
Гл спец	Коротецкий		
Рук гр	Чумакова		
Ст инж	Проценко		
Ст техн	Литвиненко		

1.431.6-28.2-45.0 С5

Сетка арматурная С2. Сборочный чертеж

Стадия	Масса	Масштаб
Р	см. табл.	–
Лист	Листов 1	

Харьковский Промстройниипроект

Формат А4

Инв № подл | Подпись и дата | Взам. инв. №

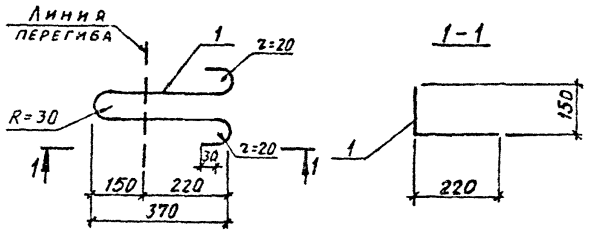

Формат	Зона	Поз.	Обозначение	Наименование	Кол.	Примечание
				Детали		
А4		1	1.431.6-28.2-46.0	ФБАI ГОСТ 5781-82, ℓ=930	1	0,20 кг

23098-03

1.431.6-28.2-46.0

Петля монтажная П1

Стадия	Масса	Масштаб
Р	0,20 кг	1:10
Лист	Листов 1	

Нач. отд. Брацкий
Н. контр. Чумакова
Гл. спец. Коротецкий
Рук. гр. Чумакова
Ст. инж. Процерго
Ст. техн. Линаева

Харьковский Промстройниипроект

Инв. № подл. | Подпись и дата | Взам. инв. №

Формат А4

Инв. № подл.	Подпись и дата	Взам. инв. №

Формат	Зона	Поз.	Обозначение	Наименование	Кол. на испол. 1.431.6-28.2-47.0- –	01	02	03	04	05	06	07	08	09	Примечание
				Документация											
А4			1.431.6-28.2-00.0 ТО	Техническое описание											
А3			.2-47.0 СБ	Сборочный чертеж											
				Сборочные единицы											
А4		1	1.431.6-28.2-22.0	Изделие соединительное МС 40-1	1	1	1	1	1	1	1	1	1	1	
				Детали											
А4		2	1.431.6-28.2-30.0	Изделие соединительное МС 60-1	1	1	1	1	1	1	1	1	1	1	

Исполнения –10...–19 см. листы 3,4; исполнения –20...–29 – листы 5,6; исполнения –30...–39 – листы 7,8; исполнения –40...–49 – листы 9,10; исполнения –50...–59 – листы 11,12; исполнения –60...–69 – листы 13,14; исполнения –70...–79 – листы 15,16; исполнения 80,81 – лист 17

Нач. отд.	Бродский		
Н. контр.	Чумакова		
Гл. спец.	Коротецкий		
Рук. гр.	Чумаводд		
Ст. инж.	Проценко		
Инжен.	Фомичев		

23098-03

1.431.6-28.2-47.0

Колонна фахверка (КФ1 – КФ82)

Стадия	Лист	Листов
Р	1	17

Харьковский Промстройниипроект

Формат А4

Позиция	Эскиз	Вес	Обозначение	Наименование	Кол. на исполн. 1.431.6-28.2-47.0-										Примечание
					-	01	02	03	04	05	06	07	08	09	
				Профиль 90×90×3 ТУ36-2287-80 / Ст3 кп2 ГОСТ 380-94											
04			1.431.6-28.2-47.1	ℓ = 2225	1										16,93кг
			-01	ℓ = 2525		1									18,56кг
			-02	ℓ = 2625			1								19,29кг
			-03	ℓ = 2675				1							19,66кг
			-04	ℓ = 2825					1						20,76кг
			-05	ℓ = 2905						1					21,35кг
			-06	ℓ = 2975							1				21,87кг
			-07	ℓ = 3025								1			22,23кг
			-08	ℓ = 3075									1		22,60кг
			-09	ℓ = 3125										1	22,97кг

Инв. № подл.	Подпись и дата	Взам. инв. №

Формат	Зона	Поз.	Обозначение	Наименование	Кол. на исполн. 1.431.6-28.2-47.0- 10	11	12	13	14	15	16	17	18	19	Примечание
				Документация											
А4			1431.6-28.2-00.0 ТО	Техническое описание											
А4			2-47.0 СБ	Сборочный чертеж											
				Сборочные единицы											
А4		1	1.431.6-28 ВЛ-22.0	Изделие соединительное											
				МС40-1	1	1	1	1	1	1	1	1	1	1	
				Детали											
А4		2	1.431.6-28.2-30.0	Изделие соединительное											
				МС60-1	1	1	1	1	1	1	1	1	11	1	
				Профиль 80×80×3 ТУ36-2287-80 Ст 3 кп 2 ГОСТ 380-71*											
Б4		3	1.431.6-28.2-47.1-10	ℓ = 3205	1										23,16 кг
			-11	ℓ = 3225		1									23,90 кг
			-12	ℓ = 3275			1								24,07 кг
			-13	ℓ = 3375				1							24,81 кг

23098-03

1.431.6-28.2-47.0

Лист 3

Формат А4

66

Обозначение	Наименование	Кол. на исполн. 1.431.6-28.2-47.0										Примечания
		10	11	12	13	14	15	16	17	18	19	
	Профиль 80×80×3 ТУ 36-2287-80 / Вст3кп2 ГОСТ 26 77											
1.431.6-28.2-47.1-14	ℓ = 3425					1						25,17кг
-15	ℓ = 3475						1					25,54кг
-16	ℓ = 3575							1				26,28кг
-17	ℓ = 3725								1			27,38кг
-18	ℓ = 3805									1		27,97кг
-19	ℓ = 3825										1	28,11кг

Инв. № подл.	Подпись и дата	Взам. инв. №

Формат	Зона	Поз.	Обозначение	Наименование	Кол. на испол. 1.431.6-28.2-47.0- 20	21	22	23	24	25	26	27	28	29	Примечание
				Документация											
А4			1.431.6-28.2-00.0 ТО	Техническое описание											
А4			2-47.0 СБ	Сборочный чертеж											
				Сборочные единицы											
				Изделие соединительное											
А4		1	1.431.6-28.2-22.0	МС40-1	1										
			-01	МС40-2		1	1	1	1	1	1	1	1	1	
				Детали											
				Изделие соединительное											
А4		2	1.431.6-28.2-30.0	МС60-1	1										
			-01	МС60-2		1	1	1	1	1	1	1	1	1	
Б4		3	1.431.6-28.2-42.1-20	Профиль 80×80×3 ТУ 36-2287-80 / Ст3 кп2 ГОСТ 380-71*											
				ℓ = 3975	1										29,27 кг

288 БГ

Инв. № подл.	Подпись и дата	Взам. инв. №

Формат	Зона	Поз.	Обозначение	Наименование	Кол. на исполн. 1.431.6-28.2-47.0 - 20	21	22	23	24	25	26	27	28	29	Примечание
				Профиль 80×12,0×3 ТУ 36-2287-80 / Вст3кп2 ГОСТ 380-71*											
64		3	1.431.6-29.2-47.2	ℓ = 3125		1									28,78кг
			-01	ℓ = 3205			1								29,52кг
			-02	ℓ = 3225				1							29,70кг
			-03	ℓ = 3275					1						30,16кг
			-04	ℓ = 3375						1					31,08кг
			-05	ℓ = 3425							1				31,54кг
			-06	ℓ = 3475								1			32,00кг
			-07	ℓ = 3575									1		32,93кг
			-08	ℓ = 3725										1	34,31кг

23098-03

1.431.6-28.2-47.0

Лист 6

Формат А4

93

Инв. № подл.	Подпись и дата	Взам. инв. №

Форма	Зона	Поз.	Обозначение	Наименование	Кол. на исполн. 1.431.6-28.2-47.0- 30	31	32	33	34	35	36	37	38	39	Примечание
				Документация											
А4			1.431.6-28.2-00.0 ТО	Техническое описание											
А4			.2-47.0 СБ	Сборочный чертеж											
				Сборочные единицы											
А4		1	1.431.6-28.2-22.0-01	Изделие соединительное											
				МС 40-2	1	1	1	1	1	1	1	1	1	1	
				Детали											
А4		2	1.431.6-28.2-30.0-01	Изделие соединительное											
				МС 60-2	1	1	1	1	1	1	1	1	1	1	
				Профиль $\frac{80\times70\times3\ ТУ36\text{-}2287\text{-}80}{Ст3\ кп2\ ГОСТ380\text{-}71}$											
Бч		3	1.431.6-28.2-47.2-09	ℓ = 3805	1										35,04кг
			-10	ℓ = 3825		1									35,23кг
			-11	ℓ = 3975			1								36,61кг
			-12	ℓ = 4025				1							37,07кг

Инв. № подл.	Подпись и дата	Взам. инв. №

Формат	Зона	Поз.	Обозначение	Наименование	Кол. на испол. 1.431.6-28.2-47.0- 30	31	32	33	34	35	36	37	38	39	Примечание
				Профиль $\frac{80\times120\times3\ ТУ36\text{-}2287\text{-}80}{Вст3кп2\ ГОСТ\ 380\text{-}71^{*}}$											
Б4		3	1.431.6-28.2-47.2 - 13	ℓ = 4175					1						38,45кг
			- 14	ℓ = 4225						1					38,91кг
			- 15	ℓ = 4325							1				39,83кг
			- 16	ℓ = 4405								1			40,57кг
			- 17	ℓ = 4425									1		40,75кг
			- 18	ℓ = 4475										1	41,21кг

23098-03

1.431.6-28.2-47.0

Лист 8

Формат А4

96

Инв. № подл.	Подпись и дата	Взам. инв. №

Формат	Зона	Поз.	Обозначение	Наименование	Кол. на испол. 1.431.6-28.2-47.0- 40	41	42	43	44	45	46	47	48	49	Примечание
				Документация											
А4			1.431.6-28.2-00.ОТО	Техническое описание	Х	Х	Х	Х	Х	Х	Х	Х	Х	Х	
А4			2-47.0 СБ	Сборочный чертеж	Х	Х	Х	Х	Х	Х	Х	Х	Х	Х	
				Сборочные единицы											
А4		1	1.431.6-28.2-22.0-01	Изделие соединительное МС 40-2											
				Детали											
А4		2	1.431.6-28.2-30.0-01	Изделие соединительное МС 60-2											
				Профиль 80×120×3 ТУ 36-2287-80 / Ст3кп2 ГОСТ 380-71*											
Б4		3	1.431.6-28.2-47.2-19	ℓ = 4575	1										42,14кг
			-20	ℓ = 4625		1									42,60кг
			-21	ℓ = 4675			1								43,06кг
			-22	ℓ = 4775				1							43,98кг

	Обозначение	Наименование	Кол. на исполн. 1.431.6-28.2-47.0-										Примечание
			40	41	42	43	44	45	46	47	48	49	
		Профиль 80×120×3 ТУ36-2287-80 / Вст3кп2 ГОСТ380-71*											
3	1.431.6-28.2-47.2-23	ℓ = 4925					1						45,36кг
	-24	ℓ = 5005						1					46,10кг
	-25	ℓ = 5025							1				46,28кг
	-26	ℓ = 5175								1			47,66кг
	-27	ℓ = 5225									1		48,12кг
	-28	ℓ = 5375										1	49,50кг

Инв. № подл. | Подпись и дата | Взам. инв. №

Формат	Зона	Поз.	Обозначение	Наименование	Кол. на исполн. 1431.6-28.2-47.0- 50	51	52	53	54	55	56	57	58	59	Примечание
				Документация											
А4			1.431.6-28.2-00.0 ТО	Техническое описание											
А4			2-47.0 СБ	Сборочный чертеж											
				Сборочные единицы											
				Изделие соединительное											
А5		1	1.431.6-28.2-22.0-01	МС 40-2	1	1	1	1	1	1	1				
			-02	МС 40-3								1	1	1	
				Детали											
				Изделие соединительное											
А5		2	1.431.6-28.2-30.0-01	МС 60-2	1	1	1	1	1	1	1				
			-02	МС 60-3								1	1	1	
				Профиль 80×120×3 ТУ36-2287-80 Ст3кп2 ГОСТ 380-71*											
А4		3	1.431.6-28.2-47.2-29	ℓ = 5425	1										49,96 кг
			-30	ℓ = 5525		1									50,88 кг
			-31	ℓ = 5605			1								51,62 кг

23098-03	1.431.6-28.2-47.0	Лист 11

Формат А4

86

Поз.	Обозначение	Наименование	Кол. на испол. 1.431.6-28.2-47.0- 0	51	52	53	54	55	56	57	58	59	Примечание
		Профиль 80×40×3 ТУ36-2287-80 / Ст3кп2 ГОСТ 380-71*											
3	1.431.6-28.2-47.2-32	ℓ = 5625				1							51,87кг
	-33	ℓ = 5675					1						52,27кг
	-34	ℓ = 5775						1					53,19кг
	-35	ℓ = 5875							1				54,11кг
		Профиль 100×40×4 ТУ36-2287-80 / Ст3кп2 ГОСТ 380-71*											
	1.431.6-28.2-47.3	ℓ = 4625								1			67,99кг
	-01	ℓ = 4675									1		68,72кг
	-02	ℓ = 4775										1	70,19кг

Инв. № подл. | Подпись и дата | Взам. инв. №

Формат	Зона	Поз.	Обозначение	Наименование	Кол. на исполн. 1431.6-28-2-47.0- 60	61	62	63	64	65	66	67	68	69	Примечание
				Документация											
А4			1.431.6-28.2-00.0 ТО	Техническое описание											
А4			.2-47.0 СБ	Сборочный чертеж											
				Сборочные единицы											
				Изделие соединительное											
А4		1	1.431.6-28.2-22.0-02	МС 40-3	1	1	1	1	1	1	1	1	1	1	
				Детали											
БЧ		2	1.431.6-28.2-30.0-02	Изделие соединительное											
				МС 80-3	1	1	1	1	1	1	1	1	1	1	
				Профиль 100×140×4 ТУ36-2287-80 / В Ст3кп2 ГОСТ 380-71*											
Б4		3	1.431.6-28.2-47.3-03	ℓ = 4925	1										72,40кг
			-04	ℓ = 5005		1									73,57кг
			-05	ℓ = 5025			1								73,87кг
			-06	ℓ = 5175				1							76,07кг

23098-03

1 431. 6-28.2-47.0

Лист 13

Формат А4

Инв. № подл. | Подпись и дата | Взам. инв. №

Поз.	Обозначение	Наименование	Кол. на испол. 1.431.6-28.2-47.0										Примечание
			60	61	62	63	64	65	66	67	68	69	
		Профиль 100×40×4 ТУ36-2287-80 / ВСт3кп2 ГОСТ 380-71*											
64	1.431.6-28.2-47.3-07	ℓ = 5225					1						76,81кг
	-08	ℓ = 5375						1					79,01кг
	-09	ℓ = 5425							1				79,75кг
	-10	ℓ = 5525								1			81,22кг
	-11	ℓ = 5605									1		81,39кг
	-12	ℓ = 5625										1	82,69кг

Инв. № подл. | Подпись и дата | Взам. инв. №

Формат	Зона	Поз.	Обозначение	Наименование	Кол. на исполн. 1.431.6-28.2-47.0- 70	71	72	73	74	75	76	77	78	79	Примечание
				Документация											
А4			1.431.6-28.2-00 0 ТО	Техническое описание											
А4			.2-47.0 СБ	Сборочный чертеж											
				Сборочные единицы											
				Изделие соединительное											
А4		1	1.431.6-28.2-22.0-02	МС 40-3	1	1									
			-03	МС 40-4			1	1	1	1	1	1	1	1	
				Детали											
				Изделие соединительное											
А4		2	1.431.6-28.2-30.0-02	МС 60-3	1	1									
			-03	МС 60-4			1	1	1	1	1	1	1	1	
				Профиль 100×140×4 ТУ36-2287-80 Вст3кп2 ГОСТ 380-71*											
Б4		3	1.431.6-28.2-47.3-13	ℓ = 5675	1										83,42 кг
			-14	ℓ = 5775		1									84,89 кг

23098-03

1.431.6-28.2-47.0

Лист 15

Формат А4

1/82

Инв. № подл.	Подпись и дата	Взам. инв. №

Элемент	Зона	Поз.	Обозначение	Наименование	Кол. на исполн. 1.431.6-28.2-47.0- 70	71	72	73	74	75	76	77	78	79	Примечание
				Профиль 120×160×5 ТУ36-2287-80 Вст3сп5 ГОСТ 380-71*											
Б4		3	1.431.6-28.2-47.4	ℓ = 5825			1								124,07 кг
			-01	ℓ = 5875				1							125,14 кг
			-02	ℓ = 6225					1						132,59 кг
			-03	ℓ = 6625						1					141,11 кг
			-04	ℓ = 6725							1				143,21 кг
			-05	ℓ = 6805								1			144,95 кг
			-06	ℓ = 6825									1		145,37 кг
			-07	ℓ = 6875										1	146,44 кг

Инв. № подл.	Подпись и дата	Взам. инв. №

Формат	Зона	Поз.	Обозначение	Наименование	Кол. на исполн. 1.431.6-28.2-47.0- 80	81								Примечание
				Документация										
А4			1.431.6-28.2-00.0 ТО	Техническое описание										
А4			.2-47.0 СБ	Сборочный чертеж										
				Сборочные единицы										
				Изделие соединительное										
А4		1	1.431.6-28.2-22.0-03	МС 40-4	1	1								
				Детали										
А4		2	1.431.6-28.2-30.0-03	Изделие соединительное										
				МС 60-4	1	1								
				Профиль $\frac{120\times160\times5\ ТУ36\text{-}2287\text{-}80}{Ст3сп5\ ГОСТ\ 380\text{-}71^{**}}$										
Б4		3	1.431.6-28.2-47.4-08	ℓ = 6975	1									8,57кг
			-09	ℓ = 7075		1								50,70кг

23098-03

1.431.6-28.2-47.0

Лист 17

Формат А4

401

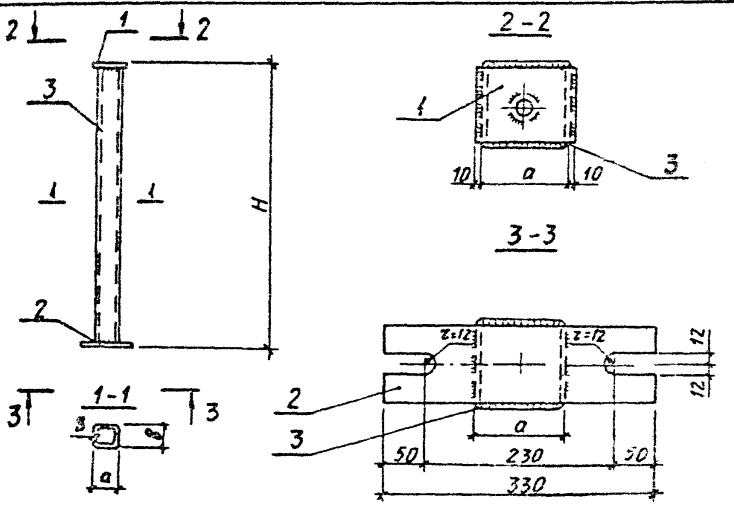

Обозначение	Марка	Размеры, мм				Масса, кг
		H	a	в	S	
1.431.6-28.2-47.0	КФ1	2250	80	80	3	20,07
-01	КФ2	2550				22,28
-02	КФ3	2650				23,01
-03	КФ4	2700				23,38
-04	КФ5	2850				24,48
-05	КФ6	2930				25,07
-06	КФ7	3000				25,59

Продолжение таблицы исполнений см лист 2-4

23098-03

1.431.6-28.2-[illegible]

Нач отд	Бродский		
Н контр	Чумакова		
Гл. конст.	Коротецкий		
Рук. гр.	Чумакова		
Ст. инж.	Проценко		
Инженер	[illegible]		

Колонна фахверка (КФ1- КФ82) Сборочный чертеж

Стадия	Масса	Масштаб
Р	см. табл	-

Лист 1 | Листов 4

Харьковский Промстрой Инпроект

Инв. № подл. | Подпись и дата | Взам. инв. №

Обозначение	Марка	Размеры, мм				Масса, кг
		H	a	в	S	
1 431 6-28.2-47.0-07	КФ 8	3050				25,96
-08	КФ 9	3100				26,32
-09	КФ 10	3150				26,69
-10	КФ 11	3230				27,28
-11	КФ 12	3250				27,42
-12	КФ 13	3300				27,88
-13	КФ 14	3400	80	80	3	28,53
-14	КФ 15	3450				28,89
-15	КФ 16	3500				29,26
-16	КФ 17	3600				30,00
-17	КФ 18	3750				31,10
-18	КФ 19	3830				31,69
-19	КФ 20	3850				31,83
-20	КФ 21	4000				32,94
-21	КФ 22	3150				34,41
-22	КФ 23	3230				35,15
-23	КФ 24	3250				35,33
-24	КФ 25	3300				35,79
-25	КФ 26	3400				36,71
-26	КФ 27	3450				37,17
-27	КФ 28	3500				37,63
-28	КФ 29	3600	80	120	3	38,56
-29	КФ 30	3750				39,94
-30	КФ 31	3830				40,67
-31	КФ 32	3850				40,86
-32	КФ 33	4000				42,24
-33	КФ 34	4050				42,70
-34	КФ 35	4200				44,08
-35	КФ 36	4250				44,54

Взам инв № | Подпись и дата | Инв № подл

Формат А4

Обозначение	Марка	Размеры, мм				Масса, кг
		H	a	в	S	
1.431.6-28.2-47.0-36	КФ 37	4350				45,45
-37	КФ 38	4430				46.20
-38	КФ39	4450				46,38
-39	КФ40	4500				46,84
-40	КФ41	4600				47,77
-41	КФ42	4650				48,23
-42	КФ43	4700				48,69
-43	КФ44	4800				49,61
-44	КФ45	4950				50,99
-45	КФ46	5030				51,73
-46	КФ47	5050	80	120	3	51,91
-47	КФ48	5200				53.29
-48	КФ49	5250				53,75
-49	КФ50	5400				55,13
-50	КФ51	5450				55,59
-51	КФ52	5550				56,52
-52	КФ53	5630				57,25
-53	КФ54	5650				57,44
-54	КФ55	5700				57,90
-55	КФ56	5800				58,82
-56	КФ57	5900				59,74
-57	КФ58	4650				74,51
-58	КФ59	4700				75,23
-59	КФ60	4800				76,70
-60	КФ61	4950	100	140	4	78,91
-61	КФ62	5030				80,08
-62	КФ63	5050				80,38
-63	КФ64	5200				82,58
-64	КФ65	5250				83,32

Обозначение	Марка	Размеры, мм				Масса, кг
		H	a	в	S	
1.431.6-28.2-47.0-65	КФ 66	5400	100	140	4	85,52
-66	КФ67	5450				86,26
-67	КФ68	5550				87,73
-68	КФ69	5630				88,90
-69	КФ70	5650				89,20
-70	КФ71	5700				89,93
-71	КФ72	5800				91,40
-72	КФ73	5850	120	160	5	131,72
-73	КФ74	5900				132,79
-74	КФ75	6250				140,24
-75	КФ76	6650				148,78
-76	КФ77	6750				150,89
-77	КФ78	6830				152,60
-78	КФ79	6850				153,02
-79	КФ80	6900				153,87
-80	КФ81	7000				156,20
-81	КФ82	7100				158,35

Взам. инв.№ | Подпись и дата | Инв.№ подл.

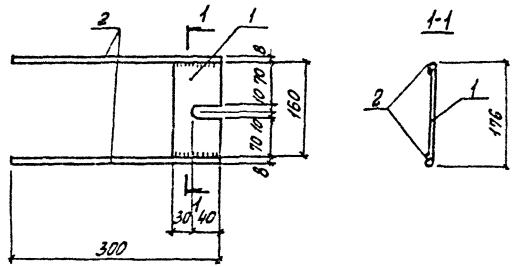

Формат	Зона	Поз.	Обозначение	Наименование	Кол.	Примеч.
				ДЕТАЛИ		
Б4		1		Полоса Б-6х70 ГОСТ 19903-74* / Вст3кп2 ГОСТ 380-71* l=160	1	0,49 кг
Б4		2		⌀8А III ГОСТ 5781-82*, l=300	2	0,12 кг

23098-03

1.431.6-28.2-48.0

Изделие соединительное МС 79

Стадия	Масса	Масштаб
Р	0,73	—

Лист 1 Листов 1

Харьковский ... Гражданинпроект

Формат

Л 9. 88г

Взам. инв. №

Подп. и дата

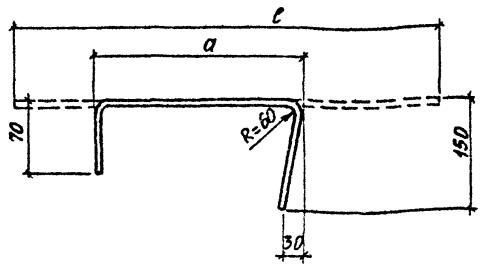

Обозначение	Марка	Размеры, мм a	Размеры, мм c	Масса, кг
1.431.6-28.2-49.0	МС 80-1	160	340	0,36
-01	МС80-2	290	470	0,48

Инв. № подл. | Подпись и дата | Взам. инв. №

23098-03

1.431.6-28.2-49.0

Нач. отд.	Бродский		
Н. контр.	Чумакова		
Гл. конс.	Коротецкий		
Рук. гр.	Чумакова		
Ст. инж.	Проценко		
Инженер	Литвинова		

Изделие соединительное МС 80

Стадия	Масса	Масштаб
Р	см. табл.	—
Лист	Листов 1	

Стержень арматурный Ф12 AIII ГОСТ 5781-82

ХАРЬКОВСКИЙ ПРОМСТРОЙНИИПРОЕКТ

Формат А4

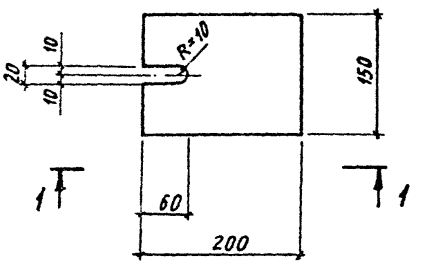

1-1

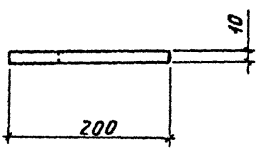

23098-03

1.431.6-28.2-50.0

Нач. отд.	Бродский		Изделие соединительное МС 81	Стадия	Масса	Масштаб
Н. контр.	Чумакова			Р	2,26 кг	1:5
Гл. спец.	Коретецкий			Лист	Листов 1	
Рук. гр.	Чумакова					
Ст. инж.	Проценко					
Исполнитель	Фомичев		Полоса ГОСТ 19903-74* ВСт3пс6-1 ТУ14-1-3023-80	ХАРЬКОВСКИЙ ПРОМСТРОЙНИИПРОЕКТ		

Инв. № подл. | Подпись и дата | Взам. инв. №

Формат А4

1.431.6-28.88

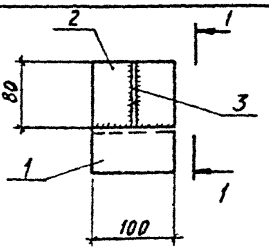

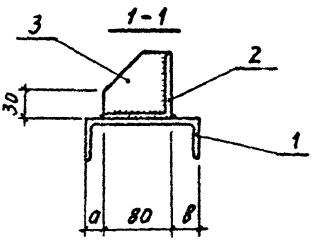

Обозначение	Марка	Размеры, мм		Масса, кг
		а	в	
1.431.6-28.2-51.0	МС 82-1	25	35	2,27
-01	МС 82-2	35	25	2,27

Формат	Зона	Поз.	Обозначение	Наименование	Кол.	Примеч.
				1.431.6-28.2-51.0-01		МС82-1
				Детали		
Б4		1	1.431.6-28.2-51.1	Швеллер Б-14 ГОСТ 8240-72* ℓ=100 Вст3кп2 ГОСТ 380-71*	1	1,23 кг
Б4		2	1.431.6-28.2-51.2	Уголок Б-80×5 ГОСТ 8509-86 Вст3пс6 ГОСТ 380-71* ℓ=100	1	0,74 кг
Б4		3	1.431.6-28.2-51.3	Полоса Б-6×80 ГОСТ 19903-74* Вст3кп2 ГОСТ 380-71* ℓ=80	1	0,30 кг
				1431.6-28.2-51.0-01		МС82-2
				(то же, как для -00)		

Инв. № подл. | Подпись и дата | Взам. инв. №

23098-03

1.431.6-28.2-51.0

Нач. отд.	Бродский	Изделие соединительное МС82	
Н. контр.	Чумакова		
Гл. спец.	Коротицкий		
Рук. гр.	Чумакова		
Ст. инж.	Проценко		
Составил	Мичаева		

Стадия	Масса	Масштаб
Р	2,27 кг	1:5
Лист	Листов 1	

Харьковский промстройпроект

Формат А4

Подпись и дата | Взам. инв. №

Поз.	Кол.	Формат	Обозначение	Наименование	Кол. на испол. 1.431.1.23.2-52.0 —	01	02	Примечание
				Документация				
			1.431.6-28.2-00.0 ТО	Техническое описание	✕	✕	✕	
			.2-52.0 СБ	Сборочный чертеж	✕	✕	✕	
				Детали				
				Швеллер 5-14 ГОСТ 8240-72* / Ст3кп2 ГОСТ 380-71*				
	1		1.431.6-28.2-52.1	ℓ = 5830	1			71,24 кг
			-01	ℓ = 5810		1		70,99 кг
			-02	ℓ = 5790			1	70,75 кг
	2		1.431.6-28.2-52.2	ФВ.I ГОСТ 5781-82, ℓ = 100	12	12	12	0,04 кг

23098-03

Нач. отд.	Бродский		
Н. контр.	Чумакова		
Гл. спец.	Коротецкий		
Рук. гр.	Чумакова		
Ст. инж.	Проценко		
Техник	Белан		

1.431.6-28.2-52.0

Изделие соединительное МС 83

Стадия	Лист	Листов
Р		1

ХАРЬКОВСКИЙ ПРОМСТРОЙНИИПРОЕКТ

Формат А4

113

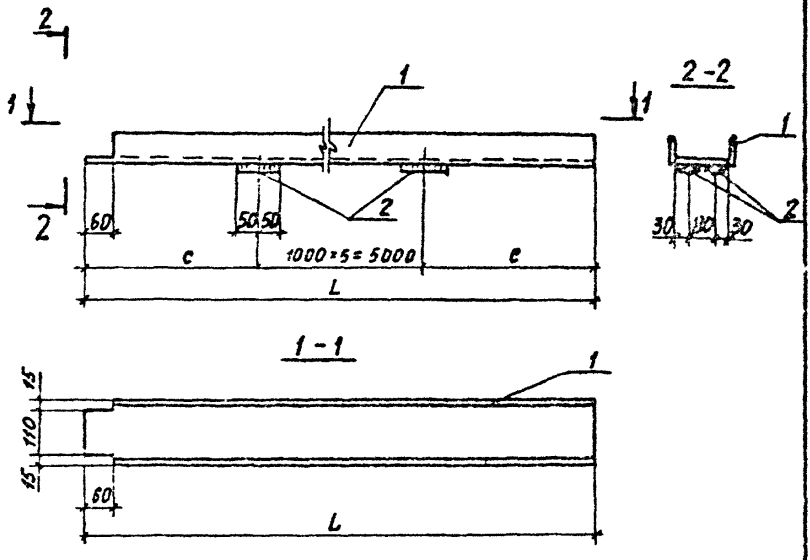

Обозначение	Марка	Размеры, мм		Масса, кг
		L	c	
1431б-28.2-52.0	МС 83-1	5830	415	71,64
-01	МС 83-2	5810	405	71,40
-02	МС 83-3	5790	385	71,15

23098-03

1.431.6-28.2-52.0 СБ

Изделие соединительное МС 83. Сборочный чертеж

Стадия	Масса	Масштаб
Р	см табл.	–

Лист 1 листов 1

Харьковский Промстройпроект

Взам инв №

Подпись и дата

Инв. № подл.

gost.e-ecolog.ru