ТИПОВЫЕ КОНСТРУКЦИИ. ИЗДЕЛИЯ И УЗЛЫ ЗДАНИЙ И СООРУЖЕНИЙ

СЕРИЯ 1.431.6-28

ПЕРЕГОРОДКИ КИРПИЧНЫЕ ЗДАНИЙ ПРОМЫШЛЕННЫХ ПРЕДПРИЯТИЙ

ВЫПУСК I

УЗЛЫ

РАБОЧИЕ ЧЕРТЕЖИ

РАЗРАБОТАНЫ ИНСТИТУТАМИ

ЦНИИПРОМЗДАНИЙ

ЗАМ ДИРЕКТОРА ИНСТИТУТА

С.М. ГЛИКИН

ГЛАВНЫЙ АРХИТЕКТОР ПРОЕКТА

Н С ЕРМОЛИН

ХАРЬКОВСКИЙ ПРОМСТРОЙНИИПРОЕКТ

ГЛАВНЫЙ ИНЖЕНЕР ИНСТИТУТА

Н.Ф. ДОВГИЙ

ГЛАВНЫЙ ИНЖЕНЕР ПРОЕКТА

А.М. МОНИН

СОГЛАСОВАНО

С ЦНИИСК им. КУЧЕРЕНКО

ЗАМ. ДИРЕКТОРА ИНСТИТУТА

В.М ГОРПИНЧЕНКО

ЗАВ. ОТДЕЛОМ ПК и КЗ

П.Г. ЛАБОЗИН

ЗАВ. ЛАБОРАТОРИЕЙ ПРОЧНОСТИ КАМЕННЫХ КОНСТРУКЦИЙ

Н.И. ЛЕВИН

Одобрена ГУП Госстроя СССР, письмо от 04.03.88 N Б/6-403; введена в действие Харьковским Промстройниипроектом с 01.07.88; приказ от 11.03.88 N 41.

© КФ ЦИТП Госстроя СССР, 1988г

23098-0

gost.e-ecolog.ru

ТИПОВЫЕ КОНСТРУКЦИИ, ИЗДЕЛИЯ И УЗЛЫ ЗДАНИЙ И СООРУЖЕНИЙ

СЕРИЯ 1.431.6-28

ПЕРЕГОРОДКИ КИРПИЧНЫЕ ЗДАНИЙ ПРОМЫШЛЕННЫХ ПРЕДПРИЯТИЙ

ВЫПУСК I

УЗЛЫ

РАБОЧИЕ ЧЕРТЕЖИ

ИИ-7-86

КФ ЦИТП ИНВ № 23098-02

Обозначение	Наименование	стр.
1.431.6-28.1-00.0 ТС	Техническое описание	6
.1-01.0	Узел 1	10
.1-02.0	Узел 2	12
.1-03.0	Узел 3	14
.1-04.0	Узел 4	16
.1-05.0	Узел 5	18
.1-06.0	Узел 6	20
.1-07.0	Узел 7	22
.1-08.0	Узел 8	24
.1-09.0	Узел 9	26
.1-10.0	Узел 10	28
.1-11.0	Узел 11	30
.1-12.0	Узел 12	34
.1-13.0	Узел 13	37
.1-14.0	Узел 14	38
.1-15.0	Узел 15	39
.1-16.0	Узел 16	41
.1-17.0	Узел 17	42
.1-18.0	Узел 18	44
.1-19.0	Узел 19	46
.1-20.0	Узел 20	48
.1-21.0	Узел 21	50
.1-22.0	Узел 22	52
.1-23.0	Узел 23	54
.1-24.0	Узел 24	56

Нач. отд.	Бродский	
Н. контр.	Чумасова	
Гл. спец.	Коротецкий	
Рук. гр.	Чумасова	
Ст. инж.	Проценко	
Ст. техн.	Литвиненко	

23098-02

1.431.6-28.1-00.0

Содержание

Стадия	Лист	Листов
Р	1	4

Харьковский Промстройниипроект

Формат А4

Обозначение	Наименование	стр.
1.431.6-28.1-25.0	Узел 25	58
.1-26.0	Узел 26	60
.1-27.0	Узел 27	61
.1-28.0	Узел 28	63
.1-29.0	Узел (29-31)	65
.1-30.0	Узел 32	67
.1-32.0	Узел 33	68
.1-33.0	Узел 34	69
.1-34.0	Узел 35	70
.1-35.0	Узел 36	72
.1-36.0	Узел 37	73
.1-37.0	Узел 38	75
.1-38.0	Узел 39	76
.1-39.0	Узел 40	77
.1-40.0	Узел 41	78
.1-41.0	Узел 42	79
.1-42.0	Узел 43	81
.1-43.0	Узел 44	83
.1-44.0	Узел 45	85
.1-45.0	Узел 46	88
.1-46.0	Узел 47	93
.1-47.0	Узел 48	95
.1-48.0	Узел 49	97
.1-49.0	Узел 50	98
.1-50.0	Узел 51	99
.1-51.0	Узел 52	101
.1-52.0	Узел 53	103
.1-53.0	Узел 54	106

Инв. № подл. | Подпись и дата | Взам. инв. №

Обозначение	Наименование	Стр.
1.431.6-28.1-54.0	Узел 55	108
.1-55.0	Узел 56	110
.1-56.0	Узел 57	112
.1-57.0	Узел 58	113
.1-58.0	Узел (59, 60)	114
.1-59.0	Узел 61	115
.1-60.0	Узел 62	116
.1-61.0	Узел 63	117
.1-62.0	Узел 64	118
.1-63.0	Узел 65	120
.1-64.0	Узел 66	121
.1-65.0	Узел 67	123
.1-66.0	Узел 68	124
.1-67.0	Узел 69	126
.1-68.0	Узел 70	130
.1-69.0	Узел 71	132
.1-70.0	Узел 72	135
.1-71.0	Узел 73	136
.1-72.0	Узел 74	138
.1-73.0	Узел 75	139
.1-74.0	Узел 76	147
.1-75.0	Узел 77	156
.1-76.0	Узел 78	162
.1-77.0	Узел 79	166
.1-78.0	Узел 80	169
.1-79.0	Узел 81	170
.1-80.0	Узел 82	171
.1-81.0	Узел 83	175

Инв. № подл. | Подпись и дата | Взам. инв. №

Обозначение	Наименование	Стр.
1.431.6-28.1-82.0	Узел 84	178
.1-83.0	Узел 85	179
.1-84.0	Узел 86	180
.1-85.0	Узел 87	181
.1-86.0	Узел 88	182
.1-87.0	Узел 89	183
.1-88.0	Узел 90	184
.1-89.0	Узел 91	185
.1-90.0	Узел 92	186
.1-91.0	Узел 93	187
.1-92.0	Узел 94	189
.1-93.0	Узел 95	191
.1-94.0	Узел 96	193
.1-95.0	Подушка опорная ОП1	194
.1-95.0 СБ	Подушка опорная ОП1.	
	Сборочный чертеж	195
.1-96.0	Подушка опорная ОП2	196
.1-96.0 СБ	Подушка опорная ОП2.	
	Сборочный чертеж	197
.1-97.0 РС	Ведомость расхода стали	198
.1-98.0	Пилястра кирпичная	199
.1-98.0 СБ	Пилястра кирпичная.	
	Сборочный чертеж	200-205

Инв. № подл. | Подпись и дата | Взам. инв. №

1. Настоящий выпуск содержит рабочие чертежи узлов крепления элементов перегородок между собой и к конструкциям зданий.

Состав серии и материалы для проектирования приведены в выпуске 0 настоящей серии.

2. При применении в перегородках одноэтажных зданий узлов крепления колонн фахверка к конструкциям покрытия по серии 1.030.9-2, вып.6 необходимо учитывать также требования п. 9, 14, 15 технического описания к указанному выпуску.

3. При устройстве узлов крепления элементов перегородок с использованием распорных дюбелей ДРК-м10 отверстия ф12мм глубиной 60мм в железобетонных конструкциях, а также отверстия ф14 и ф20мм для установки скоб (МС65) следует образовывать с помощью электроперфораторов марок И34709, И34710, И34712 или электросверлильных машин марок И31015, И31017А, И31023, И31024, И31029.

Чертежи втулки и распорной пробки даны в серии 1.030.9-2, вып.7, часть 2 (докум. 11761.00.00.000).

Усилие забивки пробки при установке дюбеля 1,5 дж, усилие затяжки болта 750 кгс, момент затяжки 1,5 кгс м.

4. В узлах 70-72 предусмотрено крепление сборных железобетонных подушек при помощи клея к плитам перекрытия. Рекомендуемый состав клея (в процентах по массе):

жидкое стекло	35%
тринатрийфосфат	5%
асбест	2%
кварцевый песок средней крупности	18%
портландцемент или шлакопортландцемент	40%

Состав клея разработан научной частью Харьковского Промстройниипроекта, изобретение „Минеральный клей" авторское свидетельство N 1030336.

Возможно применение других составов клея, а также устройство подушек из монолитного бетона.

23098-02

Нач. отд.	Бродский		1.431.6-28.1-00.0 ТО			
Н. контр.	Чумакова					
Гл. спец.	Коротецкий					
Рук. гр.	Чумакова		Техническое описание	Стадия	Лист	Листов
Ст. инж.	Проценко			Р	1	4
Ст. техн.	Литвиненко			Харьковский Промстройниипроект		

Инв. № подл. | Подпись и дата | Взам. инв. №

Формат А4

5. Монтаж металлоконструкций производить на монтажной электросварке и болтах нормальной точности по ГОСТ 7798-70,* класса 5,8 в соответствии с таблицей 57 СНиП II-23-81. Ручную сварку конструкций и соединительных изделий производить электродами Э-42 по ГОСТ 9467-75. Высоту всех сварных швов, неоговоренных на чертежах узлов, принимать равной меньшей из толщин свариваемых элементов.

6. Восстановление антикоррозионного покрытия стальных деталей, поврежденного при сварке в процессе монтажа конструкций должно выполняться в соответствии с требованиями конкретного проекта.

7. При выполнении узла крепления пилястры к конструкциям покрытия (узел 69, разработанный с использованием изобретения по А.С. 920136 „Узел крепления металлической опоры к фундаменту"), обратить особое внимание на тщательность заполнения верхней части пилястры бетоном в соответствии с чертежами узла.

8. При пересечении кирпичной перегородки с элементами стальных колонн или стальных ферм обеспечивать устройство отверстий или ниш для пропуска этих элементов через кладку с целью обеспечения деформационных швов шириной в=30мм по периметру проема между кладкой и элементом конструкции каркаса здания (например, по типу узла 46). Зазоры заделать уплотняющими резиновыми прокладками по ГОСТ 19177-81 с последующей промазкой швов мастикой по ГОСТ 14791-79.

9. Монтаж фахверка перегородок, устройство узлов крепления, выполнение кладки перегородок производить в соответствии со следующими нормативными документами:

СНиП III-4-80 „Техника безопасности в строительстве."

СНиП III-16-80 „Бетонные и железобетонные конструкции сборные. Правила производства и приемки работ."

СНиП III-17-78 „Каменные конструкции. Правила производства и приемки работ."

СНиП III-18-75 „Металлические конструкции. Правила производства и приемки работ."

10. Заполнение отверстий в перегородках в месте устройства узлов типа 7, 8, 9, 10, 11, 12, находящихся на высоте более 7м над уровнем пола, выполнять в соответствии с узлом, показанном на листе 4 данного документа.

11 Узлы 8, 12, 84 разработаны с использованием изобретения „Узел крепления ветрового пояса кирпичной перегородки к железобетонной колонне" по заявке N 4171466/29-33 с положительным решением от 29.10.87г. Экономический эффект от использования изобретения составляет 0,45 руб на один узел.

Инв. № подл. | Подпись и дата | Взам. инв. №

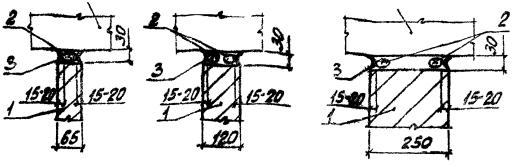

ВЕРТИКАЛЬНЫЕ ШВЫ

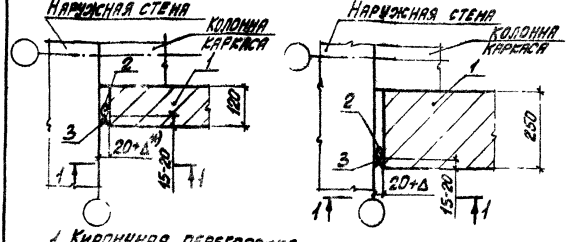

1. Кирпичная перегородка
2. Прокладка резиновая пористая уплотняющая ПРП-40, К-Д.500 по ГОСТ 13177-81, где Д-диаметр прокладки, принимаемый в зависимости от ширины швов:

Ширина шва, мм	20	30	40
Диаметр прокладки Д, мм	30	40	50

3. Мастика по ГОСТ 14791-79
4. Цементный раствор М50

В кирпичных перегородках, применяемых в помещениях с повышенной влажностью воздуха, швы должны заполняться полностью (не иметь пустот).

*) Добавлять 1см на каждые 3м высоты здания, начиная с высоты здания 6 м

23098-02

1.431.6-28.1-00.0 ТО	Лист 3

1-1

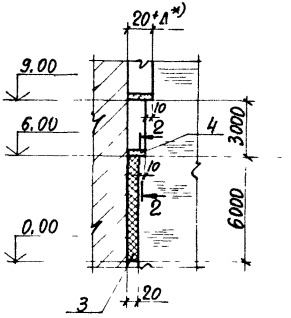

2-2

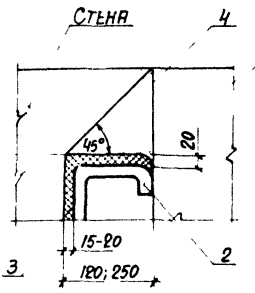

Заполнение отверстия в перегородке в месте устройства узлов типа 7; 8; 9, находящихся на высоте более 7м над уровнем пола

3-3

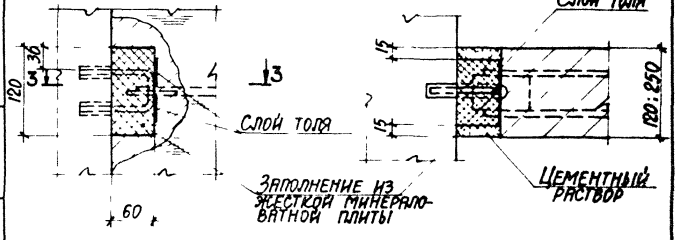

Инв. № подл. | Подпись и дата | Взам. инв. №

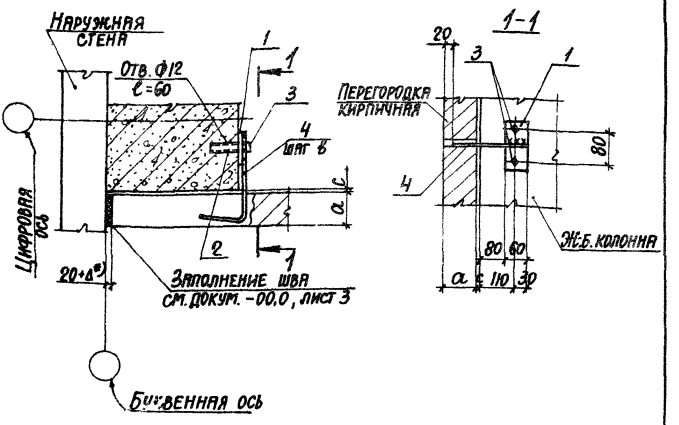

Обозначение	Марка узла	Размеры, мм		
		a	в	c
1.431.6-28.1-01.0	1-1	120	900	10
-01	1-2	250	1200	—

Спецификацию см. на листе 2.

*) Добавлять 1см на каждые 3м высоты здания, начиная с высоты здания 6м.

23098-02

Нач. отд.	Бродский		1.431.6-28.1-01.0
Н. контр.	Чумакова		
Гл. констр.	Коротецкий		
Рук. гр.	Чумакова		
Ст. инж.	Проценко		Узел 1
Инженер	Личкатяя		Стадия Р; Лист 1; Листов 2

ХАРЬКОВСКИЙ ПРОМСТРОЙНИИПРОЕКТ

Формат А4

Марка, поз.	Обозначение	Наименование	Кол.	Масса ед., кг	Примеч.
		Детали			
1		Изделие соединительное			
	1.431.6-28.2-29.0-02	МС 54	1	0,34	
2	11761.00.00.000	Дюбель ДРК-М10	2	0,04	
		Стандартные изделия			
3		Болт М10×30.58 ГОСТ 7798-70*			
		с шайбой 10.01 ГОСТ 11371-78*	2	0,03	
	Переменные данные для исполнения:				
		1.431.6-28.1-01.0			Узел 1-1
		Детали			
		Изделие соединительное			
4	1.431.6-28.2-33.0	МС 64-1	1	0,23	
		1.431.6-28.1-01.0-01			Узел 1-2
		Детали			
		Изделие соединительное			
4	1.431.6-28.2-33.0-01	МС 64-2	1	0,31	

Инв. № подл. | Подпись и дата | Взам. инв. №

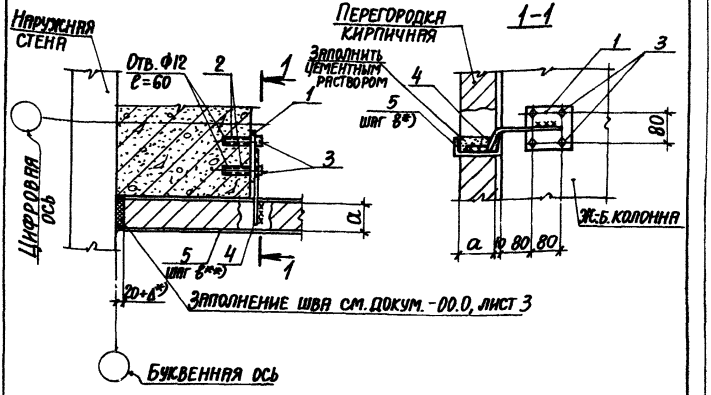

Обозначение	Марка узла	a, мм
1.431.6-28.1-02.0	2-1	120
-01	2-2	250

Спецификацию см. на листе 2

*) Добавлять 1см на каждые 3м высоты здания, начиная с высоты здания 6 м.

**) Шаг ветровых поясов „в" см. докум. -02, -03 вып. 0 данной серии.

23098-02

Нач. отд.	Бродский		1.431.6-28.1-02.0	
Н. контр.	Чумакова			
Гл. конс.	Коротецкий			
Рук. гр.	Чумакова		Узел 2	Стадия: Р; Лист: 1; Листов: 2
Ст. инж.	Проценко			
Инженер	Личкатая			Харьковский промстройниипроект

Инв. № подл. | Подпись и дата | Взам. инв. №

Формат А4

Марка, поз.	Обозначение	Наименование	Кол.	Масса ед., кг	Примеч
		Детали			
		Изделие соединительное			
1	1.431.6-28.2-29.0	МС 52	1	0,68	
2	11761.00.00.000	Дюбель ДРК-М10	4	0,04	
		Стандартные изделия			
3		Болт М10×30.58 ГОСТ 7798-70*			
		с шайбой 10.01 ГОСТ 11371-78*	4	0,03	
		Переменные данные для исполнений:			
		1.431.6-28.1-02.0			Узел 2-1
		Сборочные единицы			
		Изделие соединительное			
4	1.431.6-28.2-14.0	МС 32-1	1	0,29	
5	2-01.0-02	МС 1-3	1	76,18	
		1.431.6-28.1-02.0-01			Узел 2-2
		Сборочные единицы			
		Изделие соединительное			
4	1.431.6-28.2-14.0-01	МС 32-2	1	0,8	
5	.2-01.0-06	МС 2-3	1	336,90	

Инв. № подл. | Подпись и дата | Взам. инв. №

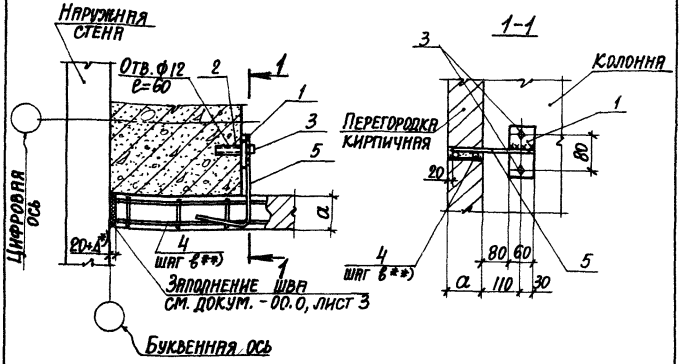

Обозначение	Марка узла	a, мм
1.431.6-28 1-03.0	3-1	120
-01	3-2	250

Спецификацию см. на листе 2.

*) Добавлять 1см на каждые 3м высоты здания, начиная с высоты здания 6 м.

**) Шаг горизонтальных каркасов „в" см. докум. -02, -03 вып. 0 данной серии.

Инв. № подл. | Подпись и дата | Взам. инв. №

23098-02

Нач. отд.	Бродский		1.431.6-28.1-03.0
Н. контр.	Чумакова		
Гл. констр.	Коротецкий		
Рук. гр.	Чумакова		Стадия: Р; Лист: 1; Листов: 2
Ст. инж.	Проценко		Узел 3
Инженер	Личкатяя		ХАРЬКОВСКИЙ ПРОМСТРОЙНИИПРОЕКТ

Формат А4

Марка, поз.	Обозначение	Наименование	Кол.	Масса, ед., кг	Примеч.
		Детали			
		Изделие соединительное			
1	1.431.6-28.2-29.0-02	МС 54	1	0,34	
2	11761.00.00.000	Дюбель ДРК-М10	2	0,04	
		Стандартные изделия			
3		Болт М10×30.58 ГОСТ 7798-70			
		с шайбой 10.01 ГОСТ 11371-78	2	0,03	
	Переменные	данные для исполнений:			
		1.431.6-28.1-03.0			Узел 3-1
		Сборочные единицы			
		Изделие соединительное			
4	1.431.6-28.2-06.0-01	МС 9-2	1	7,54	
		Детали			
		Изделие соединительное			
5	1.431.6-28.2-33.0	МС 64-1	1	0,23	
		1.431.6-28.1-03.0-01			Узел 3-2
		Сборочные единицы			
		Изделие соединительное			
4	1.431.6-28.2-06.0-08	МС 13-2	1	15,74	
		Детали			
		Изделие соединительное			
5	1.431.6-28.2-33.0-01	МС 64-2	1	0,31	

Инв. № подл. | Подпись и дата | Взам. инв. №

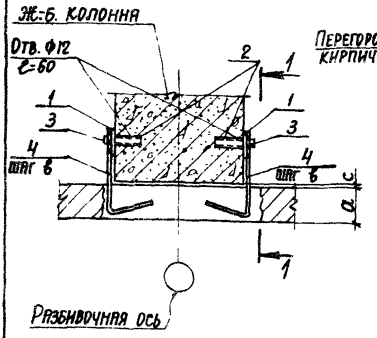

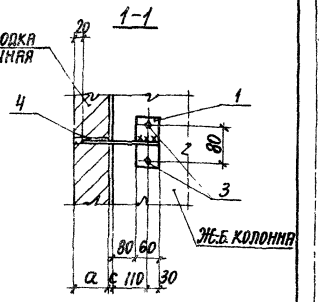

Обозначение	Марка узла	Размеры, мм		
		а	в	с
1.431.6-28.1-04.0	4-1	120	900	10
-01	4-2	250	1200	—

Спецификацию см. на листе 2.

Инв. № подл. | Подпись и дата | Взам. инв. №

Нач. отд.	Бродский		
Н. контр.	Чумакова		
Гл. констр.	Коротецкий		
Рук. гр.	Чумакова		
Инж.	Проценко		
Инж.-енер.	Личкатая		

23098 02

1.431.6-28.1-04.0

Узел 4

Стадия	Лист	Листов
Р	1	2

ХАРЬКОВСКИЙ ПРОМСТРОЙНИИПРОЕКТ

Формат А4

Марка, поз.	Обозначение	Наименование	Кол	Масса ед., кг	Примеч.
		Детали			
		Изделие соединительное			
1	1.431.6-28.2-29.0-02	МС 54	2	0,34	
2	11761.00.00.000	Дюбель ДРК М10	4	0,04	
		Стандартные изделия			
3		Болт М10×30.58 ГОСТ 7798-70*			
		с шайбой 10.01 ГОСТ 11371-78	4	0,03	
	Переменные данные для исполнений:				
		1.431.6-28.1-04.0			Узел 4-1
		Детали			
		Изделие соединительное			
4	1.431.6-28.2-33.0	МС 64-1	2	0,23	
		1.431.6-28.1-04.0-01			Узел 4-2
		Детали			
		Изделие соединительное			
4	1.431.6-28.2-33.0-01	МС 64-2	2	0,31	

Инв. № подл. | Подпись и дата | Взам. инв. №

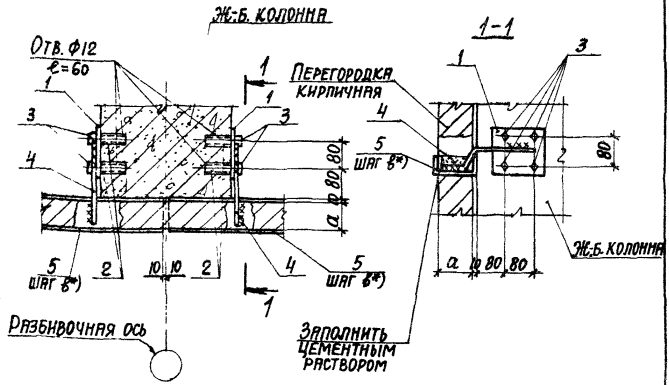

Обозначение	Марка узла	a, мм
1.431.6-28 .1-05.0	5-1	120
-01	5-2	250

Спецификацию см. на листе 2.

*) Шаг ветровых поясов „в" см. докум. -02, -03 вып. 0 данной серии.

Инв. № подл. | Подпись и дата | Взам. инв. №

		23098-02	
Нач. отд.	Бродский	1.431.6-28.1-05.0	
Н. контр.	Чумакова		
Гл. констр.	Коротецкий		
Рук. гр.	Чумакова		
Ст. инж.	Проценко	Узел 5	Стадия: Р; Лист: 1; Листов: 2
Инженер	Личкатря		ХАРЬКОВСКИЙ ПРОМСТРОЙНИИПРОЕКТ

Формат А

Марка, поз.	Обозначение	Наименование	Кол.	Масса ед., кг	Примеч.
		Детали			
		Изделие соединительное			
1	1.431.6-28.2-29.0	МС 52	2	0,68	
2	11761.00.00.000	Дюбель ДРК-М10	8	0,04	
		Стандартные изделия			
3		Болт М10×30.58 ГОСТ 7798-70*			
		с шайбой 10.01 ГОСТ 11371-78*	8	0,03	
	Переменные данные для исполнений:				
		1.431.6-28.1-05.0			Узел 5-1
		Сборочные единицы			
		Изделие соединительное			
4	1.431.6-28.2-14.0	МС 32-1	2	0,29	
5	.2-01.0	МС 1-1	2	76,91	
		1.431.6-28.1-05.0-01			Узел 5-2
		Сборочные единицы			
		Изделие соединительное			
4	1.431.6-28.2-14.0-01	МС 32-2	2	0,8	
5	.2-01.0-04	МС 2-1	2	338,57	

Инв. № подл. | Подпись и дата | Взам. инв. №

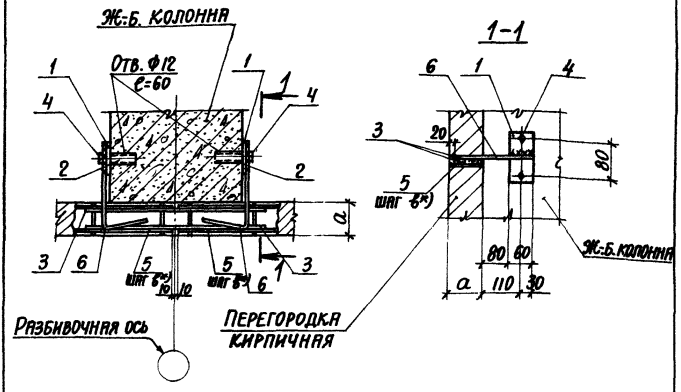

Обозначение	Марка узла	a, мм
1.431.6-28.1-06.0	6-1	120
-01	6-2	250

Спецификацию см. на листе 2.

*) Шаг горизонтальных каркасов „в" см. докум. -02, -03 вып. 0 данной серии.

Инв.№ подл. | Подпись и дата | Взам. инв.№

23098-02

Нач. отд.	Бродский		1.431.6-28.1-06.0
Н. контр.	Чумакова		
Гл. констр.	Коротецкий		
Рук. гр.	Чумакова		
Ст. инж.	Проценко		Узел 6
Техник	Литвиненко		

Стадия	Лист	Листов
Р	1	2

ХАРЬКОВСКИЙ ПРОМСТРОЙНИИПРОЕКТ

Формат А4

Марка, поз.	Обозначение	Наименование	Кол.	Масса ед., кг	Примеч.
		Детали			
		Изделие соединительное			
1	1.431.6-28.2-29.0-02	МС 54	2	0,34	
2	11761.00.00.000	Дюбель ДРК-М10	4	0,04	
3	1.431.6-28.1-06.1	Ф5 Вр I ГОСТ 6727-80* С=600	2	0,08	Б4
		Стандартные изделия			
4		Болт М10х30.58 ГОСТ 7798-70*			
		с шайбой 10.01 ГОСТ 11371-78*	4	0,04	
	Переменные данные для исполнений:				
		1.431.6-28.1-06.0			Узел 6-1
		Сборочные единицы			
		Изделие соединительное			
5	1.431.6-28.2-06.0	МС 9-1	2	7,62	
		Детали			
		Изделие соединительное			
6	1.431.6-28.2-33.0	МС 64-1	2	0,23	
		1.431.6-28.1-06.0-01			Узел 6-2
		Сборочные единицы			
		Изделие соединительное			
5	1.431.6-28.2-06.0-07	МС 13-1	2	15,82	
		Детали			
		Изделие соединительное			
6	1.431.6-28.2-33.0-01	МС 64-2	2	0,31	

Инв. № подл. | Подпись и дата | Взам. инв. №

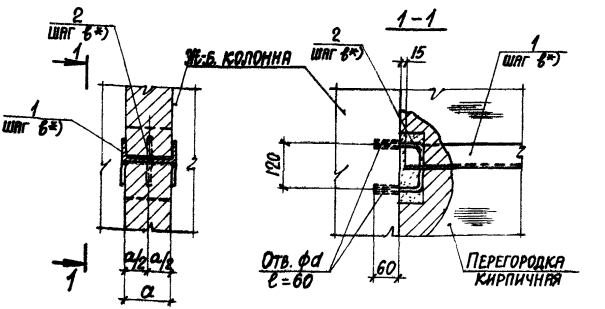

Обозначение	Марка узла	Размеры, мм	
		a	d
1.431.6-28.1-07.0	7-1	120	14
-01	7-2	250	20

Спецификацию см. на листе 2.

*) Шаг ветровых поясов „b" см. докум. -02, -03 вып. 0 данной серии.
Смотрите пункт 10 на докум. - 00.0 ТО, лист 2

Инв.№ подл. | Подпись и дата | Взам.инв.№

23098-02

Нач.отд.	Бродский		1.431.6-28.1-07.0
Н.контр.	Чумакова		
Гл.констр.	Коротецкий		
Рук.гр.	Чумакова		Узел 7
Ст.инж.	Проценко		Стадия: Р; Лист: 1; Листов: 2
Техник	Литвиненко		ХАРЬКОВСКИЙ ПРОМСТРОЙНИИПРОЕКТ

Формат А4

Марка, поз.	Обозначение	Наименование	Кол.	Масса ед., кг	Примеч.
		1.431.6-28.1-07.0			Узел 7-1
		Сборочные единицы			
		Изделие соединительное			
1	1.431.6-28.2-05.0	МС7	1	См. вып. 2	
		Детали			
		Изделие соединительное			
2	1.431.6-28.2-34.0-01	МС65-2	1	0,32	
		1.431.6-28.1-07.0-01			Узел 7-2
		Сборочные единицы			
		Изделие соединительное			
1	1.431.6-28.2-05.0	МС8	1	См. вып. 2	
		Детали			
		Изделие соединительное			
2	1.431.6-28.2-34.0-02	МС65-3	1	0,70	

Инв. № подл. | Подпись и дата | Взам. инв. №

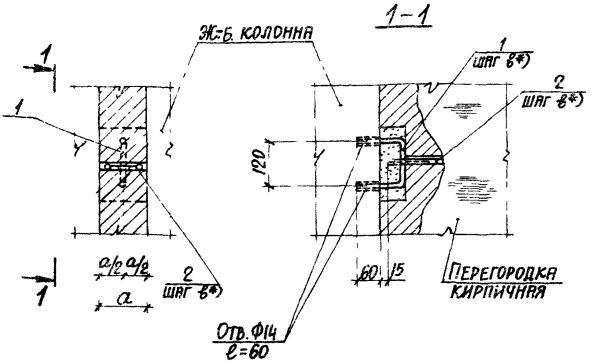

Обозначение	Марка узла	a, мм
1.431.6-28.1-08.0	8-1	120
-01	8-2	250

Спецификацию см. на листе 2.

*) Шаг горизонтальных каркасов „в" см. докум. -02, -03 вып. 0 данной серии
Смотрите пункт 10 на докум. -00.0 ТО, лист 2

23098-02

Нач. отд.	Бродский		1.431.6-28.1-08.0	
Н. контр.	Чумакова			
Гл. спец.	Коротецкий			
Рук. гр.	Чумакова		Узел 8	Стадия: Р; Лист: 1; Листов: 2
Ст. инж.	Проценко			
Техник	Литвиненко			Харьковский Промстройниипроект

Формат А4

Марка, поз.	Обозначение	Наименование	Кол	Масса ед., кг	Примеч.
		Детали			
		Изделие соединительное			
1	1.431.6-28.2-34.0-01	МС65-2	1	0,32	
	Переменные данные для исполнений:				
		1.431.6-28.1-08.0			Узел Р-1
		Сборочные единицы			
		Изделие соединительное			
2	1.431.6-28.2-09.0	МС20	1	См. вып. 2	
		1.431.6-28.1-08.0-01			Узел В-2
		Сборочные единицы			
		Изделие соединительное			
2	1.431.6-28.2-09.0	МС21	1	См. вып. 2	

Инв. № подл. | Подпись и дата | Взам. инв. №

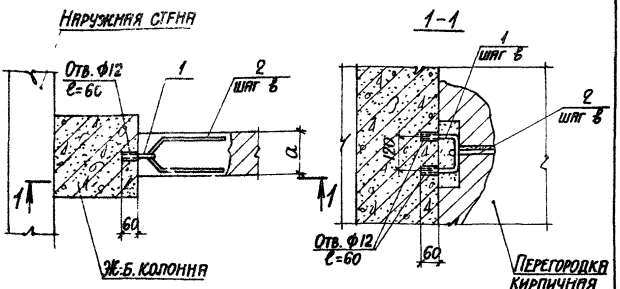

Буквенная ось

Обозначение	Марка узла	Размеры, мм	
		а	в
1.431.6-28.1-09.0	9-1	120	900
-01	9-2	250	1200

Спецификацию см. на листе 2.
Смотрите пункт 10 на докум. -00.0 ТО, лист 2.

23098-02

Нач. отд.	Бродский		1.431.6-28.1-09.0
Н. контр.	Чумакова		
Гл. констр.	Коротецкий		
Рук. гр.	Чумакова		Узел 9
Ст. инж.	Проценко		
Техник	Литвиненко		

Стадия	Лист	Листов
Р	1	2

ХАРЬКОВСКИЙ ПРОМСТРОЙНИИПРОЕКТ

Формат А4

Марка, поз.	Обозначение	Наименование	Кол.	Масса ед., кг	Примеч.
		Детали			
		Изделие соединительное			
1	1.431.6-28.2-34.0	МС65-1	1	0,22	
		Переменные данные для исполнений:			
		1.431.6-28.1-09.0			Узел 9-1
		Детали			
		Изделие соединительное			
2	1.431.6-28.2-39.0	МС74-1	1	0,07	
		1.431.6-28.1-09.0-01			Узел 9-2
		Детали			
		Изделие соединительное			
2	1.431.6-28.2-39.0-01	МС74-2	1	0,09	

Инв. № подл. | Подпись и дата | Взам. инв. №

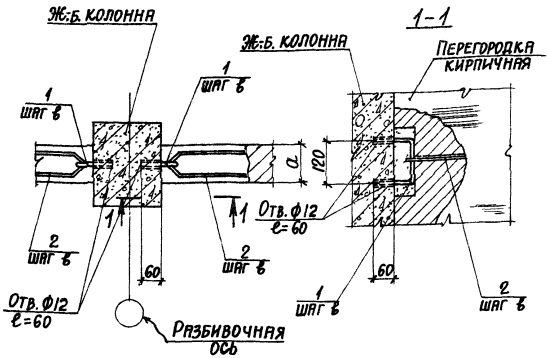

Обозначение	Марка узла	Размеры, мм	
		a	в
1.431.6-28.1-10.0	10-1	120	900
-01	10-2	250	1200

Спецификацию см. на листе 2.
Смотрите пункт 10 на докум. - 00.0 ТО, лист 2

23098-02

Нач. отд.	Бродский		1.431.6-28.1-10.0
Н. контр.	Чумакова		
Гл. спец.	Коротецкий		
Рук. гр.	Чумакова		
Ст. инж.	Проценко		Узел 10
Инженер.	Фомичев		

Стадия	Лист	Листов
Р	1	2

Харьковский Промстройниипроект

Формат А4

Марка, поз.	Обозначение	Наименование	Кол.	Масса ед., кг	Примеч.
		Детали			
		Изделие соединительное			
1	1.431.6-28.2-34.0	МС65-1	2	0,22	
	Переменные данные для исполнений:				
		1.431.6-28.1-10.0			Узел 10-1
		Детали			
		Изделие соединительное			
2	1.431.6-28.2-39.0	МС74-1	2	0,07	
		1.431.6-28.1-10.0-01			Узел 10-2
		Детали			
		Изделие соединительное			
2	1.431.6-28.2-39.0-01	МС74-2	2	0,09	

Инв. № подл. | Подпись и дата | Взам. инв. №

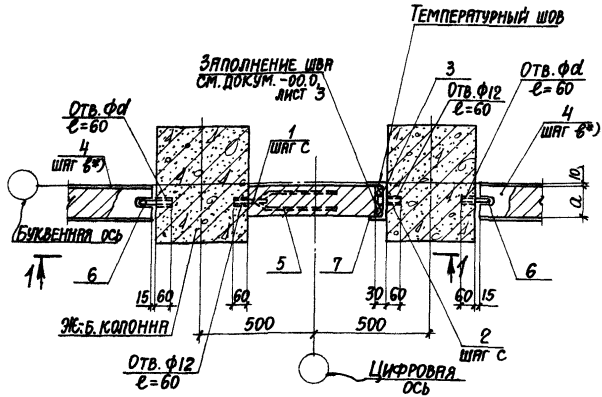

Обозначение	Марка узла	Размеры, мм		
		a	c	d
1.431.6-28.1-11.0	11-1	120	900	14
-01	11-2	250	1200	20

Спецификацию к узлу см. на листе 3, 4.

*) Шаг ветровых поясов „в" см. докум. -02, -03 вып. 0 данной серии.

Смотрите пункт 10 на докум. -00.0 ТО, лист 2.

23098-02

Нач. отд.	Бродский		1.431.6-28.1-11.0
Н. контр.	Чумакова		
Гл. спец.	Коротецкий		
Рук. гр.	Чумакова		
Ст. инж.	Проценко		Узел 11
Инженер.	Фомичев		

Стадия	Лист	Листов
Р	1	4

Харьковский промстройниипроект

Формат А4

Инв. № подл. | Подпись и дата | Взам. инв. №

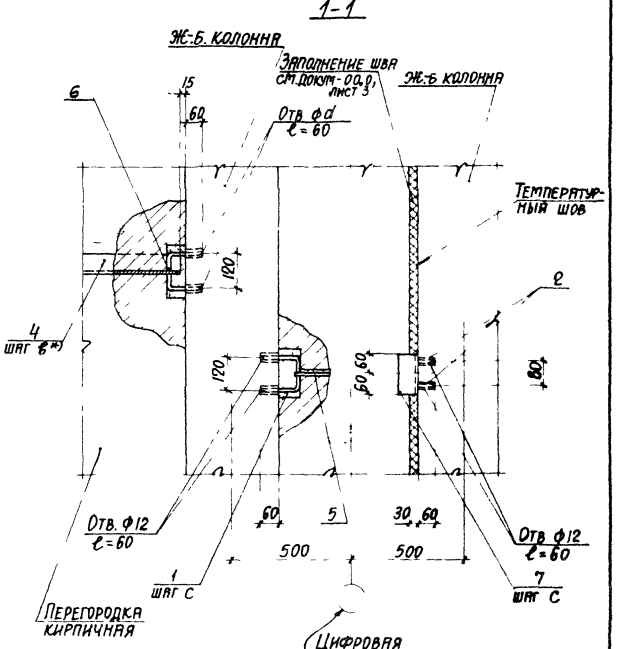

Инв. № подл. | Подпись и дата | Взам. инв. №

Марка, поз.	Обозначение	Наименование	Кол.	Масса ед., кг	Примеч.
		Детали			
		Изделие соединительное			
1	1.431.6-28.2-34.0	МС65-1	1	0,22	
2	11761.00.00.000	Дюбель ДРК-М10	2	0,04	
		Стандартные изделия			
3		Болт М10×30.58 ГОСТ 7798-70			
		с шайбой 10.01П ТУ 1137I-78	2	0,03	
		Переменные данные для сполнений:			
		431.6-28.-11.0			Узел II-1
		Сборочные единицы			
		Изделие соединительное			
4	1.431.6-28.2-05.0-03	МС7-4	2	65,09	
		Детали			
		Изделие соединительное			
5	1.431.6-28.2-39.0	МС74-1	1	0,07	
6	-34.0-01	МС65-2	2	0,32	
7	-31.0	МС61-1	1	48	

Марка, поз.	Обозначение	Наименование	Кол	Масса ед., кг	Примеч.
		1.431.6-28.1-11.0-01			Узел 11-2
		Сборочные единицы			
		Изделие соединительное			
4	1.431.6-28.2-05.0-05	МС 8-2	2	312,67	
		Детали			
		Изделие соединительное			
5	1.431.6-28.2-39.0-01	МС 74-2	1	0,09	
6	-34.0-02	МС 65-3	2	0,70	
7	-31.0-01	МС 61-2	1	3,32	

Инв.№ подл. | Подпись и дата | Взам. инв.№

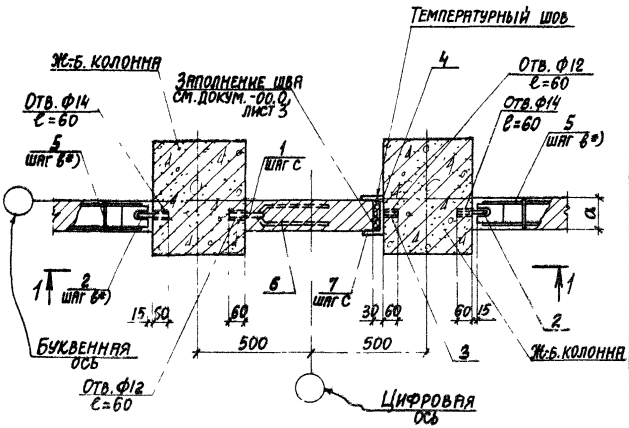

Обозначение	Марка узла	Размеры, мм	
		a	c
1.431.6-28.1-12.0	12-1	120	900
-01	12-2	250	1200

Спецификацию см. на листе 3.

*) Шаг горизонтальных каркасов „в" см. докум. 02,-03 вып. 0 данной серии. Смотрите пункт 10 на докум.-00.0 ТО, лист 2

23098-02

Нач. отд.	Бродский		1.431.6-28.1-12.0
Н. контр.	Чумакова		
Гл. спец.	Коротецкий		
Рук. гр.	Чумакова		Стадия: Р; Лист: 1; Листов: 3
Ст. инж.	Проценко		Узел 12
Техник	Литвиненко		ХАРЬКОВСКИЙ ПРОМСТРОЙНИИПРОЕКТ

Формат А4

1-1

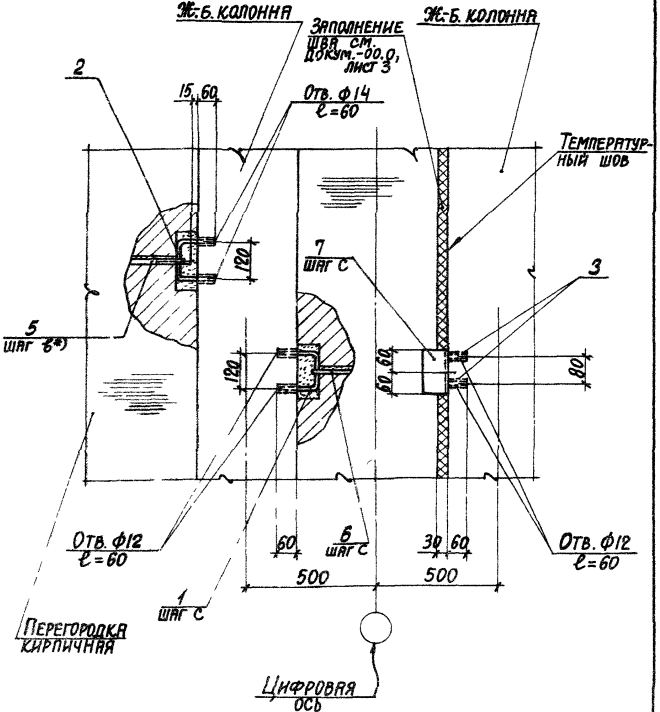
Ж.Б. КОЛОННА
ЗАПОЛНЕНИЕ ШВА СМ. ДОКУМ.-00.0, ЛИСТ 3
Ж.Б. КОЛОННА
2
15
60
Отв. ф14 ℓ=60
ТЕМПЕРАТУРНЫЙ ШОВ
7 ШАГ С
3
5 ШАГ В*)
120
120
60
60
80
Отв. ф12 ℓ=60
60
6 ШАГ С
30
60
Отв. ф12 ℓ=60
500
500
1 ШАГ С
ПЕРЕГОРОДКА КИРПИЧНАЯ
ЦИФРОВАЯ ОСЬ

Марка, поз.	Обозначение	Наименование	Кол.	Масса ед., кг	Приме-чание
		Детали			
		Изделие соединительное			
1	1.431.6-28.2-34.0	МС65-1	1	0,22	
2	-01	МС65-2	2	0,32	
3	11761.00.00.000	Дюбель ДРК-М10	2	0,04	
		Стандартные изделия			
4		Болт М10×30.58 ГОСТ 7798-70			
		с шайбой 10.01 ГОСТ 11371-78	2	0,03	
	Переменные	данные для исполнений:			
		1.431.6-28.1-12.0			Узел 12-1
		Сборочные единицы			
		Изделие соединительное			
5	1.431.6-28.2-09.0-03	МС20-4	2	6,86	
		Детали			
		Изделие соединительное			
6	1.431.6-28.2-39.0	МС74-1	1	0,07	
7	-31.0	МС61-1	1	1,48	
		1.431.6-28.1-12.0-01			Узел 12-2
		Сборочные единицы			
		Изделие соединительное			
5	1.431.6-28.2-09.0-08	МС21-3	2	16,00	
		Детали			
		Изделие соединительное			
6	1.431.6-28.2-39.0-01	МС74-2	1	0,09	
7	-31.0-01	МС61-2	1	3,32	

Инв. № подл. | Подпись и дата | Взам. инв. №

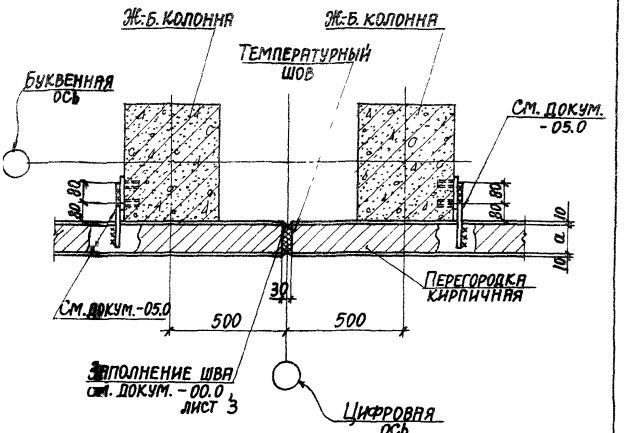

Обозначение	Марка узла	a, мм
1.431.6-28.1-13.0	13-1	120
-01	13-2	250

Взам. инв. №

Подпись и дата

Инв. № подл.

23098-02

Нач. отд.	Бродский		1.431.6-28.1-13.0	
Н. контр.	Чумаков			
Гл. спец.	Коротецкий			
Рук. гр.	Чумаков			
Ст. инж.	Процень		Узел 13	Стадия: Р; Лист: ; Листов: 1
Инженер	Фомич			ХАРЬКОВСКИЙ ПРОМСТРОЙНИИПРОЕКТ

Формат А4

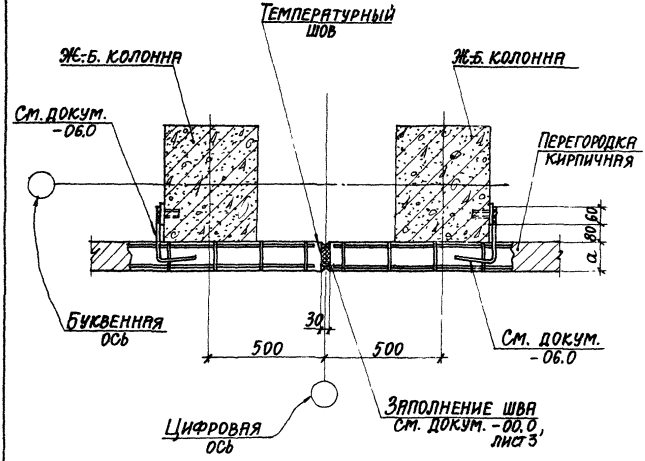

Обозначение	Марка узла	a, мм
1.431.6-28.1-14.0	14-1	120
-01	14-2	250

23098-02

Нач. отд.	Бродский	
Н. контр.	Чумакова	
Ст. техн.	Коротенкий	
Рук. гр.	Чумакова	
Инж.	Прощенко	

1.431.6-28.1-14.0

Узел 14

Стадия	Лист	Листов
Р		1

Харьковский промстройпроект

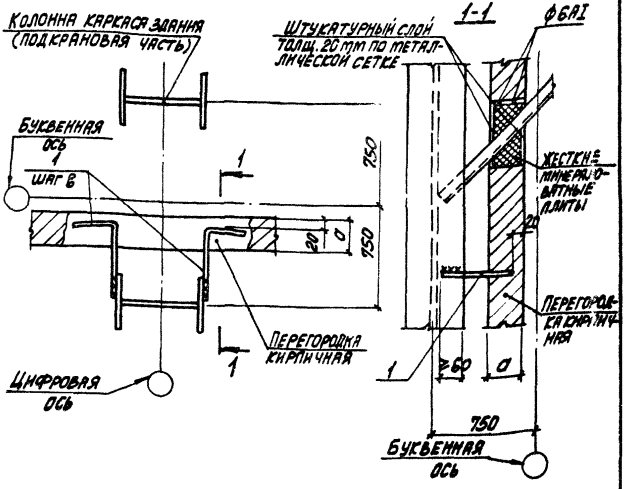

Обозначение	Марка узла	Размеры, мм	
		а	в
1.431.6-28.1-15.0	15-1	120	900
-01	15-2	250	1200

Спецификацию см. на листе 2.

23098-02

Нач.отд.	Бродский		1.431.6-28.1-15.0
Н.контр.	Чупакова		
Гл.спец.	Корецкий		
Рук.гр.	Чупакова		Узел 15
Ст.инж.	Прценко		
Техник	Литвиненко		

Стадия	Лист	Листов
Р	1	

ХАРЬКОВСКИЙ ПРОМСТРОЙНИИПРОЕКТ

Формат А3

Инв.№ подл. | Подпись и дата | Взам.инв.№

Марка, поз.	Обозначение	Наименование	Кол.	Масса ед., кг	Примеч.
		1.431.6-28.1-15.0			Узел 15-1
		Детали			
		Изделие соединительное			
1	1.431.6-28.2-33.0-02	МС64-3	2	0,58	
		1.431.6-28.1-15.0-01			Узел 15-2
		Детали			
		Изделие соединительное			
1	1.431.6-28.2-33.0-03	МС64-4	2	0,69	

Инв.№ подл. | Подпись и дата | Взам. инв.№

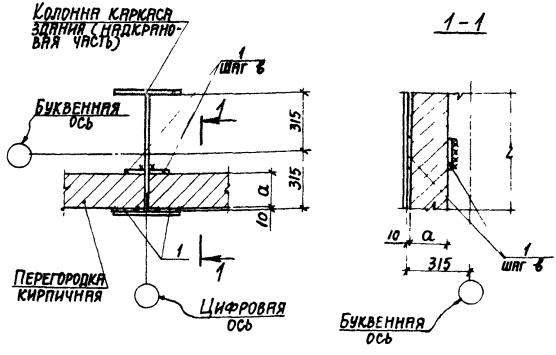

Обозначение	Марка узла	Размеры, мм	
		а	в
1.431.6-28.1-16.0	16-1	120	900
-01	16-2	250	1200

Марка, поз.	Обозначение	Наименование	Кол.	Масса ед., кг	Примеч.
		Детали			
1	1.431.6-28.1-16.1	Полоса Б-10-80 ГОСТ 19903-74 / Ст3кп2 ГОСТ 380-71	4	0,50	Б4

23098-02

Нач. отд.	Бродский		1.431.6-28.1-16.0
Н. контр.	Чумакова		
Гл. спец.	Коротецкий		
Рук. гр.	Чумакова		Узел 16
Ст. инж.	Проценко		Стадия Р; Лист; Листов 1
Инжен.	Фомичев		Харьковский промстройниипроект

Инв. № подл. | Подпись и дата | Взам. инв. №

Формат А4

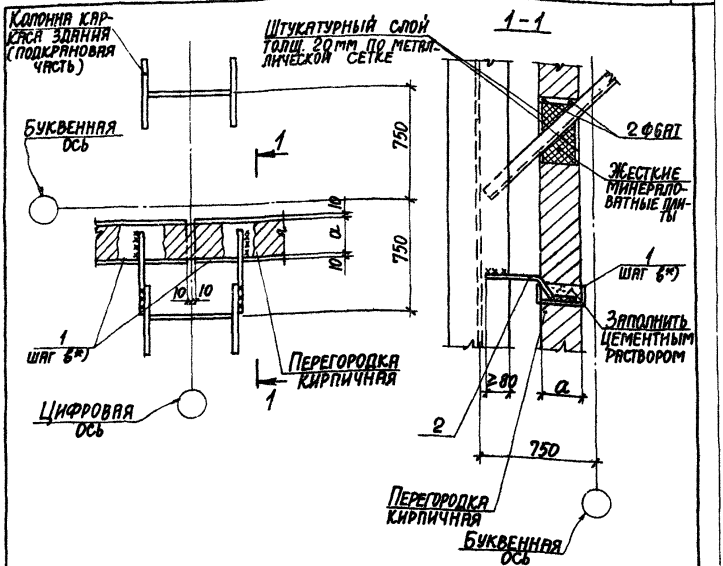

Обозначение	Марка узла	a, мм
1.431.6-28.1-17.0	17-1	120
-01	17-2	250

Спецификацию см. на листе 2.

*) Шаг ветровых поясов „в" см. докум. -02,-03 вып.0 данной серии

23098-02

Нач.отд.	Бродский			1.431.6-28.1-17.0	
Н.контр.	Чумакова				
Гл.спец.	Коротецкий				
Рук.гр.	Чумакова			Узел 17	Стадия: Р; Лист: 1; Листов: 2
Ст.инж.	Проценко				
Инженер	Фомичев				ХАРЬКОВСКИЙ ПРОМСТРОЙНИИПРОЕКТ

Инв.№ подл. | Подпись и дата | Взам.инв.№

Формат А4

Марка, поз.	Обозначение	Наименование	Кол.	Масса ед., кг	Примеч.
		1.431.6-28.1-17.0			Узел 17-1
		Сборочные единицы			
		Изделие соединительное			
1	1.431.6-28.2-01.0	МС 1-1	2	76,91	
2	.2-14.0-03	МС 32-3	2	0,54	
		1.431.6-28.1-17.0-01			Узел 17-2
		Сборочные единицы			
		Изделие соединительное			
1	1.431.6-28.2-01.0-04	МС 2-1	2	338,57	
2	.2-14.0-04	МС 32-4	2	1,32	

Инв. № подл. | Подпись и дата | Взам. инв. №

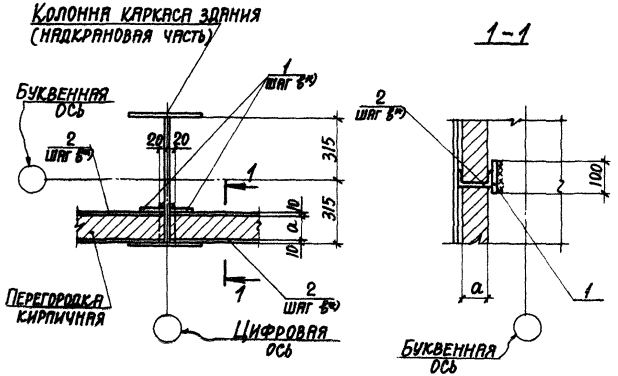

Обозначение	Марка узла	a, мм
1.431.6-28.1-18.0	18-1	120
-01	18-2	250

Спецификацию см. на листе 2.

*) Шаг ветровых поясов „в" см. докум. -02,-03 вып. 0 данной серии

Инв. № подл. | Подпись и дата | Взам. инв. №

23098-02

Нач. отд.	Бродский		1.431.6-28.1-18.0	
Н. контр.	Чумакова			
Гл. спец.	Коротецкий			
Рук. гр.	Чумакова		Узел 18	Стадия: Р; Лист: 1; Листов: 2
Ст. инж.	Проценко			
Техник	Литвиненко			Харьковский промстройниипроект

Формат А4

Марка, поз.	Обозначение	Наименование	Кол.	Масса ед., кг	Примеч.
		Детали			
1	1.431.6-28.1-18.1	Полоса $\frac{Б\text{-}8\times100\ ГОСТ\ 19903\text{-}74^{*}}{ВСт3кп2\ ГОСТ\ 380\text{-}71^{*}}$ $\ell=100$	2	0,63	Б4
		Переменные данные для исполнений:			
		1.431.6-28.1-18.0			Узел 18-1
		Сборочные единицы			
		Изделие соединительное			
2	1.431.6-28.2-01.0-01	МС1-2	2	76,79	
		1.431.6-28.1-18.0-01			Узел 18-2
		Сборочные единицы			
		Изделие соединительное			
2	1.431.6-28.2-01.0-05	МС2-2	2	338,01	

Инв. № подл. | Подпись и дата | Взам. инв. №

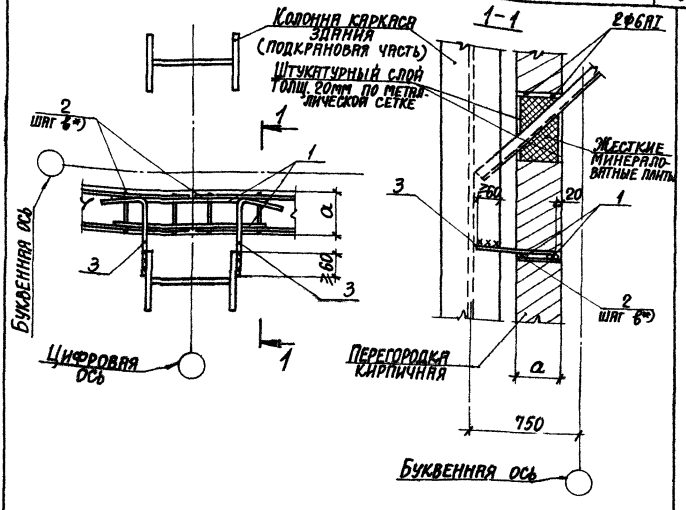

Обозначение	Марка узла	a, мм
1.431.6-28.1-19.0	19-1	120
-01	19-2	250

Спецификацию см. на листе 2.

*) Шаг горизонтальных каркасов „в" см. докум.-02,-03 вып. 0 данной серии.

23098-02

Нач. отд.	Бродский		1.431.6-28.1-19.0
Н. контр.	Чумакова		
Гл. констр.	Коротецкий		
Рук. гр.	Чумакова		
Ст. инж.	Проценко		Узел 19
Разработал	Лучкатая		

Стадия	Лист	Листов
Р	1	2

ХАРЬКОВСКИЙ ПРОМСТРОЙНИИПРОЕКТ

Формат А4

Инв. № подл. | Подпись и дата | Взам. инв. №

Марка, поз.	Обозначение	Наименование	Кол.	Масса ед., кг	Примеч.
		Детали			
1	1.431.6-28.1-19.1	Ф5Вр I ГОСТ 6727-80* ℓ=600	2	0,08	Б4
	Переменные данные для исполнений:				
		1.431.6-28.1-19.0			Узел 19-1
		Сборочные единицы			
		Изделие соединительное			
2	1.431.6-28.2-06.0	МС 9-1	2	7,62	
		Детали			
		Изделие соединительное			
3	1.431.6-28.2-33.0-02	МС 64-3	2	0,58	
		1.431.6-28.1-19.0-01			Узел 19-2
		Сборочные единицы			
		Изделие соединительное			
2	1.431.6-28.2-06.0-07	МС 13-1	2	15,82	
		Детали			
		Изделие соединительное			
3	1.431.6-28.2-33.0-03	МС 64-4	2	0,69	

Инв. № подл. | Подпись и дата | Взам. инв. №

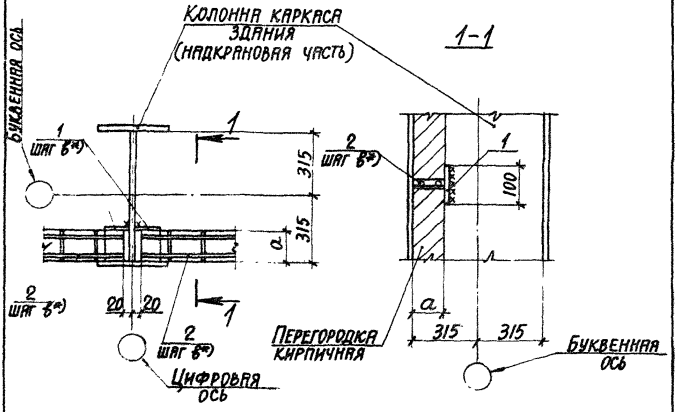

Обозначение	Марка узла	a, мм
1.431.6-28.1-20.0	20-1	120
-01	20-2	250

Спецификацию см. на листе 2.

*) Шаг горизонтальных каркасов „в" см. докум. -02, -03 вып. 0 данной серии

23098-02

Нач. отд.	Бродский	1.431.6 - 28.1-20.0	
Гл. констр.	Чумакова		
Гл. спец.	Коротецкий		
Рук. гр.	Чумакова	Узел 20	Стадия: Р; Лист: 1; Листов: 2
Ст. инж.	Проценко		
Инженер	Личкатая		ХАРЬКОВСКИЙ ПРОМСТРОЙНИИПРОЕКТ

Формат А4

Марка, поз.	Обозначение	Наименование	Кол	Масса ед., кг	Приме-чч.
		Детали			
1	1.431.6-28.1-20.1	Полоса $\frac{6-8\ 100\ ГОСТ\ 19903-74^{*}}{ВСт3кп2-2\ ГОСТ\ 380-71^{*}\ \ell=100}$	2	0,63	Б4
		Переменные данные для исполнений			
		1.431.6-28.1-20.0			Узел 20-1
		Сборочные единицы			
		Изделие соединительное			
2	1.431.6-28.2-08.0	МС 19-1	2	7,91	
		1.431.6-28.1-20.0-01			Узел 20-2
		Сборочные единицы			
		Изделие соединительное			
2	1.431.6-28.2-07.0-02	МС 18 1	2	11,15	

Инв. № подл. | Подпись и дата | Взам. инв. №

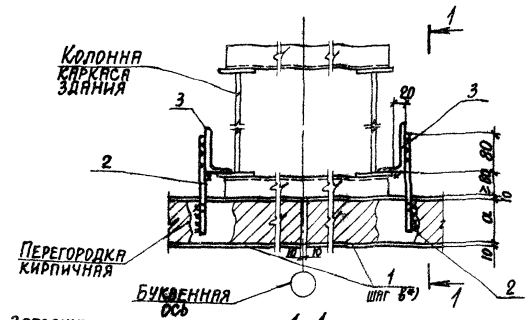

1-1

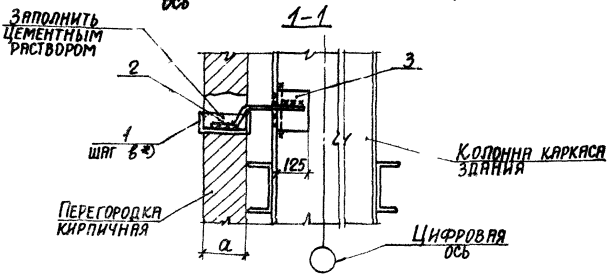

Обозначение	Марка узла	a, мм
1.431.6-28.1-21.0	21-1	120
-01	21-2	250

Спецификацию см. на листе 2.

*) Шаг ветровых поясов „в" см. докум. -02,-03 вып.0 данной серии.

23098 02

Нач. отд.	Бродский		1.431.6-28.1-21.0
Н. контр.	Чумакова		
Гл. спец.	Коротецкий		
Рук. гр.	Чумакова		Узел 21
Н. т. инж.	Проценко		Стадия Р; Лист 1; Листов 2
Техник	Литвиненко		Харьковский Промстройниипроект

Марка, поз.	Обозначение	Наименовани	Кол.	Масса ед, кг	Примеч.
		431.6-28.1-21.			Узел 21-1
		Сборочные единицы			
		Изделие соединительное			
1	1.431.6-28.2-01.0	МС1-1	2	76,92	
2	.2-48.0	МС 32	2	0,29	
3	-01	Уголок Б-125×80×8 ГОСТ 8510 / Вст 3пс6 ГОСТ 380-71 ℓ=100	2	1,25	
		1.131.6-28.1-21.0-01			Узел 21-2
		Сборочные единицы			
		Изделие соединительное			
1	1.431.6-28.2-01.0-04	МС 2-1	2	338,57	
2	.2-48.0-02	МС 3-2	2	0,8	
3	-03	Уголок Б-125×80×8 ГОСТ 8510 / Вст 3пс6 ГОСТ 380-71 ℓ=100	2	1,25	

Инв. № подл. | Подпись и дата | Взам. инв. №

23098-02

1.431.6-28.1-21.0

Лист 2

Формат А4

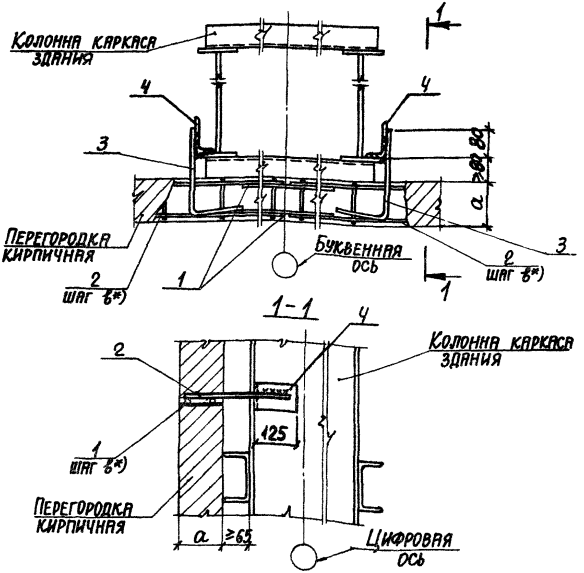

Обозначение	Марка узла	a, мм
1.431.6-28.1-22.0	22-1	120
-01	22-2	250

*) Шаг горизонтальных каркасов „в" см. докум. -02,-03 вып. 0 данной серии.

Спецификацию см. на листе 2.

Нач. отд.	Бродский		23098-02
Н. контр.	Чумакова		1.431.6-28.1-22.0
Гл. спец.	Коротецкий		
Рук. гр.	Чумакова		
Ст. инж.	Проценко		Узел 22
Инженер	Фомичев		

Стадия	Лист	Листов
Р	1	2

ХАРЬКОВСКИЙ ПРОМСТРОЙНИИПРОЕКТ

Формат А4

Инв. № подл. | Подпись и дата | Взам. инв. №

Марка, поз.	Обозначение	Наименование	Кол.	Масса ед, кг	Примеч.
		Детали			
1	1.431.6-28.2-22.1	ФЗВр.I ГОСТ 6727-80* С-600	2	0,08	Б4
4	1.431.6-28.2-22.2	Уголок Б-125х80х8 ГОСТ 8510-86 В ВСт3пс6 ГОСТ 380-71* О,60	2	0,75	Б4
	Переменные данные для исполнений:				
		1.431.6-28.2-22.0			Узел 22-1
		Сборочные единицы			
		Изделие соединительное			
2	1.431.6-28.2-06.0	МС9-1	2	7,62	
		Детали			
		Изделие соединительное			
3	1.431.6-28.2-33.0	МС64-1	2	0,23	
		1.431.6-28.2-22.0-01			Узел 22-2
		Сборочные единицы			
		Изделие соединительное			
2	1.431.6-28.2-06.0-07	МС13-1	2	15,82	
		Детали			
		Изделие соединительное			
3	1.431.6-28.2-33.0-01	МС64-2	2	0,31	

Инв. № подл. | Подпись и дата | Взам. инв. №

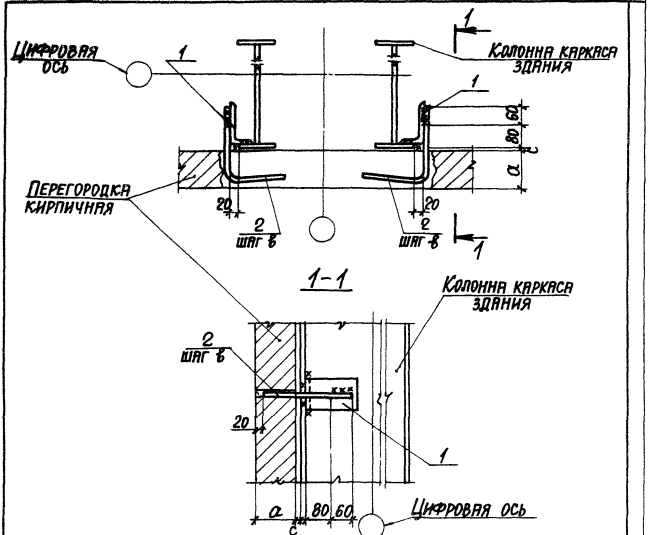

Обозначение	Марка узла	Размеры, мм		
		a	в	c
1.431.6-28.1-23.0	23-1	120	900	10
-01	23-2	250	1200	—

Спецификацию см. на листе 2.

Инв. № подл. | Подпись и дата | Взам. инв. №

Нач. отд.	Бродский		1.431.6-28.1-23.0	
Н. контр.	Чумакова			
Гл. спец.	Коротецкий			
Рук. гр.	Чумакова			
Ст. инж.	Проценко		Узел 23	Стадия: Р; Лист: 1; Листов: 2
Инженер.	Фомичев			УАРЬКОВСКИЙ ПРОМСТРОЙНИИПРОЕКТ

3098-02

Формат А11

Марка, поз.	Обозначение	Наименование	Кол.	Масса ед., кг	Примеч.
		Детали			
1	1.431.6-28.1-23.1	Уголок $\frac{Б-125\times80\times8\ ГОСТ\ 8510-86}{ВСТ\ ПСЕ\ ГОСТ\ 380-71^{*}\ В\ 60}$	2	0,75	
	Переменные	данные для исполнений:			
		1.431.6-28.1-23.0			Узел 23-1
		Детали			
		Изделие соединительное			
2	1.431.6-28.2-33.0	МС64-1	2	0,23	
		1.431.6-28.1-23.0-01			Узел 23-2
		Детали			
		Изделие соединительное			
2	1.431.6-28.2-33.0-01	МС64-2	2	0,31	

Инв. № подл. | Подпись и дата | Взам. инв. №

23098-02

1.431.6 - 28.1-23.0

Лист 2

Формат А4

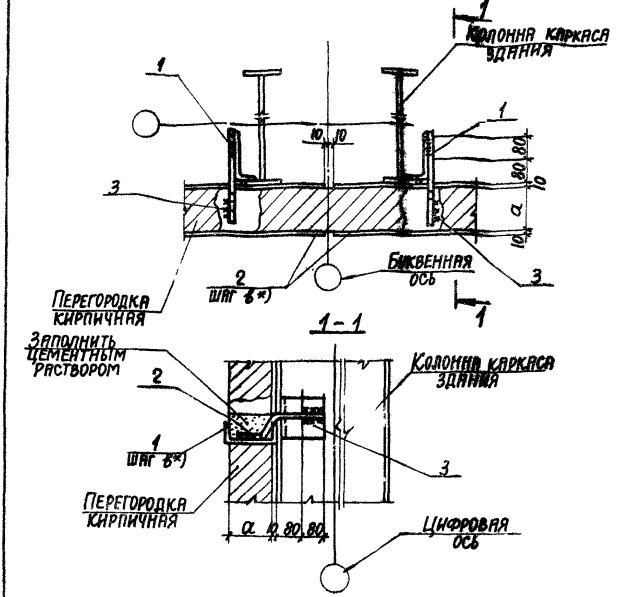

Обозначение	Марка узла	а, мм
1.431.6-28.1-24.0	24-1	120
-01	24-2	250

*) Шаг ветровых поясов „б" см. докум. -02, -03 вып. 0 данной серии.

Спецификацию см. на листе 2.

83098-02

Нач. отд.	Бродский		1.431.6-28.1-24.0
Гл. контр.	Чумакова		
Гл. спец.	Коротецкий		
Рук. гр.	Чумакова		
Ст. инж.	Проценко		Узел 24
Инженер	Фомичев		

Стадия	Лист	Листов
	1	2

Киевский Промстройпроект

Марка, поз.	Обозначение	Наименование	Кол.	Масса ед., кг	Примеч.
		Детали			
1	1.431.6-28.1-24.1	Уголок 160×100×9 ГОСТ 8510-86 Вст3пс6 ГОСТ 380-71* L=60	2	1.08	Б1
	Переменные данные для исполнений:				
		1.431.6-28.1-24.0			Узел 24-1
		Сборочные единицы			
		Изделие соединительное			
2	1.431.6-28.2-01.0	МС1-1	2	76,92	
3	1.431.6-28.2-14.0	МС32-1	2	0,29	
		1.431.6-28.1-24.0-01			Узел 24-2
		Сборочные единицы			
		Изделие соединительное			
2	1.431.6-28.2-01.0-04	МС2-1	2	338,57	
3	1.431.6-28.2-14.0-01	МС32-2	2	0,8	

Инв. № подл. | Подпись и дата | Взам. инв. №

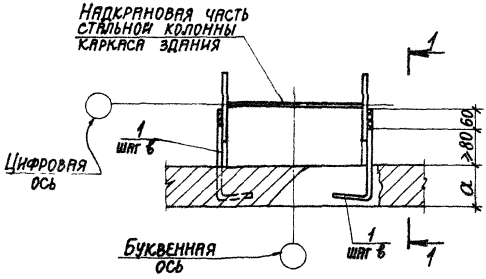

1-1

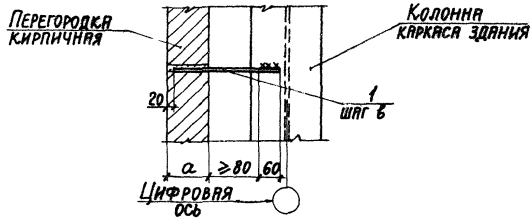

Обозначение	Марка узла	Размеры, мм	
		a	в
1.431.6-28.1-25.0	25-1	120	900
-01	25-2	250	1200

Спецификацию см. на листе 2.

Взам. инв.№ | Подпись и дата | Инв.№ подл.

23098-02

Нач.отд.	Бродский		1.431.6-28.1-25.0
Н.контр.	Чумакова		
Гл.спец.	Коротецкий		
Рук.гр.	Чумакова		Узел 25
Ст.инж.	Проценко		Стадия Р; Лист 1; Листов 2
Инженер	Фомичев		Харьковский промстройниипроект

Формат А4

Марка, поз.	Обозначение	Наименование	Кол.	Масса ед., кг	Примеч.
		1.431.6-28.1-25.0			Узел 25-1
		Детали			
		Изделие соединительное			
1	1.431.6-28.2-33.0	МС64-1	2	0,23	
		1.431.6-28.1-25.0-01			Узел 25-2
		Детали			
		Изделие соединительное			
1	1.431.6-28.2-33.0-01	МС64-2	2	0,31	

Инв. № подл. | Подпись и дата | Взам. инв. №

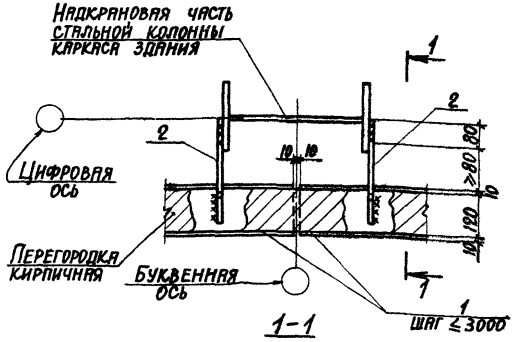

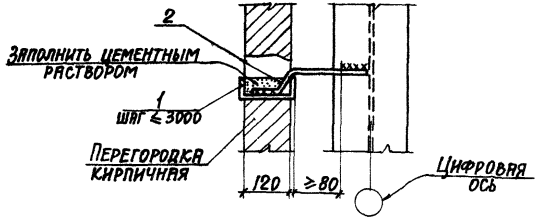

Марка, поз.	Обозначение	Наименование	Кол.	Масса ед., кг	Примеч.
		Сборочные единицы			
		Изделие соединительное			
1	1.431.6-28.2-01.0	МС1-1	2	76,9	
2	.2-14.0	МС32-1	2	0,29	

Инв. № подл. | Подпись и дата | Взам. инв. №

23098-02

Гип отд.	Бродский		1.431.6-28.1-26.0
Н. контр.	Чумакова		
Гл. спец.	Коротецкий		
Рук. гр.	Чумакова		Узел 26
Ст. инж.	Проценко		
Инж.-техн.	Фомичев		

Стадия	Лист	Листов
Р		1

ХАРЬКОВСКИЙ ПРОМСТРОЙНИИПРОЕКТ

Формат А4

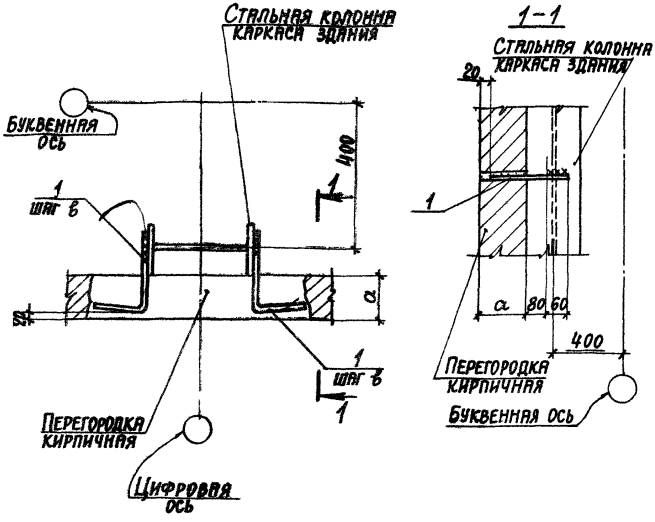

Обозначение	Марка узла	Размеры, мм	
		a	в
1.431.6-28.1-27.0	27-1	120	900
-01	27-2	250	1200

Спецификацию см. на листе 2.

23098-02

Нач. отд.	Бродский		1.431.6 - 28.1-27.0
Н. контр.	Чумакова		
Гл. спец.	Коротецкий		
Рук. гр.	Чумакова		
Ст. инж.	Проценко		Узел 27
Техник	Литвиненко		

Стадия	Лист	Листов
Р	1	2

Харьковский Промстройниипроект

Инв. № подл. | Подпись и дата | Взам. инв. №

Марка, поз.	Обозначение	Наименование	Кол.	Масса ед., кг	Примеч.
		1.431.6-28.1-27.0			Узел 27-1
		Детали			
		Изделие соединительное			
1	1.431.6-28.2-33.0	МС64-1	2	0,23	
		1.431.6-28.1-27.0-01			Узел 27-2
		Детали			
		Изделие соединительное			
1	1.431.6-28.2-33.0-01	МС64-2	2	0,31	

Инв. № подл. | Подпись и дата | Взам. инв. №

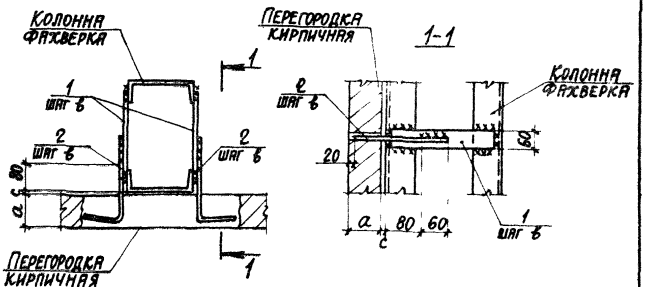

Обозначение	Марка узла	Размеры, мм		
		a	в	c
1.431.6-28.1-28.0	28-1	120	900	10
-01	28-2	250	1200	—

Спецификацию см. на листе 2.

23098-02

Нач. отд.	Бродский		1.431.6-28.1-28.0
Н. контр.	Чумакова		
Гл. констр.	Коротецкая		
Рук. гр.	Чумакова		Узел 28
Ст. инж.	Гроценко		
Инженер	Личкатая		

Стадия Р | Лист 1 | Листов 2

ХАРЬКОВСКИЙ ПРОМСТРОЙНИИПРОЕКТ

Формат

Инв. № подл. | Подпись и дата | Взам. инв. №

Марка, поз.	Обозначение	Наименование	Кол.	Масса ед., кг	Примеч.
		Детали			
		Изделие соединительное			
1	1.431.6-28.2-32.0	МС62	2	сум. вып. 2	
	Переменные данные для исполнений:				
		1.431.6-28.1-28.0			Узел 28-1
		Детали			
		Изделие соединительное			
2	1.431.6-28.2-33.0	МС64-1	2	0,23	
		1.431.6-28.1-28.0-01			Узел 28-2
		Детали			
		Изделие соединительное			
2	1.431.6-28.2-33.0-01	МС64-2	2	0,31	

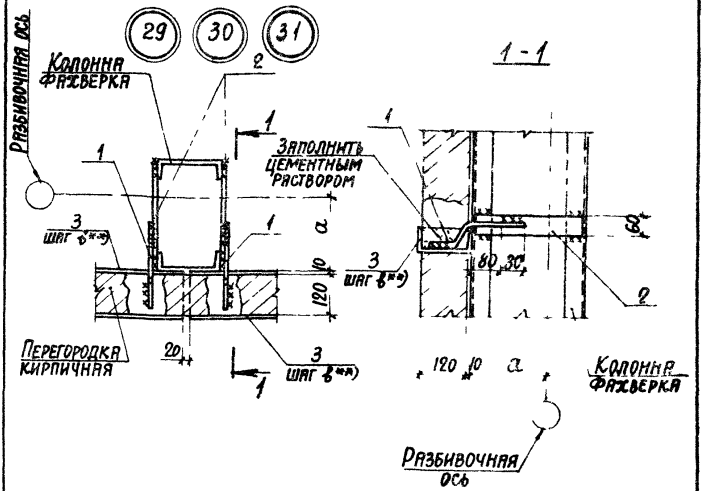

Обозначение	Марка узла	a, мм
1 431.6-28.1-29.0	29	175
-01	30	0,5 h*)
-02	31	210

*) h - ширина колонны каркаса здания

**) шаг ветровых поясов „в" см докум. -02,-03 вып 0 данной серии

Спецификацию см на листе 2

23098-02

Нач отд	Бродский	1 431.6 - 28.1-29.0	
Н контр	Чумакова		
Гл спец	Коротецкий		
Рук гр	Чумакова	Стадия 2	Лист 1	Листов
Ст инж	Троценко	Узел (29-31)	
Инжен	Фомичев	Харьковский промстройниипроект	

Инв № подл | Подпись и дата | Взам. инв. №

Формат

Марка, поз.	Обозначение	Наименование	Кол.	Масса ед., кг	Примеч.
		Сборочные единицы			
		Изделие соединительное			
1	1.431.6-28.2-14.0	МС 32-1	2	0,29	
		Детали			
		Изделие соединительное			
2	1.431.6-28.2-32.0	МС 62	2	См. вып. 2	
	Переменные данные для исполнений:				
		1.431.6-28.1-29.0			Узел 29
		Сборочные единицы			
		Изделие соединительное			
3	1.431.6-28.2-01.0-01	МС 1-2	2	76,79	
		1.431.6-28.1-29.0-01			
		Сборочные единицы			Узел 30
		Изделие соединительное			
3	1.431.6-28.2-01.0	МС 1-1	2	76,91	
		1.431.6-28.1-29.0-02			Узел 31
		Сборочные единицы			
3	1.431.6-28.2-52.0	Изделие соединительное			
		МС 83	2	См. вып. 2	

Инв. № подл. | Подпись и дата | Взам. инв. №

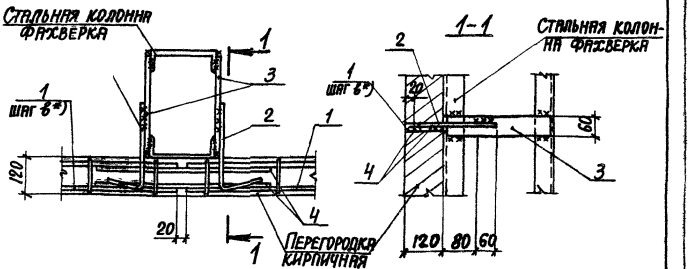

Марка, поз.	Обозначение	Наименование	Кол.	Масса ед., кг	Примеч.
		Сборочные единицы			
		Изделие соединительное			
1	1.431.6-28.2-06.0	МС9-1	2	7,62	
		Детали			
		Изделие соединительное			
2	1.431.6-28.2-33.0	МС64-1	2	0,23	
3	.2-32.0	МС62	2	См. вып. 2	
4	.1-30.1	Ф5 Вр I ГОСТ 6727-80* ℓ=600	2	0,08	Б4

*) Шаг горизонтальных каркасов „в" см. докум. -02,-03 вып. 0 данной серии

23098-02

Нач. отд.	Бродский		
Н. контр.	Чумакова		
Гл. конст.	Коротецкий		
Рук. гр.	Чумакова		
Ст. инж.	Проценко		
Инженер	Личкитая		

1.431.6-28.1-30.0

Узел 32

Стадия	Лист	Листов
Р		1

Харьковский Промстройниипроект

Альбом 14

Инв. № подл. | Подпись и дата | Взам. инв. №

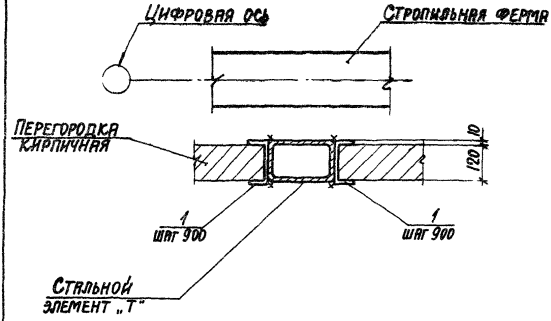

Марка поз.	Обозначение	Наименование	Кол.	Масса ед., кг	Примеч.
		Детали			
1	1.431.6-28.1-32.1	Швеллер Б-14 ГОСТ 8240-72* / Вст3кп2 ГОСТ 380-71* ℓ=100	2	1,23	БЧ

23098-02

Нач отд	Бродский		1 431 6 - 28.1-32.0	
Н контр	Чумакова			
Гл констр	Коротеев			
Рук гр	Чумакова		Узел 33	Стадия: Р; Лист; Листов: 1
	Процен			
Нер	Лиук			Харьковский промстройниипроект

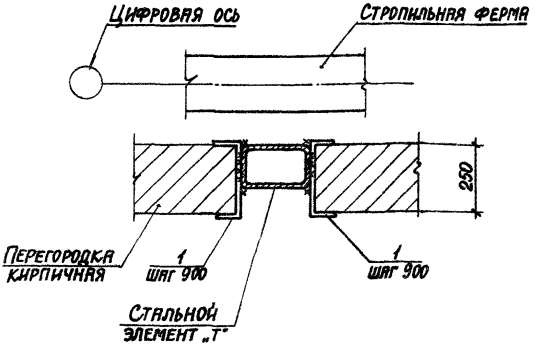

Марка, поз.	Обозначение	Наименование	Кол.	Масса ед., кг	Примеч.
		Детали			
1	1.431.6-28.1-33.1	Швеллер Б-27 ГОСТ 8240-72* Вст3пс6 ГОСТ 380-71* ℓ=100	2	2,77	Б4

23098-02

Нач. отд.	Бродский		1.431.6-28.1-33.0
Н. контр.	Чумакова		
Гл. конст.	Коротецкий		
Рук. гр.	Чумакова		
Ст. инж.	Проценко		Узел 34
Инженер.	Личкатая		

Стадия	Лист	Листов
Р		1

ХАРЬКОВСКИЙ ПРОМСТРОЙНИИПРОЕКТ

Инв. № подл. | Подпись и дата | Взам. инв. №

Формат А4

Рис. 1

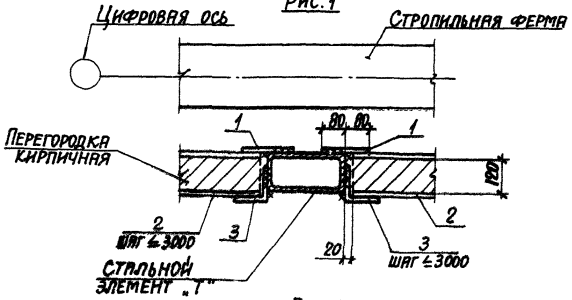

Рис. 2

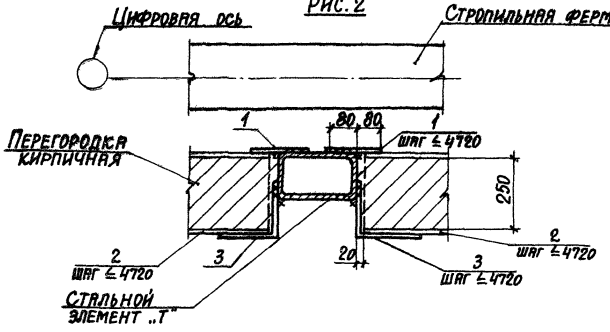

Обозначение	Марка узла	Рис.
1.431.6-28.1-34.0	35-1	1
-01	35-2	2

Спецификацию см. на листе 2.

23098-02

Нач. отд.	Бродский		1.431.6-28.1-34.0			
Н. контр.	Чумакова					
Гл. констр.	Коротецкий					
Рук. гр.	Чумакова		Узел 35	Стадия	Лист	Листов
Ст. инж.	Проценко			Р	1	2
				ХАРЬКОВСКИЙ ПРОМСТРОЙНИИПРОЕКТ		
Ст. техн.	Лиманенко					

М.	СА ТВ	Обозначение	Наименование	Кол	Масса ед. кг	Примеч
			ДЕТАЛИ			
		431.6 28.1-34.	Полоса 6-8х100 ГОСТ 19903-74* / ВСт3кп2 ГОСТ 1050-71* Р=160	2	[illegible]	54
		ПЕРЕМЕННЫЕ [illegible]	ДЛЯ ИСПОЛНЕНИЙ:			
			1.431.6-28.1-34.0			Узел 35-1
			СБОРОЧНЫЕ ЕДИНИЦЫ			
			ИЗДЕЛИЕ СОЕДИНИТЕЛЬНОЕ			
		1.431.6 28.2-0 0-03	МС 1-4	2	74,21	
			ДЕТАЛИ			
		1.431.6-28.1-34.2	Уголок Б100х8 ГОСТ 8509-86 / ВСт3пс6-1 ТУ14-1-3023-80 Р=100	2	1,22	6
			1.431.6-28.1-34.0-01			Узел [illegible]
			СБОРОЧНЫЕ ЕДИНИЦЫ			
2		1.431.6-28.2-0 0-07	ИЗДЕЛИЕ СОЕДИНИТЕЛЬНОЕ			
			МС2-4	2	332,47	
			ДЕТАЛИ			
3		431.6 28.1-34.3	Уголок Б180х11 ГОСТ 8510-86 / ВСт3пс6-1 ТУ14-1-3023-80 Р=100	2	3,05	64

23098-02

1.431.6-28.1-34.0

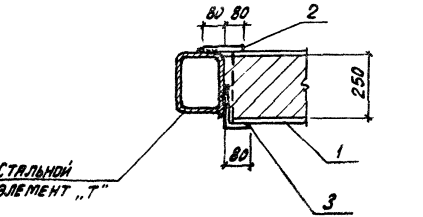

Марка, поз.	Обозначение	Наименование	Кол.	Масса ед., кг	Примеч.
		Сборочные единицы			
1	1.431.6-28.2-01.0-08	Изделие соединительное МС2-5	1	149,62	
		Детали			
2	1.431.6-28.1-35.1	Полоса $\frac{Б-8\times100\ ГОСТ\ 199-03-74^{*}}{ВСт3кп2\ ГОСТ\ 380-71^{*}}$ С=160	1	1,00	БЧ
3	1.431.6-28.1-35.2	Уголок $\frac{Б-125\times80\times8\ ГОСТ\ 8510-86}{ВСт3пс6\ ГОСТ\ 380-71^{*}}$ С=100	1	1,25	БЧ

23098 02

Нач. отд.	Бродский		
Н. контр.	Чумакова		
Гл. спец.	Коротецкий		
Рук. гр.	Чумакова		
Ст. инж.	Проценко		
Ст. техн.	Литвиненко		

1.431.6-28.1-35.0

Узел 36

Стадия	Лист	Листов
Р		1

ХАРЬКОВСКИЙ ПРОЛЕТСТРОЙНИЙ ПРОЕКТ

Рис. 1

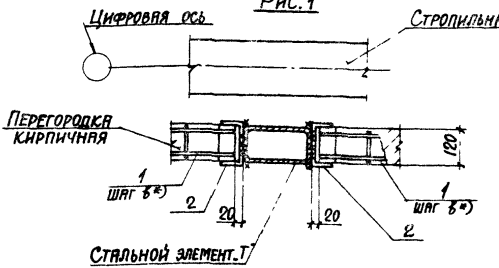

Рис. 2

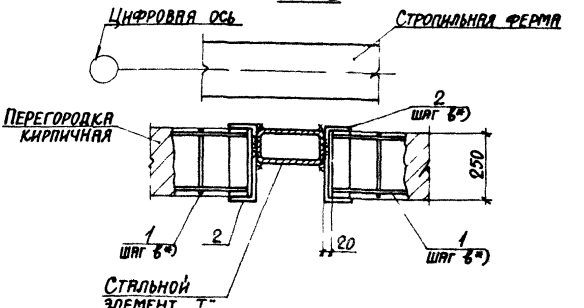

Обозначение	Марка узла	Рис.
1.431.6-28.1-36.0	37-1	1
-01	37-2	2

*) Шаг горизонтальных каркасов „В" см. докум.-02; -03 вып. 0 данной серии.
Спецификацию см. на листе 2

23098-02

Нач. отд.	Бродский		1.431.6-28.1-36.0
Н. контр.	Чумакова		
Гл. констр.	Коротецкий		
Рук. гр.	Чумакова		
Ст. инж.	Проценко		Стадия Р; Лист 1; Листов 2
Ст. техн.	Литвиненко		Узел 37
			ХАРЬКОВСКИЙ ПРОМСТРОЙНИИПРОЕКТ

Инв. № подл. | Подпись и дата | Взам. инв. №

Формат А4

Марка, поз.	Обозначение	Наименование	Кол.	Масса ед. кг	Примеч.
		1.431.6-28.1-36.0			Чертеж 37-1
		Сборочные единицы			
		Изделие соединительное			
1	1.431.6-28.2-07.0	МС17-1	2	7.95	
		Детали			
2	1.431.6-28.1-36.1	Швеллер Б-14 ГОСТ 8240-72* ℓ=100 Ст3кп2 ГОСТ 380-71*	2	1,22	Б4
		1.431.6-28.1-36.0-01			Чертеж 37-2
		Сборочные единицы			
		Изделие соединительное			
1	1.431.6-28.2-07.0-03	МС18-2	2	16,89	
		Детали			
2	1.431.6-28.1-36.2	Швеллер Б-27 ГОСТ 8240-72* ℓ=100 Ст3пс6 ГОСТ 380-71*	2	2,77	Б4

Инв. № подл. | Подпись и дата | Взам. инв. №

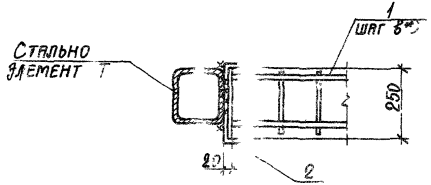

Поз.	Обозначение	Наименование	Кол.	Масса ед., кг	Примеч.
		Сборочные единицы			
		Изделие соединительное			
1	1.431.6-28.2-07.0-05	МС 18-4	1	6,62	
		Детали			
2	1.431.6-28.1-37.1	Швеллер Б-27 ГОСТ 8240-72* / Ст3пс6 ГОСТ 380-71*	1	2,77	64

*) Шаг горизонтальных каркасов „в" см. докум. -02, -03 вып. 0 данной серии

3098

Нач. отд.		...ский	
Н. контр.		...кова	
Гл. констр.		...ецкий	
Рук. гр.		...кова	
Вед. инж.		...енко	
		...ник	
		...ченко	

1.431.6-28.1-37.0

Узел 38

Стадия	Лист	Листов
Р		

ХАРЬКОВСКИЙ ПРОМСТРОЙНИИПРОЕКТ

Инв. № подл. | Подпись и дата | Взам. инв. №

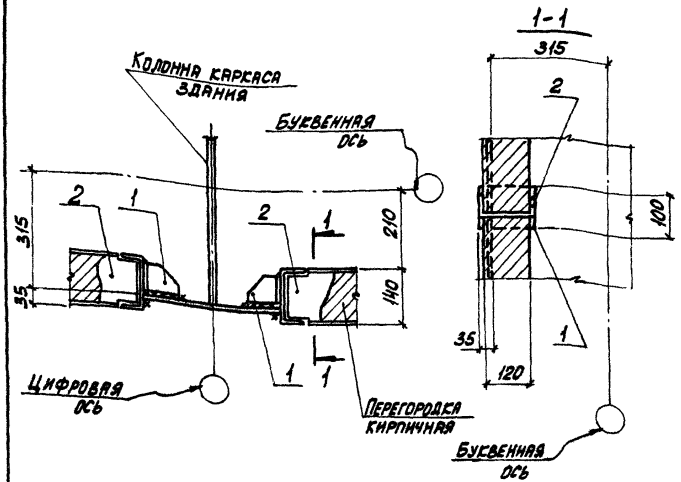

Марка, поз.	Обозначение	Наименование	Кол.	Масса ед., кг	Примеч.
		Детали			
		Изделие соединительное			
1	1.431.6-28.2-51.0	МС82-1	2	2,27	
		Изделие соединительное			
2	.2-52.0	МС83	1	см. вып.2	

Взам. инв. №

Подпись и дата

Инв. № подл.

23098-02

Нач. отд.	Бродский		1.431.6-28.1-38.0
Н. контр.	Чумакова		
Гл. спец.	Коротецкий		
Рук. гр.	Чумакова		
Ст. инж.	Процепко		Узел 39
Инженер	Фомичев		

Стадия	Лист	Листов
Р		1

ХАРЬКОВСКИЙ ПРОМСТРОЙНИИПРОЕКТ

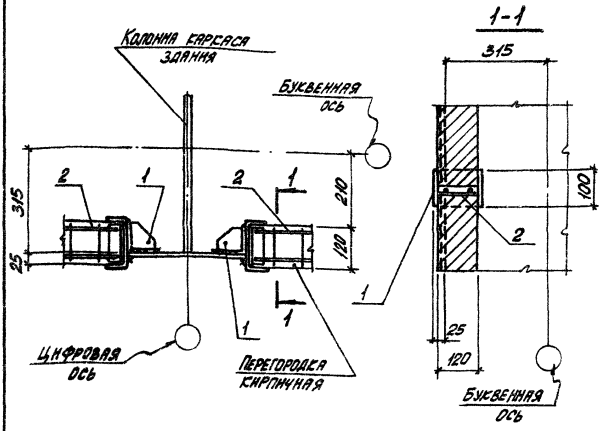

Марка, поз.	Обозначение	Наименование	Кол.	Масса ед., кг	Примеч.
		Детали			
		Изделие соединительное			
1	1.431.6-28.2-51.0 -01	МС 82-2	2	2,27	
		Изделие соединительное			
2	.2-08.0	МС 19	1	См. вып.2	

Инв. № подл. | Подпись и дата | Взам. инв. №

23098-02

Нач.отд.	Бродская		1.431.6-28.1-39.0
Н.контр.	Чумакова		
Гл.спец.	Коротецкий		
Рук.гр.	Чумакова		Узел 40
Ст.инж.	Проценко		
Инженер	Фомичев		

Стадия	Лист	Листов
Р		1

ХАРЬКОВСКИЙ ПРОМСТРОЙНИИПРОЕКТ

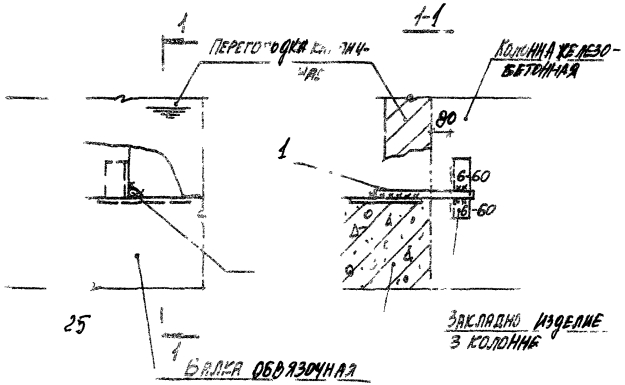

Марка, поз.	Обозначение	Наименование	Кол.	Масса ед., кг	Примеч.
		Детали			
1	1.431.6-28.1-40.1	ф16А I ГОСТ 5781-82 в=340	1	1,3	

		28.1-40.1		
		ЗЕЛ 41	Адня	Лис
			Р	
			ХАРЬКО	ИИ
			РОМСТРОЙ	ПРОЕК

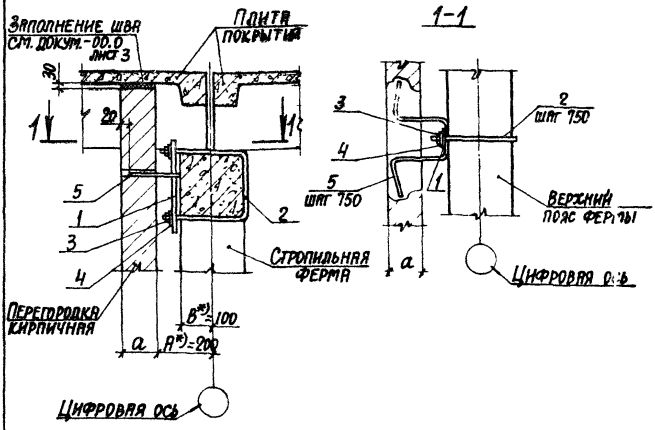

Обозначение	Марка узла	a, мм
1.431.6-28.1-41.0	42-1	120
-01	42-2	250

Спецификацию см. на листе 2

*) При других значениях „А" и „Б" соединительные изделия поз. 1-3 разработать в конкретном проекте.

23098-02

Нач. отд.	Бродский		1.431.6-28.1-41.0	
Н. контр.	Чумакова			
Гл. констр.	Коротецкий			
Рук. гр.	Чумакова			
Ст. инж.	Проценко		Узел 42	Стадия Р; Лист 1; Листов 2
Инженер.	Личкатая			Харьковский промстройниипроект

Формат А4

Инв. № подл. | Подпись и дата | Взам. инв. №

Марка, поз.	Обозначение	Наименование	Кол.	Масса ед., кг	Примеч.
		Детали			
		Изделие соединительное			
1	1.431.6-28.2-29.0-04	МС 56	1	0,90	
2	2-36.0	МС 69	1	0,63	
		Стандартные изделия			
3		Гайка М12.5 ГОСТ 5915-70*	2	0,015	
4		Шайба 12.01 ГОСТ 11371-78*	2	0,006	
	Переменные данные для исполнений:				
		1.431.6-28.1-41.0			Узел 42-1
		Детали			
		Изделие соединительное			
5	1.431.6-28.2-41.0-05	МС 77-1	1	0,34	
		1.431.6-28.1-41.0-01			Узел 42-2
		Детали			
		Изделие соединительное			
5	1.431.6-28.2-41.0-06	МС 77-2	1	0,44	

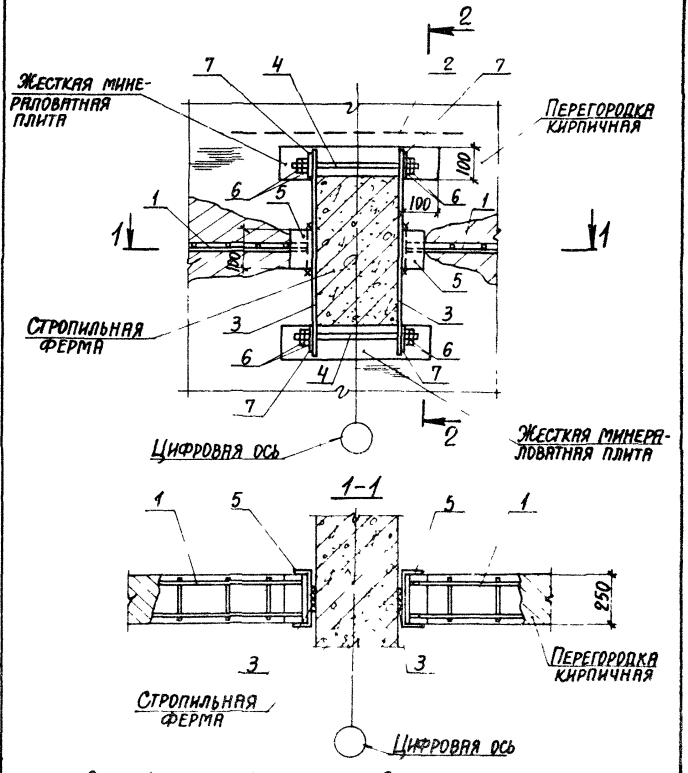

Спецификацию см. на листе 2.

23098-02

Инв. № подл. | Подпись и дата | Взам. инв. №					
Нач. отд.	Бродский		1.431.6-28.1-42.0		
Н. контр	Чумакова				
Гл. конст.	Коротецкий				
Рук. гр	Чумакова				
Ст. инж.	Проценко		Узел 43	Стадия: Р; Лист: 1; Листов: 2	
Инжен	Личкатая			ХАРЬКОВСКИЙ ПРОМСТРОЙНИИПРОЕКТ	

Формат А4

2-2

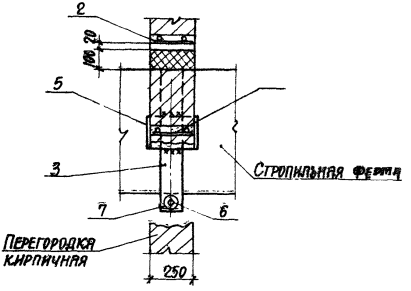

Марка, поз.	Обозначение	Наименование	Кол.	Масса ед., кг	Примеч.
		Сборочные единицы			
		Изделие соединительное			
1	1.431.6-28.2-07.0-05	МС 18-4	2	8,62	
2	.2-06.0-08	МС 14	1	0,34	
		Детали			
		Изделие соединительное			
3	1.431.6-28.2-29.0-03	МС 55	2	4,50	
4	.2-36.0-01	МС 70	2	0,27	
5	.1-42.1	Швеллер Б-27 ГОСТ 8240-72* / Ст3пс6 ГОСТ 380-71* L=100	2	2,77	Б4
		Стандартные изделия			
6		Гайка М12.5 ГОСТ 5915-70*	8	0,015	
7		Шайба 12.01 ГОСТ 11371-78*	4	0,006	

Инв. № подл. | Подпись и дата | Взам. инв. №

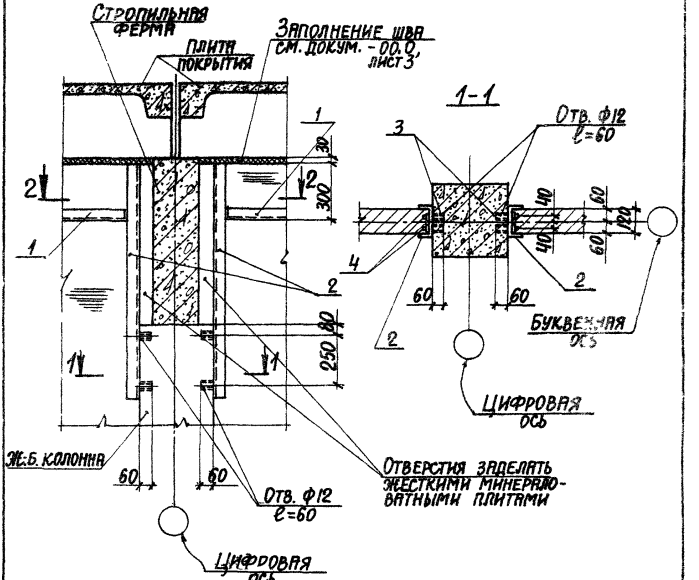

Спецификацию см. на листе 2.

23098-02

Нач. отд.	Бровкин		1.431.6-28.1-42.0	
Н. контр.	Чумакова			
Гл. спец.	Коротецкий			
Рук. гр.	Чумакова			
Ст. инж.	Прудченко		Узел 44	Стадия Р / Лист 1 / Листов 2
Исполн.	Фоломичев			ХАРЬКОВСКИЙ ПРОМСТРОЙНИИПРОЕКТ

Инв. № подл. | Подпись и дата | Взам. инв. №

Формат А4

2-2

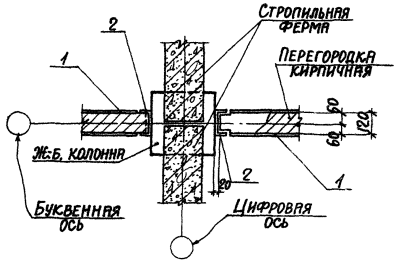

Марка, поз.	Обозначение	Наименование	Кол	Масса ед., кг	Примеч.
		Сборочные единицы			
		Изделие соединительное			
1	1.431.6-28.2-02.0	МС3	2	70,79	
		Детали			
		Изделие соединительное			
2	1.431.6-28.2-24.0	МС42-1	2	13,90	
3	11761.00.00.000	Дюбель ДРК-М10	8	0,04	
		Стандартные изделия			
4		Болт М10х30.58 ГОСТ 7798-70*			
		с шайбой 10.01 ГОСТ 11371-78*	8	0,03	

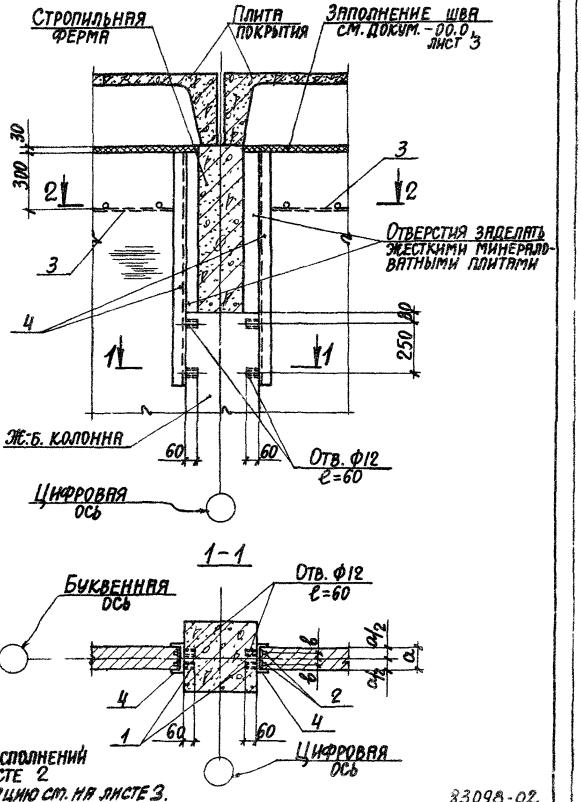

Таблицу исполнений см. на листе 2
Спецификацию см. на листе 3.

33098-02.

Нач. отд.	Бродский		1.431. 6 - 28 .1-44.0
Н.контр.	Чумакова		
Гл.спец.	Коротецкий		
Рук. гр	Чумакова		
Ст. инж.	Проценко		Узел 45
Инженер	Стомичев		

Стадия	Лист	Листов
Р	1	2

ХАРЬКОВСКИЙ ПРОМСТРОЙНИИПРОЕКТ

Инв. № подл. | Подпись и дата | Взам. инв. №

2-2

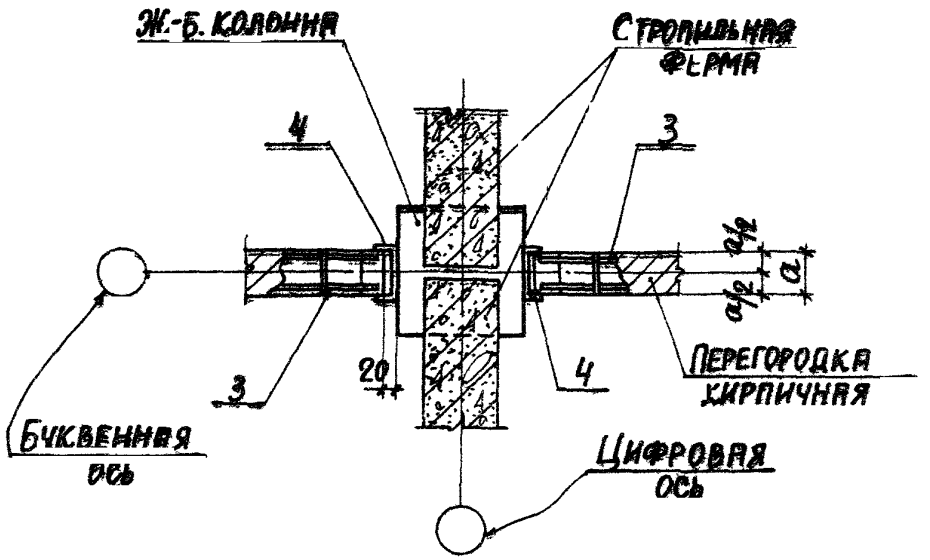

Обозначение	Марка узла	Размеры, мм	
		а	в
1.431 6 - 28 .1-44.0	44-1	120	40
-01	44-2	250	70

Инв. № подл. | Подпись и дата | Взам. инв. №

Поз.	Обозначение	Наименование	Кол.	Масса ед., кг	Примеч.
		Детали			
	1.761.9-00.000	Дюбель ДРК-М10	8	0,04	
		Стандартные изделия			
3		Болт М10×30.58.ГОСТ 7798-70*			
		С шайбой 10.04 ГОСТ 11371-78*	8	0,03	
		Переменные данные для исполнений:			
		1.431.6-28.1-44.0			Узел 45-1
		Сборочные единицы			
		Изделие соединительное			
	1.431.6-28.2-07.0-04	МС17-2	2	7,70	
		Детали			
		Изделие соединительное			
4	1.431.6-28.2-24.0	МС42-1	2	13,90	
		1.431.6-28.1-44.0-04			Узел 45-2
		Сборочные единицы			
		Изделие соединительное			
	1.431.6-28.2-07.0-04	МС18-3	2	16,62	
		Детали			
		Изделие соединительное			
	1.431.6-28.2-24.0-04	МС42-2	2	31,30	

Инв. № подл. | Подпись и дата | Взам. инв. №

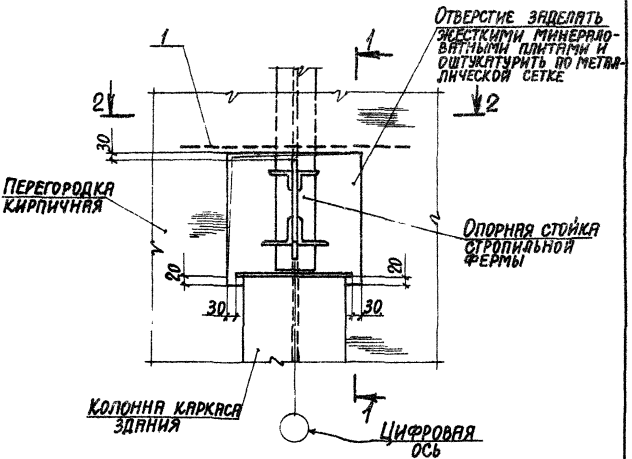

Обозначение	Марка узла	Размеры, мм		Рис.
		a	в	
1.431.6-28.1-45.0	46-1	120	900	1
-01	46-2	250	1200	1
-02	46-3	120	900	2

Спецификацию см. на листе 4, 5.

Инв. № подл. | Подпись и дата | Взам. инв. №

23098-02

Нач. отд.	Бродский		
Н. контр.	Чумакова		
Гл. спец.	Коротецкий		
Рук. гр.	Чумакова		
Ст. инж.	Проценко		
Инженер.	Фомичев		

1.431.6-28.1-45.0

Узел 46

Стадия	Лист	Листов
Р	1	5

ХАРЬКОВСКИЙ ПРОМСТРОЙНИИПРОЕКТ

Формат А4

Рис. 1 (при мостовых кранах Q ≤ 20 т)

1-1

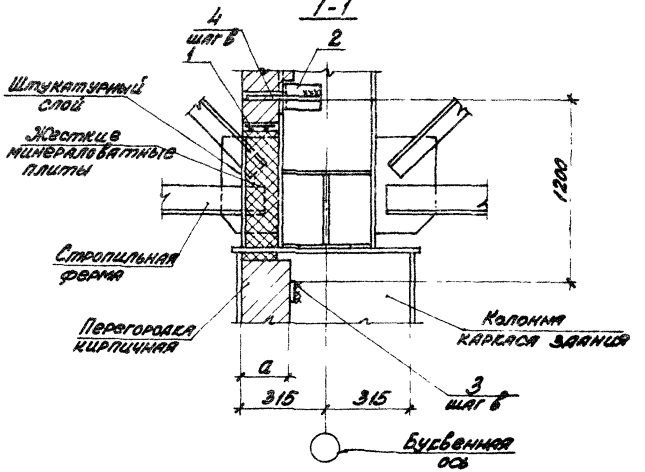

2-2

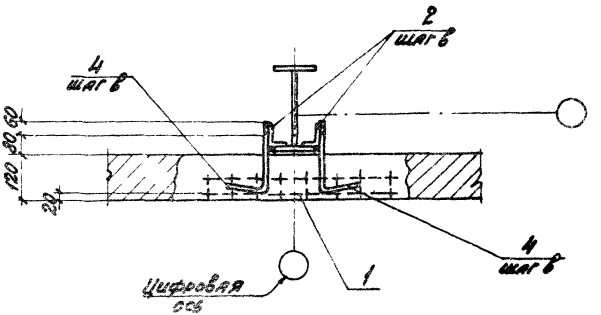

23098

1.431.6 - 28.1 - 45.0

Инв. № подл. | Подпись и дата | Взам. инв. №

Рис. 2
(при мостовых кранах Q ≥ 30т)

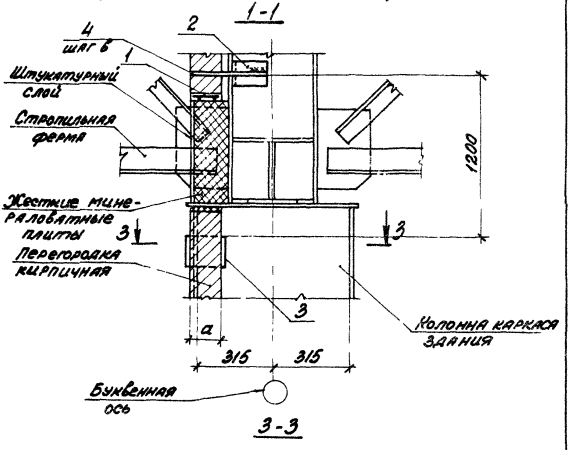

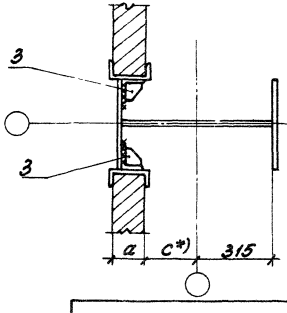

Инв. № подл. | Подпись и дата | Взам. инв. №

Позиция	Обозначение	Наименование	Кол.	Масса ед., кг	Примечание
		Сборочные единицы			
		Изделие соединительное			
1	1.431.6-28.2-06.0-06	МС12	1	0,41	
		Детали			
2	1.431.6-28.1-45.1	Уголок В-125×80×8 ГОСТ 8510-86 / 13 пс Б ГОСТ 380-71*	2	0,75	БЧ
		Переменные данные для исполнений:			
		1.431.6-28.1-45.0			Узел 46-1
		Детали:			
3	1.431.6-28.1-45.2	Полоса В-6×80 ГОСТ 19903-74* / 8 Ст3 кп 2 ГОСТ 380-71*	2	0,30	БЧ
		Изделие соединительное			
4	1.431.6-28.2-33.0	МС84-1	2	0,23	
		1.431.6-28.1-45.0-01			Узел 46-2
		Детали			
3	1.431.6-28.1-45.2	Полоса В-6×80 ГОСТ 19903-74* / 8 Ст3 кп 2 ГОСТ 380-71*	2	0,30	БЧ
		Изделие соединительное			
4	1.431.6-28.2-33.0-01	МС84-2	2	0,31	

Инв. № подл. | Подпись и дата | Взам. инв. №

Марка, поз.	Обозначение	Наименование	Кол.	Масса ед., кг	Примеч.
		1.431.6-28.1-45.0-02			Узел №6-3
		Сборочные единицы			
		Изделие соединительное			
3	1.431.6-28.2-51.0	МС82	2	2,27	
		Детали			
		Изделие соединительное			
4	1.431.6-28.2-33.0-01	МС64-1	2	0,23	

Инв. № подл. | Подпись и дата | Взам. инв. №

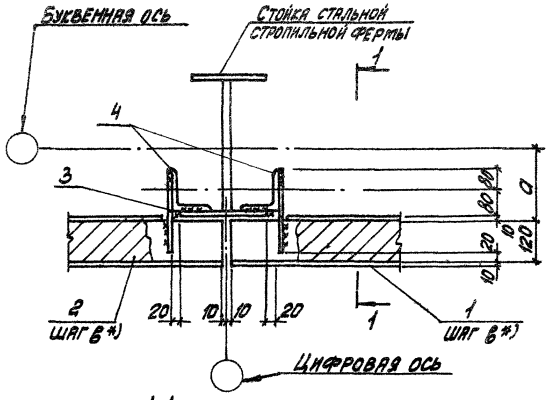

1-1

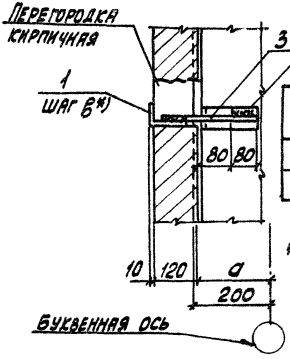

Обозначение	Марка узла	a, мм
1.431.6-28.1-46.0	47-1	185
-01	47-2	210

Спецификацию см. на листе 2.

*) Шаг ветровых поясов „в" см. докум.-02,-03 вып. 0 данной серии.

23098-02

Нач. отд.	Бродский		1.431.6-28.1-46.0	
Н. контр.	Чумакова			
Гл. спец.	Коротецкий			
Рук. гр.	Чумакова		Узел 47	Стадия: Р; Лист: 1; Листов: 2
Ст. инж.	Проценко			Харьковский Промстройниипроект
Ст. техн.	Литвиненко			

Инв. № подл. | Подпись и дата | Взам. инв. №

Формат А4

Марка, поз	Обозначение	Наименование	Кол.	Масса ед, кг	Примет
		1.431.6-28.1-46.0			Узел 47-1
		Сборочные единицы			
		Изделие соединительное			
1	1.431.6-28.2-03.0	МС4-1	1	74,89	
2	-03.0-01	МС4-2	1	74,89	
		Детали			
3	1.431.6-28.2-46.2	Н2А ГОСТ 5781-82, ℓ=280	2	0,23	
4	1.431.6-28.1-46.1	Уголок Б-160×100×9 ГОСТ 8509-86 ВСТ3 ПС6 ГОСТ 380-71 ℓ=80	2	1,44	БЧ
		1.431.6-28. -46.0-01			Узел 47-2
		(тоже как для -00)			

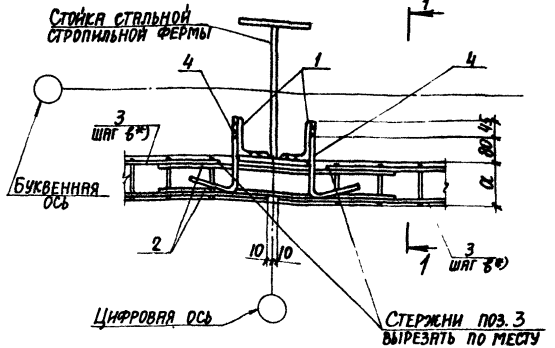

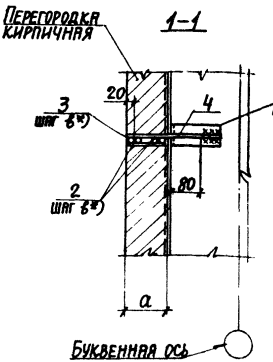

Обозначение	Марка узла	a, мм
1.431.6-28.1-47.0	48-1	120
-01	48-2	250

Спецификацию см. на листе 2.

*) Шаг арматурных каркасов „в" см. докум. -02,-03 вып. 0 данной серии.

29098-02

Нач. отд.	Бродский		1.431.6-28.1-47.0	
Н. контр.	Чумакова			
Гл. спец.	Коротецкий			
Рук. гр.	Чумакова			
Ст. инж.	Проценко			
Техник	Литвиненко		Узел 48	Стадия Р; Лист 1; Листов 2
				Харьковский Промстройниипроект

Инв. № подл. | Подпись и дата | Взам. инв. №

Формат А4

Марка, поз.	Обозначение	Наименование	Кол.	Масса ед., кг	Примеч.
		Детали			
1	1.431.6-28.1-47.1	Уголок $\frac{Б\text{-}125\times80\times8\ ГОСТ\ 8510\text{-}72^{*}}{ВСт3пс6\ ГОСТ\ 380\text{-}71^{*}}\ \ell=50$			
			2	0,62	Б4
2	1.431.6-28.1-47.2	Ф5 $B_p I$ ГОСТ 6727-80* $\ell=600$	2	0,08	Б4
	Переменные данные для исполнений:				
		1.431.6-28.1-47.0			Узел 48-1
		Сборочные единицы			
		Изделие соединительное			
3	1.431.6-28.2-08.0-01	МС19-2	2	7,78	
		Детали			
		Изделие соединительное			
4	1.431.6-28.2-32.0	МС64-1	2	0,23	
		1.431.6-28.1-47.0-01			Узел 48-2
		Сборочные единицы			
		Изделие соединительное			
3	1.431.6-28.2-06.0-07	МС13-1	2	15,82	
		Детали			
		Изделие соединительное			
4	1.431.6-28.2-32.0-01	МС64-2	2	0,31	

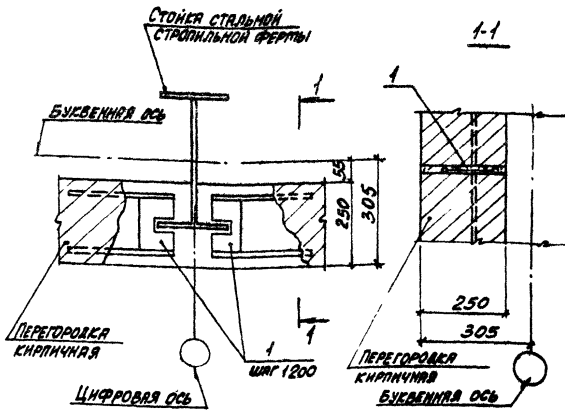

Марка, поз.	Обозначение	Наименование	Кол.	Масса ед., кг	Примеч.
		Детали			
1	1.431.6-28.2-48.0	Изделие соединительное МС79	2	0,73	

Инв. № подл. | Подпись и дата | Взам. инв. №

Нач. отд.	Бровский		
Н. контр.	Чумакова		
Гл. спец.	Коротецкий		
Рук. гр.	Чумакова		
Ст. инж.	Процевого		
Ст. техн.	Литвиненко		

23098-02

1.431.6-28.1-48.0

Узел 49

Стадия	Лист	Листов
Р		1

ХАРЬКОВСКИЙ ПРОМСТРОЙНИИПРОЕКТ

Формат А4

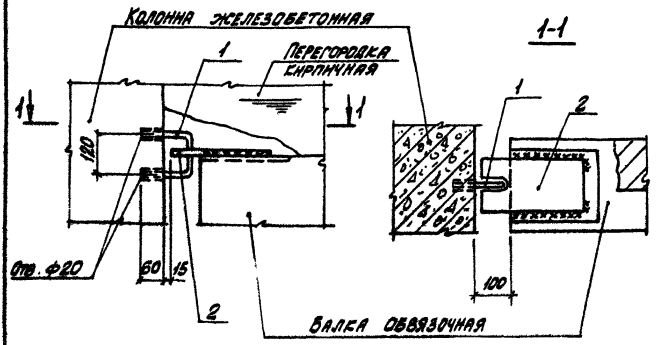

Марка, поз.	Обозначение	Наименование	Кол.	Масса ед., кг	Примеч.
		Детали			
		Изделие соединительное			
1	1.431.6-28.2-34.0-02	МС 65-3	1	0,70	
2	.2-50.0	МС 81	1	2,26	

Инв. № подл. | Подпись и дата | Взам. инв. №

23098-02

Нач. отд.	Бровский		1.431.6-28.1-49.0
Н. контр.	Чупакова		
Гл. спец.	Коротецкий		
Руч. гр.	Чупакова		
Ст. инж.	Прценко		Узел 50
Инж. эч.	Фомичев		

Стадия	Лист	Листов
Р		1

Харьковский Промстройниипроект

Формат А4

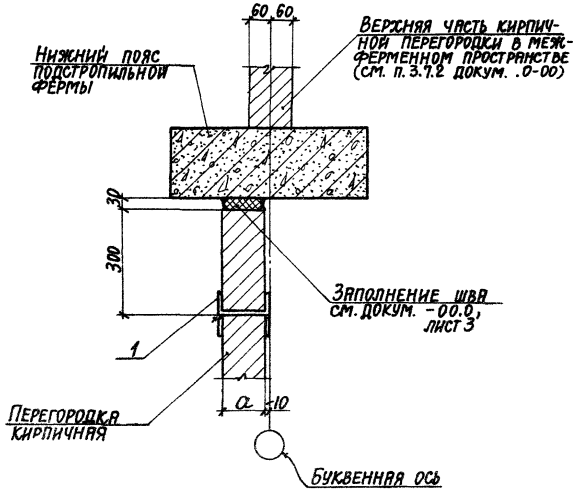

Обозначение	Марка узла	a, мм
1.431.6-28.1-50.0	51-1	120
-01	51-2	250

Спецификацию см. на листе 2.

23098-02

Нач. отд.	Бродский			1.431.6-28.1-50.0	
Н. контр.	Чумакова				
Гл. спец.	Коротецкий				
Рук. гр.	Чумакова				
Ст. инж.	Проценко			Узел 51	Стадия: Р; Лист: 1; Листов: 2
Инженер.	Фомичев				ХАРЬКОВСКИЙ ПРОМСТРОЙНИИПРОЕКТ

Инв. № подл. | Подпись и дата | Взам. инв. №

Формат А4

Марка, поз.	Обозначение	Наименование	Кол.	Масса ед., кг	Примеч.
		1.431.6-28.1-50.0			Узел 51-1
		Сборочные единицы			
		Изделие соединительное			
1	1.431.6-28.2-05.0	МС7	1	См. вып. 2	
		1.431.6-28.1-50.0-01			Узел 51-2
		Сборочные единицы			
		Изделие соединительное			
1	1.431.6-28.2-05.0	МС8	1	См. вып. 2	

Инв. № подл. | Подпись и дата | Взам. инв. №

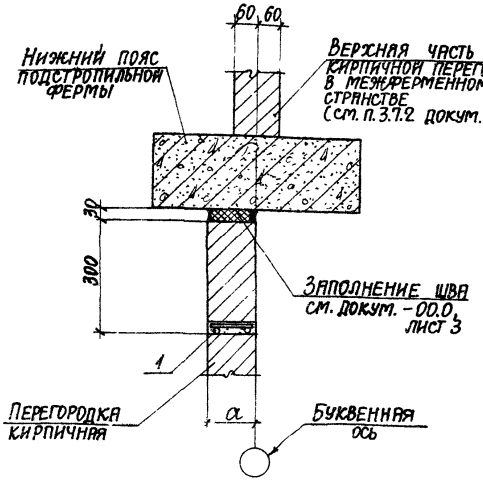

Обозначение	Марка узла	α, мм
1.431.6-28.1-51.0	52-1	120
-01	52-2	250

Спецификацию см. на листе 2.

Инв. № подл. | Подпись и дата | Взам. инв. №

23098-02

Нач. отд.	Бродский		1.431.6-28.1-51.0
Гл. контр.	Чумакова		
Гл. спец.	Коротецкий		
Рук. гр.	Чумакова		
Ст. инж.	Проценко		Узел 52
Инженер	Фомичев		

Стадия	Лист	Листов
Р	1	2

ХАРЬКОВСКИЙ ПРОМСТРОЙНИИПРОЕКТ

Марка, поз.	Обозначение	Наименование	Кол.	Масса ед., кг	Примеч.
		1.431.6-28.1-51.0			Узел 52-1
		Сборочные единицы			
		Изделие соединительное			
1	1.431.6-28.2-09.0	МС 20	1	См. вып. 2	
		1.431.6-28.1-51.0-01			Узел 52-2
		Изделие соединительное			
1	1.431.6-28.2-09.0	МС 21	1	См. вып. 2	

Инв. № подл. | Подпись и дата | Взам. инв. №

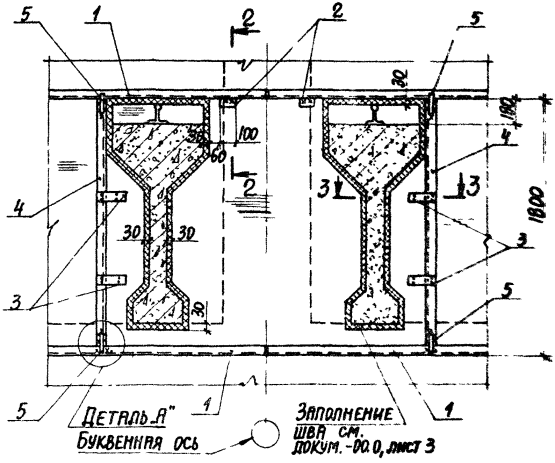

Деталь „А"

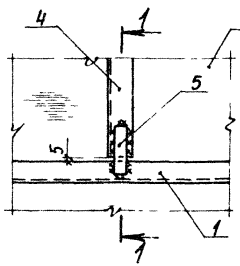

1-1

Перегородка кирпичная

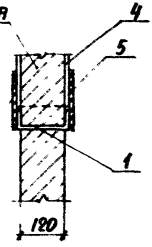

Спецификацию см. на листе 3.

23098-02

Нач. отд.	Бродский			1.431.6-28.1-52.0	
Н. контр.	Чумакова				
Гл. спец.	Коротецкий				
Рук. гр.	Чумакова				
Ст. инж.	Проценко				
Инженер	Фомичев			Узел 53	Стадия Р; Лист 1; Листов

Харьковский промстройниипроект

Формат А4

Инв. № подл. | Подпись и дата | Взам. инв. №

2-2

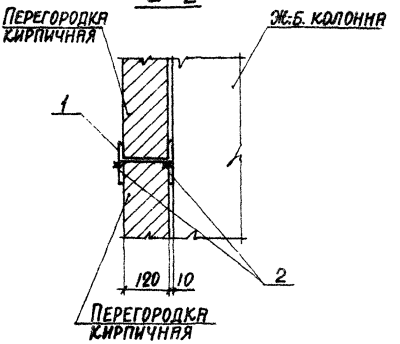
Перегородка кирпичная
Ж.б. колонна
1
2
120
10
Перегородка кирпичная

3-3

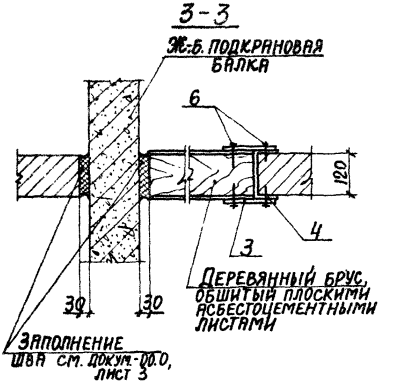
Ж.б. подкрановая балка
6
120
4
3
Деревянный брус, обшитый плоскими асбестоцементными листами
30
30
Заполнение шва см. докум. 00.0, лист 3

Марка, поз.	Обозначение	Наименование	Кол.	Масса ед., кг	Примеч.
		Сборочные единицы			
		Изделие соединительное			
1	1.431.6-28.2-01.0	МС 1-1	4	76,91	
		Детали			
		Изделие соединительное			
2	1.431.6-28.2-29.0-07	МС 59	4	0,28	
3	-01	МС 53	8	0,28	
4	1.431.6-28.1-52.1	Швеллер Б-14 ГОСТ 8240-72* / Вст3кп2 ГОСТ 380-71*	2	21,28	Б4
5	1.431.6-28.1-52.2	Полоса Б-8×40 ГОСТ 19903-74* / Вст3кп2 ГОСТ 380-71*	8	0,30	Б4
		Стандартные изделия			
6		Самонарезающий винт			
		6×25 ГОСТ 10618-80*	32	0,005	

Инв.№ подл. | Подпись и дата | Взам.инв.№

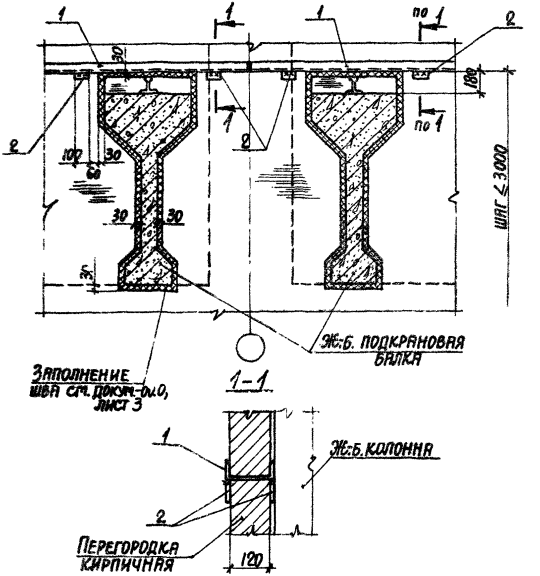

Спецификацию см. на листе 2.

23098-02

Нач. отд.	Бродский			1.431.6 - 28.1-53.0	
Гл. констр.	Чумакова				
Гл. спец.	Коротецкий				
Рук. гр.	Чумакова			Узел 54	Стадия: Р; Лист: 1; Листов: 2
Ст. инж.	Проценко				
Исполн.	Фомичев				Харьковский Промстройниипроект

Формат А4

Марка, поз.	Обозначение	Наименование	Кол.	Масса ед., кг	Примеч.
		Сборочные единицы			
		Изделие соединительное			
1	1.431.6-28.2-01.0	МС1-1	2	76,91	
		Детали			
		Изделие соединительное			
2	1.431.6-28.2-29.0-07	МС59	8	0,28	

Инв. № подл. | Подпись и дата | Взам. инв. №

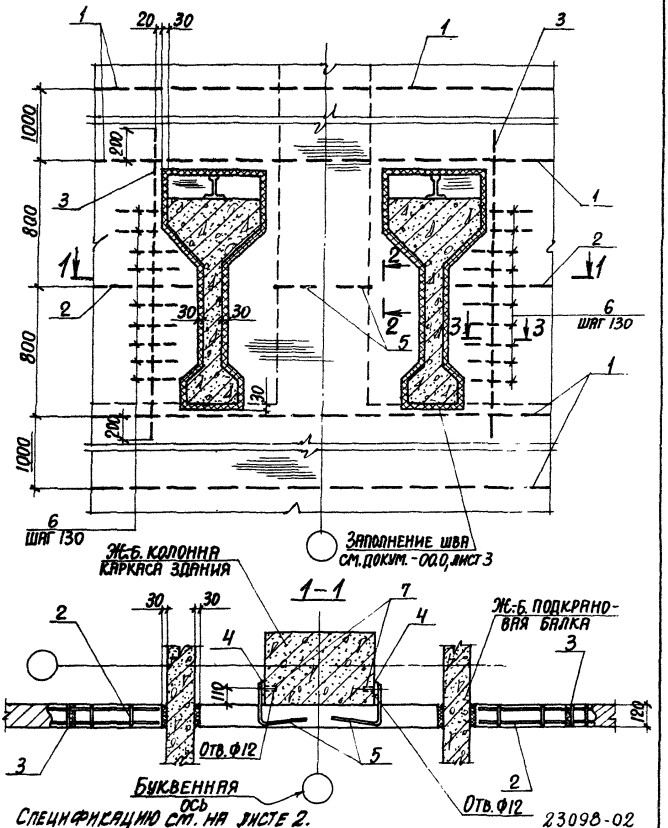

Нач. отд.	Бродский		1.431.6-28.1-54.0
Н. контр.	Чумакова		
Гл. спец.	Коротецкий		
Рук. гр.	Чумакова		
Ст. инж.	Проценко		Узел 55
Инжен.	Фомичев		

Стадия	Лист	Листов
Р	1	2

ХАРЬКОВСКИЙ ПРОМСТРОЙНИИПРОЕКТ

Инв. № подл. | Подпись и дата | Взам. инв. №

Формат А4

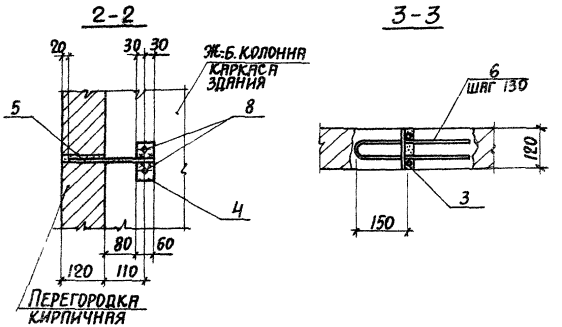

МАРКА, ПОЗ.	ОБОЗНАЧЕНИЕ	НАИМЕНОВАНИЕ	КОЛ.	МАССА ЕД., КГ	ПРИМЕЧ.
		СБОРОЧНЫЕ ЕДИНИЦЫ			
		ИЗДЕЛИЕ СОЕДИНИТЕЛЬНОЕ			
1	1.431.6-28.2-06.0	МС 9-1	8	7,62	
2	-02	МС 9-3	2	5,47	
3	-04	МС 11	2	2,47	
		ДЕТАЛИ			
		ИЗДЕЛИЕ СОЕДИНИТЕЛЬНОЕ			
4	1.431.6-28.2-29.0-02	МС 54	2	0,34	
5	.2-33.0	МС 64-1	2	0,23	
6	.2-38.0	МС 72	2	0,10	
7	11761.00.00.000	ДЮБЕЛЬ ДРК-М10	4	0,04	
		СТАНДАРТНЫЕ ИЗДЕЛИЯ			
8		Болт М10×30.58 ГОСТ 7798-70*			
		с шайбой 10.01 ГОСТ 11371-78*	4	0,03	

Инв. № подл. | Подпись и дата | Взам. инв. №

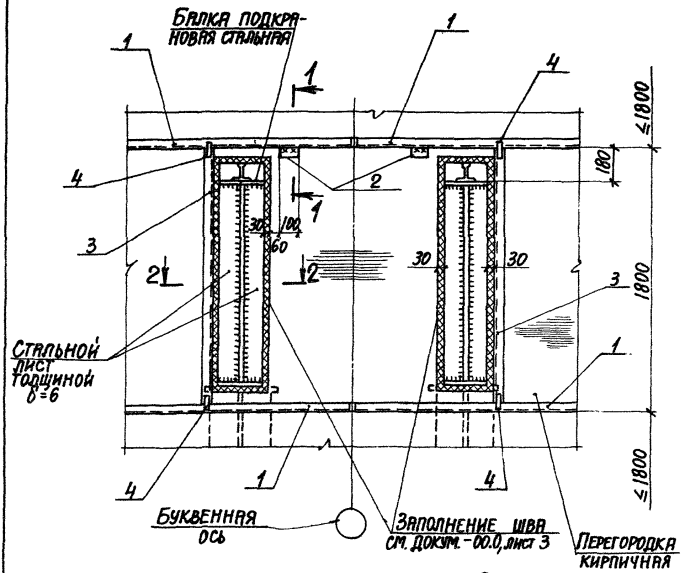

1-1

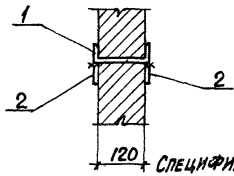

2-2

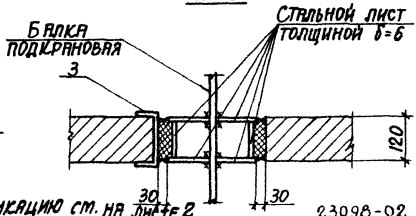

Спецификацию см. на листе 2.

23098-02

Нач. отд.	Бродский		1.431.6-28.1-55.0
Н. контр.	Чумакова		
Гл. спец.	Коротецкий		
Рук. гр.	Чумакова		
Ст. инж.	Проценко		Узел 56
Инжен.	Фомичев		

Стадия	Лист	Листов
Р	1	2

ХАРЬКОВСКИЙ ПРОМСТРОЙНИИПРОЕКТ

Инв. № подл. | Подпись и дата | Взам. инв. №

Формат А4

Марка, поз.	Обозначение	Наименование	Кол.	Масса ед., кг	Примеч.
		Сборочные единицы			
		Изделие соединительное			
1	1.431.6-28.2-01.0	МС 1-1	4	76,91	
		Детали			
		Изделие соединительное			
2	1.431.6-28.2-29.0-07	МС 59	4	0,28	
3	1.431.6-28.1-55.1	Швеллер Б-14 ГОСТ 8240-72* / ВСт3кп2 ГОСТ 380-71* ℓ=1730	2	21,28	Б4
4	1.431.6-28.1-55.2	Полоса Б-8×40 ГОСТ 19903-74* / ЗСт3кп2 ГОСТ 380-71* ℓ=120	8	0,30	Б4

Инв. № подл. | Подпись и дата | Взам. инв. №

1.431.6-28.1-55.0

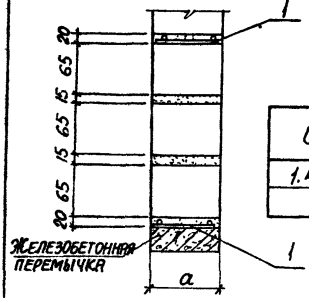

Обозначение	Марка узла	a, мм
1.431.6-28.1-56.0	57-1	120
-01	57-2	250

Марка, поз.	Обозначение	Наименование	Кол.	Масса ед., кг	Примеч.
		1.431.6-28.1-56.0			Узел 57-1
		Сборочные единицы			
		Изделие соединительное			
1	1.431.6-28.2-06.0	МС9-1	2	7,62	
		1.431.6-28.1-56.0-01			Узел 57-2
		Сборочные единицы			
		Изделие соединительное			
1	1.431.6-28.2-06.0-07	МС13-1	2	15,82	

23098-02

Нач.отд.	Бродский	
Гл.констр.	Чумакова	
Гл.констр.	Коротецкий	
Рук.гр.	Чумакова	
Ст.инж.	Проценко	
Инж.-нер	Личкатая	

1.431.6-28.1-56.0

Узел 57

Стадия	Лист	Листов

Харьковский Промстройниипроект

Фирма

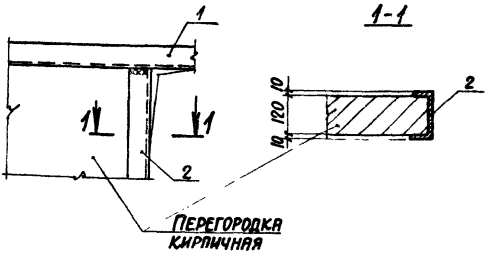

Марка, поз.	Обозначение	Наименование	Кол.	Масса ед, кг	Примеч.
		Сборочные единицы			
		Изделие соединительное			
1	1.431.6-28.2-01.0	МС 1-1	1	76,91	
		Детали			
2	1.431.6-28.1-57.1	Швеллер Б-14 ГОСТ 8240-72* / Вст3кп2 ГОСТ 380-71* ℓ=2400	1	29,52	Б4

23098-02

Нач. отд.	Бродский		
Н. контр.	Чумакова		
Гл. констр.	Коротецкий		
Рук. гр.	Чумакова		
Ст. инж.	Проценко		
Инженер	Личкатая		

1.431.6-28.1-57.0

Узел 58

Стадия	Лист	Листов
Р		1

ХАРЬКОВСКИ ПРОМСТРОЙНИИ[illegible]ЕКТ

Инв. № подл. | Подпись и дата | Взам. инв. №

Формат А4

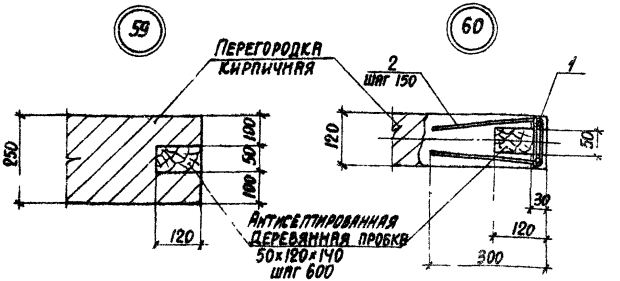

Марка, поз.	Обозначение	Наименование	Кол.	Масса ед., кг	Примеч.
		Сборочные единицы			
		Изделие соединительное			
1	1.431.6-28.2-06.0-03	МС10-1	1	3,04	*)
	-04	МС10-2	1	0,69	
		Детали			
		Изделие соединительное			
2	1.431.6-28.2-38.0-01	МС73	1	0,10	

*) Для кладки высотой более 7,2м.
Установку дверной коробки см. узлы 93,94 на докум. -91.0, -92.0.

23098-02

Инв. отд.	Бродский		
Н. контр	Чумакова		
Гл. констр	Коротецкий		
Рук. гр.	Чумакова		
Ст. инж.	Проценко		
Инженер	Личкатая		

1.431.6-28.1-58.0

Узел (59, 60)

Стадия	Лист	Листов
Р		

ХАРЬКОВСКИЙ ПРОМСТРОЙНИИПРОЕКТ

Формат А4

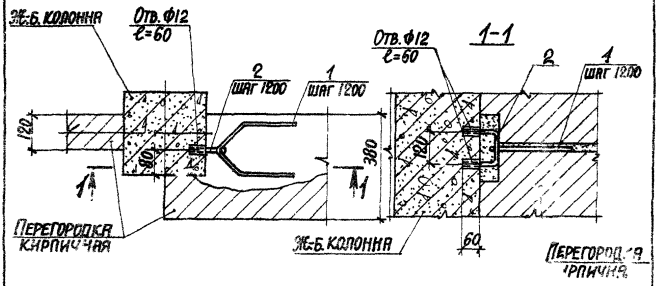

Марка, поз.	Обозначение	Наименование	Кол.	Масса ед, кг	Примеч.
		Детали			
		Изделие соединительное			
1	431.6-28.2-39.0-01	МС 74-2	1	0,09	
2	.2-34.0	МС 65-1	1	0,22	

23053-02

Нач. отд.	...СКИЙ		1.431.6-28.1-59.0
Н. контр.	...АКОВА		
Г. констр.	...ЕЦКИЙ		
Рук. гр.	...КОВА		
Ст. инж.	...ЕНКО		
...ЕНЕ	...ТАВА		

Стадия | Лист | Листов
Р | | 1

УЗ 61

ХАР... ПРОМ... ...СКИЙ ...НИИ...

Инв. № подл. | Подпись и дата | Взам. инв. №

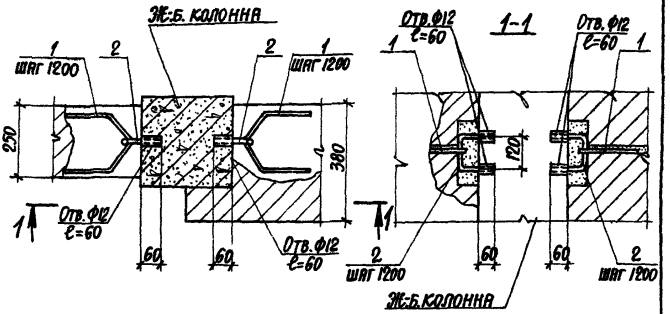

МАРКА, ПОЗ.	ОБОЗНАЧЕНИЕ	НАИМЕНОВАНИЕ	КОЛ.	МАССА ЕД., КГ	ПРИМЕЧ.
		ДЕТАЛИ			
		ИЗДЕЛИЕ СОЕДИНИТЕЛЬНОЕ			
1	1.431.6-28 .2-39.0-01	МС 74-2	1	0,09	
2	.2-34.0	МС 65-1	1	0,22	

Инв.№ подл. | Подпись и дата | Взам.инв.№

Нач. отд.	Бродский		
Н.контр.	Чумакова		
Гл.констр.	Коротецкий		
Рук. гр.	Чумакова		
Ст.инж.	Проценко		
Инженер	Личкатая		

23098-02

1.431.6-28.1-60.0

Узел 62

Стадия	Лист	Листов
Р		1

ХАРЬКОВСКИЙ ПРОМСТРОЙНИИПРОЕКТ

Формат А4

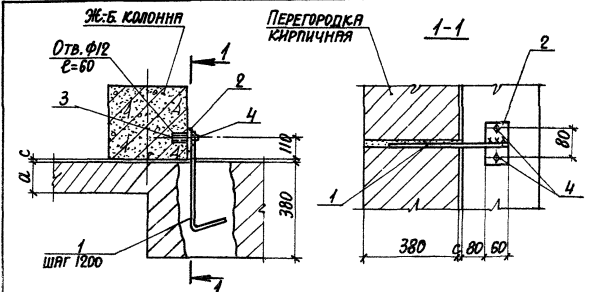

Обозначение	Марка узла	Размеры, мм	
		a	c
.1-61.0	63-1	120	10
-01	63-2	250	—

Марка, поз.	Обозначение	Наименование	Кол.	Масса ед., кг	Примеч.
		Детали			
		Изделие соединительное			
1	1.431.6 - 28.2-33.0-01	МС 64-2	1	0,31	
2	.2-29.0-02	МС 54	1	0,34	
3	11761.00.00.000	Дюбель ДРК-М10	2	0,04	
		Стандартные изделия			
4		Болт М10×30.58 ГОСТ 7798-70*			
		с шайбой 10.01 ГОСТ 11371-78*	2	0,03	

Взам. инв. №

Подпись и дата

23098-0

Инв. отд.	Б...ский		1.431.6 - 28.1-6
Н. контр.	...кова		
Н. констр.	...ецкий		
Рук. гр.	...кова		Стад. Р
Инж.	...енко		
Ен...	...тая		Узл... 63
			Х ПРО

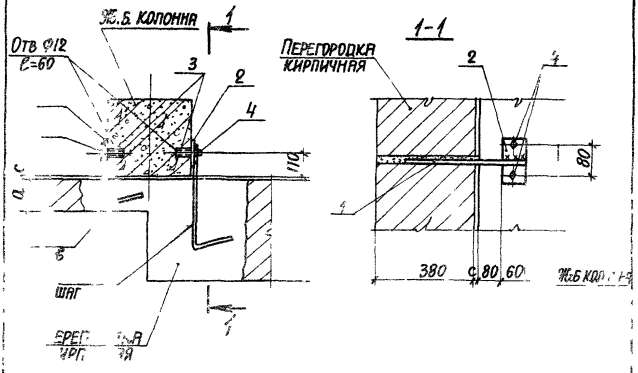

ОБОЗНАЧЕНИЕ	МАРКА УЗЛА	РАЗМЕРЫ, мм		
		а	в	с
431.6-28.1-62.0	64-1	120	900	10
-01	64-2	250	1200	--

С ЦИФИКАЦИЮ СМ. НА ЛИСТЕ 2.

...098 02

Нач. отд.	Бр... ...ий		1.431.6-28.1-6 0	
Н. контр.	Чум... ...ова			
Гл. конст.	Кор... ...кий			
Рук. гр.	Чум... ...ова			
Ст. инж.	Пр... ...ко			
Инженер	Ли... ...тая			

СТАДИЯ	Л...	ЛИСТОВ
Р		2

УЗЕЛ 64

ХАРЬ...ВСКИЙ ПРОМСТРОЙНИИПРОЕКТ

Формат А4

Марка, поз.	Обозначение	Наименование	Кол.	Масса ед., кг	Примеч.
		Детали			
		Изделие соединительное			
1	1.431.6-28.2-33.0-01	МС 64-2	1	0,31	
2	1.431.6-28.2-29.0-02	МС 54	2	0,34	
3	11761.00.00.000	Дюбель ДРК-М10	4	0,04	
		Стандартные изделия			
4		Болт М10×30.58 ГОСТ 7798-70*			
		с шайбой 10.01 ГОСТ 11371-78*	4	0,03	
	Переменные данные для исполнений:				
		1.431.6-28.1-62.0			Узел 64-1
		Детали			
		Изделие соединительное			
5	1.431.6-28.2-33.0	МС 64-1	1	0,23	
		1.431.6-28.1-62.0-01			Узел 64-2
		Детали			
		Изделие соединительное			
5	1.431.6-28.2-33.0-01	МС 64-2	1	0,31	

Инв. № подл. | Подпись и дата | Взам. инв. №

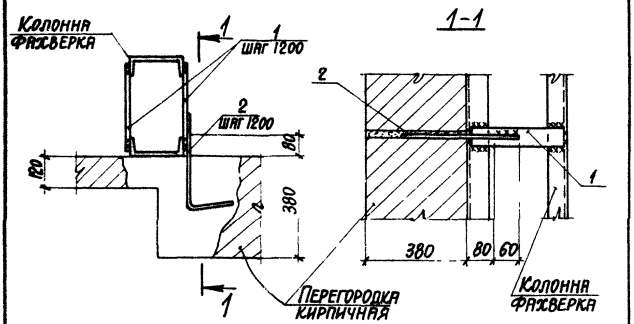

Марка, поз.	Обозначение	Наименование	Кол.	Масса ед., кг	Примеч.
		Детали			
		Изделие соединительное			
1	1.431.6-28.2-32.0	МС 62	2	см. вып. 2	
2	.2-33.0-01	МС 64-2	1	0,31	

23098-02

Инж. отд.	Бродский		1.431.6-28.1-63.0
Н. контр.	Чумакова		
Гл. констр.	Оротецкий		
Рук. гр.	Чумакова		Стадия: Р; Лист: 1; Листов: 1
Ст. инж.	Проценко		Узел 65
Изготовил	Личкатая		ХАРЬКОВСКИЙ ПРОМСТРОЙНИИПРОЕКТ

Форма: А4

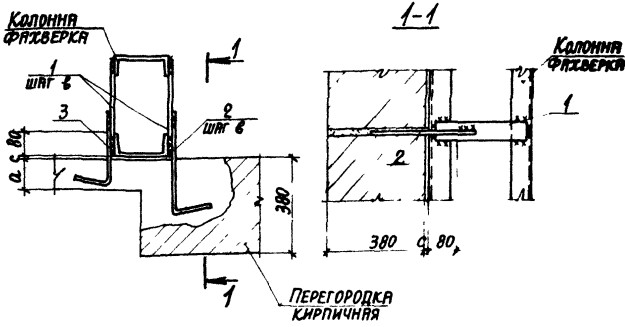

Обозначение	Марка узла	Размеры, мм		
		а	в	с
1.431.6-28.1-64.0	66-1	120	900	10
-01	66-2	250	1200	—

Спецификацию см. на листе 2.

Инв. № подл. | Подпись и дата | Взам. инв. №

23098-02

Нач. отд.	Бродский		1.431.6-28.1-64.0
Н. контр.	Чумакова		
Гл. констр.	Коротецкий		
Рук. гр.	Чумакова		
Ст. инж.	Проценко		Узел 66
Инженер	Личкатая		

Стадия	Лист	Листов
Р	1	

ХАРЬКОВСКИЙ ПРОМСТРОЙНИИПРОЕКТ

Формат

Марка, поз.	Обозначение	Наименование	Кол.	Масса ед., кг	Примеч.
		Детали			
		Изделие соединительное			
1	1.431.6-28.2-32.0	МС62	2	см. вып. 2	
2	1.431.6-28.2-33.0-01	МС64-2	1	0,31	
	Переменные данные для исполнений:				
		1.431.6-28.1-64.0			Узел 66-1
		Детали			
		Изделие соединительное			
3	1.431.6-28.2-33.0	МС64-1	1	0,23	
		1431.6-28.1-64.0-01			Узел 66-2
		Детали			
		Изделие соединительное			
3	1.431.6-28.2-33.0-01	МС64-2	1	0,31	

Инв. № подл. | Подпись и дата | Взам. инв. №

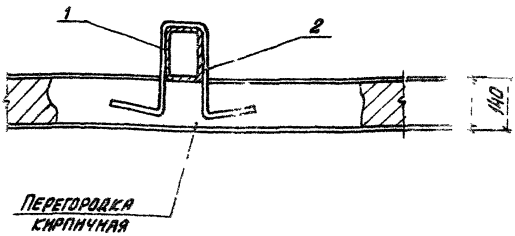

Марк. поз.	Обозначение	Наименование	Кол.	Масса кг	
		Сборочные единицы			
1	1.431.6-28.2-47.0	Колонна фахверка КФ	1	см. вып. 2	
		Детали			
		Изделие соединительное			
2	1.431.6-28.2-41.0	МС76	1	см. вып. 2	**)

*) Марку колонны фахверка подбирать в соответствии с докум. -08 вып. 0 данной серии.

**) Марку соединительного изделия поз. 2 подбирать в конкретном проекте в зависимости от марки колонны фахверка

23098-02

Нач. отд.	Бродский		1.431.6-28.1-65.0	
Н. контр.	Чумакова			
Гл. спец.	Коротецкий			
Рук. гр.	Чумакова		Уз. п 67	Стадия: Р; Лист: 1; Листов: 1
Ст. инж.	Проценко			Харьковский промстройниипроект
Инжен.	Ломичев			

Инв. № подл. | Подпись и дата | Взам. инв. №

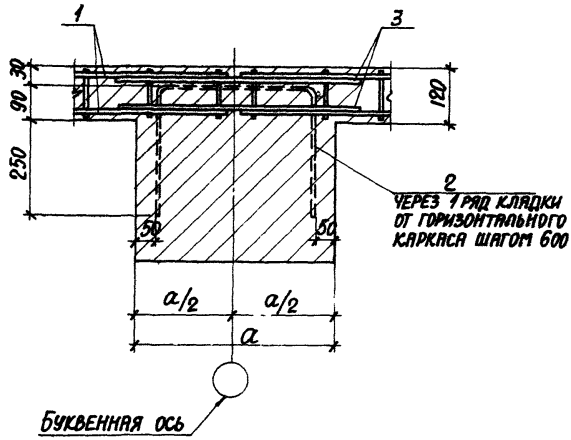

ОБОЗНАЧЕНИЕ	МАРКА УЗЛА	a, мм
1.431.6-28.1-66.0	68-1	250
-01	68-2	380
-02	68-3	510
-03	68-4	640

Спецификацию ст. на листе 2.

23098-02

Нач. отд.	Бродский		1.431.6-28.1-66.0			
Н. констр.	Чумакова					
Гл. констр.	Коротенкий					
Рук. гр.	Чумакова		Узел 68	Стадия	Лист	Листов
Ст. инж.	Проценко			Р	1	2
Инженер	Лютая			ХАРЬКОВСКИЙ ПРОМСТРОЙНИИПРОЕКТ		

Формат А4

Инв. № подл. | Подпись и дата | Взам. инв. №

Позиция поз.	Обозначение	Наименование	Кол. на исполн. 1.431.6-28.1-66.0- —	01	02	03							Масса ед., кг	Примеч.
		Сборочные единицы												
		Изделие соединительное												
1	1.431.6-28.2-06.0	МС9-1	2	2	2	2							7,62	
		Детали												
		Изделие соединительное												
2	1.431.6-28.2-37.0	МС71-1	n										0,11	*)
	-01	МС71-2		n									0,13	*)
	-02	МС71-3			n								0,15	*)
	-03	МС71-4				n							0,17	*)
3	1.431.6-28.1-66.1	ф5 Вр I ГОСТ 6727-80* ℓ=600	2	2	2	2							0,08	БЧ

*) Количество n соединительных изделий поз. 2 определяется в конкретном проекте.

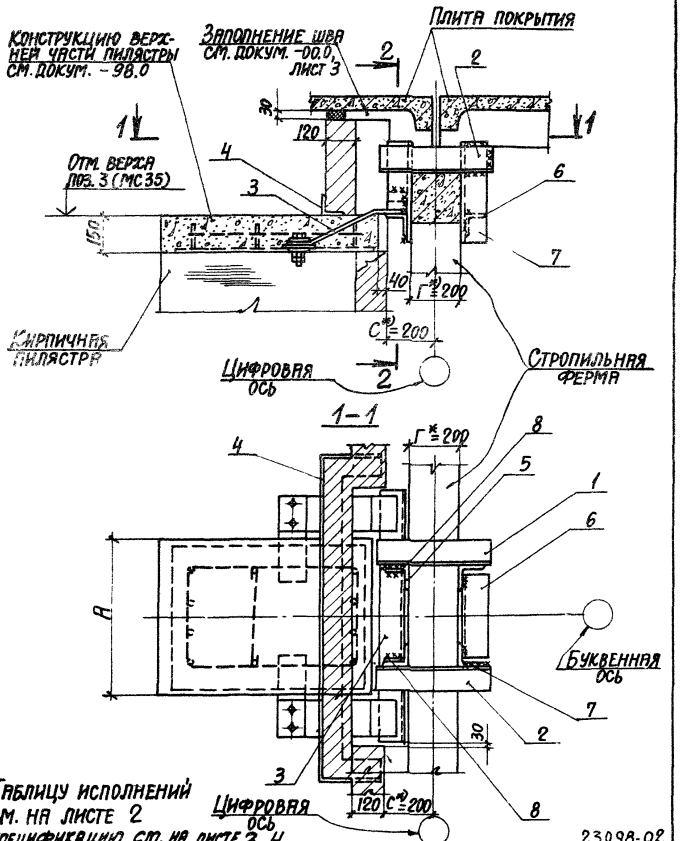

Нач. отд.	Бродский		1.431.6-28.1-67.0
Н. контр.	Чумакова		
Гл. спец.	Коротецкий		
Рук. гр.	Чумакова		
Ст. инж.	Проценко		Узел 69
Инженер	Фомичев		

Стадия	Лист	Листов
Р	1	4

ХАРЬКОВСКИЙ ПРОМСТРОЙНИИПРОЕКТ

Инв. № подл. | Подпись и дата | Взам. инв. №

Формат А4

2 - 2

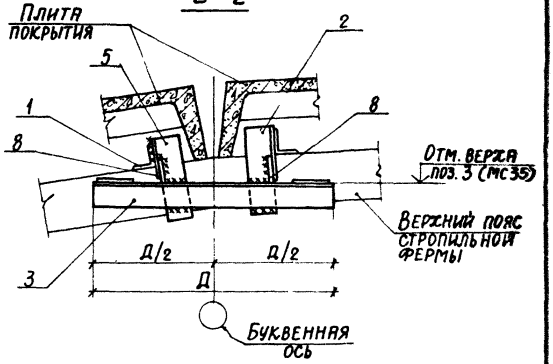

Обозначение	Марка узла	Размеры, мм	
		А	Д
1.431.6 - 28.1-67.0	69-1	250	640
-01	69-2	380	770
-02	69-3	510	900
-03	69-4	640	1030

*) При других значениях „С" и „Г" в конкретном проекте разработать соединительные изделия по типу данного узла.

Инв. № подл. | Подпись и дата | Взам. инв. №

Инв. № подл. | Подпись и дата | Взам. инв. №

Марка, поз.	Обозначение	Наименование	Количество на исполн. 1.431.6-28.1-67.0-										Масса ед., кг	Примеч.
			-	01	02	03								
		Сборочные единицы												
		Изделие соединительное												
1	1.431.6-28.2-18.0	МС 36	1	1	1	1							10,37	
2	1.431.6-28.2-19.0	МС 37	1	1	1	1							9,49	
3	1.431.6-28.2-17.0	МС 35-1	1										18,65	
	-01	МС 35-2		1									20,23	
	-02	МС 35-3			1								21,82	
	-03	МС 35-4				1							23,41	
4	1.431.6-28.2-20.0	МС 38-1	1										8,89	
	-01	МС 38-2		1									9,79	
	-02	МС 38-3			1								10,68	
	-03	МС 38-4				1							11,57	

Инв. № подл.	Подпись и дата	Взам. инв. №

Марка поз.	Обозначение	Наименование	Кол. на испол. 1.431.6-28.1-67.0-										Масса ед., кг	Примеч.
			–	01	02	03								
		ДЕТАЛИ												
		Изделие соединительное												
5	1.431.6-28.1-25.0	МС 43-1	1	1	1	1							4,90	
6	1.431.6-28.1-25.0-01	МС 43-2	1	1	1	1							6,03	
7	1.431.6-28.1-67.1	Уголок Б-100х8 ГОСТ 8509-86 В=330 Вст3пс6 ТУ 14-1-3023-80	1	1	1	1							5,89	Б4
8	1.431.6-28.1-67.2	Полоса Б-10х80 ГОСТ 19903-74* В=100 Вст3пс6-1 ТУ 14-1-3023-80	2	2	2	2							0,63	Б4

23098-02

1.431.6-28.1-67.0	Лист 4

Формат А4

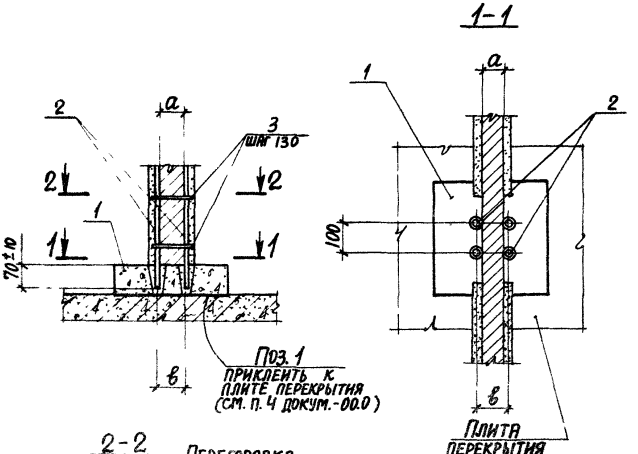

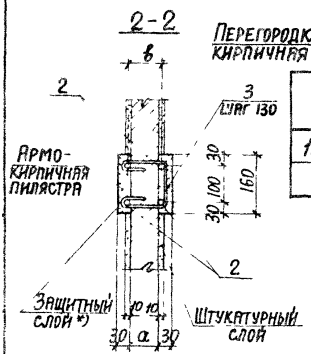

Обозначение	Марка узла	Размеры, мм	
		а	в
1.431.6-28.1-68.0	70-1	65	75
-01	70-2	120	130

Спецификацию см. на листе 2.

*) Защитный слой арматуры выполняется из раствора для кладки одновременно с возведением перегородки.

23098-02

Нач. отд.	Бродский	1.431. 6-28.1-68.0	
Гл. констр.	Чумакова		
Гл. спец.	Коротецкий		
Рук. гр.	Чумакова	Узел 70	Стадия Лист 1 Листов 3
Гл. инж.	Проценко		Харьковский Промстройниипроект
	Фомичев		

Инв. № подл. | Подпись и дата | Взам. инв. №

Поз.	Обозначение	Наименование	Кол. на испол. 1.431.6-28.1-68.0- —	01	Масса ед., кг	Примеч.
		Сборочные единицы				
		Подушка опорная				
		железобетонная				
1	1.431.6-28.1-95.0	ОП 1-1	1		18,0	
	-02	ОП 1-3		1	24,0	
		Детали				
		Изделие соединительное				
2	1.431.6-28.2-42.0	МС 78	4	4	см. вып. 2	
	28 2-400	МС 75-1	n		0,11	**)
	-01	МС 75-2		n	0,14	**)

**) Количество n соединительных изделий поз. 3 определяется в конкретном проекте

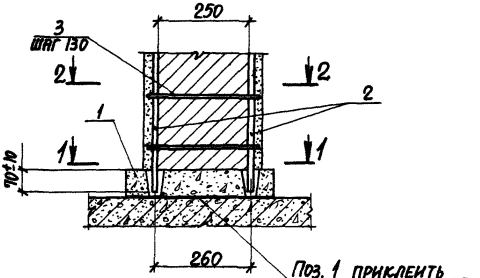

1 – 1

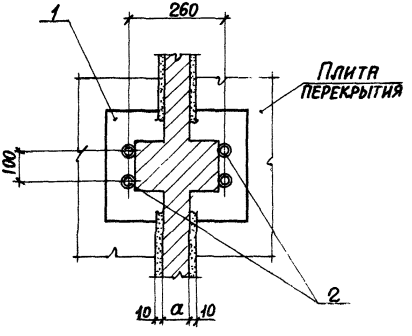

Спецификацию см. на листе 3.
Таблицу исполнений см. на листе 2

22098-02

Нач. отд.	Бродский		1.431.6 - 28.1-69.0			
Н. контр.	Чумакова					
Гл. спец.	Ко[illegible]ский					
Рук. гр.	Ч[illegible]ова					
Ст. инж.	П[illegible]енко		Узел 71	Стадия	Лист	Листов
				Р	1	3
Инженер	[illegible]чев			ХАРЬКОВСКИЙ ПРОМЕТРОЛОГИЙ ИПРОЕКТ		

Подпись и дата | Взам. инв. №

2-2
(ДЛЯ ИСПОЛНЕНИЯ -00)

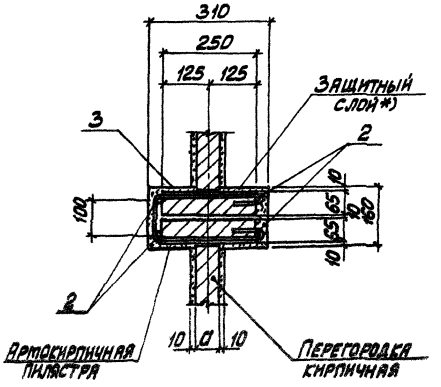

Обозначение	Марка узла	Размер, мм
		a
1.431.6-28.1-69.0	71-1	65
-01	71-2	120

*) Защитный слой арматуры выполнять на растворе для кладки одновременно с возведением перегородки

23098

31.6-28.1-69.0

Инв. № подл. | Подпись и дата | Взам. инв. №

2-2
(для исполнения -01)

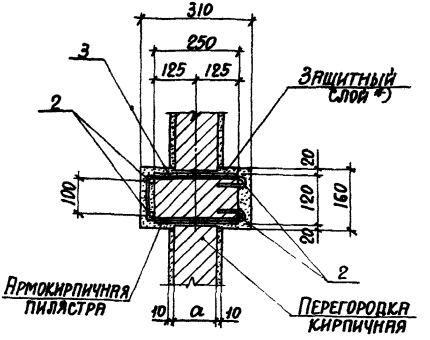

Марка, поз.	Обозначение	Наименование	Кол.	Масса ед., кг	Примеч.
		1.431.6-28.1-69.0			Узел 71-1
		Сборочные единицы			
1	1.431.6-28.1-95.0-01	Подушка опорная			
		железобетонная ОП 1-2	1	24,0	
		Детали			
		Изделие соединительное			
2	1.431.6-28.2-42.0	МС 78	4	см. вып. 2	
3	1.431.6-28.2-40.0-02	МС 75-3	п	0,19	**)
		1.431.6-28.1-69-01			Узел 71-2
		(то же как для -00)			

*) См. примечание на листе 2.
**) Количество п соединительных изделий поз. 3 определяется в конкретном проекте.

Инв. № подл. | Подпись и дата | Взам. инв. №

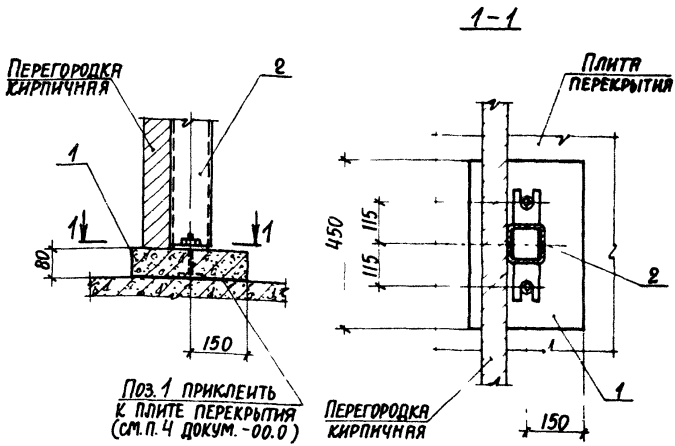

Марка, поз.	Обозначение	Наименование	Кол.	Масса ед., кг	Примеч.
		Сборочные единицы			
1	1431.6-28.1-96.0	Подушка опорная железобетонная ОП2	1	см. вып. 1	
2	1431.6-28.2-47.0	Колонна фахверка КФ	1	см. вып. 2	*)

*) Марку колонны фахверка подбирать в соответствии с докум. -08 вып. 2 данной серии

23098-02

Нач. отд.	Бродский	
Н. контр.	Сумакова	
Гл. сп.	Коротенко	
Рук. гр.	Чумакова	
Ст. и.	[illegible]	
Инж.	[illegible]	

1.431.6-28.1-70.0

Стадия | Лист | 2

Инв. № подл. | Подпись и дата | Взам. инв. №

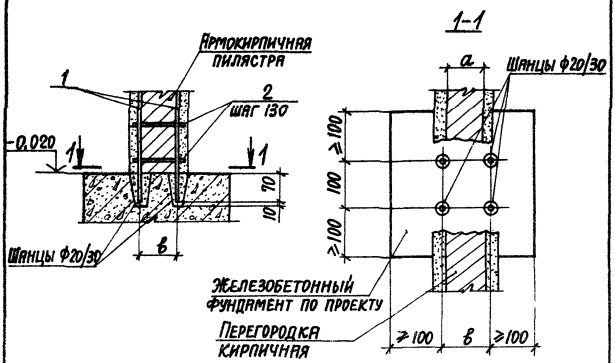

Обозначение	Марка узла	Размеры, мм	
		а	в
1.431.6-28.1-71.0	73-1	65	75
-01	73-2		260
-02	73-3	120	130
-03	73-4		260

Спецификацию см. на листе 2.

23098-02

Нач. отд.	Бродский		1.431.6-28.1-71.0
Н. контр.	Чумакова		
Гл. спец.	Коротецкий		
Рук. гр.	Чумакова		Стадия Р; Лист 1; Листов 2
Ст. инж.	Проценко		Узел 73
Техник	Литвиненко		ХАРЬКОВСКИЙ ПРОМСТРОЙНИИПРОЕКТ

Формат А4

Инв. № подл. | Подпись и дата | Взам. инв. №

Инв. № подл.	Подпись и дата	Взам. инв. №

Марка, поз.	Обозначение	Наименование	Кол. на исполн. 1.431.6-28.1-71.0-										Масса ед., кг	Примеч.
			–	01	02	03								
		Детали												
		Изделие соединительное												
1	1.431.6-28.2-42.0	МС 78	4	4	4	4							См. вып. 2	
2	1.431.6-28.2-40.0	МС 75-1	п										0,11	*)
	-01	МС 75-2			п								0,14	*)
	-02	МС 75-3		п		п							0,19	*)

*) Количество п соединительных изделий поз. 2 определяется в конкретном проекте

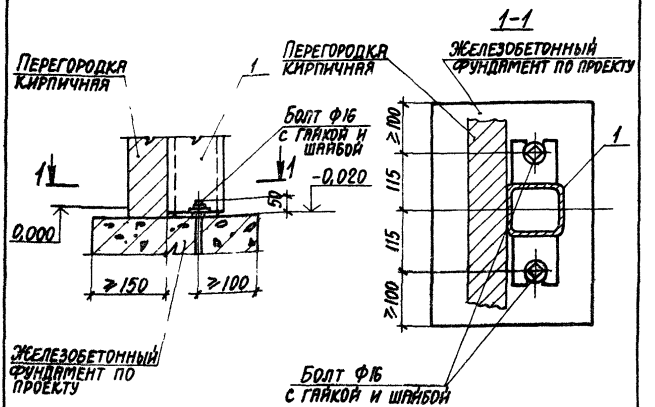

Марка, поз.	Обозначение	Наименование	Кол.	Масса ед., кг	Примеч.
		Сборочные единицы			
1	1.431.6-28.2-47.0	Колонна фахверка КФ	1	см. вып.2	*)

*) Марку колонны фахверка подбирать в соответствии с докум. -08 вып.0 данной серии.

23098-02

Нач. отд.	Бродский	1.431.6-28.1-72.0	
Н. контр.	Чумакова		
Гл. спец.	Коротецкий		
Рук. гр.	Чумакова	Узел 74	Стадия Лист Листов
Ст. инж.	Процен[illegible]		
Техник	Литвин[illegible]		Хабаровский ОМСТРОЙ ПРОЕКТ

Рис. 1

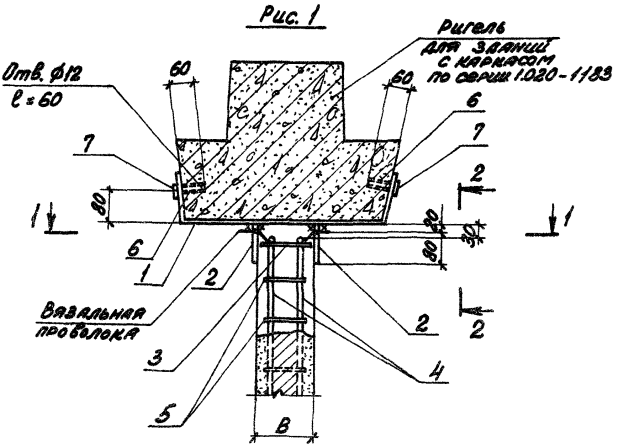

Обозначение	Марка узла	Рис.	Размеры, мм	
			A	B
1.431.6-28.1-73.0	75-1	1; 5	65	125
-01	75-2	1; 6		310

Продолжение таблицы исполнений см. на л. 2
Спецификацию см. на листе 5.
Примечания см. на листе 2.

22228-02

Нач. отд.	Бродский	
Н. контр.	Чумакова	
Гл. спец.	К. Потецкий	
Рук. гр.	Чумакова	
Ст. инж.	Ищенко	
Систем.	[illegible]	

431.6-28.1-73.0

Взам. инв. №
Подпись и дата
Инв. № подл.

Обозначение	Марка узла	Рис.	Размеры, мм	
			А	В
1.431.6-28.1-73.0 -02	75-3	1;5	120	180
-03	75-4	1;6		310
-04	75-5	2;5	65	125
-05	75-6	2;6		310
-06	75-7	2;5	120	180
-07	75-8	2;6		310
-08	75-9	3;5	65	125
-09	75-10	3;6		310
-10	75-11	3;5	120	180
-11	75-12	3;6		310
-12	75-13	4;5	65	125
-13	75-14	4;6		310
-14	75-15	4;5	120	180
-15	75-16	4;6		310

1. На период возведения кладки соединительные изделия поз. 2 и поз. 3 закрепить в проектное положение вязальной проволокой.
2. Соединительное изделие поз. 2 приварить к соединительному изделию поз. 1 до установки в проектное положение.

Инв. № подл. | Подпись и дата | Взам. инв. №

Рис. 2

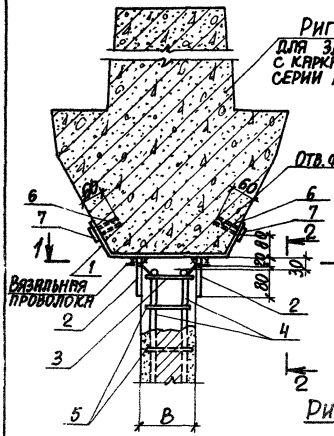

Рис. 3

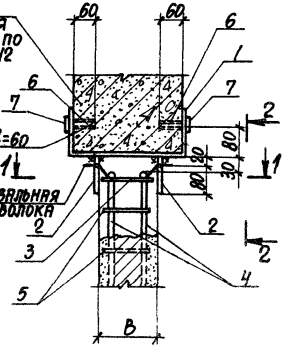

Рис. 4

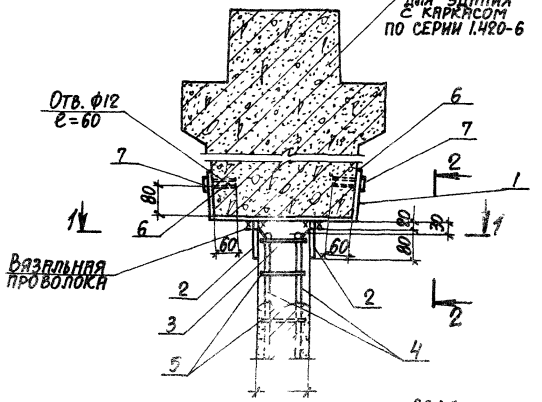

Инв. № подл. | Подпись и дата | Взам. инв. №

Рис. 5
1-1

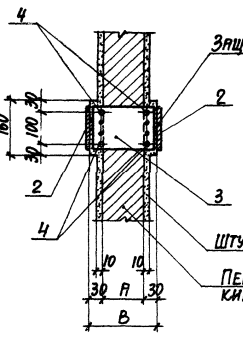

Рис. 6
1-1

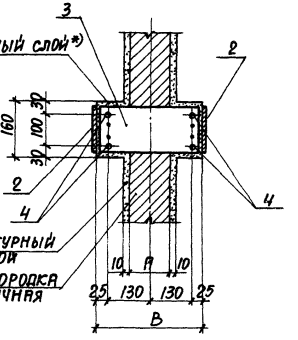

2-2

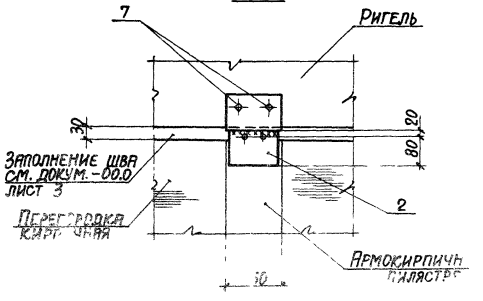

Инв. № подл.	Подпись и дата	Взам. инв. №

Марка, поз.	Обозначение	Наименование	Кол. на исполн. 1.431.6-28.1-73.0										Масса ед., кг	Примеч.
			–	01	02	03	04	05	06	07	08	09		
		Детали												
		Изделие соединительное												
1	1.431.6-28.2-12.0-01	МС 28	1	1	1	1							5,68	
	-02	МС 29					1	1	1	1			4,02	
	-26.0-02	МС 45-1									1	1	4,02	
		Изделие соединительное												
2	1.431.6-28.2-28.0	МС 51-1	2	2			2	2			2	2	0,71	
	-28.0-01	МС 51-2			2	2			2	2			0,94	
		Изделие соединительное												
3	1.431.6-28.2-23.0	МС 41-1	1				1				1		0,57	
	-23.0-02	МС 41-3		1		1		1		1		1	1,44	
	-01	МС 41-2			1				1				0,82	
		Изделие соединительное												
4	1.431.6-28.2-42.0	МС 78	4	4	4	4	4	4	4	4	4	4	См. вып. 2	

Инв. № подл. | Подпись и дата | Взам. инв. №

Марка, поз.	Обозначение	Наименование	Кол. на исполн. 1.431.6-28.1-73.0										Масса ед., кг	Примеч.
			–	01	02	03	04	05	06	07	08	09		
		Детали												
		Изделие соединительное												
5	1.431.6-28.2-40.0	МС 75-1	п				п				п		0,11	*)
	-02	МС 75-3		п		п		п		п		п	0,19	*)
	-01	МС 75-2			п				п				0,14	*)
6	11761.00.00.000	Дюбель ДРК-М10	4	4	4	4	4	4	4	4	4	4	0,04	
		Стандартные изделия												
7		Болт М10×30.58 ГОСТ 7798-70*												
		с шайбой 10.01 ГОСТ 11371-78*	4	4	4	4	4	4	4	4	4	4	0,03	

*) Количество п соединительных изделий поз. 5 определяется в конкретном проекте

Инв.№ подл.	Подпись и дата	Взам. инв.№

Марка, поз.	Обозначение	Наименование	Кол. на исполн. 1.431.6-28.1-73.0											Масса ед., кг	Примеч.
			10	11	12	13	14	15							
		Детали													
		Изделие соединительное													
1	1.431.6-28.2-26.0-02	МС45-1	1	1										4,02	
	-12.0	МС 27			1	1	1	1						4,62	
		Изделие соединительное													
2	1.431.6-28.2-28.0-01	МС51-2	2	2			2	2						0,94	
	-28.0	МС 51-1			2	2								0,71	
		Изделие соединительное													
3	1.431.6-28.2-23.0-01	МС41-2	1				1							0,82	
	-02	МС41-3		1		1		1						1.44	
	-23.0	МС41-1			1									0,57	
		Изделие соединительное													
4	1.431.6-28.2-42.0	МС 78	4	4	4	4	4	4						См. вып.2	

Марка, поз.	Обозначение	Наименование	Кол. на исполн. 1.431.6-28.1-73.0											Масса ед., кг	Примеч.
			10	11	12	13	14	15							
		Детали													
		Изделие соединительное													
5	1.431.6-28.2-40.0-01	МС 75-2	п				п							0,14	*)
	-02	МС 75-3		п		п		п						0,19	*)
	-40.0	МС 75-1			п									0,11	*)
6	11761.00.00.000	Дюбель ДРК-М10	4	4	4	4	4	4						0,04	
		Стандартные изделия													
7		Болт М10×30.58 ГОСТ 7798-70*													
		с шайбой 10.01 ГОСТ 11371-78*	4	4	4	4	4	4						0,03	

*) Количество п соединительных изделий поз. 5 определяется в конкретном проекте.

Рис. 1

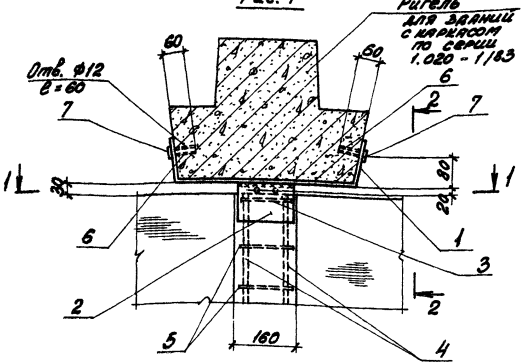

Обозначение	Марка узла	Рис.	Размеры, мм	
			A	B
1.431.6-28.1-74.0	76-1	1; 5	65	125
-01	76-2	1; 6		310

Продолжение таблицы исполнений см. на л. 2.
Спецификацию см. на листе 5.
Примечания см. на листе 2.

2.3098-02

Нач. отд.	Бродский		1.431.6-28.1-74.0
Н. контр.	Цупакова		
Гл. спец.	Коротицкий		
Рук. гр.	Цупакова		
Ст. инж.	Прошина		Узел 76
Инженер.	Фомичев		

Стадия	Лист	Листов
Р	1	9

ХАРЬКОВСКИЙ ПРОМСТРОЙНИИПРОЕКТ

Инв. № подл. | Подпись и дата | Взам. инв. №

Обозначение	Марка узла	Рис.	Размеры, мм	
			А	В
1.431.6-28.1-74.0-02	76-3	1;5	120	180
-03	76-4	1;6		310
-04	76-5	2;5	65	125
-05	76-6	2;6		310
-06	76-7	2;5	120	180
-07	76-8	2;6		310
-08	76-9	3;5	65	125
-09	76-10	3;6		310
-10	76-11	3;5	120	180
-11	76-12	3;6		310
-12	76-13	4;5	65	125
-13	76-14	4;6		310
-14	76-15	4;5	120	180
-15	76-16	4;6		310

1. На период возведения кладки соединительные изделия поз. 2 и поз. 3 закрепить в проектное положение вязальной проволокой
2. Соединительные изделия поз. 2 приварить к соединительному изделию поз. 1 до установки в проектное положение.

Рис. 2

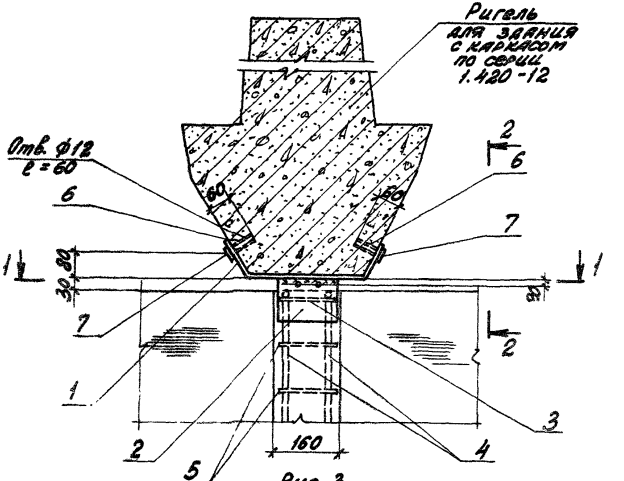

Рис. 3

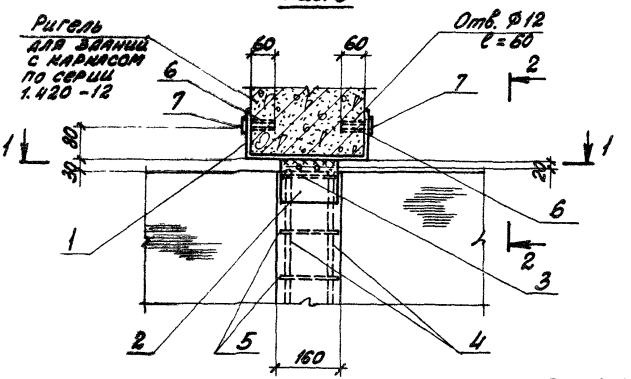

23098-02

1.431.6-28.1-74.0

Лист 3

Инв. № подл. | Подпись и дата | Взам. инв. №

Формат А4

Рис. 4

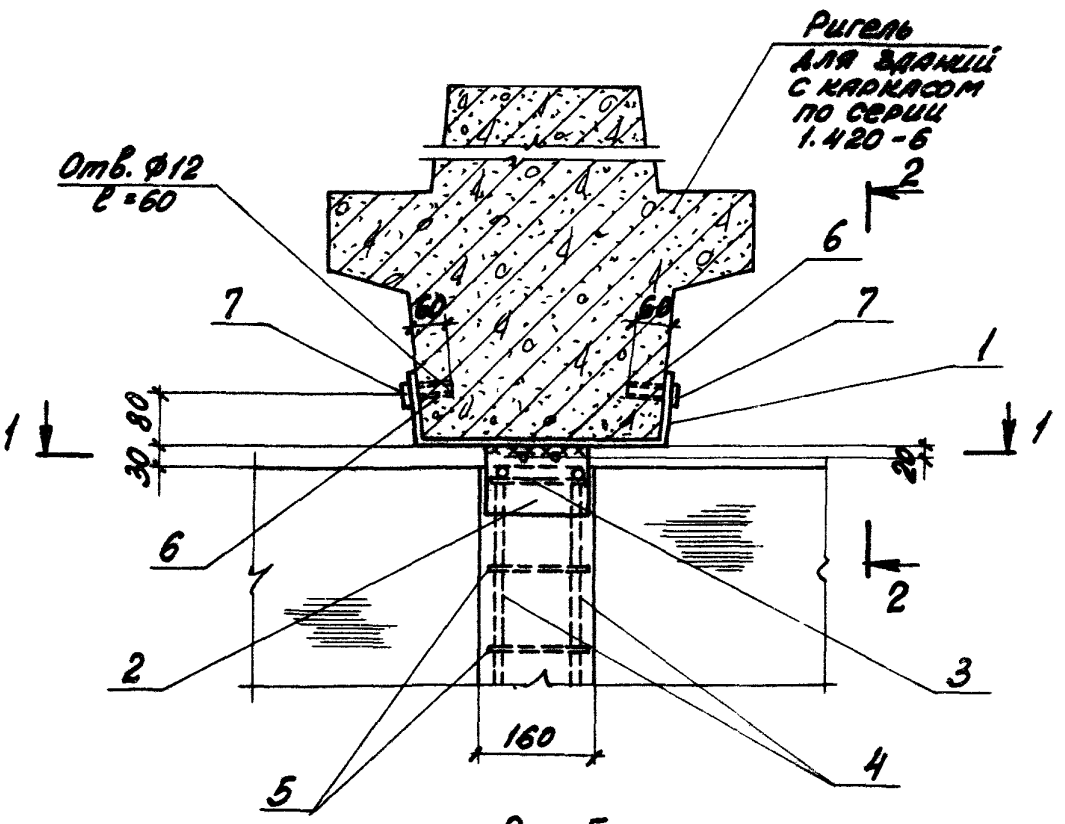

Рис. 5
1-1

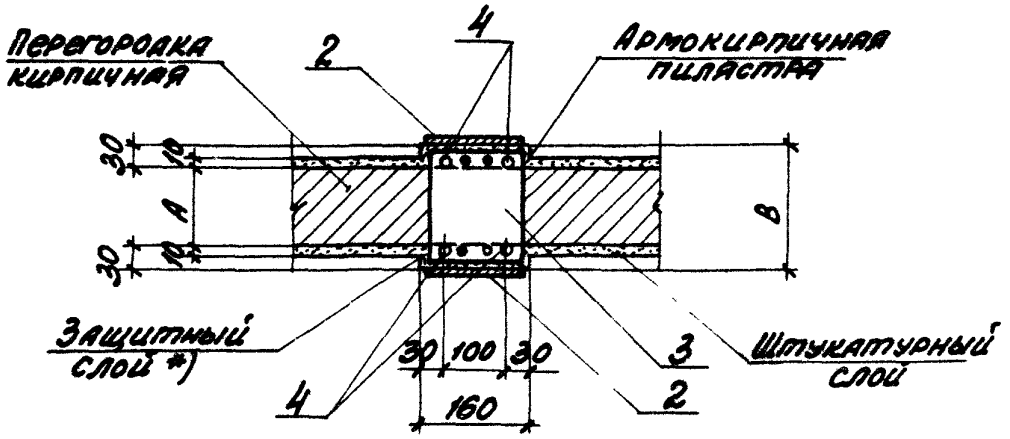

*) Защитный слой арматуры выполнять на растворе для кладки одновременно с возведением перегородки

23098-02

1.431.6-28.1-74.0

Лист 4

Формат А4

Инв. № подл. | Подпись и дата | Взам. инв. №

Рис. 6

1 - 1

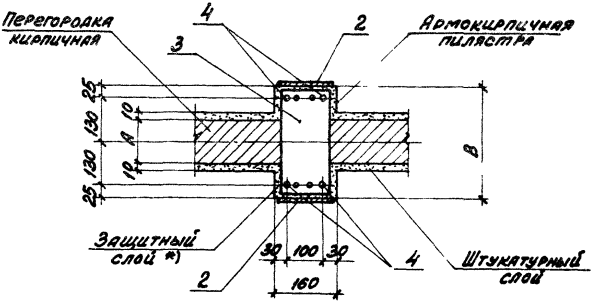

2 - 2

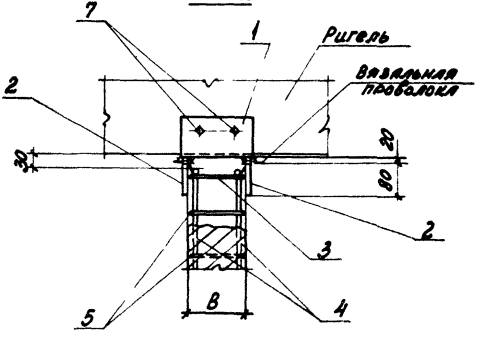

*) См. примечание на листе 4.

Инв. № подл.	Подпись и дата	Взам. инв. №

Марка, поз.	Обозначение	Наименование	Кол. на исполн. 1.431.6-28.1-74.0-										Масса ед., кг	Примеч.
			–	01	02	03	04	05	06	07	08	09		
		Детали												
		Изделие соединительное												
3	1.431.6-28.2-23.0	МС41-1	1				1				1		0,57	
	-01	МС41-2			1				1				0,82	
	-02	МС41-3		1		1		1		1		1	1,44	
		Изделие соединительное												
4	1.431.6-28.2-42.0	МС78	4	4	4	4	4	4	4	4	4	4	См. вып. 2	
		Изделие соединительное												
5	-40.0	МС75-1	п				п				п		0,11	*)
	-01	МС75-2			п				п				0,14	*)
	-02	МС75-3		п		п		п		п		п	0,19	*)
6	11761.00.00.000	Дюбель ДРК-М10	4	4	4	4	4	4	4	4	4	4	0,04	
		Стандартные изделия												
7		Болт М10×30.58 ГОСТ 7798-70*												
		с шайбой 10.01 ГОСТ 11371-78*	4	4	4	4	4	4	4	4	4	4	0,03	

*) Количество п соединительных изделий поз. 5 определяется в конкретном проекте.

Марка, поз.	Обозначение	Наименование	Кол. на исполн. 1.431.6-28.1-74.0-											Масса ед., кг	Примеч.
			10	11	12	13	14	15							
		Детали													
		Изделие соединительное													
1	1.431.6-28.2-26.0-04	МС 45-3	1											5,53	
	-05	МС 45-4		1										8,80	
	-12.0	МС 27			1									4,62	
	-27.0-06	МС 48-3					1							6,36	
	-07	МС 48-4				1		1						10,12	
		Изделие соединительное													
2	1.431.6-28.2-28.0	МС 51-1			2	2								0,71	
	-01	МС 51-2	2	2			2	2						0,94	
		Изделие соединительное													
3	1.431.6-28.2-23.0	МС 41-1			1									0,57	
	-01	МС 41-2	1				1							0,82	
	-02	МС 41-3		1		1		1						1,44	

Инв. № подл.	Подпись и дата	Взам. инв. №

Марка, поз.	Обозначение	Наименование	Кол. на исполн. 1.431.6-28.1-74.0-											Масса ед., кг	Примеч.
			10	11	12	13	14	15							
		Детали													
		Изделие соединительное													
4	1.431.6-28.2-42.0	МС 78	4	4	4	4	4	4						см. вып.2	
		Изделие соединительное													
5	1.431.6-28.2-40.0	МС 75-1			П									0,11	*)
	-01	МС 75-2	П				П							0,14	*)
	-02	МС 75-3		П		П		П						0,19	*)
6	11761.00.00.000	Дюбель ДРК-М10	4	4	4	4	4	4						0,04	
		Стандартные изделия													
7		Болт М10×30.58 ГОСТ 7798-70*													
		с шайбой 10.01 ГОСТ 11371-78*	4	4	4	4	4	4						0,03	

*) Количество П соединительных изделий поз. 5 определяется в конкретном проекте.

Рис.1

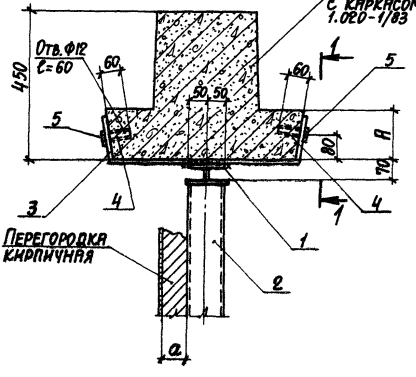

Обозначение	Марка узла	Рис.	Размеры, мм	
			A	a
1.431.6-28.1-75.0	77-1	1	150	65; 120
-01	77-2		220	
-02	77-3	2	—	
-03	77-4	3		
-04	77-5	4		
-05	77-6	5		
-06	77-7	6		

Спецификацию см. на листе 5,6

23098-02

Нач.отд.	Бродский		1.431.6-28.1-75.0
Н.контр.	Чумакова		
Гл.спец.	Коротецкий		
Рук.гр.	Чумакова		Стадия: Р; Лист: 1; Листов: 6
Ст.инж.	Проценко		Узел 77
Инженер.	Фомичев		ХАРЬКОВСКИЙ ПРОМСТРОЙНИИПРОЕКТ

Инв.№ подл. | Подпись и дата | Взам.инв.№

Формат А4

Рис. 2

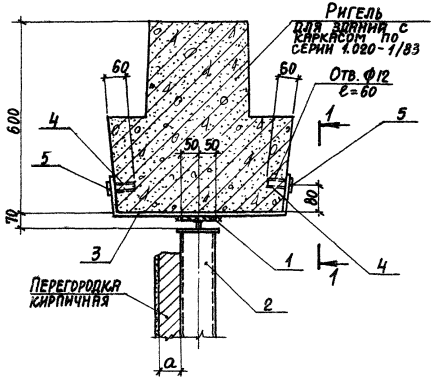

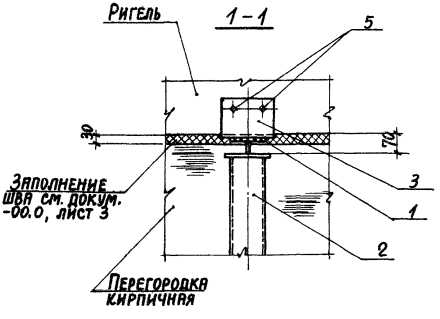

Инв. № подл. | Подпись и дата | Взам. инв. №

23098-02

1.431.6-28.1-75.0

Инст. 2

Формат А4

Рис. 3

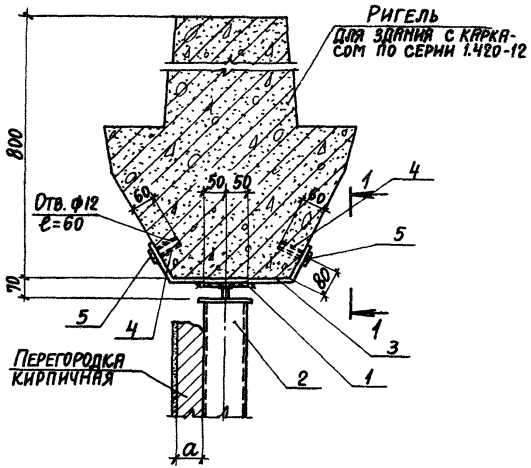

Рис. 4

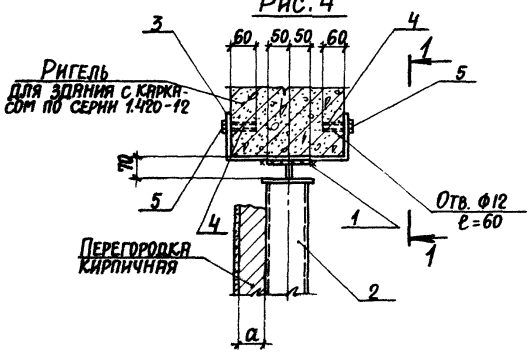

23098-02

1.431. 6 - 28 .1-75.0	Лист 3

Формат А4

Инв. № подл. | Подпись и дата | Взам. инв. №

Рис. 5

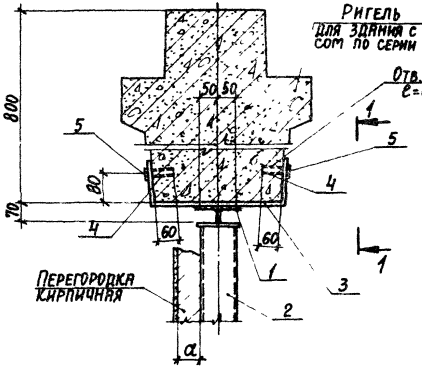

Рис.6

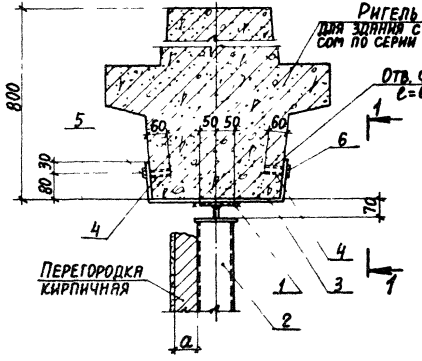

Инв. № подл. | Подпись и дата | Взам. инв. №

Инв. № подл.	Подпись и дата	Взам. инв. №

Марка, поз.	Обозначение	Наименование	Кол. на исполн. 1.431.6-28.1-75.0-										Масса ед., кг	Примеч.
			–	01	02	03	04	05	06					
		Сборочные единицы												
		Изделие соединительное												
1	1.030.9-2.7-2-0.17.0	МС3	1	1	1	1	1	1	1				1,7	
2	1.431.6-28.2-47.0	Колонна фахверка КФ	1	1	1	1	1	1	1				См. вып. 2	*)
		Детали												
		Изделие соединительное												
3	1.431.6-28.2-27.0 (-01)	МС46-1 (МС46-2)	1	1	1								4,62 (6,75)	**)
	.2-27.0-02 (-03)	МС47-1 (МС47-2)				1							3,28 (4,80)	**)
	.2-26.0-00 (-01)	МС44-1 (МС44-2)					1						3,28 (4,80)	**)
	.2-27.0-04 (05)	МС48-1 (МС48-2)						1	1				3,76 (5,89)	**)

*) Марки колонн фахверка подбирать в соответствии с докум. -08 вып. 0 данной серии.

**) В скобках даны марки соединительных изделий для случая расположения перегородки толщиной 120 мм поперек ригеля и высоте этажа от 4,8 м до 6,0 м.

Инв. № подл.	Подпись и дата	Взам. инв. №

Марка, поз.	Обозначение	Наименование	Кол. на исполн. 1.431.6-28.1-75.0-										Масса ед., кг	Примеч.
			–	01	02	03	04	05	06					
4	11761.00.00.000	Дюбель ДРК-М10	4	4	4	4	4	4	4				0,04	
		Стандартные изделия												
5		Болт М10×30.58 ГОСТ 7798-70*												
		с шайбой 10.01 ГОСТ 11371-78*	4	4	4	4	4	4	4				0,03	

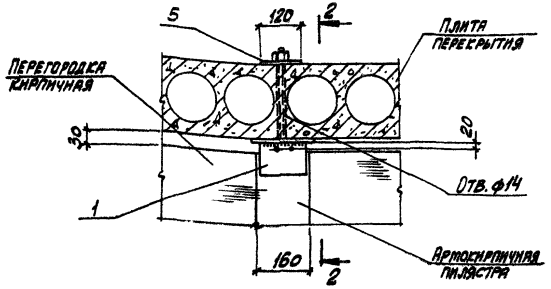

Рис. 1
2-2

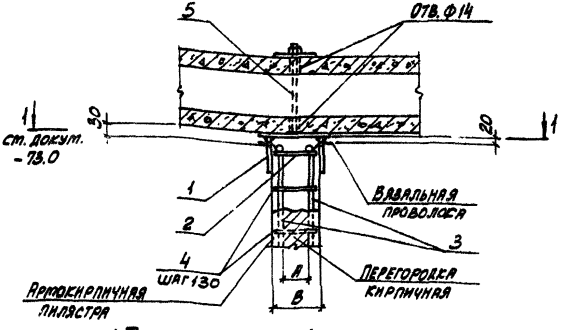

1. Таблицу исполнений см. лист 2
2. Спецификацию см. лист 3
3. Примечания см докум. -74.0 л. 2

23098-02

Нач. отд.	Бродский		1.431.6-28.1-76.0
Н. контр.	Чумакова		
Гл. спец.	Коротецкий		
Рук. гр.	Чумакова		Узел 78
Ст. инж.	Процемко		Стадия Р; Лист 1; Листов 4
Инжен.	Фомичев		ХАРЬКОВСКИЙ ПРОМСТРОЙНИИПРОЕКТ

Инв. № подл. | Подпись и дата | Взам. инв. №

Рис. 2
2 - 2

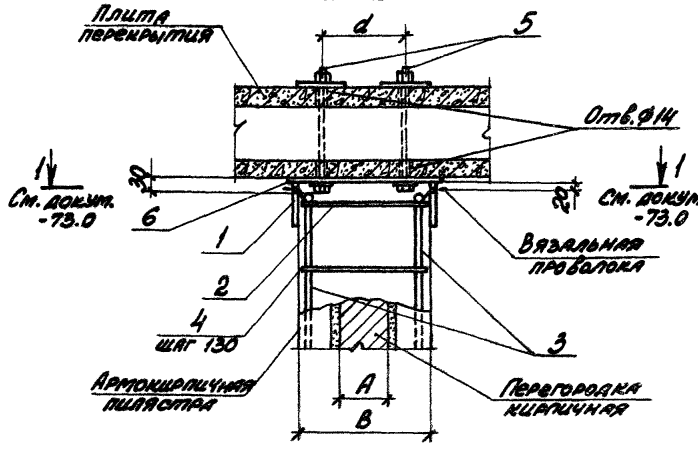

Обозначение	Марка узла	Рис.	Размеры, мм		
			A	B	d
1.431.6 - 28.1 - 76.0	78 - 1	1	65	125	—
-01	78 - 2	2	120	180	140
-02	78 - 3		65	310	270
-03	78 - 4		120		

Инв.№ подл. | Подпись и дата | Взам. инв.№

Инв.№ подл.	Подпись и дата	Взам. инв. №

Марка, поз.	Обозначение	Наименование	Кол. на исполн. 1.431.6-28.1-76.0										Масса ед., кг	Примеч.
			–	01	02	03								
		Детали												
		Изделие соединительное												
1	1.431.6-28.2-28.0	МС51-1	2										0,71	
	-01	МС51-2		2	2	2							0,94	
		Изделие соединительное												
2	1.431.6-28.2-23.0	МС41-1	1										0,57	
	-01	МС41-2		1									0,82	
	-02	МС41-3			1	1							1,44	
		Изделие соединительное												
3	1.431.6-28.2-42.0	МС78	4	4	4	4							См. вып.2	
		Изделие соединительное												
4	1.431.6-28.2-40.0	МС75-1	n										0,11	*)
	-01	МС75-2		n									0,14	*)

*) Количество n соединительных изделий поз.4 определяется в конкретном проекте.

Инв. № подл.	Подпись и дата	Взам. инв. №

Марка, поз.	Обозначение	Наименование	Кол. на исполн. 1.431.6-28.1-76.0-										Масса ед., кг	Примеч.
			–	01	02	03								
4	1.431.6-28.2-40.0-02	МС 75-3			П	П							0,19	*)
		Изделие соединительное												
5	1.431.6-28.2-13.0-02	МС 30-3	1										2,20	
	-15.0-02	МС 33-3		2	2	2							0,87	
		Изделие соединительное												
6	1.431.6-28.2-13.0-04	МС 31-1	–	1									2,07	
	-05	МС 31-2			1	1							3,30	

*) Количество П соединительных изделий поз. 4 определяется в конкретном проекте.

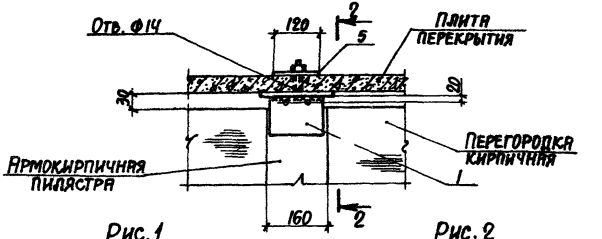

Рис. 1
2-2

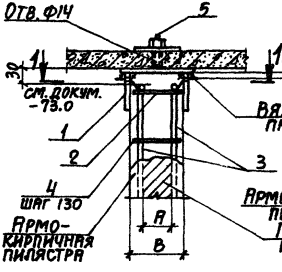

Рис. 2
2-2

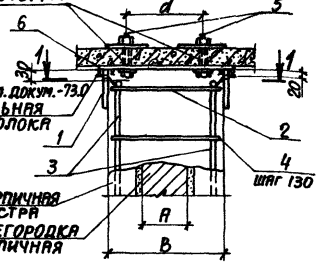

Обозначение	Марка узла	Рис.	Размеры, мм		
			А	В	d
1.431.6-28.1-77.0	79-1	1	65	125	–
-01	79-2	2	120	180	140
-02	79-3		65	310	270
-03	79-4		120		

1. Спецификацию см. лист 2.
2. Примечания см. докум. – 74.0, л. 2

23098-02

Нач. отд.	Бродский		1.431.6-28.1-77.0
Н. контр.	Чумакова		
Гл. спец.	Коротецкий		
Рук. гр.	Чумакова		
Ст. инж.	Проценко		Узел 79
Инжен.	Фомичев		

Стадия	Лист	Листов
Р	1	3

Харьковский промстройниипроект

Подпись и дата | Взам. инв. №

Формат А4

Инв. № подл.	Подпись и дата	Взам. инв. №

Марка, поз.	Обозначение	Наименование	Кол. на исполн. 1.431.6-28.1-77.0-										Масса ед., кг	Примеч.
			-	01	02	03								
		Детали												
		Изделие соединительное												
1	1.431.6-28.2-28.0	МС51-1	2										0,71	
	-01	МС51-2		2	2	2							0,94	
		Изделие соединительное												
2	1.431.6-28.2-23.0	МС41-1	1										0,57	
	-01	МС41-2		1									0,82	
	-02	МС41-3			1	1							1,44	
		Изделие соединительное												
3	1.431.6-28.2-42.0	МС78	4	4	4	4							См. вып.2	

Марка, поз.	Обозначение	Наименование	Кол. на исполн. 1.431.6-28.1-77.0-										Масса ед., кг	Примеч.
			–	01	02	03								
		Детали												
		Изделие соединительное												
4	1.431.6-28.2-40.0	МС75-1	П										0,11	*)
	-01	МС75-2		П									0,14	*)
	-02	МС75-3			П	П							0,19	*)
		Изделие соединительное												
5	1.431.6-28.2-13.0-03	МС30-4	1										2,05	
	-15.0-03	МС33-4		2	2								0,71	
		Изделие соединительное												
6	1.431.6-28.2-13.0-04	МС31-1	–	1									2,07	
	-05	МС31-2			1	1							3,30	

*) Количество П соединительных изделий поз. 4 определяется в конкретном проекте.

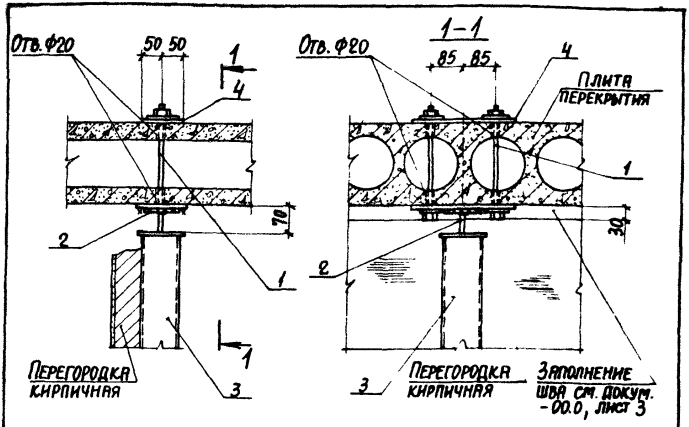

Марка, поз.	Обозначение	Наименование	Кол.	Масса ед., кг	Примеч.
		Сборочные единицы			
		Изделие соединительное			
1	1.030.9-2.7-2-0.20.0-01	МС 12	1	2,9	
2	1.030.9-2.7-2-0.17.0	МС 3	1	0,17	
3	1.431.6-28.2-47.0	Колонна фахверка КФ	1	см. вып. 2	*)
		Детали			
		Изделие соединительное			
4	1.030.9-2.7-2-0.22.0	МС 16	1	1,6	

*) Марку колонны фахверка подбирать в соответствии с докум. -08 вып. 0 данной серии.

23098-02

Нач. отд.	Бродский	
Н. контр.	Чумакова	
Гл. спец.	Коротецкий	
Рук. гр.	Чумакова	
Ст. инж.	Проценко	
Инжен.	Фомичев	

1.431.6-28.1-78.0

Узел 80

Стадия	Лист	Листов
Р		1

ХАРЬКОВСКИЙ ПРОМСТРОЙНИИПРОЕКТ

Формат А4

Инв. № подл. | Подпись и дата | Взам. инв. №

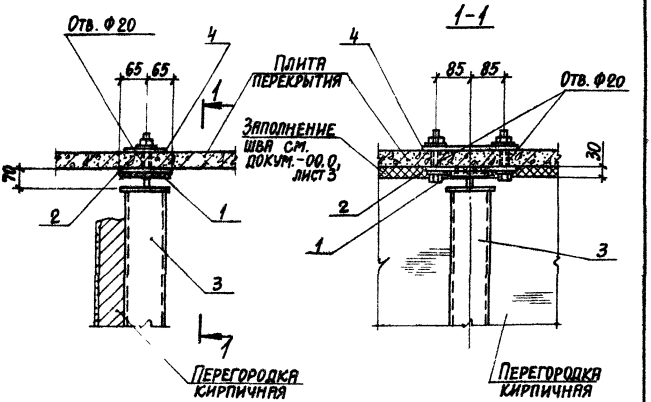

Марка, поз.	Обозначение	Наименование	Кол.	Масса ед., кг	Примеч.
		Сборочные единицы			
		Изделие соединительное			
1	1.030.9-2.7-2-0.17.0	МС3	1	0,17	
2	1.030.9-2.7-2-0.20.0	МС10	1	2,6	
3	1.431.6-28.2-47.0	Колонна фахверка КФ	1	см. вып. 2	*)
		Детали			
4	1.030.9-2.7-2-0.22.0	Изделие соединительное МС16	1	1,6	

*) Марку колонн фахверка подбирать в соответствии с докум. -08 вып. 0 данной серии.

23098-02

Нач. отд.	Бродский		1.431.6-28.1-79.0	
Н. контр.	Чумакова			
Гл. спец.	Коротецкий			
Рук. гр.	Чумакова		Узел 81	Стадия: Р; Лист: ; Листов: 1
Ст. инж.	Проценко			ХАРЬКОВСКИЙ ПРОМСТРОЙНИИПРОЕКТ
Инжен.	Фомичев			

Формат А4

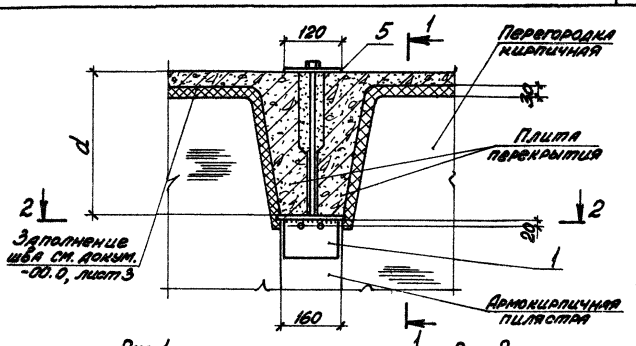

Рис. 1
1-1

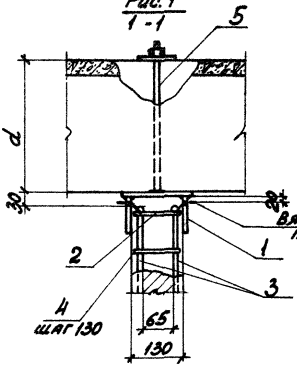

Рис. 2
1-1

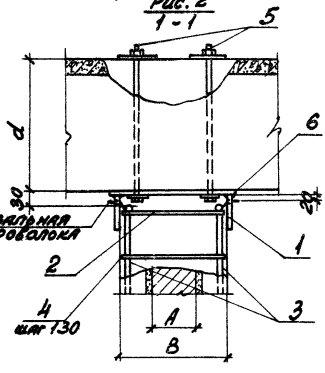

1. Таблицу исполнений см. лист 2.
2. Спецификацию см. лист 3.
3. Примечания см. докум. - 74.0, л. 2

23098-02

Нач. отд.	Бродский		1.431.6 - 28.1 - 80
Н. контр.	Чумакова		
Гл. спец.	Коротецкий		
Рук. гр.	Чумакова		Узел 82
Ст. инж.	Проценко		
Инжен.	Фомичев		

Стадия	Лист	Листов
Р	1	4

ХАРЬКОВСКИЙ ПРОМСТРОЙНИИПРОЕКТ

Инв. № подл. | Подпись и дата | Взам. инв. №

Формат А4

Рис. 3
2-2

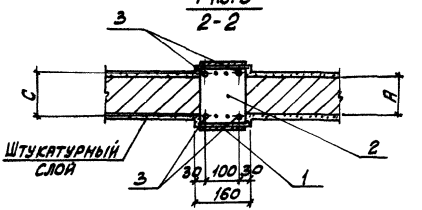

Рис. 4
2-2

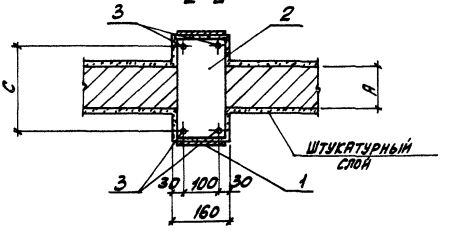

Обозначение	Марка узла	Рис.	Размеры, мм			
			A	B	C	d
1.431.6-28.1-80.0	82-1	1;3	65	125	75	300
-01	82-2	2;3	120	180	130	
-02	82-3	2;4	65	310	260	
-03	82-4		120			
-04	82-5	1;3	65	125	75	400
-05	82-6	2;3	120	180	130	
-06	82-7	2;4	65	310	260	
-07	82-8		120			

Инв. № подл. | Подпись и дата | Взам. инв. №

Марка, поз.	Обозначение	Наименование	кол. на испол. 1.431.6-28.1-80.0-									Масса ед., кг	Примеч.
			-	01	02	03	04	05	06	07			
		Детали											
		Изделие соединительное											
1	1.431.6-28.2-28.0	МС51-1	2				2					0,71	
	-01	МС51-2		2	2	2		2	2	2		0,94	
		Изделие соединительное											
2	1.431.6-28.2-23.0	МС41-1	1				1					0,57	
	-01	МС41-2		1				1				0,82	
	-02	МС41-3			1	1			1	1		1,44	
		Изделие соединительное											
3	1.431.6-28.2-42.0	МС78	4	4	4	4	4	4	4	4		см. Вып.2	

Инв. № подл. | Подпись и дата | Взам. инв. №

Марка, поз.	Обозначение	Наименование	Кол. на испол. 1.431.6-28.1-80.0										Масса ед., кг	Примеч.
			-	01	02	03	04	05	06	07				
		Детали												
		Изделие соединительное												
4	1.431.6-28.2-40.0	МС 75-1	п				п						0,11	*)
	-01	МС 75-2		п				п					0,14	*)
	-02	МС 75-3			п	п			п	п			0,19	*)
		Изделие соединительное												
5	1.431.6-28.2-13.0	МС 30-1	1										2,27	
	-01	МС 30-2					1						2,36	
	1.431.6-28.2-15.0	МС 33-1		2	2	2							0,94	
	-01	МС 33-2						2	2	2			1.07	
		Изделие соединительное												
6	1.431.6-28.2-13.0-04	МС 31-1		1				1					2,07	
	-05	МС 31-2			1	1			1	1			3,30	

*) Количество п соединительных изделий поз. 4 определяется в конкретном проекте.

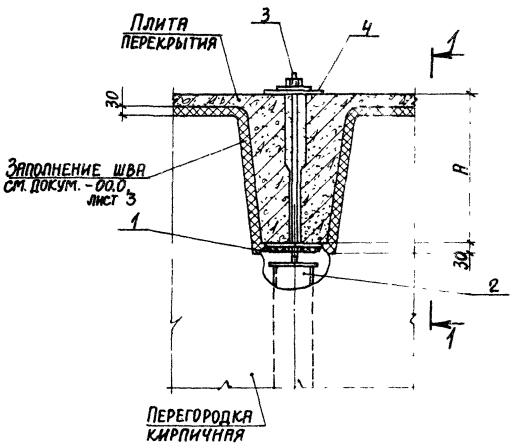

Спецификацию см. на листе 3.

Таблицу исполнений см. на листе 2.

Инв. № подл. | Подпись и дата | Взам. инв. №

23098-02

Нач. отд.	Бродский		1.431.6-28.1-81.0
Н. контр.	Чумакова		
Гл. спец.	Коротецкий		
Рук. гр.	Чумакова		
Ст. инж.	Проценко		Узел 83
Инженер.	Фомичев		

Стадия	Лист	Листов
Р	1	3

ХАРЬКОВСКИЙ ПРОМСТРОЙНИИПРОЕКТ

Формат А4

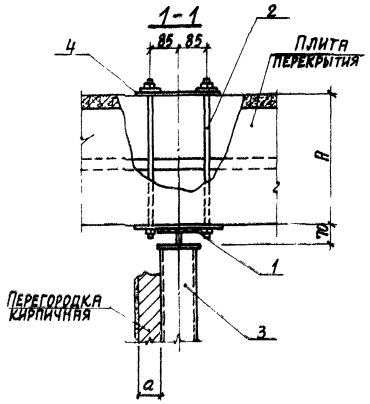

Обозначение	Марка узла	Размеры, мм	
		A	a
1.431.6-28.1-81.0	83-1	300	65; 120
1.431.6-28.1-81.0-01	83-2	400	

Инв. № подл.	Подпись и дата	Взам. инв. №

Марка, поз.	Обозначение	Наименование	Колич. на исполн. 1.431.6-28.1-81.0-										Масса ед., кг	Примеч.
			–	01										
		Сборочные единицы												
		Изделие соединительное												
1	1.030.9-2.7-2-0.17.0	МС3	1	1									0,17	
2	1.431.6-28.2-16.0	МС34-1	1										3,08	
	1.431.6-28.2-16.0-01	МС34-2		1									3,26	
3	1.431.6-28.2-47.0	Колонна фахверка КФ	1	1									См. вып. 2	*)
		Детали												
		Изделие соединительное												
4	1.030.9-2.7-2-0.22.0	МС16	1	1									1,6	

*) Марку колонны фахверка подбирать в соответствии с документом -08 вып. 0 данной серии.

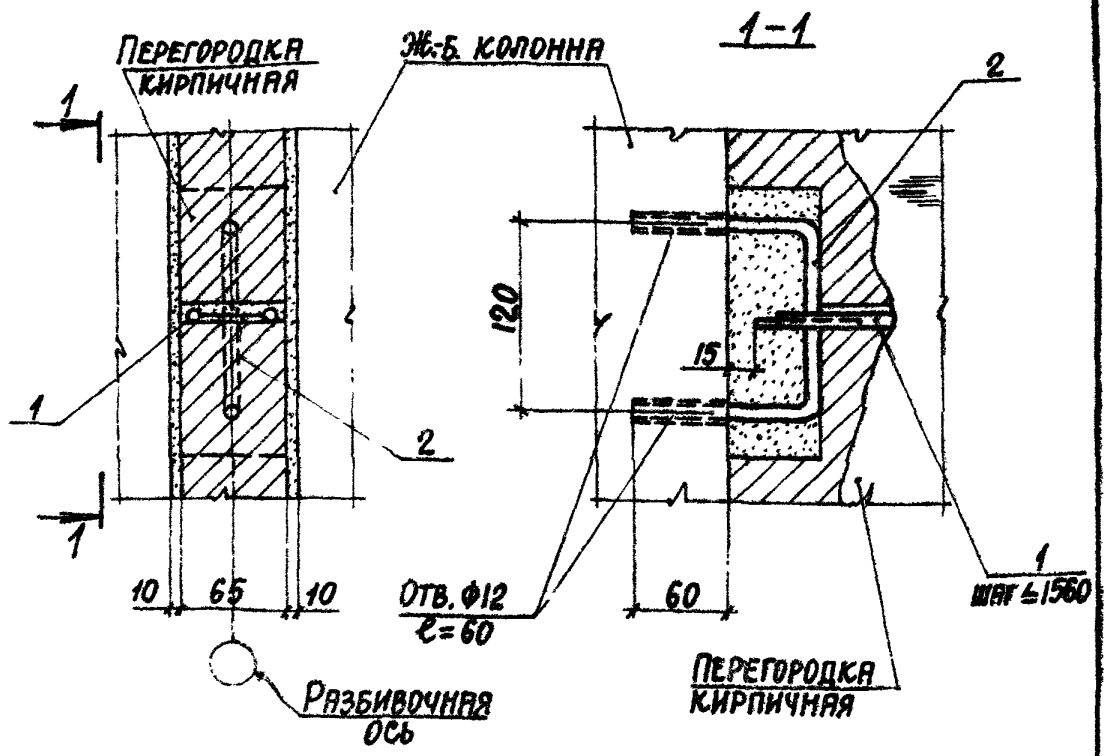

Марка, поз.	Обозначение	Наименование	Кол.	Масса ед., кг	Примеч.
		Сборочные единицы			
		Изделие соединительное			
1	1.431.6 - 28.2-10.0	МС 22	1	см. вып. 2	
		Детали			
		Изделие соединительное			
2	1.431.6-28.2-34.0	МС 65-1	1	0,22	

23098-02

Нач. отд.	Бродский		
Н. контр.	Чумакова		
Гл. спец.	Коротецкий		
Рук. гр.	Чумакова		
Ст. инж.	Проценко		
Инжен.	Фомичев		

1.431.6-28.1-82.0

Узел 84

Стадия	Лист	Листов
Р		1

ХАРЬКОВСКИЙ ПРОМСТРОЙНИИПРОЕКТ

Формат А4

Инв. № подл. | Подпись и дата | Взам. инв. №

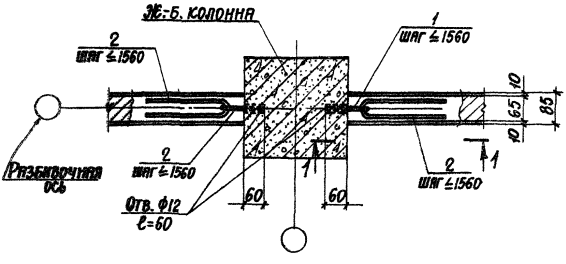

1-1

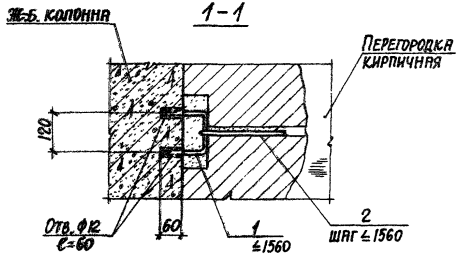

Марка, поз.	Обозначение	Наименование	Кол.	Масса ед., кг	Примеч.
		Детали			
		Изделие соединительное			
1	1.431.6-28.2-34.0	МС65-1	2	0,22	
2	1.431.6-28.2-33.0-02	МС74-3	2	0,07	

23098-02

Нач. отд.	Бродский	1.431.6-28.1-83.0	
Н. контр.	Чумакова		
Д. спец.	Коротецкий		
Рук. гр.	Чумакова		
Ст. инж.	Троценко	Узел 85	Стадия: Р; Лист: 1; Листов:
Исполн.	Фомичев	Харьковский Промстройниипроект	

Формат А4

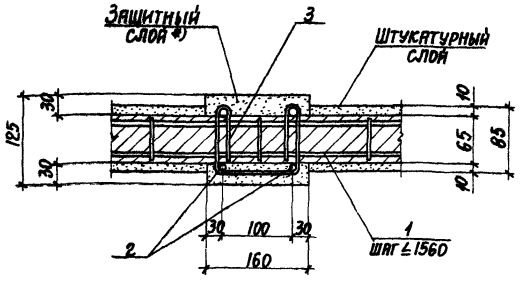

Марка, поз.	Обозначение	Наименование	Кол.	Масса ед., кг	Примеч.
		Сборочные единицы			
		Изделие соединительное			
1	1.431.6-28.2-10.0	МС 22	1	См. вып. 2	
		Детали			
		Изделие соединительное			
2	1.431.6-28.2-42.0	МС 78	4	См. вып. 2	
3	1.431.6-28.2-40.0	МС 75-1	п	0,11	**)

*) Защитный слой арматуры выполнять на растворе для кладки одновременно с возведением перегородки.
**) Количество п соединительных изделий поз. 3 определяется в конкретном проекте.

23098-02

Нач. отд.	Бродский	1.431.6-28.1-84.0	
Н. контр.	Чумакова		
Гл. спец.	Коротецкий		
Рук. гр.	Чумакова		
Ст. инж.	Проценко	Узел 86	Стадия Р; Лист; Листов 1
Инжен.	Фомичев		Харьковский Промстройниипроект

Инв. № подл. | Подпись и дата | Взам. инв. №

Формат А4

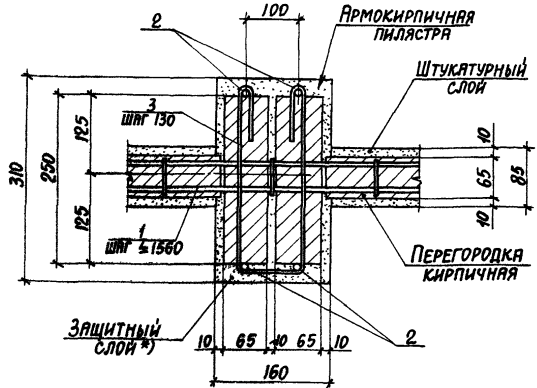

Марка, поз.	Обозначение	Наименование	Кол.	Масса ед., кг	Примеч.
		Сборочные единицы			
		Изделие соединительное			
1	1.431.6-28.2-10.0	МС 22	1	См. вып. 2	
		Детали			
		Изделие соединительное			
2	1.431.6-28.2-42.0	МС 78	4	См. вып. 2	
3	1.431.6-28.2-40.0-02	МС 75-3	п	0,19	**)

*) Защитный слой арматуры выполняется из раствора для кладки одновременно с возведением перегородки.
**) Количество п соединительных изделий поз. 3 определяется в конкретном проекте.

23.98-02

Нач. отд.	Бродский		1.431.6-28.1-85.0
Н. контр.	Чумакова		
Гл. спец.	Коротецкий		
Рук. гр.	Чумакова		
Ст. инж.	Проценко		Узел 87
Инженер.	Фомичев		

Стадия	Лист	Листов
Р		1

Харьковский Промстройниипроект

Инв. № подл. | Подпись и дата | Взам. инв. №

Формат А4

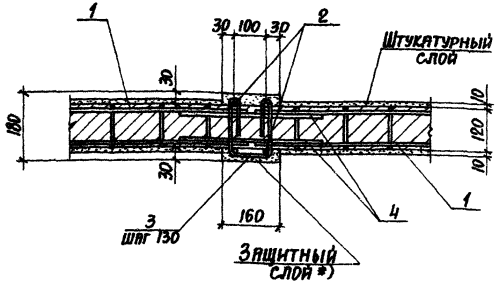

Марка, поз.	Обозначение	Наименование	Кол.	Масса ед., кг	Примеч.
		Сборочные единицы			
		Изделие соединительное			
1	1.431.6-28.2-11.0	МС 23	2	См. вып. 2	
		Детали			
		Изделие соединительное			
2	1.431.6-28.2-42.0	МС 78	4	См. вып. 2	
3	1.431.6-28.2-40.0-01	МС 75-2	п	0,14	**)
4	1.431.6-28.1-86.1	Ф5 Вр I ГОСТ 6727-80* ℓ=600	2	0,08	БЧ

*) Защитный слой арматуры выполняется из раствора для кладки одновременно с возведением перегородки.

**) Количество п соединительных изделий поз. 3 определяется в конкретном проекте.

23098-02

Нач. отд.	Бродский		
Н. контр.	Чумакова		
Гл. спец.	Коротецкий		
Рук. гр.	Чумакова		
Ст. инж.	Проценко		
Инженер	Фомичев		

1.431.6-28.1-86.0

Узел 88

Стадия	Лист	Листов
Р		1

ХАРЬКОВСКИЙ ПРОМСТРОЙНИИПРОЕКТ

Инв. № подл. | Подпись и дата | Взам. инв. №

Ф. РМ97 А4

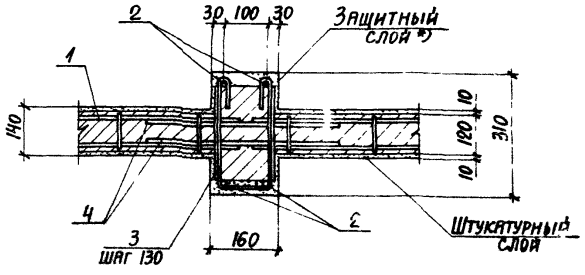

Марка, поз.	Обозначение	Наименование	Кол.	Масса ед., кг	Примеч.
		Сборочные единицы			
		Изделие соединительное			
1	1.431.6-28.2-11.0	МС 23	2	См. вып. 2	
		Детали			
		Изделие соединительное			
2	1.431.6-28.2-42.0	МС 78	4	См. вып. 2	
3	1.431.6-28.2-40.0-02	МС 75-3	П	0,19	**)
4	1.431.6-28.1-87.1	Ф5 Вр I ГОСТ 6727-80*, ℓ=600	2	0,08	Б4

*) Защитный слой арматуры выполняется из раствора для кладки одновременно с возведением перегородки.
**) Количество П соединительных изделий поз. 3 определяется в конкретном проекте.

23098-02

Нач. отд.	Бродский	1.431.6-28.1-87.0	
Н. контр.	Чумакова		
Гл. спец.	Коротецкий		
Рук. гр.	Чумакова	Узел 89	Стадия: Р; Лист: 1; Листов:
Ст. инж.	Проценко		Харьковский Промстройниипроект
Инженер.	Фомичев		

Формат А4

Инв. № подл. | Подпись и дата | Взам. инв. №

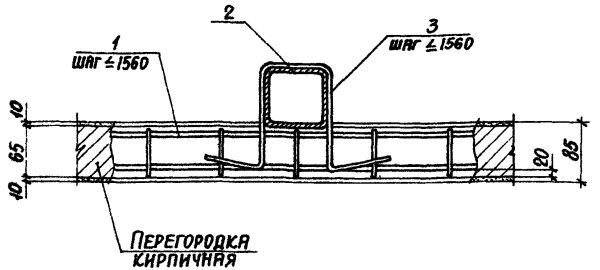

МАРКА, ПОЗ.	ОБОЗНАЧЕНИЕ	НАИМЕНОВАНИЕ	КОЛ.	МАССА ЕД., КГ	ПРИМЕЧ.
		СБОРОЧНЫЕ ЕДИНИЦЫ			
		ИЗДЕЛИЕ СОЕДИНИТЕЛЬНОЕ			
1	1.431.6-28.2-10.0	МС22	1	СМ. ВЫП. 2	
2	1.431.6-28.2-47.0	КОЛОННА ФАХВЕРКА КФ	1	СМ. ВЫП. 2	*)
		ДЕТАЛИ			
		ИЗДЕЛИЕ СОЕДИНИТЕЛЬНОЕ			
3	1.431.6-28.2-41.0	МС76	1	СМ. ВЫП. 2	**)

*) МАРКУ КОЛОННЫ ФАХВЕРКА ПОДБИРАТЬ В СООТВЕТСТВИИ С ДОКУМ.-ОВ ВЫП. 0 ДАННОЙ СЕРИИ.

**) МАРКУ СОЕДИНИТЕЛЬНОГО ИЗДЕЛИЯ ПОЗ. 3 ПОДБИРАТЬ В КОНКРЕТНОМ ПРОЕКТЕ В ЗАВИСИМОСТИ ОТ МАРКИ КОЛОННЫ ФАХВЕРКА.

23098-02

Нач. отд.	Бродский	1.431.6-28.1-88.0	
Н. контр.	Чумакова		
Гл. спец.	Коротецкий		
Рук. гр.	Чумакова	Стадия: Р; Лист: 1; Листов: 1	
Ст. инж.	Проценко	Узел 90	
Инженер	Фомичев	ХАРЬКОВСКИЙ ПРОМСТРОЙНИИПРОЕКТ	

Формат А4

Инв. № подл. | Подпись и дата | Взам. инв. №

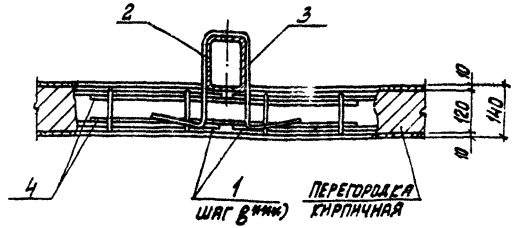

МАРКА, ПОЗ.	ОБОЗНАЧЕНИЕ	НАИМЕНОВАНИЕ	КОЛ.	МАССА ЕД., КГ	ПРИМЕЧ.
		СБОРОЧНЫЕ ЕДИНИЦЫ			
		ИЗДЕЛИЕ СОЕДИНИТЕЛЬНОЕ			
1	1.431.6-28.2-11.0	МС23	2	СМ. ВЫП.2	
2	1.431.6-28.2-47.0	КОЛОННА ФАХВЕРКА КФ	1	СМ. ВЫП.2	*)
		ДЕТАЛИ			
		ИЗДЕЛИЕ СОЕДИНИТЕЛЬНОЕ			
3	1.431.6-28.2-41.0	МС76	1	СМ. ВЫП.2	**)
4	1.431.6-28.1-89.1	Ф5ВрI ГОСТ 6727-80,* ℓ=600	2	0,08	БЧ

*) МАРКУ КОЛОННЫ ФАХВЕРКА ПОДБИРАТЬ В СООТВЕТСТВИИ С ДОКУМ.-08 ВЫП.0 ДАННОЙ СЕРИИ.

**) МАРКУ СОЕДИНИТЕЛЬНОГО ИЗДЕЛИЯ ПОЗ.3 ПОДБИРАТЬ В КОНКРЕТНОМ ПРОЕКТЕ В ЗАВИСИМОСТИ ОТ МАРКИ КОЛОННЫ ФАХВЕРКА.

***) ШАГ ГОРИЗОНТАЛЬНЫХ КАРКАСОВ „в" СМ. ДОКУМ.-02,-03 ВЫП.0

23098-02

НАЧ.ОТД.	БРОДСКИЙ		
Н.КОНТР.	ЧУМАКОВА		
ГЛ.СПЕЦ.	КОРОПЕЦКИЙ		
РУК.ГР.	ЧУМАКОВА		
СТ.ИНЖ.	ПРОЦЕНКО		
ИНЖЕН.	ФОМИЧЕВ		

1.431.6-28.1-89.0

УЗЕЛ 91

СТАДИЯ	ЛИСТ	Л
Р		

ХАРЬКОВСКИ ПРОМСТРОЙНИИ

ИНВ.№ ПОД.Л. | ПОДПИСЬ И ДАТА | ВЗАМ.ИНВ.№

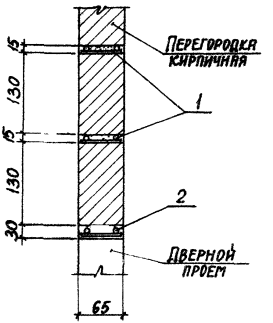

Марка, поз.	Обозначение	Наименование	Кол.	Масса ед., кг	Примеч.
		Сборочные единицы			
		Изделие соединительное			
1	1.431.6-28.2-06.0-10	МС 16-1	2	1,62	
2	-11	МС 16-2	1	2,49	

23098-02

Нач. отд.	Бродский	1.431.6 - 28.1-90.0	
Н. контр.	Чумакова		
Д. спец.	Коротецкий		
Рук. гр.	Чумакова		
Ст. инж.	Проценко	Узел 92	Стадия: Р; Лист: ; Листов: 1
Инжен.	Фоминчев		Харьковский промстройниипроект

Формат А4

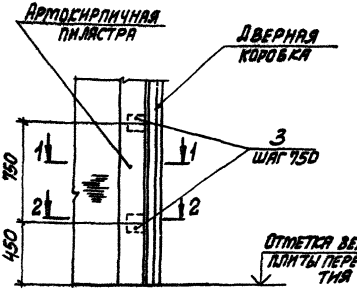

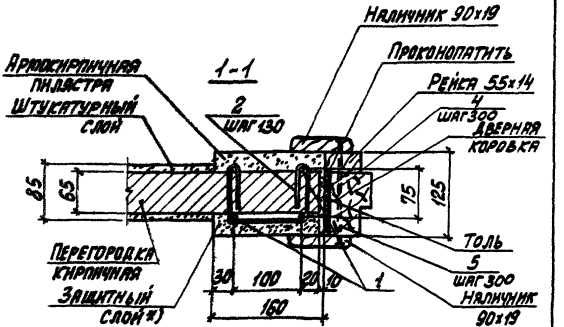

Спецификацию см. лист 2.
*) Примечание см. лист 2.

23098-02

Нач. отд.	Бродский		1.431.6-28.1-91.0		
Н. контр.	Чумакова				
Гл. спец.	Коропецкая				
Рук. гр.	Чумакова		Узел 93	Стадия: Р	Лист: 1	Листов: 2
Ст. инж.	Проценко			ХАРЬКОВСКИЙ ПРОМСТРОЙНИИПРОЕКТ	
Инженер.	Фомичев				

Инв. № подл. | Подпись и дата | Взам. инв. №

Формат А4

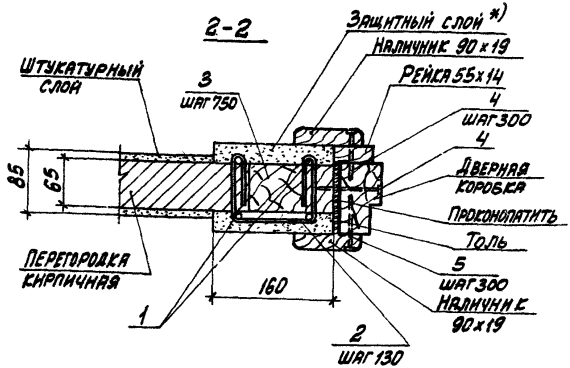

Марка, поз.	Обозначение	Наименование	Кол.	Масса ед., кг	Примеч.
		Детали			
		Изделие соединительное			
1	1.431.6-28.2-42.0	МС78	4	См. вып. 2	
2	1.431.6-28.2-40.0	МС75-1	п	0,11	**)
3		Пробка деревянная			
		65х120х120	6 на прем		Пропитать антисептиком
		Стандартные изделия			
4		Шуруп 1-6х100 ГОСТ 1145-80	п	0,02	**)
5		Шуруп 1-6х70 ГОСТ 1145-80	п	0,01	**)

*) Защитный слой арматуры выполняется из раствора для кладки одновременно с возведением перегородки.

**) Количество соединительных изделий поз. 2, а также поз. 4 и поз. 5 определяется в конкретном проекте.

Инв. № подл. | Подпись и дата | Взам. инв. №

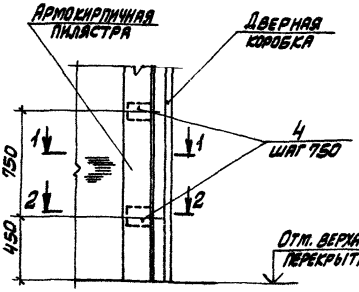

1-1

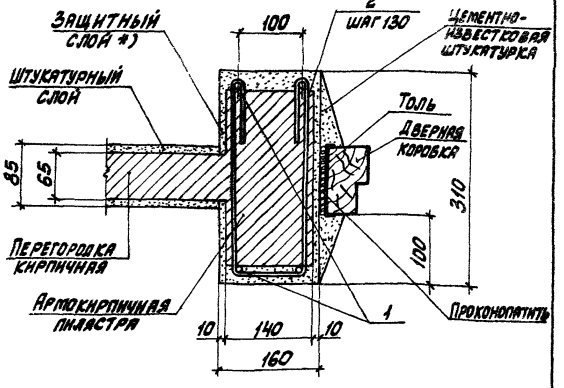

Спецификацию см. лист 2

*) Примечание см. лист 2

23098-02

Нач. отд.	Бродский		1.431.6-28.1-92.0
Н. контр.	Чумакова		
Гл. спец.	Коротецкий		
Рук. гр.	Чумакова		
Ст. инж.	Проценко		Узел 94
Инжен.	Фомичев		

Стадия	Лист	Листов
Р	1	2

ХАРЬКОВСКИЙ ПРОМСТРОЙНИИПРОЕКТ

Инв. № подл. | Подпись и дата | Взам. инв. №

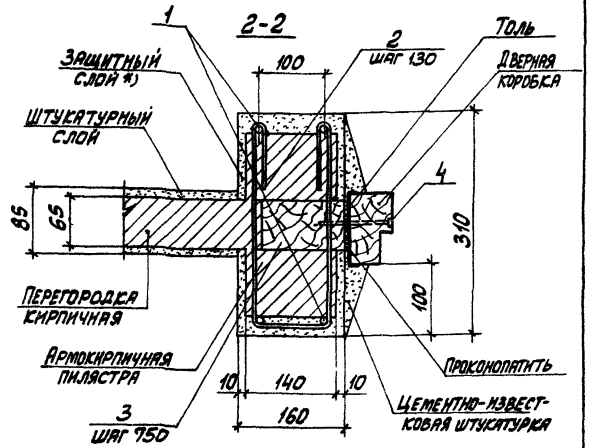

Марка, поз.	Обозначение	Наименование	Кол.	Масса ед., кг	Примеч.
		Детали			
		Изделие соединительное			
1	1.431.6-28.2-42.0	МС78	4	см. вып. 2	
2	1.431.6-28.2-40.0-02	МС75-3	п	0,19	**)
3		Пробка деревянная			
		65х120х120 мм	6 на проем		Пропитать антисептиком
		Стандартные изделия			
4		Шуруп 1-6х100 ГОСТ 1145-80	п	0,02	**)

*) Защитный слой арматуры выполняется из раствора для кладки одновременно с возведением перегородки.

**) Количество соединительных изделий поз. 2, а также поз. 4 определяется в конкретном проекте

Дверной *) проем

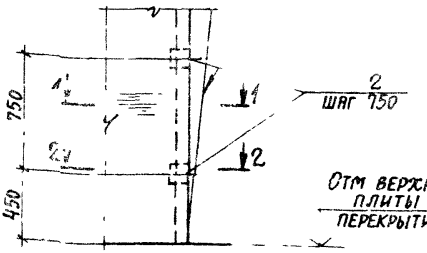

1-1

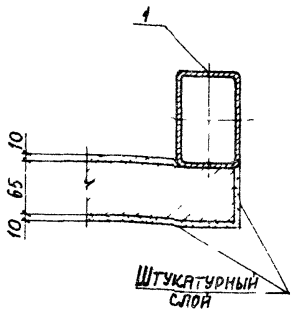

2-2

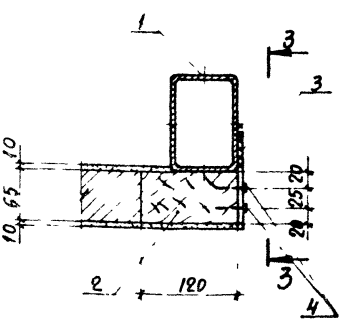

*) Спецификацию см. на листе 2.
Дверная коробка условно не показана.
Установку коробки выполнять по типу узла 93

23098-02

Нач. отд.	Бродский		1.431.6-28.1-93.0	
Н. контр.	Чумакова			
Гл. спец.	Коротецкий			
Рук. гр.	Чумакова			
Ст. инж.	Проценко		Узел 95	Стадия Р; Лист 1; Листов
Инженер	Фомичев			Харьковский Промстройниипроект

Инв. № подл. | Подпись и дата | Взам. инв. №

3-3

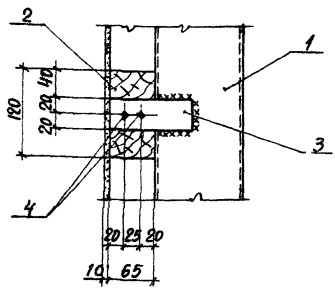

Марка, поз.	Обозначение	Наименование	Кол.	Масса ед., кг	Примеч.
		Сборочные единицы			
1	1.431.6-28.2-47.0	Колонна фахверка КФ	1	См. вып. 2	**)
		Детали			
2		Пробка деревянная 65×120×120	3		Пропитать антисептиком
		Изделие соединительное			
3	1.431.6-28.2-29.0-05	МС 57	1	0,23	
		Стандартные изделия			
4		Шуруп 1-6×40 ГОСТ 1144-80	2	0,008	

**) Марку колонны фахверка подбирать в соответствии с докум.-08 вып. 0 данной серии.

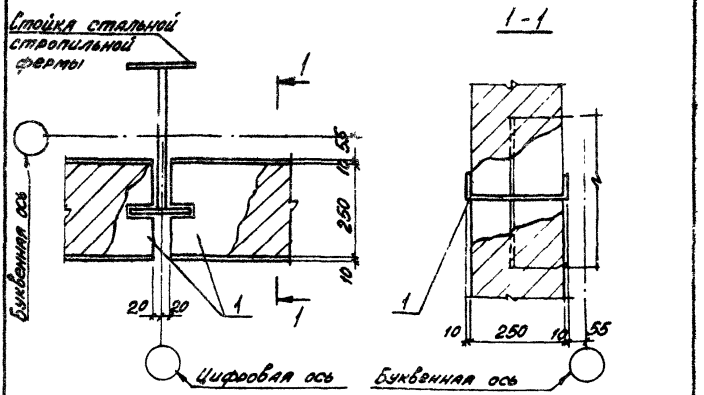

Марка, поз.	Обозначение	Наименование	Кол.	Масса ед., кг	Примеч.
		Сборочные единицы			
		Изделие соединительное			
1	1.431.6-28.2-04.0	МС6	2	338,7	

23098-02

Нач. отд.	Брадский		1.431.6-28.1-94.0		
Н. контр.	Чумакова				
Гл. спец.	Коротецкий				
Рук. гр.	Чумакова				
Ст. инж.	Проценко		Узел 96	Стадия: Р	Листов: 1
Инженер	Фомичев			ХАРЬКОВСКИЙ ПРОМСТРОЙНИИПРОЕКТ	

Инв. № подл. | Подпись и дата | Взам. инв. №

Формат А3

Формат	Зона	Поз.	Обозначение	Наименование	Кол. на испол. 1.431.6-28.1-95.0-			Примечание
					–	01	02	
				Документация				
А4			1.431.6-28.1-00.0 ТО	Техническое описание				
А4			1.431.6-28.1-97.0 РС	Ведомость расхода стали				
А4			1.431.6-28.1-95.0 СБ	Сборочный чертеж				
				Сборочные единицы				
				Сетка арматурная				
А4		1	1.431.6-28.2-44.0	С1-1	1			0,24 кг
			-01	С1-2		1	1	0,27 кг
				Детали				
				Петля монтажная				
А4		2	1.431.6-28.2-46.0	П1	2	2	2	0,20 кг
				Материалы				
				Бетон В7,5	0,007	0,010	0,010	м³

23098-02

Нач. отд	Бродский		1.431.6-28.1-95.0
Н. контр.	Чумакова		
Гл. спец.	Коротецкий		
Рук. гр.	Чумакова		
Ст. инж.	Проценко		Подушка опорная ОП1
Ст. инж.	Гурович		

Стадия	Лист	Листов
Р		1

Харьковский Промстройниипроект

Формат А4

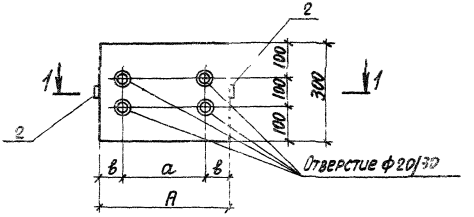

1-1

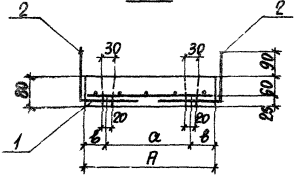

Обозначение	Марка	Размеры, мм			Масса, т
		А	а	в	
1.431.6-28.1-95.0	ОП1-1	300	75	112,5	0,018
-01	ОП1-2	400	260	70	0,024
-02	ОП1-3		130	135	

23098-02

		1.431.6-28.1-95.0 СБ	
Нач. отд.	Бродский	Подушка опорная ОП1. Сборочный чертеж	Стадия: Р; Масса: см. табл.; Масштаб: —
Н. контр.	Чумакова		
Гл. констр.	Коротецкий		
Рук. гр.	Чумакова		Лист; Листов 1
Ст. инж.	Процепко		
Ст. инж.	Гурович		Харьковский промстройниипроект

Формат А4

Формат	Зона	Поз.	Обозначение	Наименование	Кол. на исполн. 1431.6-28.1-96.0- —	01		Примечание
				Документация				
А4			1.431.6-28.1-00.0 ТО	Техническое описание				
А4			1.431.6-28.1-97.0 РС	Ведомость расхода стали				
А4			1.431.6-28.1-96.0 СБ	Сборочный чертеж				
				Сборочные единицы				
				Сетка арматурная				
А4		1	1.431.6-28.2-45.0	С2-1	1			0,34 кг
			-01	С2-2		1		0,38 кг
				Изделие закладное				
А4		2	1.431.6-28.2-43.0	М1	2	2		1,00 кг
				Петля монтажная				
А4		3	1.431.6-28.2-46.0	П1	2	2		0,20 кг
				Материалы				
				Бетон В7,5	0,011	0,013		$м^3$

23098-02

Нач. отд.	Бродский		
Н. контр.	Чумакова		
Гл. спец.	Коротецкий		
Рук. гр.	Чумакова		
Ст. инж.	Проценко		
Ст. инж.	Гурович		

1.431.6-28.1-96.0

Подушка опорная ОП2

Стадия	Лист	Листов
Р		1

ХАРЬКОВСКИЙ ПРОМСТРОЙНИИПРОЕКТ

Инв. № подл. | Подпись и дата | Взам. инв. №

Формат А4

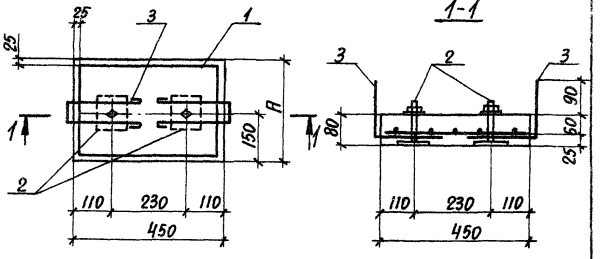

Обозначение	Марка	A, мм	Масса, т
1.431.6-28.1-96.0	ОП2-1	300	0,027
-01	ОП2-2	350	0,032

Инв.№ подл. | Подпись и дата | Взам. инв.№

23098-02

1.431. 6 - 28.1-96.0 СБ

Нач.отд.	Бродский	
Н.контр.	Чумакова	
Гл.спец.	Коротецкий	
Рук. гр.	Чумакова	
Ст. инж.	Проценко	
Техник	Литвиненко	

Подушка опорная ОП2. Сборочный чертеж

Стадия	Масса	Масштаб
Р	см. табл.	—
Лист	Листов 1	

ХАРЬКОВСКИЙ ПРОМСТРОЙНИИПРОЕКТ

Формат А4

Ведомость расхода стали на элемент, кг

Марка элемента	Изделия арматурные				Изделия закладные								Общий расход
	Арматура класса Вр-I ГОСТ 6727-80*			Всего	Арматура класса А-I ГОСТ 5781-82				Прокат марки Вст3пс6-1 ГОСТ 19903-74*			Всего	
	ф5		Итого		ф6	ф16		Итого	-10×100		Итого		
ОП 1-1	0,24		0,24	0,24	0,40	—		0,40	—		—	0,40	0,64
ОП 1-2	0,27		0,27	0,27	0,40	—		0,40	—		—	0,40	0,67
ОП 1-3	0,27		0,27	0,27	0,40	—		0,40	—		—	0,40	0,67
ОП 2-1	0,34		0,34	0,34	0,40	0,34		0,74	1,58		1,58	2,32	2,66
ОП 2-2	0,38		0,38	0,38	0,40	0,34		0,74	1,58		1,58	2,32	2,66

23098-02

Нач. отд.	Бродский		1.431.6-28.1-97.0 РС
Н. контр.	Чумакова		
Гл. конст.	Коротецкий		Ведомость расхода стали
Рук. гр.	Чумакова		Стадия Р; Лист; Листов 1
Ст. инж.	Проценко		Харьковский промстройпроект
Техник	Литвиненко		

Инв. № подл.	Подпись и дата	Взам. инв. №

Формат	Зона	Поз.	Обозначение	Наименование	Кол. на испол. 1.431.6-28.1-98.0-									Приме-чание
					–	01	02	03	04	05	06	07	08	09	
				Документация											
А4			1.431.6-28.1-00.0 ТО	Техническое описание											
А4			1.431.6-28.1-98.0 СБ	Сборочный чертеж											
				Сборочные единицы											
				Изделие соединительное											
А4		1	1.431.6-28.2-21.0	МС 39-1	1						1				
			-01	МС 39-2		1									
			-02	МС 39-3			1					1			
			-03	МС 39-4				1					1		
			-04	МС 39-5					1					1	
			-06	МС 39-7						1					

1. Кирпичные пилястры выполнить из кирпича марки 75.
2. Исполнения -10, -11 см. на листе 3.

23098-02

Нач. отд.	Бродский		
Н. контр.	Чумакова		
Гл. спец.	Коротецкий		
Рук. гр.	Чумакова		
Ст. инж.	Проценко		
Инженер.	Фомичев		

1.431.6-28.1-98.0

Пилястра кирпичная

Стадия	Лист	Листов
Р	1	3

ХАРЬКОВСКИЙ ПРОМСТРОЙНИИПРОЕКТ

Инв. № подл. | Подпись и дата | Взам. инв. №

Формат	Зона	Поз.	Обозначение	Наименование	Кол. на исполн. 1.431.6-28.1-98.0- —	01	02	03	04	05	06	07	08	09	Примечание
				Детали											
				Фl0 ГОСТ 5781-82											
БЧ		2	1.431.6-28.1-98.1	ℓ=220								4			0,14 кг
			1.431.6-28.1-98.1-01	ℓ=260							4		6	6	0,16 кг
			1.431.6-28.1-98.1-02	ℓ=330		4	4								0,20 кг
			1.431.6-28.1-98.1-03	ℓ=350	4			6							0,22 кг
			1.431.6-28.1-98.1-04	ℓ=360					6	8					0,22 кг
				Изделие соединительное											
ВЧ		3	1.431.6-28.2-35.0	МС66	п						п				*)
			1.431.6-28.2-35.0 -01	МС67-1		п									*)
			1.431.6-28.2-35.0 -02	МС67-2			п					п			*)
			1.431.6-28.2-35.0 -03	МС67-3				п					п		*)
			1.431.6-28.2-35.0 -04	МС67-4					п	2п				п	*)
				Материалы											
				Бетон В12,5	0,02	0,03	0,03	0,05	0,06	0,07	0,02	0,03	0,05	0,06	м³

*) См. примечание на листе 3

Инв. № подл.	Подпись и дата	Взам. инв. №

Формат А4	Зона	Поз.	Обозначение	Наименование	Кол. на испол. 10	Кол. на испол. 11	Примечание
				Документация			
А4			1.431.6-28.1-00.0 ТО	Техническое описание			
А4			1.431.6-28.1-98.0 СБ	Сборочный чертеж			
				Сборочные единицы			
				Изделие соединительное			
А4		1	1.431.6-28.2-21.0-05	МС 39-6	1		
			1.431.6-28.2-21.0-07	МС 39-8		1	
				Детали			
				Ф10 А II ГОСТ 5781-82			
Б4		2	1.431.6-28.2-98.1	ℓ=220		10	0,14 кг
			1.431.6-28.2-98.1-01	ℓ=260	8		0,16 кг
				Изделие соединительное			
А4		3	1.431.6-28.2-35.0-05	МС 67-5	n	2n	*)
А4		4	1.431.6-28.2-35.0-06	МС 68-1	n		*)
			1.431.6-28.2-35.0-07	МС 68-2		n	*)
				Материалы			
				Бетон В12,5	0,07	0,08	м³

*) Количество соединительных изделий поз. 3 и поз. 4 определяется в конкретном проекте

1-1
Рис. 1

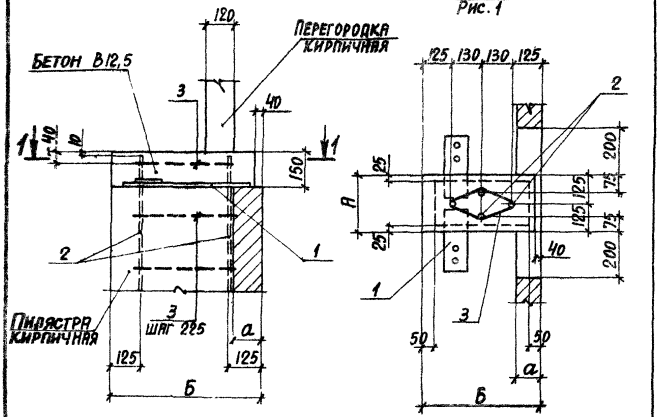

Таблицу исполнений см. на листе 4.

23098-02

				1.431.6-28.1-98.0 СБ	
Нач. отд.	Бродский		Пилястра кирпичная. Сборочный чертеж	Стадия	Масса	Масштаб
Н. контр.	Чумакова			Р	—	—
Гл. спец.	Коротецкий					
Рук. гр.	Чумакова			Лист 1	Листов 4	
Ст. инж.	Проценко					
Инженер	Фомичев			ХАРЬКОВСКИЙ ПРОМСТРОЙНИИПРОЕКТ		

Формат А4

1-1
Рис. 5

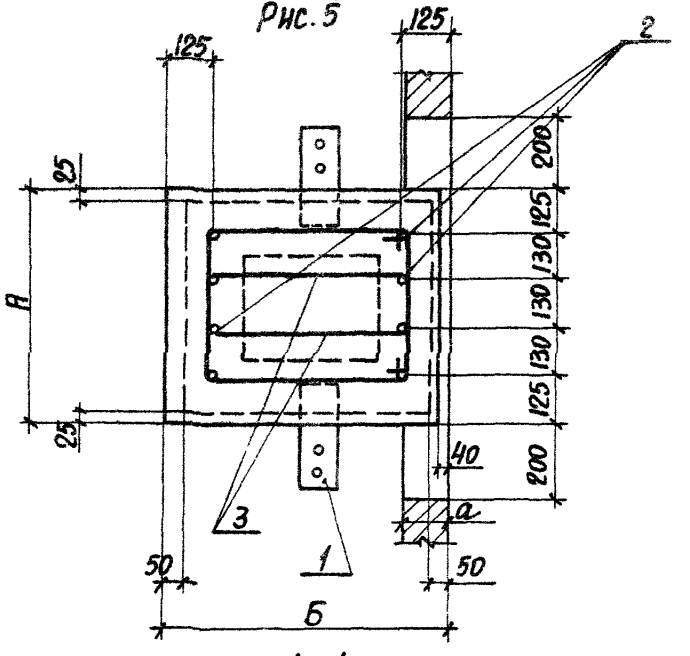

1-1
Рис. 6

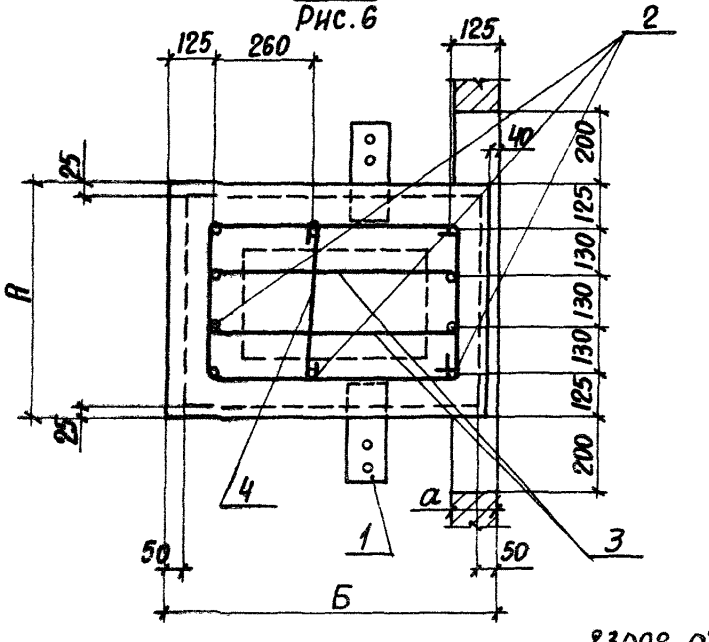

1-1
Рис. 2

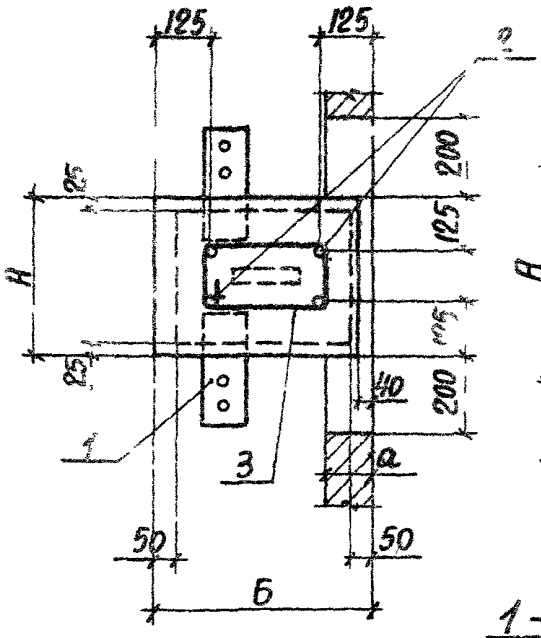

1-1
Рис. 3

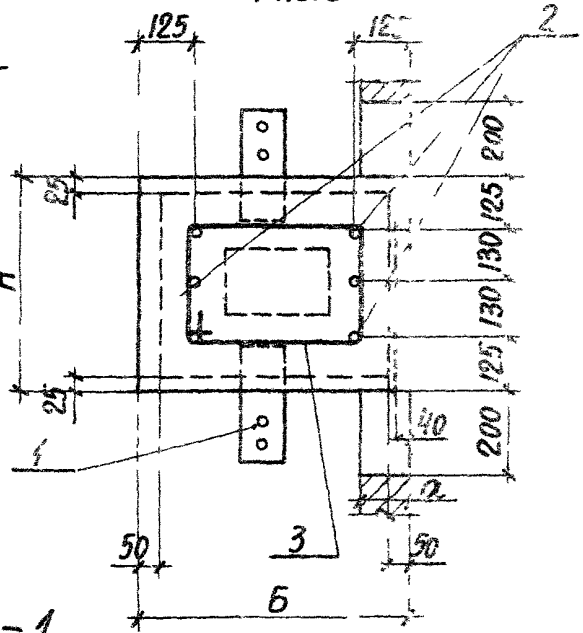

1-1
Рис. 4

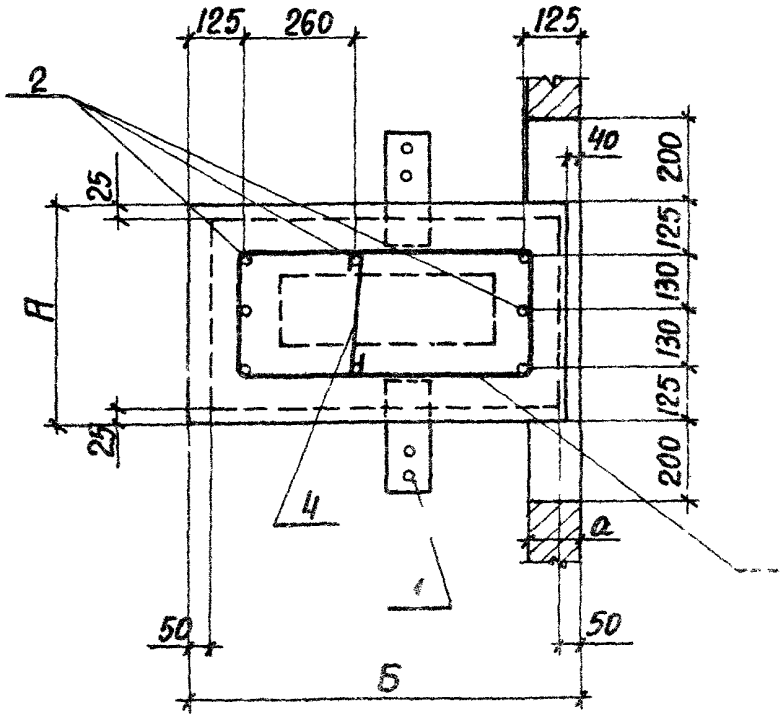

23038-02

1.431.6-28.1-98

2

Обозначение	Рис.	Размеры, мм		
		A	B	a
1.431.6-28.1-98.0	1	250	510	120
1.431.6-28.1-98.0-01	2	380	640	
1.431.6-28.1-98.0-02				
1.431.6-28.1-98.0-03	3	510	770	
1.431.6-28.1-98.0-04				
1.431.6-28.1-98.0-05	5	640		
1.431.6-28.1-98.0-06	1	250	510	250
1.431.6-28.1-98.0-07	2	380	640	
1.431.6-28.1-98.0-08	3	510	770	
1.431.6-28.1-98.0-09				
1.431.6-28.1-98.0-10	4		900	
1.431.6-28.1-98.0-11	6	640		

Инв. № подл. | Подпись и дата | Взам. инв. №

gost.e-ecolog.ru