ТИПОВЫЕ КОНСТРУКЦИИ, ИЗДЕЛИЯ И УЗЛЫ
ЗДАНИЙ И СООРУЖЕНИЙ

СЕРИЯ 1.431.9—25

ПЕРЕГОРОДКИ ПАНЕЛЬНЫЕ ИЗ АСБЕСТОЦЕМЕНТНЫХ ЛИСТОВ В СТАЛЬНОЙ ОБВЯЗКЕ

ВЫПУСК 2

МОНТАЖНЫЕ УЗЛЫ

РАБОЧИЕ ЧЕРТЕЖИ

19652-03
ЦЕНА

Отпускная цена
на момент реализации
указана в счет-накладной

gost.e-ecolog.ru

ТИПОВЫЕ КОНСТРУКЦИИ, ИЗДЕЛИЯ И УЗЛЫ
ЗДАНИЙ И СООРУЖЕНИЙ

СЕРИЯ 1.431.9—25

ПЕРЕГОРОДКИ ПАНЕЛЬНЫЕ ИЗ АСБЕСТОЦЕМЕНТНЫХ ЛИСТОВ В СТАЛЬНОЙ ОБВЯЗКЕ

ВЫПУСК 2

МОНТАЖНЫЕ УЗЛЫ

РАБОЧИЕ ЧЕРТЕЖИ

РАЗРАБОТАНЫ
ГПИ ПРОМСТРОЙПРОЕКТ

ГЛАВНЫЙ ИНЖЕНЕР ИНСТИТУТА КОРОЛЕВ В.И.

ГЛАВНЫЙ КОНСТРУКТОР ИНСТИТУТА БЕЗРУКОВ В.М.

ГЛАВНЫЙ ИНЖЕНЕР ПРОЕКТА ЭЛЬКИНА М.П.

УТВЕРЖДЕНЫ
ПОСТАНОВЛЕНИЕМ ГОССТРОЯ СССР
от 30 марта 1984г. №37
ВВЕДЕНЫ В ДЕЙСТВИЕ
с 1 июля 1984 г.

Обозначение	Наименование	Стр.
1.431.9-25.2 ООПЗ	Пояснительная записка	3
1.431.9-25.2 01	Узел 1	4
1.431.9-25.2 02	Узел 2	5
1.431.9-25.2 03	Узел 3	6
1.431.9-25.2 04	Узел 4	7
1.431.9-25.2 05	Узел 5	8
1.431.9-25.2 06	Узел 6	9
1.431.9-25.2 07	Узел 7	10
1.431.9-25.2 08	Узел 8	11
1.431.9-25.2 09	Узел 9	12
1.431.9-25.2 10	Узел 10	13
1.431.9-25.2 11	Узел 11	14
1.431.9-25.2 12	Узел 12	15
1.431.9-25.2 13	Узел 13	16
1.431.9-25.2 14	Узел 14	17

Инв. № подл. | Подпись и дата | Взам. инв. №

Нач. отд.	Никитин		
Н. контр.	Никитин		
ГИП	Элькина		

1.431.9-25.2 ОО

Содержание

Стадия	Лист	Листов
Р		1

ПРОМСТРОЙПРОЕКТ

1. Состав серии приведен в Выпуске 0.
2. В выпуске 2 разработаны узлы крепления панелей перегородок к стойкам фахверка и колоннам здания, узлы крепления стоек фахверка к полу.
3. Узлы, разработанные в данном выпуске замаркированы на схемах расположения перегородок в выпуске 0.
4. Монтажные узлы разработаны в предположении, что панели перегородок поставляются полной заводской готовности.
5. Швы сварных соединений выполнять сваркой ручной электродуговой по ГОСТ 5264-80.
6. Сварку производить электродами Э42 ГОСТ 9467-75.
7. Толщину сварных швов принимать по наименьшей толщине свариваемых элементов.
8. Приварка каких-либо деталей к тонкостенным элементам перегородок не разрешается.

Инв.№ подл. | Подп. и дата | Взам. инв.№

				1.431.9-25.2 ОПЗ	
Нач.отд.	Никитин	подп.		Пояснительная записка	Стадия: Р; Лист: ; Листов: 1
Н.контр.	"	"			ПРОМСТРОЙПРОЕКТ
ГИП	Элькина	"			

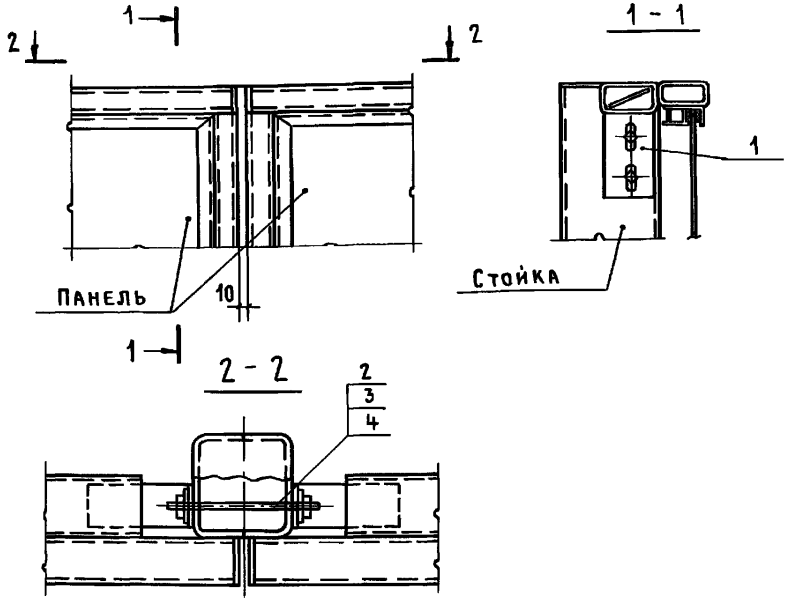

Марка поз.	Обозначение	Наименование	Кол.	Масса ед., кг	Примечание
		ДЕТАЛИ			
1	1.431.9-25.1 02.12.00.00	Фланец Ф1	1	0,67	
		СТАНДАРТНЫЕ ИЗДЕЛИЯ			
2		Шпилька М10-6g × 150			
		58.016 ГОСТ 22042-76	2		
3		Гайка 2М10.5.016 ГОСТ 5915-70	4		
4		Шайба 10.02.016 ГОСТ 6958-78	4		

				1.431.9-25.2 01
Нач. отд.	Никитин			Узел 1
Н. контр.	Никитин			
ГИП	Элькина		24.10.89	
Ст. инж.	Лукьянова			

Стадия	Лист	Листов
Р		1

ПРОМСТРОЙПРОЕКТ

Инв. № подл. | Подпись и дата | Взам. инв. №

19652-03 5

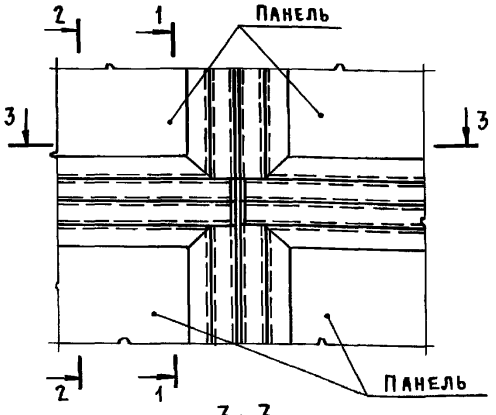

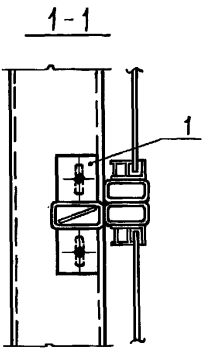

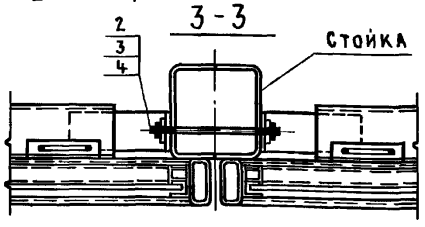

Разрез 2-2
дан на листе докум.
1.431.9-25.2 03.

Марка поз.	Обозначение	Наименование	Кол.	Масса ед.,кг	Примечание
		Детали			
1	1.431.9-25.1 02.13.00.00	Фланец Ф2	1	0,68	
		Стандартные изделия			
2		Шпилька М10-6g×150			
		58.016 ГОСТ 22042-76	2		
3		Гайка 2М10.5.016 ГОСТ5915-70	4		
4		Шайба 10.02.016 ГОСТ 6958-78	4		

Инв.№ подл. | Подпись и дата | Взам.инв.№

1.431.9-25.2 02

Нач.отд.	Никитин		
Н.контр.	Никитин		
ГИП	Злькина		27.10.83
Ст.инж.	Лукьянова		

Узел 2

Стадия	Лист	Листов
Р		1

ПРОМСТРОЙПРОЕКТ

Копировал Куц Формат А4

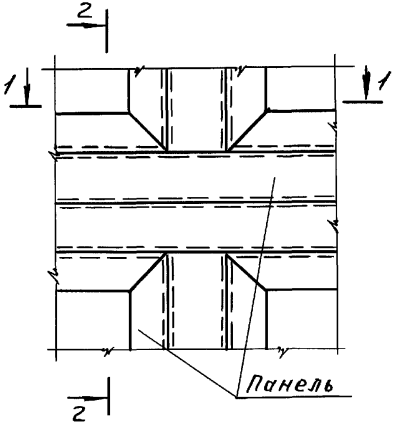

2–2

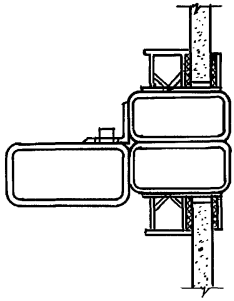

1–1

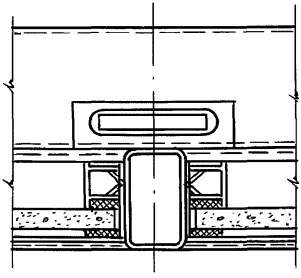

Нач. отд.	Никитин	подп.	
Н. контр.	"	"	
ГИП	Элькина	"	
Ст. инж.	Лукьянова	"	

1.431.9-25.2 03

Узел 3

Стадия	Лист	Листов
Р		1

ПРОМСТРОЙПРОЕКТ

Пров. Маш 26.11.91 г. Коп. Петрук

19652-03 7

Инв. № подл. | Подп. и дата | Взам. инв. №

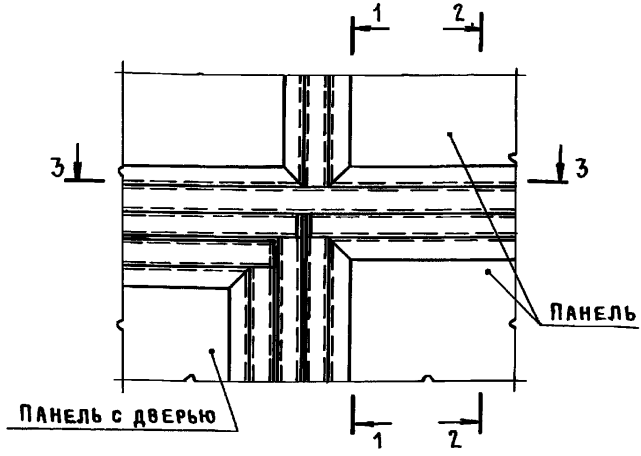

1-1

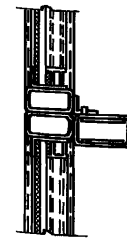

3-3

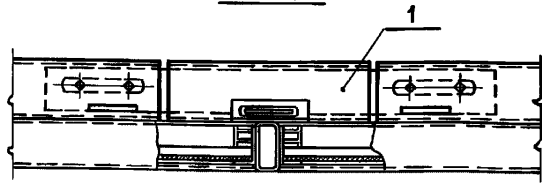

2-2

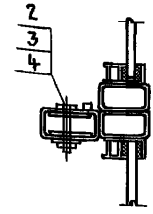

Марка поз.	Обозначение	Наименование	Кол.	Масса ед., кг	Примечание
		Детали			
1	1.431.9-25.1 02.14.00.00	Фланец Ф3	1	2,8	
		Стандартные изделия			
2		Болт М10х45.58.016 ГОСТ 7798-70	4		
3		Гайка 2М10.5.016 ГОСТ 5915-70*	4		
4		Шайба 10.02.016 ГОСТ 6958-78	4		

Инв. № подл. | Подпись и дата | Взам. инв. №

Нач. отд.	Никитин		
Н. контр.	Никитин		
ГИП	Элькина		27.10.83
Ст. инж.	Лукьянова		

1.431.9-25.2 04

Узел 4

Стадия	Лист	Листов
Р		1

ПРОМСТРОЙПРОЕКТ

Копировал Кин Формат А4

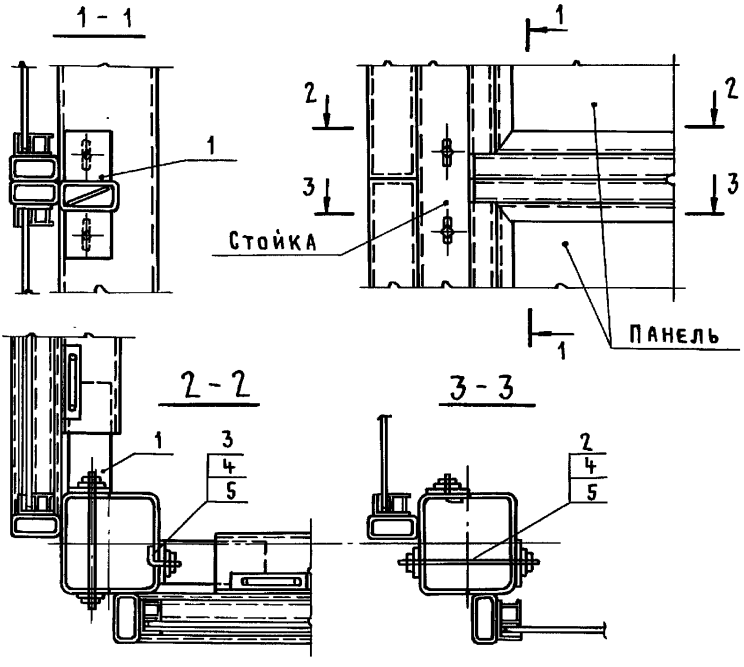

Марка поз.	Обозначение	Наименование	Кол.	Масса ед.,кг	Примечание
		Детали			
1	1.431.9-25.1 02.13.00.00	Фланец Ф2	2	1,36	
		Стандартные изделия			
2		Шпилька М10-6g×150			
		58.016 ГОСТ 22042-76	2		
3		Из шпильки М10-6g-55			
		58.016 ГОСТ 22042-76	2		
4		Гайка 2М10.5.016 ГОСТ5915-70	6		
5		Шайба 10.02.016 ГОСТ 6958-78	6		

Инв. № подл. | Подпись и дата | Взам. инв. №

1.431.9-25.2 05

Нач. отд.	Никитин		
Н. контр.	Никитин		
ГИП	Элькина		24.10.83
Ст. инж.	Лукьянова		

Узел 5

Стадия	Лист	Листов
Р		1

ПРОМСТРОЙПРОЕКТ

Копировал Кни Формат А4

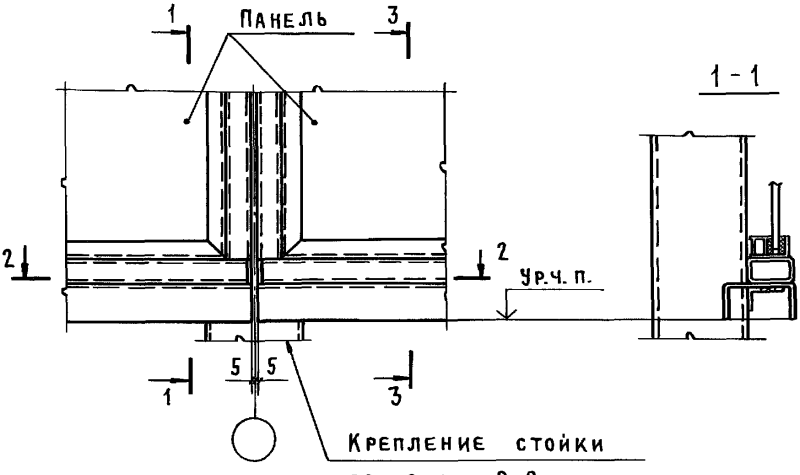

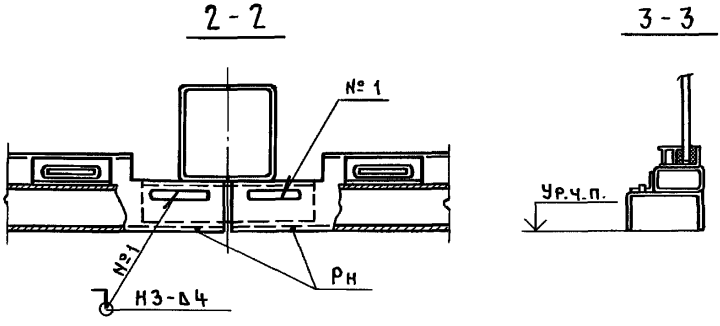

Инв.№ подл. | Подпись и дата | Взам. инв.№

				1.431.9-25.2 06	
Нач. отд.	Никитин			Узел 6	Стадия: Р; Лист: ; Листов: 1
Н. контр.	Никитин				ПРОМСТРОЙПРОЕКТ
ГИП	Элькина		24.08.83		
Ст. инж.	Лукьянова				

19652-03 10

Копировал Кук Формат А4

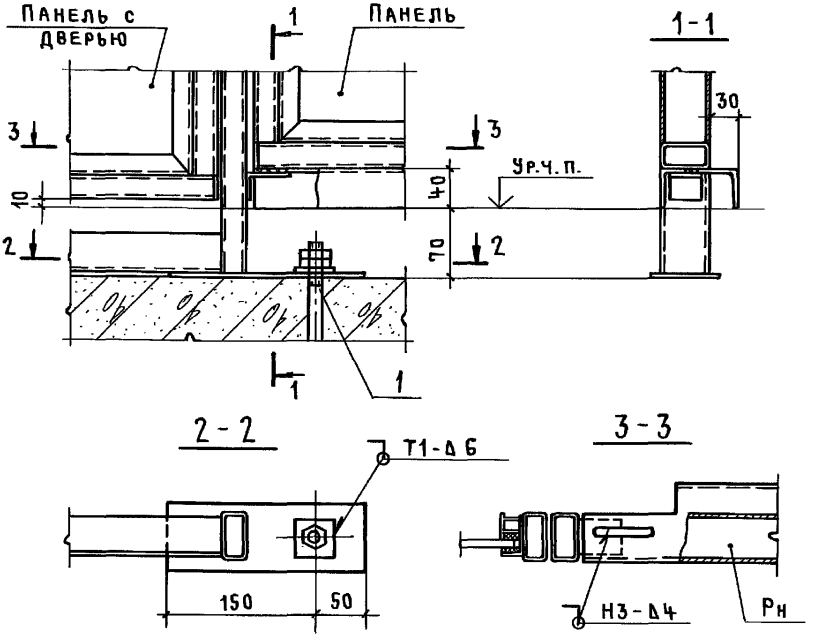

Марка поз.	Обозначение	Наименование	Кол.	Масса ед.,кг	Приме-чание
		Стандартные изделия			
1		Болт 6.1 М12×200			
		Вст3пс6 ГОСТ 24379.1-80	1		

Взам. инв. №

Подпись и дата

Инв. № подл.

1.431.9-25.2 07

Нач. отд.	Никитин		
Н. контр.	Никитин		
ГИП	Элькина		2.VIII.83
Ст. инж.	Лукьянова		

Узел 7

Стадия	Лист	Листов
Р		1

ПРОМСТРОЙПРОЕКТ

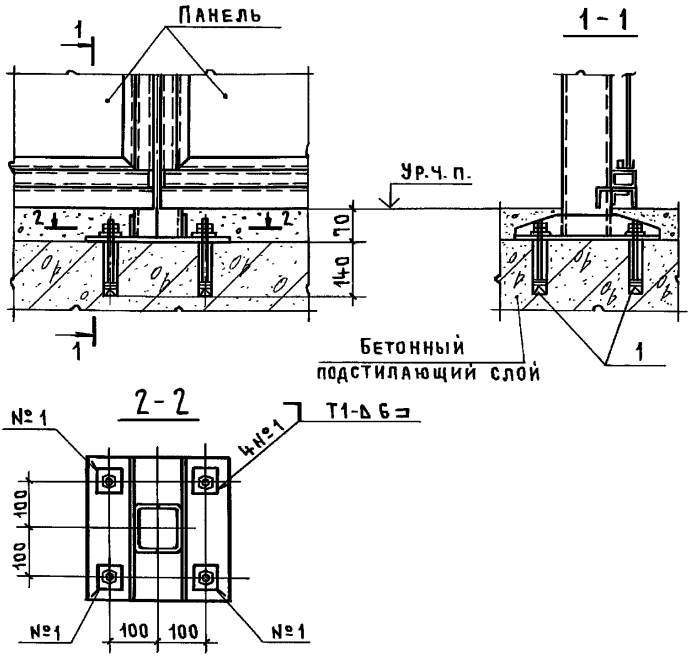

Марка поз.	Обозначение	Наименование	Кол.	Масса ед.,кг	Примечание
		Стандартные изделия			
1		Болт 6.1 М12×200			
		ВСт3пс6 ГОСТ 24379.1-80	4		

1.431.9-25.2 08

Нач. отд.	Никитин		
Н.контр.	Никитин		
ГИП	Элькина		24/10-23
Ст.инж.	Лукьянова		

Узел 8

Стадия	Лист	Листов
Р		1

ПРОМСТРОЙПРОЕКТ

Взам.инв.№ | Подпись и дата | Инв.№ подл.

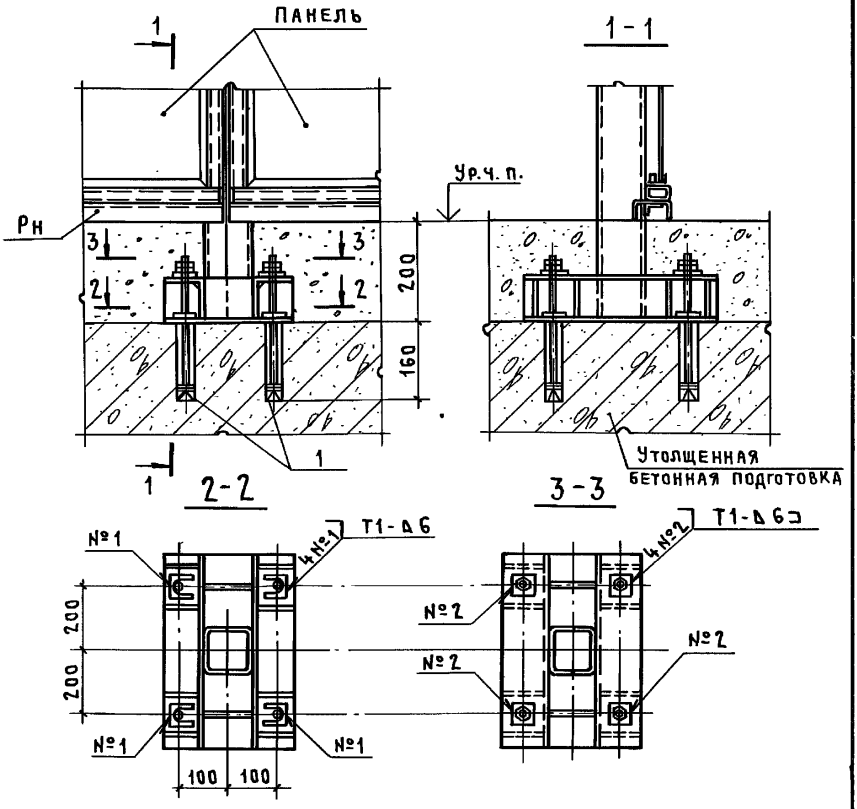

Марка поз.	Обозначение	Наименование	Кол.	Масса ед.,кг	Примечание
		Стандартные изделия			
1		Болт 6.1 М16х300			
		ВСт 3пс 6 ГОСТ 24379.1-80	4		

1.431.9-25.2 09

Нач.отд.	Никитин		
Н.контр.	Никитин		
ГИП	Элькина		24.10.09
Ст.инж.	Лукьянова		

Узел 9

Стадия	Лист	Листов
Р		1

ПРОМСТРОЙПРОЕКТ

Инв.№ подл. | Подпись и дата | Взам.инв.№

Копировал Кин Формат А4

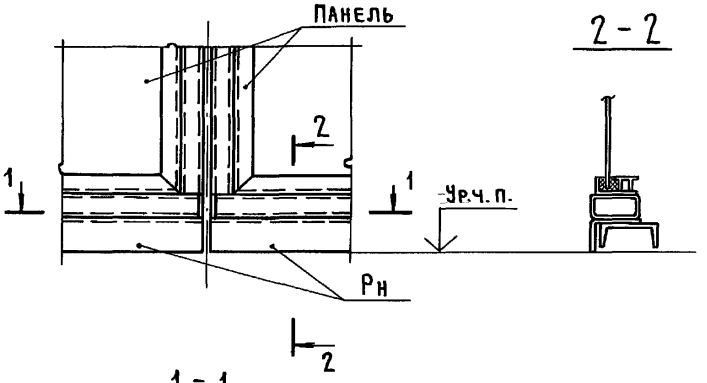

1 - 1

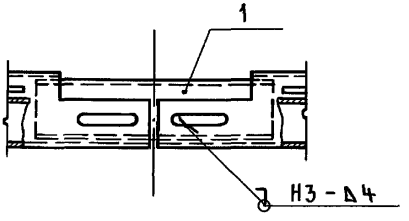

Марка поз.	Обозначение	Наименование	Кол.	Масса ед., кг	Примечание
		Детали			
1		Швеллер 6,5 ГОСТ 8240-72			
		Вст3кп2 ГОСТ 535-79	1	1,48	БЧ

1.431.9-25.2 10

Нач. отд.	Никитин		
Н. контр.	Никитин		
ГИП	Зыкина		24.10.89
Инженер	Харькова		

Узел 10

Стадия	Лист	Листов
Р		1

ПРОМСТРОЙПРОЕКТ

Инв. № подл. | Подпись и дата | Взам. инв. №

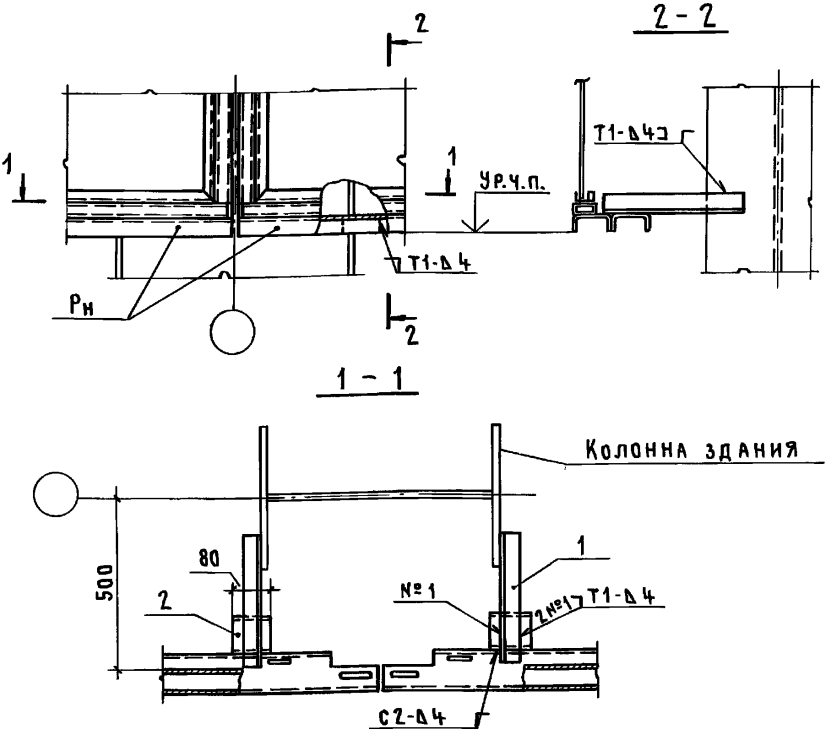

Марка поз.	Обозначение	Наименование	Кол.	Масса ед., кг	Приме-чание
		Детали			
1		Уголок Б-40×40×4 ГОСТ 8509-72			
		Вст3кп2 ГОСТ 535-79	2	0,97	Б Ч
2		Швеллер 80×40×3 ГОСТ 8278-75			
		Вст3кп2 ГОСТ 11474-76	2	0,32	Б Ч

Инв. № подл. | Подпись и дата | Взам. инв. №

1.431.9-25.2 11

Нач. отд.	Никитин		
Н. контр.	Никитин		
ГИП	Злыкина		04.1023
Инженер	Харькова		

Узел 11

Стадия	Лист	Листов
Р		1

Промстройпроект

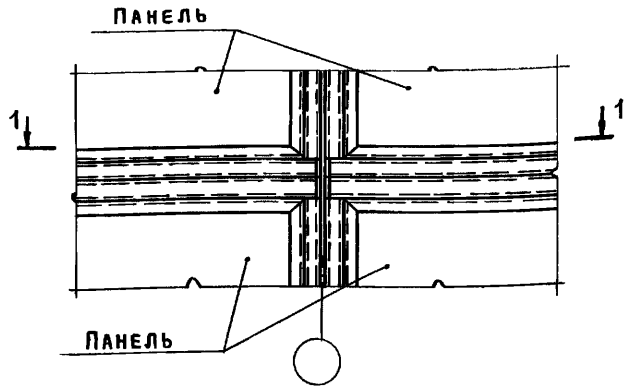

1 – 1

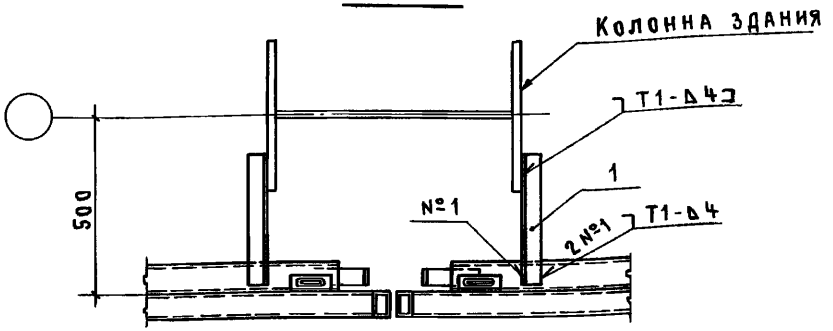

Марка поз.	Обозначение	Наименование	Кол.	Масса ед., кг	Приме-чание
		Детали			
1		Уголок Б-40×40×4 ГОСТ 8509-72			
		Вст3кп2 ГОСТ 535-79	2	0,97	Б Ч

Инв. № подл. | Подпись и дата | Взам. инв. №

1.431.9-25.2 12

Нач. отд.	Никитин		
Н. контр.	Никитин		
ГИП	Злькина		27.10.83
Инженер	Харькова		

Узел 12

Стадия	Лист	Листов
Р		1

ПРОМСТРОЙПРОЕКТ

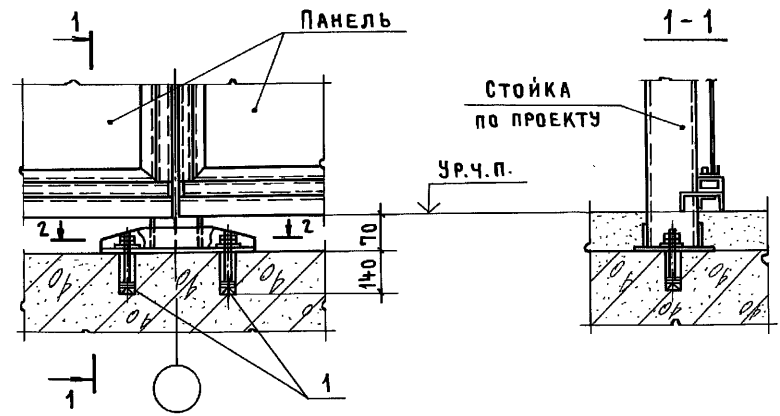

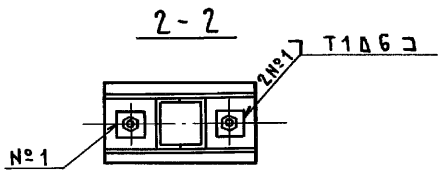

Марка поз.	Обозначение	Наименование	Кол.	Масса ед.,кг	Примечание
		Стандартные изделия			
1		Болт 6.1 М12×200			
		Вст3кп2 ГОСТ 24379.1-80	2		

Взам.инв.№ | Подпись и дата | Инв.№ подл.

Нач. отд.	Никитин		
Н.контр.	Никитин		
ГИП	Элькина		24.10.88г.
Ст. инж.	Лукьянова		

1.431.9-25.2 13

Узел 13

Стадия	Лист	Листов
Р		1

ПРОМСТРОЙПРОЕКТ

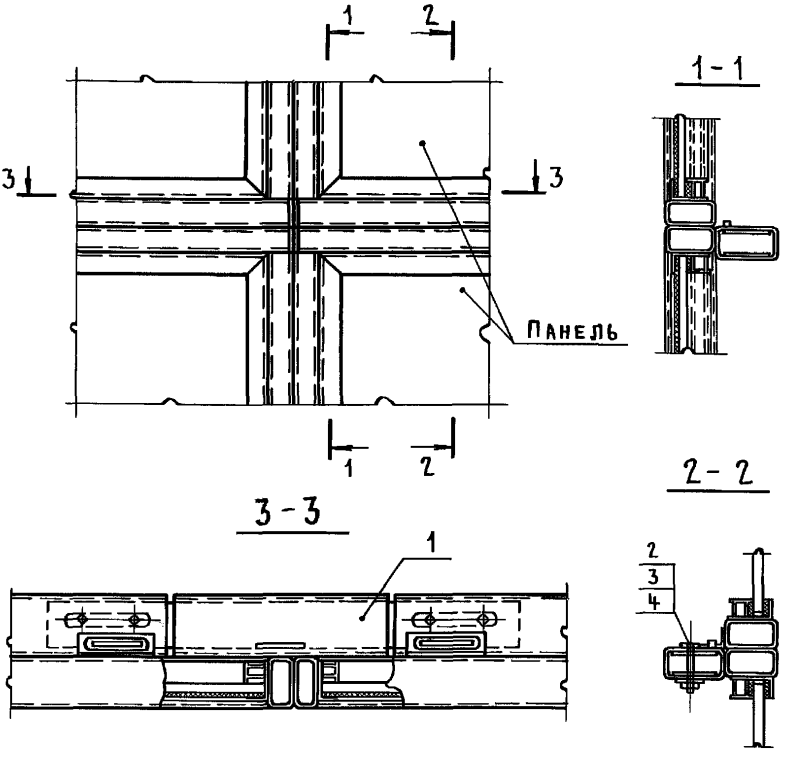

Марка поз.	Обозначение	Наименование	Кол.	Масса ед., кг	Примечание
		Детали			
1	1.431.9-25.1 02.14.00.00	Фланец Ф3	1	2,8	
		Стандартные изделия			
2		Болт М10×45.58.016 ГОСТ 7798-70	4		
3		Гайка 2М10.5.016 ГОСТ 5915-70*	4		
4		Шайба 10.02.016 ГОСТ 6958-78	4		

Инв. № подл. | Подпись и дата | Взам. инв. №

ГИН			
Н. контр.	Никитин		
ГИП	Элькина		
Инженер	Харькова		

1.431.9-25.2 14

Узел 14

Стадия	Лист	Листов
Р		1

ПРОМСТРОЙПРОЕКТ

gost.e-ecolog.ru

Копировал Куц Формат А4