ТИПОВЫЕ КОНСТРУКЦИИ, ИЗДЕЛИЯ И УЗЛЫ ЗДАНИЙ И СООРУЖЕНИЙ

СЕРИЯ 1.431.9-25

ПЕРЕГОРОДКИ ПАНЕЛЬНЫЕ ИЗ АСБЕСТОЦЕМЕНТНЫХ ЛИСТОВ В СТАЛЬНОЙ ОБВЯЗКЕ

ВЫПУСК I

ПАНЕЛИ, СТОЙКИ, РИГЕЛИ

РАБОЧИЕ ЧЕРТЕЖИ

19652-02

ЦЕНА

gost.e-ecolog.ru

Проб. [signature] 4.08.83 Коп. Кокухин

ТИПОВЫЕ КОНСТРУКЦИИ, ИЗДЕЛИЯ И УЗЛЫ ЗДАНИЙ И СООРУЖЕНИЙ

СЕРИЯ 1.431.9-25

ПЕРЕГОРОДКИ ПАНЕЛЬНЫЕ ИЗ АСБЕСТОЦЕМЕНТНЫХ ЛИСТОВ В СТАЛЬНОЙ ОБВЯЗКЕ

ВЫПУСК I

ПАНЕЛИ, СТОЙКИ, РИГЕЛИ

РАБОЧИЕ ЧЕРТЕЖИ

РАЗРАБОТАНЫ:
ПРОЕКТНЫМ ИНСТИТУТОМ
ГИПРОСПЕЦЛЕГКОНСТРУКЦИЯ

ГЛАВНЫЙ ИНЖЕНЕР ИНСТИТУТА	ПОДПИСЬ	ШИЛОВ В.М.
ЗАВЕДУЮЩИЙ ОСК-2	"	КАШКИНОВ Л.П.
ГЛАВНЫЙ КОНСТРУКТОР ОСК-2	"	ЕФИМОВ В.В.

ГПИ ПРОМСТРОЙПРОЕКТ

ГЛАВНЫЙ ИНЖЕНЕР ИНСТИТУТА	"	КОРОЛЕВ В.И.
ГЛАВНЫЙ КОНСТРУКТОР ИНСТИТУТА	"	БЕЗРУКОВ В.М.
ГЛАВНЫЙ ИНЖЕНЕР ПРОЕКТА	"	ЭЛЬКИНА М.П.

УТВЕРЖДЕНЫ
ПОСТАНОВЛЕНИЕМ ГОССТРОЯ СССР
ОТ 30 МАРТА 1984 г № 37
ВВЕДЕНЫ В ДЕЙСТВИЕ
с 1 июля 1984 г

Пров. [signature] 4.08.82 Кон. [signature]

Обозначение	Наименование	Стр.
1.431.9-25.1 00 00.00.00	Комплект элементов консольных	
	перегородок	5
1 431.9-25.1 00.00 00 00ВС	Ведомость спецификаций	6
1431.9-25.1 00.00.00.00ТУ	Технические условия	8
1 431.9-25.1 01 00 00 00	Комплект ограждающих элементов	5
1.431.9-25.1 01. 01. 00. 00	Панель перегородки ПГ6	16
1.431.9-25.1 01. 01 01. 02	Уголок	17
1 431.9-25.1 01.01.00.00СБ	Панель перегородки ПГ6	
	Сборочный чертеж	18
1.431.9-25.1 01.01.01.00	Рама	19
1.431.9-25 1 01.01.01 00СБ	Рама Сборочный чертеж	20
1.431 9-25.1 01.01.01.01	Уголок	21
1.431.9-25.1 01.01.00.01	Заполнитель	22
1431.9-25.1 01.02 00.00	Панель перегородки ПГ3	23
1.431.9-25.1 01.04.01.01	Полупетля	24
1.431.9-25.1 01 02.00.00СБ	Панель перегородки ПГ3	
	Сборочный чертеж	25
1.431 9-25.1 01 02.01.00	Рама	26
1.431.9-25.1 01 02 01 00СБ	Рама. Сборочный чертеж	27
1.431 9-25.1 01 03 00.00	Панель перегородки ПГ 1.5	28
1.431.9-25.1 01.04.01.02	Опор	29
1.431.9-25.1 01.03.00 00 СБ	Панель перегородки ПГ 1.5	
	Сборочный чертеж	30

Обозначение	Наименование	Стр.
1.431.9-25.1 01.03.01.00	Рама	31
1.431.9-25.1 01.03.01.00 СБ	Рама сборочный чертеж	32
1431.9-25.1 01.04.00.00	Панель перегородки ПД 1.5×2.4	33
1.431.9-25.1 01.04.01.07	Пята	34
1.431.9-25.1 01.04.00.00СБ	Панель перегородки ПД 1.5×2.4	
	Сборочный чертеж	35
1.431 9-25.1 01 04.00.06	Накладка	36
1.431.9-25.1 01.04.01.00	Рама	37
1.431.9-25 1 01.04.01.00СБ	Рама сборочный чертеж	38
1.431.9-25.1 01.04 02.00	Рама	39
1.431.9-25.1 01.04.02.05	Движок	39
1431 9-25.1 01.04.02.00СБ	Рама. Сборочный чертеж	40
1.431.9-25.1 01.04.02.01	Полупетля	41
1431.9-25.1 01.04.02.02	Скоба	41
1.431.9-25.1 01.04.02.03	Связь	42
1.431.9-25.1 01 04.02.04	Штырь	42
1431.9-25 1 01 04.03.00	Рама	43
1.431.9-25.1 01.04.03.00СБ	Рама. Сборочный чертеж	44
1.431.9-25.1 01.04.03.01	Связь	45

Утв.	Кашкинов	Подпись	
Н контр.	Веневцева	"	
Рук пр.	Ефимов	"	
Пров	Агапова	"	
Разраб	Цветкова	"	

1.431. 9 - 25.1

Содержание

Стадия	Лист	Листов
Р	1	3

Гипроспецлегконструкция

Взам инв. № | Подпись и дата | Инв № подл

Пров [signature] 19.08.82 Кон Кожухова

19652-02 3

Обозначение	Наименование	Стр.
1.431.9-25.1 01.04.03.02	Связь	45
1.431.9-25.1 01.04.00.07	Вкладыш	46
1.431.9-25.1 01.04.00.08	Пробка	46
1.431.9-25.1 01.04.00.09	Накладка	46
1.431.9-25.1 01.05.00.00	Панель перегородки ПР 1,5×2,4	47
1.431.9-25.1 01.05.00.00СБ	Панель перегородки ПР 1,5×2,4	
	Сборочный чертеж	48
1.431.9-25.1 01.05.01.00	Рама	50
1.431.9-25.1 01.05.01.00СБ	Рама. Сборочный чертеж	51
1.431.9-25.1 01.05.01.01	Упор	52
1.431.9-25.1 01.05.01.02	Ушко	52
1.431.9-25.1 01.05.01.03	Опора	52
1.931.9-25.1 01.05.02.00	Рама	53
1.431.9-25.1 01.05.02.01	Связь	53
1.431.9-25.1 01.05.02.00СБ	Рама. Сборочный чертеж	54
1.431.9-25.1 01.05.03.00	Кронштейн	55
1.431.9-25.1 01.05.03.00СБ	Кронштейн. Сборочный чертеж	55
1.431.9-25.1 01.05.03.01	Опора	56
1.431.9-25.1 01.05.03.02	Ось	56
1.431.9-25.1 02.00.00.00	Комплект несущих элементов	57
1.431.9-25.1 02.01.00.00	Ригель РН	57
1.431.9-25.1 02.01.00.00СБ	Ригель РН. Сборочный чертеж	58

Обозначение	Наименование	Стр.
1.431.9-25.1. 02.01.00.01	Балка	58
1.431.9-25.1 02.02.00.00	Стойка СК 3,6-1	59
1.431.9-25.1 02.02.00.00СБ	Стойка СК 3,6-1. Сборочный чертеж	60
1.431.9-25.1 02.02.00.04	Скоба	61
1.431.9-25.1 02.02.00.05	Платик	61
1.431.9-25.1 02.02.00.08	Ребро	61
1.431.9-25.1 02.03.00.00	Стойка СК 3,6-2	62
1.431.9-25.1 02.03.00.00СБ	Стойка СК3,6-2. Сборочный чертеж	63
1.431.9-25.1 02.04.00.00	Стойка СК 3,6-3	64
1.431.9-25.1 02.04.00.00СБ	Стойка СК 3,6-3. Сборочный чертеж	65
1.431.9-25.1 02.05.00.00	Стойка СК3,6-4	66
1.431.9-25.1 02.05.00.00СБ	Стойка СК3,6-4. Сборочный чертеж	67
1.431.9-25.1 02.06.00.00	Стойка СК 3,6-5	68
1.431.9-25.1 02.06.00.00СБ	Стойка СК3,6-5. Сборочный чертеж	69
1.431.9-25.1 02.07.00.00	Стойка СК 2,4-1	70
1.431.9-25.1 02.07.00.00СБ	Стойка СК2,4-1. Сборочный чертеж	71
1.431.9-25.1 02.07.00.04	Платик	72
1.431.9-25.1 02.07.00.05	Ребро	72
1.431.9-25.1 02.08.00.00	Стойка СК 2,4-2	73
1.431.9-25.1 02.08.00.00СБ	Стойка СК 2,4-2 Сборочный чертеж	74
1.431.9-25.1 02.09.00.00	Стойка СК 2,4-3	75

Инв.№ подл. | Подпись и дата | Взам.инв.№

Пров. [signature] 11.08.88 Кон.фр.

Обозначение	Наименование	Стр.
1.431.9-25.1 02.09.00.00СБ	Стойка СК2,4-3 Сборочный чертеж	76
1.431.9-25.1 02.10.00.00	Стойка СК2,4-4	77
1.431.9-25.1 02.10.00.00СБ	Стойка СК2,4-4. Сборочный чертеж	78
1.431.9-25.1 02.11.00.00	Стойка СК2,4-5	79
1.431.9-25.1 02.11.00.00СБ	Стойка СК2,4-5. Сборочный чертеж	80
1.431.9-25.1 02.12.00.00	фланец, ф1	81
1.431.9-25.1 02.12.00.00СБ	фланец ф1 Сборочный чертеж	81
1.431.9-25.1 02.13.00.00	фланец ф2	82
1.431.9-25.1 02.13.00.00СБ	фланец, ф2. Сборочный чертеж	82
1.431.9-25.1- 02.14.00.00	Фланец ф3	83
1.431.9-25.1 02.14.00.00СБ	фланец ф3 Сборочный чертеж	83

Инв.№ подл. | Подпись и дата | Взам.инв.№

Пров. 11.08.88г. Кол.

Формат	Зона	Поз.	Обозначение	Наименование	Кол.	Примечание
				Документация		
А3			1.431.9-25.1 00.00.00.00ВС	Ведомость спецификаций		
А3			1.431.9-25.1 00.00.00.00ТУ	Технические условия		
				Комплекты		
А4			1.431.9-25.1 01.00.00.00	Комплект ограждающих элементов		
А4			1.431.9-25.1 02.00.00.00	Комплект несущих элементов.		

Взам. инв. №

Подпись и дата

Инв. № подл.

1.431.9-25.1 00.00.00.00

Утв.	Кашкинов	Подпись
Н.контр.	Веневцева	"
Рук.пр.	Ефимов	"
Пров.	Агапова	"
Разраб.	Цветкова	"

Комплект элементов консольных перегородок

Стадия	Лист	Листов
Р		1

Гипроспецлегконструкция

пров: [signature] 9.08.89г контр. [signature]

Формат	Зона	Поз.	Обозначение	Наименование	Кол.	Примечание
				Сборочные единицы		
А4			1.431.9-25.1 01.01.00.00	Панель перегородки ПГ6х2,4		Количество определяется при заказе
			-01	Панель перегородки ПГ6х1,2		
А4			1.431.9-25.1 01.02.00.00	Панель перегородки ПГ3х2,4		
			-01	Панель перегородки ПГ3х1,2		
А4			1.431.9-25.1 01.03.00.00	Панель перегородки ПГ1,5х2,4		
			-01	Панель перегородки ПГ1,5х1,2		
А4			1.431.9-25.1 01.04.00.00	Панель перегородки ПД1,5х2,4		
А4			1.431.9-25.1 01.05.00.00	Панель перегородки ПР1,5х2,4		

Взам. инв. №

Подпись и дата

Инв. № подл.

1.431.9-25.1. 01.00.00.00

Утв.	Кашкинов	Подпись
Н.контр.	Веневцева	"
Рук.пр.	Ефимов	"
Пров.	Агапова	"
Разраб.	Цветкова	"

Комплект ограждающих элементов.

Стадия	Лист	Листов
Р		1

Гипроспецлегконструкция

№строки	Обозначение	Наименование	Куда входит: Обозначение	Куда входит: Кол.	Общее кол.	Примечание
1	1.431.9-25.1 00.00.00.00	Комплект элементов консольных перегородок				
2	1.431.9-25.1 01.00.00.00	Комплект ограждающих элементов	1.431.9-25.1 00.00.00.00			
3	1.431.9-25.1 01.01.00.00	Панель перегородки ПГ6	1.431.9-25.1 00.00.00.00			
4	1.431.9-25.1 01.01.01.00	Рама	1.431.9-25.1. 01.01.00.00	1		
5	1.431.9-25.1 01.02.00.00	Панель перегородки ПГ3	1.431.9-25.1 00.00.00.00			
6	1.431.9-25.1 01.02.01.00	Рама	1.431.9-25.1 01.02.00.00	1		
7	1.431.9-25.1 01.03.00.00	Панель перегородки ПГ1,5	1.431.9-25.1 00.00.00.00			
8	1.431.9-25.1 01.03.01.00	Рама	1.431.9-25.1 01.03.00.00	1		
9	1.431.9-25.1 01.04.00.00	Панель перегородки ПД1,5х2,4	1.431.9-25.1 00.00.00.00			
10	1.431.9-25.1 01.04.01.00	Рама	1.431.9-25.1 01.04.00.00	1		
11	1.431.9-25.1 01.04.02.00	Рама	1.431.9-25.1 01.04.00.00	1		
12	1.431.9-25.1 01.04.03.00	Рама	1.431.9-25.1 01.04.00.00	1		
13	1.431.9-25.1 01.05.00.00	Панель перегородки ПР.1,5х2,4	1.431.9-25.1 00.00.00.00			
14	1.431.9-25.1 01.05.01.00	Рама	1.431.9-25.1 01.05.00.00	1		
15	1.431.9-25.1 01.05.02.00	Рама	1.431.9-25.1 01.05.00.00	1		
16	1.431.9-25.1 01.05.03.00	Кронштейн	1.431.9-25.1 01.05.00.00	2		
17	1.431.9-25.1 02.00.00.00	Комплект несущих элементов	1.431.9-25.1 00.00.00.00			
18	1.431.9-25.1 02.01.00.00	Ригель РН	1.431.9-25.1 00.00.00.00			
19	1.431.9-25.1 02.02.00.00	Стойка СК3,6-1	1.431.9-25.1 00.00.00.00			
20	1.431.9-25.1 02.03.00.00	Стойка СК3,6-2	1.431.9-25.1 00.00.00.00			
21	1.431.9-25.1 02.04.00.00	Стойка СК3,6-3	1.431.9-25.1 00.00.00.00			
22	1.431.9-25.1 02.05.00.00	Стойка СК3,6-4	1.431.9-25.1 00.00.00.00			
23	1.431.9-25.1 02.06.00.00	Стойка СК3,6-5	1.431.9-25.1 00.00.00.00			
24	1.431.9-25.1 02.07.00.00	Стойка СК2,4-1	1.431.9-25.1 00.00.00.00			
25	1.431.9-25.1 02.08.00.00	Стойка СК2,4-2	1.431.9-25.1 00.00.00.00			

Инв.№ подл. | Подпись и дата | Взам.инв.№

Утв.	Кашкинов	Подпись	
Н.контр.	Веневцева	"	
Рук.пр.	Ефимов	"	
Провер.	Агапова	"	
Разраб.	Мельникова	"	

1.431.9-25.1 00.00.00.00 ВС

Ведомость спецификаций

Стадия	Лист	Листов
Р	1	2

Гипроспецлегконструкция

Пров. [signature] 14.08.88г. Коп. [signature]

	Обозначение	Наименование	Куда входит: Обозначение	Кол.	Общее Кол.	Примечание
1	1.431.9-25.1 02.09.00.00	Стойка СК2,4-3	1.431.9-25.1 00.00.00.00			
2	1.431.9-25.1 02.10.00.00	Стойка СК2,4-4	1.431.9-25.1 00.00.00.00			
3	1.431.9-25.1 02.11.00.00	Стойка СК2,4-5	1.431.9-25.1 00.00.00.00			
4	1.431.9-25.1 02.12.00.00	Фланец ф1	1.431.9-25.1 00.00.00.00			
5	1.431.9-25.1 02.13.00.00	Фланец ф2	1.431.9-25.1 00.00.00.00			
6	1.431.9-25.1 02.14.00.00	Фланец ф3	1.431.9-25.1 00.00.00.00			
7						
8						
9						
10						
11						
12						
13						
14						
15						
16						
17						
18						
19						
20						
21						
22						
23						
24						
25						
26						
27						
28						
29						

Взамен инв.№ | Подпись и дата | Инв.№ подл.

1.431.9-25.1 00.00.00.00.ВС

Лист 2

Пров. [signature] 11.08.82 Коп. [signature]

Настоящие технические условия распространяются на комплект элементов консольных перегородок из асбестоцементных листов в стальной обвязке (далее по тексту - элементы перегородок), предназначенных для ограждения внутрицеховых производственных и подсобных помещений отапливаемых и неотапливаемых зданий с неагрессивной и слабоагрессивной степенями воздействия воздушной среды.

Пример условного обозначения глухой панели перегородки шириной 1.5м, высотой 2.4м.

ПГ 1.5 × 2.4 1.431.9 -25.1 00.00.00.00.ТУ;

то же для панели перегородки с дверью:

ПД 1,5 × 2,4 1.431.9 - 25.1 00.00.00.00 ТУ.

Пример условного обозначения нижнего ригеля длиной 6м:

РН 6 1.431.9 - 25.1 00.00.00.00 ТУ.

1. Технические требования.

1.1. Элементы перегородок должны соответствовать требованиям настоящих технических условий, комплекту документации согласно серии 1.431.9-25.1 и технологической документации, утвержденных в установленном порядке.

1.2. Основные параметры и размеры.

1.2.1 Комплект элементов состоит из комплекта ограждающих элементов (панели перегородок ПГ) и комплекта несущих элементов (ригели нижние РН, стойки консольные СК, фланцы Ф)

Панели перегородок подразделяются на глухие (ПГ), дверные (ПД) и с раздаточным окном (ПР). Классификация ригелей, стоек и фланцев принята в зависимости от их габаритных размеров и расположения опорных поверхностей.

			1.431.9-25.1 00.00.00.00 ТУ
Утв.	Кашкинов	Подпись	Технические условия
Н.Контр	Веневцева	"	
Рук.пр.	Ефимов	"	
Пров	Агапова	"	
Разраб	Протопопова	"	

Стадия	Лист	Листов
Р	1	16

Гипроспецлегконструкция

Пров. 14.08.82 Кон. контроля

Инв.№ подл. | Подпись и дата | Взам.инв.№

1.2.1. Основные размеры, марка (условное обозначение) и масса элементов перегородок указаны в табл. 1.

Таблица 1

Наименование элемента	Марка	Номинальный размер, мм		Масса, кг. не более
		В	Н	
Панели перегородок глухие	ПГ 6×2.4	5990	2400	385,60
	ПГ 6×1.2		1200	216.70
	ПГ 3×2.4	3008	2400	196.00
	ПГ 3×1.2		1200	110,20
	ПГ 1.5×2.4	1516	2400	100.10
	ПГ 1.5×1.2		1200	55,90
Панель перегородки дверная	ПД 1,5×2.4	1466	2510	129.40
Панель перегородки с раздаточным окном	ПР 1.5×2.4	1466	2400	113,50
Ригели нижние	РН 6	5990	48	21.20
	РН 3	3008		10.70
	РН 1.5	1516		5.40
	РНР 1.5	1466		5.20
Фланцы	Ф1	156	115	0.67
	Ф2	156	120	0.68
	Ф3	460	60	2.00

Инв.№ подл. | Подпись и дата | Взам.инв.№

1.431.9-25.1. 00.00.00.00 ТУ. Лист 2

Продолжение таблицы 1.

Наименование элемента.	Марка	Номинальный размер, мм.		Масса кг. не более
		В	Н	
Стойки консольные	ск 3,6-1	300	3842	65,04
	ск 3,6-2			63,10
	ск 3,6-3			65,24
	ск 3,6-4			65,04
	ск 3,6-5			65,24
	ск 2,4-1	300	2512	30,90
	ск-2,4-2			30,90
	ск 2,4-3			31,10
	ск 2,4-4			30,90
	ск 2,4-5			31,10

1.3. Требования к исходным материалам

1.3.1. Сортамент основных применяемых материалов должен соответствовать указанным:

Труба 50×25×2-10пс ГОСТ 8645-68
Труба 60×30×2,5-10пс ГОСТ 8645-68
Лента 10пс-М-1-1,2×53 ГОСТ 503-81

Профиль квадратный $\frac{100\times100\times3\ ТУ36-2287-80}{В\ ст.3\ кп2\ ГОСТ\ 11474-76}$

швеллер $\frac{80\times40\times3\ ГОСТ\ 8278-75}{В\ ст.3\ кп2\ ГОСТ\ 11474-76}$

Листы $\frac{Б-ПН-5\ ГОСТ\ 19903-74*}{В\ ст\ 3\ кп2\ ГОСТ\ 14637-79}$

Листы ЛП-П-L×В-10 ГОСТ 18124-75

Смесь резиновая НО-68-1 ТУ 38-105.1082-76

Пластина губчатая техническая с двумя пленками, толщиной 3мм ТУ30-105.867-75.

Инв. № подл. | Подп. и дата | Взам. инв. №

пров: [signature] 9.08.82 конф. [signature]

1.4. Требования к изготовлению элементов перегородок.

1.4.1. Материалы, применяемые для изготовления элементов перегородок должны соответствовать указанным на чертежах.

14.2. Заготовки из листового проката и гнутых профилей должны быть очищены от загрязнений, коррозии и заусенцев любым способом не ухудшающим структуру металла и не понижающим прочность деталей.

1.4.3. Детали, изготовленные из резины, не должны иметь вмятин, надрывов и более одной склейки по длине детали.

1.4.4. На заготовках из асбестоцементных листов не допускаются сколы, рваные кромки, забоины.

1.4.5. Предельные отклонения размеров заготовок по 14 квалитету СТ СЭВ 145-75.

1.4.6. Параметры шероховатости обработанных поверхностей должны быть не ниже указанных на чертежах.

1.4.7. Параметр шероховатости поверхностей деталей, неуказанный на чертежах, должен быть не ниже Rz 160 по ГОСТ 2789-73.

1.48. Сварка конструкций элементов перегородок должна осуществляться по технологическому процессу, разработанному на основании рабочих чертежей и данных технических условий.

1.4.9. Сварку производить полуавтоматом в среде углекислого газа по ГОСТ 14771-76.

Инв. № подл. | Подп. и дата | Взам. инв. №

1.4.10. Устранение дефектов сварных швов в одном и том же месте допускается не более одного раза с последующим контролем.

1.4.11. Предельные отклонения габаритных размеров разность диагоналей рам, панелей перегородок створок дверей, окон должны быть в пределах поля допуска на линейные размеры по 16 квалитету СТ СЭВ 145-75.

1.4.12. Антикоррозионная защита элементов перегородок должна быть выполнена в соответствии с ГОСТ 9.073-77.

1.4.13. Металлические поверхности, подлежащие защитно-декоративному покрытию (окраске) должны быть очищены от масла, ржавчины, грязи и влаги, обезжирены, загрунтованы грунтовкой. ГФ-0119 по ГОСТ 23343-78 и окрашены в два слоя эмалью ХВ-124 по ГОСТ 10144-74 или любой другой эмалью применяемой при эксплуатации в неагрессивных и слабоагрессивных степенях агрессивного воздействия средах.

1.4.14. Асбестоцементные листы перед их установкой в рамы (каркасы) перегородок должны быть очищены от грязи, и окрашены с двух сторон в два слоя эмалью Э-ВА-27 по ГОСТ 19214-80, III класса покрытия, маслостойкой, 6/I (по 20мк).

1.4.15. Цвет эмали определяется по согласованию заказчика с заводом-изготовителем.

1.4.15 Окрашенные поверхности не должны иметь отслоений, подтеков и других дефектов.

1.5. Требования к сборке

1.5.1 Сборка элементов перегородок должна производиться на участке, оборудованном приспособлениями, обеспечивающими точность указанную на чертежах.

1.5.2. Резиновые уплотнения, предварительно нарезанные в размер ячеек рам перегородок клеить клеем 88НП-35 по ТУ 38-105 268-79.

1.5.3. Допуски формы и расположения поверхностей для элементов перегородок, аттестованных по первой и высшей категориям качества, должны соответствовать указанным в табл. 2

Таблица 2

Наименование показателя	Значение	
	для изделий, аттестованных по высшей категории качества.	для изделий, аттестованных по I категории качества.
1. Допуск плоскостности, ПГ 6х2,4 ПГ 6х1,2 ПГ 3х2,4 ПГ 3х1,2	0,25	0,40
ПГ 1,5х2,4 ПГ 1,5х1,2 ПД 15х2,4 ПР 1,5х2,4	0,16	0,25
РН 6	0,25	0,40
РН 3	0,25	0,40
ВН 1,5	0,16	0,25
РНР, 1,5	0,16	0,25

Продолжение табл. 2

Наименование показателя	Значение	
	Для изделий, аттестованных по высшей категориц качества	Для изделий, аттестованных по I категориц качества
2. Допуск прямолинейности, мм на длине 1м	0,80	1,0
на каждый последующий метр.	0,40	0,5
3. Допуск соосности отверстий петель относительно их общей оси, мм	0,10	0,12

1.5.4. Панели перегородок должны поступать к месту монтажа с установленными асбестоцементными листами, навешенными створками дверей, окнами и всеми необходимыми скобяными изделиями.

1.6. Требования к надежности.

1.6.1. При расчете рам панелей перегородок принимаются следующие расчетные данные:

1) Предельная допускаемая гибкость сжатых элементов - 150;

2) Предельный допускаемый прогиб - 1/200;

3) Максимальная ветровая нагрузка - $0.2q_0$, но не менее 10 кгс/м², где q_0 - скоростной напор ветра для I-VII районов по скоростному напору ветра по СНиП-II-6-74.

1.6.2. Конструкции элементов перегородок должны обеспечивать их надежную работу не менее 10 лет или

Инв. № подл. | Подпись и дата | Взам. инв. №

Пров. Бурлаченко 16.08.82 Кон. Кабацкая

7800 циклов открывания для дверей и раздаточных окон.

1.7. Комплектность

1.7.1. В комплект поставки входят:

1) Панели перегородок, нижние ригели, консольные стойки, фланцы - в объеме наряд-заказа;

2) Паспорт - 1 экз. на партию.

1.8. Маркировка

1.8.1. Элементы перегородок должны иметь маркировку, содержащую их условное обозначение (шифр), указанное в табл. 1 настоящих технических условий и расположенную в местах, указанных на чертежах. На изделия, аттестованные по высшей категории качества, дополнительно наносится государственный знак качества по ГОСТ 1.9-67.

1.8.2. Маркировку упаковочной тары выполнять по ГОСТ 14192-77.

1.8.3. Размер шрифта для маркировки:

1) элементов перегородок - ПУ-10;

2) паковочной тары - ПУ-18 по ГОСТ 2930-62.

1.8.4. Способ нанесения маркировки элементов перегородок - по трафарету черным лаком БТ-577 по ГОСТ 5631-79.

1.9. Упаковка.

1.9.1. Консервацию элементов перегородок производить в соответствии с требованиями ГОСТ 9.014-78 для I-3 группы изделий, категория хранения С.

1.9.2. Упаковку производить по технической документации завода-изготовителя.

1.9.3. При упаковке следить за сохранностью лакокрасочного покрытия эле-

Инв. № подл. | Подпись и дата | Взам. инв. №

ментов перегородок.

1.9.4 Документация, прилагаемая к изделиям должна быть завернута в пакет из водонепроницаемой бумаги по ГОСТ 8828-75.

1.9.5. К каждой упаковке прикрепляется бирка размерами 150×80×4мм из фанеры по ГОСТ 3916-69 или листовой стали толщиной не более 2мм по ГОСТ 19904-74, на которой указывают:

1) товарный знак завода-изготовителя;
2) номер заказа;
3) условное обозначение (маркировку) элементов перегородок;
4) массу упаковки (брутто);
5) государственный знак качества по ГОСТ 1.9-67-для элементов перегородок, аттестованных по высшей категории качества

2. Правила приемки.

2.1. Элементы перегородок подвергаются следующим видам контрольных испытаний:

приемно-сдаточным-при приемном контроле;

периодическим-не реже одного раза в два года;

типовым-после внесения изменений в конструкцию, изменения технологического процесса, замены материалов.

2.2. Приемо-сдаточным испытаниям подлежит каждое изделие, при этом проверяются:

1) соответствие примененных материалов указанным на чертежах;
2) геометрические параметры;
3) качество сварных швов;
4) качество покрытий;
5) комплектность;
6) маркировка и упаковка.

2.3. Периодическим и типовым испытаниям подвергаются элементы перегородок выдержавшие приемо-сдаточные

Инв.№ подл. | Подп. и дата | Взам. инв.№

Пров. [signature] 11.08.82 Коп. Кобсуков

испытания, по разработанной и утвержденной в установленном порядке программе и методике испытаний.

Порядок проведения и оформления результатов испытаний по ОСТ 36-6-74.

Для испытаний от партии элементов перегородок отбираются образцы в количестве не более 3%.

2.4 При получении неудовлетворительных результатов испытаний хотя бы по одному из параметров, проводятся повторные испытания удвоенного количества образцов изделий, взятых от той же партии.

2.5. При повторном неудовлетворительном результате испытании должна быть выяснена причина низкого качества изделий и их отгрузка потребителю должна производиться после устранения дефектов.

2.6. Потребитель имеет право проводить контрольную выборочную проверку соответствия конструкции элементов перегородок требованиям раздела I настоящих технических условий.

3. Методы испытаний.

3.1. Проверка качества материалов проводится по документам о качестве заводов-поставщиков, а при отсутствии таковых по данным результатов заводской лаборатории.

3.2. Геометрические параметры проверяются рулеткой РЗ-10 по ГОСТ 7502-80.

3.3. Проверку качества сварных швов производить по ГОСТ 3242-79 и СНиП III-18-75.

3.4. Качество покрытий проверять по ГОСТ 9.302.-79.

3.5. Комплектность указана в ведомости поставки.

3.6. Маркировка элементов перегородок проверяется по паспорту, упаковка-по чертежам завода.

Инв.№ подл. | Подп. и дата | Взам. инв.№

3.7. Проверка надежности работы конструкции и ее подвижных частей проводится на специальном стенде завода-изготовителя.

4. Транспортирование и хранение

4.1. Транспортирование упакованных элементов перегородок может производиться железнодорожным, автодорожным или водным транспортом в соответствии с „правилами перевозок грузов" МПС СССР, часть I, издание 1977 г., „правилами перевозок грузов автомобильным транспортом", минавтотранса РСФСР, часть I, издание 1979 г. и „Правилами перевозок грузов" Минречфлота РСФСР, часть I, издание 1979 г.

4.2. При транспортировке конструкции должны быть защищены от механических повреждений и закреплены во избежание перемещений.

4.3. Строповка конструкций должна осуществляться траверсами и стропами, снабженными мягкими обкладками.

4.4. Элементы перегородок должны храниться в закрытых помещениях или под навесами, обеспечивающими защиту конструкций от атмосферных осадков.

4.5. При длительном хранении (более срока, указанного в паспорте) заказчик должен произвести расконсервацию изделий и повторную их консервацию по ГОСТ 9.014-78.

5. Указания по эксплуатации.

5.1. Правила эксплуатации и монтажа регламентируются паспортом и схемами расположения элементов перегородок, поставляемыми с изделиями.

5.2. Монтаж элементов перегородок должен производиться после возведения наружных стен и установки оконных переплетов.

5.3. Стойки перегородок должны устанавливаться на бетонный подстилающий слой пола.

5.4. Стойки консольных перегородок H=2,4м должны устанавливаться на бетонный подстилающий слой; высотой H=3,6м – на утолщенную бетонную подготовку. Заделка стоек обеспечивается фундаментными болтами с коническим концом.

5.5. Крепление панелей перегородок между собой и ригелей к стойкам осуществлять на болтах М10 по ГОСТ 7798-70 или шпилькам М10 по ГОСТ 22042-76.

6. Гарантии изготовителя.

6.1. Изготовитель гарантирует соответствие комплектов элементов консольных перегородок из асбестоцементных листов в стальной обвязке требованиям настоящих технических условий при соблюдении условий эксплуатации, хранения, транспортирования и монтажа.

6.2. Гарантийный срок – 1,5 года со дня ввода – элементов перегородок в эксплуатацию, но не более 3-х лет со дня получения их потребителем – для изделий, аттестованных по I категории качества, и 2 года со дня ввода в эксплуатацию – для изделий, аттестованных по высшей категории качества.

Инв.№ подл. | Подпись и дата | Взам. инв.№

Пров. [signature] 11.08.88 Кон. ф.

Инв.№ подл. | Подп. и дата | Взам. инв.№

Перечень документов, на которые даны ссылки в данных ТУ.

Номера ГОСТ, ОСТ, ТУ, СН и П и др. документов	Группа для ГОСТ	Наименование	Номера пунктов, где встречаются
ГОСТ 1.9-67	Т50	ГСС. Государственный знак качества форма, размеры и порядок применения.	1,8.1
ГОСТ 9.014-78	Т96	ЕСЗКС. Временная противокоррозионная защита изделий.	1.9.1
		Общие технические требования.	4.5
ГОСТ 9.073-77	Т94	ЕСЗКС. Покрытия металлические и неметаллические неорганические. Виды, ряды толщин и обозначения	1.4.12
ГОСТ 9.302-79	Т94	ЕСЗКС. Покрытия металлические и неметаллические неорганические правила приемки и методы контроля	3.4
ГОСТ 503-81	В24	Лента холоднокатаная из низкоуглеродистой стали. Технические условия	1.3.1
ГОСТ 2789-73	Г00	Шероховатость поверхности. Параметры и характеристики.	1.4.7
ГОСТ 2930-62	П04	Приборы измерительные. Шрифты и знаки.	1.8.3

Инв. № подл. | Подпись и дата | Взам. инв. №

Пров. [signature] 15.08.82 Коп. [signature]

Номера ГОСТ, ОСТ, ТУ, СН и П и др. документов	Группа для ГОСТ	Наименование	Номера пунктов, где встречаются
ГОСТ 3242-79	В09	Соединения сварные методы контроля качества	3.3
ГОСТ 3916-69	К24	Фанера клееная	1.9.5
ГОСТ 5631-79	Л24	Лак БТ-577. Технические условия	1.8.4
ГОСТ 7502-80	П53	Рулетки измерительные металлические. Технические условия	3.2
ГОСТ 7798-70	Г31	Болты с шестигранной головкой (нормальной точности). Конструкция и размеры.	5.5
ГОСТ 8278-75	В22	Швеллеры стальные гнутые равнополочные. Сортамент	1.3.1
ГОСТ 8645-68	В62	Трубы стальные прямоугольные. Сортамент	1.3.1
ГОСТ 8828-75	К68	Бумага двухслойная упаковочная. Общие технические условия	1.9.4
ГОСТ 10144-74	Л24	Эмали ХВ-124 различных цветов и ХВ-125	1.4.13
ГОСТ 11474-76	В22	Профили стальные гнутые. Технические условия.	1.3.1
ГОСТ 14192-77	Д79	Маркировка грузов	1.8.2

Инв. № подл. | Подпись и дата | Взам. инв. №

19652-02 15

Номера ГОСТ, ОСТ, ТУ, СНиП и др. документов	Группа для ГОСТ	Наименование	Номера пунктов, где встречаются
ГОСТ 14637-79	В23	Прокат толстолистовой и широкополосный универсальный из углеродистой стали общего назначения. Технические условия.	1.3.1
ГОСТ 14771-76	В05	Дуговая сварка в защитном газе. Соединения сварные. Основные типы, конструктивные элементы и размеры.	1.4.9
ГОСТ 18124-75	Ж16	Листы асбестоцементные плоские	1.3.1
ГОСТ 19903-74	В23	Сталь листовая горячекатаная Сортамент	1.3.1
ГОСТ 19904-74	В23	Сталь листовая холоднокатаная Сортамент	1.3.1
ГОСТ 19214-80	А18	Краски водоэмульсионные для внутренних работ. Технические условия.	1.4.14
ГОСТ 22042-76	Г32	Шпильки для деталей с гладкими отверстиями (нормальной точности). Конструкция и размеры	5.5
ГОСТ 23343-78	А25	Грунтовка ГФ-0119 Технические условия.	1.4.13

Инв. № подл. | Подпись и дата | Взам. инв. №

Пров. Бурковец 15.08.82 Коп. Вирцер

Номера ГОСТ, ОСТ, ТУ, СНиП и др. документов	Группа для ГОСТ	Наименование	Номера пунктов, где встречаются
ГОСТ 25346-82	Г12	ЕСДП. Общие положения, ряды допусков и основных отклонений	1.4.11
СНиП II-6-74		Нагрузки и воздействия.	1.6.1
СНиП III-18-75		Металлические конструкции	3.3
ТУ 36-2287-80		Профили гнутые сварные квадратные и прямоугольные	1.3.1
ТУ 38.105.867-75		Резина губчатая техническая с двумя пленками.	1.3.1
ТУ38.105.1061-82		Клей 88-Н	1.5.2
ТУ38.105.1082-76		Резиновая смесь НО-68-1	1.3.1

Инв. № подл. | Подпись и дата | Взам. инв. №

Инв. № подл.	Подп. и дата	Взам. инв. №

Формат	Зона	Поз.	Обозначение	Наименование	Кол. на исполн. 1.431.9-25.1 01.01.00.00- —	01									Примечание
				Документация											
А3			1.431.9-25.1 01.01.00.00.СБ	Сборочный чертеж	X	X									
				Сборочные единицы											
А4		1	1.431.9-25.1 01.01.01.00	Рама	1										
			-01	Рама		1									
				Детали											
А3		2	1.431.9-25.1 01.01.00.01	Заполнитель	4										
			-01	Заполнитель		4									

Пров. [signature] 14.08.88

Кон. [signature]

				1.431.9-25.1 01.01.00.00.
Утв.	Кашкинов	Подпись		Панель перегородки ПГ 6
Н.контр.	Веневцева	"		
Рук. пр.	Ефимов	"		
Пров.	Агапова	"		
Разраб.	Борзунова	"		

Стадия	Лист	Листов
Р	1	3

Гипроспецлегконструкция

Инв. № подл.	Подп. и дата	Взам. инв. №

Формат	Зона	Поз.	Обозначение	Наименование	Кол. на исполн. 1.431.9-25.1 01.01.00.00 —	01									Примечание
				Уплотнения											
				Резиновая смесь											
				НО-68-1, толщиной 3мм											
				ТУ 38-105. 1082-76											
Б4		3	1.431.9-25.1 01.01.00.02	20×30170 мм	1										3.44 кг
			-01	20×20570 мм		1									2.35 кг
				Уплотнения											
				Пластина губчатая											
				техническая с двумя											
				пленками, толщиной 3мм											
				ТУ 38-105. 867-75											
Б4		4	1.431.9-25.1 01.01.00.03	17×30220 мм	1										0.93 кг
			-01	17×20620 мм		1									0.63 кг
				Штапики											
				Профиль ПС 885-444											
				ОСТ 36-53-81											
				АД 31Т5 ГОСТ 22233-76											
Б4		5	1.431.9-25.1 01.01.00.04.	L=2308 h 14	8										0.50 кг
			-01	L=1108 h 14		8									0.24 кг

19652-02 17

1.431.9-25.1 01.01.00.00.	Лист 2

V (V)

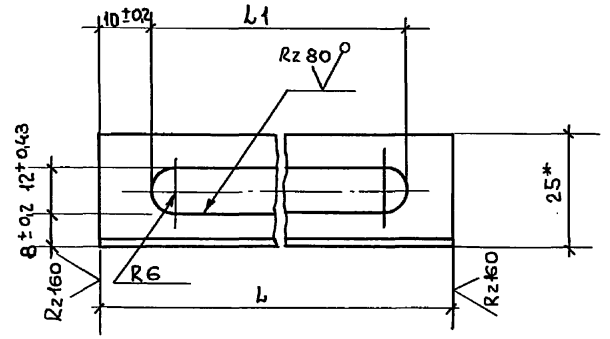

Размеры в мм.

Обозначение	L	L1	Масса кг
1.431.9-25.1 01.01.01.02	80-0.74	60+0,74	0,052
-01	110-0.67	90+0,87	0.070

* Размер для справок

Обозначение	Наименование	Кол. на исполн. 1.431.9-25.1 01.01.00.00.-	Примеч.
	Штапик		
	Профиль ПС885-444		
	ОСТ 36-53-81		
	АД31Т5 ГОСТ 22233-76		
1.431.9.25.1 01.01.00.04-02	L=1460 h 14	8 8	0,317кг.
1.431.9.25.1 01.01.00.05	Подкладка		
	Полиэтилен низкого		
	Давления марки 204-12к		
	сорт 1 ГОСТ 16338-77		
	4х10х50 мм.	16 16	0,002кг

Лист 3

1.431.9-25.1 01.01.00.00

Инв.№подл. | Подп. и дата | Взам.инв.№

Формат | Зона | Поз.

Пров. [signature] 14.08.82 Кол. [signature]

Н.контр.	Веневцева	Подпись	
Рук.пр.	Ефимов	"	
Ст.контр.	Ефимов	"	
Пров.	Агапова	"	
Разраб.	Мельникова	"	

1.431.9-25.1 01.01.01.02

Уголок

Стадия	Масса	Масштаб
Р	см. табл.	1:1

Лист | Листов 1

Уголок 25х20х2 ГОСТ 19772-74 / В ст3кп2 ГОСТ 11474-76

Гипроспецлегконструкция

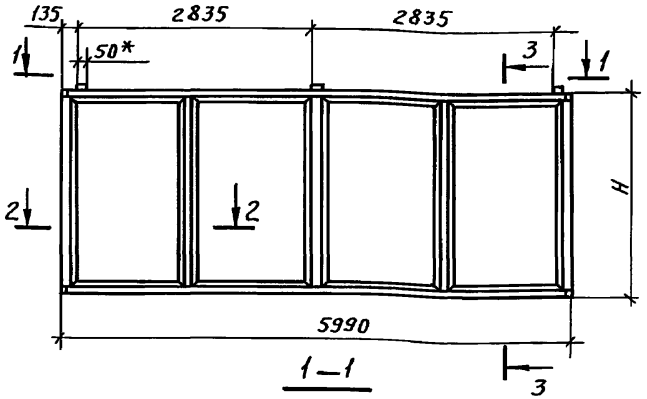

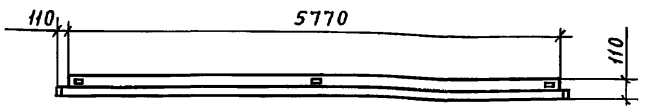

2—2
М1:2

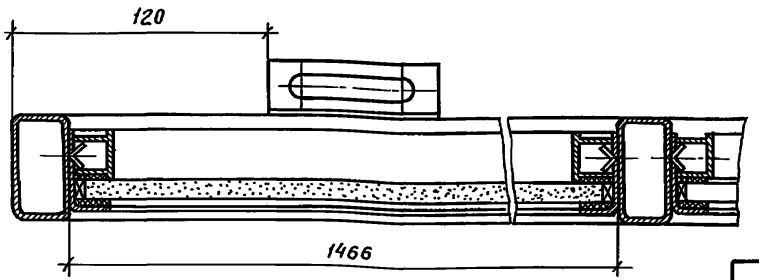

3—3
М1:2

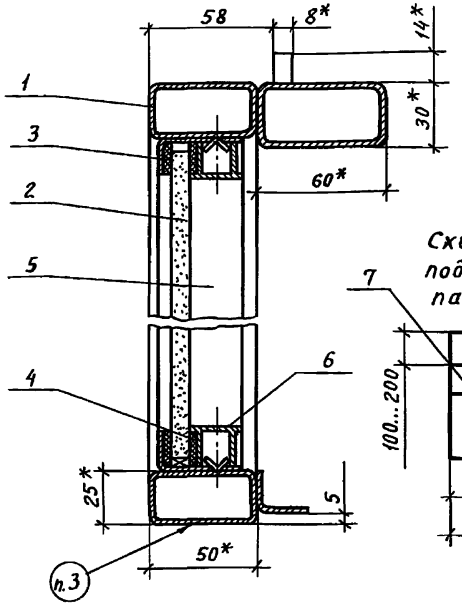

Схема расположения подкладок поз.7 в ячейках панели

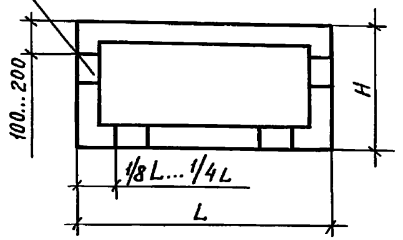

1* Размеры для справок.

2. Крепление листов поз.2, уплотнений поз.3,4 осуществлять по 1.431.9-25.1 00.00.00.00 ТУ.

3. Маркировать по таблице. Шрифт и способ нанесения по 1.431.9-25.1 00.00.00.00 ТУ.

Обозначение	Марка	H, мм	Масса, кг
1.431.9-25.1 01.01.00.00	ПГ 6×2,4	2400	385,6
-01	ПГ 6×1,2	1200	216,7

Утв.	Кошкинов	Подпись	
Н.контр.	Веневцева	"	
Рук.пр.	Ефимов	"	
Т.контр.	Ефимов	"	
Пров.	Агапова	"	
Разраб.	Хрисанова	"	

1.431.9-25.1 01.01.00.00 СБ

Панель перегородки ПГ 6
Сборочный чертеж.

Стадия	Масса	Масштаб
Р	См. табл.	1:50
Лист	Листов 1	

Гипроспецлегконструкция

Инв.№ подл. | Подп. и дата | Взам. инв.№

Пров. Агапова 16.08.82 Кожухов

Инв.№ подл.	Подп. и дата	Взам. инв.№

Прив. Бутырщина 15.0 в ж. кат. 9ф3

Формат	Зона	Поз.	Обозначение	Наименование	Кол. на исполн. 1.431.9-25.1 01.01.01.00- —	01	Примечание
				Документация			
А3			1.431.9-25.1 01.01.01.00.СБ	Сборочный чертеж			
				Детали			
А3		1	1.431.9-25.1 01.01.01.01	Уголок	8		
			-01	Уголок		8	
		2	-02	Уголок	8	8	
А4		3	1.431.9-25.1 01.01.01.02	Уголок	2	2	
		4	-01	Уголок	1	1	

			1.431.9-25.1 01.01.01.00
Утв.	Кашкинов		Рама
Н.контр.	Веневцева		
Рук.пр.	Ефимов		
Пров.	Агапова		
Разраб.	Борзунова		

Стадия	Лист	Листов
Р	1	2

Гипроспецлегконструкция

Инв.№ подл.	Подп. и дата	Взам. инв.№

Формат	Зона	Поз.	Обозначение	Наименование	Кол. на исполн. 1.431.9-25.1 01.01.01.00- —	01	Примечание
				Связи			
				Труба 50х25х2-10пс			
				ГОСТ 8645-68			
Б4		5	1.431.9-25.1 01.01.01.03	L = 5985h14	2	2	13.35кг
		6	-01	L = 2350h14	5		5,24кг
			-02	L = 1150 h 14		5	2.56кг
Б4		7	1.431.9-25.1 01.01.01.04	Штырь			
				Лист Б-ПН-8 ГОСТ 19903-74			
				Вст3кп2 ГОСТ 14637-79			
				14h14 х 50h14	3	3	0.044кг
Б4		8	1.431.9-25.1 01.01.01.05	Балка			
				Труба 60х30х2,5-10пс			
				ГОСТ 8645-68			
				L = 5770 h 14	1	1	19,21кг
Б4		9	1.431.9-25.1 01.01.01.06	Заглушка			
				Лист Б-ПН-2 ГОСТ 19903-74			
				Вст3кп2 ГОСТ 16523-70			
				50h14 х 25h14	4	4	0.02кг

19652-02 20

1.431.9-25.1 01.01.01.00	Лист 2

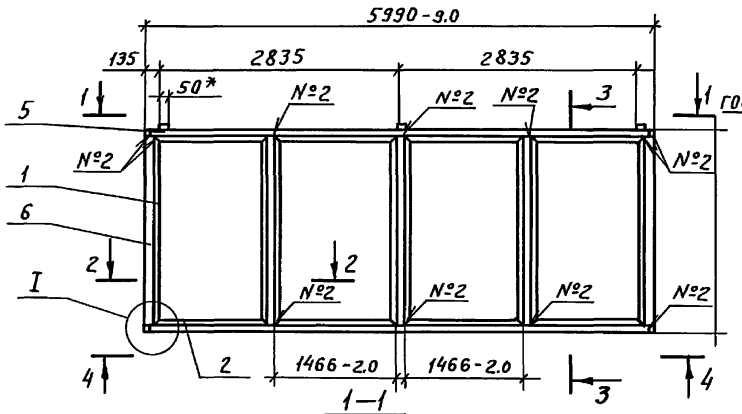

1—1

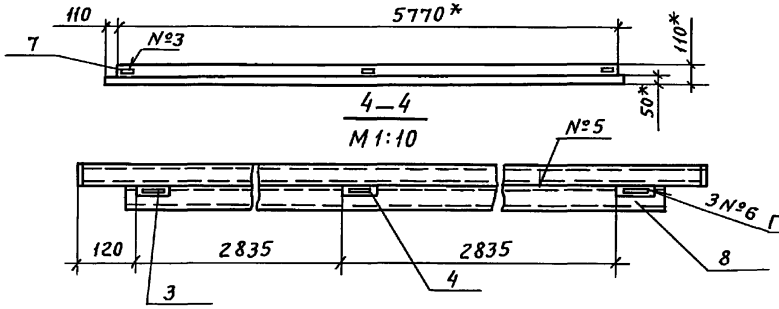

4—4
М1:10

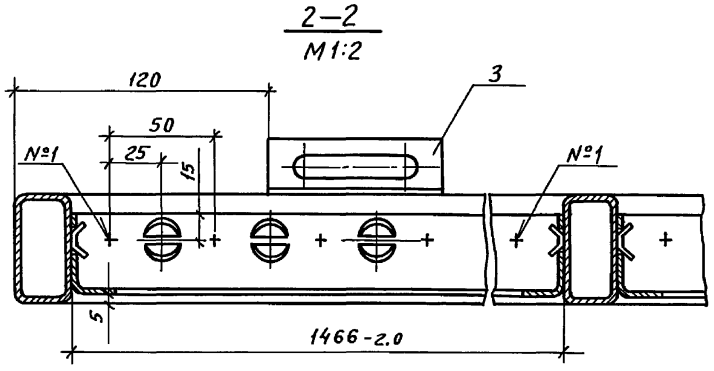

2—2
М1:2

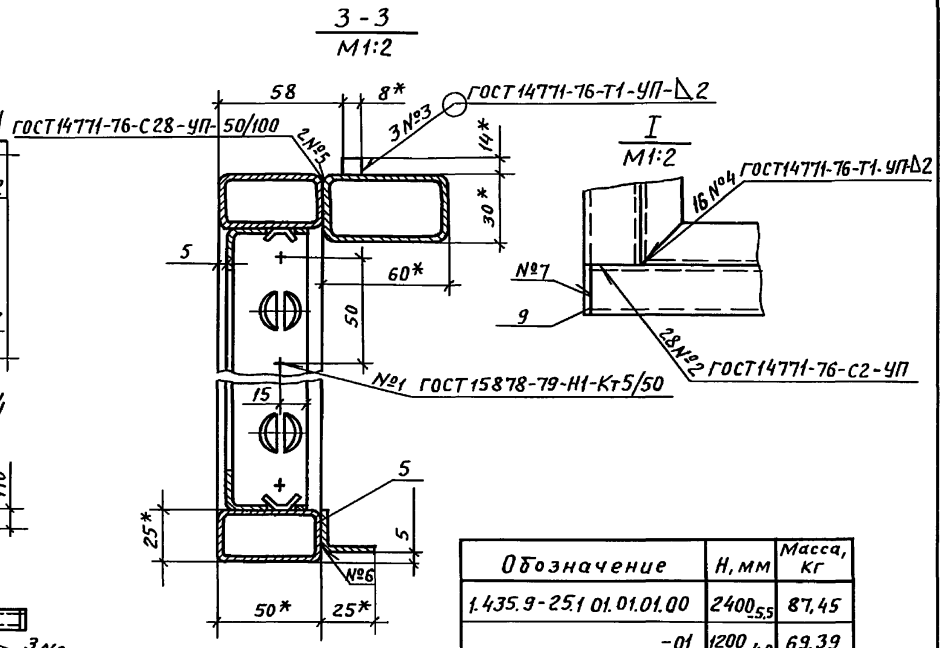

3-3
М1:2

I
М1:2

Обозначение	Н, мм	Масса, кг
1.435.9-25.1 01.01.01.00	$2400_{-5.5}$	87,45
-01	$1200_{-4.0}$	69.39

1.* Размеры для справок
2. Неуказанные предельные отклонения размеров $\pm \frac{УТ14}{2}$
3. Шероховатость поверхностей деталей БЧ в местах реза Rz 160.
4. Покрытие по 1.431.9-25.1 00.00.00.00ТУ

				1.431.9-25.1 01.01.01. 00СБ			
Утв.	Кашкинов	Подпись		Рама Сборочный чертеж	Стадия	Масса	Масштаб
Н.контр.	Чиркова	"			Р	См. табл.	1:50
Рук.пр.	Ефимов	"			Лист	Листов 1	
Т.контр.	Ефимов	"			Гипроспецлегконструкция		
Пров.	Агапова	"					
Разраб.	Хрисанова	"					

Инв № подл. | Подп. и дата | Взам. инв. №

Пров. [signature] 16.08.82 Кон. [signature]

V(V)

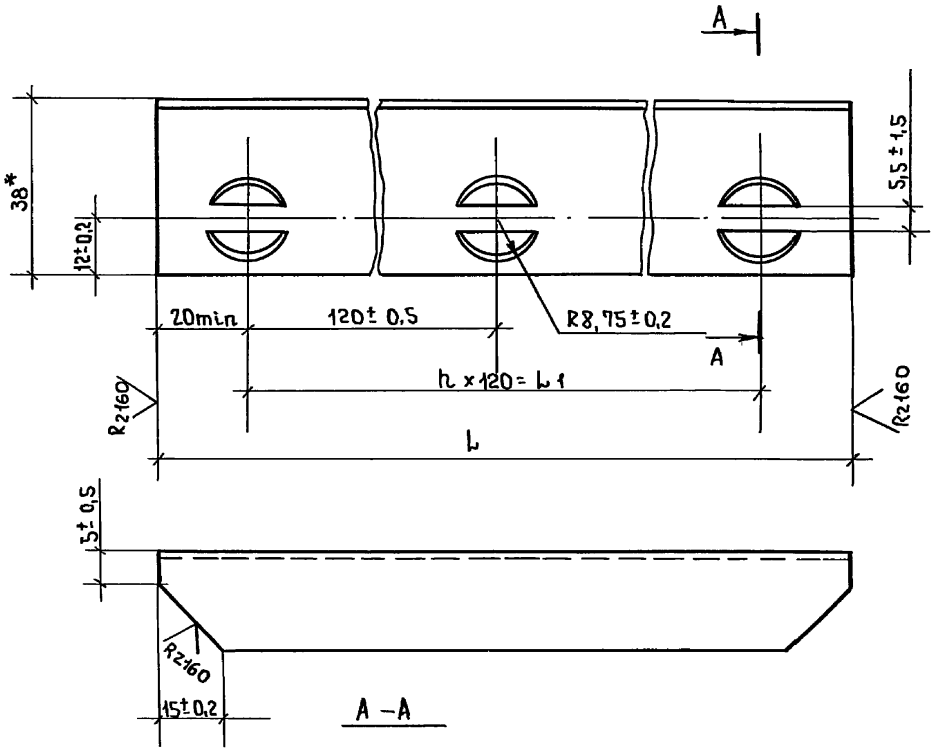

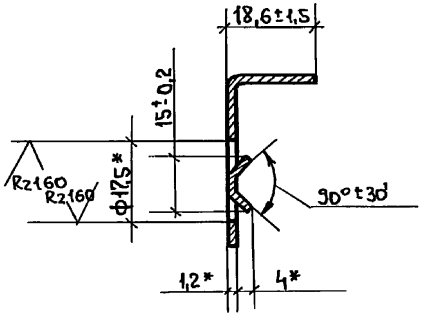

Размеры в мм.

Обозначение	L	L_1	h	Масса кг.
1.431.9-25.1 01.01.01.01	2340-3,5	2280±1,7	19	1.166
-01	1140-2,4	1080±1,5	9	0,567
-02	1456-2,6	1320±1,2	11	0,725
-03	1045-2,4	960±1,1	8	0,520
-04	805-2,2	720±1,0	6	0,-400
-05	750-2,0	720±1,0	6	0,370
-06	180-1,0	120±0,5	1	0,089
-07	1340-2,6	1200±1,2	10	0,670
-08	474-1,55	360±0,7	3	0,235
-09	1406-2,6	1320±	11	0,700
-10	1015-2,4	960±1,2	8	0,500
-11	765-2,0	720±1,0	6	0,380
-12	528-1,8	480±0,8	4	0,260
-13	490-1,55	360±0,7	3	0,240
-14	420-1,55	360±0,7	3	0,207
-15	780-2,0	720±1,0	6	0,390

* Размеры для справок.

Н.контр.	Веневцева	Подпись	
Рук.пр.	Ефимов	"	
Т.контр.	Ефимов	"	
Пров.	Агапова	"	
Разраб	Мельникова	"	

1.431.9-25.1 01.01.01.01

Уголок

Стадия	Масса	Масштаб
Р	см. табл	1:1
Лист	Листов 1	

Лента -10пс-М-1-1,2×53 ГОСТ 503-81

Типроспецлегконструкция

Инв.№ подл. | Подп. и дата | Взам.инв.№

пров. 9.08.88 контр.

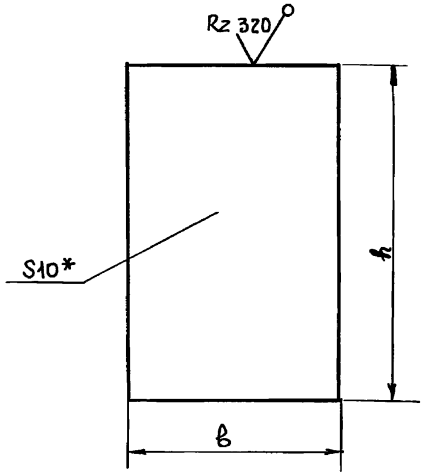

1.* Размер для справок

2. Покрытие по 1.431.9-25.1 00.00.00.00ту.

3. Маркировать по табл.

Шрифт и способ нанесения по 1.431.9-25.1 00.00.00.00ту.

Обозначение	Марка	b, мм.	h, мм.	Масса кг.
1.431.9-25.1 01.01.00.01	А1	1440	2340	71,77
-01	А2	1440	1140	34,97
-02	А3	800	1040	17,7
-03	А4	750	180	2,83
-04	А5	470	2340	23,5
-05	А6	530	490	5,53
-06	А7	780	420	6,98
-07	А8	1400	760	22,66
-08	А9	1400	1010	30,12

Н.контр.	Чиркова	Подпись		1.431.9-25.1 01.01.00.01
Рук.пр.	Ефимов	"		Заполнитель
Т.контр.	Ефимов	"		
Пров.	Агапова	"		Лист ЛП-П-1,44х2,50-10 ГОСТ 18124-75
Разраб.	Лукъяненко	"		

Стадия	Масса	Масштаб
Р	см. табл.	–
Лист	Листов 1	

Гипроспецлегконструкция

Инв.№подл. | Подп. и дата | Взам.инв.№

пров: [signature] 14.08.82 когир. [signature]

Инв. № подл.	Подп. и дата	Взам. инв. №

Пров. [signature] 14.08.82

Кон. [signature]

Формат	Зона	Поз.	Обозначение	Наименование	Кол. на исполн. 1.431.9-25.1 01.02.00.00- —	01									Примечание
				Документация											
А3			1.431.9-25.1 01.02.00.00 СБ	Сборочный чертеж	X	X									
				Сборочные единицы											
А4		1	1.431.9-25.1 01.02.01.00	Рама	1										
			-01	Рама		1									
				Детали											
А3		2	1.431.9-25.1 01.01.00.01	Заполнитель	2										
			-01	Заполнитель		2									

Утв.	Кашкинов	Подпись	
Н.контр.	Веневцева	"	
Рук. пр.	Ефимов	"	
Пров.	Агапова	"	
Разраб	Борзунова	"	

1.431.9-25.1 01.02.00.00

Панель перегородки ПГ3

Стадия	Лист	Листов
Р	1	3

Гипроспецлегконструкция

Инв. № подл.	Подп. и дата	Взам. инв. №

Формат	Зона	Поз.	Обозначение	Наименование	Кол. на исполн 1.431.9-25.1 01.02.00.00- —	01									Примечание
				Уплотнения											
				Резиновая смесь											
				НО-68-1, толщиной 3мм											
				ТУ 38-105 1082-76											
БЧ		3	1.431.9-25.1 01.02.00.01	20×15090 мм	1										1.72 кг
			-01	20×10090 мм		1									1.15 кг
				Уплотнения											
				Пластина губчатая											
				техническая с двумя											
				пленками, толщиной 3мм											
				ТУ 38-105. 867-75											
БЧ		4	1.431.9-25.1 01.02.00.02	17×15110 мм	1										0.46 кг
			-01	17×10310 мм		1									0.32 кг
				Штапики											
				Профиль ПС 885-444											
				ОСТ 36-53-81											
				АД31Т5 ГОСТ 22233-76											
БЧ		5	1.431.9-25.1 01.02.00.03	L=2308 h14	4										0.50 кг
			-01	L=1108 h14		4									0.24 кг

19652-02 24

1.431.9-25.1 01.02.00.00.

Лист 2

Rz80 (√)

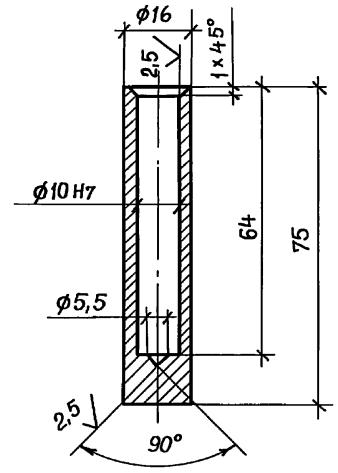

1. Неуказанные предельные отклонения размеров: валов h 14, остальных $\frac{\text{ЭТ14}}{2}$
2. Покрытие: Хим. окс. ПРМ

Обозначение	Наименование	Кол. на исполн. 01.02.00.00		Примечание
		01		
	Штапики			
	Профиль ПС885-444			
	ОСТ 36-53-81			
	АД31 Т5 ГОСТ 22233-76			
1.431.9-25.1 01.02.00.03-02	L=1460 h 14	4	4	0,320кг
1.431.9-25.1 01.02.00.04	Подкладка			
	Полиэтилен. низкого давления марки 204-12к, сорт 1 ГОСТ 16338-77			
	4×10×50мм	8	8	0,002кг

Инв. № подл. | Подп. и дата | Взам. инв. №

Формат | Зона | Поз.

БЧ 6 | БЧ 7

Лист 3

1.431.9-25.1 01.02.00.00

Пров. [signature] 11.08.82 Коп. [signature]

Инв. № подл. | Подп. и дата | Взам. инв. №

Н. контр.	Веневцева	Подпись	
Рук. пр.	Ефимов	"	
Т. контр.	Ефимов	"	
Провер.	Агапова	"	
Разраб.	Лукьяненко	"	

1.431.9-25.1 01.04.01.01

Полупетля

Стадия	Масса	Масштаб
Р	0,078	1:1

Лист | Листов 1

Круг В18 ГОСТ 2590-71 / ВСт3кп2ГОСТ535-79

Гипроспецлегконструкция

19652-02 25

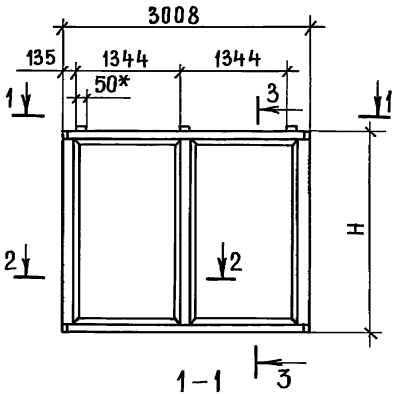

1-1
м1:10

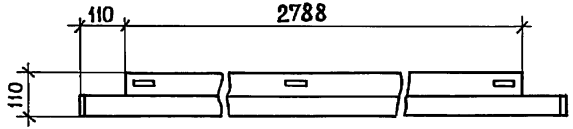

2-2
м1:2

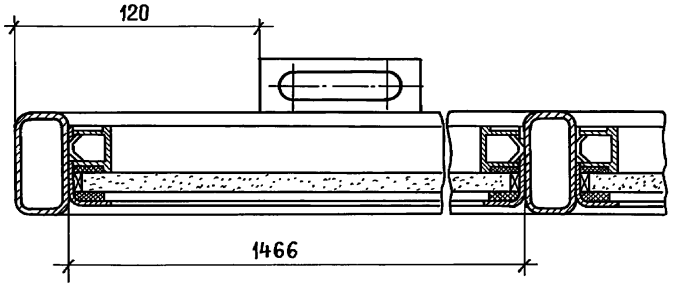

3-3
м1:2

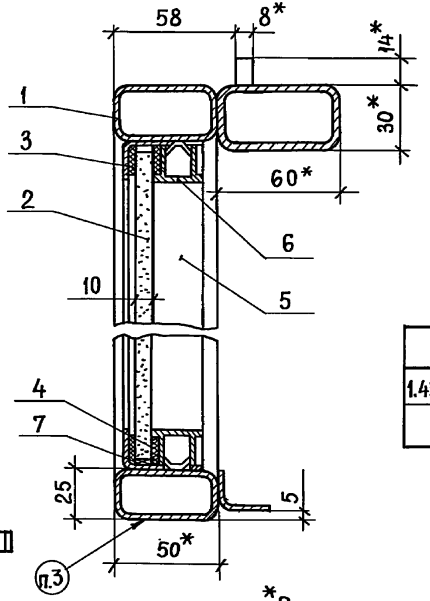

Схема расположения подкладок поз. 7 в ячейках панели

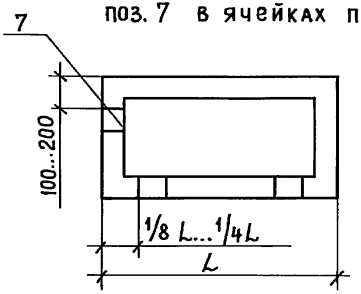

Обозначение	Марка	H, мм	Масса, кг
1.431.9-25.1 01.02.00.00	ПГ3х2,4	2400	196
-01	ПГ3х1,2	1200	110,2

1. *Размеры для справок.
2. Крепление листов поз.2 уплотнений поз.3 и 4 осуществлять по 1.431.9-25.1 00.00.00.00ТУ.
3. Маркировать по таблице. Шрифт и способ нанесения по 1.431.9-25.1 00.00.00.00 ТУ.

Утв.	Кашкинов	Подпись	
Н.контр.	Веневцева	"	
Рук.пр.	Ефимов	"	
Т.контр.	Ефимов	"	
Пров.	Агапова	"	
Разраб.	Хрисанова	"	

1.431.9-25.1 01.02.00.00 СБ

Панель перегородки ПГ3 Сборочный чертеж

Стадия	Масса	Масштаб
Р	см. табл.	1:50
Лист	Листов 1	

Гипроспецлегконструкция

Взам.инв.№ | Подп. и дата | Инв.№ подл.

Пров. 15.08.82 Коп.

Инв.№ подл. | Подп. и дата | Взам. инв.№

Формат	Зона	Поз.	Обозначение	Наименование	Кол. на испол. 1.431.9-25.1 02.01.00 –	01	Примечание
				Документация			
А3			1.431.9-25.1 01.02.01.00СБ	Сборочный чертеж			
				Детали			
А3		1	1.431.9-25.1 01.01.01.01	Уголок	4		
			-01	Уголок		4	
		2	-02	Уголок	4	4	
А3		3	1.431.9-25.1 01.01.01.02	Уголок	3		
		4	-01	Уголок		3	

Инв.№ подл. | Подп. и дата | Взам. инв.№

Формат	Зона	Поз.	Обозначение	Наименование	Кол. на испол. 1.431.9-25.1 02.01.00- –	01	Примечание
				Связи			
				Труба 50×25×2-10 ПС			
				ГОСТ 8645-68			
Б4		5	1.431.9-25.1 01.02.01.01	L = 3004 h 14	2	2	7.000кг
		6	-01	L = 2350 h 14	3		5,240кг
			-02	L = 1150 h 14		3	2,560кг
Б4		7	1.431.9-25.1 01.02.01.02	Штырь			
				Лист Б-ПН-8 ГОСТ 19903-74			
				ВСт3кп2 ГОСТ 14637-79			
				14 h 14 × 50 h 14	3	3	0,044кг
Б4		8	1.431.9-25.1 01.02.01.03	Балка			
				Труба 60×30×2,5-10 ПС			
				ГОСТ 8645-68			
				L = 2788 h 14	1	1	9,280кг
Б4		9	1.431.9-25.1 01.02.01.04	Заглушка			
				Лист Б-ПН-2 ГОСТ 19903-74			
				ВСт3кп2 ГОСТ 16523-70			
				50 h 14 × 25 h 14	4	4	0,020кг

Утв.	Кашкинов	1.431.9-25.1 01.02.01.00	
Н.контр.	Веневцева	Стадия: Р	Лист: 1	Листов: 2
Рук.пр.	Ефимов	Рама	Гипроспецлегконструкция
Пров.	Агапова		
Разраб.	Борзунова		

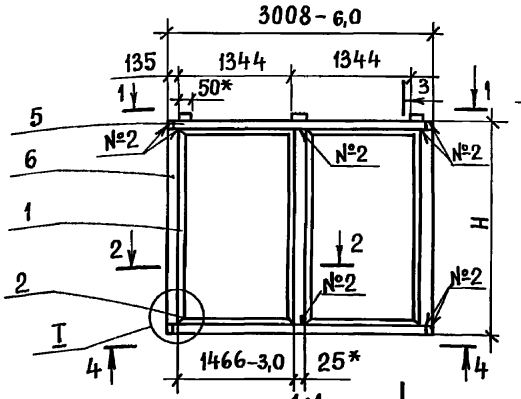

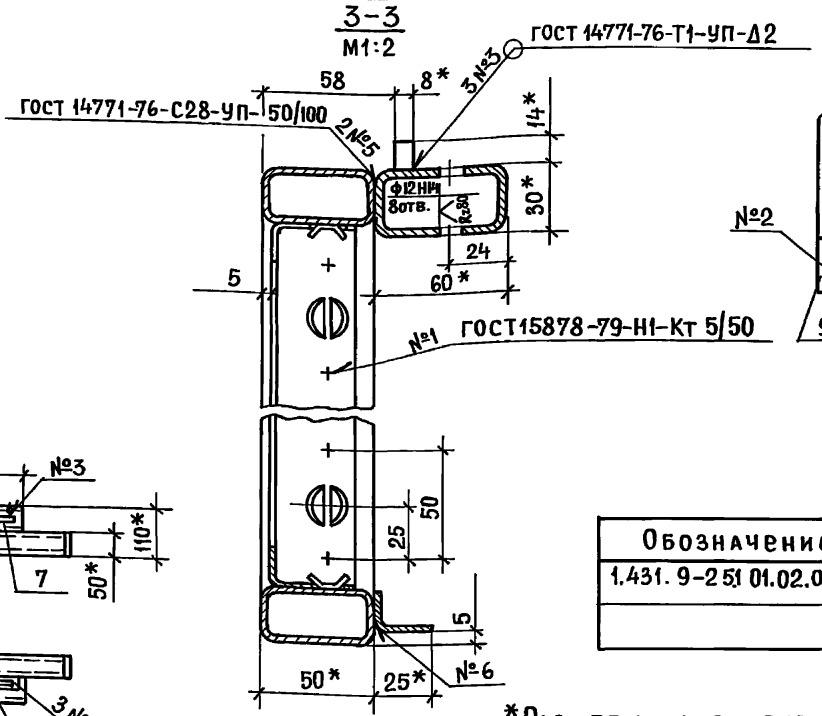

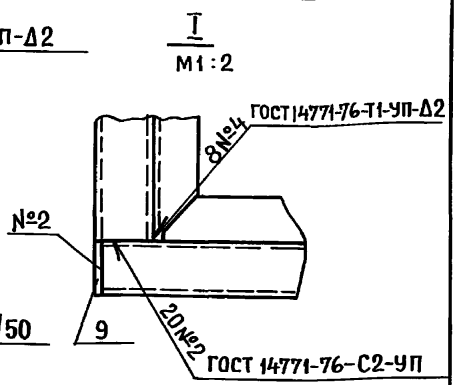

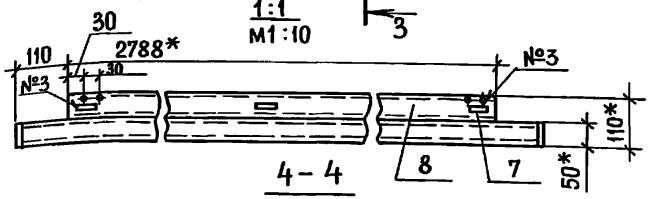

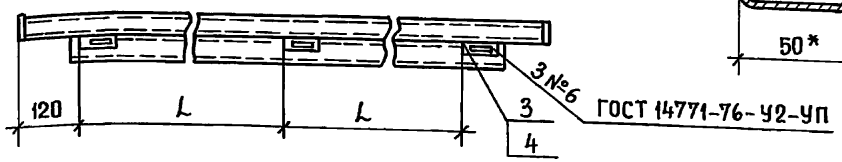

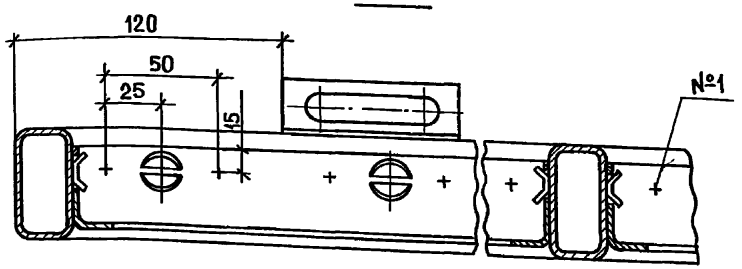

Обозначение	H, мм	L, мм	Масса, кг
1.431.9-25.1 01.02.01.00	2400-5,5	1344	46,9
-01	1200-4,0	1330	36,55

1. *Размеры для справок
2. Неуказанные предельные отклонения размеров $\pm \frac{JT14}{2}$
3. Шероховатость поверхностей деталей Б4 в местах реза Rz 160.
4. Покрытие по 1.431.9-25.1 00.00.00.00ТУ.

Утв.	Кашкинов	Подпись	
Н.контр.	Веневцева	"	
Рук.пр.	Ефимов	"	
Т.контр.	Ефимов	"	
Провер.	Агапова	"	
Разраб.	Хрисанова	"	

1.431.9-25.1 01.02.01.00СБ

Рама
Сборочный чертеж

Стадия	Масса	Масштаб
Р	См. табл.	1:50
Лист	Листов 1	

Гипроспецлегконструкция

Пров. 15.03.84 Коп.

19652-02 28

Инв. № подл. | Подп. и дата | Взам. инв. №

Инв.№ подл.	Подп. и дата	Взам.инв.№

Формат	Зона	Поз.	Обозначение	Наименование	Кол. на исполн. 1.431.9-25.1 01.03.00.00- —	01									Примечание
				Документация											
А3			1.431.9-25.1 01.03.00.00 СБ	Сборочный чертеж	X	X									
				Сборочные единицы											
А4		1	1.431.9-25.1 01.03.01.00	Рама	1										
			-01	Рама		1									
				Детали											
А3		2	1.431.9-25.1 01.01.00.01	Заполнитель	1										
			-01	Заполнитель		1									

				1.431.9-25.1 01.03.00.00
Утв.	Кашкинов			Панель перегородки ПГ 1,5
Н.контр.	Веневцева			
Рук.пр.	Ефимов			
Пров.	Агапова			
Разраб.	Борзунова			

Стадия	Лист	Листов
Р	1	3

Гипроспецлегконструкция

Пров. [illegible] 14.08.82 Коп. [illegible]

Инв.№ подл.	Подп. и дата	Взам.инв.№

Формат	Зона	Поз.	Обозначение	Наименование	Кол. на исполн. 1.431.9-25.1 01.03.00.00- —	01									Примечание
				Уплотнения											
				Резиновая смесь											
				НО-68-1, толщиной 3мм											
				ТУ38-105, 1082-76											
Б4		3	1.431.9-25.1 01.03.00.01	20 × 7545 мм	1										0.86кг
			-01	20 × 5045 мм		1									0.58кг
				Уплотнения											
				Пластина губчатая											
				Техническая с двумя											
				пленками, толщиной 3мм											
				ТУ38-105, 867-75											
Б4		4	1.431.9-25.1 01.03.00.02	17 × 7555 мм	1										0.23кг
			-01	17 × 5155 мм		1									0.16кг
				Штапики											
				Профиль ПС 885-444											
				ОСТ 36-53-81											
				АД31Т5 ГОСТ 22233-76											
Б4		5	1.431.9-25.1 01.03.00.03	L = 2308 h 14	2										0.50кг
			-01	L = 1108 h 14		2									0.24кг

1.431.9-25.1 01.03.00.00	Лист 2

19652-02 29

Инв. № подл.	Подп. и дата	Взам. инв. №

Формат	Зона	Поз.	Обозначение	Наименование	Кол. на исполн. 1.431.9-25 01.03.00.00-										Примечание
					-	-01									
				Штапики											
				Профиль Пс 885-444											
				ОСТ 36-53-81											
				АД31Т5 ГОСТ 22233-76											
Б4		6	1.431.9-25.1 01.03.00.03-02	L = 1460 h 14	2	2									0.320кг.
Б4		7	1.431.9-25.1 01.03.00.04	Подкладка											
				Полиэтилен низ-											
				кого давления											
				марки											
				ГОСТ 16338-77											
				4*10х50 мм.	4	4									0.002кг.

Пров. Кудрявцев Нормоконтр. Шиф

1.431.9-25.1 01.03.00.00 — Лист 3

Инв. № подл.	Подп. и дата	Взам. инв. №

Н. контр.			
Рук. пр.	Вечевцева	Подпись	
Т. контр.	Ефимов	"	
Пров.	Агапова	"	
Разраб.	Лукьянова	"	

1.431.9-25.1 01.04.01.02

Упор.

Б-ПН-4 ГОСТ 19903-74 / Лист В ст3кп2 ГОСТ 14637-79

Стадия	Масса	Масштаб
Р	0,12	1:1
Лист	Листов 1	

Типовые специальные конструкции

19652-02 30

1. * Размер для справок.
2. Предельные отклонения размеров: $\frac{IT14}{2}$ валов h 14; остальных

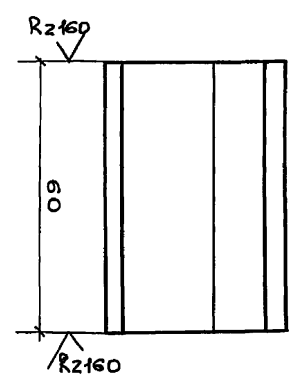

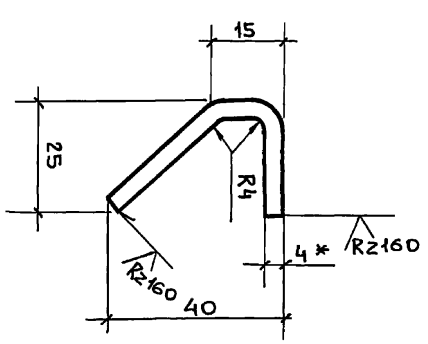

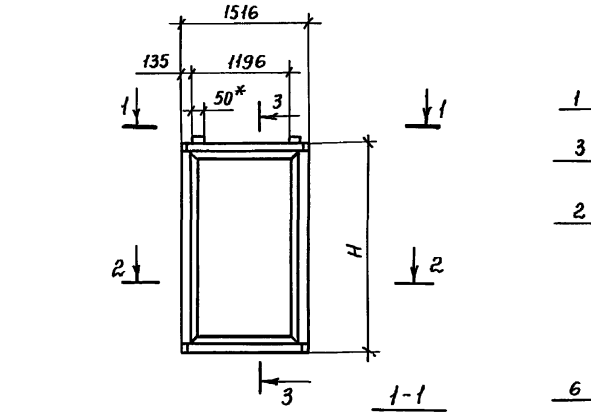

1-1
М 1:10

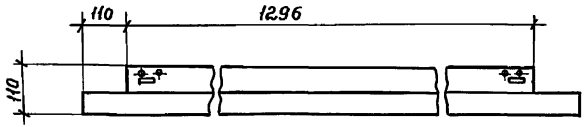

2-2
М 1:2

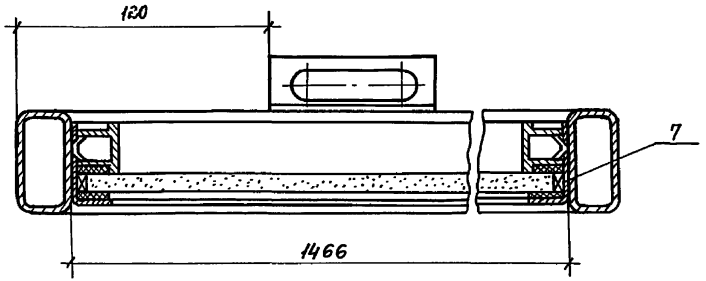

3-3
М 1:2

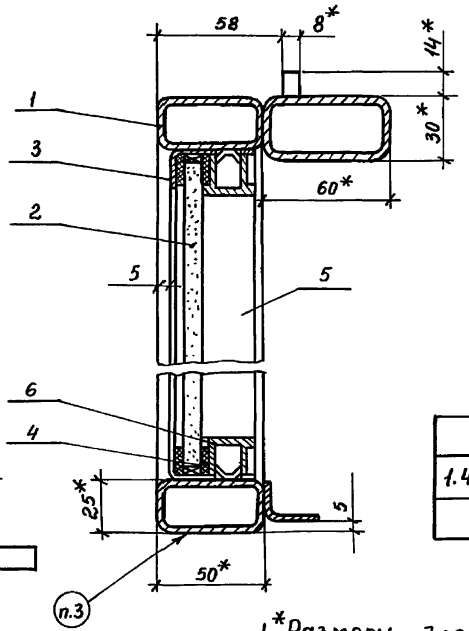

Схема расположения подкладок поз. 7 в ячейке панели

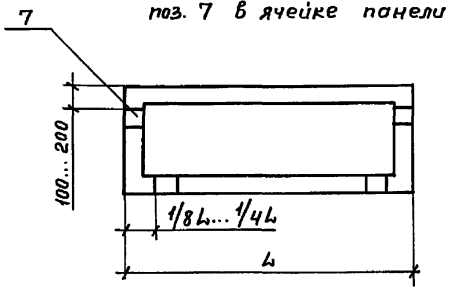

Обозначение	Марка	H; мм	Масса, кг
1.431.9-25.1 01.03.00.00	ПГ1,5х2,4	2400	100,1
-01	ПГ1,5х1,2	1200	55,9

1. *Размеры для справок
2. Крепление листов поз. 2, уплотнений поз. 3 и 4 осуществлять по 1.431.9-25.1 01.00.00.00ТУ.
3. Маркировать по таблице. Шрифт и способ нанесения по 1.431.9-25.1 01.00.00.00ТУ

				1.431.9-25.1 01.03.00.00СБ			
Утв.	Кашкинов			Панель перегородки ПГ 1,5 Сборочный чертеж	Стадия	Масса	Масшт.
Н.контр.	Веневцева				Р	См. табл.	1:50
Рук. пр.	Ефимов				Лист	Листов 1	
Т. контр.	Ефимов				Гипроспецлегконструкция		
Пров.	Агапова						
Разраб.	Хрисанова						

Инв. N подл. | Подпись и дата | Взам. инв. N

Пров. [signature] 4.08.89 Кон. ФВ

Инв.№ подл. | Подп. и дата | Взам.инв.№

Формат	Зона	Поз.	Обозначение	Наименование	Кол. на исполн. 1.431.9-25.1 01.03.01.00- —	Кол. на исполн. 1.431.9-25.1 01.03.01.00- 01	Примечание
				Документация			
А3			1.431.9-25.1 01.03.01.00СБ	Сборочный чертеж			
				Детали			
А3		1	1.431.9-25.1 01.01.01.01	Уголок	2		
			-01	Уголок		2	
		2	-02	Уголок	2	2	
А3		3	1.431.9-25.1 01.01.01.02	Уголок	2		
		4	-01	Уголок		2	

		1.431.9-25.1 01.03.01.00	
Утв.	Кашкинов	Рама	Стадия: Р; Лист: 1; Листов: 2
Н.контр.	Веневцева		Гипроспецлегконструкция
Рук.пр.	Ефимов		
Пров.	Агапова		
Разраб.	Борзунова		

Инв.№ подл. | Подп. и дата | Взам.инв.№

Формат	Зона	Поз.	Обозначение	Наименование	Кол. на исполн. 1.431.9-25.1 01.03.01.00- —	Кол. на исполн. 1.431.9-25.1 01.03.01.00- 01	Примечание
				Связи			
				Труба 50х25х2-10пс			
				ГОСТ 8645-68			
Б4		5	1.431.9-25.1 01.03.01.01	L = 1512 h 14	2	2	3.370кг
		6	-01	L = 2350 h 14	2		5.240кг
			-02	L = 1150 h 14		2	2.560кг
Б4		7	1.431.9-25.1 01.03.01.02	Штырь			
				Лист Б-ПН-8 ГОСТ 19903-74			
				Вст3кп2 ГОСТ 14637-79			
				14h14 х 50h14	2	2	0,044кг
Б4		8	1.431.9-25.1 01.03.01.03	Балка			
				Труба 60х30х2,5-10пс			
				ГОСТ 8645-68			
				L = 1296 h 14	1	1	4.320кг
Б4		9	1.431.9-25.1 01.03.01.04	Заглушка			
				Лист Б-ПН-2 ГОСТ 19903-74			
				Вст3кп2 ГОСТ 16523-70			
				50 h 14 х 25 h 14	4	4	0.020кг

1.431.9-25.1 01.03.01.00	Лист 2

Перв. примен. 1.431.9-25.1 Альбом VIII
19652-02 32

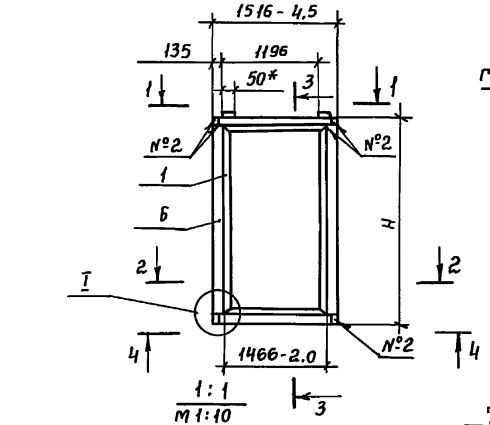

1 : 1
М 1:10

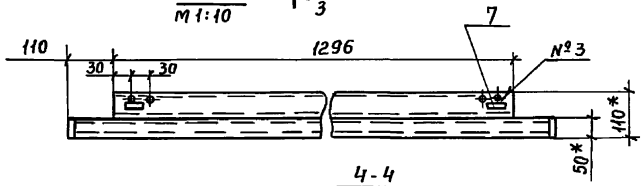

4 - 4
М 1:10

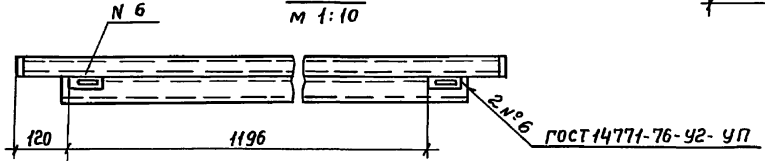

2 - 2
М 1:2

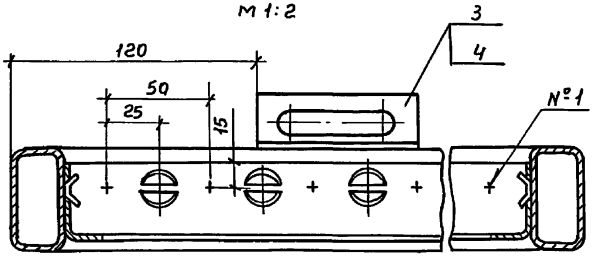

3 - 3
М 1:2

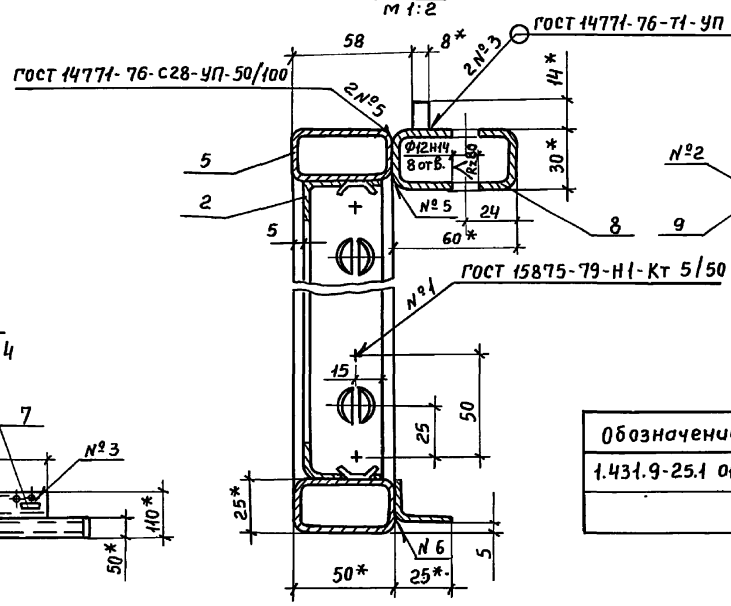

I
М 1:2

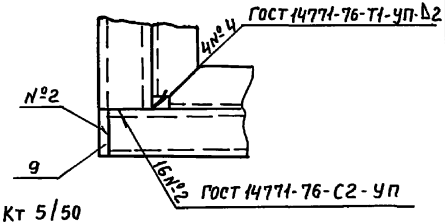

Обозначение	H, мм	Масса, кг
1.431.9-25.1 01.03.01.00	2400-5,5	25,62 кг
-01	1200-4,0	19,12 кг

1. * Размеры для справок.
2. Неуказанные предельные отклонения размеров $\pm \frac{УТ14}{2}$
3. Шероховатость поверхностей деталей Б4 в местах реза Rz 160
4. Покрытие по 1.431.9 - 25.1-01.00.00.00 ТУ

				1.431.9 - 25.1 01.03.01.00 СБ			
				Рама Сборочный чертеж	Стадия	Масса	Масшт.
					Р	см. табл.	1:50
Утв.	Кашкинов				Лист	Листов 1	
Н.контр.	Чиркова						
Рук. пр.	Ефимов						
Т.контр.	Ефимов						
Пров.	Агапова				Гипроспецлегконструкция		
Разраб.	Хрисанова						

Инв.№ подл. | Подп. и дата | Взам.инв.№

Пров. [signature] 11.08.88 Коп. ФВ

19652- 02 33

Формат	Зона	Поз	Обозначение	Наименование	Кол.	Примечание
				Документация		
			1.431.9-25.1 01.04.00.00СБ	Сборочный чертеж		
				Сборочные единицы		
А4		1	1.431.9-25.1 01.04.01.00	Рама	1	
А4		2	1.431.9-25.1 01.04.02.00	Рама	1	
А4		3	1.431.9-25.1 01.04.03.00	Рама	1	
				Детали		
А3		4	1.431.9-25.1 01.01.00.01-03	Заполнитель	2	
		5	-04	Заполнитель	1	
		6	-05	Заполнитель	1	
				Штапики		
				Профиль ПС 885-444		
				ОСТ 36-53-81		
				АД31Т1 ГОСТ 22233-76		
Б4		7	1.431.9-25.1 01.04.00.01	L=812 h14	4	0,176 кг.
		8	-01	L=1014 h14	4	0,220 кг.

Инв.№подл. | Подп. и дата | Взам.инв.№

Изм.	Кол.уч.	Лист	№ док.
Разраб.	Лукьяненко		
Пров.	Агапова		
Рук.пр.	Ефимов		
Н.контр	Веневцева		
Утв.	Калкинов	Подпись	

1.431.9-25.1 01.04.00.00

Панель перегородки ПД 1.5х2.4

Стадия	Лист	Листов
Р	1	3

Типроспецлегконструкция

Пров: Агапова 11.84 Шв 7

Формат	Зона	Поз.	Обозначение	Наименование	Кол.	Примечание
				Штапики		
				Профиль ПС 885-444		
				ОСТ 36-53-81		
				АД31Т1 ГОСТ 22233-76		
Б4		9	1.431.9-25.1 01.04.00.01-02	L=757 h14	2	0,164кг.
		10	-03	L=148 h14	2	0.032кг.
		11	-04	L=2308 h14	2	0.500кг.
		12	-05	L=480 h14	2	0.104кг.
Б4		13	1.431.9-25.1 01.04.00.02	Уплотнение		
				Резиновая смесь		
				НО 68-1, толщиной 3мм.		
				ТУ 38-105, 1082-76		
				20х 10650мм.	1	0,607кг.
				Уплотнения		
				Пластина зубчатая		
				Техническая с двумя		
				пленками, толщиной 3мм		
				ТУ 38-105, 867-75		
Б4		14	1.431.9-25.1 01.04.00.03	17х 10650 мм.	1	0.180кг.
		15	-01	20х 1246 мм.	1	0.045кг.
		16	-02	18х 2400 мм.	1	0.078кг.
		17	-03	30х 60 мм.	2	0.003кг.

Инв.№подл. | Подп. и дата | Взам.инв.№

1.431.9-25.1 01.04.00.00 Лист 2

Формат	Зона	Поз.	Обозначение	Наименование	Кол.	Примечание
Б.Ч		18	1.431.9-25.1 01.04.00.04	Подкладка		
				Полиэтилен. низкого		
				давления марки 204-12к		
				сорт 1 ГОСТ 166338-77		
				4×10×50 мм	16	0,002 кг
А4		19	1.431.9-25.1 01.04.00.05	Накладка	1	
А4		20	1.431.9-25.1 01.04.0.0.06	Вкладыш	1	
А4		21	1.431.9-25.1 01.04.00.07	Пробка	2	
А4		22	1.431.9-25.1 01.04.00.08	Накладка	1	
				Стандартные изделия		
		23		ЗВЗ-3 ГОСТ 5089-80	1	
		24		II-6 мм ГОСТ 3722-60	4	
		25		Шуруп 1-4×20.019		
				ГОСТ 1144-80	14	

Взам. инв. № | Подпись и дата | Инв. № подл.

1.431.9-25.1 01.04.00.00 | Лист 3

Пров. [signature] 11.08.82 Коп. [signature]

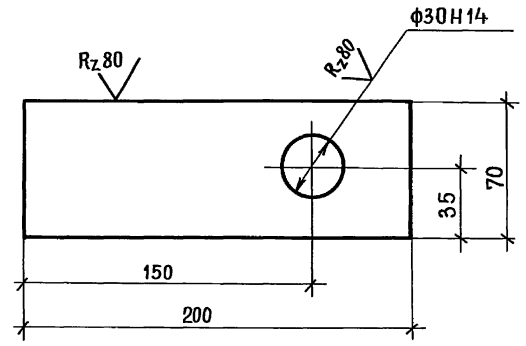

Неуказанные предельные отклонения размеров: валов h14, остальных $\pm \frac{JT14}{2}$

Взам. инв. № | Подпись и дата | Инв. № подл.

Н. контр.	Веневцева	Подпись	
Рук. пр.	Ефимов	"	
Т. контр.	Ефимов	"	
Провер.	Агапова	"	
Разраб.	Мельников	"	

1.431.9-25.1 01.04.01.07

Пята

Стадия	Масса	Масштаб
Р	0,417	1:2

Лист | Листов 1

Лист Б-ПН-4 ГОСТ 19903-74 / В Ст3 кп2 ГОСТ 14637-79

Гипроспецлегконструкция

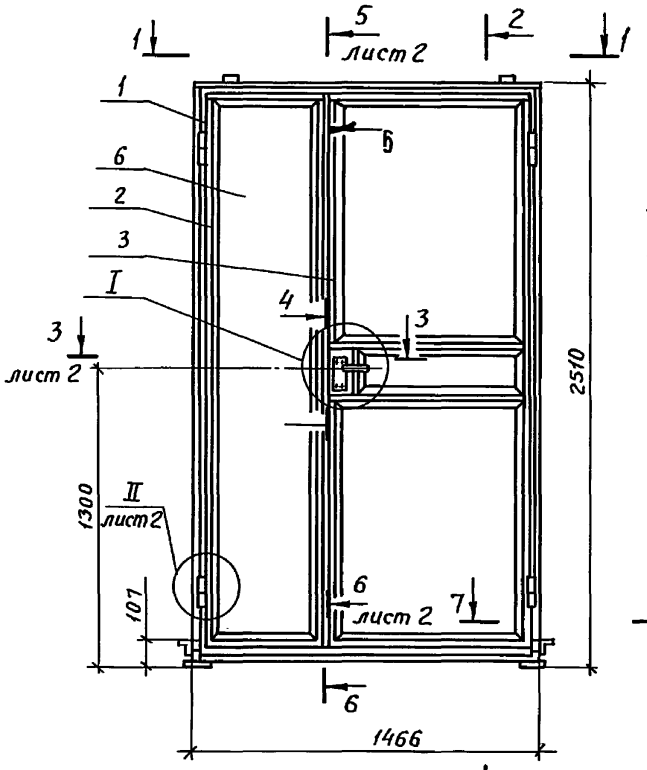

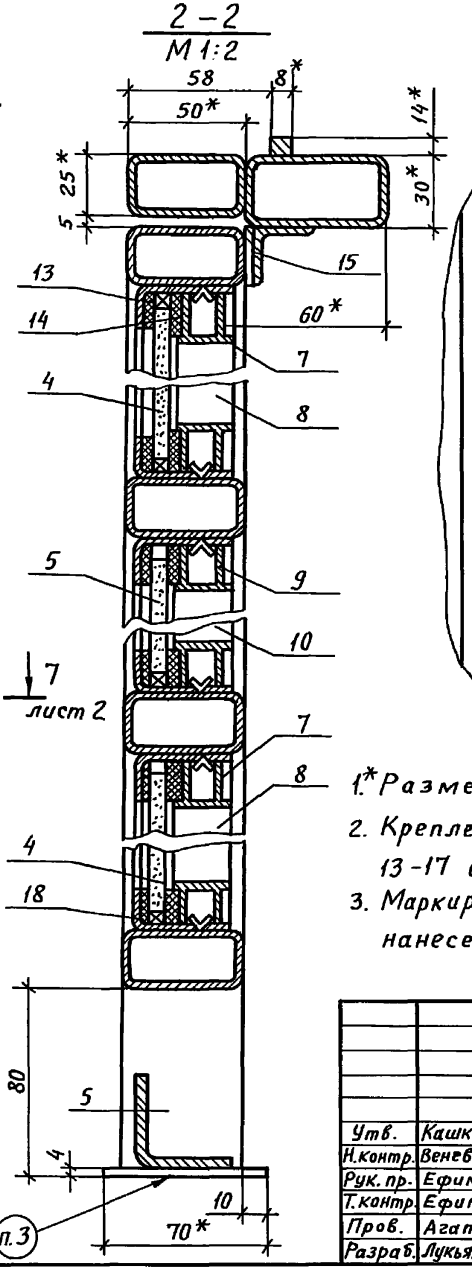

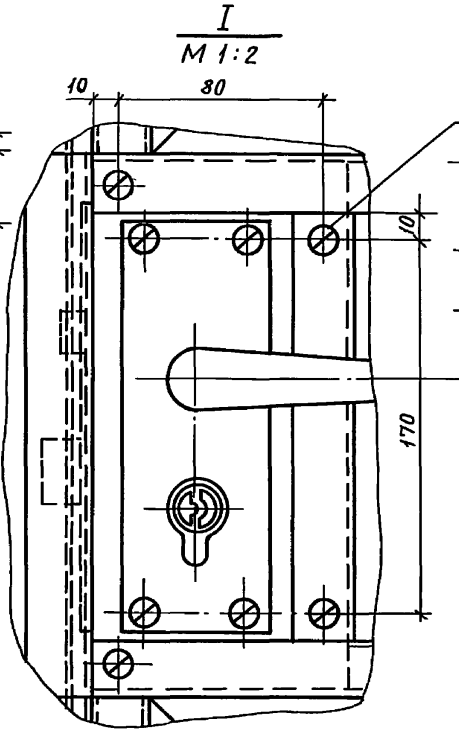

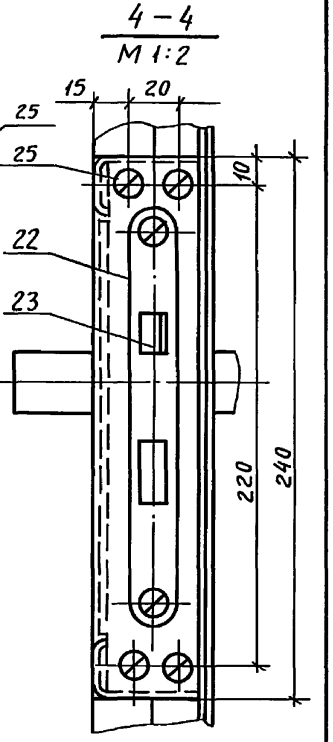

1.* Размеры для справок.

2. Крепление листов поз. 4-6, уплотнений поз. 13-17 осуществлять по 1.431.9-25.100.00.00.00 ТУ

3. Маркировать „П.Д. 1.5×2.4" Шрифт и способ нанесения по 1.431.9-25.1 00.00.00.00 ТУ.

1 – 1

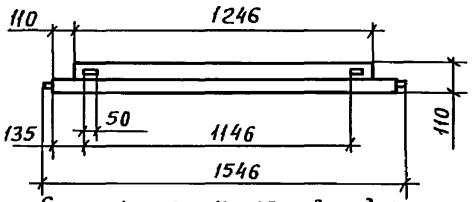

Схема расположения подкладок поз.18 в ячейках панели

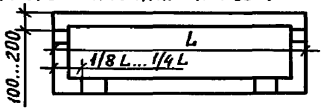

Утв.	Кашкинов	Подпись	
Н.контр.	Веневцева	"	
Рук. пр.	Ефимов	"	
Т.контр.	Ефимов	"	
Пров.	Агапова	"	
Разраб.	Лукьяненко	"	

1.431.9-25.1 01.04.00.00 СБ

Панель перегородки П.Д. 1.5×2.4 Сборочный чертеж

Стадия	Масса	Масштаб
Р	129,4	1:20
Лист 1	Листов 2	

Гипроспецлегконструкция

Инв.№ подл. | Под п. и дата | Взам.инв.№

Пров Бобровецкий 14.08.88 Кон. Кобзухов

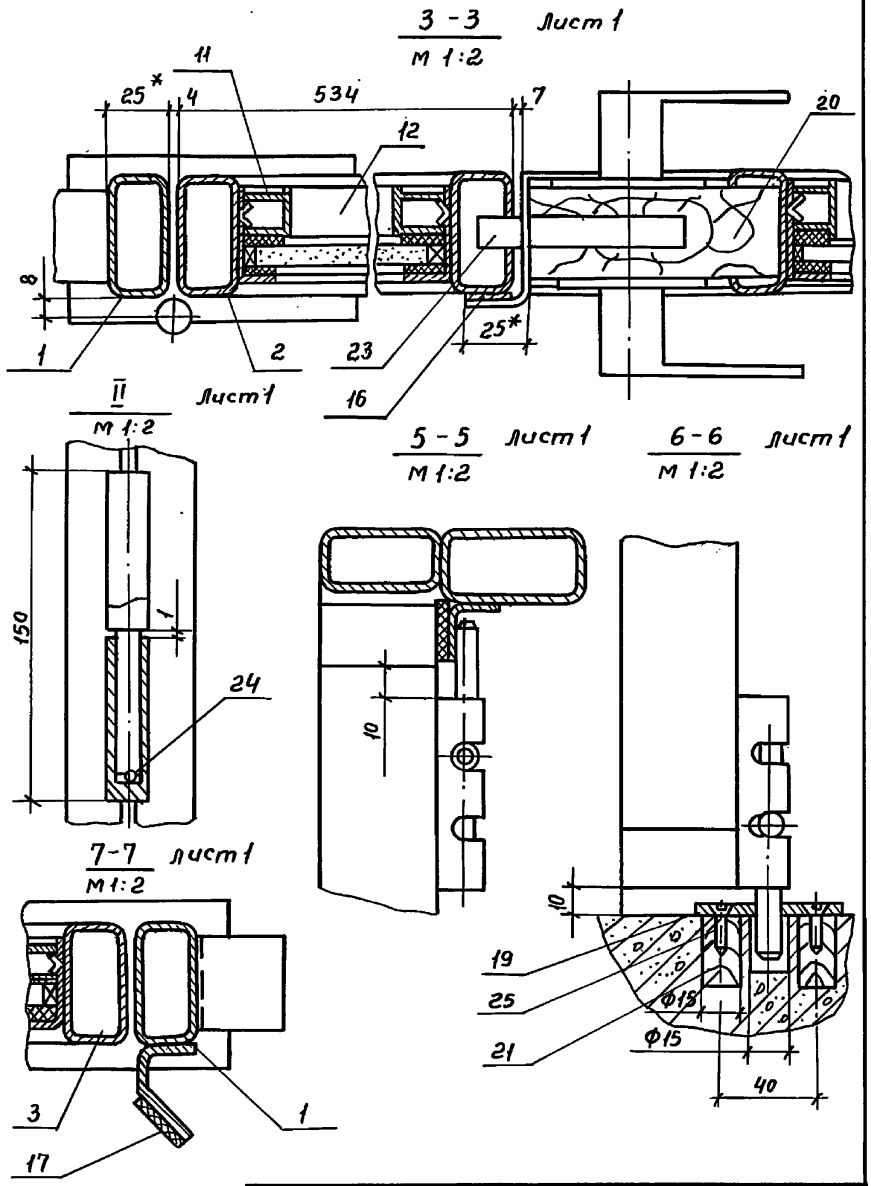

1.431.9-25 01.04.00.00 СБ	Лист 2

Пров. [signature] 11.08.82 Коп. ФВ

Взам. инв № | Подп. и дата | Инв. N подл.

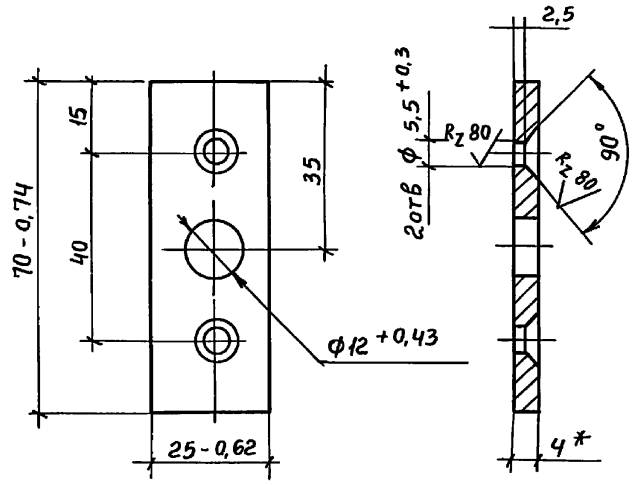

1.* Размер для справок
2. Неуказанные предельные отклонения размеров $\pm \frac{JT\,14}{2}$
3. Покрытие по 1.431.9-25.1 00.00.00.00 ТУ

				1.431.9-25.1 01.04.00.05			
				Накладка	Стадия	Масса	Масшт.
					Р	0,05	1:1
Н.контр.	Веневцева				Лист	Листов 1	
Рук. пр.	Ефимов			Лист Б-ПН-4 ГОСТ 19903-74 / В Ст3 Кп2 ГОСТ 14637-79	Гипроспецлегконструкция		
Т.контр.	Ефимов						
Пров.	Агапова						
Разраб.	Лукьяненко						

Взам. инв № | Подп. и дата | Инв. N подл.

Формат	Зона	Поз	Обозначение	Наименование	Кол.	Примечание
				Документация		
А3			1.431.9-25.1 01.04.01.00 СБ	Сборочный чертеж		
				Детали		
А3		1	1.431.9-25.1 01.04.01.01	Полупетля	4	
А3		2	1.431.9-25.1 01.04.01.02	Упор	2	
				Связи		
				Труба 50х25х2-10ПС		
				ГОСТ 8645-58		
Б4		3	1.431.9-25.1 01.04.01.03	2=1462 h 14	1	3,26кг.
		4	-01	L = 2481 h 14	2	5,53кг.
Б4		5	1.431.9-25.1 01.04.01.04	Балка		
				Труба 60х30х2,5-10 ПС		
				ГОСТ 8645-68		
				L=1246 h 14	1	4,15 кг.
Б4		6	1.431.9-25.1 01.04.01.05	Связь		
				Уголок 40х40х3 ГОСТ 19771-74		
				Вст3кп2 ГОСТ 11474-76		
				L=1416 h 14		2,50кг

Взам.инв.N | Подп. и дата | Инв.N подл.

Утв.	Кашкинов	Подпись	
Н.контр.	Веневцева	"	
Рук.пр.	Ефимов	"	
Пров.	Агапова	"	
Разраб.	Хрисанова	"	

1.4319-25.1 01.04.01.00

Рама

Стадия	Лист	Листов
Р	1	2

Типроспецлегконструкция

пров: Кудрявцев 9.03.88 конс. Шт

Формат	Зона	Поз	Обозначение	Наименование	Кол.	Примечание
Б4		7	1.431.9-25.1 01.04.01.06	Связь		
				Уголок 25х20х2 ГОСТ 19772-74		
				Вст3кп2 ГОСТ 11474-76		
				L=1246 h 14	1	0,81кг.
А4		8	1.431.9-25.1 01.04.01.07	Пята	2	
Б4		9	1.431.9-25.1 01.04.01.08	Опора		
				Уголок Б-45х28х4 ГОСТ 8510-72		
				Вст3кп2 ГОСТ 535-79		
				L=40 h 14	2	0.088кг.
Б4		10	1.431.9-25.1 01.04.01.09	Штырь		
				Лист Б-ПН-8 ГОСТ 19903-74		
				Вст3кп2 ГОСТ 14637-79		
				14h 14х50 h 14	2	0.044кг.
Б4		11	1.431.9-251 01.04.01.10	Заглушка		
				Лист В ПН-2 ГОСТ 19903-74		
				Вст3кп2 ГОСТ 16523-70		
				25 h 14х50 h 14	2	0,02кг.

Взам.инв.N | Подп. и дата | Инв.N подл.

1.431.9-25.1 01.04.01.00

Лист 2

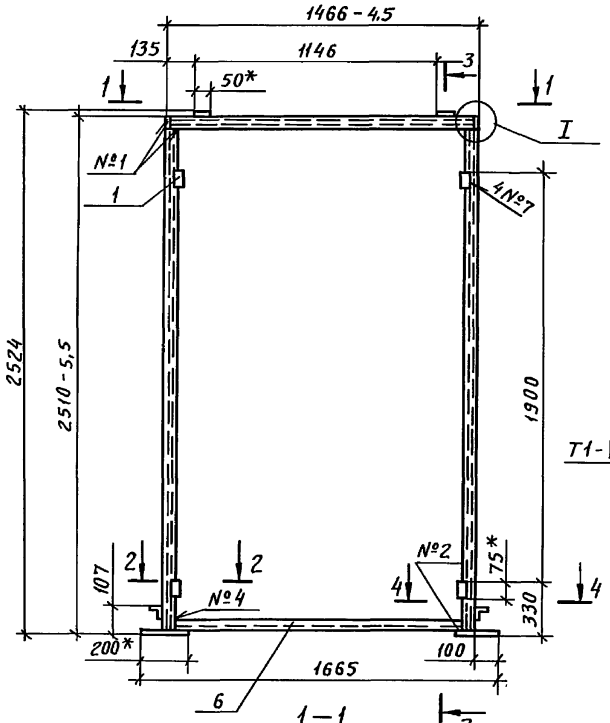

1—1
М1:10

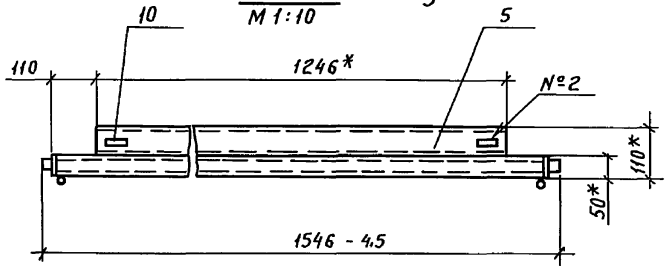

3—3
М1:2

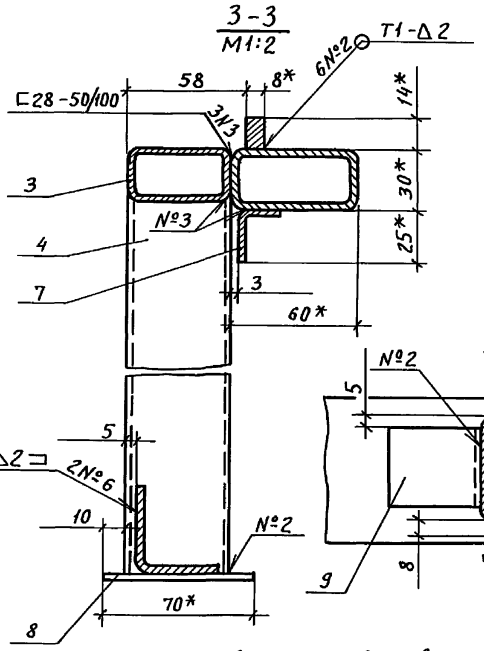

I
М1:2

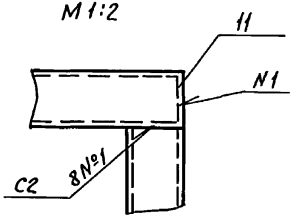

2—2
М1:2

4—4
М1:2

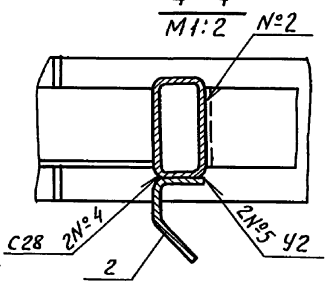

1. Сварные швы выполнять в среде углекислого газа по ГОСТ 14771-76.
2. Сварные швы №7 выполнять в среде углекислого газа
3. *Размеры для справок.
4. Неуказанные предельные отклонения размеров $\pm \frac{JT14}{2}$
5. Шероховатость поверхностей деталей Б4 в местах реза Rz 160.
6. Покрытие по 1.431.9-25.1 00.00.00.00ТУ кроме поверхн. А.

				1.431.9-25.1 01.04.01.00СБ	
				Рама. Сборочный чертеж	Стадия: — / Масса: 23 / Масштаб: 1:20
					Лист / Листов 1
Утв.	Кашкинов	Подпись			Гипроспецлегконструкция
Н.Контр.	Венебцев	"			
Рук. пр.	Ефимов	"			
Т. контр.	Ефимов	"			
Пров.	Агапова	"			
Разраб.	Лукьяненко	"			

Взамин№ | Подл. и дата | Инв№подл.

Пров. Горбунов 16.08.82 Кон. Кочуков

Форма	Зона	Поз.	Обозначение	Наименование	Кол.	Примечание
				Документация		
А3			1.431.9-25.1 01.04.02.00.СБ	Сборочный чертеж		
				Детали		
А3		1	1.431.9-25.1 01.01.01.01-07	Уголок	2	
		2	-08	Уголок	2	
А4		3	1.431.9-25.1 01.04.02.01	Полупетля	2	
А4		4	1.431.9-25.1 01.04.02.02	Скоба	2	
А4		5	1.431.9-25.1 01.04.02.03	Связь	1	
А4		6	1.431.9-25.1 01.04.02.04	Штырь	2	
А4		7	1.431.9-25.1 01.04.02.05	Движок	2	
				Связи		
				Труба 50×25×2-10пс ГОСТ 8645-68		
Б4		8	1.435.9-25.1 01.04.02.06	L=530 h14	2	1,22кг
Б4		9	-01	L=2350 h14	1	5,44кг
Б4		10	1.435.9-25.1 01.04.02.07	Заглушка		
				Лист Б-ПН-2 ГОСТ 19903-74		
				Вст.3кп2 ГОСТ 16523-70		
				25 h14 × 50 h14	4	0,02кг

Инв.№ подл. | Подп. и дата | Взам. инв.№

Утв.	Кашкинов	Подпись	
Н.контр.	Веневцева	"	
Рук.пр.	Ефимов	"	
Пров.	Агапова	"	
Разраб.	Хрисанова	"	

1.431.9-25.1 01.04.02.00

Рама

Стадия	Лист	Листов
Р		1

Гипроспецлегконструкция

Пров. Бурлакова 11.02.87 Коп. Вторыг

✓ (✓)

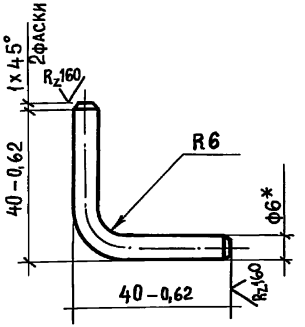

Покрытие: Хим. Окс. прм.

Инв.№ подл. | Подп. и дата | Взам. инв.№

Н.контр.	Веневцева	Подпись	
Рук.пр.	Ефимов	"	
Т.контр.	Ефимов	"	
Провер.	Агапова	"	
Разраб.	Лукьяненко	"	

1.431.9-25.1 01.04.02.05

Движок

Стадия	Масса	Масшт.
Р	0.015	1:1
Лист	Листов 1	

Круг В6 ГОСТ 2590-71 / Вст.3кп2 ГОСТ 535-79

Гипроспецлегконструкция

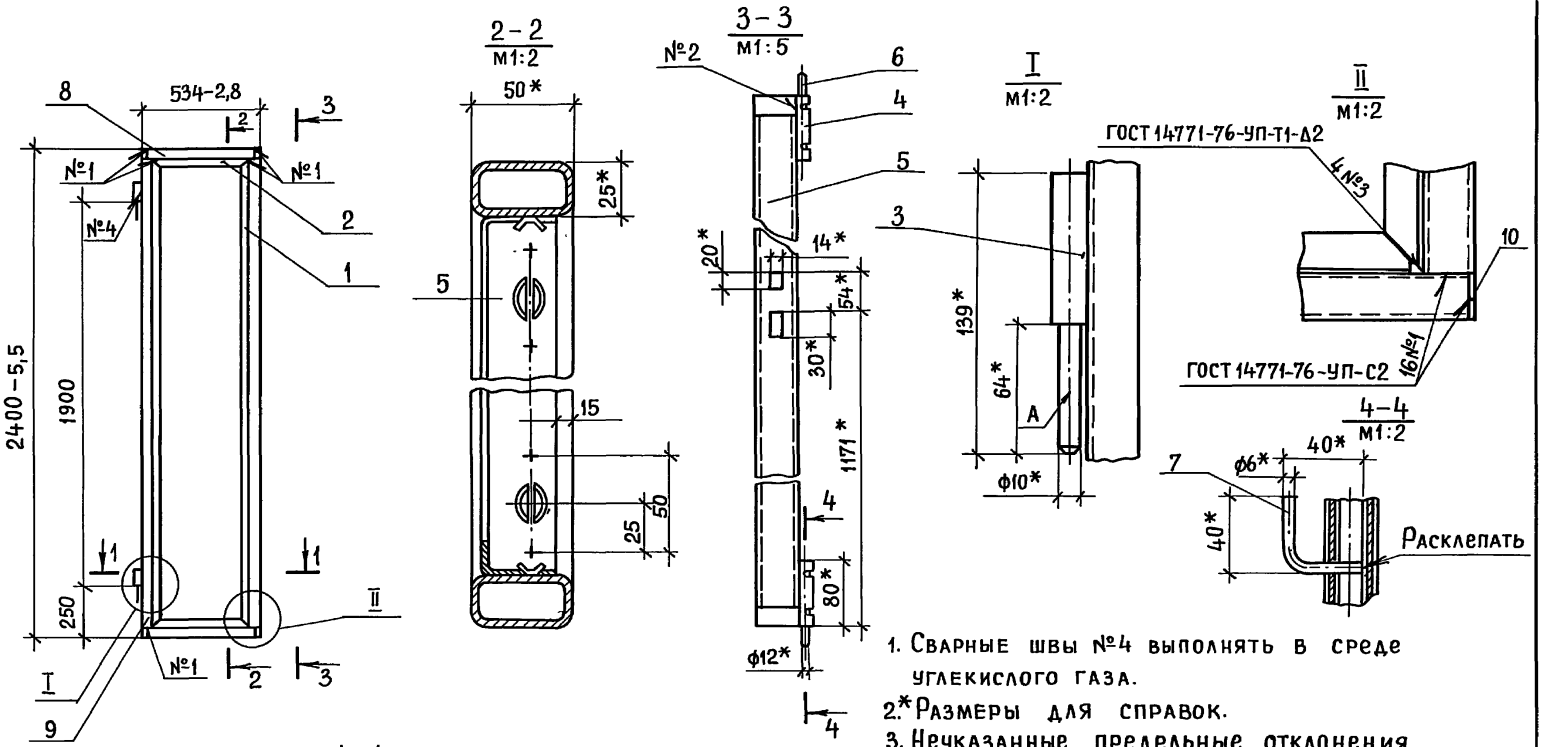

1. Сварные швы №4 выполнять в среде углекислого газа.
2. * Размеры для справок.
3. Неуказанные предельные отклонения размеров $\pm \frac{JT14}{2}$
4. Шероховатость поверхностей деталей БЧ в местах реза R_z 160.
5. Покрытие по 1.431.9-25.1 00.00.00.00ТУ, кроме поверх. А

				1.431.9-25.1 01.04.02.00СБ	
Утв.	Кашкинов	Подпись		Рама Сборочный чертеж	Стадия: Р; Масса: 15,97; Масштаб: 1:20
Н.контр.	Веневцева	"			Лист; Листов 1
Т.контр.	Ефимов	"			
Рук.пр.	Ефимов	"			Типроспецлегконструкция
Пров.	Агапова	"			
Разраб.	Лукьяненко	"			

Инв.№ подл. | Подп. и дата | Взам.инв.№

Пров. 11.08.82 Коп.

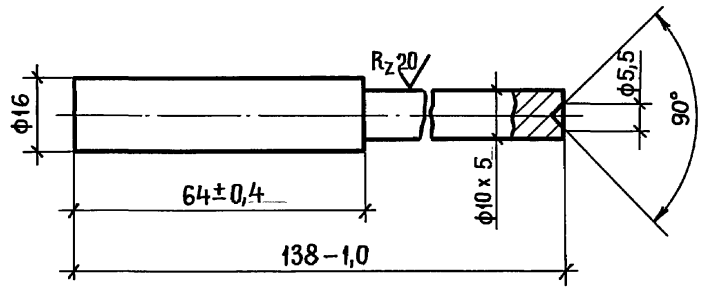

Покрытие: Хим. Окс. прм.

				1.431.9-25.1 01.04.02.01		
				Полупетля	Стадия: Р; Масса: 0,146; Масштаб: 1:2	
					Лист; Листов 1	
Н.контр.	Веневцева	Подпись		Круг В18 ГОСТ 2590-71 / В.Ст.3кп2 ГОСТ 535-79	Гипроспецлегконструкция	
Рук.пр.	Ефимов	"				
Т.контр.	Ефимов	"				
Провер.	Агапова	"				
Разраб.	Лукьяненко	"				

Пров. 4.08.82 Коп.

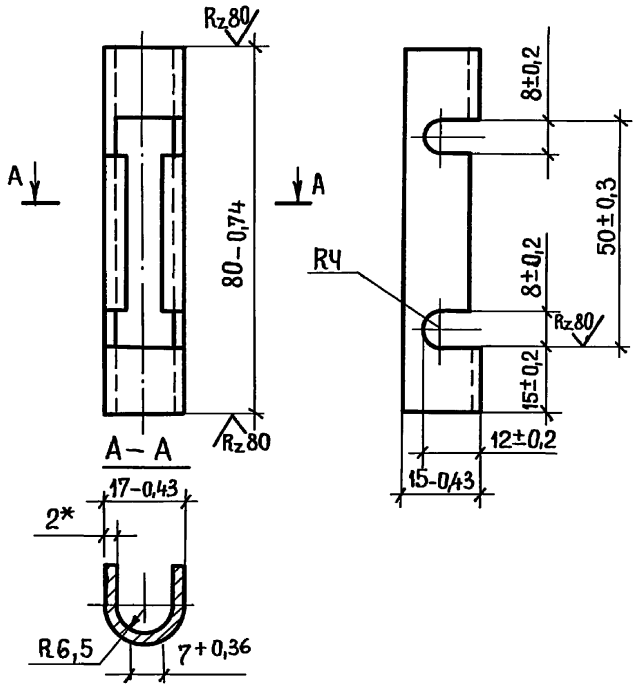

1. * Размер для справок
2. Покрытие Хим. Окс. прм.

				1.431.9-25.1 01.04.02.02		
				Скоба	Стадия: Р; Масса: 0,036; Масшт.: 1:2	
					Лист; Листов 1	
Н.контр.	Веневцева	Подпись		Лист Б-ЛН-2 ГОСТ 19903-74 / Вст3кп2 ГОСТ 14637-79	Гипроспецлегконструкция	
Рук.пр.	Ефимов	"				
Т.контр.	Ефимов	"				
Провер.	Агапова	"				
Разраб.	Лукьяненко	"				

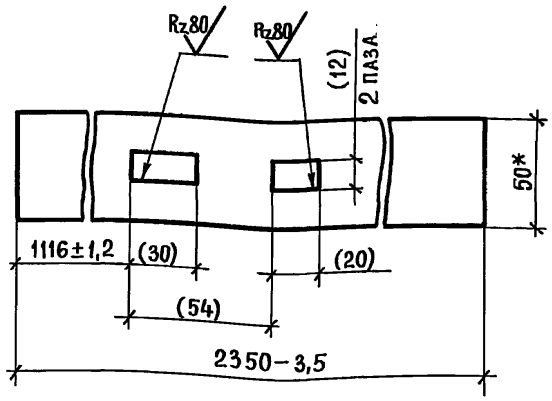

1. * Размер для справок.
2. Размеры в скобках уточнить по замку ЗВ3-3 по ГОСТ 5089-80 (см. черт. 01.04.00.00)

				1.431.9-25.1 01.04.02.03	
				Связь	Стадия: Р; Масса: 5,46; Масштаб: 1:2
Н.контр.	Веневцева	Подпись			Лист; Листов 1
Рук.пр.	Ефимов	"		Труба 50×25×2-10 пс ГОСТ 8645-68	Типроспецлегконструкция
Т.контр.	Ефимов	"			
Провер.	Агапова	"			
Разраб.	Лукьяненко	"			

Пров. 4.08.82 Коп.

Взам. инв. № | Подп. и дата | Инв. № подл.

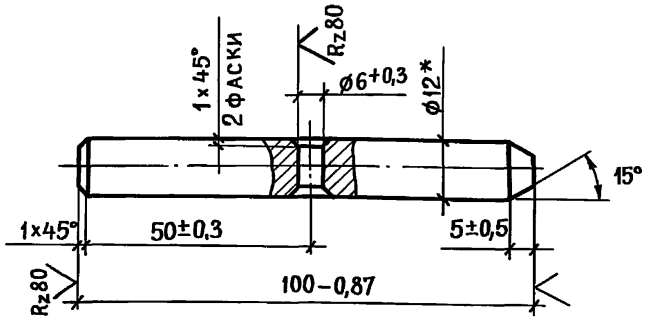

1. * Размер для справок
2. Покрытие Хим. Окс. прм.

				1.431.9-25.1 01.04.02.04	
				Штырь	Стадия: Р; Масса: 0,166; Масштаб: 1:1
Н.контр.	Веневцева	Подпись			Лист; Листов 1
Рук.пр.	Ефимов	"		Круг В12 ГОСТ 2590-71 / ВСт.3кп2 ГОСТ 535-79	Типроспецлегконструкция
Т.контр.	Ефимов	"			
Провер.	Агапова	"			
Разраб.	Лукьяненко	"			

Взам. инв. № | Подп. и дата | Инв. № подл.

Формат	Зона	Поз	Обозначение	Наименование	Кол	Примечание
				Документация		
А3			1.431.9-25.1 01.04.03.00СБ	Сборочный чертеж		
				Детали		
А3		1	1.431.9 25.1 01.01.01.01-03	Уголок	4	
		2	-04	Уголок	4	
		3	-05	Уголок	2	
		4	-06	Уголок	2	
А4		5	1.431.9-25.1 01.04.02.01	Полупетля	2	
А4		6	1.431.9-25.1 01.04.03.01	Связь	2	
А4		7	1.431.9-25.1 01.04.03.02	Связь	1	
				Связи		
				Труба 50×25×2-10 пс		
				ГОСТ 8645-68		
Б4		8	1.431.9-25.1 01.04.03.03	L=860h 14	2	1.91кг.
Б4		9	-01	L=1055h 14	2	2,35кг.
Б4		10	-02	L=2350h 14	1	5.44кг.

Взам. инв.№ | Подп. и дата | Инв.№ подл.

1.431.9-25.1 01.04.03.00

Утв.	Кашкинов	Подпись	
Н.контр.	Веневцева	"	
Рук.пр.	Ефимов	"	
Пров.	Агапова	"	
Разраб.	Хрисанова	"	

Рама

Стадия	Лист	Листов
Р	1	2

Гипроспецлегконструкция

пров. [signature] 11.08.82 консер. [signature]

Формат	Зона	Поз	Обозначение	Наименование	Кол.	Примечание
			1.431.9-25.1 01.04.03.04	Заглушка		
				Лист Б.ПН-2 ГОСТ 19903-74		
				В Ст3кп2 ГОСТ 16523-70		
				25h 14×50h 14	4	0.02кг
Б4		12	1.431.9-25.1 01.04.03.05	Окантовка		
				Уголок 25×20×2 ГОСТ 19772-74		
				В Ст3кп2 ГОСТ 11474-76		
				L=1080h 14	2	0,70кг.

Взам. инв.№ | Подп. и дата | Инв.№ подл.

1.4319-25.1 01.04.03.00

Лист 2

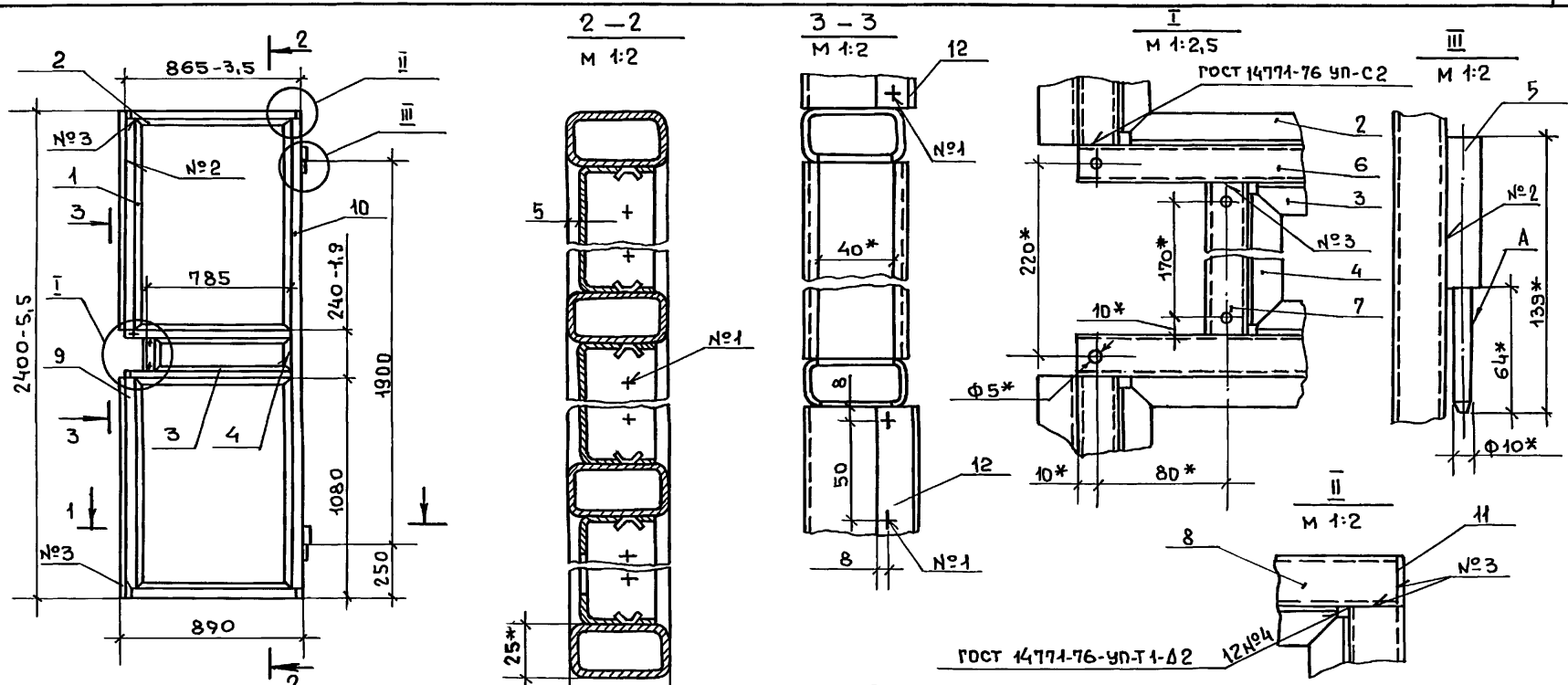

1. Сварные швы №2 выполнять в среде углекислого газа.
2. * Размеры для справок.
3. Неуказанные предельные отклонения размеров $\pm\frac{УТ14}{2}$
4. Шероховатость поверхностей деталей Б4 в местах реза Rz 160;
5. Покрытие по 1.431.9-25.1 00.00.00.00ТУ. кроме поверхн. А.

				1.431.9-25.1 01.04.03.00 СБ			
Утв.	Кашкинов	Подпись		Рама. Сборочный чертеж.	Стадия	Масса	Масштаб
Н.контр.	Веневцева	"			Р	24,04	1:20
Т.контр.	Ефимов	"			Лист	Листов 1	
Рук. пр.	Ефимов	"			Гипроспецлетконструкция		
Пров.	Агапова	"					
Разраб.	Лукьяненко	"					

Инв.№ подл. | Подп. и дата | Взам. инв. №

пров: [signature] 14.08.82 контр. [signature]

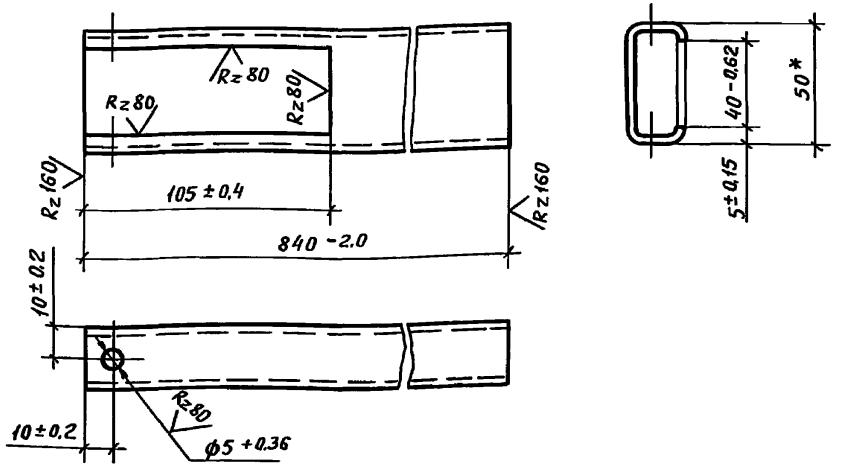

*Размер для справок.

Взам. инв. №				1.431.9-25.1 01.04.03.01			
Подп. и дата				Связь	Стадия	Масса	Масштаб
					Р	1,7	1:2
Инв. № подл.	Н.контр.	Веневцева	Подпись		Лист	Листов 1	
	Рук. пр.	Ефимов	"	Труба 50×25×2 -10пс ГОСТ 8645-68	Гипроспецлегконструкция		
	Т.контр.	Ефимов	"				
	Пров.	Агапова	"				
	Разраб.	Лукьяненко	"				

Пров. [signature] 4.08.82 Коп. [signature]

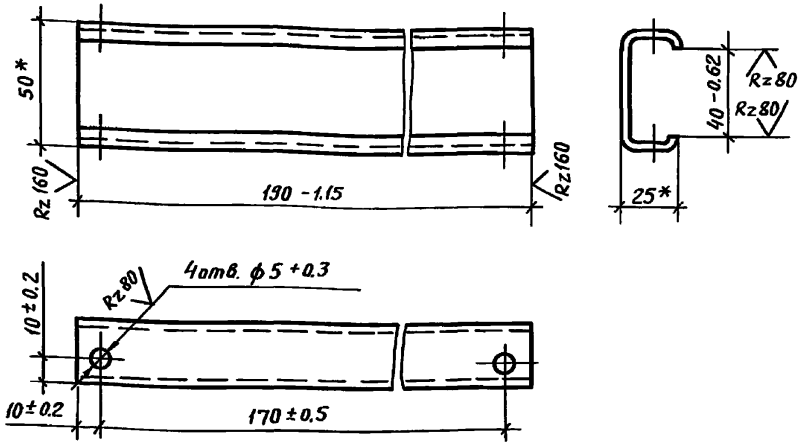

*Размеры для справок.

Взам. инв. №				1.431.9-25.1 01.04.03.02			
Подп. и дата				Связь	Стадия	Масса	Масштаб
					Р	0,30	1:2
Инв. № подл.	Н.контр.	Веневцева	Подпись		Лист	Листов 1	
	Рук. пр.	Ефимов	"	Труба 50×25×2 - 10 ПС ГОСТ 8645-68	Гипроспецлегконструкция		
	Т.контр.	Ефимов	"				
	Пров.	Агапова	"				
	Разраб.	Цветкова	"				

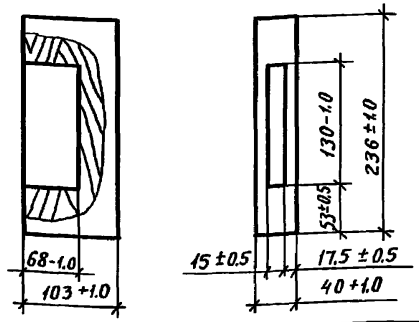

Взам. инв. №				1.431.9-25.1 01.04.00.07			
Подп. и дата				Вкладыш	Стадия	Масса	Масштаб
					Р	0.43	1:2
Инв. № подл.	Н. контр.	Веневцева	Подпись		Лист	Листов 1	
	Рук. пр.	Ефимов	"				
	Т. контр.	Ефимов	"	Сосна 2 сорт ГОСТ 8486-66	Гипроспецлегконструкция		
	Пров.	Агапова	"				
	Разраб.	Лукьяненко					

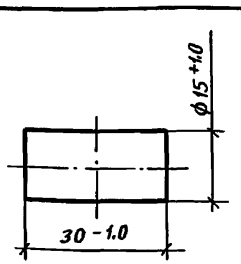

Взам. инв. №				1.431.9-25.1 01.04.00.08			
Подп. и дата				Пробка	Стадия	Масса	Масштаб
					Р	0,003	1:1
Инв. № подл.	Н. контр.	Веневцева	Подпись		Лист	Листов 1	
	Рук. пр.	Ефимов	"				
	Т. контр.	Ефимов	"	Сосна 2 сорт ГОСТ 8486-66	Гипроспецлегконструкция		
	Пров.	Агапова	"				
	Разраб.	Лукьяненко	"				

Пров. [signature] 4.08.82 Коп. [signature]

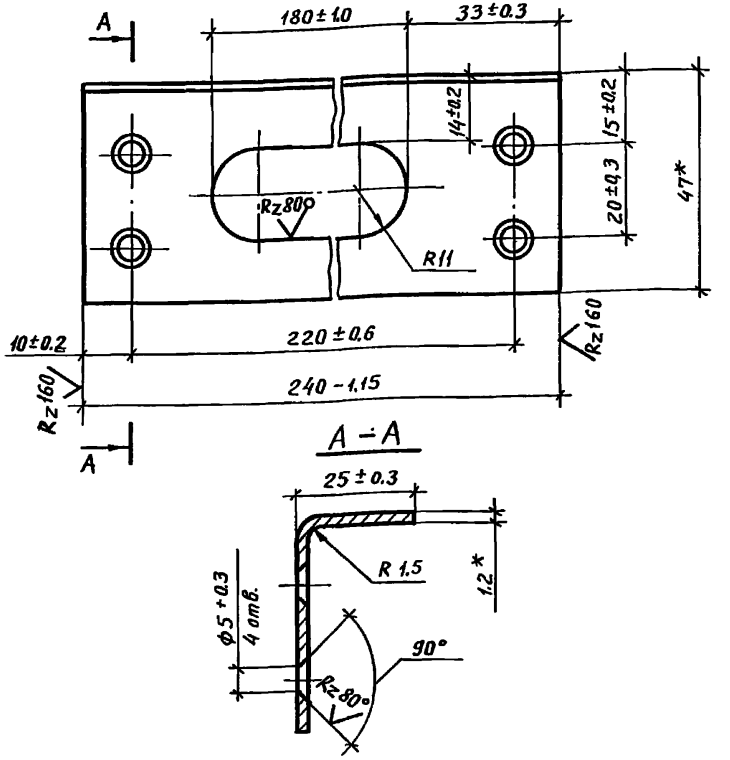

1. * Размеры для справок.
2. Покрытие по 1.419-25.1 00.00.00.00 ТУ.

Взам. инв. №				1.431.9-25.1 01.04.00.09			
Подп. и дата				Накладка	Стадия	Масса	Масштаб
					Р	0,13	1:1
Инв. № подл.	Н. контр.	Веневцева	Подпись		Лист	Листов	
	Т. контр.	Ефимов	"				
	Рук. пр.	Ефимов	"	Лента 10ПС-М-1-1,2×73 ГОСТ 503-81	Гипроспецлегконструкция		
	Пров	Агапова	"				
	Разраб.	Лукьяненко	"				

Формат	Зона	Поз.	Обозначение	Наименование	Кол	Примечание
				Документация		
А3			1.431.9-25.1 01.05.00.00СБ	Сборочный чертеж		
				Сборочные единицы		
А4		1	1.431.9-25.1 01.05.01.00	Рама	1	
А4		2	1.431.9-25.1 01.05.02.00	Рама	1	
А4		3	1.431.9-25.1 01.05.03.00	Кронштейн	2	
				Детали		
А3		4	1.431.9-25.1 01.01.00.01 -06	Заполнитель	1	
		5	-07	Заполнитель	1	
		6	-08	Заполнитель	1	
		7	-09	Заполнитель	1	
				Штапики		
				Профиль ПС 885-444		
				ОСТ 36-53-81		
				АД31Т1 ГОСТ 22233-76		
Б4		8	1.431.9-25.1 01.05.00.01	L = 1413 h 14	4	0.306 кг.

1.431.9-25.1 01.05.00.00

Утв.	Кашкинов	Подпись	
Н.контр.	Веневцева	"	
Рук. пр.	Ефимов	"	
Пров.	Агапова	"	
Разраб.	Борзунова	"	

Панель перегородки
пр 1.5×2.4

Стадия	Лист	Листов
Р	1	3

Гипроспецлегконструкция

Инв. № подл. | Подпись и дата | Взам. инв. №

пров. [signature] 4.08.82 коп. [signature]

Формат	Зона	Поз.	Обозначение	Наименование	Кол.	Примечание
				Штапики		
				Профиль ПС 885-444		
				ОСТ 36-53-81		
				АД31Т1 ГОСТ 22233-76		
Б.4		9	1.431.9-25.1 01.05.0.0.01-01	L = 984 h 14	2	0.206 кг
		10	-02	L = 734 h 14	2	0.16 кг
		11	-03	L = 498 h 14	2	0.11 кг
		12	-04	L = 1458 h 14	2	0.099 кг
		13	-05	L = 748 h 14	2	0.162 кг
		14	-06	L = 388 h 14	2	0.084 кг
Б.4		15	1.431.9-25.1 01.05.00.02	Уплотнение		
				Резиновая смесь		
				НО-68-1, толщиной 3мм		
				ТУ 38-105.1082-76		
				20×13430 мм	1	0,77
Б4		16	1.431.9-25.1 01.05.00.03	Уплотнение		
				Пластина губчатая		
				Техническая с двумя		
				пленками, толщиной 3мм		
				ТУ 38-105.867-75		
				17×13450 мм	1	0.243 кг.

1.431.9-25.1 01.05.00.00

Лист 2

Инв. № подл. | Подпись и дата | Взам. инв. №

Формат	Зона	Поз.	Обозначение	Наименование	Кол.	Примечание
БЧ		17	1.431.9-25.1 01.05.00.05	Подкладка		
				Полиэтилен низкого		
				давления марки 204-12К		
				сорт 1 ГОСТ 16338-77		
				4×10×50 мм	16	0.002 кг
				Прочие изделия		
		18		Винт самонарезающий		
				В6×14 ТУ36-2142-78	4	0.006
		19		Шайба уплотнительная		
				ШУ-6 ТУ36-2130-78	4	

Взам. инв. №

Подп. и дата

Инв. № подл.

1.431.9-25.1 01.05.00.00

Лист 3

Пров. [signature] 16.08.82 Кон. [signature]

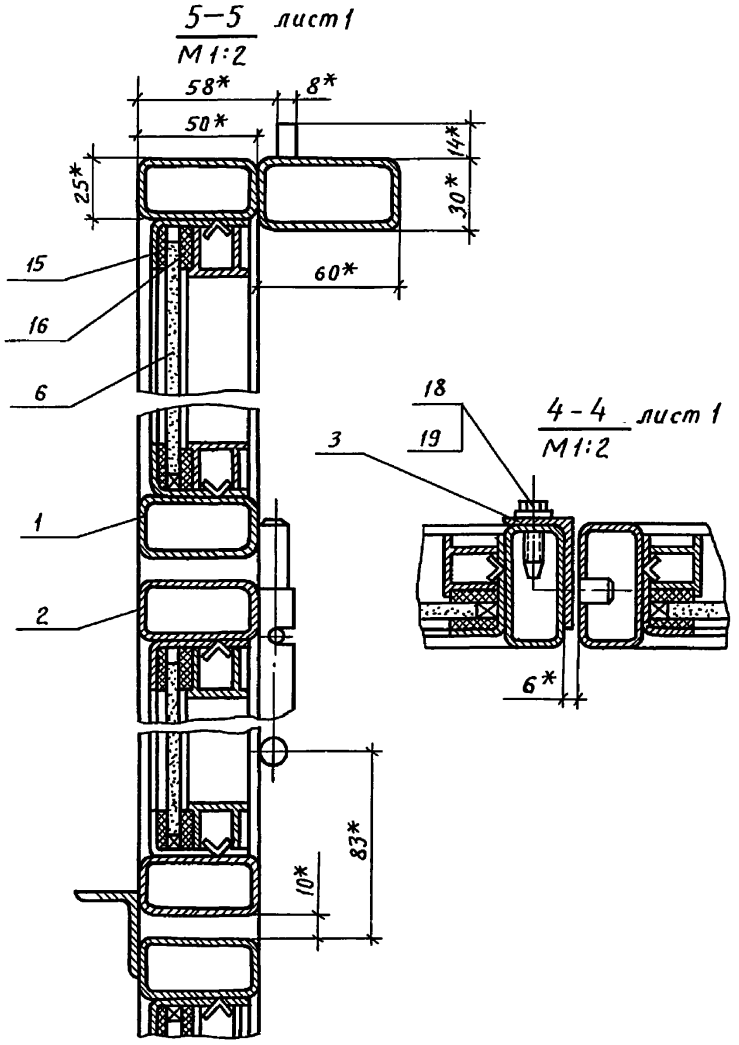

Взам. инв. №

Подпись и дата

Инв. № подл.

1.431.9-25.1 01.05.00.00 СБ

Лист 2

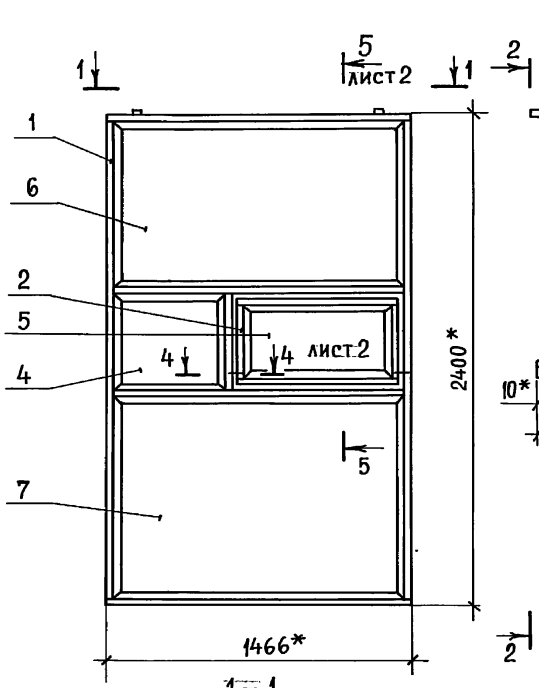

1-1

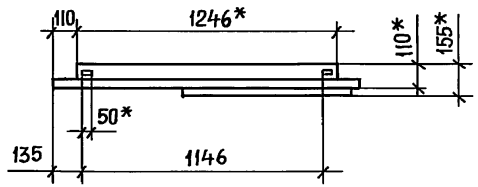

6-6
м1:2

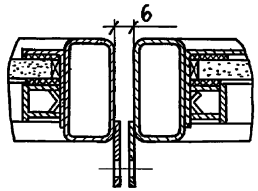

2-2

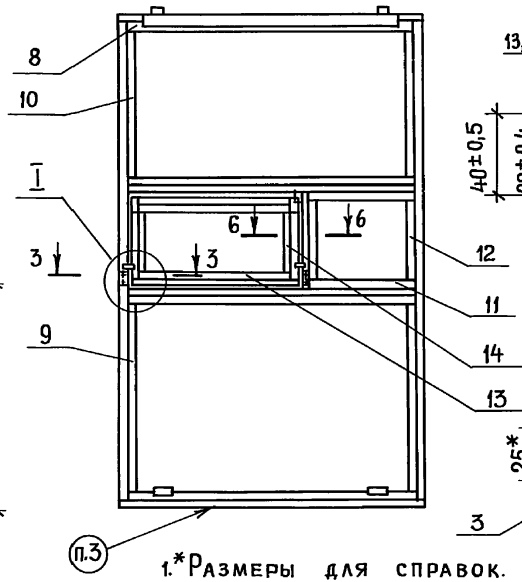

I
м1:2

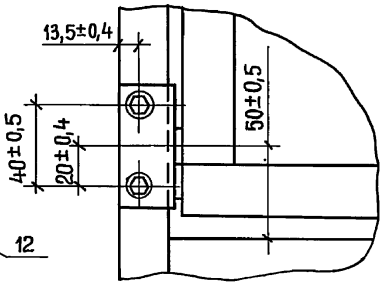

3-3
м1:2

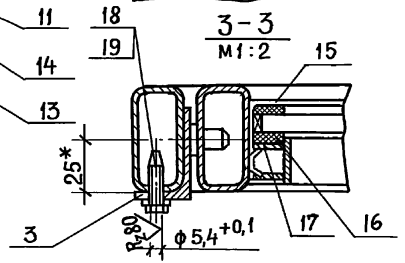

1. *Размеры для справок.
2. Крепление листов поз. 4÷7, уплотнений поз. 15,16 осуществлять по 1.431.9-25.1 00.00.00.00ТУ.
3. Маркировать „ПР 1,5 х 2,4". шрифт и способ нанесения по 1.431.9-25.1 00.00.00.00ТУ.

Утв.	Кашкинов	Подпись	
Н.контр.	Веневцева	"	
Рук.пр.	Ефимов	"	
Т.контр.	Ефимов	"	
Провер.	Агапова	"	
Разраб.	Мельникова	"	

1.431.9-25.1 01.05.00.00СБ

Панель перегородки ПР 1,5 х 2,4
Сборочный чертеж

Стадия	Масса	Масштаб
Р	113,5	1:20
Лист	Листов 2	

Гипроспецлегконструкция

Инв.№подл. | Подп. и дата | Взам.инв.№

Пров. 11.08.88 Коп.

Формат	Зона	Поз.	Обозначение	Наименование	Кол.	Примечание
				Документация		
А3			1.431.9-25.1 01.05.01.00 СБ	Сборочный чертеж		
				Детали		
А3		1	1.431.9-25.1 01.01.01.01-09	Уголок	4	
		2	-10	Уголок	2	
		3	-11	Уголок	2	
		4	-12	Уголок	2	
		5	-13	Уголок	2	
А4		6	1.431.9-25.1 01.01.01.02	Уголок	2	
А4		7	1.431.9-25.1 01.05.01.01	Упор	2	
А4		8	1.431.9-25.1 01.05.01.02	Ушко	1	
А4		9	1.431.9-25.1 01.05.01.03	Опора	1	
Б4		10	1.431.9-25.1 01.05.01.04	Заглушка		
				Лист Б-ПН-2 ГОСТ 19903-74		
				ВСТ3 КП2 ГОСТ 16523-70		
				50 h 14 × 25 h 14	4	0,02 кг

Взам. инв.№ | Подп. и дата | Инв.№ подл.

1.431.9-25.1 01.05.01.00

УТВ.	Кашкинов		
Н.контр.	Веневцева		
Рук. пр.	Ефимов		
Пров.	Агапова		
Разраб.	Борзунова		

Рама

Стадия	Лист	Листов
Р	1	2

Гипроспецпегконструкция

Пров. [signature] 4.03.82 Кон. [signature]

Формат	Зона	Поз.	Обозначение	Наименование	Кол.	Примечание
Б4		11	1.431.9-25.1 01.05.01.05	Штырь		
				Лист Б-ПН-8 ГОСТ 19903-74		
				ВСТ3 КП2 ГОСТ 14637-79		
				14 h 14 × 50 h 14	2	0.044 кг
				Связи		
				Труба 50×25×2-10 ПС		
				ГОСТ 8645-68		
Б4		12	1.431.9-25.1 01.05.01.06	L = 500 h 14	1	1.120 кг
		13	-01	L = 1416 h 14	2	3.160 кг
		14	-02	L = 1466 h 14	2	3,270 кг
		15	-03	L = 2350 h 14	2	5,240 кг
Б4		16	1.431.9-25.1 01.05.01.07	Балка		
				Труба 60×30×2,5-10 ПС		
				ГОСТ 8645-68		
				L = 1246 h 14	1	4,150 кг

Взам. инв.№ | Подп. и дата | Инв.№ подл.

1.431.9-25.1 01.05.01.00

Лист 2

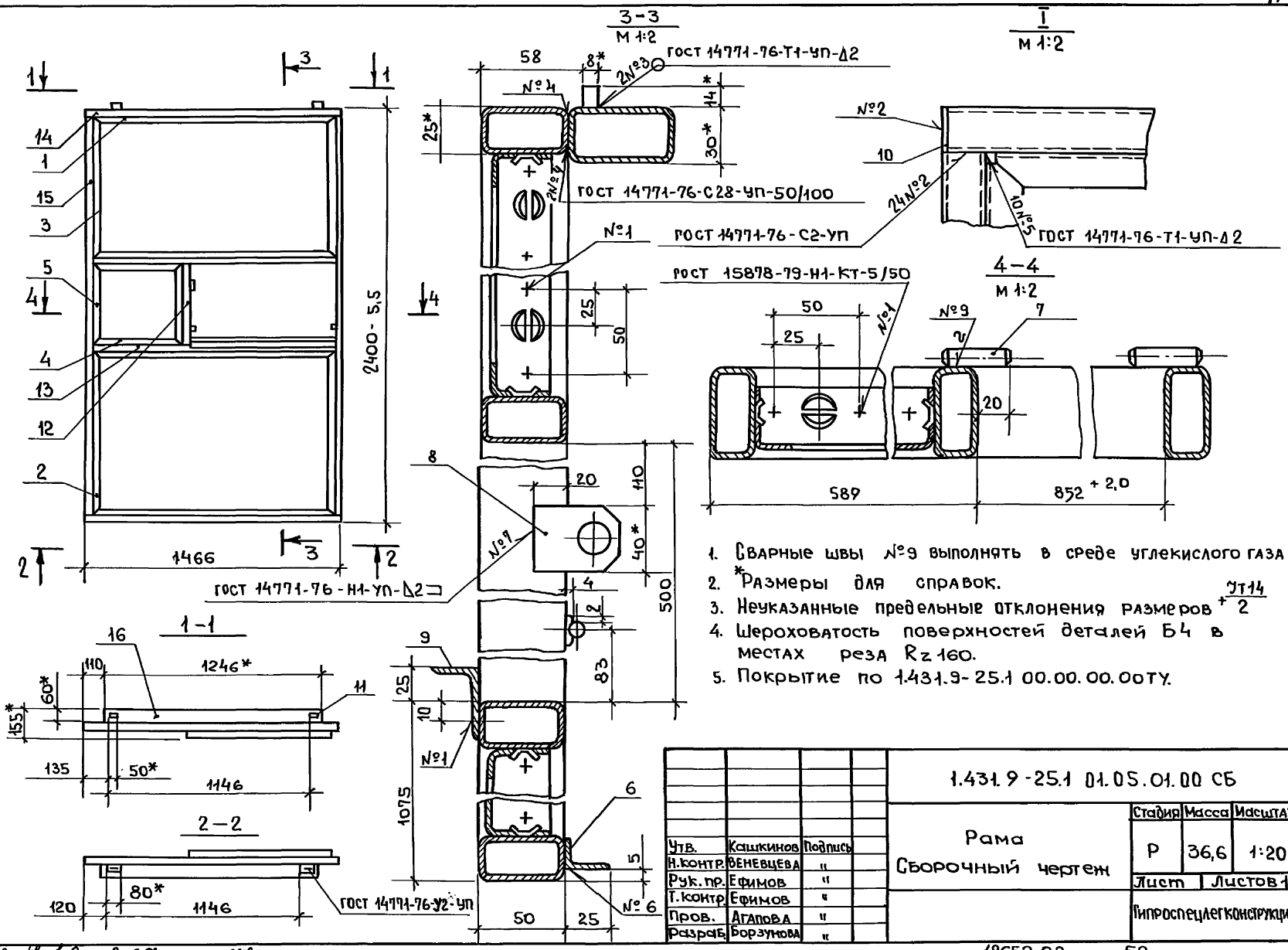

1. Сварные швы №9 выполнять в среде углекислого газа
2. *Размеры для справок.
3. Неуказанные предельные отклонения размеров $\pm\frac{Jт14}{2}$
4. Шероховатость поверхностей деталей Б4 в местах реза Rz 160.
5. Покрытие по 1.431.9-25.1 00.00.00.00ТУ.

Утв.	Кашкинов	Подпись		1.431.9-25.1 01.05.01.00 СБ			
Н.контр.	Веневцева	"		Рама Сборочный чертеж	Стадия	Масса	Масштаб
Рук.пр.	Ефимов	"			Р	36,6	1:20
Т.контр.	Ефимов	"			Лист	Листов 1	
Пров.	Агапова	"			Гипроспецлегконструкция		
Разраб.	Борзунова	"					

Взам.инв.№ | Подп. и дата | Инв.№подл.

Пров: [signature] 9.08.82 конкр. [signature]

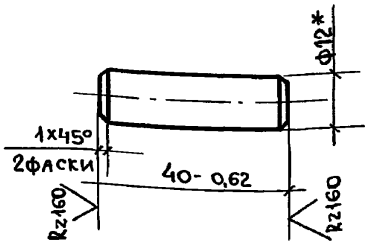

* Размер для справок.

1.431.9-25.1 01.05.01.01			
Упор	Стадия	Масса	Масштаб
	Р	0,035	1:1
	Лист	Листов	
Круг. В 12 ГОСТ 2590-71 / Вст3кп2 ГОСТ 535-79	Гипроспецлегконструкция		

Н.контр.	Веневцева	Подпись
Рук.пр.	Ефимов	"
Т.контр.	Ефимов	"
Пров.	Агапова	"
Разраб.	Мельникова	"

Инв.№ подл. | Подп. и дата | Взам.инв.№

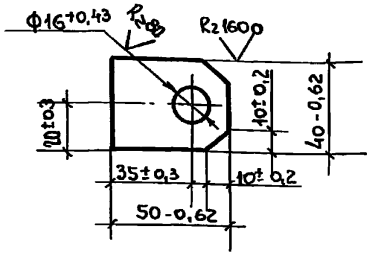

1.431.9-25.1 01-05.01.02			
Ушко	Стадия	Масса	Масштаб
	Р	0,026	1:2
	Лист	Листов 1	
Лист Б ПН-2 ГОСТ 19903-74 / В Ст.3кп2 ГОСТ 14637-79	Гипроспецлегконструкция		

Н.контр.	Веневцева	Подпись
Рук.пр.	Ефимов	"
Т.контр.	Ефимов	"
Пров.	Агапова	"
Разраб.	Мельникова	"

Инв.№ подл. | Подп. и дата | Взам.инв.№

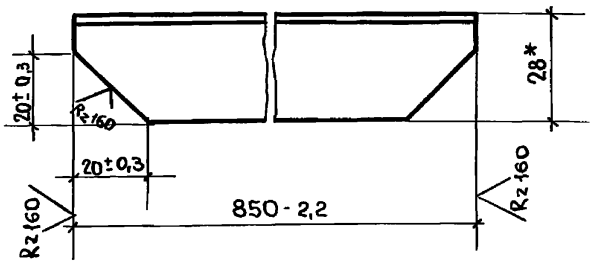

1.431.9-25.1 01.05.01.03			
Опора	Стадия	Масса	Масштаб
	Р	1.87	1:2
	Лист	Листов 1	
Уголок Б-45х28х4 ГОСТ 8510-72 / В ст3 кп2 ГОСТ 535-79	Гипроспецлегконструкция		

Н.контр.	Веневцева	Подпись
Рук.пр.	Ефимов	"
Н.контр.	Ефимов	"
Пров.	Агапова	"
Разраб.	Мельникова	"

Инв.№ подл. | Подп. и дата | Взам.инв.№

проб: Журавлева 9.01.84 Конкер. Шв

Формат	Зона	Поз.	Обозначение	Наименование	Кол.	Примечание
				Документация		
А3			1.431.9-25.1 01.05.02.00СБ	Сборочный чертеж		
				Детали		
А3		1	1.431.9-25.1 01.01.01.01-14	Уголок	2	
		2	-15	Уголок	2	
А4		3	1.431.9-25.1 01.04.02.02	Скоба	2	
А4		4	1.431.9-25.1 01.04.02.04	Штырь	2	
А4		5	1.431.9-25.1 01.04.02.05	Движок	2	
А4		6	1.431.9-25.1 01.05.01.02	Ушко	1	
А4		7	1.431.9-25.1 01.05.02.01	Связь	2	
Б4		8	1.431.9-25.1 01.05.02.02	Заглушка		
				Лист Б-ПН-2ГОСТ19903-74		
				ВСт3кп2ГОСТ16523-70		
				50 h 14 × 25 h 14	4	0.019кг
Б4		9	1.431.9-25.1 01.05.02.03	Связь		
				Труба 50×25×2-10пс		
				ГОСТ 8645-68		
				L = 840 h 14	2	1.850кг

Взам.инв.№ | Подп. и дата | Инв.№ подл.

1.431.9-25.1 01.05.02.00

Утв.	Кашкинов	Подпись		Рама	Стадия	Лист	Листов
Н.контр.	Веневцева	"			Р		1
Рук.пр.	Ефимов	"			Гипроспецлегконструкция		
Пров.	Агапова	"					
Разраб	Борзунова	"					

Пров [signature] 16.08.82 Кон. Кожухов

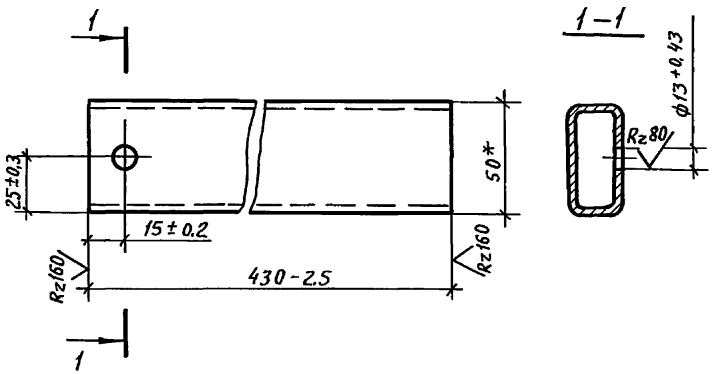

Взам.инв.№ | Подп. и дата | Инв.№ подл.

1.431.9-25.1 01.05.02.01

Н.контр.	Веневцева	Подпись		Связь	Стадия	Масса	Масштаб
Рук.пр.	Ефимов	"			Р	0,95	1:2
Т.контр.	Ефимов	"			Лист	Листов 1	
Пров.	Агапова	"		Труба 50×25×2-10пс ГОСТ 8645-68	Гипроспецлегконструкция		
Разраб.	Мельников	"					

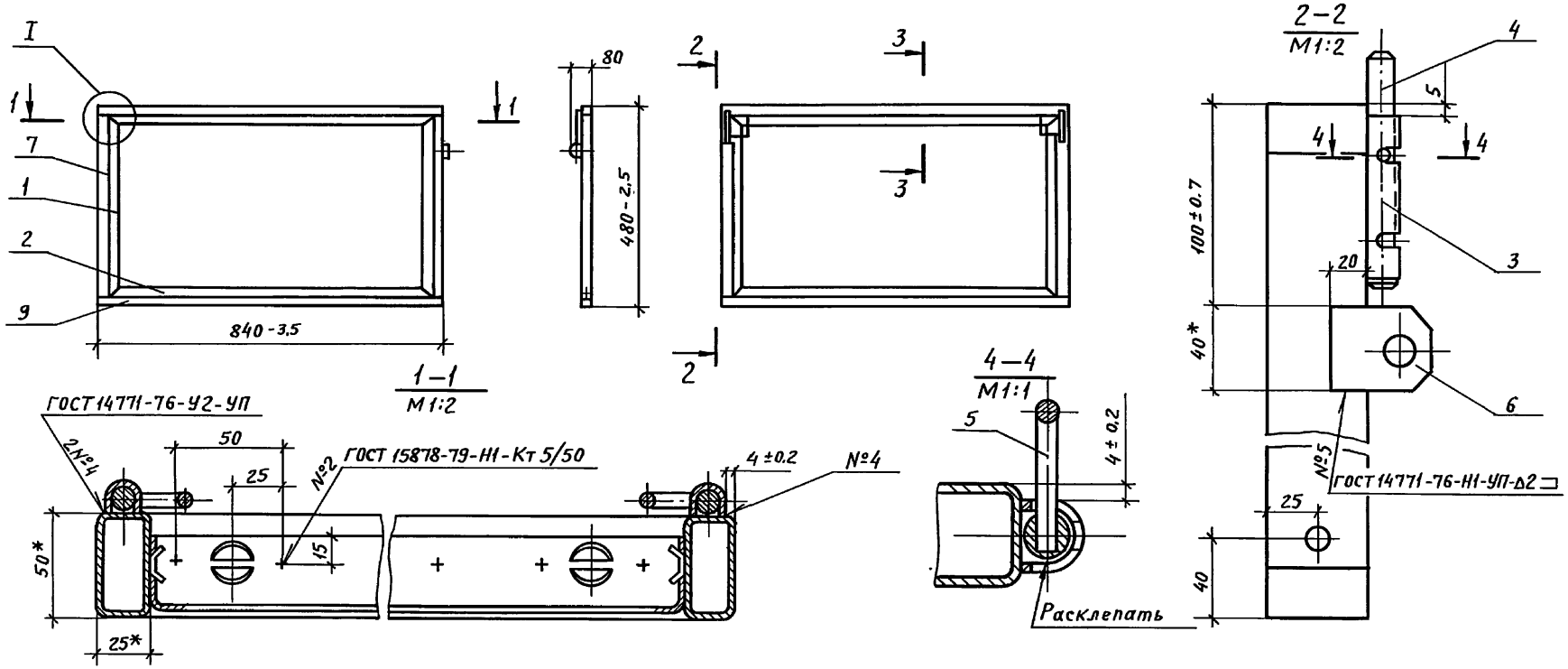

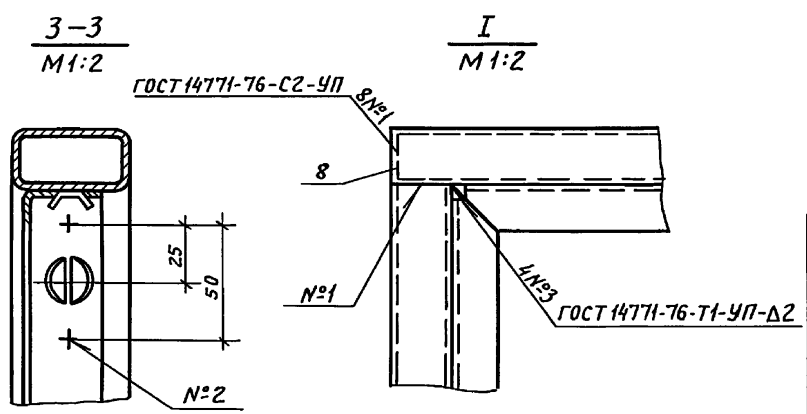

1 *Размеры для справок.
2. Неуказанные предельные отклонения размеров $\pm \frac{JT\,14}{2}$
3. Шероховатость поверхностей деталей Б4 в местах реза Rz 160.
4. Покрытие по 1.431.9-25.1 00.00.00.00 ТУ.

				1.431.9 - 25.1 01.05.02.00 СБ			
				Рама. Сборочный чертеж.	Стадия	Масса	Масштаб
Утв.	Кашкинов	Подпись			Р	7.4	1:10
Н.контр.	Веневцева	"			Лист	Листов 1	
Рук.пр.	Ефимов	"			Гипроспецлегконструкция		
Т.контр.	Ефимов	"					
Пров.	Агапова	"					
Разраб.	Мельникова	"					

Инв. № подл. | Подп. и дата | Взам.инв. №

Пров. [signature] 4.08.82 Коп. [signature]

Форма	Зона	Поз.	Обозначение	Наименование	Кол.	Примечание
				Документация		
А4			1.431.9-25.1 01.05.03.00СБ	Сборочный чертеж		
				Детали		
А4		1	1.431.9-25.1 01.05.03.01	Опора	1	
А4		2	1.431.9-25.1 01.05.03.02	Ось	1	

Утв.	Кашкинов		
Н.контр.	Веневцева		
Рук. пр.	Ефимов		
Т. контр.	Ефимов		
Пров.	Агапова		
Разраб.	Мельников		

1.431.9-25.1 01.05.03.00

Кронштейн

Стадия	Лист	Листов
Р		1

Гипроспецлегконструкция

Инв № подл. | Подп. и дата | Взам. инв №

Пров. [signature] 11.08.82 Коп. [signature]

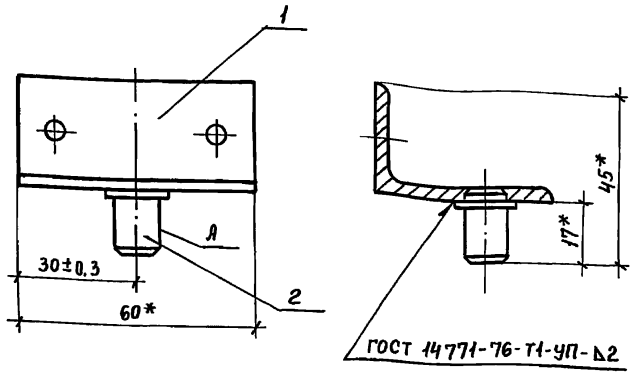

1.* Размеры для справок.
2. Покрытие по 1.431.9-25.1 00.00.00.00ТУ, кроме поверхн. А.

Утв.	Кашкинов		
Н.контр.	Веневцева		
Рук. пр.	Ефимов		
Т. контр.	Ефимов		
Пров.	Агапова		
Разраб.	Мельникова		

1.431.9-25.1 01.05.03.00 СБ

Кронштейн
Сборочный чертеж

Стадия	Масса	Масшт.
Р	0,1	1:1

Лист	Листов 1

Гипроспецлегконструкция

Инв № подл. | Подп. и дата | Взам. инв №

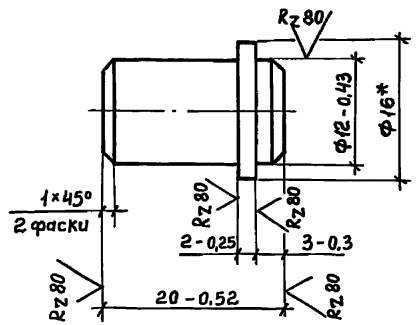

Покрытие: Хим. Окс. прм.

				1.431.9-25.1 01.05.03.02			
				Ось	Стадия	Масса	Масшт.
					Р	0,018	2:1
Н. контр.	Веневцева				Лист	Листов 1	
Рук. пр.	Ефимов			Круг В 16 ГОСТ 2590-71 / В СТ3 кп2 ГОСТ 535-79	ГИПРОСПЕЦЛЕГКОНСТРУКЦИЯ		
Т. контр.	Ефимов						
Пров.	Агапова						
Разраб.	Мельникова						

Взам. инв. №

Подп. и дата

Инв. № подл.

Пров. [signature] 4.03.82 Кон. [signature]

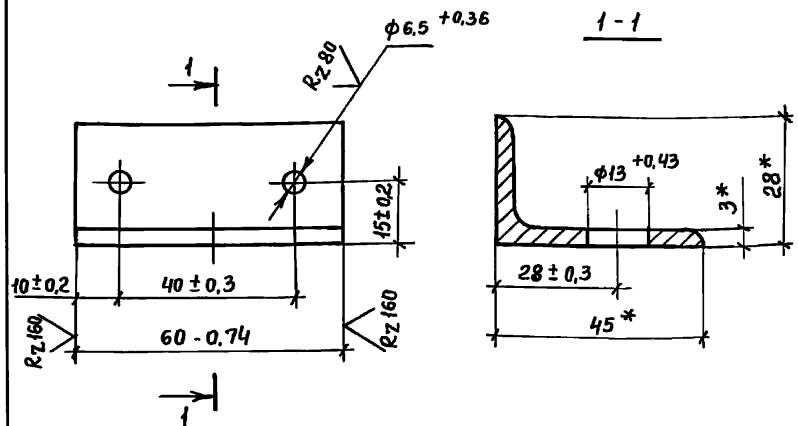

* Размеры для справок

				1.431.9-25.1 01.05.03.01			
				Опора	Стадия	Масса	Масшт.
					Р	0,13	1:1
Н. контр.	Веневцева				Лист	Листов 1	
Рук. пр.	Ефимов			Уголок Б-45×28×4 ГОСТ 8510-72 / В СТ3 кп2 ГОСТ 535-79	ГИПРОСПЕЦЛЕГКОНСТРУКЦИЯ		
Т. контр.	Ефимов						
Пров.	Агапова						
Разраб.	Мельникова						

Формат	Зона	Поз.	Обозначение	Наименование	Кол.	Примечание
				Сборочные единицы		
А4			1.431.9-25.1. 02.01.0.0.00	Ригель РН6		Количество определяется при заказе
			-01	Ригель РН3		
			-02	Ригель РН1,5		
			-03	Ригель РНР1,5		
А4			1.431.9-25.1 02.02.00.00	Стойка СК3,6-1		
А4			1.431.9-25.1 02.03.00.00	Стойка СК3,6-2		
А4			1.431.9-25.1 02.04.00.00	Стойка СК3,6-3		
А4			1.431.9-25.1 02.05.00.00	Стойка СК3,6-4		
А4			1.431.9-25.1 02.06.00.00	Стойка СК3,6-5		
А4			1.431.9-25.1 02.07.00.00	Стойка СК2,4-1		
А4			1.431.9-25.1 02.08.00.00	Стойка СК2,4-2		
А4			1.431.9-25.1 02.09.00.00	Стойка СК2,4-3		
А4			1.431.9-25.1 02.10.00.00	Стойка СК2,4-4		
А4			1.431.9-25.1 02.11.00.00	Стойка СК2,4-5		
А4			1.431.9-25.1 02.12.00.00	Фланец Ф1		
А4			1.431.9-25.1 02.13.00.00	Фланец Ф2		
А4			1.431.9-25.1 02.14.00.00	Фланец Ф3		

Инв. № подл. | Подпись и дата | Взам. инв. №

1.431.9-25.1 02.00.00.00

Утв.	Кашкинов	
Н.контр.	Веневцева	
Рук.пр.	Ефимов	
Провер.	Агапова	
Разраб.	Цветкова	

Комплект несущих элементов

Стадия	Лист	Листов
Р		1

Гипроспецлегконструкция

Пров. 15.08.84 Коп.

Обозначение	Наименование	Кол. на испол. 1.431.9-25.1 02.01.00.00-			Примечание
		–	01	02	03	
	Документация					
1.431.9-25.1 02.01.00.00СБ	Сборочный чертеж		Х	Х	Х	
	Детали					
1.431.9-25.1 02.01.00.01	Балка	1				
-01	Балка		1			
-02	Балка			1		
-03	Балка				1	
1.431.9-25.1 02.01.00.02	Штырь					
	Лист Б-ПН-8 ГОСТ 19903-74					
	Вст3кп2 ГОСТ 14637-79					
	14 h 14 x 50 h 14	3	3	2	2	0,044 кг

Инв. № подл. | Подпись и дата | Взам. инв. №

1.431.9-25.1 02.01.00.00

Утв.	Кашкинов	
Н.контр.	Веневцева	
Рук.пр.	Ефимов	
Провер.	Агапова	
Разраб.	Цветкова	

Ригель РН

Стадия	Лист	Листов
Р	2	1

Гипроспецлегконструкция

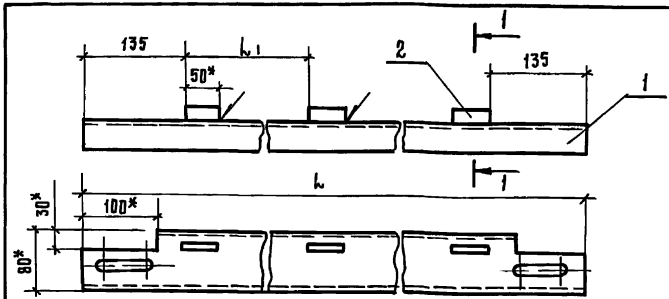

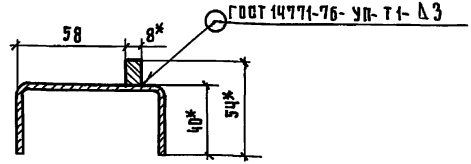

Обозначение	Марка	L, мм	L1, мм	Масса, кг
1.431.9-25.1 02.01.00.00	РН6	5990	2835	21.16
-01	РН3	3008	1344	10.69
-02	РН1.5	1516	—	5.41
-03	РНР1.5	1466	—	5.24

1* Размеры для справок
2. Неуказанные предельные отклонения размеров $\pm\frac{IT14}{2}$
3. Шероховатость поверхностей деталей БЧ в местах реза Rz 160.
4. Маркировать по таблице. Способ нанесения и шрифт по 1.431.9-25.1 00.00.00.00ТУ.
5. Покрытие по 1.431.9-25.1 00.00.00.00ТУ.

			1.431.9-25.1 02.01.00.00СБ	
Ригель РН Сборочный чертеж			Стадия: Р	Масса: см. табл.
			Масштаб: 1:5	
			Лист	Листов 1
Утв.	Кашкинов	Подпись	Гипроспецлегконструкция	
Н.контр.	Веневцева			
Т. контр.	Ефимов			
Рук. пр.	Ефимов			
Пров.	Агапова			
Разраб.	Христанова			

Инв.№ подл. | Подп. и дата | Взам.инв.№

пров. Агапова 10.82 нач. отд.

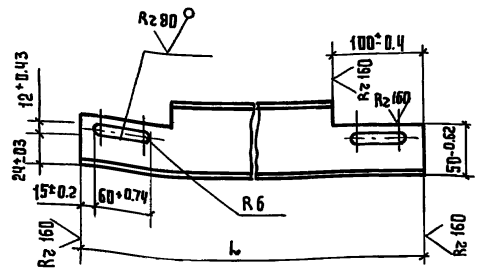

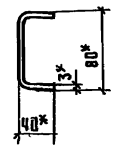

Обозначение	L, мм	Масса, кг
1.431.9-25.1 02.01.00.01	5990	21.03
-01	3008	10.56
-02	1516	5.32
-03	1466	5.15

* Размеры для справок

			1.431.9-25.1 02.01.00.01	
Балка			Стадия: Р	Масса: см. табл.
			Масштаб: 1:4	
			Лист	Листов 1
Н.контр.	Веневцева	Подпись	Швеллер 80×40×3 ГОСТ 8278-75 / ВСт3кп2 ГОСТ 14771-76	Гипроспецлегконструкция
Рук. пр.	Ефимов			
Т. контр.	Ефимов			
Пров.	Агапова			
Разраб.	Мельникова			

Инв.№ подл. | Подп. и дата | Взам.инв.№

Формат	Зона	Поз.	Обозначение	Наименование	Код	Примечание
				Документация		
А3			1.431.9-25.1 02.02.00.00 СБ	Сборочный чертеж		
				Детали		
Б4		1	1.431.9-25.1 02.02.00,01	Стойка		1 шт.
				Профиль квадратный		допуск
				100×100×3 ТУ36-2287-80		Замена
				ВСт3кп2 ГОСТ 11474-76		на поз.10
				L=3832 h 14		35.29кг.
Б4		2	1.431.9-25.1 02.02.00.02	Плита		
				Лист Б-ПН-8 ГОСТ 19903-74		
				ВСт.3кп2 ГОСТ 14637-79		
				300 h 14×600 h 14	1	11.30кг.
Б4		3	1.431.9-25.1 02.02.00.03	Ребро		
				Лист БПН-6 ГОСТ 19903-74		
				ВСт3кп2 ГОСТ 14637-79		
				100 h 14×100 h 14	2	0.47кг.
А4		4	1.431.9-25.1 02.02.00.04	Скоба	4	
А4		5	1.431.9-25.1 02.02.00.05	Платик	4	

1.431.9-25.1 02,02.00.00

Утв.	Кошкинов	Подпись	
Н.контр.	Веневцева	"	
Рук.пр.	Ефимов	"	
Пров.	Агапова	"	
Разрез	Беринова	"	

Стойка СК 3,6-1

Стадия	Лист	Листов
Р	1	2

Гипроспецлегконструкция

Инв.№ подл. | Подп. и дата | Взам.инв.№

пров: [signature] 7.08.87 контр. [signature]

Формат	Зона	Поз.	Обозначение	Наименование	Код	Примечание
Б4		6	1.431.9-25.1 02.02.00.06	Платик		
				Лист Б ПН-2 ГОСТ 19903-74		
				4-IV ВСт3кп2 ГОСТ 16523-70		
				95 h 14×100 h 14	1	0,15кг.
Б4		7	1.431.9-25.1 02.02.00.07	Уголок		
				Уголок Б-100×100×7 ГОСТ 8509-72		
				ВСт3кп2 ГОСТ 535-79		
				L=600 h 14	2	6,48кг.
А4		8	1.431.9-25.1 02.02.00.08	Ребро	8	
Б4		9	1.431.9-25.1 02.02.00.09	Уголок		
				Уголок Б-45×28×4 ГОСТ 8510-72		
				ВСт3кп2 ГОСТ 535-79		
				L=180 h 14	1	0.40кг.
Б.4		10	1.431.9-25.1 0202.00 10	Стойка		2шт.
				Швеллер 100×50×3 ГОСТ 8278-75		допуск
				ВСт.3кп2 ГОСТ 11474-76		Замена
				L=3832 h 14		на поз.1

Инв.№ подл. | Подп. и дата | Взам.инв.№

1.431.9-25.1 02.02.00.00

Лист 2

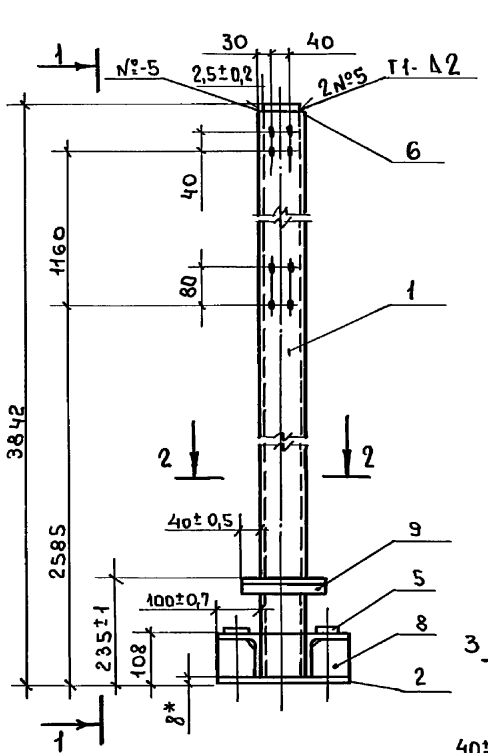

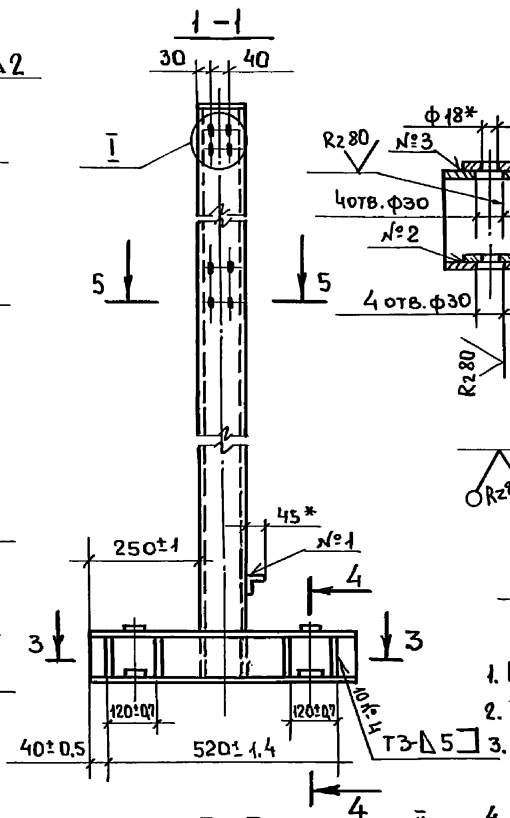

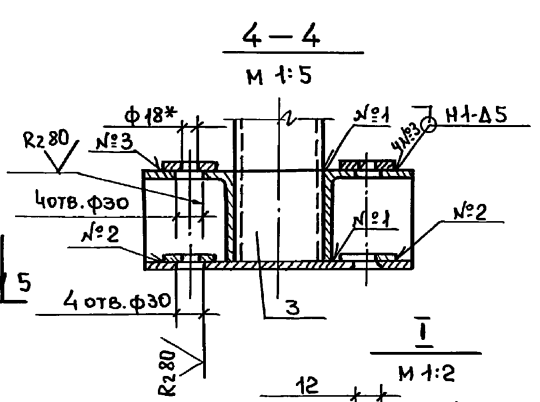

Вариант стойки

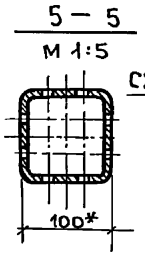

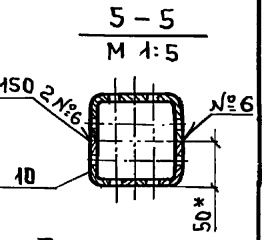

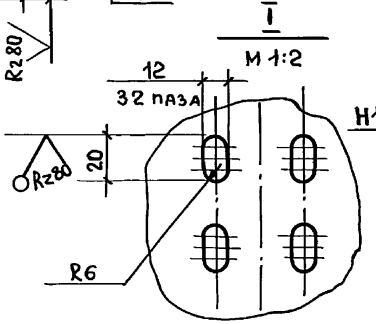

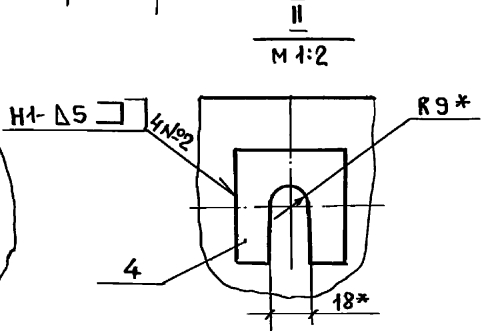

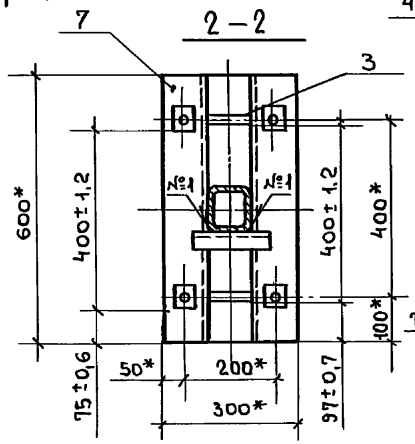

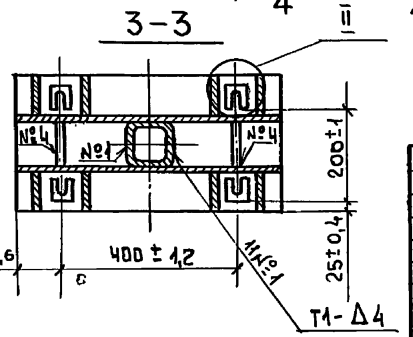

1. Сварные швы выполнять в среде углекислого газа по ГОСТ 14771-76.
2. * Размеры для справок.
3. Неуказанные предельные отклонения размеров: отверстий H14, Валов h 14, остальных $\frac{JT14}{2}$
4. Шероховатость поверхностей деталей Б4 в местах реза R_z 160.
5. Покрытие по 1.431.1-25.1 00.00.00.00ТУ.
6. Маркировать „СК3.6-1". Способ нанесения и шрифт по 1.431.1-25.1 00.00.00.00ТУ.

Утв.	Кашкинов	Подпись	
Н.контр.	Веневцева	"	
Рук.пр.	Ефимов	"	
Т.контр.	Ефимов	"	
Пров.	Агапова	"	
Разраб	Беринова	"	

1.431.1-25.1 02.02.00.00СБ

Стойка СК 3.6-1
Сборочный чертеж

Стадия	Масса	Масштаб
Р	65,04	1:10
Лист	Листов 1	

Типроспецлегконструкция

Инв.№подл. | Подп. и дата | Взам.инв.№

Пров. Агапова 9.08.82 Коп. [illegible]

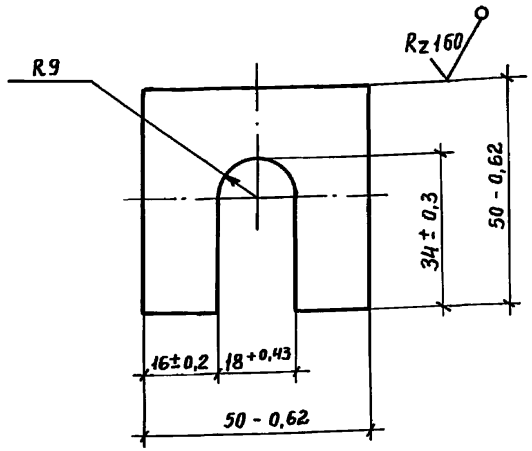

Утв.	Кашкинов			1.431.9-25.1 02.02.00.04			
Н. контр.	Веневцева			Скоба	Стадия	Масса	Масштаб
Рук. пр.	Ефимов				Р	0,09	1:1
Т. контр.	Ефимов				Лист	Листов 1	
Пров.	Агапова			Лист Б-ПН-6 ГОСТ 19903-74 / В Ст3 кп2 ГОСТ 14637-79	ГИПРОСПЕЦЛЕГКОНСТРУКЦИЯ		
Разраб.	Беринова						

Инв. № подл. | Подп. и дата | Взам. инв. №

Пров. [signature] 4.08.82 Кон. ФВ

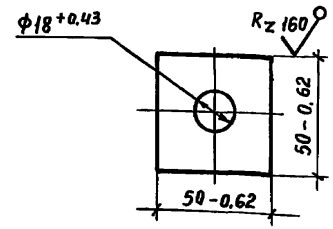

Н. контр.	Веневцева			1.431.9-25.1 02.02.00.05			
Рук. пр.	Ефимов			Платик	Стадия	Масса	Масшт.
Т. контр.	Ефимов				Р	0,11	1:2
Пров.	Агапова				Лист	Листов 1	
Разраб.	Беринова			Лист Б-ПН-6 ГОСТ 19903-74 / В Ст3 кп2 ГОСТ 14637-79	ГИПРОСПЕЦЛЕГКОНСТРУКЦИЯ		

Инв. № подл. | Подп. и дата | Взам. инв. №

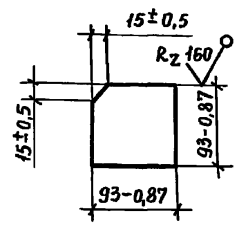

Н. контр.	Веневцева			1.431.9-25.1 02.02.00.08			
Рук. пр.	Ефимов			Ребро	Стадия	Масса	Масшт.
Т. контр.	Ефимов				Р	0,4	1:5
Пров.	Агапова				Лист	Листов 1	
Разраб.	Беринова			Лист Б-ПН-6 ГОСТ 19903-74 / В Ст3 кп2 ГОСТ 14637-79	ГИПРОСПЕЦЛЕГКОНСТРУКЦИЯ		

Инв. № подл. | Подп. и дата | Взам. инв. №

Формат	Зона	Поз	Обозначение	Наименование	Кол	Примечание
				Документация		
А3			1.431.9-25.1 02.03.00.00 СБ	Сборочный чертеж		
				Детали		
А4		1	1.431.9-25.1 02.02.00.04	Скоба	4	
А4		2	1.431.9-25.1 02.02.00.05	Платик	4	
А4		3	1.431.9-25.1 02.02.00.08	Ребро	8	
Б4		4	1.431.9-25.1 02.03.00.01	Стойка		1шт.
				Профиль квадратный		Допуск
				100×100×3 ТУ36-2287-80		Замена
				Ст3 кп2 ГОСТ 11474-76		на поз.10
				L = 3832 h 14		35.29кг.
Б4		5	1.431.9-25.1 02.03.00.02	Плита		
				Лист Б-ПН-8 ГОСТ 19903-74		
				Ст3 кп2 ГОСТ 14637-79		
				300 h 14 × 600 h 14	1	11.3кг.

Утв.	Кашкинов	Подпись	
Н. контр.	Веневцева	"	
рук. пр.	Ефимов	"	
Пров.	Агапова	"	
Разраб.	Беринова	"	

1.431.9-25.1 02.03.00.00

Стойка СК 3,6-2

Стадия	Лист	Листов
Р	1	2

Гипроспецлегконструкция

Пров: Шурыгин, Зотов, Конец. Ш

Инв. № подл. | Подп. и дата | Взам. инв. №

Формат	Зона	Поз	Обозначение	Наименование	Кол	Примечание
Б4		6	1.431.9-25,1 02.03.00.03	Ребро		
				Лист Б-НП-6 ГОСТ 19903-74		
				В ст. 3 кп 2 ГОСТ 14637-79		
				100 h 14 × 100 h 14	2	0,47 кг.
Б4		7	1.431.9-25,1 02.03.00.04	Платик		
				Лист Б НП-2 ГОСТ 19903-74		
				4-IV В ст 3 кп 2 ГОСТ 16523-70		
				95 h 14 × 100 h 14	1	0,15 кг.
Б4		8	1.431.9-25.1 02.03.00.05	Уголок		
				Уголок Б-100×100×7 ГОСТ 8509-72		
				В Ст3 кп2 ГОСТ 535-79		
				L = 600 h 14	2	6,48 кг.
Б4		9	1.431.9-25.1 02.03.00.06	Уголок		
				Уголок Б-45×28×4 ГОСТ 8510-72		
				В Ст3 кп2 ГОСТ 535-79		
				L = 90 h 14	2	0,2 кг.
Б4		10	1.431.9-25.1 02.03.00.07	Стойка		2шт.
				Швеллер 100×50×3 ГОСТ 8278-75		Допуск
				В ст3 кп2 ГОСТ 11474-76		Замена
				L = 3832 h 14		на поз.4

Инв. № подл. | Подп. и дата | Взам. инв. №

1.431.9-25.1 02.03.00.00 Лист 2

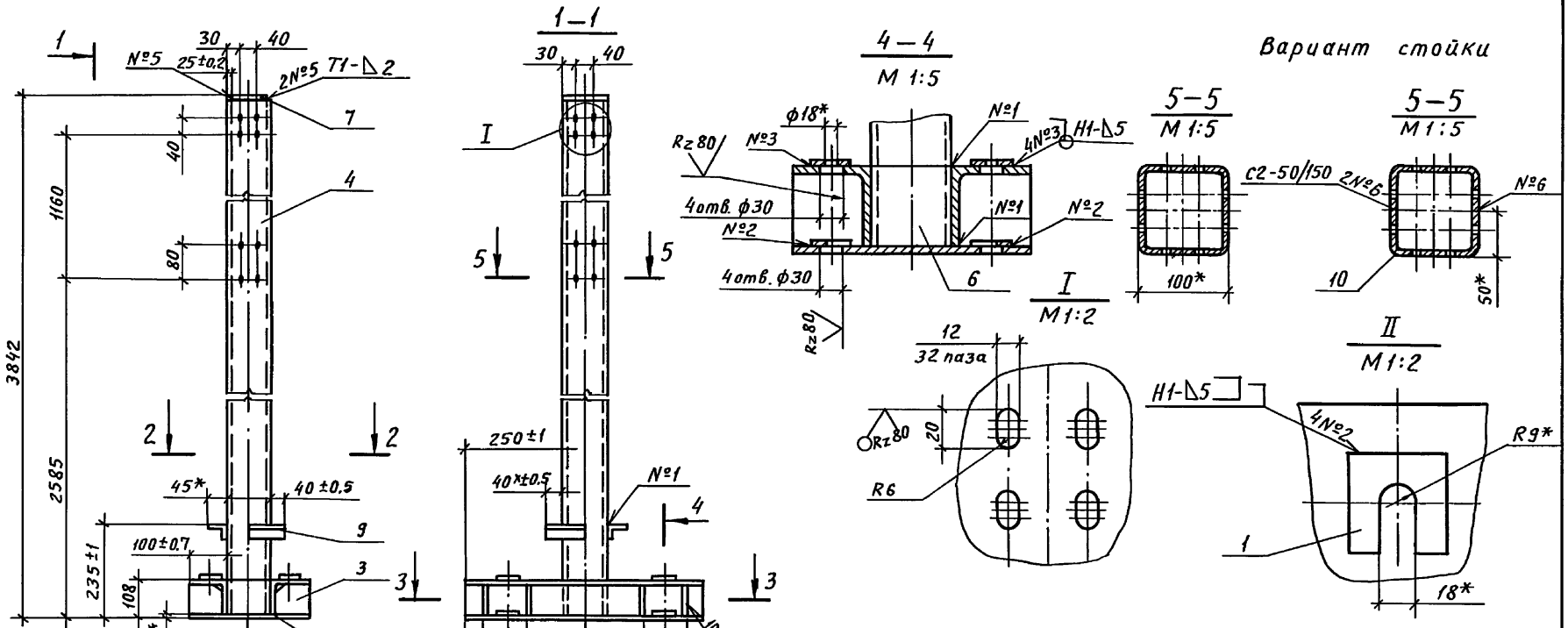

1. Сварные швы выполнять в среде углекислого газа по ГОСТ 14771-76
2. * Размеры для справок.
3. Неуказанные предельные отклонения размеров: отверстий Н14, валов h14, остальных $\frac{JT14}{2}$.
4. Шероховатость поверхностей деталей БЧ в местах реза Rz160.
5. Покрытие по 1.431.9-25.1 00.00.00.00 ТУ.
6. Маркировать „СК3.6-2." Способ нанесения и шрифт по 1.431.9-25.1. 00.00.00.00 ТУ.

				1.431.9-25.1 02.03.00.00 СБ			
Утв.	Кашкинов	Подпись		Стойка СК 3,6-2 Сборочный чертеж	Стадия	Масса	Масштаб
Н.контр.	Веневцева	"			Р	65.04	1:10
Рук.пр.	Ефимов	"			Лист	Листов 1	
Т.контр.	Ефимов	"			Гипроспецлегконструкция		
Пров.	Агапова	"					
Разраб.	Беринова	"					

Инв.№ подл. | Подп. и дата | Взам.инв.№

Пров. [signature] 16.08.82 Кон. [signature]

Формат	Зона	Поз	Обозначение	Наименование	Кол.	Примечание
				Документация		
А3			1.431.9-25.1 02.04.00.00 СБ	Сборочный чертеж		
				Детали		
А4		1	1.431.9-25.1 02.02.00.04	Скоба	4	
А4		2	1.431.9-25.1 02.02.00.05	Платик	4	
А4		3	1.431.9-25.1 02.02.00.08	Ребро	8	
Б4		4	1.431.9-25.1 02.04.00.01	Стойка		1 шт.
				Профиль квадратный		Допуск
				100х100х3 ТУ 36-2287-80		Замена
				Вст3кп2 ГОСТ 14774-76		на поз.11
				L=3832 h 14		35,29 кг
Б4		5	1.431.9-25.1 0204.00.02	Плита		
				Лист Б-ПН-8 ГОСТ 19903-74		
				Вст3кп2 ГОСТ 14637-79		
				300 h 14 х 600 h 14	1	11,3 кг

Инв.№ подл.	Подп. и дата	Взам.инв.№				

				1.431.9-25.1 02.04.00.00		
Утв.	Кашкинов					
Н.контр.	Веневцева			Стойка СК3,6-3	Стадия: Р	Лист: 1	Листов: 2
Рук.пр.	Ефимов					
Пров.	Агапова				Гипроспецлегконструкция	
Разраб.	Бернова					

Пров. Шуровицц 4.08.87г. Коп. 4р

Формат	Зона	Поз.	Обозначение	Наименование	Кол.	Примечание
Б4		6	1.431.9-25.1 02.04.00.03	Ребро		
				Лист Б-ПН-6 ГОСТ 19903-74		
				Вст3кп2 ГОСТ 14637-79		
				100 h 14 х 100 h 14	2	0,47 кг
Б4		7	1.431.9-25.1 02.04.00.04	Пластик		
				Лист Б-ПН-2 ГОСТ 19903-74		
				4-Ш Вст3кп2 ГОСТ 16523-70		
				95 h 14 х 100 h 14	1	0,15 кг
Б4		8	1.431.9-25.1 02.04.00.05	Уголок		
				Уголок Б-100х100х7 ГОСТ 8509-72		
				Вст3кп2 ГОСТ 535-79		
				L= 600 h 14	2	6.48 кг
				Уголки		
				Уголок Б-45х28х4 ГОСТ 8510-72		
				Вст3кп2 ГОСТ 535-79		
Б4		9	1.431.9-25.1 02.04.00.06	L= 90 h 14	1	0,2 кг
		10	-01	L= 180 h 14	1	0,4 кг
Б4		11	1.431.9-25.1 02.04.00.07	Стойка		2 шт.
				Швеллер 100х50х3 ГОСТ 8278-75		Допуск
				Вст3кп2 ГОСТ 14774-76		Замена
				L= 3832 h 14		на поз.4

Инв.№ подл.	Подп. и дата	Взам.инв.№				

				1.431.9-25.1 02.04.00.00		Лист 2

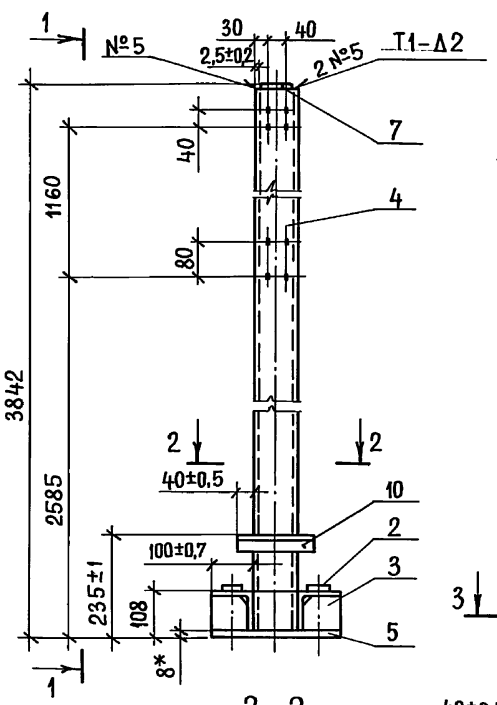

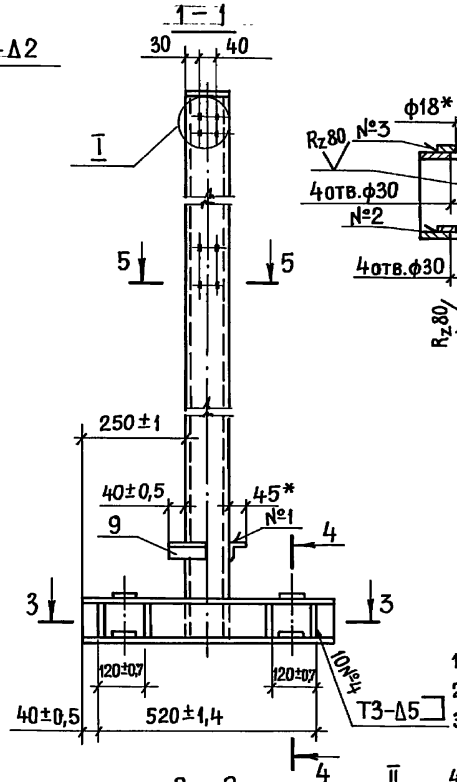

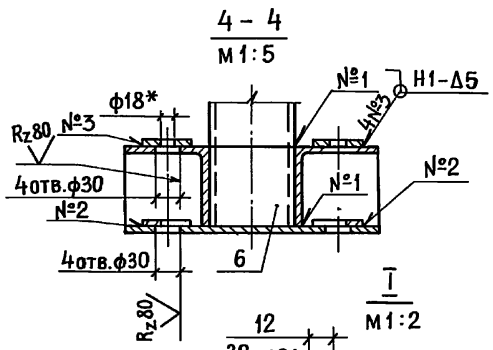

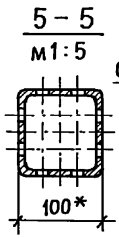

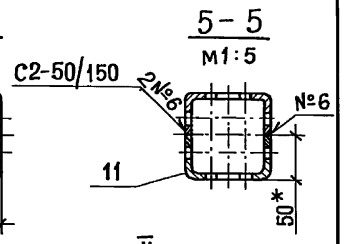

Вариант стойки

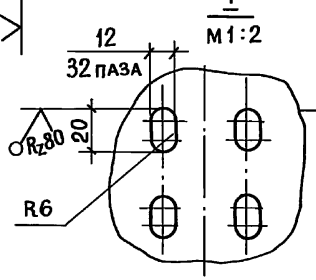

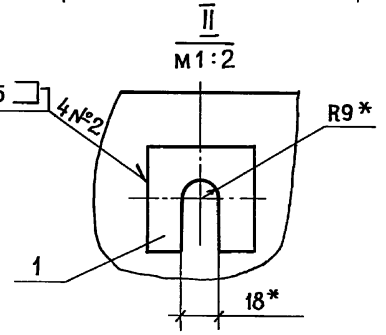

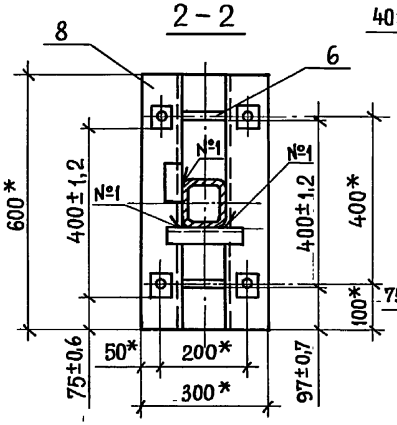

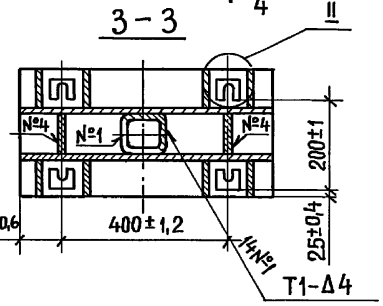

1. Сварные швы выполнять в среде углекислого газа по ГОСТ 14771-76.
2. * Размеры для справок.
3. Неуказанные предельные отклонения размеров: отверстий H14, валов h14, остальных $\pm\frac{IT14}{2}$
4. Шероховатость поверхностей деталей Б4 в местах реза Rz 160.
5. Покрытие по 1.431.9-25.1 00.00.00.00 ТУ.
6. Маркировать „СК3.6-3." Способ нанесения и шрифт по 1.431.9-25.1 00.00.00.00 ТУ.

Утв.	Кашкинов	Подпись	
Н.контр.	Веневцева	"	
Рук.пр.	Ефимов	"	
Т.контр.	Ефимов	"	
Провер.	Агапова	"	
Разраб.	Беринова	"	

1.431.9-25.1 02.04.00.00СБ

Стойка СК3,6-3
Сборочный чертеж

Стадия	Масса	Масштаб
Р	65,04	1:10
Лист	Листов 1	

Гипроспецлегконструкция

Взам. инв. № | Подп. и дата | Инв. № подл.

Пров. 11.08.88 Коп.

Формат	Зона	Поз.	Обозначение	Наименование	Кол.	Примечание
				Документация		
А3			1.431.9-25.1 02.05.00.00СБ	Сборочный чертеж		
				Детали		
А4		1	1.431.9-25.1 02.02.00.04	Скоба	4	
А4		2	1.431.9-25.1 02.02.00.05	Платик	4	
А4		3	1.431.9-25.1 02.02.00.08	Ребро	8	
Б4		4	1.431.9-25.1 02.05.00.01	Стойка		1шт.
				Профиль квадратный		Допуск
				100×100×3 ТУ 36-2287-80		Замена
				Вст 3кп2 ГОСТ 11474-76		на поз 10
				L=3832 h 14		35,29 кг
Б4		5	1.431.9-25.1 02.05.00.02	Плита		
				Лист Б-ПН-8 ГОСТ 19903-74		
				Вст 3кп2 ГОСТ 14637-79		
				300h 14×600h 14	1	11.3 кг.

Инв. № подл. | Подп. и дата | Взам. инв. №

				1.431.9-25.1 02.05.00.00		
Утв.	Кашкинов	Подпись				
Н. контр.	Веневцева	"	Стойка СК 3.6-4	Стадия	Лист	Листов
Рук. пр.	Ефимов	"		Р	1	2
Пров.	Агапова	"		Гипроспецлегконструкция		
Разраб.	Беринова	"				

проб. Бурковецкая 4.08.82 Коп. 2 стр

Формат	Зона	Поз.	Обозначение	Наименование	Кол.	Примечание
Б4		6	1.431.9-25.1 02.05.00.03	Ребро		
				Лист Б-ПН-6 ГОСТ 19903-74		
				Вст3 кп2 ГОСТ 14637-79		
				100h 14×100h 14	2	0.47 кг.
Б4		7	1.431.9-25.1 02.05.00.03	Платик		
				Лист Б-ПН-2 ГОСТ 19903-74		
				4-IV Вст3кп2 ГОСТ 16523-70		
				95h 14×100h 14	1	0.15 кг
Б4		8	1.431.9-25.1 02.05.00.05	Уголок		
				Уголок Б-100×100×7 ГОСТ 8509-72		
				Вст.3кп2 ГОСТ 535-79		
				L=600 h 14	2	6,48 кг
Б4		9	1.431.9-25.1 02.05.00.06	Уголок		
				Уголок Б-45×28×4 ГОСТ 8510-72		
				Вст.3кп2 ГОСТ 535-79		
				L=90 h 14	2	0.2 кг
Б4		10	1.431.9-25.1 02.05.00.07	Стойка		2 шт.
				Швеллер 100×50×3 ГОСТ 8278-75		Допуск
				Вст 3кп2 ГОСТ 11474-76		Замена
				L=3832 h 14		на поз. 4

Инв. № подл. | Подп. и дата | Взам. инв. №

1.431.9-25.1 02.05.00.00		Лист 2

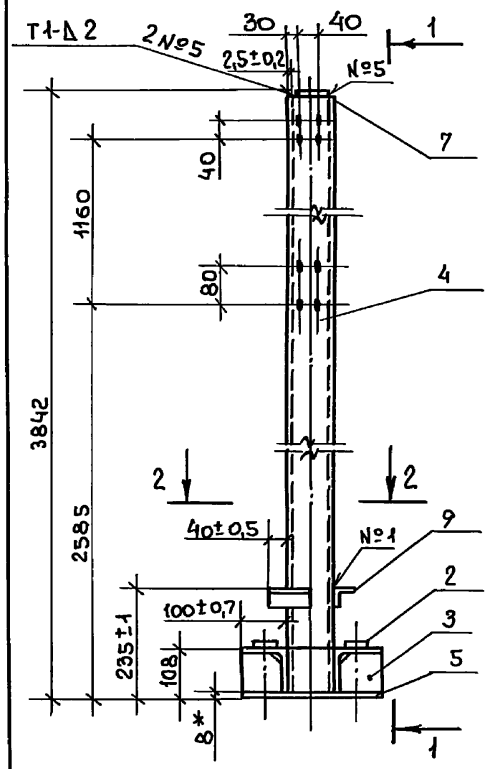

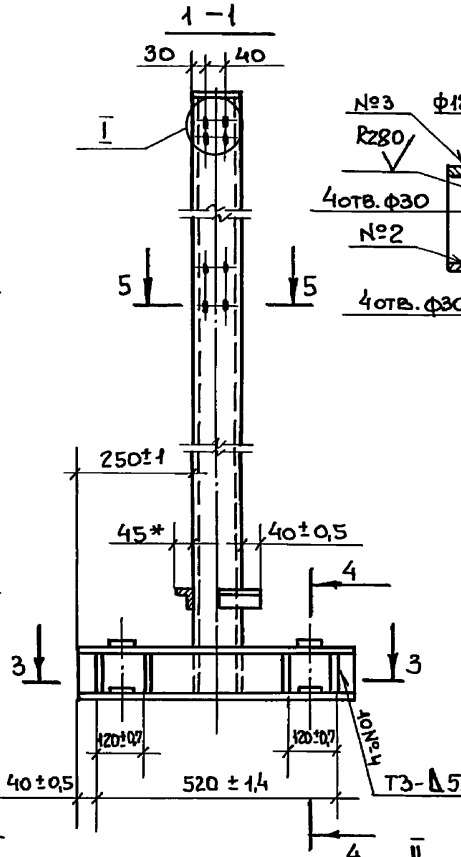

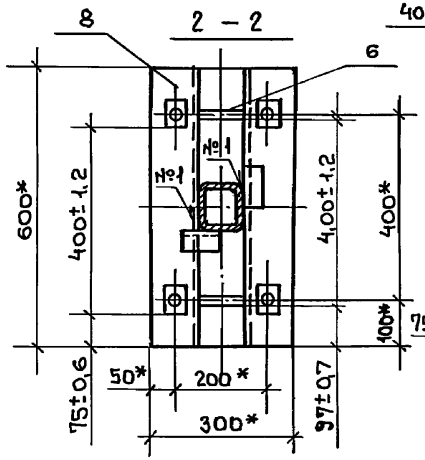

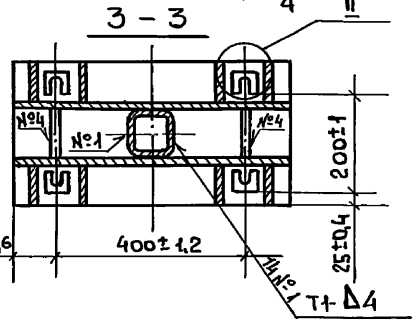

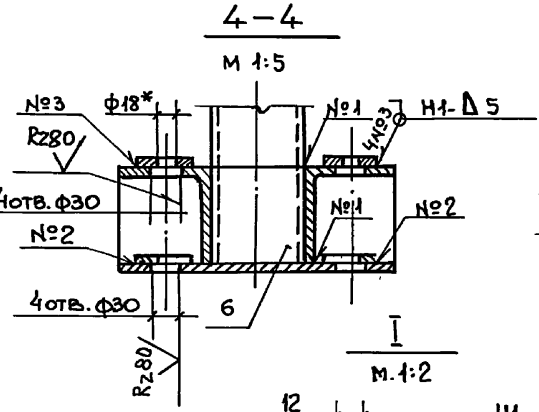

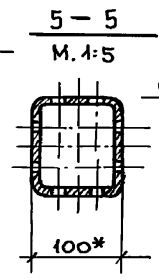

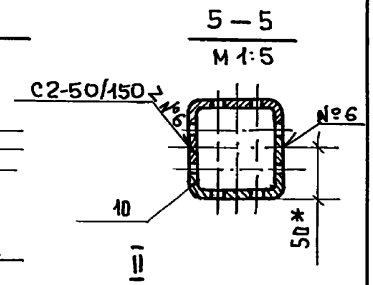

Вариант стойки

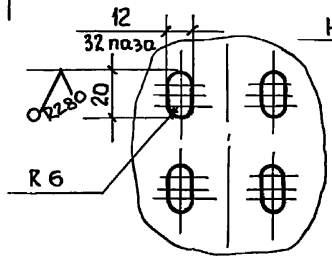

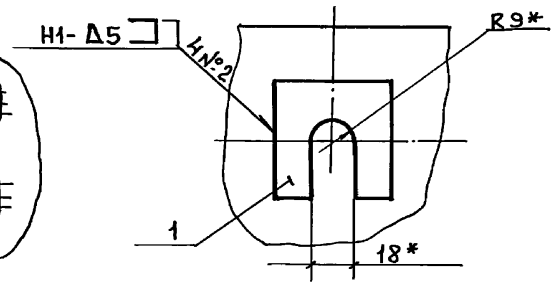

1. Сварные швы выполнять в среде углекислого газа по ГОСТ 14771-76
2. * Размеры для справок.
3. Неуказанные предельные отклонения размеров: отверстий H14, валов h14, остальных $\frac{JT14}{2}$
4. Шероховатость поверхностей деталей Б4 в местах реза Rz 160.
5. Покрытие по 1.431.9-25.1 00.00.00.00ТУ.
6. Маркировать „СК 3.6-4". Способ нанесения и шрифт по 1.431.9-25.1 00.00.00.00ТУ.

Утв.	Кашкинов	Подпись	
Н.Контр.	Вяневцева	"	
Рук.пр.	Ефимов	"	
Т.контр.	Ефимов	"	
Пров.	Агапова	"	
Разраб.	Бернинова	"	

1.431.9-25.1 02.05.00.00СБ

Стойка СК3,6-4

Сборочный чертеж

Стадия	Масса	Масштаб
Р	65,04	1:10
Лист	Листов 1	

Гипроспецлегконструкция

Инв.№подл. | Подп. и дата | Взам.инв.№

Пров: Бурлакова Н.Ю. Контр. Шев

Формат	Зона	Поз.	Обозначение	Наименование	Кол.	Примечание
				Документация		
А3			1.431.9-25.1 02.06.00.00.СБ	Сборочный чертеж		
				Детали		
А4		1	1.431.9-25.1 02.02.00.04	Скоба	4	
А4		2	1.431.9-25.1 02.02.00.05	Платик	4	
А4		3	1.431.9-25.1 02.02.00.08	Ребро	8	
БЧ		4	1.431.9-25.1 02.06.00.01	Стойка		1 шт
				Профиль квадратный		допуск
				100×100×3 ТУ 35-228.7-80		Замена
				Вст.3кп2 ГОСТ 11474-76		на поз.11
				L=3832 h14		35,29кг
БЧ		5	1.431.9-25.1 02.05.00.02	Плита		
				Лист Б-ПН-8 ГОСТ 19903-74		
				Вст3кп2 ГОСТ 14637-79		
				300 h14×600 h14	1	11,3кг

Взам. инв. № | Подп. и дата | Инв. № подл.

Утв.	Кашкинов	Подпись	
Н.контр.	Веневцева	"	
Рук.гр.	Ефимов	"	
Провер.	Агапов	"	
Разраб.	Беринова	"	

1.431.9-25.1 02.06.00.00

Стойка СК3,6-5

Стадия	Лист	Листов
Р	1	2

Гипроспецлегконструкция

Пров. 4.08.82 Кап.

Форм.	Зона	Поз.	Обозначение	Наименование	Кол.	Примечание
БЧ		6	1.431.9-25.1 02.06.00.03	Ребро		
				Лист Б-ПН-6 ГОСТ 19903-74		
				В.Ст3кп2 ГОСТ 14637-79		
				100 h14×100 h14	2	0,47кг
БЧ		7	1.431.9-25.1 02.06.00.04	Платик		
				Лист Б-ПН-2 ГОСТ 19903-74		
				4-IV ВСт3кп2 ГОСТ 16523-70		
				95 h14×100 h14	1	0,15кг
БЧ		8	1.431.9-25.1 02.06.00.05	Уголок		
				Уголок Б 100×100×7 ГОСТ 8509-72		
				В.Ст3кп2 ГОСТ 535-79		
				L=600 h14	2	6,48кг
				Уголки		
				Уголок Б-45×28×4 ГОСТ 8510-72		
				ВСт3кп2 ГОСТ 535-79		
БЧ		9	1.431.9-25.1 02.06.00.06	L=90 h14	1	0,2кг
		10	-01	L=180 h14	1	0,4кг
БЧ		11	1.431.9-25.1. 02.06.00.07	Стойка		2шт
				Швеллер 100×50×3 ГОСТ 8278-75		допуск
				В.Ст.3кп2 ГОСТ 11474-76		замена
				L=3832 h14		на поз.4.

Взам. инв. № | Подп. и дата | Инв. № подл.

1.431.9-25.1 02.06.00.00 Лист 2

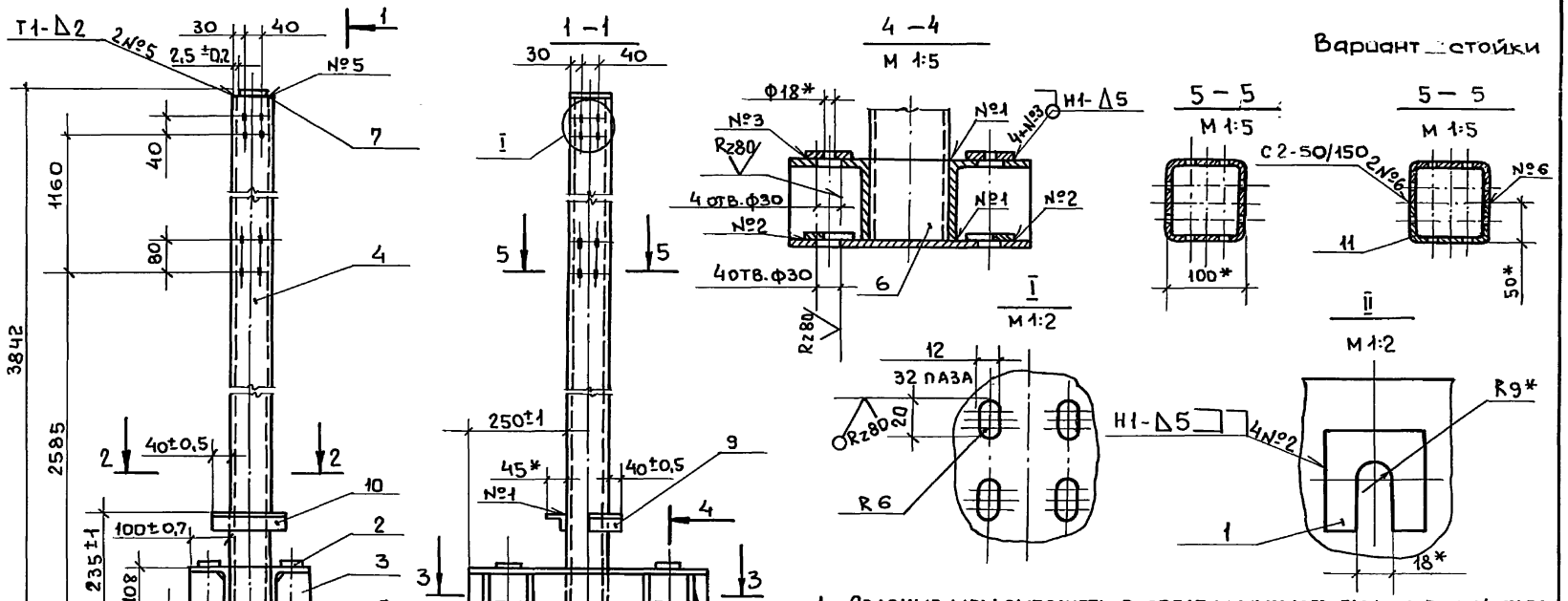

1. Сварные швы выполнять в среде углекислого газа по ГОСТ14771-76.
2. *Размеры для справок.
3. Неуказанные предельные отклонения размеров: отверстий Н14, валов h 14, остальных $\frac{JT14}{2}$
4. Шероховатость поверхностей деталей Б4 в местах реза Rz 160
5. Покрытие по 1.431.9-25.1 00.00.00.00ТУ.
6. Маркировать „СК3.6-5". Способ нанесения и шрифт по 1.431.9-251 00.00.00.00ТУ.

				1.431.9-25.1 02.06.00.00 СБ			
Утв.	Кашкинов	Подпись		Стойка СК3,6-5 Сборочный чертеж	Стадия	Масса	Масштаб
Н.контр.	Веневцева	"			Р	65,1	1:10
Рук.пр.	Ефимов	"			Лист	Листов 1	
Т.контр.	Ефимов	"			Гипроспецлегконструкция		
Пров.	Агапова	"					
Разраб.	Беринова	"					

Инв.№ подл. | Подп. и дата | Взам.инв.№

пров: [signature] 11.08.82 конт. [signature]

19652-02 70

Формат	Зона	Поз.	Обозначение	Наименование	Кол.	Примечание
				Документация		
А3			1.431.9-25.1 02.07.00.00сб	Сборочный чертеж		
				Детали		
Бч		1	1.431.9-25.1 02.07.00.01	Стойка		1 шт
				Профиль квадратный		допуск
				100×100×3 ТУ36-2287-80		замена
				В.Ст3кп2 ГОСТ 11474-75		на поз.7
				L=2502 h14		23.04 кг
Бч		2	1.431.9-25.1 02.07.00.02	Плита		
				Лист Б-ПН-8 ГОСТ 19003-74		
				В.Ст3кп2 ГОСТ 14637-79		
				300 h14×300 h14	1	5.65 кг.
Бч		3	1.431.9-25.1 02.07.00.03	Платик		
				Лист Б-ПН-2 ГОСТ 19903-74		
				4-IV ВСт3кп2 ГОСТ 16623-70		
				95h14×100 h14	1	0,15 кг
Ач		4	1.431.9-25.1 02.07.00.04	Платик	4	
Ач		5	1.431.9-25.1 02.07.00.05	Ребро	2	

Взам. инв. № | Подп. и дата | Инв. № подл.

Утв.	Кашкинов	Подпись	
Н.контр.	Веневцева	"	
Рук.гр.	Ефимов	"	
Провер.	Агапова	"	
Разраб.	Беринова	"	

1.431.9-25.1 02.07.00.00

Стойка СК2,4-1

Стадия	Лист	Листов
Р	1	2

Гипроспецлегконструкция

Прав. Кудрявцев 7.08-88 Коп. Журавлев

Формат	Зона	Поз.	Обозначение	Наименование	Кол.	Примечание
Бч		6	1.431.9-25.1 02.07.00.06	Уголок		
				Уголок Б-45×28×4 ГОСТ 8510-72		
				ВСт3кп2 ГОСТ 535-79		
				L=180 h14	1	0,4 кг
Бч		7	1.431.9-25.1 02.07.00.07	Стойка		2 шт
				Швеллер 100×50×3 ГОСТ 8278-75		допуск
				ВСт3кп2 ГОСТ 11474-76		замена
				L=2502 h14		на поз.1

Взам. инв. № | Подп. и дата | Инв. № подл.

1.431.9-25.1 02.07.00.00

Лист 2

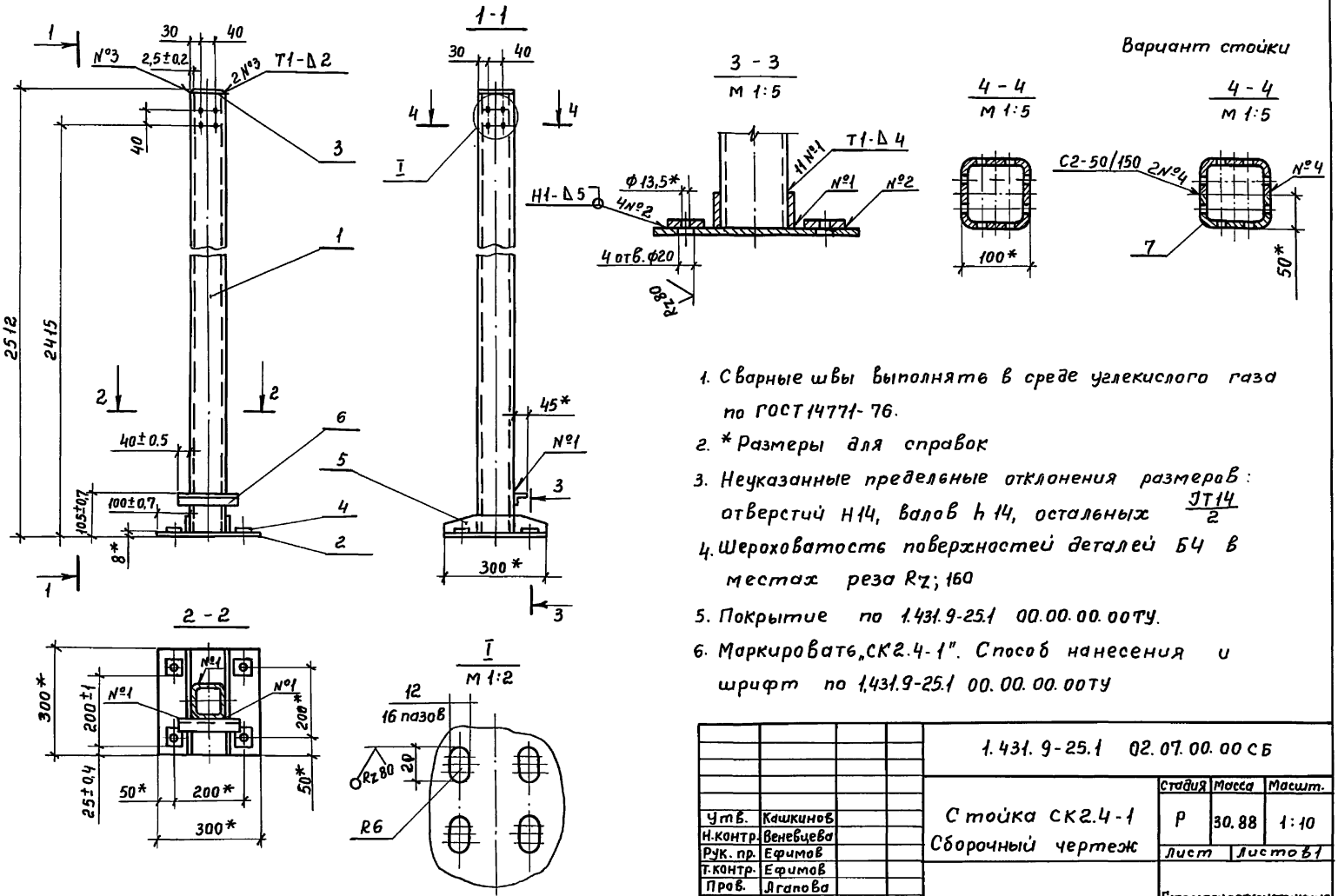

1. Сварные швы выполнять в среде углекислого газа по ГОСТ 14771-76.
2. * Размеры для справок
3. Неуказанные предельные отклонения размеров: отверстий Н14, валов h 14, остальных $\frac{JT14}{2}$
4. Шероховатость поверхностей деталей Б4 в местах реза Rz; 160
5. Покрытие по 1.431.9-25.1 00.00.00.00ТУ.
6. Маркировать „СК2.4-1". Способ нанесения и шрифт по 1,431.9-25.1 00.00.00.00ТУ

				1.431.9-25.1 02.07.00.00 СБ			
Утв.	Кашкинов			Стойка СК2.4-1 Сборочный чертеж	Стадия	Масса	Масшт.
Н.контр.	Веневцева				Р	30.88	1:10
Рук. пр.	Ефимов				Лист	Листов 1	
Т.контр.	Ефимов						
Пров.	Агапова				Гипроспецлегконструкция		
Разраб.	Беринова						

Инв. № подл. | Подп. и дата | Взам. инв. №

Пров. [signature] 11.08.82 Коп. ФВ

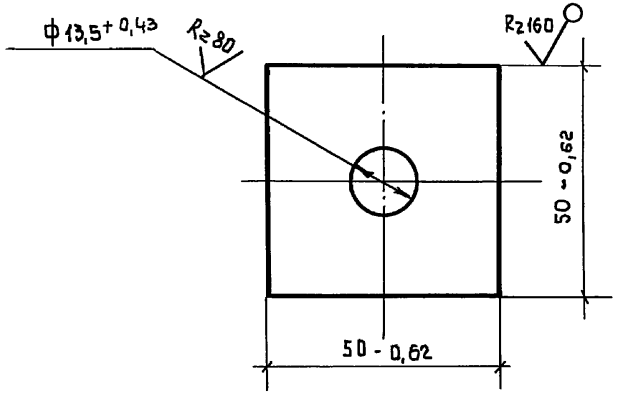

Взам.инв.№				1.431.9-25.1 02 07. 00. 04			
Подп. и дата				ПЛАТИК	Стадия	Масса	Масштаб
					Р	0,11	1:1
Инв.№ подл.	Н.контр.	Веневцева	Подпись		Лист	Листов 1	
	Рук.пр.	Ефимов	"	Лист Б-ПН-6 ГОСТ 19903-74 / В Ст.3 кп2 ГОСТ 14637-79	Гипроспецлегконструкция		
	Т.контр.	Ефимов	"				
	Пров.	Агапова	"				
	Разраб	Беринова	"				

пров: [signature] 7.08.82 конф. [signature]

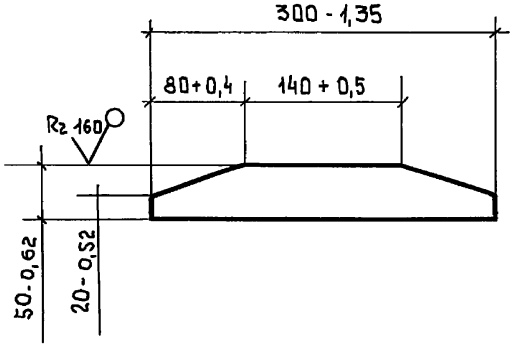

Взам.инв.№				1.431.9-25.1 02. 07. 00. 05			
Подп. и дата				РЕБРО	Стадия	Масса	Масштаб
					Р	0,6	1:4
Инв.№ подл.	Н.контр.	Веневцева	Подпись		Лист	Листов 1	
	Рук.пр.	Ефимов	"	Лист Б-ПН-6 ГОСТ 19903-74 / В Ст3 кп2 ГОСТ 14637-79	Гипроспецлегконструкция		
	Т.контр.	Ефимов	"				
	Пров.	Агапова	"				
	Разраб	Беринова	"				

Формат	Зона	Поз.	Обозначение	Наименование	Кол.	Примечание
				Документация		
А3			1.431.9-25.1 ПО2.08.00.000СБ	Сборочный чертеж		
				Детали		
А4		1	1.431.9-25.1 ПО2.07.00.04	Платик	4	
А4		2	1.431.9-25.1 ПО2.07.00.05	Ребро	2	
Б4		3	1.431.9-25.1 ПО2.08.00.01	Стойка		1шт.
				Профиль квадратный		допуск
				100×100×3 ТУ 36-2287-80		замена
				Вст3кп2 гост 11474-76		на поз.7
				L=2502 h14		23.04кг
Б4		4	1.431.9-25.1 ПО2.08.00.02	Плита		
				Лист Б-ПН гост 19903-74		
				Вст3кп2 гост 14637-79		
				300h14×300h14	1	5.65кг.
Б4		5	1.431.9-25.1 ПО2.08.00.03	Платик		
				Лист Б-ПН-2 гост 19903-74		
				4-$\overline{IV}$ Вст3кп2 гост 16523-70		
				95h14×100h14	1	0.15кг.

Утв.	Кашкинов	Подпись	
Н.контр.	Веневцева	"	
Рук.пр.	Ефимов	"	
Пров.	Агапова	"	
Разраб.	Бернова	"	

1.431.9-25.1 ПО2.08.00.00

Стойка СК2,4-2

Стадия	Лист	Листов
Р	1	2

Гипроспецлегконструкция

пров. 4.03

Инв.№ подл. | Подп. и дата | Взам. инв.№

Формат	Зона	Поз.	Обозначение	Наименование	Кол.	Примечание
Б4		6	1.431.9-25.1 ПО2.08.00.04	Уголок		
				Уголок Б-45×28×4 гост8510-72		
				В ст3 кп2 гост 535-79		
				L=90h14	2	0.2 кг
Б4		7	1.431.9-25.1 ПО2.08.00.05	Стойка		2 шт.
				Швеллер 100×50×3 гост 8278-75		допуск
				В ст3кп2 гост 11474-76		замена
				L=2502 h14		на поз. 3

1.431.9-25.1 ПО2.08.00.00 Лист 2

Инв.№ подл. | Подпись и дата | Взам. инв.№

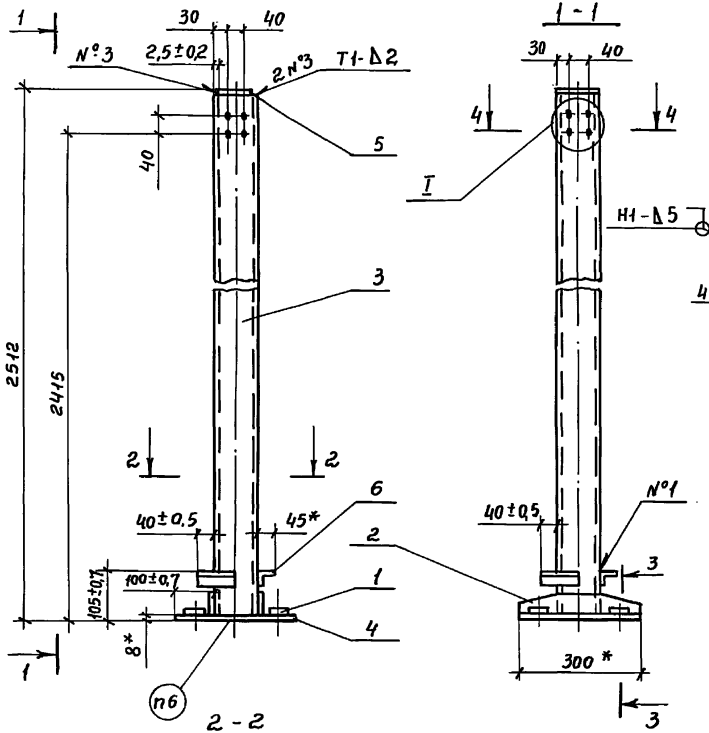

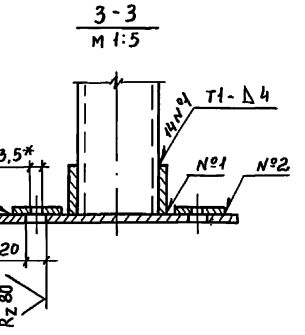

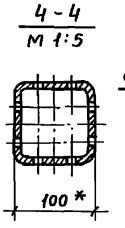

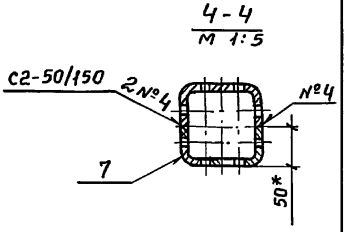

Вариант стойки

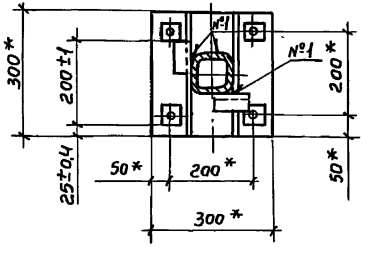

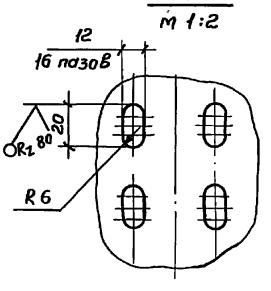

1. Сварные швы выполнять в среде углекислого газа по ГОСТ 14771-76
2. * Размеры для справок.
3. Неуказанные предельные отклонения размеров: отверстий H14, валов h14, остальных $\frac{JT14}{2}$
4. Шероховатость поверхностей деталей Б4 в местах реза R_z 160
5. Покрытие по 1.431.9-25.1 00.00.00.00ТУ.
6. Маркировать „СК2,4-2". Способ нанесения и шрифт по 1.431.9-25.1 00.00.00.00ТУ

				1.431.9-25.1 02.08.00.00СБ		
				Стойка СК2,4-2 Сборочный чертеж	Стадия	Масса	Масштаб
					Р	30.88	1:10
					Лист	Листов 1	
Утв.	Кашкинов				Гипроспецлегконструкция		
Н.Контр.	Веневцева						
Рук. пр.	Ефимов						
Т.Контр.	Ефимов						
Пров.	Агапова						
Разраб.	Беринова						

Инв.№ подл. | Подп. и дата | Взам.инв.№

Пров. [signature] 11.08.88 Кон. ФВ

Формат	Зона	Поз.	Обозначение	Наименование	Кол.	Примечание
				Документация		
А3			1.431.9-25.1 02.09.00.00 СБ	Сборочный чертеж		
				Детали		
А4		1	1.431.9-25.1 02.07.00.04	Платик	4	
А4		2	1.431.9-25.1 02.07.00.05	Ребро	2	
Б4		3	02.09.00.01	Стойка		1шт.
				Профиль квадратный		Допуск
				100×100×3ТУ 36-2287-80		Замена
				В ст3 кп2 ГОСТ 11474-76		на поз.8
				L=2502 h 14		23,04кг
Б4		4	1.431.9-25.1 02.09.00.02	Плита		
				Лист Б-ПН-8 ГОСТ 19903-74		
				В ст3 кп2 ГОСТ 14637-79		
				300 h 14×300 h 14	1	5,65кг
Б4		5	1.431.9-25.1 02.09.00.03	Платик		
				Лист Б-ПН-2 ГОСТ 19903-74		
				4-IV В ст3 кп2 ГОСТ 16523-70		
				95 h 14×100 h 14	1	0.15кг

1.431.9-25.1 02.09.00.00

Утв.	Кашкинов		
Н.контр.	Веневцева		
Рук.пр.	Ефимов		
Пров	Агапова		
разраб.	Беринова		

Стойка СК 2.4-3

Стадия	Лист	Листов
Р	1	2

Гипроспецлегконструкция

Взам.инв.N | Подп. и дата | Инв.N подл.

Пров. [signature] 4.08.82 Кон. [signature]

Формат	Зона	Поз.	Обозначение	Наименование	Кол.	Примечание
				Уголки		
				Уголок Б-45×28×4 ГОСТ 8510-72		
				В ст3 кп2 ГОСТ 535-79		
Б4		6	1.431.9-25.1 02.09.00.04	L=90 h 14	1	0,2кг
		7	-01	L=180 h 14	1	0,4кг
Б4		8	1.431.9-25.1 02.09.00.05	Стойка		2шт.
				Швеллер 100×50×3 ГОСТ 8278-75		Допуск
				В ст3 кп2 ГОСТ 11474-76		Замена
				L=2502 h 14		На поз.3

Взам.инв.N | Подп. и дата | Инв.N подл.

1.431.9-25.1 02.09.00.00

Лист 2

19652-02 76

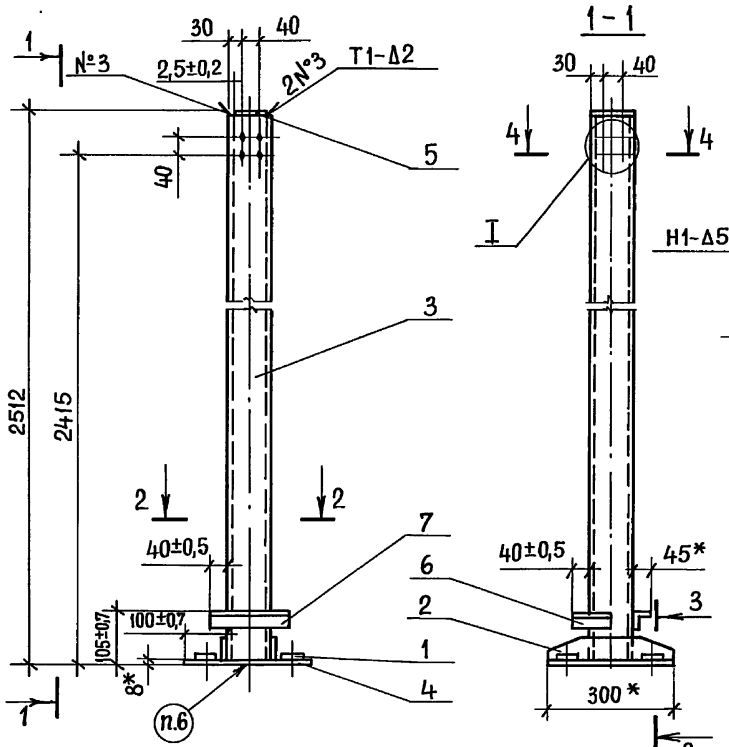

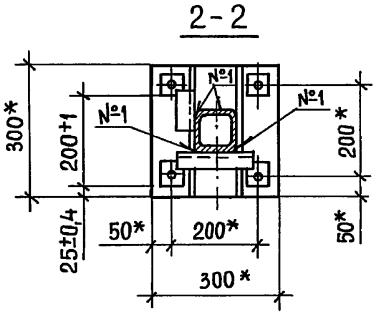

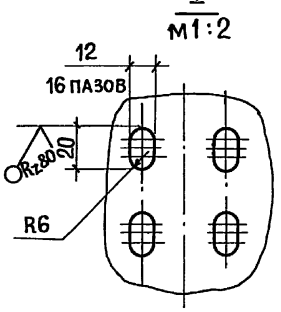

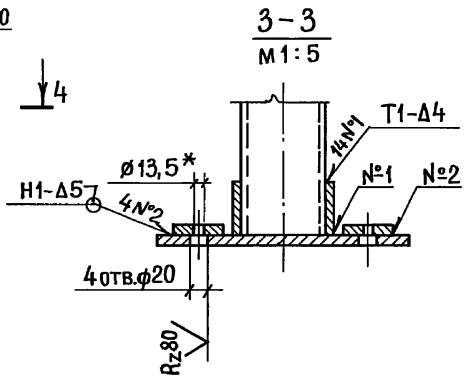

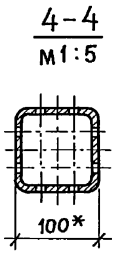

Вариант стойки

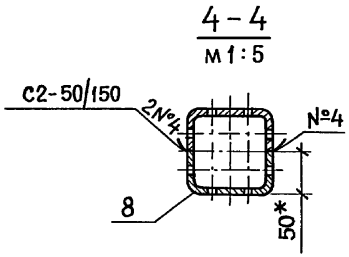

1. Сварные швы выполнять в среде углекислого газа по ГОСТ 14771-76
2. * Размеры для справок
3. Неуказанные предельные отклонения размеров: отверстий H14, валов h14, остальных $\frac{JT14}{2}$
4. Шероховатость поверхностей деталей БЧ в местах реза $Rz\,160$
5. Покрытие по 1.431.9.25.1 00.00.00.00ТУ
6. Маркировать „СК2,4-3" Способ нанесения и шрифт по 1.431.9.25.1 00.00.00.00ТУ.

				1.431.9-25.1 02.09.00.00 СБ	
				Стойка СК2,4-3 Сборочный чертеж	Стадия: Р; Масса: 31; Масштаб: 1:10; Лист; Листов 1; Гипроспецлегконструкция
Утв.	Кашкинов	Подпись			
Н.контр.	Веневцева	"			
Рук.пр.	Ефимов	"			
Т.контр.	Ефимов	"			
Провер.	Агапова	"			
Разраб.	Беринова	"			

Инв. № подл. | Подп. и дата | Взам. инв. №

Пров. 11.08.82

Коп.

Формат	Зона	Поз	Обозначение	Наименование	Кол.	Примечание
				Документация		
А3			1.431.9-25.1 02.10.00.00СБ	Сборочный чертеж		
				Детали		
А4		1	1.431.9-25.1 02.07.00.04	Платик	4	
А4		2	1.431.9-25.1 02.07.00.05	Ребро	2	
Б4		3	1.431.9-25.1 02.10.00.01	Стойка		1 шт.
				Профиль квадратный		допуск
				100×100×3ТУ36-2287-80		замена
				В ст 3кп2 ГОСТ 11474-76		На поз.7
				L=2502 h 14		23,04 кг.
Б4		4	1.431.9-25.1 02.10.00.02	Плита		
				Лист Б-ПН-8 ГОСТ 19903-74		
				В ст.3кп2 ГОСТ 14637-79		
				300h14×300h14	1	5,65 кг.
Б4		5	1.431.9-25.1 02.10.00.03	Платик		
				Лист Б-ПН-2 ГОСТ 19903-74		
				4-IV В ст 3кп2 ГОСТ 16523-70		
				95h14×100h14	1	0,15 кг

1.431.9-25.1 02.10.00.00

Утв.	Кашкинов	Подпись	
Н.контр.	Веневцева	"	
Рук.пр.	Ефимов	"	
Пров.	Агапов	"	
Разраб.	Беринова	"	

Стойка СК2,4-4

Стадия	Лист	Листов
Р	1	2

Гипроспецлегконструкция

Взамен.инв.№ | Подпись и дата | Инв.№подл.

Пров: [signature] 7.08.82 Контр. [signature]

Формат	Зона	Поз.	Обозначение	Наименование	Кол.	Примечание
Б4		5	1.431.9-25.1 02.10.00.04	Уголок		
				Уголок Б-45 28×4 ГОСТ 8510-72		
				В ст 3кп2 ГОСТ 535-79		
				L=90 h 14	2	0,2 кг.
Б4		7	1.431.9-25.1 02.10.00.05	Стойка		2 шт.
				Швеллер 100×50×3 ГОСТ 8278-75		Допуск
				В ст 3кп2 ГОСТ 11474-76.		Замена
				L=2502 h 14		На поз.3

Взам.инв.№ | Подпись и дата | Инв.№подл.

1.431.9-25.1 02.10.00.00

Лист 2

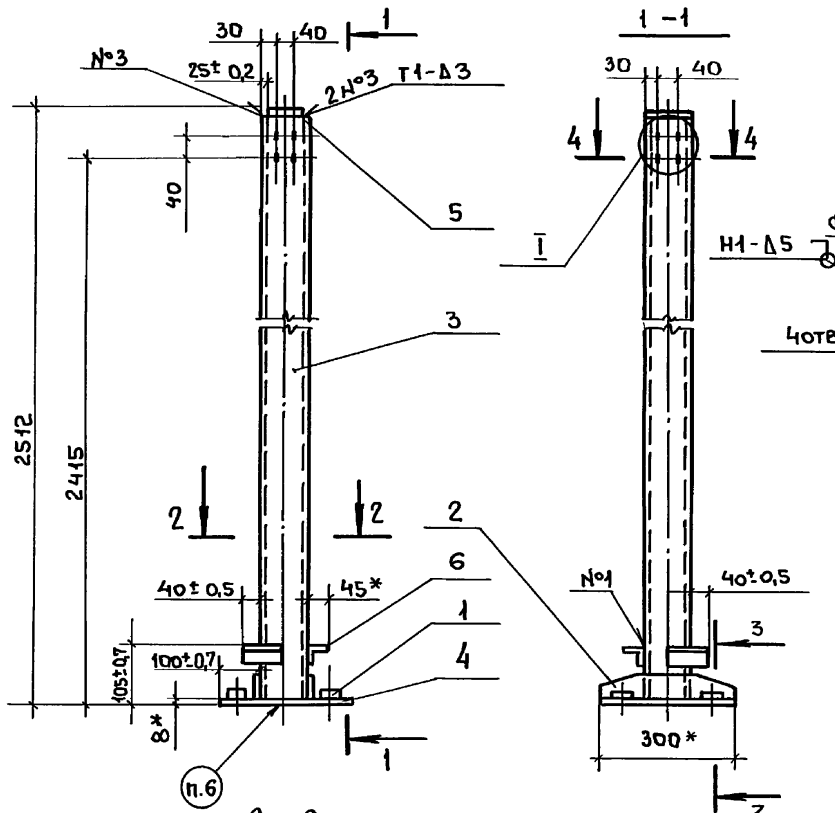

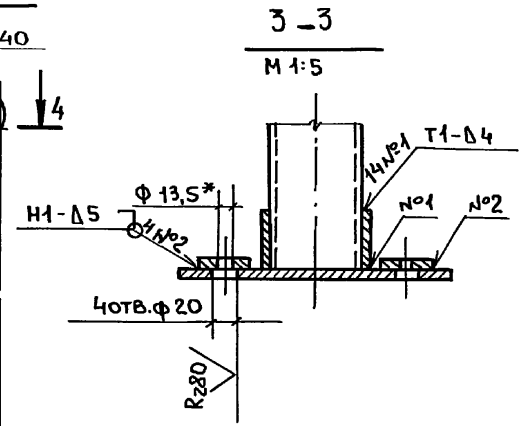

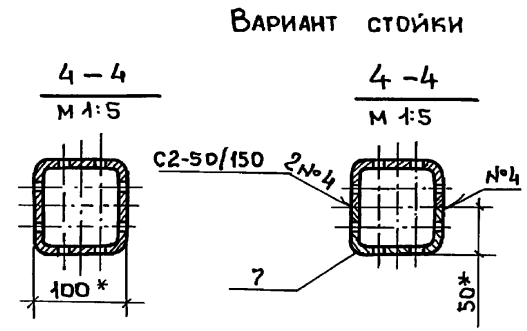

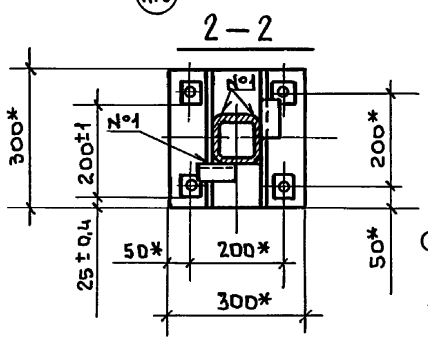

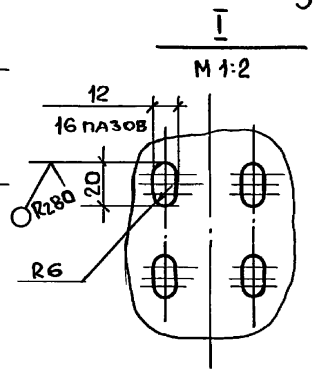

1. Сварные швы выполнять в среде углекислого газа по ГОСТ 14771-76.
2. *Размеры для справок.
3. Неуказанные предельные отклонения размеров: отверстий Н14, валов h14, остальных $\frac{JT14}{2}$.
4. Шероховатость поверхностей деталей Б4 в местах реза Rz 160.
5. Покрытие по 1.431.9-25.1 00.00.00.00.ТУ.
6. Маркировать „СК2,4-4." Способ нанесения и шрифт по 1.431.9-25.1 00.00.00.00ТУ.

				1.431.9-25.1 02.10.00.00СБ			
Утв.	Кашкинов	Подпись		Стойка СК2 4-4 Сборочный чертеж	Стадия	Масса	Масштаб
Н.контр.	Веневцева	"			Р	30,88	1:10
Рук.пр.	Ефимов	"			Лист	Листов 1	
Т.контр.	Ефимов	"			Гипроспецлетконструкция		
Пров.	Агапова	"					
Разраб.	Беринова	"					

Инв.№ подл. | Подп. и дата | Взам.инв.№

пров: [signature] 14.08.82 копир. [signature]

Формат	Зона	Поз.	Обозначение	Наименование	Кол.	Примечание
				Документация		
А3			1.431.9-25.1 02.11.00.00.СБ	Сборочный чертеж		
				Детали		
А4		1	1.431.9-25.1 02.07.00.04	Платик	4	
А4		2	1.431.9-25.1 02.07.00.05	Ребро	2	
БЧ		3	1.431.9-25.1 02.11.00 01	Стойка		1 шт.
				Профиль квадратный		допуск
				100×100×3 ТУ36-2287-80		замена
				Вст3кп2 ГОСТ 11474-76		на поз. 8
				L = 2502 h14		23,04кг
БЧ		4	1.431.9-25.1 02.11.00.02	Плита		
				Лист Б-ПН-8 ГОСТ19903-74		
				В.Ст3кп2 ГОСТ 14637-79		
				300 h14×300 h14	1	5,65кг
БЧ		5	1.431.9-25.1 02.11.00.03	Платик		
				Лист Б-ПН-2 ГОСТ19903-74		
				4-IV-Вст3кп2 ГОСТ16523-70		
				95 h14×100 h14	1	0,15кг

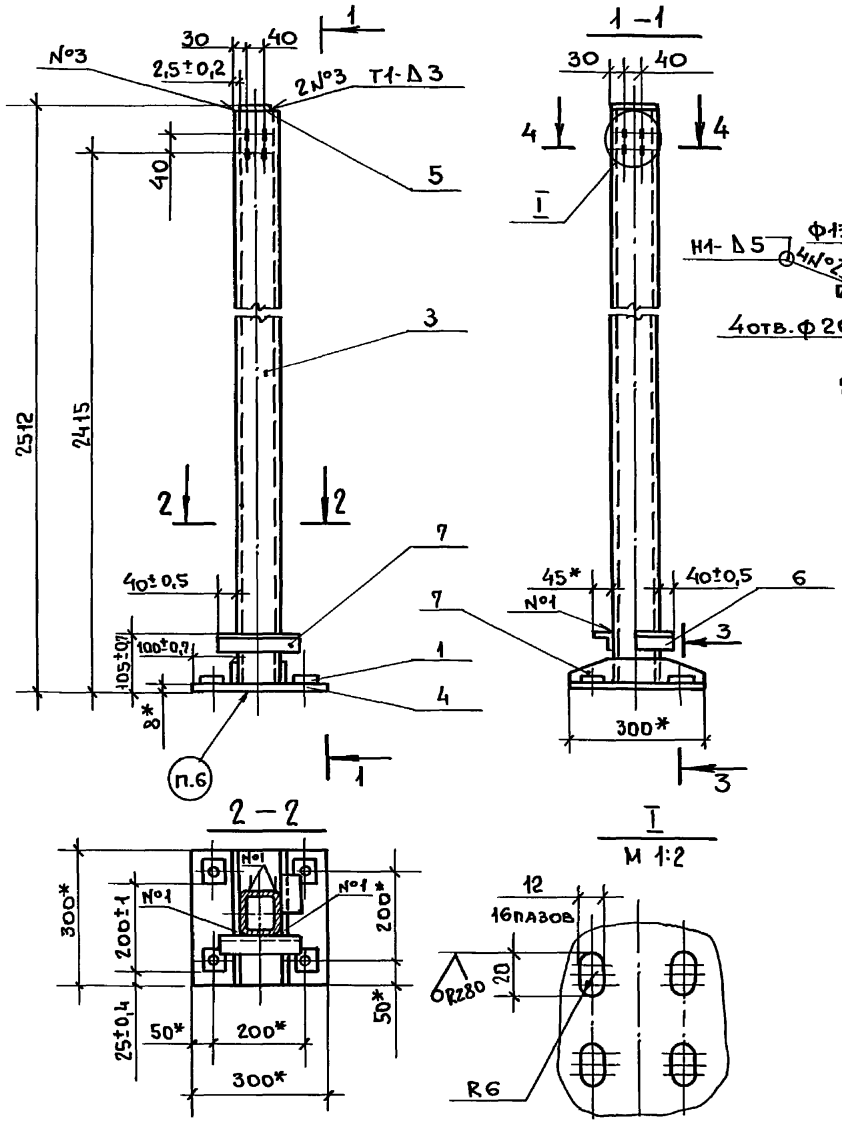

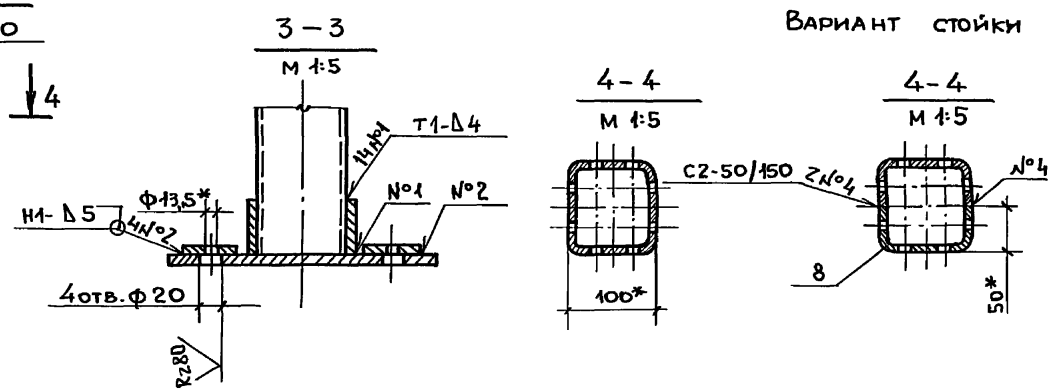

Вариант стойки

1. Сварные швы выполнять в среде углекислого газа по ГОСТ 14771-76.
2. *Размеры для справок.
3. Неуказанные предельные отклонения размеров: отверстий Н14, валов h14, остальных $\frac{JT14}{2}$
4. Шероховатость поверхностей деталей Б4 в местах реза Rz 160.
5. Покрытие по 1.431.9-25.1 00.00.00.00ТУ.
6. Маркировать СК2,4-5. Способ нанесения и шрифт по 1.431.9-25.1 00.00.00.00ТУ.

				1.431.9-25.1 02 11.00.00 СБ			
				Стойка СК2,4-5 Сборочный чертеж	Стадия	Масса	Масштаб
					Р	31	1:10
Утв.	Кашкинов	Подпись			Лист	Листов	
Н.контр.	Веневцева	"					
Рук.пр.	Ефимов	"					
Т.контр.	Ефимов	"					
Пров.	Агапова	"			Гипроспецлегконструкция		
Разраб.	Беринова	"					

Инв.№ подл. | Подп. и дата | Взам.инв.№

пров: [signature] 11.08.82 контр. [signature]

Формат	Зона	Поз.	Обозначение	Наименование	Кол.	Примечание
				Документация		
А4			1.431.9-25.1 02.12.00.00 СБ	Сборочный чертеж		
				Детали		
БЧ		1	1.431.9-25.1 02.12.00.01	Полка		
				Лист Б-ПН-6 ГОСТ 19903-74		
				ВСт3кп2 ГОСТ 14637-79		
				57h14×150h14	1	0,4 кг
БЧ		2	1.431.9-25.1 02.12.00.02	Стойка		
				Лист Б-ПН-6 ГОСТ 19903-74		
				ВСт3кп2 ГОСТ 14637-79		
				50h14×115h14	1	0,27 кг

Взам. инв. №

Подп. и дата

Инв. № подл.

1.431.9-25.1 02.12.00.00

Утв.	Кашкинов	Подпись
Н.контр.	Веневцева	"
Рук. пр.	Ефимов	"
Пров.	Ефимов	"
Разраб.	Хрисанова	"

Фланец Ф1

Стадия	Лист	Листов
Р		1

Гипроспецлегконструкция

Пров. [signature] 16.08.82г Кон. [signature]

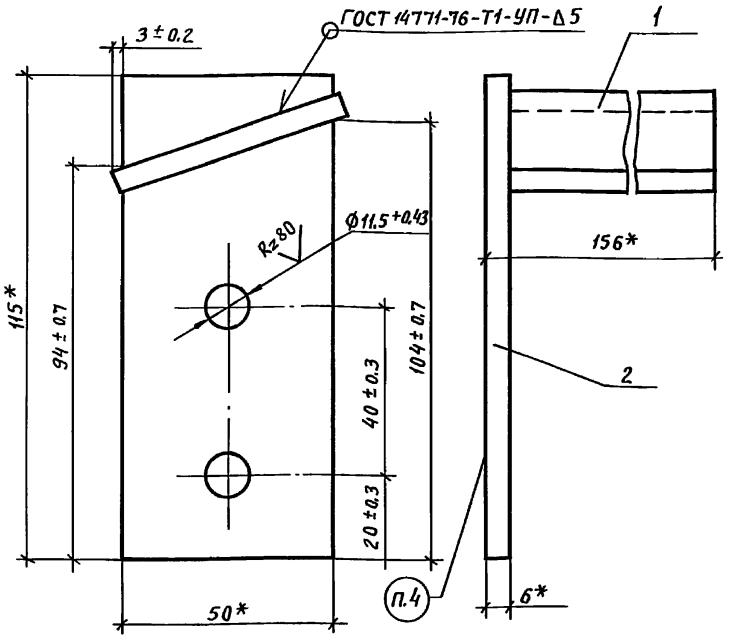

1. * Размеры для справок.
2. Шероховатость поверхностей деталей БЧ в местах реза Rz160.
3. Покрытие по 1.431.9-25.1 00.00.00.00 ТУ.
4. Маркировать „Ф1." Способ нанесения и шрифт по 1.431.9-25.1 00.00.00.00 ТУ.

Взам. инв. №

Подп. и дата

Инв. № подл.

1.431.9-25.1 02.12.00.00 СБ

Утв.	Кашкинов	Подпись
Н.контр.	Чиркова	"
Рук. пр.	Ефимов	"
Т.контр.	Ефимов	"
Пров.	Агапова	"
Разраб.	Хрисанова	"

Фланец Ф1
Сборочный чертеж

Стадия	Масса	Масштаб
Р	0.67	1:1

Лист	Листов 1

Гипроспецлегконструкция

Формат	Зона	Поз.	Обозначение	Наименование	Кол.	Примечание
				Документация		
А4			1.431.9-25.1 02.13.00.00 СБ	Сборочный чертеж		
				Детали		
Б4		1	1.431.9-25.1 02.13.00.01	Полка		
				Лист Б-ПН-6 ГОСТ 19903-74		
				В Ст3 кп2 ГОСТ 14637-79		
				57 h 14 x 150 h 14	1	0,4 кг
Б4		2	1.431.9-25.1 02.13.00.02	Стойка		
				Лист Б-ПН-6 ГОСТ 19903-74		
				В Ст3 кп2 ГОСТ 14637-79		
				50 h 14 x 120 h 14	1	0,28 кг

Взам. инв. №

Подп. и дата

Инв. № подл.

1.431.9-25.1 02.13.00.00

Утв.	Кашкинов		
Н.контр	Веневцева		
Рук. пр.	Ефимов		
Пров.	Агапова		
Разраб.	Хрисанова		

Фланец Ф2

Стадия	Лист	Листов
Р		1

Гипроспецлегконструкция

Пров. [signature] 11.08.82 Кап. Фр

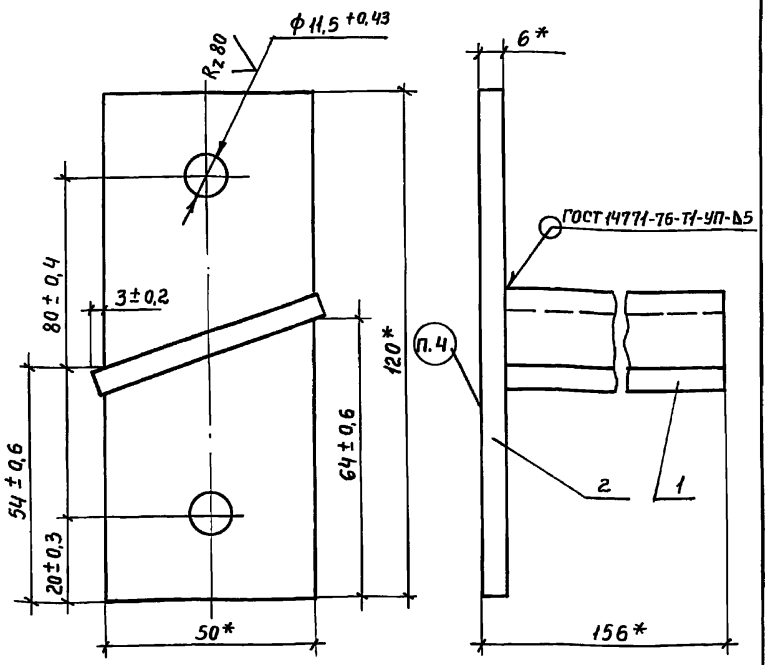

1. * Размеры для справок
2. Шероховатость поверхностей деталей Б4 в местах реза Rz 160.
3. Покрытие по 1.431.9-25.1 00.00.00.00 ТУ
4. Маркировать „Ф2". Способ нанесения и шрифт по 1.431.9-25.1 00.00.00.00 ТУ

Взам. инв. №

Подп. и дата

Инв. № подл.

1.431.9-25.1 02.13.00.00 СБ

Утв.	Кашкинов		
Н.контр.	Чиркова		
Рук. пр.	Ефимов		
Т.контр.	Ефимов		
Пров.	Агапова		
Разраб.	Хрисанова		

Фланец Ф2
Сборочный чертеж

Стадия	Масса	Масшт.
Р	0.68	1:1

Лист	Листов 1

Гипроспецлегконструкция

Формат	Зона	Поз.	Обозначение	Наименование		Примечание
				Документация		
А4			1.431.9-25.1 02.14.00.00 СБ	Сборочный чертеж	1	
				Детали		
Б4		1	1.431.9-25.1 02.14.00.01	Вкладыш		
				Труба 60×30×2 - 10пс		
				ГОСТ 8645-68		
				L = 180 мм	1	0,6 кг
Б4		2	1.431.9-25.1 02.14.00.02	Щека		
				Лист Б-ПН-6 ГОСТ 19903-74		
				В Ст3 кп2 ГОСТ 14637-79		
				460h-14×50h14	2	1,08 кг
Б4		3	1.431.9-25.1 02.14.00.03	Штырь		
				Лист Б-ПН-8 ГОСТ 19903-74		
				В Ст3 кп2 ГОСТ 14637-79		
				50h14×14h14	1	0,044 кг

Взам. инв. N | Подпись и дата | Инв. N подл.

Н. контр.	Веневцева		
Т. контр.	Ефимов		
Пров	Ягапова		
Разраб.	Мельникова		

1.431.9-25.1 02.14.00.00

Фланец Ф3

Стадия	Лист	Листов
Р		1

Гипроспецлегконструкция

Пров. [signature] 11.08.82 Коп. Фв

gost.e-ecolog.ru

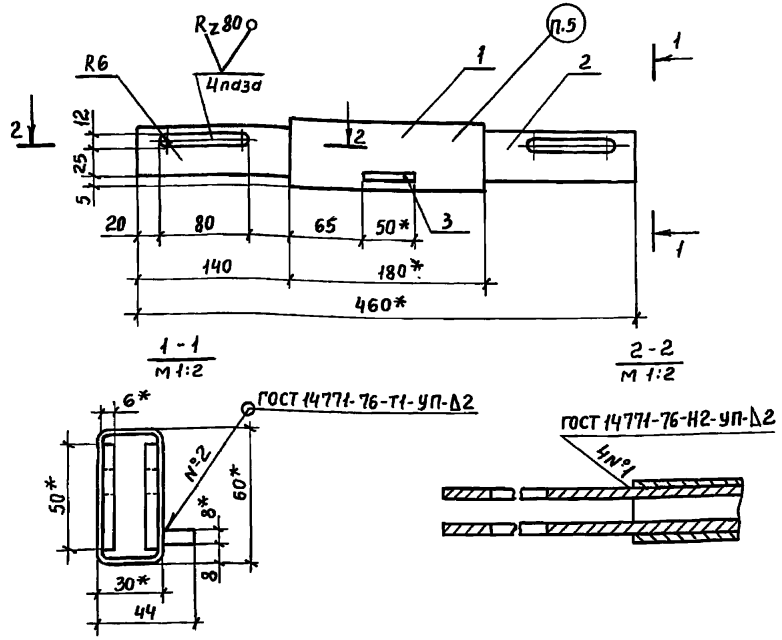

1.* Размеры для справок.
2. Неуказанные предельные отклонения размеров $\pm \frac{JT14}{2}$
3. Шероховатость поверхностей деталей Б4 в местах реза Rz 160
4. Покрытие по 1.431.9-25.1 00.00.00.00ТУ
5. Маркировать „Ф3". Шрифт и способ нанесения по 1.431.9-25.1 00.00.00.00ТУ.

Взам. инв. № | Подпись и дата | Инв. № подл.

Утв.	Кашкинов		
Н. контр.	Веневцева		
Рук. пр.	Ефимов		
Т. контр.	Ефимов		
Пров.	Ягапова		
Разраб.	Мельникова		

1.431.9-25.1 02.14.00.00 СБ

Фланец Ф3
Сборочный чертеж

Стадия	Масса	Масшт.
Р	2,8	1:4

Лист	Листов 1

Гипроспецлегконструкция

19652-02 (84)