СЕРИЯ 1.431.9–25

ПЕРЕГОРОДКИ ПАНЕЛЬНЫЕ ИЗ АСБЕСТОЦЕМЕНТНЫХ ЛИСТОВ В СТАЛЬНОЙ ОБВЯЗКЕ

ВЫПУСК 0

МАТЕРИАЛЫ ДЛЯ ПРОЕКТИРОВАНИЯ

19652-01
ЦЕНА

Отпускная цена
на момент реализации
указана
в счет-накладной

gost.e-ecolog.ru

ТИПОВЫЕ КОНСТРУКЦИИ, ИЗДЕЛИЯ И УЗЛЫ ЗДАНИЙ И СООРУЖЕНИЙ

СЕРИЯ 1.431.9–25

ПЕРЕГОРОДКИ ПАНЕЛЬНЫЕ ИЗ АСБЕСТОЦЕМЕНТНЫХ ЛИСТОВ В СТАЛЬНОЙ ОБВЯЗКЕ

ВЫПУСК 0

МАТЕРИАЛЫ ДЛЯ ПРОЕКТИРОВАНИЯ

РАЗРАБОТАНЫ
ГПИ ПРОМСТРОЙПРОЕКТ

ГЛАВНЫЙ ИНЖЕНЕР ИНСТИТУТА — КОРОЛЕВ В.И.
ГЛАВНЫЙ КОНСТРУКТОР ИНСТИТУТА — БЕЗРУКОВ В.М.
ГЛАВНЫЙ ИНЖЕНЕР ПРОЕКТА — ЭЛЬКИНА М.П.

УТВЕРЖДЕНЫ
ПОСТАНОВЛЕНИЕМ ГОССТРОЯ СССР
от 30 марта 1984 г № 37
ВВЕДЕНЫ В ДЕЙСТВИЕ
с 1 июля 1984 г

Обозначение	Наименование	Стр
1.431.9-25.0 ООПЗ	Пояснительная записка	3
1.431.9-25.0 01	Номенклатура элементов	
	перегородок	6
1.431.9-25.0 02	Типы панельных перегородок	7
1.431.9-25.0 03	Схемы и сечения стоек перегородок типа II	8
1.431.9-25.0 04	Схемы расположения консольных	
	перегородок высотой 3,6 м и 2,4 м	10
1.431.9-25.0 05	Схемы расположения перегородок	
	для зданий с применением в	
	покрытии ферм	12
1.431.9-25.0 06	Схема расположения перегородок	
	в зданиях с мостовыми кранами	15
1.431.9-25.0 07	Схемы расположения перегородок	
	для зданий с применением рамных	
	конструкций типа „ОРСК"	16
1.431.9-25.0 08	Схемы расположения перегородок	
	для зданий с применением конст-	
	рукций покрытия из замкнутых	
	гнутосварных профилей прямоуголь-	
	ного сечения типа „Молодечно"	17
1.431.9-25.0 09	Схемы расположения перегородок	
	для зданий с применением струк-	
	турных конструкций из прокатных	
	профилей типа „ЦНИИСК"	18

Обозначение	Наименование	Стр.
1.431.9-25.0 10	Стойки перегородок типа II	19
1.431.9-25.0 11	Вертикальные и горизонтальные	
	элементы каркаса для зашивки	
	верха перегородок типа II	20
1.431.9-25.0 12	Спецификация материалов	21
1.431.9-25.0 13	Ведомость расхода материалов	
	на элементы перегородок	23
1.431.9-25.0 14	Узлы 15, 16	24
1.431.9-25.0 15	Узлы 17, 18	25
1.431.9-25.0 16	Узлы 19, 20	26
1.431.9-25.0 17	Узлы 21, 22	27
1.431.9-25.0 18	Узлы 23, 24	28
1.431.9-25.0 19	Узлы 25, 26	29
1.431.9-25.0 20	Узлы 27, 28	30
1.431.9-25.0 21	Узлы 29, 30	31
1.431.9-25.0 22	Узлы 31, 32, 33	32
1.431.9-25.0 23	Узлы 34, 35, 36	33
1.431.9-25.0 24	Узлы 37, 38	34
1.431.9-25.0 25	Узлы 39, 40	35
1.431.9-25.0 26	Узлы 41, 42	36
1.431.9-25.0 27	Узлы 43, 44	37

Инв. № подл. | Подпись и дата | Взам. инв. №

Нач. отд	Никитин	
Н. контр.	Никитин	
ГИП	Элькина	
Инженер	Харькова	

1.431.9-25.0 00

Содержание

Стадия	Лист	Листов
Р		1

ПРОМСТРОЙПРОЕКТ

19652-01 3

Копировал Куц

Формат А3

1. Общая часть

1.1. Серия 1.431.9-25 „Перегородки панельные из асбестоцементных листов в стальной обвязке" разработана в трех выпусках:

Выпуск 0 – Материалы для проектирования;

Выпуск 1 – Панели, стойки, ригели. Рабочие чертежи;

Выпуск 2 – Монтажные узлы. Рабочие чертежи.

1.2. Перегородки предназначены для ограждения внутрицеховых производственных и подсобных помещений

Перегородки могут применяться в отапливаемых и неотапливаемых зданиях с неагрессивной и слабоагрессивной степенями агрессивного воздействия среды.

1.3. Перегородки разработаны двух типов:

Тип I – консольные высотой 3,6м и 2,4 м;

Тип II – на всю высоту помещения (до настила покрытия).

1.4. Конструкция перегородок типа II разработана для одноэтажных производственных зданий с применением в покрытии:

Стальных ферм с поясами из широкополочных двутавров (серия 1.460.3-15);

Стальных ферм с поясами из круглых труб (серия 1.460.3-17);

Стальных рамных конструкций коробчатого сечения типа „ОРСК" (альбом шифр 10107 КМ);

Стальных конструкций с применением замкнутых гнутосварных профилей прямоугольного сечения типа „Молодечно" (серия 1.460.3-14);

Структурных конструкций из прокатных профилей типа „ЦНИИСК" (серия 1.460-6/81).

1.5. Сечения стоек и схемы расположения перегородок типа II разработаны для зданий высотой от 4,8м до 10,8 м (отм. низа конструкций покрытия).

В случае применения перегородок в зданиях большей высоты, сечения стоек определяются в конкретных проектах.

1.6. На листах докум. 1.431.9-25 05 – 1431.9 09 даны примеры схем расположения перегородок типа II.

1.7. Узлы 1-14 для перегородок типа I и II разработаны в выпуске 2 данной серии и в конкретных проектах принимаются без изменения.

Узлы 15-44 для перегородок типа II разработаны в данном выпуске как примеры решения и дорабатываются в конкретных проектах.

1.8. При расчете каркаса перегородок приняты следующие расчетные данные:

класс ответственности здания – II;

коэффициент надежности по назначению $\gamma_n = 0{,}95$;

предельная допускаемая гибкость сжатых элементов каркаса – 150;

предельный допускаемый прогиб элементов каркаса – 1/300.

1.8. Перегородки должны монтироваться в полностью закрытом здании. Несущие элементы каркаса рассчитаны на ветровую нагрузку, равную $0{,}2\,q_0$, но не менее 10 кгс/м^2, где q_0 – скоростной напор ветра для I – IV ветровых районов (СН и П II-6-74).

1.9. Перегородки обеспечивают индекс изоляции воздушного шума 31 ДБ и относятся к несгораемым конструкциям с пределом огнестойкости 0,25 часа

2. Материалы

2.1. Обвязка панелей – из труб прямоугольного сечения по ГОСТ 8645-68.

2.2. Стойки каркаса разработаны в двух вариантах:

сварные из холодногнутых швеллеров по ГОСТ 8278-75;

из профилей гнутых замкнутых сварных квадратных и прямоугольных по ТУ 36-2287-80 Молодечненского завода легких металлоконструкций.

2.3. Ригели каркаса – из холодногнутых швеллеров по ГОСТ 8278-75.

Нач. отд.	Никитин		
Н. контр	Никитин		
Гл. инж. пр	Элькина		

1.431.9-25.0 ООПЗ

Пояснительная записка

Стадия	Лист	Листов
Р	1	3

Промстройпроект

19652-01 4

Копировал Куц Формат А3

Инв. № подл. | Подпись и дата | Взам. инв. №

2.4. Для крепления заполнителя приняты - гнутый уголок из ленты 1,2×53 по ГОСТ 503-81 и алюминиевый профиль ПС 885-444 по ОСТ 36-53-81 (профиль изготавливается на Воронежском заводе строительных алюминиевых конструкций им. Ф.Б. Якубовского).

2.5. Для крепления стоек перегородок приняты фундаментные болты по ГОСТ 24379.1-80 (тип 6.1)

2.6. Заполнитель щитов:

листы асбестоцементные, плоские, толщиной 10мм по ГОСТ 18124-75, Листы прессованные, первого сорта.

2.7. Материал резиновых профилей - резиновая смесь ИО-68-1 по ТУ 38-105.1082-76 и резина губчатая техническая по ТУ 38-105.867-75.

3. Конструктивные решения

3.1. Конструкция перегородок сборная, состоит из панелей размером 6×2,4 и 6×1,2 (размеры координационные, в м), стоек и ригелей.

3.2. Для возможности планировки помещений различных размеров разработаны доборные панели длиной 1,5 м и 3,0 м. Кроме того, предусмотрены панели с дверью и раздаточным окном.

3.3. Панели перегородок поступают к месту монтажа полной заводской готовности.

3.4. Панели перегородок крепятся к стойкам, устанавливаемым через 6м или к колоннам здания.

3.5. Стойки перегородок типа I (консольных) разработаны в выпуске 1 данной серии.

3.6. Стойки перегородок типа II (на всю высоту помещения) с элементами крепления разрабатываются в конкретных проектах. Пример конструкции стоек приведен в документе 1.431.9-25.0 10.

3.7. Стойки консольных перегородок высотой H=2,4м устанавливаются на бетонный подстилающий слой, высотой H=3,6м - на утолщенную бетонную подготовку. Заделка стоек обеспечивается фундаментными болтами с коническим концом.

3.8. Стойки перегородок типа II закрепляются к конструкциям пола и к несущим конструкциям покрытия.

3.9. К стойкам крепится нижний ригель РН, укладываемый на чистый пол.

3.10. Панели крепятся к стойкам фахверка на фланцах, заложенных в верхней обвязке, соединение панелей между собой и с нижним ригелем осуществляется по узлам 3, 4, 6, разработанным в выпуске 2.

3.11. Перегородки типа II до низа конструкций покрытия набираются из панелей высотой 2,4м и 1,2м, устанавливаемых друг на друга (см. докум. 1.431.9-25.0 02).

Верхняя часть перегородок зашивается по месту листами асбестоцементными плоскими толщиной 10 мм в стальном каркасе из труб 50×25×2.

Каркас из отдельных линейных элементов собирается на монтаже. Сопряжение стоек и ригелей каркаса производится на монтажных столиках. Пример решения горизонтальных и вертикальных элементов каркаса приведен в докум. 1.431.9-25.0 11.

Асбестоцементные листы крепятся с помощью алюминиевого „штапика" ПС 885-444.

3.12. Места пересечения перегородок с конструкциями покрытия (связи, раскосы, фермы и т.д.) и коммуникациями (пути подвесного транспорта, воздуховоды и т.п.) зашиваются по месту стальным листом.

3.13. Антикоррозийное покрытие конструкций производить на заводе-изготовителе. Все стальные элементы перегородок должны быть огрунтованы грунтом ГФ-0119 ГОСТ 23343-78 и окрашены за два раза эмалью ХВ-124 по ГОСТ 10144-74 (цвет по проекту).

Инв. № подл. | Подпись и дата | Взам. инв. №

3.16. Асбестоцементные листы окрашиваются с двух сторон за два раза краской Э-ВА-27 ГОСТ 19214-80.

4. Маркировка элементов перегородок

Марки элементов перегородок имеют следующую расшифровку:

Для панелей

XX XX

- XX — Высота панели в м
- XX — Длина панели в м
- XX — Тип панели: ПГ- панель рядовая, ПД- панель с дверью, ПР- панель с раздаточным окном

Для стоек и ригелей

XX X

- X — Высота стойки, длина ригеля в м
- XX — Тип изделия: СК- стойка, РН- ригель нижний

Особенности изделия отражены арабскими цифрами, поставленными в конце марки через дефис.

Примеры марок:

Панель с раздаточным окном, длиной 1,5 м, высотой 2,4 м

ПР 1,5 × 2,4

Стойка высотой 3,6 м, отличается от основной марки расположением крепежных уголков

СК 3,6-3

Инв. № подл. | Подпись и дата | Взам. инв. №

Наименование	Марка	Эскиз	h, мм	Масса панели с заполнителем, кг
Панели	ПГ 6×2,4	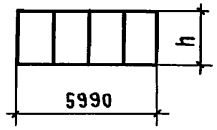	2400	386
	ПГ 6×1,2		1200	217
	ПГ 3×2,4	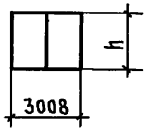	2400	196
	ПГ 3×1,2		1200	110
	ПГ 1,5×2,4	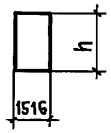	2400	100
	ПГ 1,5×1,2		1200	56
Панель с дверью	ПД 1,5×2,4	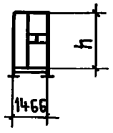	2400	129
Панель с раздаточным окном	ПР 1,5×2,4	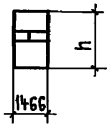	2400	114

Наименование	Марка	Эскиз	h или ℓ, мм	Масса,* кг
Стойки	СК 3,6-1	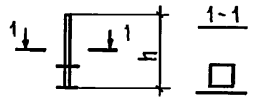	3842	65,0 / 64,0
	СК 2,4-1		2512	30,9 / 30,2
	СК 3,6-2	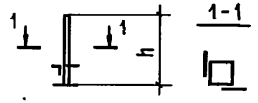	3842	65,0 / 64,0
	СК 2,4-2		2512	30,9 / 30,2
	СК 3,6-3	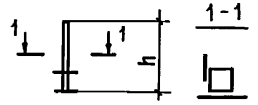	3842	65,3 / 64,2
	СК 2,4-3		2512	31,1 / 30,4
	СК 3,6-4	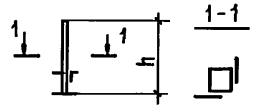	3842	65,0 / 64,0
	СК 2,4-4		2512	30,9 / 30,2
	СК 3,6-5	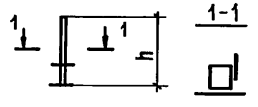	3842	65,3 / 64,2
	СК 2,4-5		2512	31,1 / 30,4
Ригели	РН6	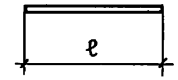	5990	21,2
	РН3		3008	10,7
	РН1,5		1516	5,4
	РНР1,5		1466	5,2

*В числителе - масса стоек из замкнутых гнутосварных профилей.
В знаменателе - масса стоек сварных из двух гнутых швеллеров.
Стойки указаны для перегородок консольных типа I.

Нач. отд.	Никитин		
Н контр	Никитин		
ГИП	Элькина		
Инженер	Харькова		

1.431.9-25.0 01

Номенклатура элементов перегородок

Стадия	Лист	Листов
Р		1

Промстройпроект

19652-01 7

Копировал Куц

Формат А3

Инв. № подл. | Подпись и дата | Взам инв. №

Перегородки тип II

1. Для бескрановых зданий

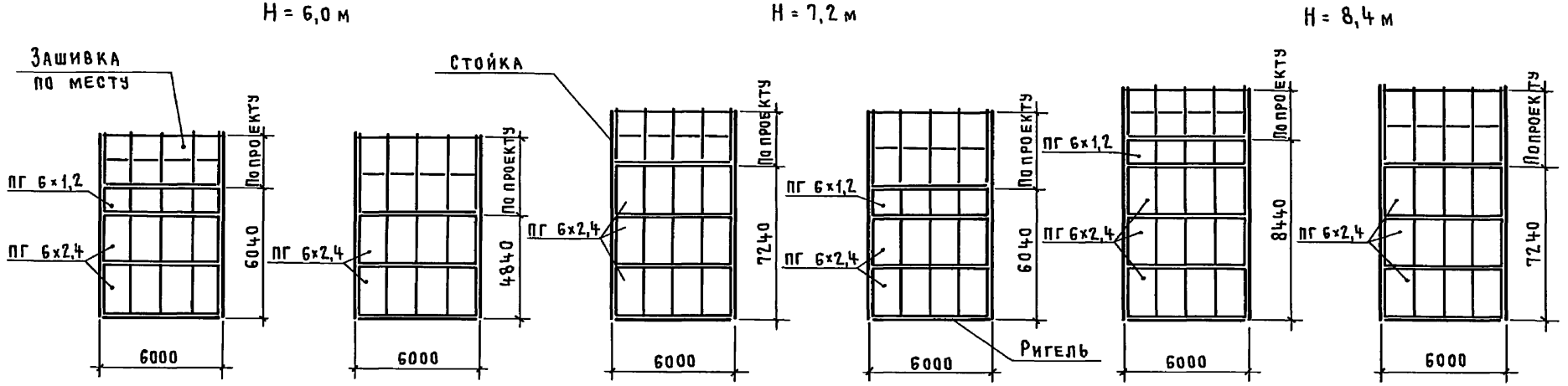

Для зданий с мостовыми кранами

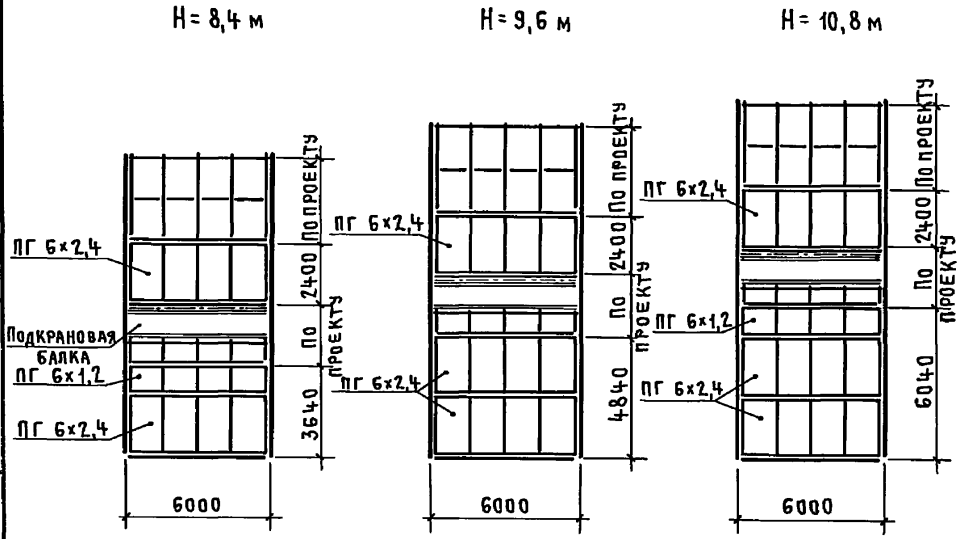

Перегородки тип I (консольные)

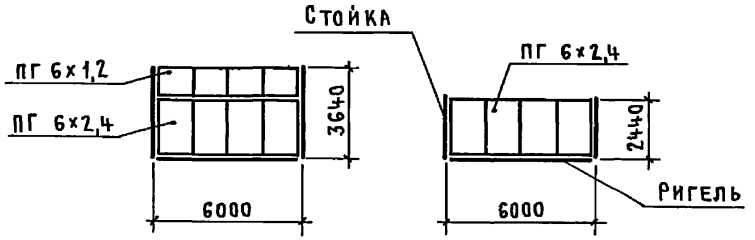

H – высота до низа несущих конструкций покрытия

Нач. отд.	Никитин		1.431.9-25.0 02
Н. контр.	Никитин		Типы панельных перегородок
ГИП	Элькина		Стадия: Р; Лист: ; Листов: 1
Ст. инж.	Лукьянова		Промстройпроект

19652-01 8

Копировал Куц Формат А3

Инв. № подл. | Подпись и дата | Взам. инв. №

Здания с фермами из труб и широкополочных двутавров

Перегородка вдоль ферм

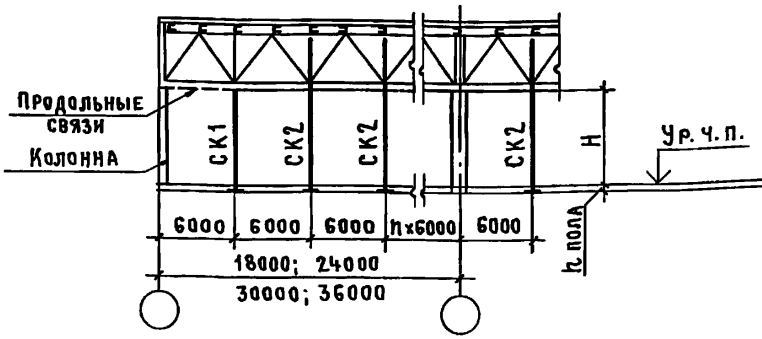

Перегородки поперек ферм

Шаг ферм 6 м

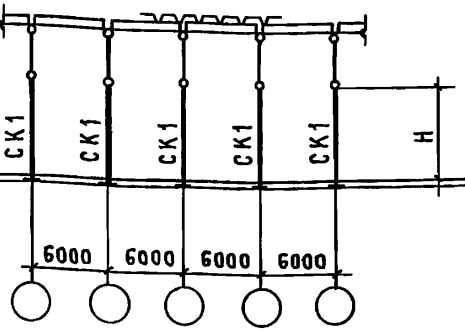

Шаг ферм 12 м

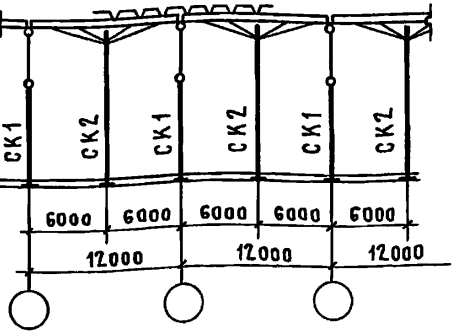

Здания с фермами из гнутосварных профилей типа „Молодечно"

Перегородка вдоль ферм

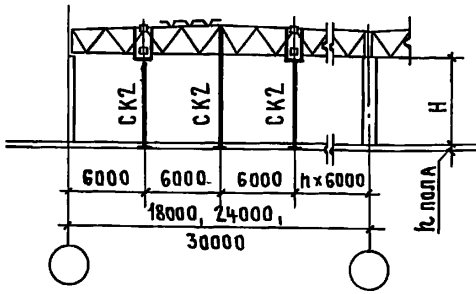

Перегородка поперек ферм

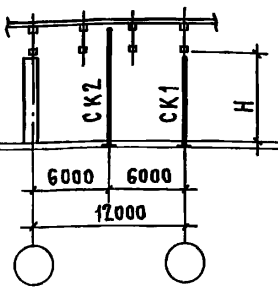

Здания со структурными конструкциями покрытия типа „ЦНИИСК"

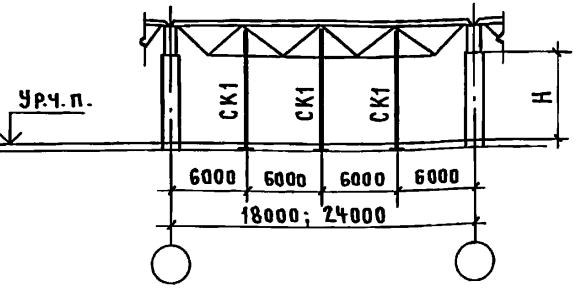

Здания с конструкциями покрытий типа „ОРСК"

Перегородка вдоль рамы

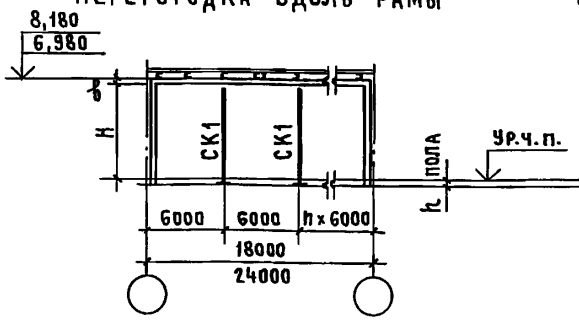

Перегородка поперек рам

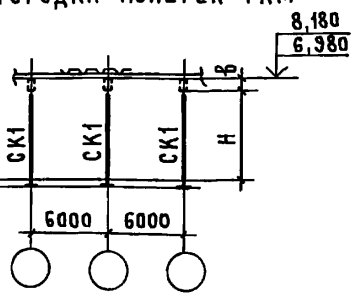

Н – высота до низа несущих конструкций покрытия
в – высота сечения ригеля рамы

Нач.отд.	Никитин		1.431.9-25.0 03
Н.контр.	Никитин		Схемы и сечения стоек перегородок типа II
ГИП	Элькина		Стадия Р; Лист 1; Листов 2
Ст инж.	Лукьянова		ПРОМСТРОЙПРОЕКТ

19652-01 9

Копировал Куц Формат А3

Инв.№ подл. | Подпись и дата | Взам.инв.№

Таблица сечений стоек перегородок

Высота до низа несущих конструкций покрытия H, м	Для зданий с применением в покрытии ферм с поясами из круглых труб (серия 1.460-3-17) и широкополочных двутавров (серия 1.460.3-15)				Для зданий с применением конструкций покрытия из замкнутых гнутосварных профилей прямоугольного сечения типа „Молодечно" (серия 1.460.3-14)			
	СК1		СК2		СК1		СК2	
	Сварные из гнутых швеллеров ГОСТ 8278-75	Из профилей замкнутых сварных ТУ 36-2287-80	Сварные из гнутых швеллеров ГОСТ 8278-75	Из профилей замкнутых сварных ТУ 36-2287-80	Сварные из гнутых швеллеров ГОСТ 8278-75	Из профилей замкнутых сварных ТУ 36-2287-80	Сварные из гнутых швеллеров ГОСТ 8278-75	Из профилей замкнутых сварных ТУ 36-2287-80
4,8	2 [100×50×3	□ 100×100×3	2 [160×50×4	□ 160×120×4	2 [100×50×3	□ 100×100×3	2 [120×50×3	□ 120×120×3
6,0	2 [120×50×3	□ 120×120×3	2 [180×50×4	□ 180×100×5	2 [120×50×3	□ 120×120×3	2 [160×50×4	□ 160×120×4
7,2	2 [160×50×4	□ 160×120×4	2 [200×50×4	□ 200×160×5	2 [160×50×4	□ 160×120×4	2 [180×50×4	□ 180×100×5
8,4	2 [160×50×4	□ 160×120×4	2 [250×60×4	□ 200×160×5	2 [160×50×4	□ 160×120×4	2 [200×50×4	□ 200×160×5
9,6	2 [180×50×4	□ 180×100×5	2 [250×60×4	—	2 [180×50×4	□ 180×100×5	2 [250×60×4	□ 200×160×5
10,8	2 [200×50×4	□ 200×160×5	2 [250×60×4	—	2 [200×50×4	□ 200×160×5	2 [250×60×4	—

Продолжение

Высота до низа конструкций покрытия H, м	Для зданий с применением структурных конструкций покрытия из прокатных профилей типа „ЦНИИСК" (серия 1.460-6/81)		Для зданий с применением в покрытии стальных рам типа „ОРСК" (шифр 10107 КМ)	
	СК1		СК1	
	Сварные из гнутых швеллеров ГОСТ 8278-75	Из профилей замкнутых сварных ТУ 36-2287-80	Сварные из гнутых швеллеров ГОСТ 8278-75	Из профилей замкнутых сварных ТУ 36-2287-80
4,8	2 [120×50×3	□ 120×120×3		
6,0	2 [160×50×4	□ 160×120×4		
7,2	2 [180×50×4	□ 180×100×5		
8,4	2 [200×50×4	□ 200×160×5		
9,6	2 [250×60×4	□ 200×160×5		
10,8	2 [250×60×4	—		
6,98-δ			2 [120×50×3	□ 120×120×3
8,18-δ			2 [160×50×4	□ 160×120×4

Инв.№ подл. | Подпись и дата | Взам.инв.№

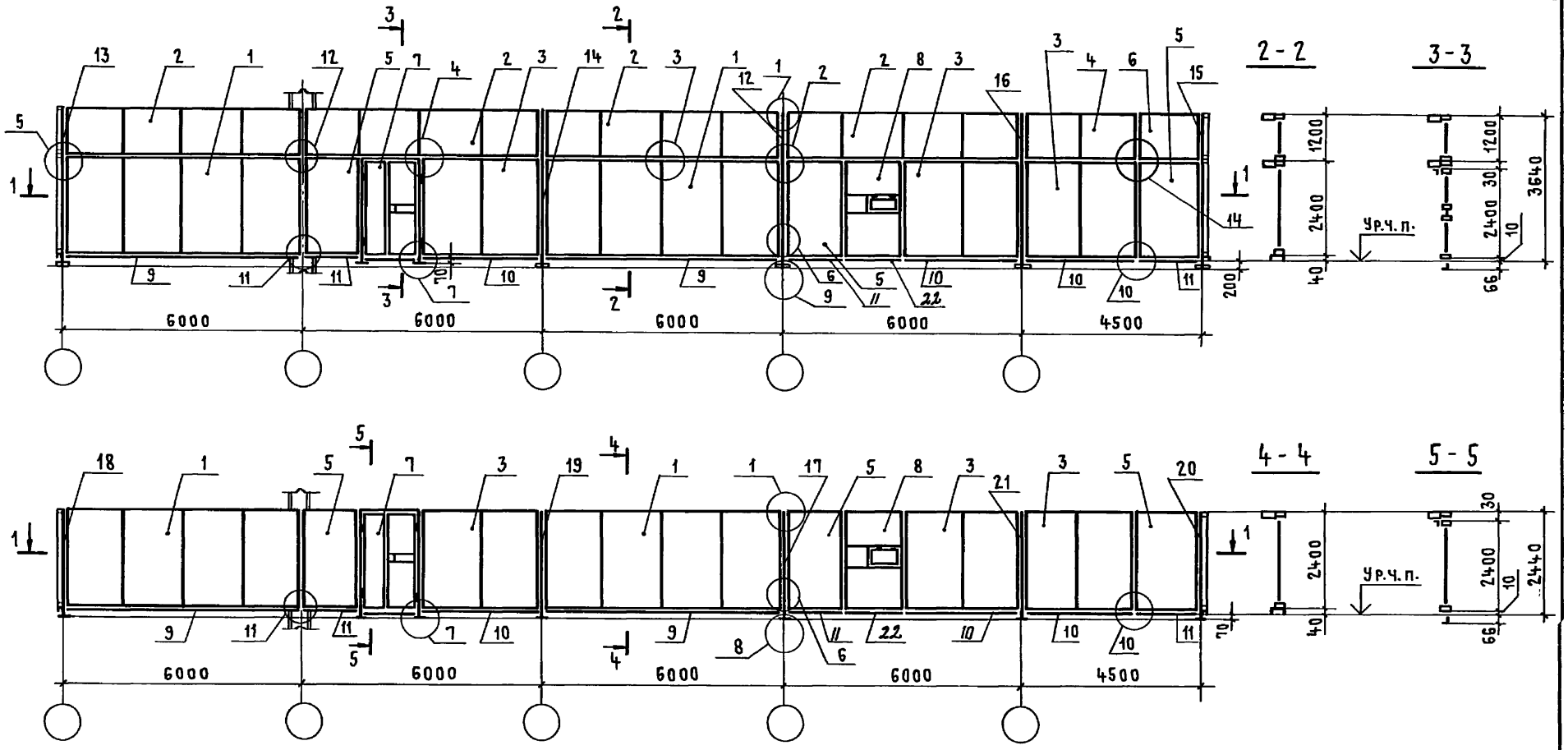

Нач.отд.	Никитин		
Н.контр.	Никитин		
ГИП	Элькина		10.08
Ст.инж.	Лукьянова		

1.431.9-25.0 04

Схемы расположения консольных перегородок высотой 3,6 м и 2,4 м

Стадия	Лист	Листов
Р	1	2

ПРОМСТРОЙПРОЕКТ

19652-01 11

Копировал Куц Формат А3

Инв. № подл. | Подпись и дата | Взам. инв. №

Спецификация к схемам расположения консольных перегородок высотой 3,6 м и 2,4 м

Марка поз.	Обозначение	Наименование	Кол	Масса ед., кг	Примечание
		Панели перегородки	Количество определяется в конкретном проекте		
1	1431.9-25.1 01.01.00.00	ПГ 6×2,4		386	
2	-01	ПГ 6×1,2		217	
3	1431.9-25.1 01.02.00.00	ПГ 3×2,4		196	
4	-01	ПГ 3×1,2		110	
5	1431.9-25.1 01.03.00.00	ПГ 1,5×2,4		100	
6	-01	ПГ 1,5×1,2		56	
7	1431.9-25.1 01.04.00.00	ПД 1,5×2,4		129	
8	1.431.9-25.1 01.05.00.00	ПР 1,5×2,4		114	
		Ригели			
9	1.431.9-25.1 02.01.00.00	РН 6		21,2	
10	-01	РН 3		10,7	
11	-02	РН 1,5		5,4	
22	-03	РНР1,5		5,2	

Марка поз	Обозначение	Наименование	Кол	Масса* ед., кг	Примечание
		Стойки	Количество определяется в конкретном проекте		
12	1.431.9-25.1 02.02.00.00	СК 3,6-1		65,0	
13	1.431.9-25.1 02.03.00.00	СК 3,6-2		65,0	
14	1.431.9-25.1 02.04.00.00	СК 3,6-3		65,3	
15	1.431.9-25.1 02.05.00.00	СК 3,6-4		65,0	
16	1.431.9-25.1 02.06.00.00	СК 3,6-5		65,3	
17	1.431.9-25.1 02.07.00.00	СК 2,4-1		30,9	
18	1431.9-25.1 02.08.00.00	СК 2,4-2		30,9	
19	1.431.9-25.1 02.09.00.00	СК 2,4-3		31,1	
20	1.431.9-25.1 02.10.00.00	СК 2,4-4		30,9	
21	1.431.9-25.1 02.11.00.00	СК 2,4-5		31,1	

* Дана масса стоек из замкнутых гнутосварных профилей.

Инв. № подл. | Подпись и дата | Взам. инв. №

Схема расположения при шаге ферм 6 м

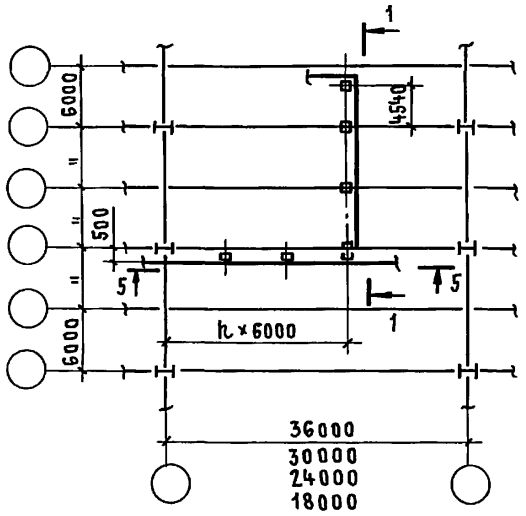

Схема расположения при шаге ферм 12 м

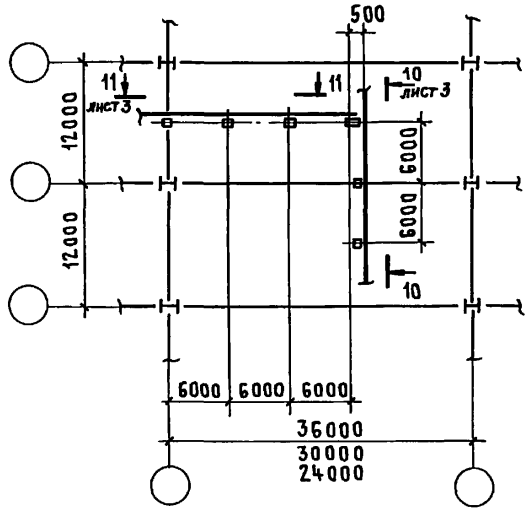

1 - 1

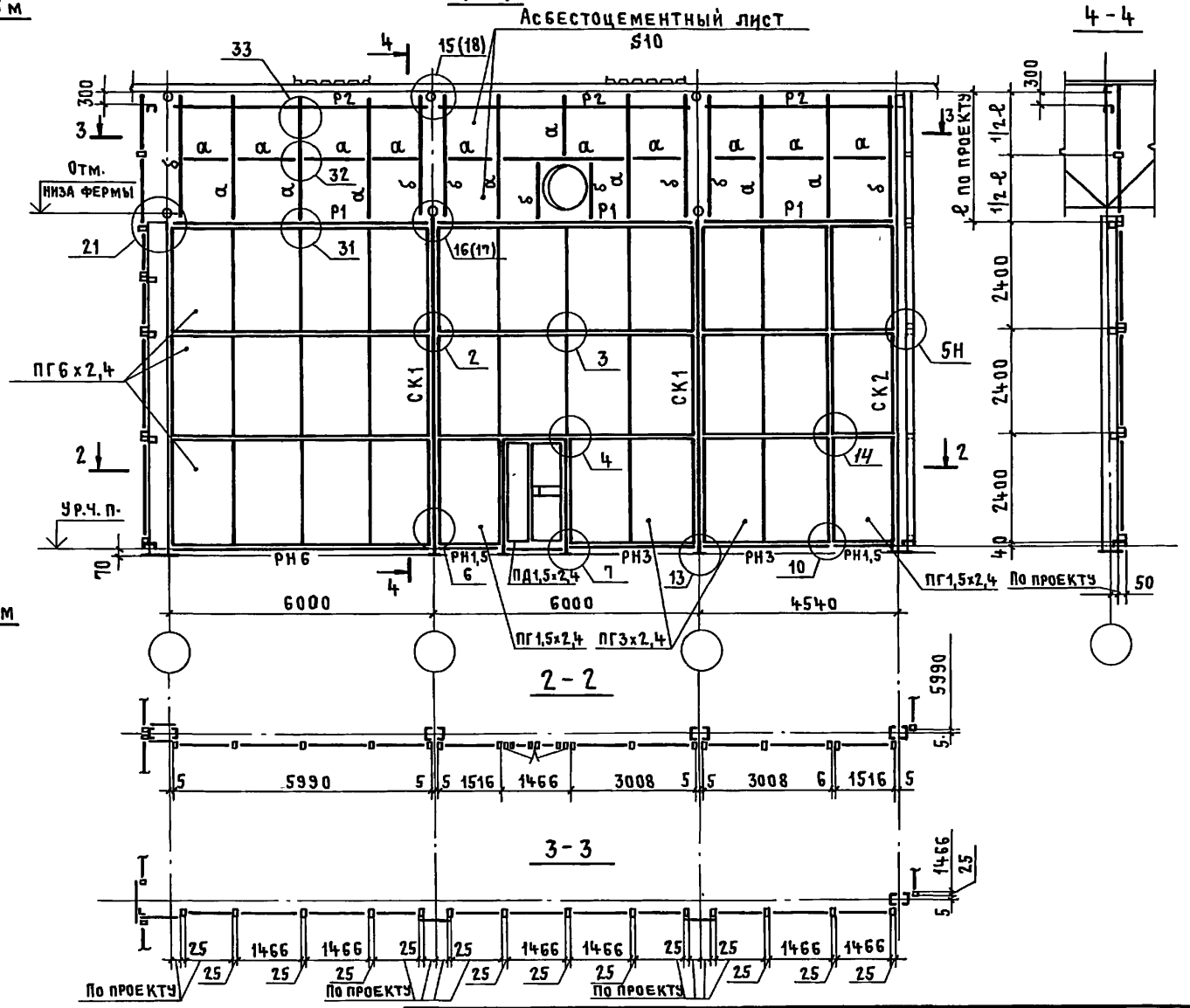

2 - 2

3 - 3

Нач.отд.	Никитин		
Н.контр.	Никитин		
ГИП	Элькина		2.10.03
Инженер	Харькова		

1.431.9-25.0 05

Схемы расположения перегородок для зданий с применением в покрытии ферм

Стадия	Лист	Листов
Р	1	3

Промстройпроект

19652-01 13

Копировал Куц

Формат А3

Инв № подл. | Подпись и дата | Взам. инв. №

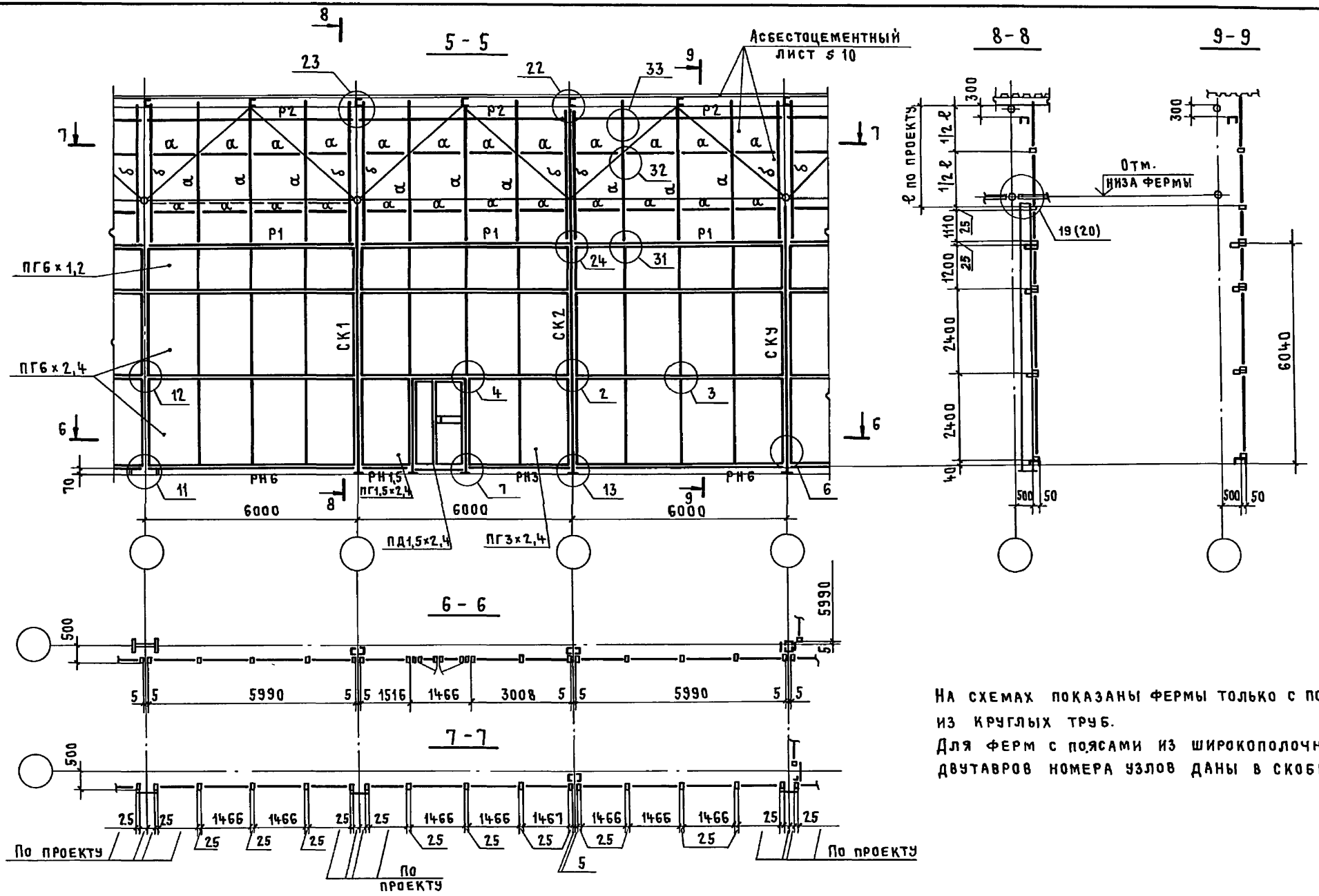

На схемах показаны фермы только с поясами из круглых труб.
Для ферм с поясами из широкополочных двутавров номера узлов даны в скобках.

Инв. № подл. | Подпись и дата | Взам. инв. №

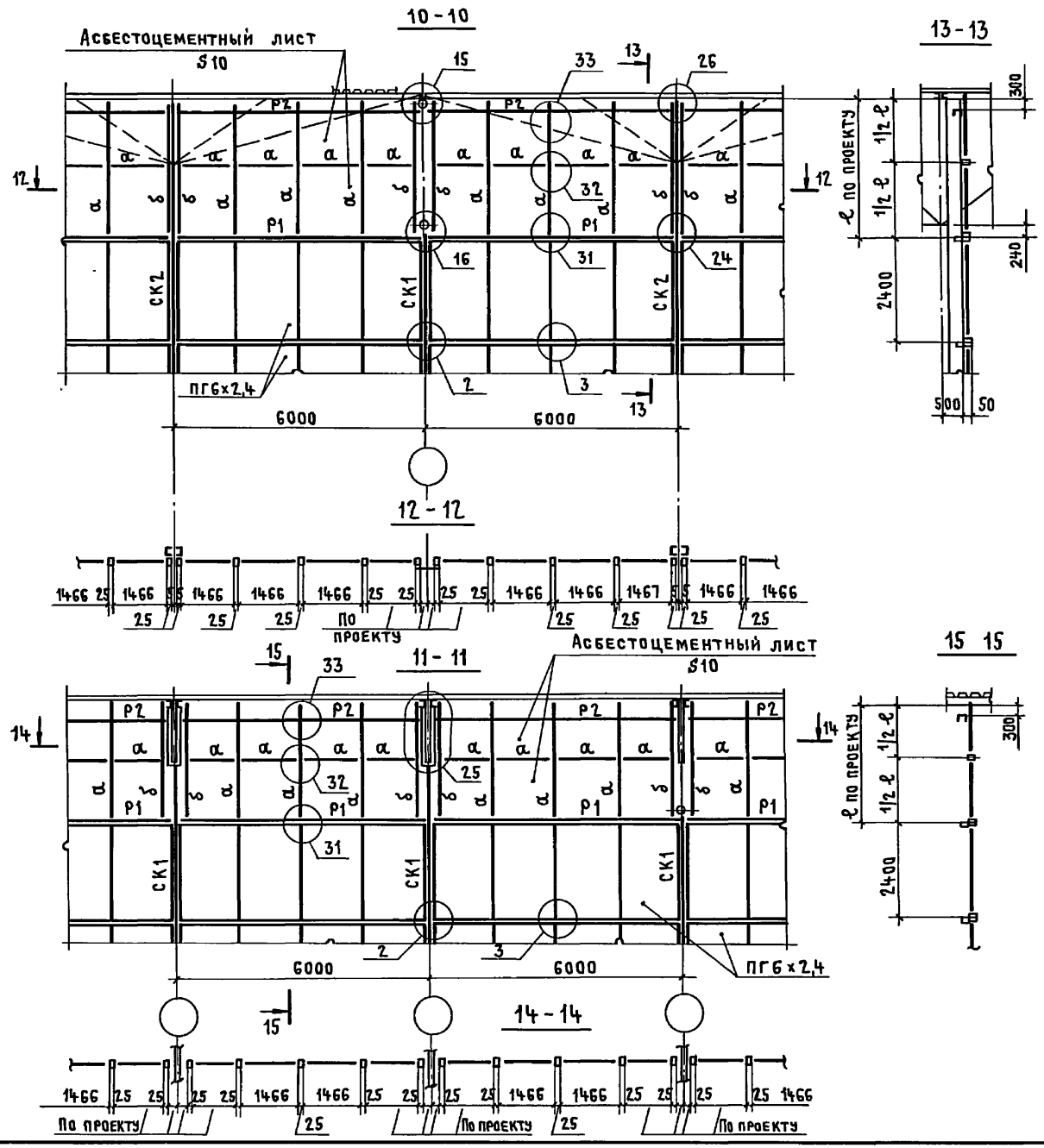

Ведомость элементов

Марка	Сечение: Эскиз	Поз.	Состав	Группа констр	Марка металла	Примечание
Р1	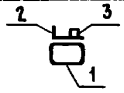	1	▱ 50×25×2	4	10пс	См. 1.431.9-25.0-11
		2	Гн L38×18,6×1,2			
		3	ПС 885-444		АД-31т5	
Р2	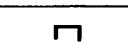		С 100×40×3	4	8Ст3кп2	
Р3	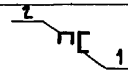	1	С 180×50×4	4		
		2	С 80×40×3			
Р4	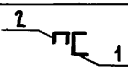	1	С 120×50×3	4	8Ст3кп2	
		2	С 80×40×3			
α		1	▱ 50×25×2	4	10пс	
		2	Гн.L38×18,6×1,2			
		3	ПС 885-444		АД-31т5	
δ		1	▱ 50×25×2	4	10пс	
		2	Гн.L38×18,6×1,2			
		3	ПС 885-444		АД-31т5	
СК1			по проекту	4	8Ст3кп2	См. 1.431.9-25.0-03-10
СК2	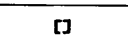		по проекту			
СКУ	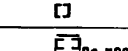 по проекту		по проекту			
	Панели перегородок и ригели Рн6, Рн3 и Рн 1,5 разработаны в выпуске 1 данной серии					

Инв.№ подл. | Подпись и дата | Взам.инв.№

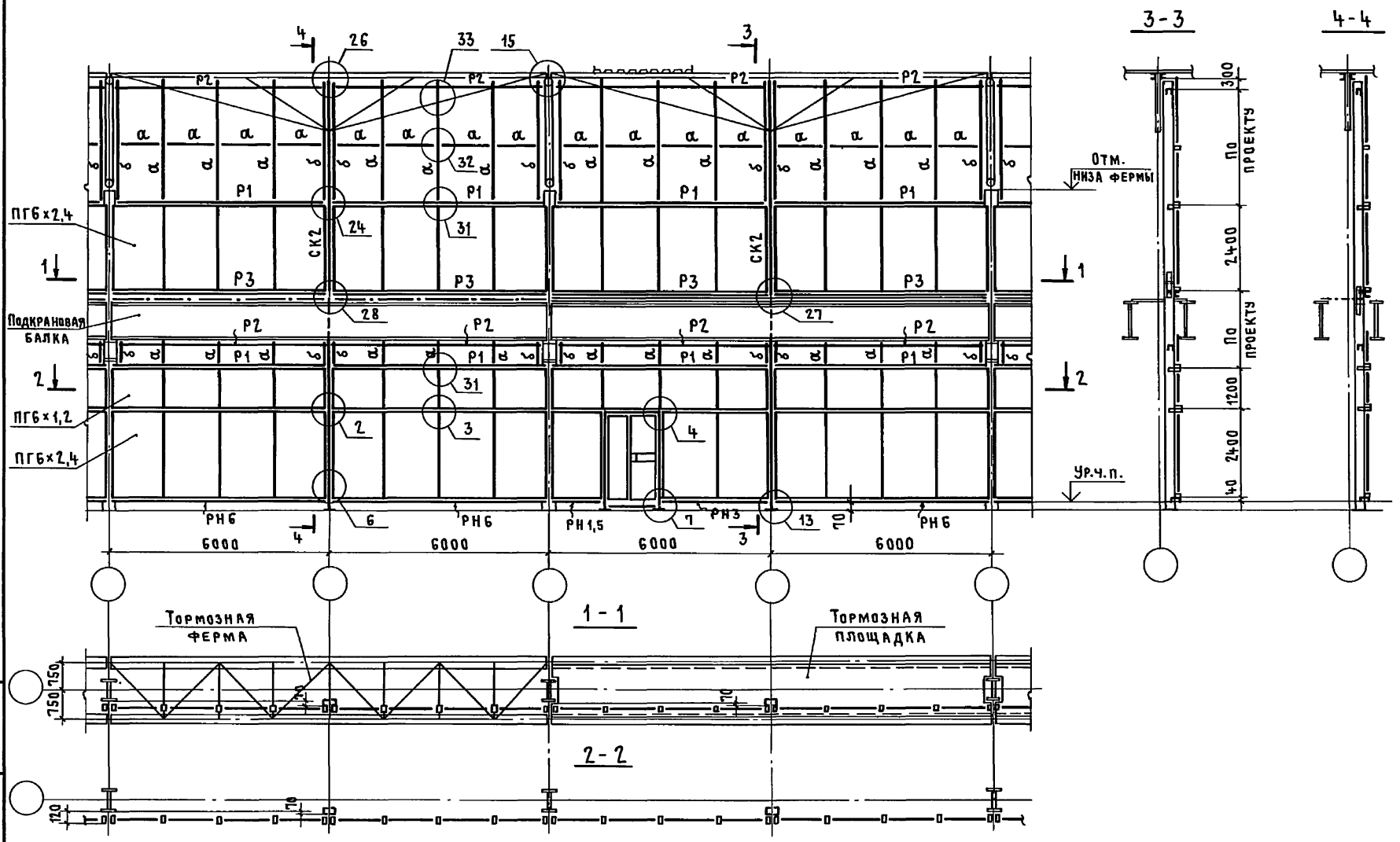

Ведомость элементов смотри на листе 1.431.9-25.0 05.

Нач.отд.	Никитин		
Н.контр	Никитин		
ГИП	Элькина		
Ст. инж.	Лукьянова		

1.431.9-25.06

Схема расположения перегородок в зданиях с мостовыми кранами

Стадия	Лист	Листов
Р		1

ПРОМСТРОЙПРОЕКТ

19652-01 16

Копировал Куц Формат А3

Инв.№ подл | Подпись и дата | Взам.инв.№

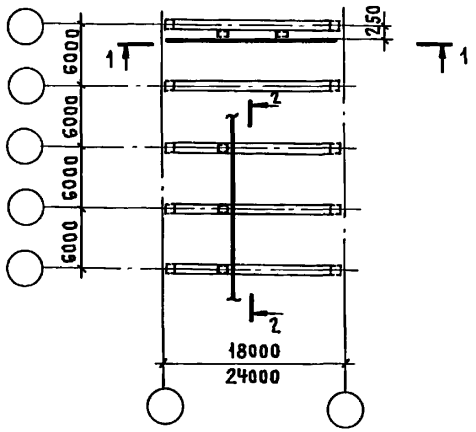

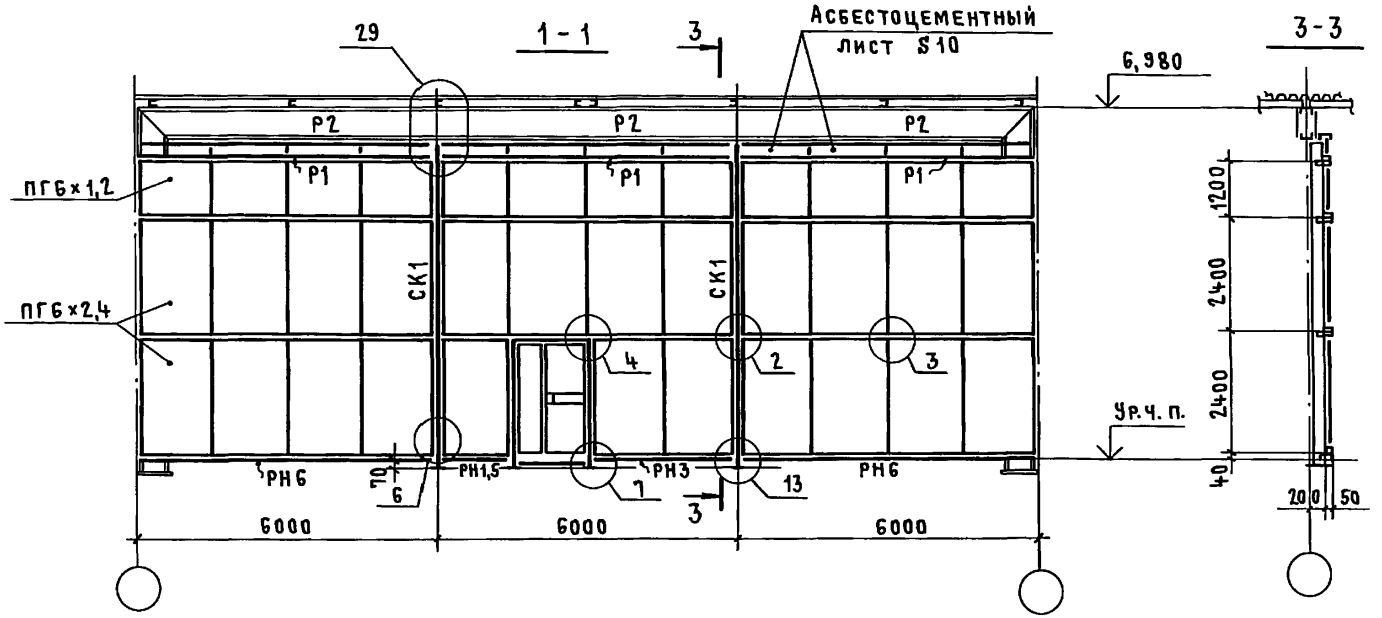

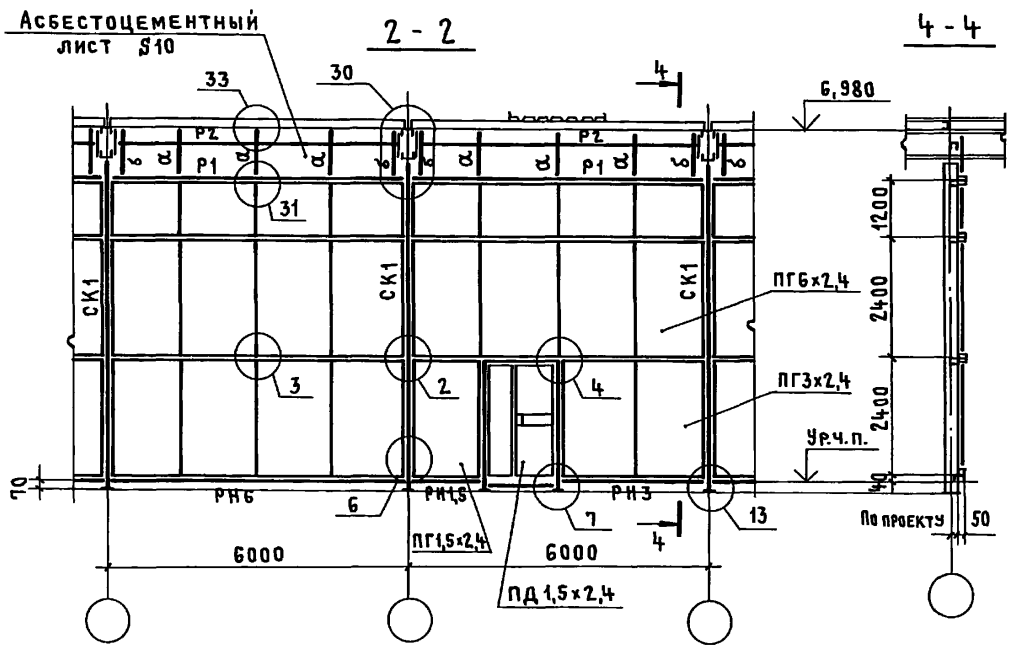

Ведомость элементов смотри на листе 1.431.9-25.0 05.

Нач.отд.	Никитин		
Н.контр.	Никитин		
ГИП	Элькина		2.10.93
Ст.инж.	Лукьянова		

1.431.9-25.0 07

Схемы расположения перегородок для зданий с применением рамных конструкций типа „ОРСК"

Стадия	Лист	Листов
Р		1

Промстройпроект

19652-01 17

Копировал Куц

Формат А3

Инв № подл. | Подпись и дата | Взам. инв. №

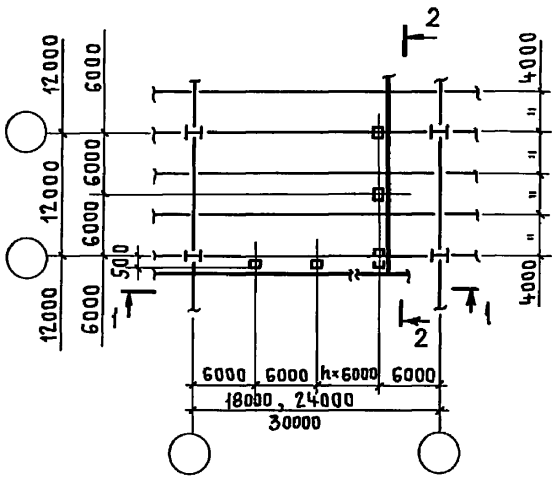

3 - 3

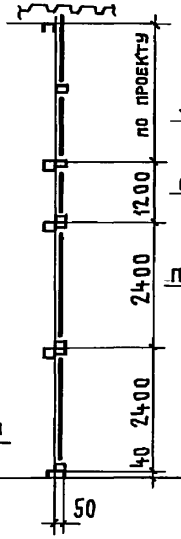

1 - 1

Асбестоцементный лист S 10

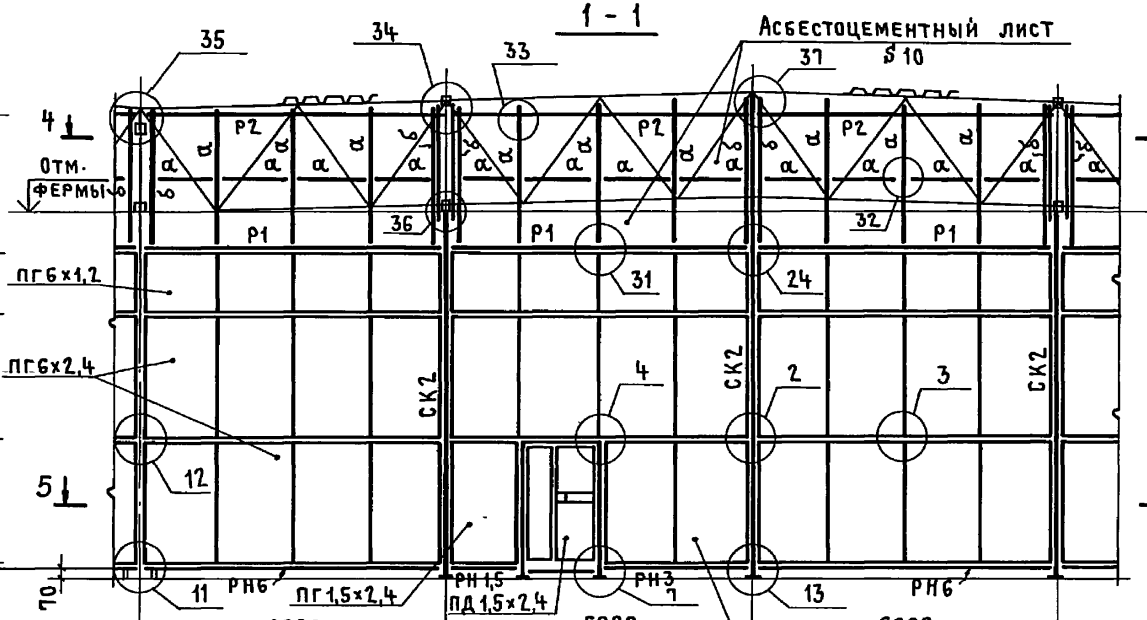

Ур.ч.п

Асбестоцементный лист S 10

2 - 2

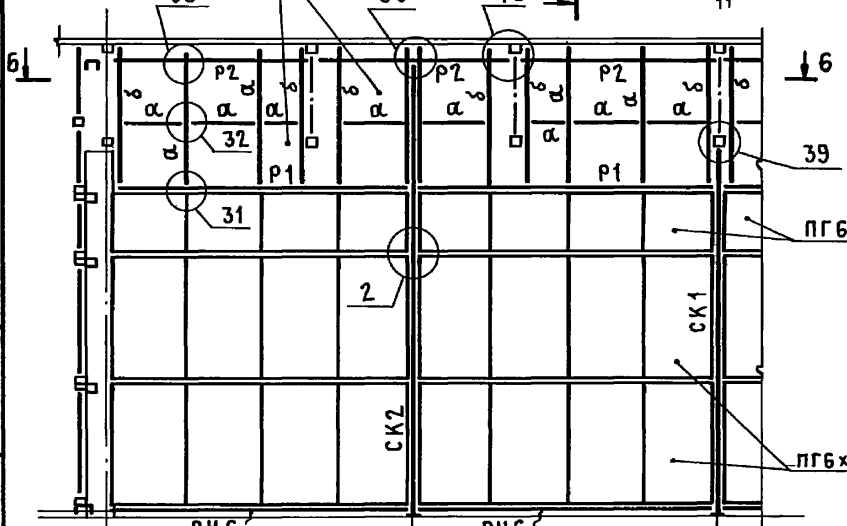

5 - 5

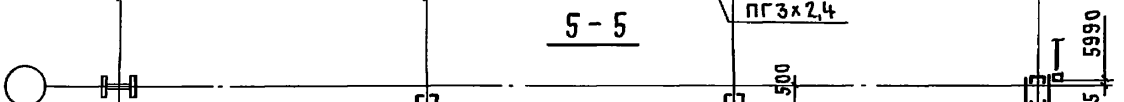

4 - 4

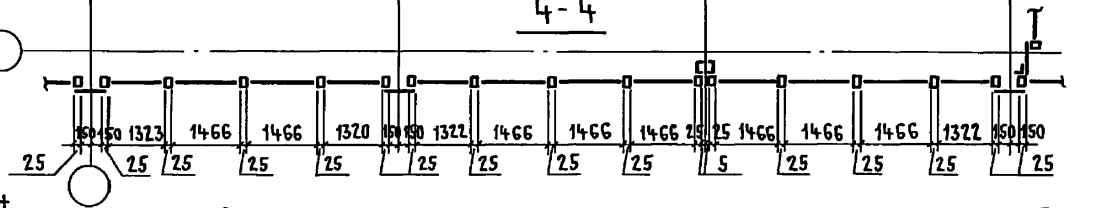

6 - 6

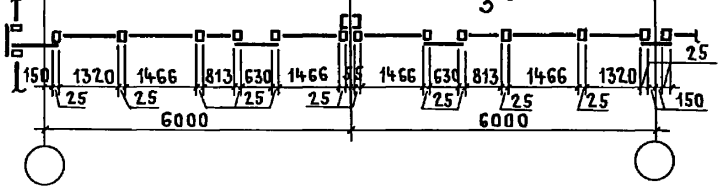

Ведомость элементов смотри на листе 1.431.9-25.0 05.

				1.431.9-25.0 08		
Нач. отд	Никитин			Схемы расположения перегородок для зданий с применением конструкций покрытия из замкнутых гнутосварных профилей прямоугольного сечения типа „Молодечно"	Стадия	Лист	Листов
Н. контр	Никитин				Р		1
ГИП	Элькина				Промстройпроект		
Инженер	Харькова						

19652-01 18

Копировал Куц Формат А3

Инв.№ подл | Подпись и дата | Взам инв.№

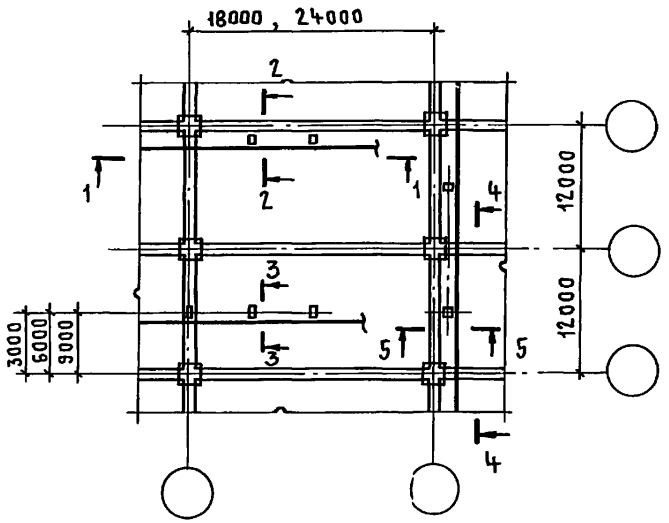

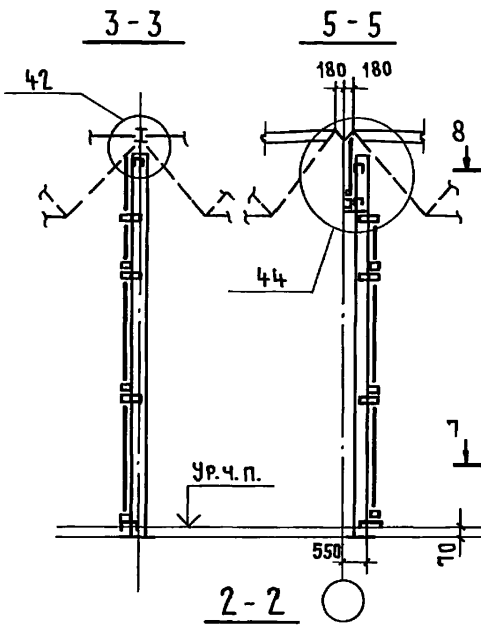

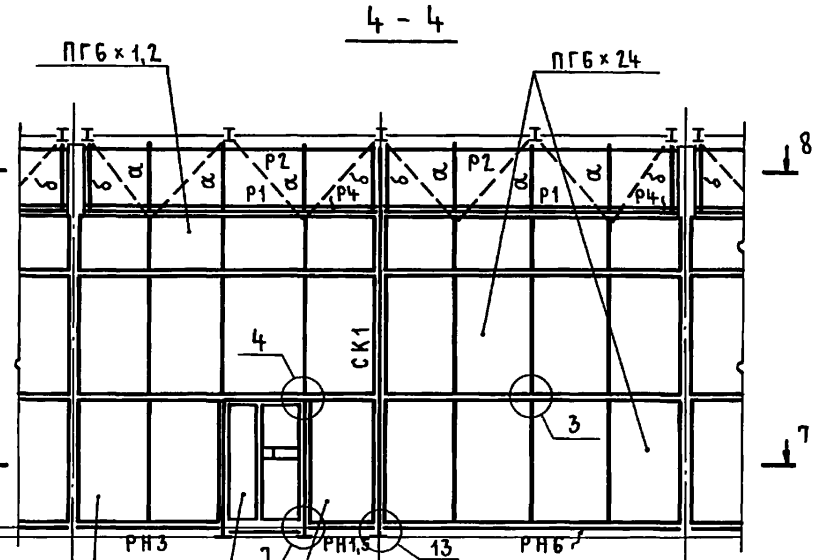

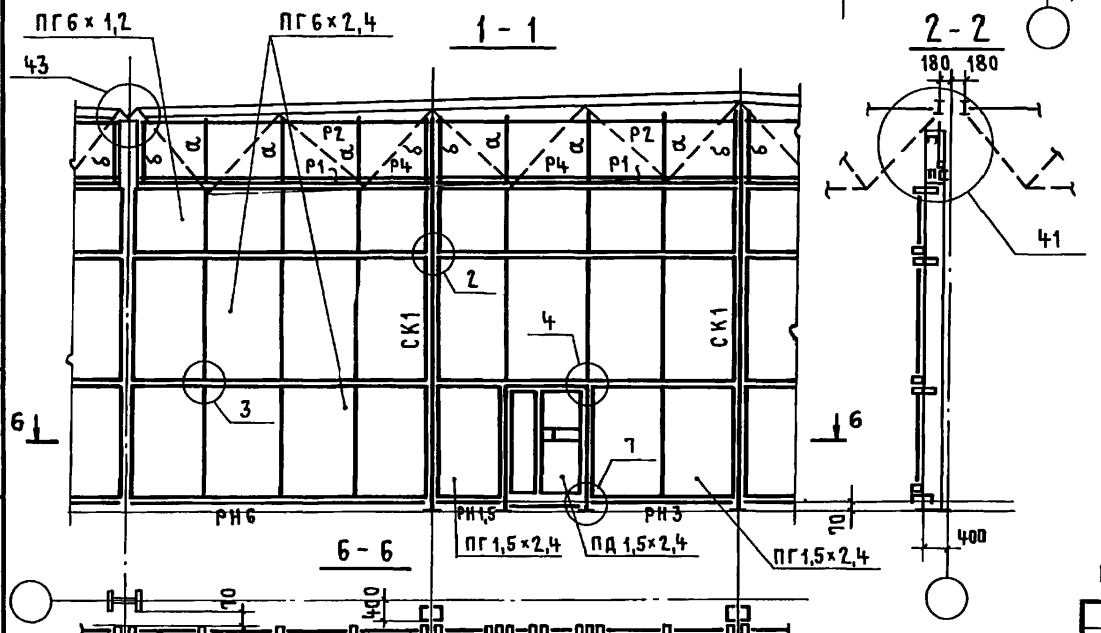

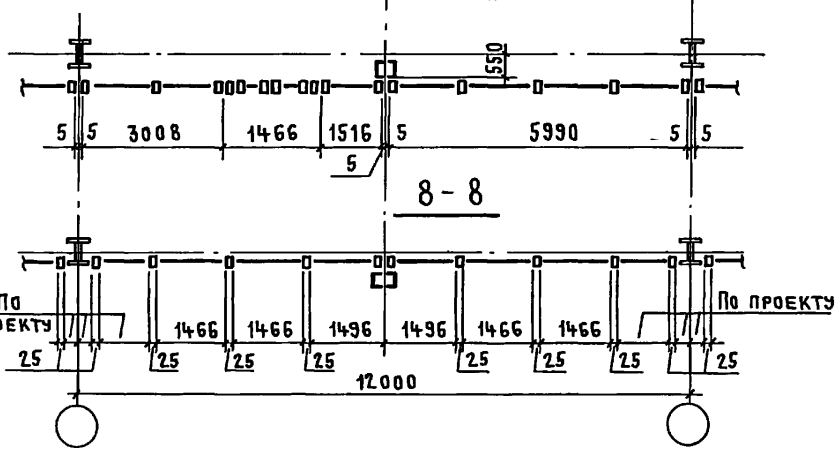

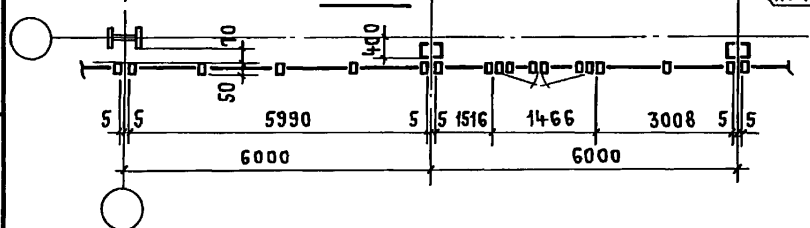

Ведомость элементов смотри на листе 1.431.9-25.0 05.

Нач отд.	Никитин		
Н. контр	Никитин		
ГИП	Элькина		
Инженер	Харькова		

1.431.9-25.0 09

Схемы расположения перегородок для зданий с применением структурных конструкций из прокатных профилей типа „ЦНИИСК"

Стадия	Лист	Листов
Р		1

ПРОМСТРОЙПРОЕКТ

Инв. № подл. | Подпись и дата | Взам. инв. №

19652-01 19

Копировал Куц Формат А3

Стойки СК1, СК2

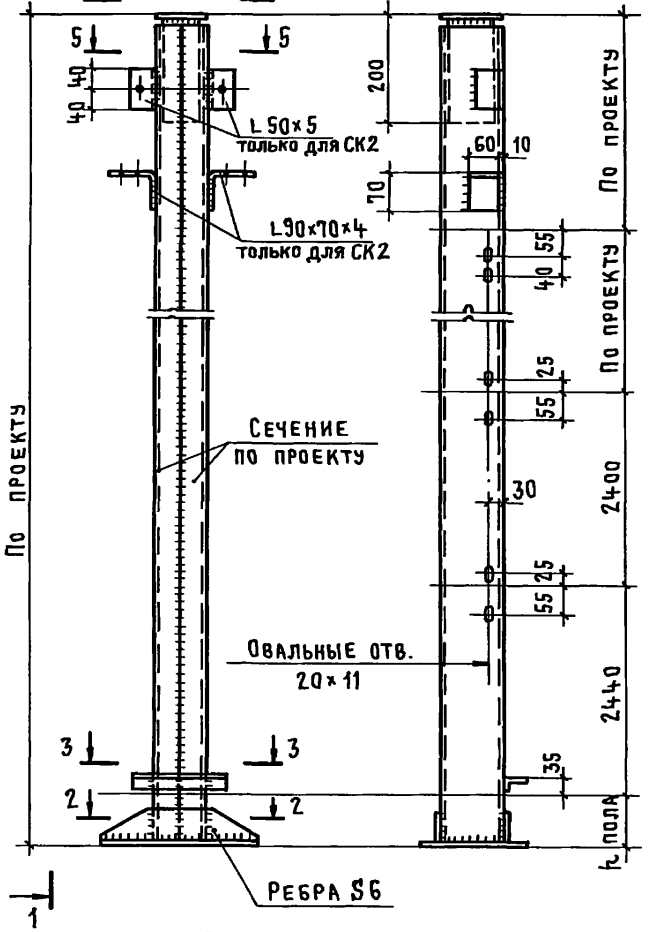

Стойка СКУ

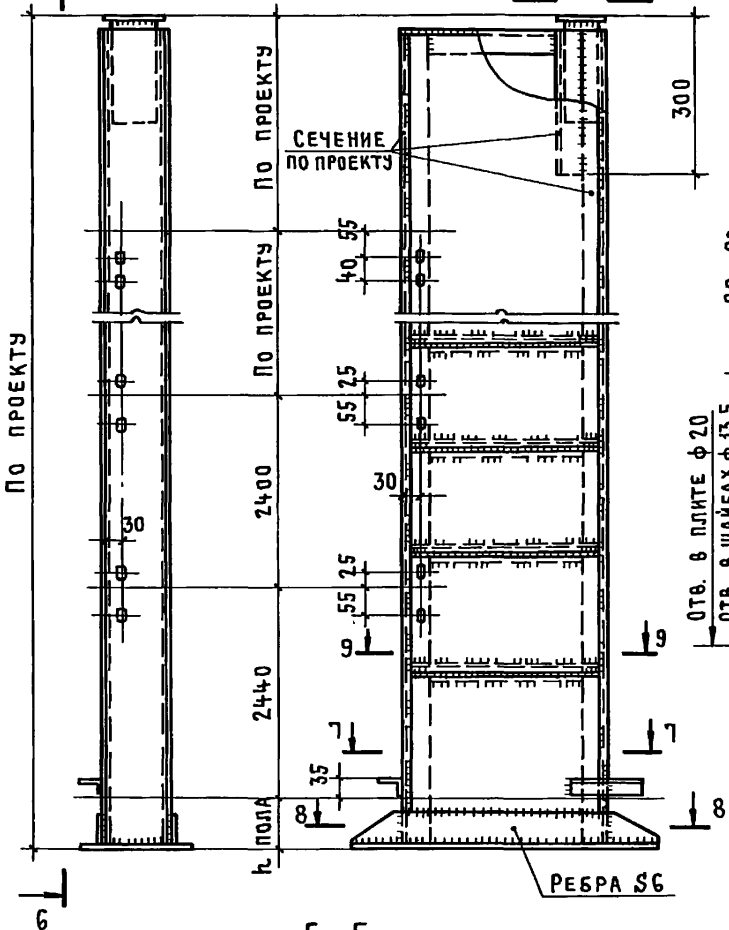

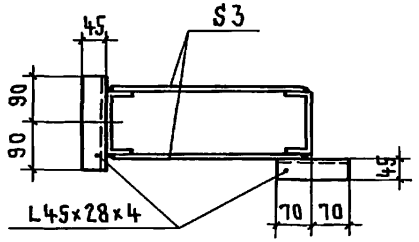

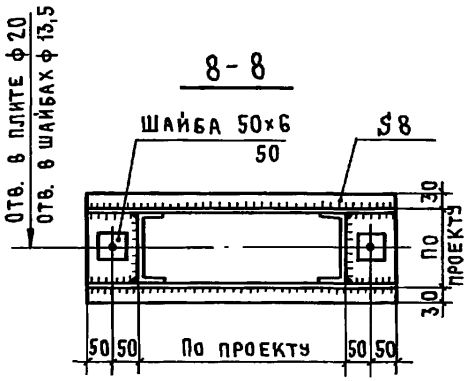

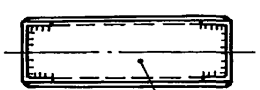

С по сечению стойки через ~ 1500 мм

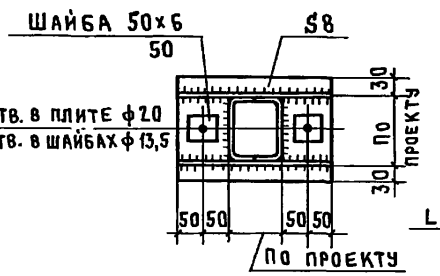

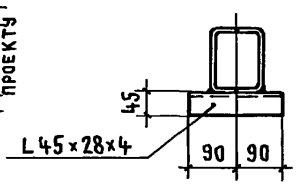

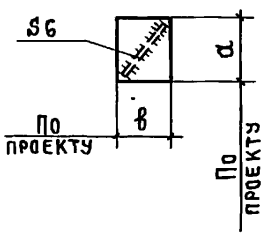



Нач. отд	Никитин		
Н. контр	Никитин		
ГИП	Элькина		20.10.83
Ст. инж.	Лукьянова		

1.431.9-25.0 10

Стойки перегородок типа II

Стадия	Лист	Листов
Р		1

ПРОМСТРОЙПРОЕКТ

19652-01 20

Копировал Куц Формат А3

Инв. № подл. | Подпись и дата | Взам. инв. №

Ригель Р1

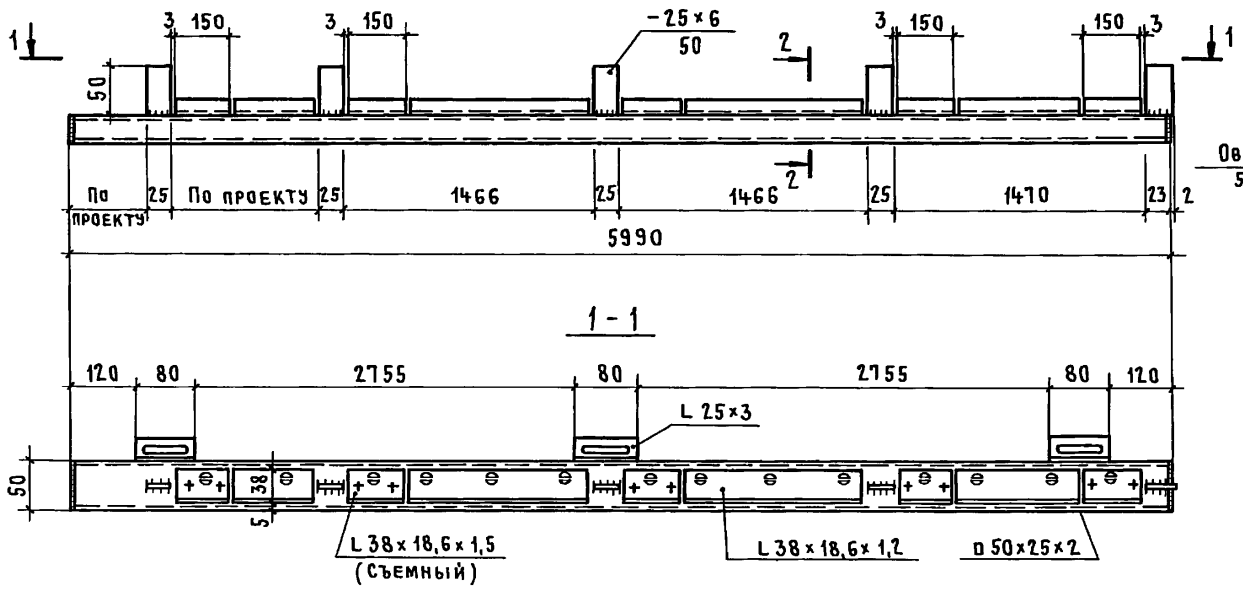

Вертикальный элемент каркаса „а"

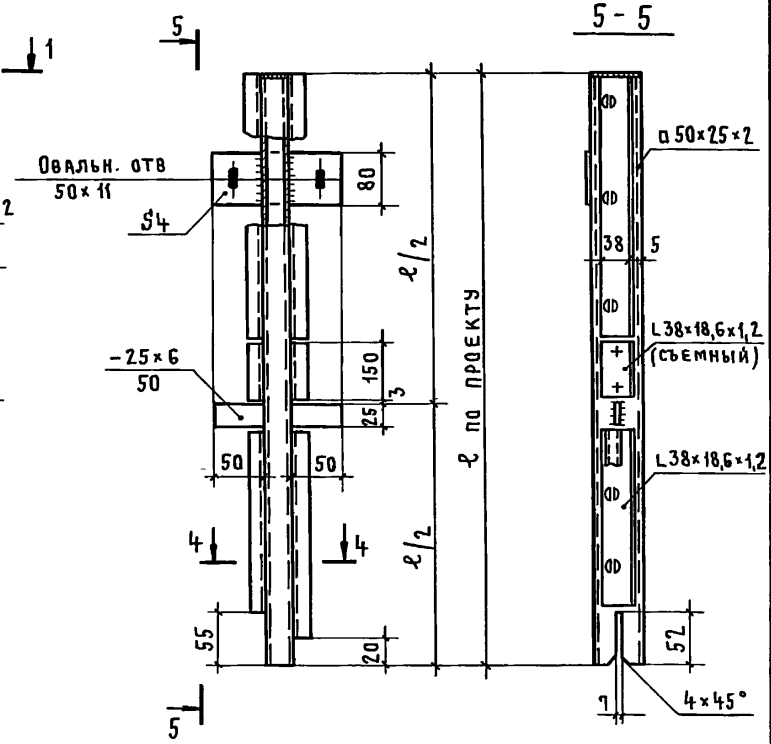

Горизонтальный элемент каркаса „а"

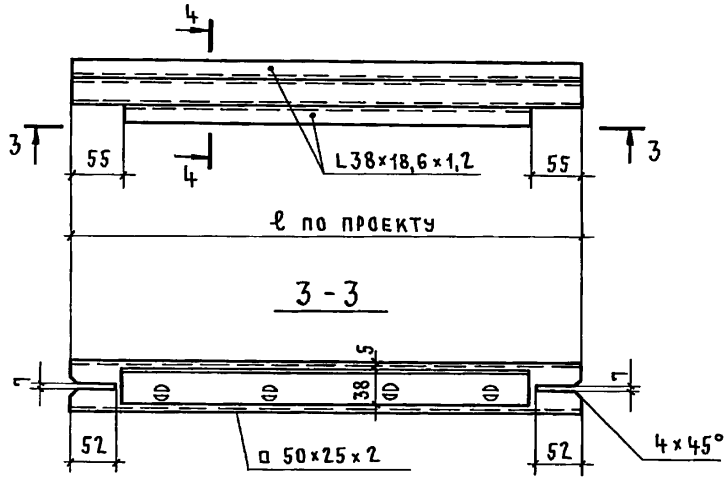

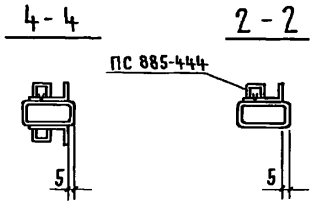

Вырезы в горизонтальных и вертикальных элементах каркаса (для опирания на столики) должны быть сделаны со стороны внутреннего шва трубы

Нач. отд.	Никитин		
Н. контр.	Никитин		
ГИП	Элькина		
Ст. инж.	Лукьянова		

1.431.9-25.0 11

Вертикальные и горизонтальные элементы каркаса для зашивки верха перегородок типа II

Стадия	Лист	Листов
Р		1

Промстройпроект

Инв. № подл. | Подпись и дата | Взам. инв. №

19652-01 21

Копировал Куц Формат А3

Таблица 1

Марка	Сталь 10 пс ГОСТ 1050-74, кг					Сталь Вст3кп2 ГОСТ 380-71, кг											Итого	Всего	Алюминиевый сплав АД31Т5 ГОСТ 4784-74, кг
	ГОСТ				Итого	ГОСТ													ОСТ 36-53-81
	8645-68		503-81			19903-74				8510-72	8278-75	19772-74		2590-71					ПС 885-444
	□ 50х25х2	□ 60х30х2,5	Лента 100С-М-1-1,2х53	Лента 100С-М-1-1,2х73		Ст8	Ст6	Ст4	Ст2	L 45х2,8х4	С 80х40х3	L 25х20х2	L 40х40х3	ф6	ф12	ф18			
ПГ6х2,4	52,9	19,2	15,13		87,23	0,13			0,08			0,16					0,37	87,6	6,56
ПГ6х1,2	39,5	19,2	10,33		69,03	0,13			0,08			0,16					0,37	69,4	4,48
ПГ3х2,4	29,72	9,3	7,56		46,58	0,13			0,08			0,16					0,37	46,95	3,28
ПГ3х1,2	21,7	9,3	5,17		36,17	0,13			0,08			0,21					0,42	36,59	2,24
ПГ1,5х2,4	17,22	4,3	3,78		25,3	0,09			0,08			0,1					0,27	25,57	1,64
ПГ1,5х1,2	11,9	4,3	2,58		18,78	0,09			0,08			0,14					0,31	19,09	1,12
ПД 1,5х2,4	45,42	4,15	6,42	0,13	56,12	0,09		0,89	0,27	0,18		2,21	2,5	0,03	0,33	0,91	7,41	63,53	3,18
ПР 1,5х2,4	30,1	4,15	7,14		41,39	0,09			0,28	2,0		0,09		0,03	0,4	0,02	2,91	44,3	2,86
Ф1							0,67										0,67	0,67	
Ф2							0,68										0,68	0,68	
Ф3		0,6			0,6	0,04	2,16										2,2	2,8	
РН6						0,13					21,03						21,16	21,16	
РН3						0,13					10,56						10,69	10,69	
РН1,5						0,09					5,32						5,41	5,41	
РН Р1,5						0,09					5,15						5,24	5,24	

Инв. № подл. | Подпись и дата | Взам. инв. №

Нач. отд.	Никитин		
Н. контр.	Никитин		
ГИП	Элькина		
Инженер	Харькова		

1.431.9-25.0 12

Спецификация материалов

Стадия	Лист	Листов
Р	1	2

Промстройпроект

Таблица 2

Марка	Сталь, кг													
	Стойки из замкнутых гнутосварных профилей							Стойки сварные из двух гнутых швеллеров						
	В ст3кп2 ГОСТ 380-71						Всего	В ст3кп2 ГОСТ 380-71						Всего
	ГОСТ или ТУ							ГОСТ или ТУ						
	ТУ36-2287-80	8509-72	8510-72	19903-74				8278-75	8509-72	8510-72	19903-74			
	□ 100×3	L 100×100×7	L 45×28×4	S8	S6	S2		⊏ 100×50×3	L 100×100×7	L 45×28×4	S8	S6	S2	
СК3,6-1	35,29	12,96	0,4	11,3	4,94	0,15	65,04	34,26	12,96	0,4	11,3	4,94	0,15	64,01
СК3,6-2	35,29	12,96	0,4	11,3	4,94	0,15	65,04	34,26	12,96	0,4	11,3	4,94	0,15	64,01
СК3,6-3	35,29	12,96	0,6	11,3	4,94	0,15	65,24	34,26	12,96	0,6	11,3	4,94	0,15	64,21
СК3,6-4	35,29	12,96	0,4	11,3	4,94	0,15	65,04	34,26	12,96	0,4	11,3	4,94	0,15	64,01
СК3,6-5	35,29	12,96	0,6	11,3	4,94	0,15	65,24	34,26	12,96	0,6	11,3	4,94	0,15	64,21
СК2,4-1	23,04		0,4	5,65	1,64	0,15	30,88	22,37		0,4	5,65	1,64	0,15	30,21
СК2,4-2	23,04		0,4	5,65	1,64	0,15	30,88	22,37		0,4	5,65	1,64	0,15	30,21
СК2,4-3	23,04		0,6	5,65	1,64	0,15	31,08	22,37		0,6	5,65	1,64	0,15	30,41
СК2,4-4	23,04		0,4	5,65	1,64	0,15	30,88	22,37		0,4	5,65	1,64	0,15	30,21
СК2,4-5	23,04		0,6	5,65	1,64	0,15	31,08	22,37		0,6	5,65	1,64	0,15	30,41

Таблица 4

Размеры асбестоцементных листов S10 ГОСТ 18124-75

Марка листа	Размеры, мм		Масса марки, кг	Примечание
	a	b		
А1	1440	2340	71,77	
А2	1440	1140	34,97	
А3	800	1040	17,7	
А4	180	750	2,83	
А5	470	2340	23,5	
А6	530	490	5,53	
А7	420	780	6,98	
А8	1400	760	22,96	
А9	1400	1010	30,12	

Таблица 3

Марка	Резина				Полиэтилен	Дерево	Асбестоцементные листы S10, шт.								
	Резиновая смесь НО-68-1 ТУ38-105.1082-76		Пластина губчатая с 2мя пленками ТУ38-105 867-75		ГОСТ 16338-77	ГОСТ 8486-66	ГОСТ 18124-75								
	S3		S3		204-12К										
	мм	кг	мм	кг	кг	кг	А1	А2	А3	А4	А5	А6	А7	А8	А9
ПГ 6×2,4	30170	3,44	30220	0,93	0,032		4								
ПГ 6×1,2	20570	2,35	20620	0,63	0,032			4							
ПГ 3×2,4	15090	1,72	15110	0,46	0,016		2								
ПГ 3×1,2	10090	1,15	10310	0,32	0,016			2							
ПГ 1,5×2,4	7545	0,86	7555	0,23	0,008		1								
ПГ 1,5×1,2	5045	0,58	5155	0,16	0,008			1							
ПД 1,5×2,4	10650	0,61	14360	0,31	0,032	0,5			2	1	1				
ПР 1,5×2,4	13430	0,77	13450	0,24	0,032							1	1	1	1

Исправления внесены Гл.инж.пр. [signature] /Элькина/ 10.VII.84г

1.431.9-25.0 12

Лист 2и

19652-01 23

Инв. № подл. | Подпись и дата | Взам. инв. №

Марка изделия	Код изделия	Расход материалов по сортам и кодам с коэффициентом отхода, кг											
		Трубы 137300	Сталь тонколистовая толщиной от 1 до 1,8 мм 097300	Сталь тонколистовая толщиной от 1,9 до 3,9 мм 097200	Сталь толстолистовая толщиной марок (от 4 мм) 097100	Сталь крупносортная 095100	Сталь среднесортная 095200	Сталь мелкосортная 095300	Профили гнутые и гнутосварные 112104* / 112105	Прокат алюминия технического 181140	Листы асб.-цем. конструктивные, в тыс. усл. плиток 578159	Резина, кг: Пластина губчатая 253511	Резина, кг: Резиновые изделия 253411
ПГ 6×2,4	52 8451 0001	74,77	15,69	0,083	0,135				0,189	6,8	0,204	0,96	3,57
ПГ 6×1,2	52 8451 0006	60,87	10,7	0,083	0,135				0,189	4,65	0,102	0,65	2,44
ПГ 3×2,4	52 8451 0002	40,46	7,8	0,083	0,135				0,189	3,4	0,102	0,48	1,78
ПГ 3×1,2	52 8451 0007	32,15	5,4	0,083	0,135				0,248	2,32	0,051	0,33	1,19
ПГ 1,5×2,4	52 8451 0003	22,32	3,9	0,083	0,093				0,118	1,7	0,051	0,24	0,89
ПГ 1,5×1,2	52 8451 0008	16,8	2,7	0,083	0,093				0,165	1,16	0,025	0,17	0,6
ПД 1,5×2,4	52 8451 0004	51,4	6,8	0,28	1,02		0,187	1,32	5,56	3,3	0,051	0,32	0,63
ПР 1,5×2,4	52 8451 0005	35,52	7,4	0,29	0,093		2,07	0,467	0,106	2,97	0,051	0,25	0,8
СК 3,6-1	52 8451 0014			0,156	16,84	13,44	0,415						
СК 3,6-2	52 8451 0015			0,156	16,84	13,44	0,415						
СК 3,6-3	52 8451 0016			0,156	16,84	13,44	0,622		61,85* / 40,5				
СК 3,6-4	52 8451 0017			0,156	16,84	13,44	0,415						
СК 3,6-5	52 8451 0018			0,156	16,84	13,44	0,622						
СК 2,4-1	52 8451 0009			0,156	7,56		0,415						
СК 2,4-2	52 8451 0010			0,156	7,56		0,415						
СК 2,4-3	52 8451 0011			0,156	7,56		0,622		40,38* / 26,45				
СК 2,4-4	52 8451 0012			0,156	7,56		0,415						
СК 2,4-5	52 8451 0013			0,156	7,56		0,622						
Ф 1					0,69								
Ф 2					0,7								
Ф 3		0,62			2,28								
РН 6	52 8451 0019				0,135				24,86				
РН 3	52 8451 0020				0,135				12,48				
РН 1,5	52 8451 0021				0,093				6,29				
РНР 1,5	52 8451 0022				0,093				6,09				

Код конструкции 52 8451.

*В числителе дан код и расход замкнутых гнутосварных профилей, в знаменателе – код и расход профилей гнутых открытых.

Расход материалов дан с коэффициентами, учитывающими приведение по массе сталей различных классов, эффективных видов проката и экономичных профилей к стали углеродистой с пределом текучести 0,02 МПа (23 кг/мм²).

Инв. № подл. | Подпись и дата | Взам. инв. №

Нач. отд.	Никитин		
Н. контр.	Никитин		
ГИП	Элькина		
Ст. инж.	Лукьянова		

1.431.9-25.0 13

Ведомость расхода материалов на элементы перегородок

Стадия	Лист	Листов
Р		1

Промстройпроект

Копировал Куц

Формат А3

15

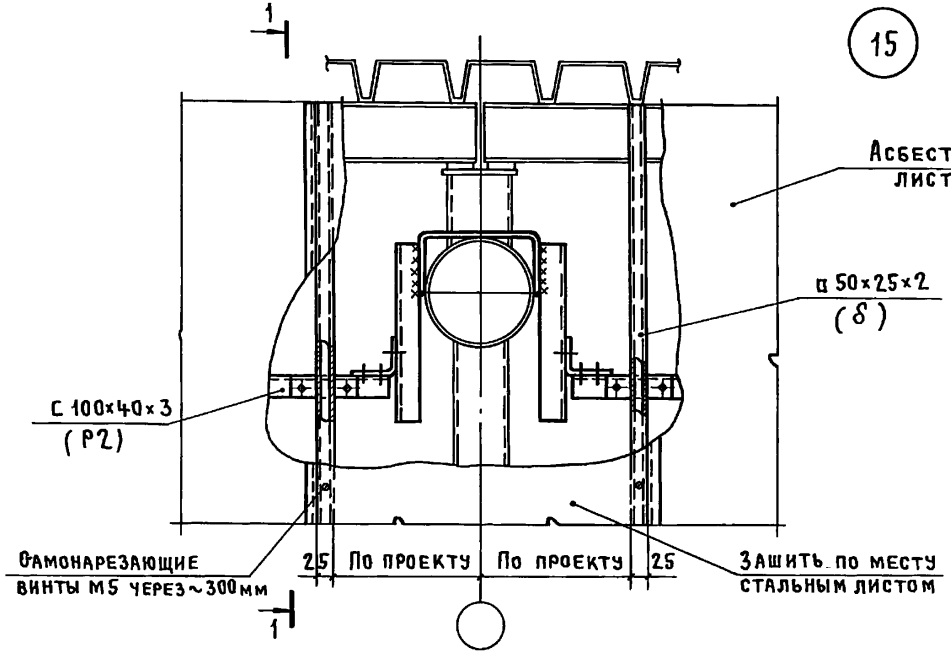

1 - 1

16

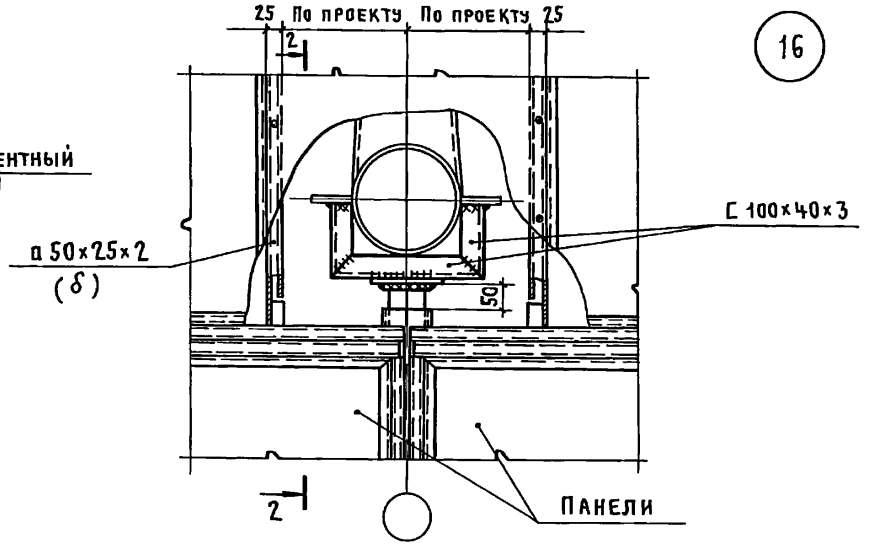

2 - 2

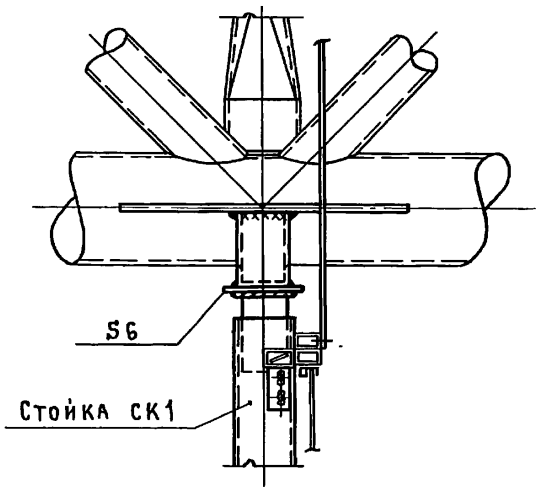

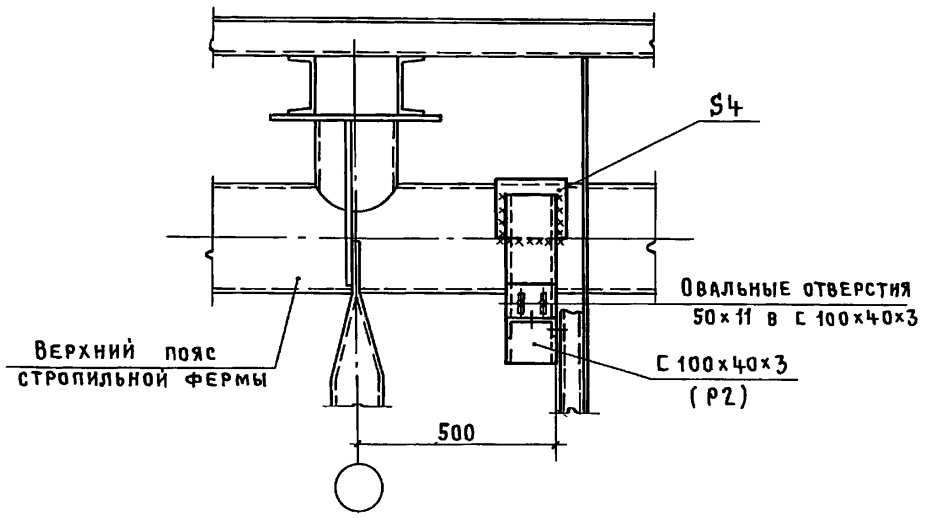

Нач.отд	Никитин		
Н.контр	Никитин		
ГИП	Элькина		
Инженер	Харькова		

1.431.9 - 25.0 14

Узлы 15, 16

Стадия	Лист	Листов
Р		1

ПРОМСТРОЙПРОЕКТ

Инв. № подл. | Подпись и дата | Взам. инв. №

19652-01 25

Копировал Куц Формат А3

17

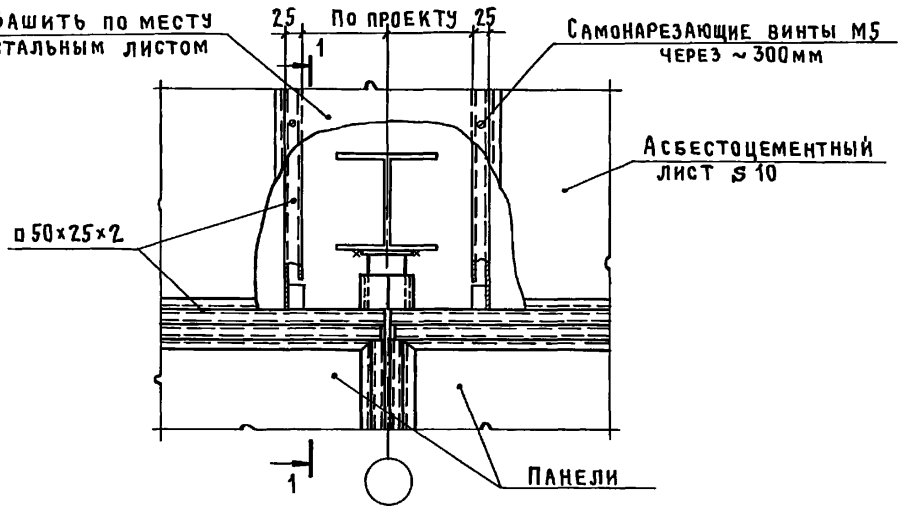

1 - 1

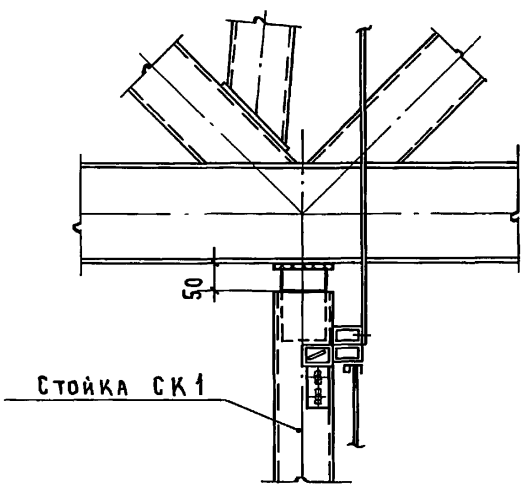

18

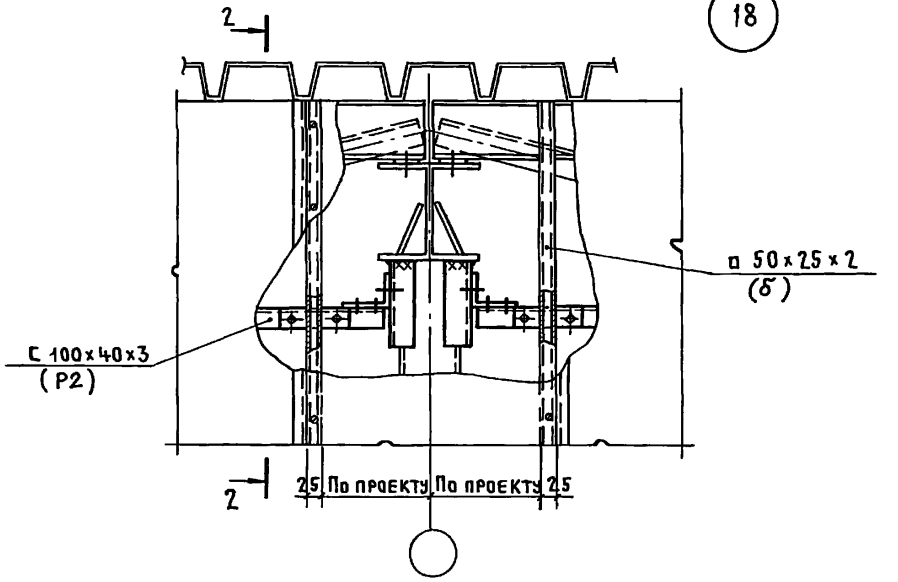

2 - 2

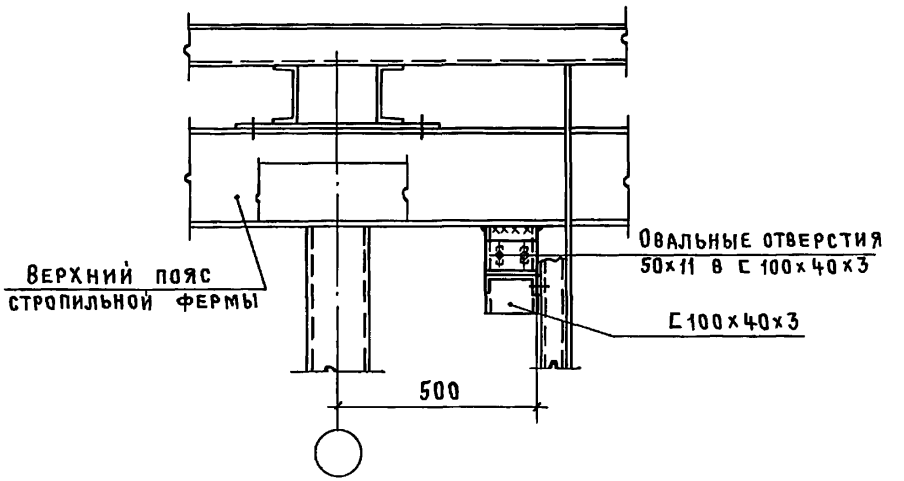

				1.431.9-25.0 15	
				Узлы 17, 18	Стадия: Р; Лист: ; Листов: 1
Нач. отд.	Никитин				ПРОМСТРОЙПРОЕКТ
Н. контр.	Никитин				
ГИП	Элькина				
Ст. инж	Лукьянова				

Инв.№ подл. | Подпись и дата | Взам инв.№

19652-01 26

Копировал Куц Формат А3

19

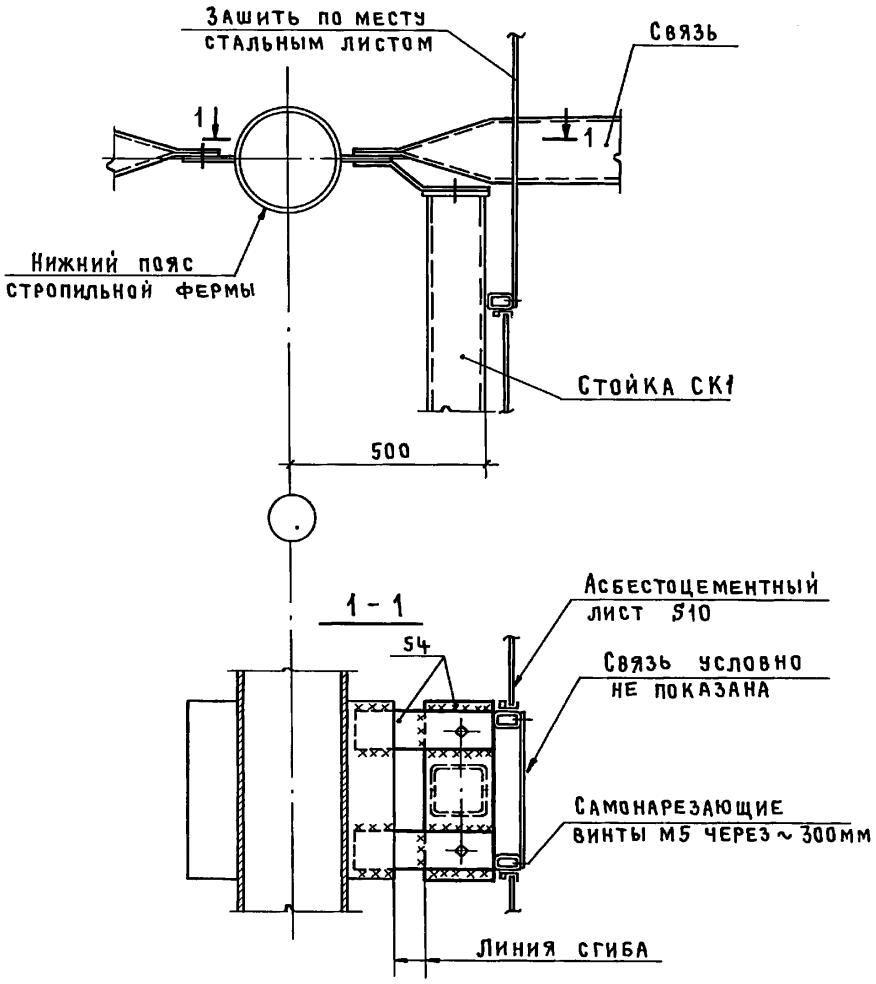

20

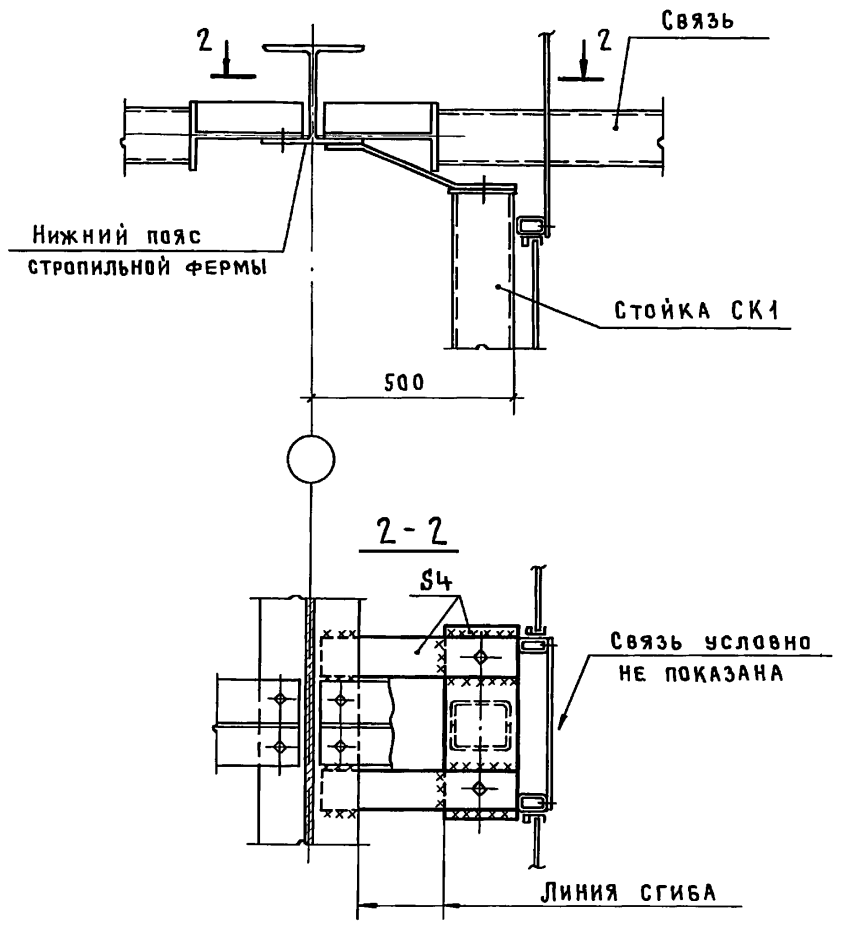

Нач. отд	Никитин		
Н. контр	Никитин		
ГИП	Элькина		20.6.88
Ст. инж.	Лукьянова		

1.431.9-25.0 16

Узлы 19,20

Стадия	Лист	Листов
Р		1

ПРОМСТРОЙПРОЕКТ

19652-01 27

Копировал Куц Формат А3

Инв.№ подл. | Подпись и дата | Взам инв.№

21

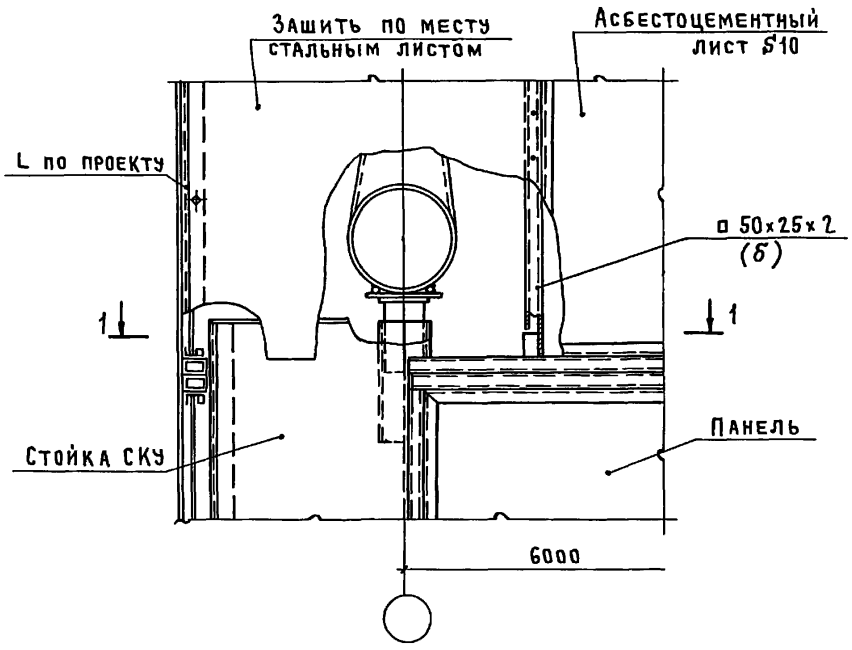

22

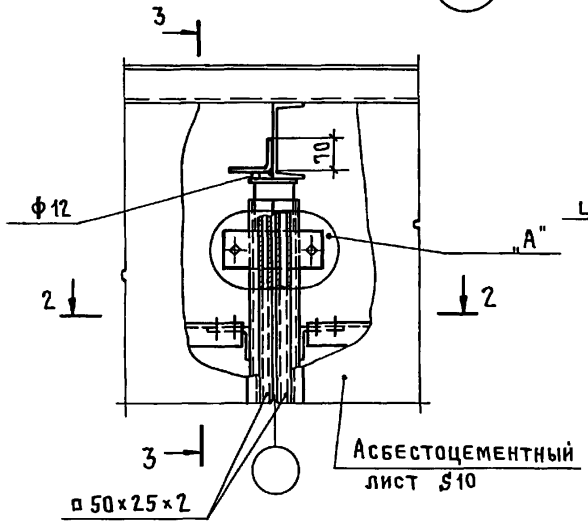

3 - 3

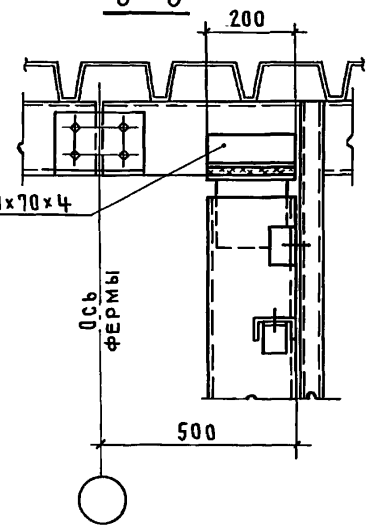

1 - 1

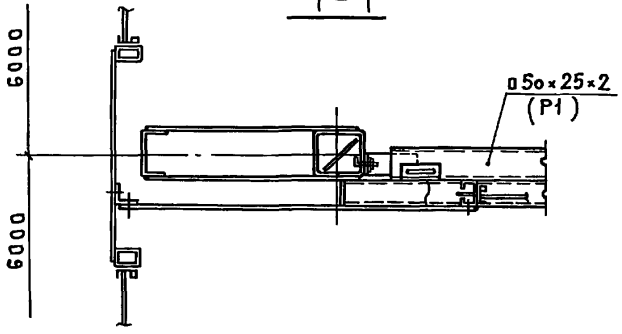

2 - 2

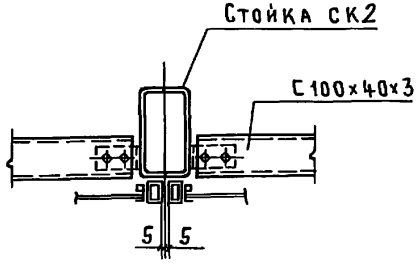

Деталь „А" смотри на листе докум. 1.431.9-25.0 20

Нач.отд.	Никитин		1.431.9-25.0 17		
Н.контр	Никитин		Узлы 21, 22	Стадия	Лист	Листов
ГИП	Зылкина			Р		1
Ст инж.	Лукьянова			ПРОМСТРОЙПРОЕКТ		

19652-01 28

Копировал Куц Формат А3

Инв.№ подл. | Подпись и дата | Взам.инв.№

23

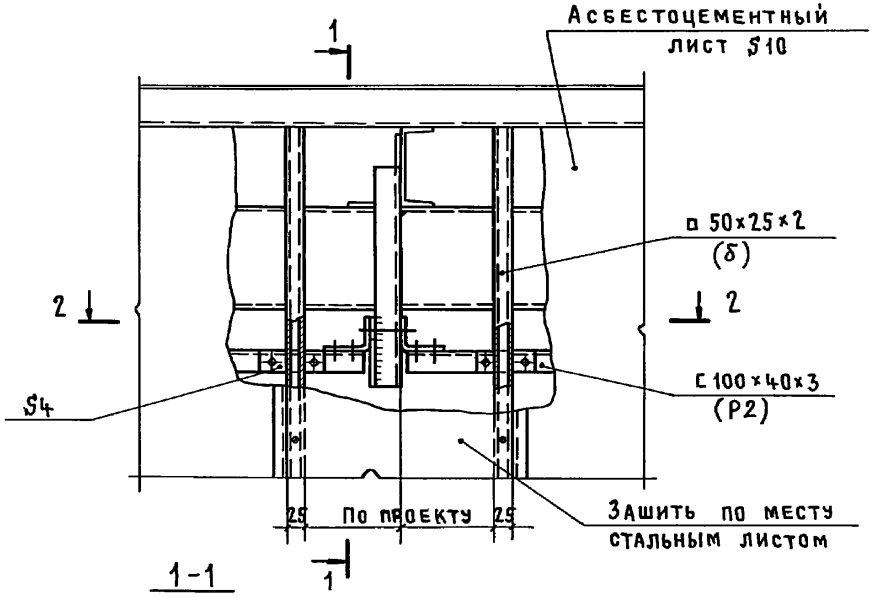

1-1

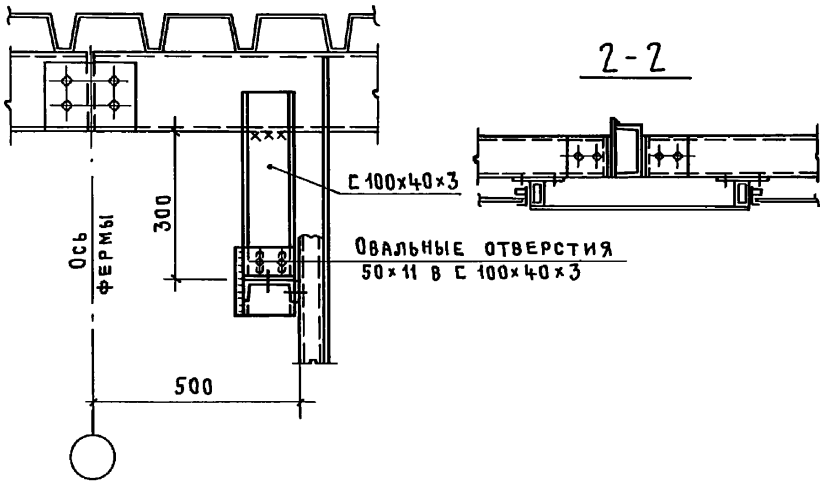

2-2

24

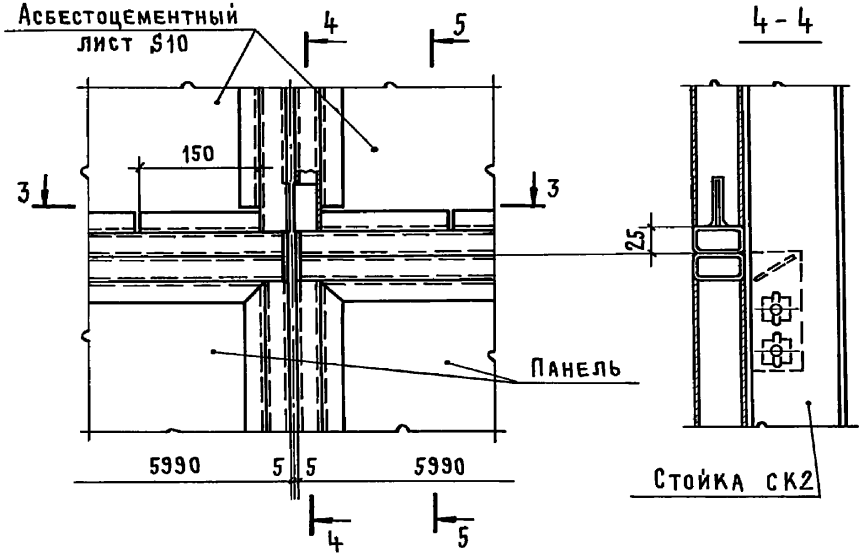

3-3

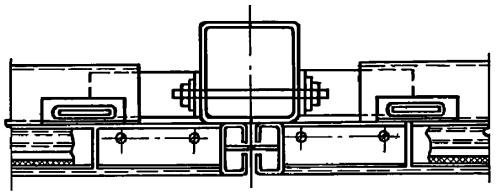

5-5

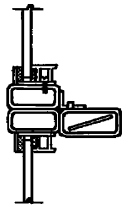

Нач. отд	Никитин		
Н. контр	Никитин		20.10.87
ГИП	Элькина		20.10.87
Ст. инж.	Лукьянова		

1.431.9-25.0 18

Узлы 23,24

Стадия	Лист	Листов
Р		1

ПРОМСТРОЙПРОЕКТ

19652-01 29

Копировал Куц Формат А3

Инв. № подл. | Подпись и дата | Взам. инв. №

25

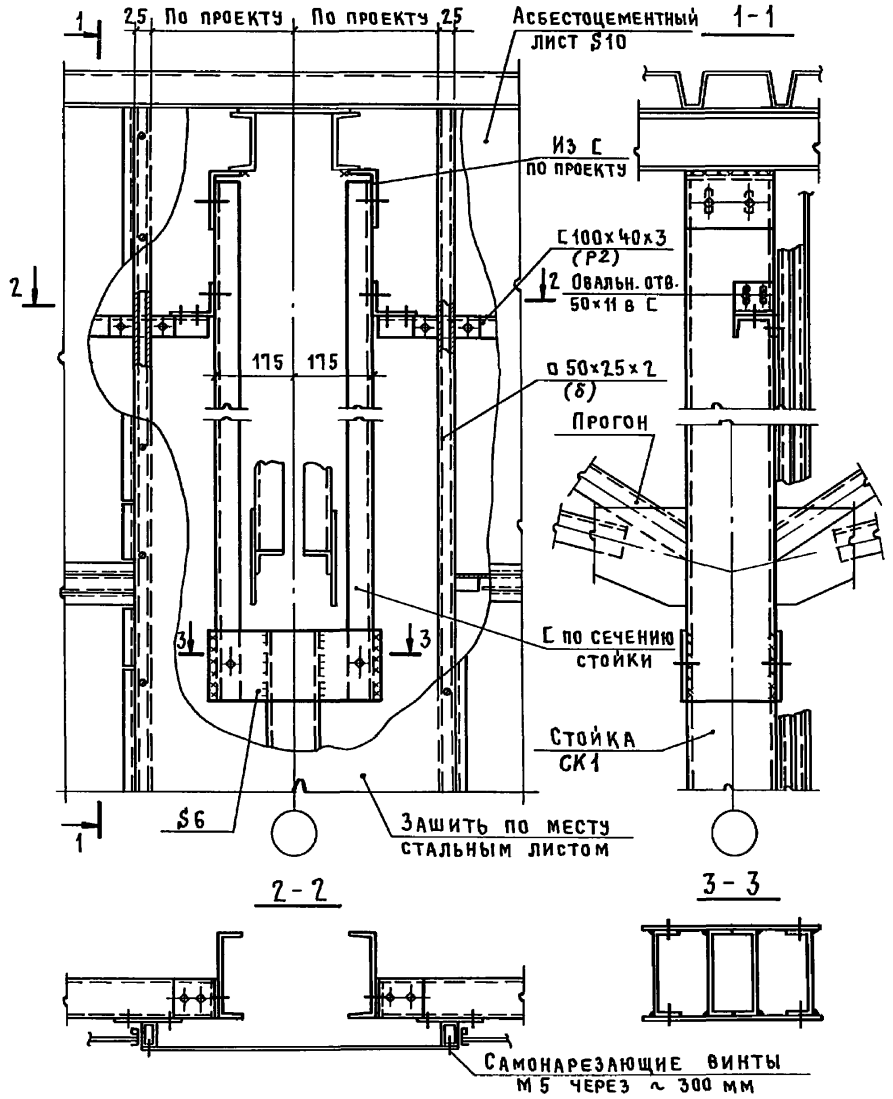

26

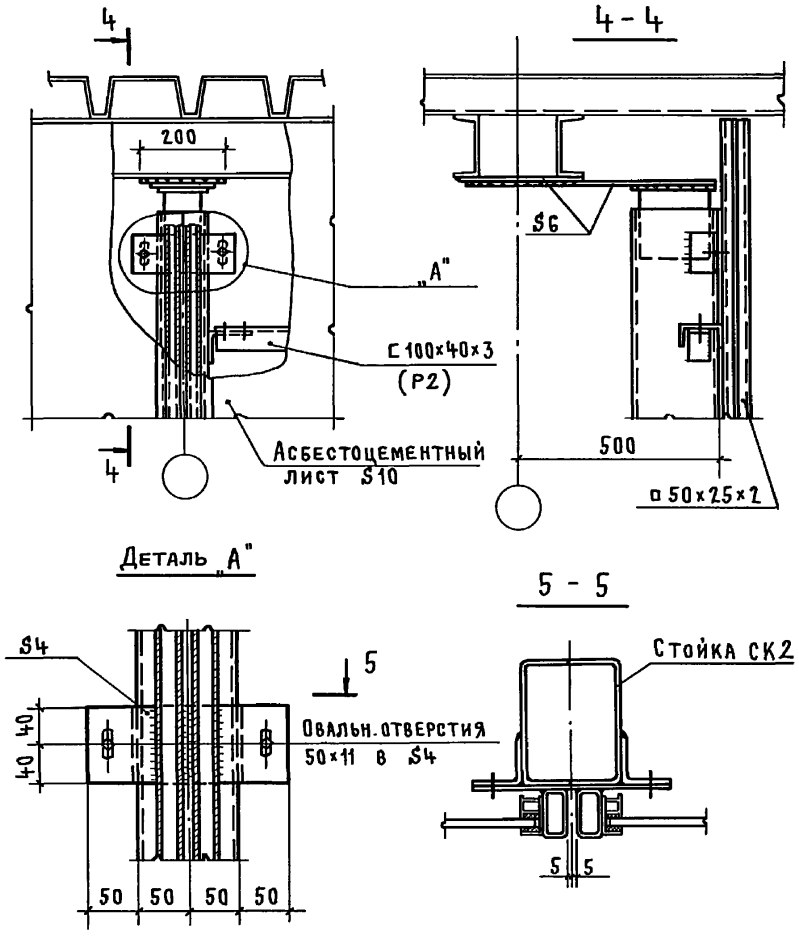

				1.431.9-25.0 19	
Нач. отд	Никитин			Узлы 25, 26	Стадия: Р; Лист: ; Листов: 1
Н контр.	Никитин				ПРОМСТРОЙПРОЕКТ
ГИП	Элькина		20.10.82		
Ст. инж.	Лукьянова				

19652-01 30

Копировал Куц Формат А3

Инв. № подл. | Подпись и дата | Взам. инв. №

27

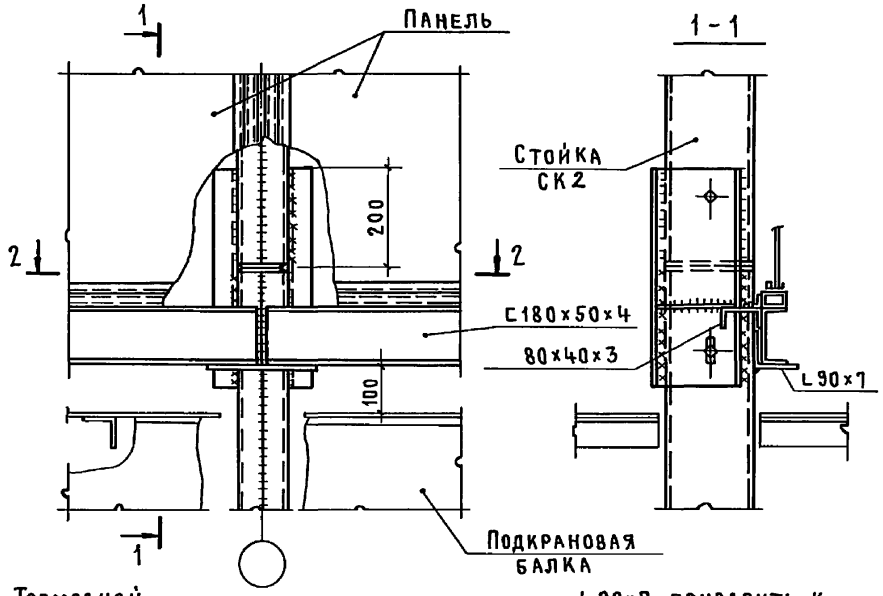

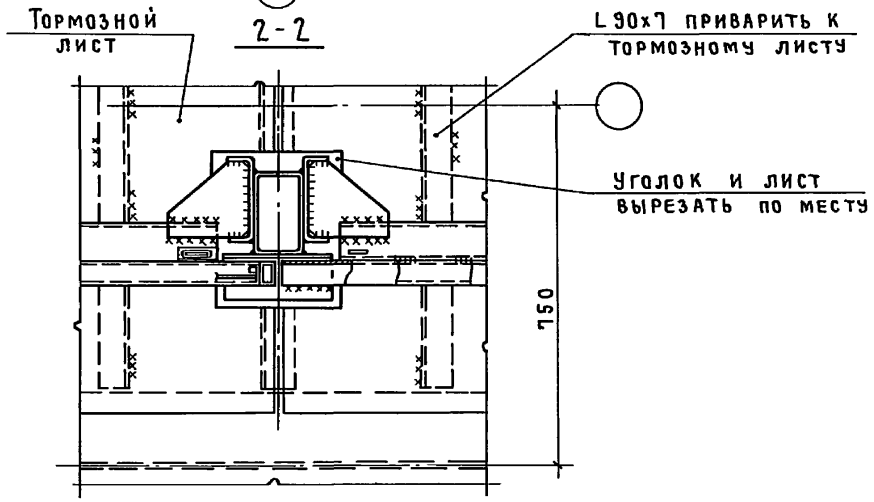

28

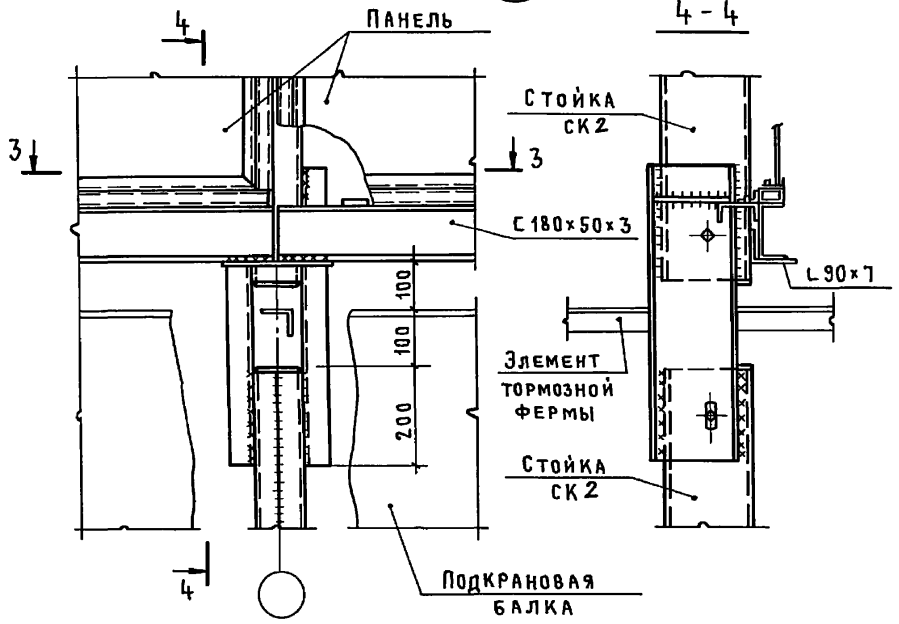

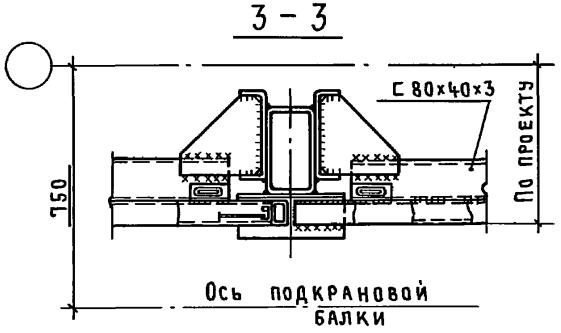

				1.431.9-25.0 20	
Нач.отд.	Никитин			Узлы 27, 28	Стадия: Р; Лист: ; Листов: 1
Н.контр.	Никитин				ПРОМСТРОЙПРОЕКТ
ГИП	Элькина				
Ст.инж.	Лукьянова				

Инв.№ подл. | Подпись и дата | Взам.инв.№

Копировал Куц Формат А3

29

1 - 1

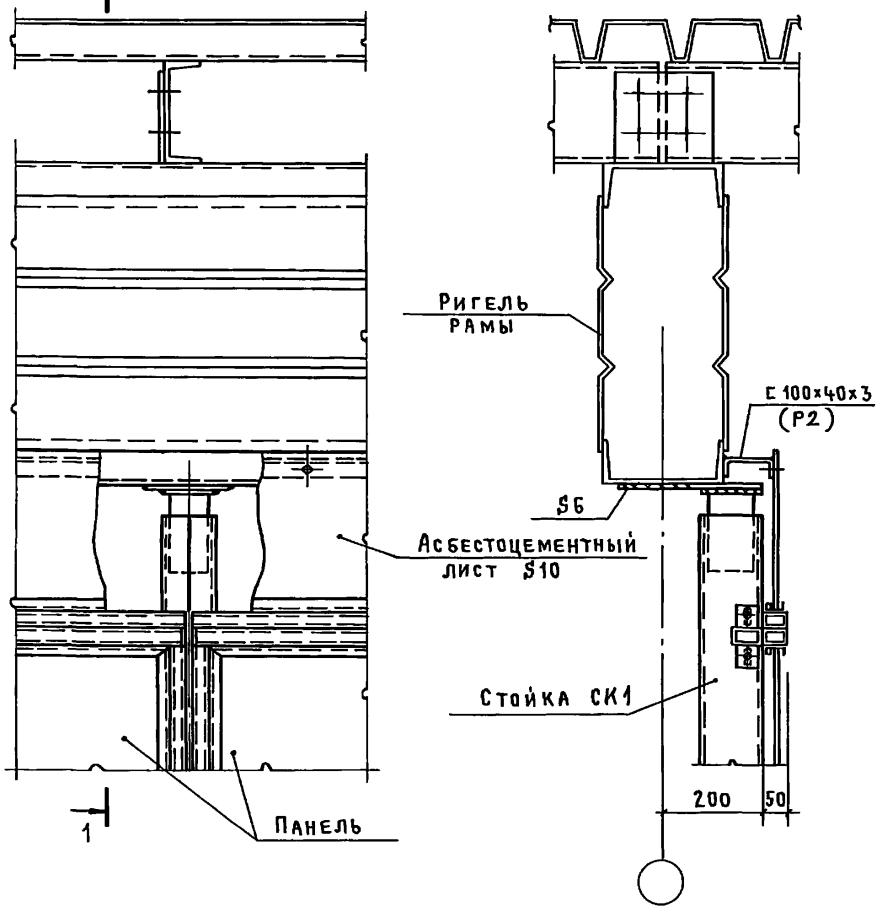

30

2 - 2

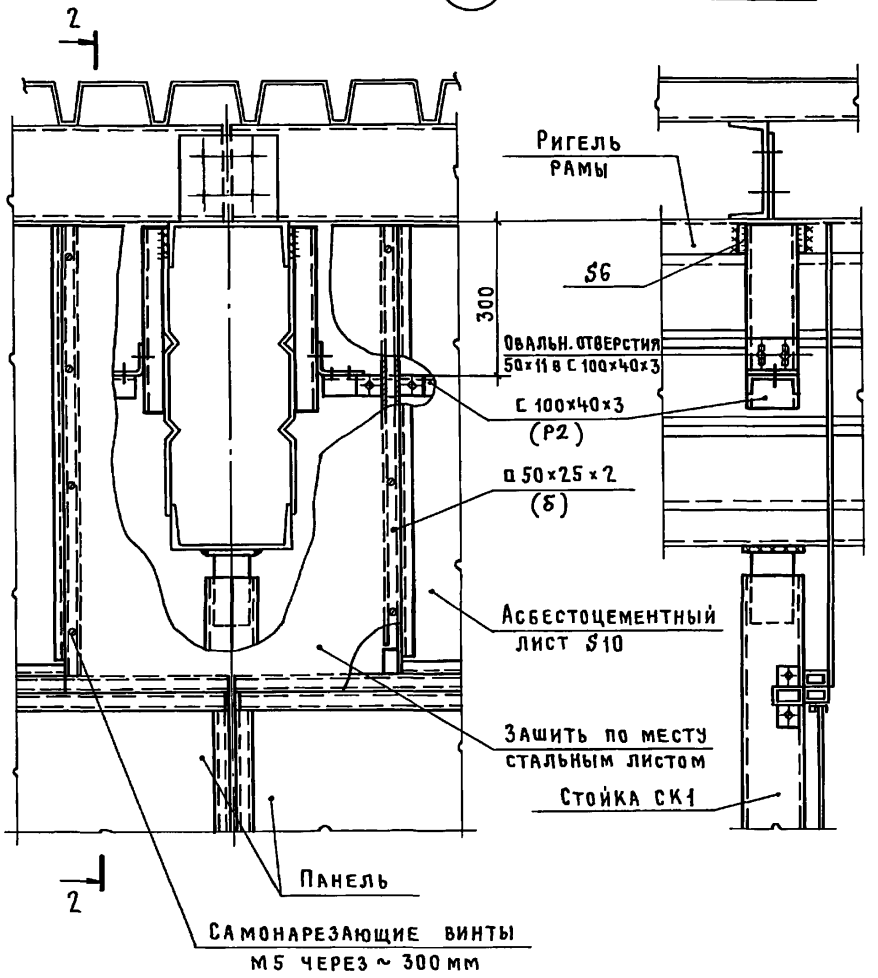

			1.431.9-25.0 21
Нач. отд	Никитин		Узлы 29,30
Н.контр.	Никитин		
ГИП	Зыкина		
Ст инж.	Лукьянова		

Стадия	Лист	Листов
Р		1

ПРОМСТРОЙПРОЕКТ

19652-01 32

Копировал Куц Формат А3

Инв № подл. | Подпись и дата | Взам. инв. №

31

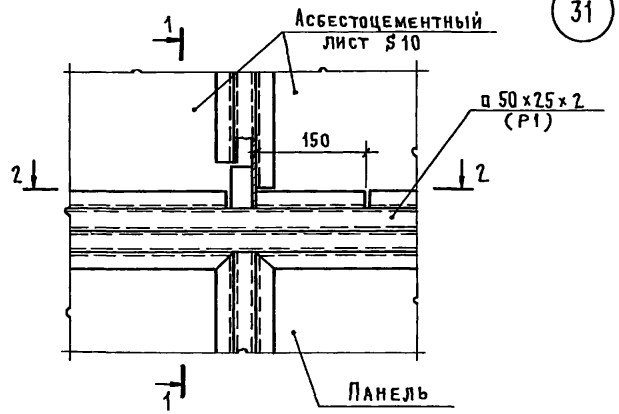

1 - 1

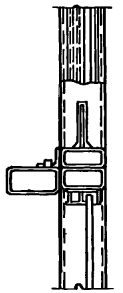

32

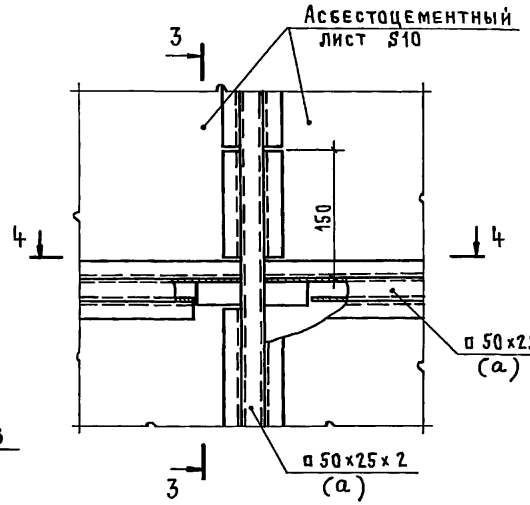

3 - 3

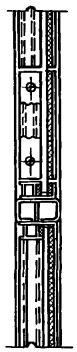

2 - 2

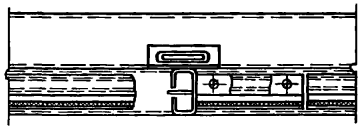

5 - 5

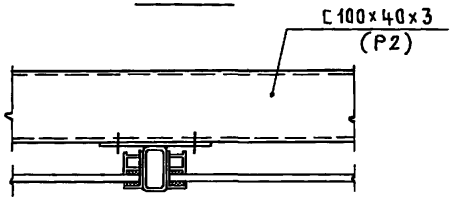

4 - 4



33

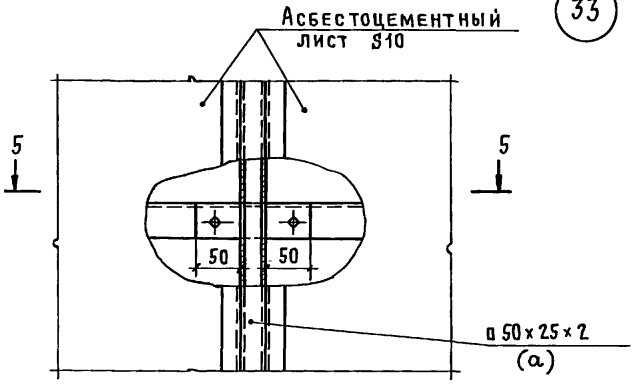

Нач. отд.	Никитин		
Н. контр.	Никитин		
ГИП	Элькина		
Ст. инж	Лукьянова		

1.431.9-25.0 22

Узлы 31, 32, 33

Стадия	Лист	Листов
Р		1

ПРОМСТРОЙПРОЕКТ

19652-01 33

Копировал Куц Формат А3

Инв. № подл. | Подпись и дата | Взам. инв. №

34

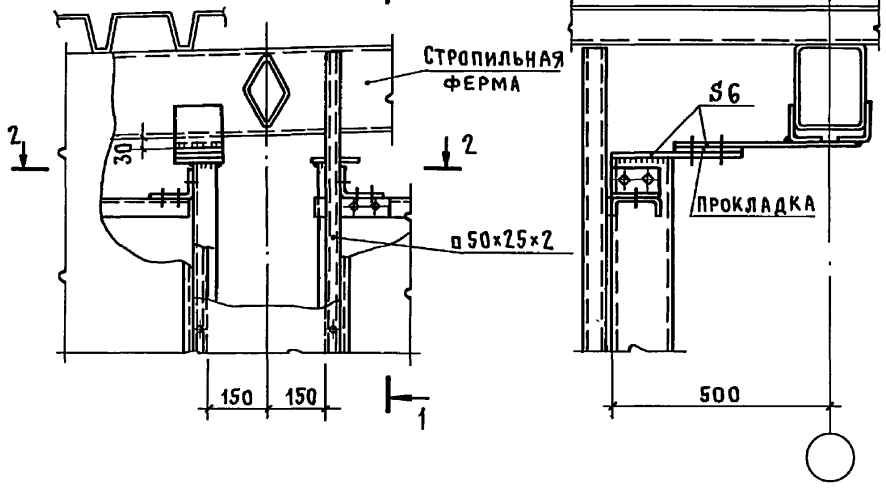

35

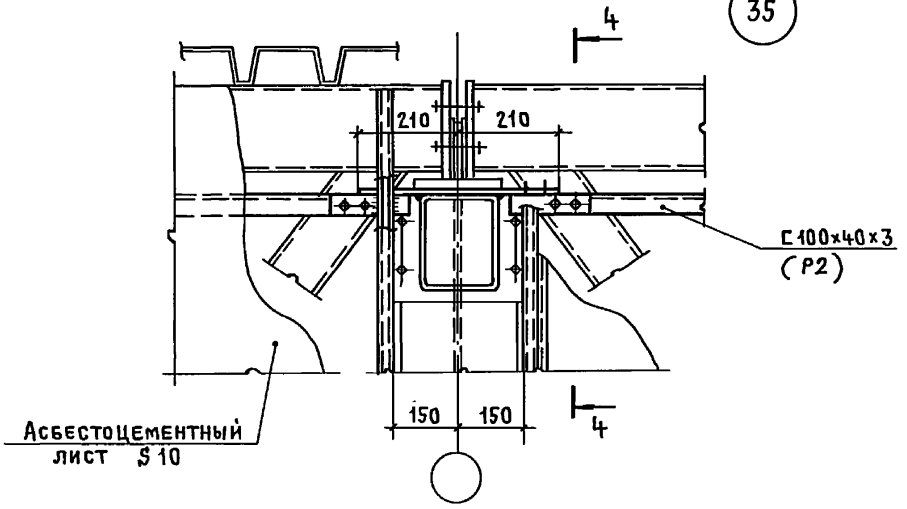

36

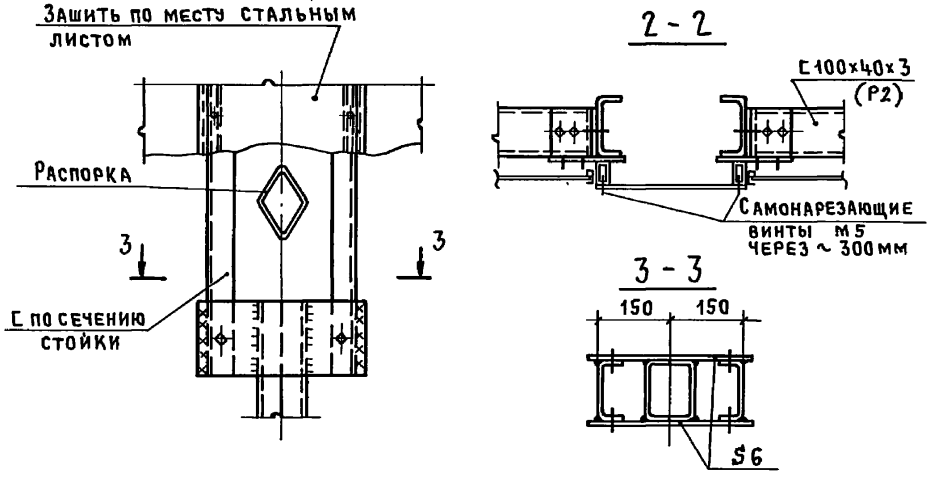

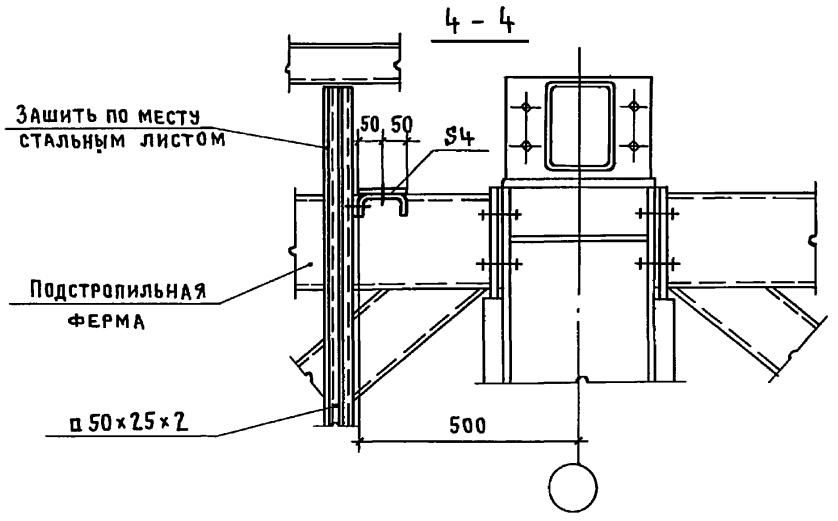

Нач. отд	Никитина		
Н. контр.	Никитина		
ГИП	Элькина		20.10.03
Инженер	Харькова		

1.431.9-25.0 23

Узлы 34, 35, 36

Стадия	Лист	Листов
Р		1

ПРОМСТРОЙПРОЕКТ

19652-01 34

Копировал Куц Формат А3

Инв. № подл. | Подпись и дата | Взам. инв. №

37

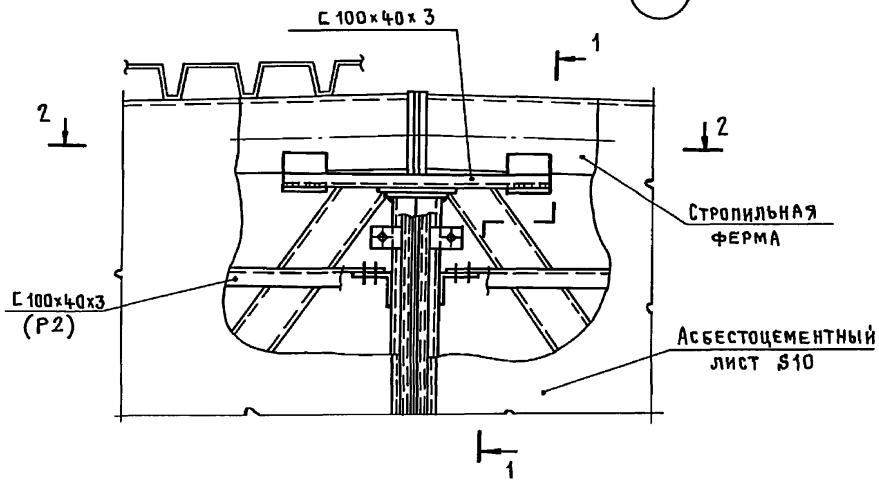

38

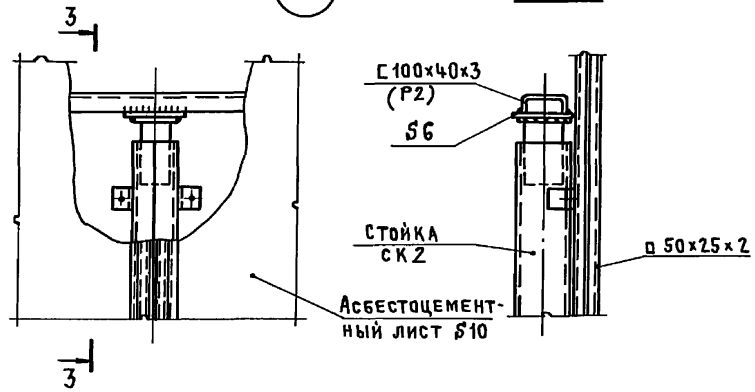

2 - 2

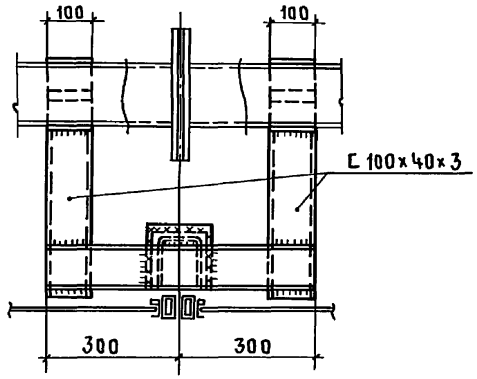

1 - 1

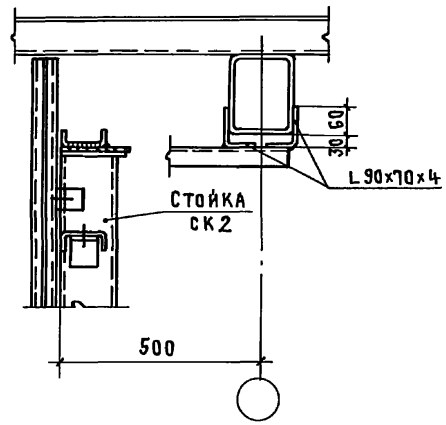

Нач. отд.	Никитин		
Н. контр	Никитин		
ГИП	Элькина		10.03
Инженер	Харькова		

1.431.9-25.0 24

Узлы 37, 38

Стадия	Лист	Листов
Р		1

ПРОМСТРОЙПРОЕКТ

Инв. № подл. | Подпись и дата | Взам. инв. №

19652-01 35

Копировал Куц Формат А3

(40)

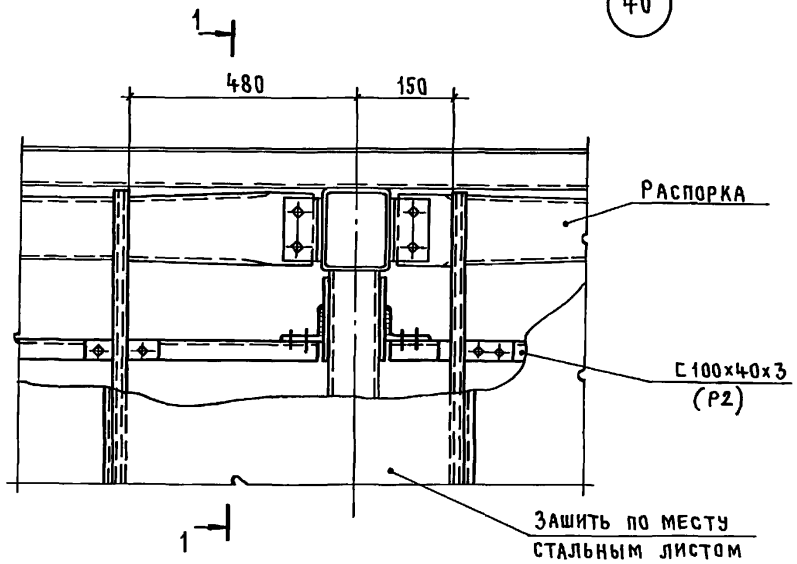

(39)

3 - 3

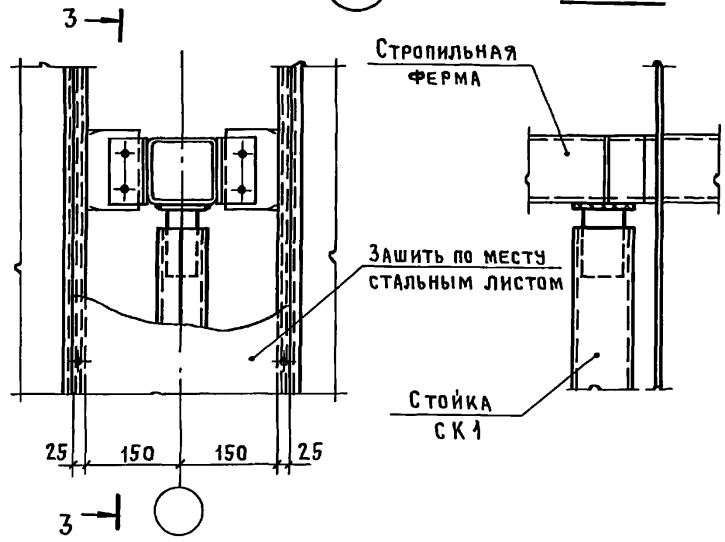

1 - 1

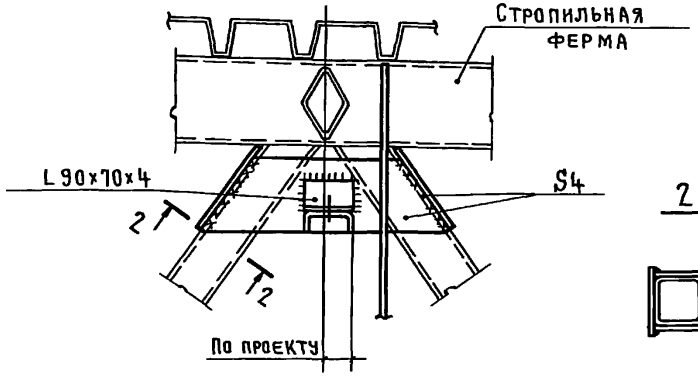

2 - 2



				1.431.9-25.0 25	
					Стадия: Р; Лист: ; Листов: 1
Нач. отд	Никитин			Узлы 39,40	
Н контр	Никитин				ПРОМСТРОЙПРОЕКТ
ГИП	Элькина		10.03		
Инженер	Харькова				

19652-01 36

Копировал Куц

Формат А3

Инв. № подл. | Подпись и дата | Взам. инв. №

41

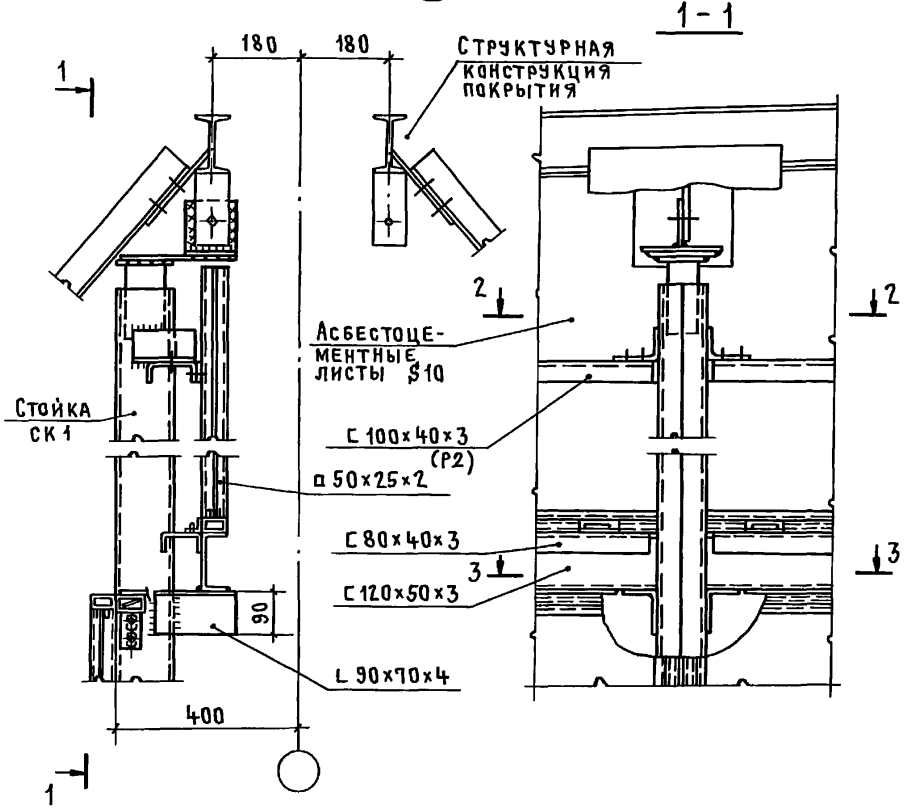

42

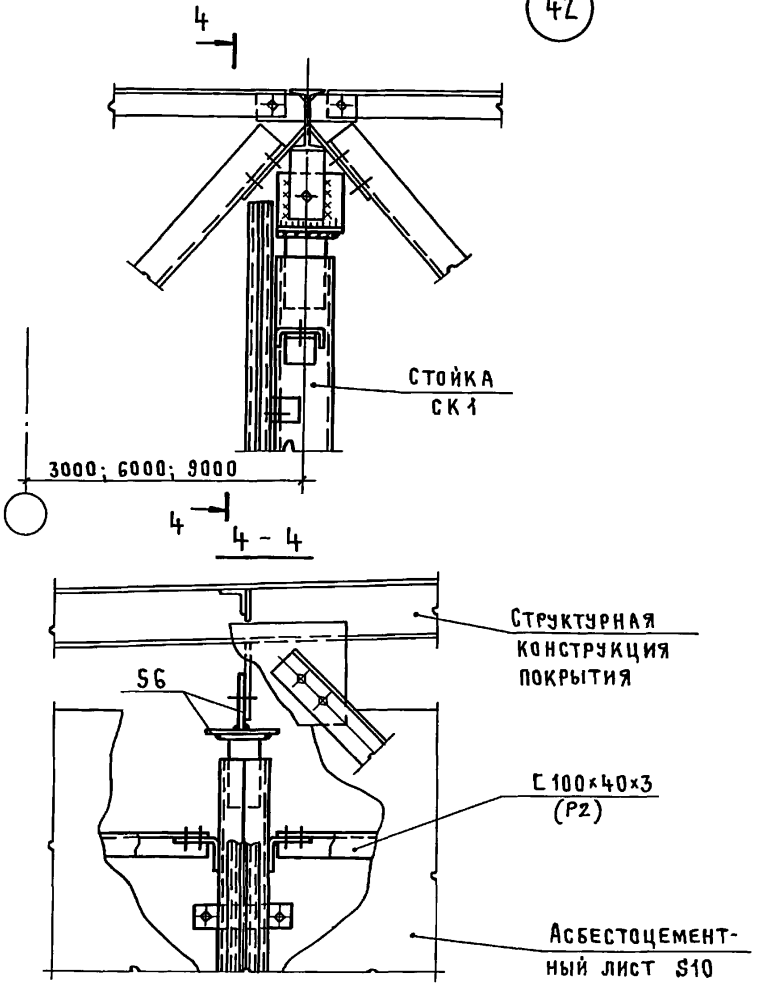

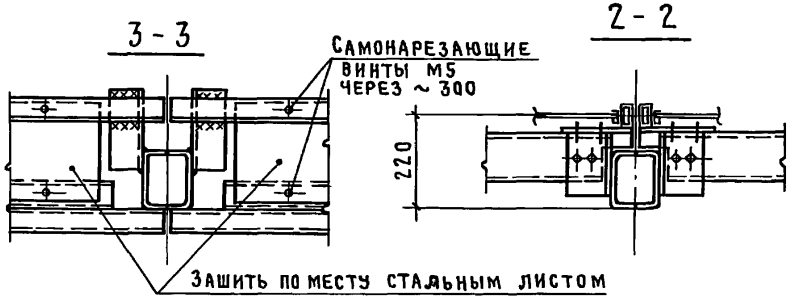

Нач отд	Никитин		
Н контр	Никитин		
ГИП	Элькина		
Инженер	Харькова		

1.431.9-25.0 26

Узлы 41, 42

Стадия	Лист	Листов
Р		1

ПРОМСТРОЙПРОЕКТ

19652-01 37

Копировал Куц Формат А3

Инв № подл. | Подпись и дата | Взам инв. №

43

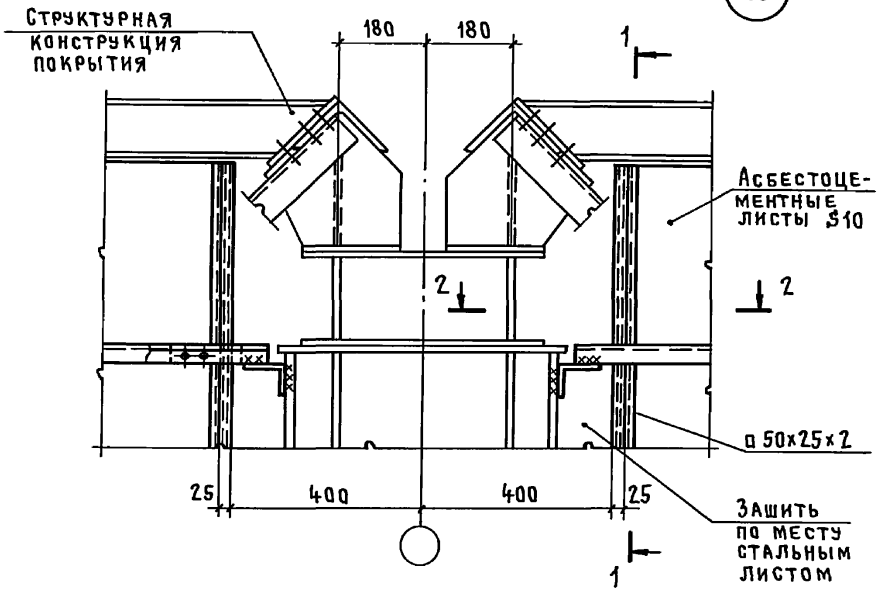

1 - 1

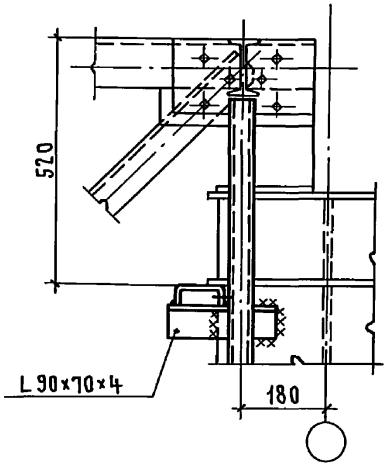

2 - 2

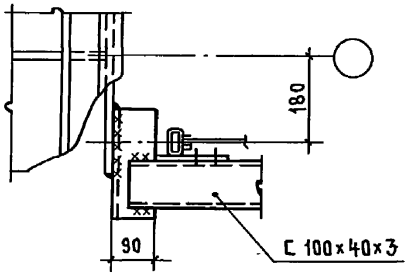

44

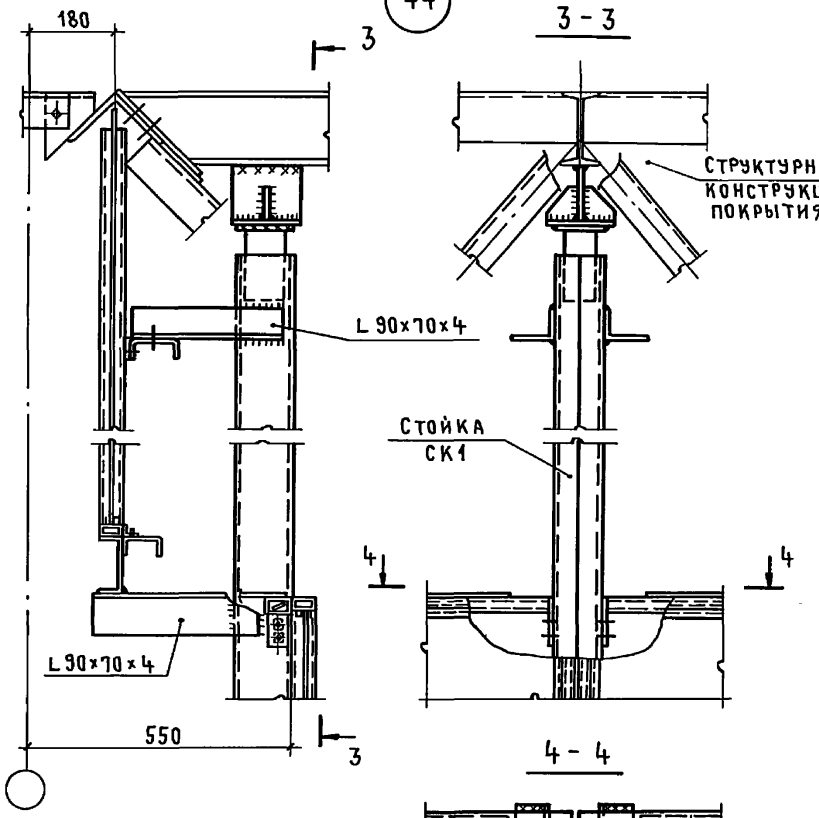

Нач.отд	Никитин		
Н.контр	Никитин		
ГИП	Элькина		
Инженер	Харькова		

1.431.9-25.0 27

Узлы 43, 44

Стадия	Лист	Листов
Р		1

ПРОМСТРОЙПРОЕКТ

19652-01

Копировал Куц

Формат А3

Инв. № подл. | Подпись и дата | Взам. инв. №

gost.e-ecolog.ru