ЛОВЫЕ КОНСТРУКЦИИ. ИЗДЕЛИЯ, УЗЛЫ ЗДАНИЙ

И СООРУЖЕНИЙ.

СЕРИЯ 1.431-10

ПЕРЕГОРОДКИ

КОНСОЛЬНЫЕ СЕТЧАТЫЕ СТАЛЬНЫЕ

ВЫПУСК 3

СТВОРКИ ЛЯГРНЫЕ, СТОЙКИ, РИГЕЛИ, ЩИТЫ

gost.e-ecolog.ru

РАБОЧИЕ ЧЕРТЕЖИ

Разработаны "Гипроспецлегконструкцией"

Главный инженер В.И.Шилов.
Заведующий ОАК О.Н.Ермолаев
конструктор проекта И.И.Рацкевич.

Утверждены и введены в действие
с 01.08 1980 г.
постановлением Госстроя СССР
от 25.04 1980 г. № 57

№ п/п	Обозначение	Наименование	№ стр.
1	2	3	4
1.	1.431-1083	Содержание. Лист 1	
2.	1.431-1083	Содержание. Лист 2	
3.	1.431-1083	Содержание. Лист 3	
4.	1.431-1083	Содержание. Лист 4	2
5.	1.431-1083	Содержание. Лист 5	
6	1.431-1083 01.01.00	Стойка. Лист 1	
7	01.02.00	Стойка дверная	
8	01.03.00	Стойка дверная	3
9	01.01.00 СБ	Стойка сб. черт	
10	01.02.00 СБ	Стойка дверная 1,8 ДКК; сб. черт.	4
11	01.01.01	Основание	
12	01.02.01	Ребро	
13	02.03.01	Стойка	
14	02.05.02	Втулка	5
15	02.01.10	Уголок	
16	01.00.02	Скоба	
17	02.14.18	Уголок	
18	01.00.03	Пластина	6
19	02.16.00	Щит с раздаточным окном	
20	02.01.00	Щит Лист 1	
21	02.01.00	Лист 2	
22	02.01.00	Лист 3	7
23	02.01.00	Лист 4	
24	02.01.00	Лист 5	
25	02.17.10	Каркас створки. Лист 1	
26	02.17.10	Лист 2	8

Изм.	Лист.	№ докум.	Подп.	Дата
Разраб.		Полунина	[signature]	10.03.78
Пров.		Абрамова	[signature]	10.03.78
Рук. пр.		Рацкевич	[signature]	11.03.78
Н. контр.		Пономаренко	[signature]	23.03.78
Утв.		Ермолаев	[signature]	23.03.78

1.431-1083

ПЕРЕГОРОДКИ КОНСОЛЬНЫЕ СЕТЧАТЫЕ СТАЛЬНЫЕ

Лит	Лист	Листов
Р	1	5

МИНМОНТАЖСПЕЦСТРОЙ СССР
ГИПРОСПЕЦЛЕГКОНСТРУКЦИЯ

Копировал: Выгриянова

Формат: 11

	2	3	
27	1431-10ВЗ 01 03 00СБ	Стойка дверная 1,8 ДКГ. СБ. черт.	
28	02.11.11	Уголок	
29	02.15.03	Уголок	9
30	02.01.00 СБ	Щит. Сб. черт.	
31	02.17.10 СБ	Каркас створки. Сб. черт.	10
32	02.01.01	Уголок	
33	02.01.03	Уголок	
34	02.01.04	Перекладина	
35	02.01.05	Уголок	11
36	02.01.02	Стойка	
37	02.01.06	Стойка	
38	02.04.10 СБ	Каркас створки. Сб. черт.	12
39	02.02.00	Щит левый. Лист 1	
40	02.02.00	Лист 2	
41	02.02.00	Лист 3	
42	02.03.00	Лист 3	13
43	02.03.00	Щит правый Лист 1	
44	02.03.00	Лист 2	
45	02.17.00	Створка дверная Лист 1	
46	02.17.00	Лист 2	14
47	02.03.00 СБ	Щит правый Сб. черт.	
48	02.02.00	Щит левый. Сб. черт.	15
49	02.04.00	Створка дверная Лист 1	
50	02.04.00	Лист 2	
51	02.04.10	Каркас створки Лист 1	
52	02.04.10	Лист 2	16
53	02.17.00 СБ	Створка дверная. Сб. черт.	
54	02.04.00 СБ	Створка дверная	17
55	02.02.01	Перекладина	
56	02.02.02	Стойка	
57	02.04.11	Штырь	
58	02.04.13	Уголок	18

Подп. и дата | Инв. № дубл. | Взам. инв. № | Подп. и дата | Инв. № подл.

Изм.	Лист	№ докум.	Подп.	Дата	1.431-10ВЗ	Лист 2

Копировал: Выгрянова Формат: 11

1	2	3	4
59	1.431-1083 02.05.00	Стойка дверная Лист 1	
60	02.05.00	Лист 2	
61	02.15.00	Ригель. Лист 1	
62	02.15.00	Лист 2	19
63	02.16.30	Створка. Лист 1	
64	02.16.30	Лист 2	
65	01.01.04	Уголок	
66	02.00.01	Уголок	20
67	02.06.00	Створка дверная. Лист 1	
68	02.06.00	Лист 2	
69	02.14.30	Створка Лист 1	
70	02.14.30	Лист 2	21
71	02.05.00 СБ	Стойка дверная. Сб. черт.	
72	02.06.00 СБ	Створка дверная. Сб. черт	22
73	02.06.10	Каркас створки. Лист 1	
74	02.06.10	Лист 2	
75	02.06.10	Лист 3	
76	02.06.10	Лист 4	23
77	02.06.10 СБ	Каркас створки. Сб. черт	24
78	02.07.00	Щит. Лист 1	
79	02.07.00	Лист 2	
80	02.07.00	Лист 3	
81	02.07.00	Лист 4	25
82	02.07.00	Лист 5	
83	02.07.00	Лист 6	
84	02.10.00	Створка дверная. Лист 1	
85	02.10.00	Лист 2	26
86	02.07.00 СБ	Щит. Сб. Черт.	
87	02.12.00 СБ	Створка дверная Сб. черт.	27
88	02.07.01	Уголок	
89	02.07.04	Перекладина	
90	02.07.02	Стойка	
91	02.07.06	Стойка	28

1	2	3	4
92	1.431-1083 02.07.03	Уголок	
93	02.08.01	Перекладина	
94	02.08.02	Стойка	
95	02.10.11	Уголок	29
96	02.13.00	Щит правый. Лист 3	
97	02.08.00	Щит левый. Лист 1	
98	02.08.00	Лист 2	
99	02.08.00	Лист 3	30
100	02.08.00 СБ	Щит левый СБ. черт	
101	02.13.00 СБ	Щит правый СБ. черт	31
102	02.16.10	Каркас щита Лист 1	
103	02.16.10	Лист 2	
104	02.12.00	Створка дверная Лист 1	
105	02.12.00	Лист 2	32
106	02.12.10	Каркас створки Лист 1	
107	02.12.10	Каркас створки Лист 2	
108	02.12.10	Лист 3	
109	02.12.10	Лист 4	33
110	02.12.00	Створка дверная Лист 3	
111	02.09.00	Стойка дверная Лист 1	
112	02.09.00	Лист 2	
113	02.18.00	Болт самоподкерующийся	34
114	02.09.00 СБ	Стойка дверная Сб. черт.	
115	02.12.10 СБ	Каркас створки Сб. черт.	35
116	02.10.10	Каркас створки Лист 1	
117	02.10.10	Лист 2	
118	02.11.10	Каркас створки Лист 1	
119	02.11.10	Лист 2	36
120	02.10.00 СБ	Створка дверная Сб. черт	
121	02.11.00 СБ	Створка дверная Сб. черт	37
122	02.11.10 СБ	Каркас створки Сб. черт	
123	02.10.10 СБ	Каркас створки Сб. черт	38

Инв. № подл. | Подп. и дата | Взам. инв. №

1	2	3	4
124	-1083 02.11.00	Створка дверная. Лист 1	
125	02.11.00	Лист 2	
126	02.13.00	Щит правый. Лист 1	
127	02.13.00	Лист 2	39
128	02.13.01	Стойка	
129	02.16.11	Перекладина	
130	02.16.12	Уголок	
131	02.16.13	Уголок	40
132	02.14.00 СБ	Щит с раздвоечным окном. Сб.чер.	
133	02.14.30 СБ	Створка. Сб. черт.	41
134	02.14.10 СБ	Каркас щита. Сб. черт	42
135	02.14.11	Перекладина	
136	02.14.12	Уголок	
137	02.14.13	Уголок	
138	02.14.14	Скоба	43
139	02.14.15	Ребро	
140	02.14.16	Втулка	
141	01.02.03	Уголок	
142	02.14.31	Ручка	44
143	02.14.32	Штырь	
144	01.00.01	Пластина	
145	01.08.02	Уголок	
146	02.17.11	Уголок	45
147	02.15.00 СБ	Ригель. Сб. черт.	
148	02.15.01	Кронштейн	
149	02.15.05	Уголок	46
150	02.14.00	Щит с раздвоечным окном	
151	02.14.10	Каркас щита. Лист 1	
152	02.14.10	Лист 2	
153	02.06.00	Лист 3	47
154	02.16.00 СБ	Щит с раздвоечным окном. Сб.черт.	
155	02.16.30 СБ	Створка. Сб. черт.	48
156	02.16.10 СБ	Каркас щита. Сб. черт.	49
157	02.04.01	Ручка	
158	02.04.02	Ручка	
159	0218.00 СБ	Болт самонарезающий. Сб.черт.	50
160	02.18.00	Болт	
161	1.431-1083 ТБ	Таблица расхода материалов	51

Формат			Обозначение	Наименование	Кол.	Примечание
				ДОКУМЕНТАЦИЯ		
12			1.431-10В3 01.02.00 СБ	Сборочный чертеж		
				ДЕТАЛИ		
11		1	01.01.01 - 01	Основание	1	1,88 кг
11		2	01.01.02 - 01	Стойка	2	3,4 кг
11		3	01.02.01	Ребро	4	0,1 кг
64		4	01.02.02	Пластина		
				Лист 2 ГОСТ 19903-74		
				В Ст3кп2 ГОСТ 14637-69		
				52 В8 × 33 В8	1	0,03 кг
11		5	02.05.02	Втулка	2	0,1 кг
				ПЕРЕМЕННЫЕ ДАННЫЕ ДЛЯ ИСПОЛНЕНИЙ		
				1.431-10В3 01.02.00		
				1,8 ДКК-л		
				ДЕТАЛИ		
11		6	01.02.03	Уголок	1	
11		7	02.14.14	Скоба	1	
				1.431-10В3 01.02.00-01		
			Поз. 6 и 7 отсутствуют.	Остальные различия		
			исполнений по сборочному чертежу			

Изм.	Лист	№ докум.	Подп.	Дата
Разраб.		Гашлева	[illegible]	[illegible]
Пров.		Абрамова	[illegible]	[illegible]
Рук. пр.		Рацкевич	[illegible]	[illegible]
Н. контр.		[illegible]	[illegible]	[illegible]
Утв.		Ермолаев	[illegible]	[illegible]

1.431-10В3 01.02.00

Стойка дверная

Лит	Лист	Листов
Р		1

Минмонтажспецстрой СССР
Гипроспецлегконструкция

Инв. № подл. | Подп. и дата | Взам. инв. № | Инв. № дубл. | Подп. и дата

		Обозначение	Наименование	Кол.	Примечание
			Документация		
12		1.431-1083 01.03.00СБ	Сборочный чертеж		
			Детали		
11	1	01.01.01-01	Основание	1	1,88кг
11	2	01.01.04-04	Уголок	2	
14	3	01.02.01	Ребро	4	0,1кг
64	4	01.02.02	Пластина		
			Лист 2 ГОСТ 19903-74		
			В Ст 3кп2 ГОСТ 14637-69		
			528в × 338в	1	0,03кг.
11	5	02.05.01	Втулка	2	0,1кг
			Переменные данные для исполнений		
			1.431-1083 01.03.00		
			1,8Дкг-л		
			Детали		
11	6	01.02.03	Уголок	1	0,03кг
11	7	02.14.14	Скоба	1	0,002кг
			1.431-1083 01.03.00-01		
			1,8Дкг-п		
		Поз. 6 и 7 отсутствуют.	Остальные различия		
		исполнений по сборочному	чертежу		

Изм. Лист	№ докум.	Подп.	Дата	1.431-1083 01.03.00
Разраб.	Свирева			
Пров	Рацкевич			Стойка дверная
Н. контр.	Пономаренко			Лит. Р; Лист; Листов 1
Утв.	Ермолаев			Минмонтажспецстрой СССР Гипроспецлегконструкция

Фам.	Зона	Поз.	Обозначение	Наименование	Кол.	Чание
				ДОКУМЕНТАЦИЯ		
12			1.431-1083 01.01.00 СБ	Сборочный чертеж		
				ДЕТАЛИ		
11		1	01.01.01	Основание	1	2,35кг
			ПЕРЕМЕННЫЕ	**ДАННЫЕ ДЛЯ ИСПОЛНЕНИЙ**		
				1.431-1083 01.01.00		
				1,8 кк		
				ДЕТАЛИ		
11		3	01.01.02	Уголок	1	3,4кг
54		4	01.01.03	Упор		
				Уголок 50×32×3 ГОСТ 8510-72		
				В Ст 3кп 2 ГОСТ 535-58		
				L=100 В8	1	0,19кг
				1.431-1083 01.01.00-01		
				1,8кг		
				ДЕТАЛИ		
11		3	01.01.04	Уголок	1	3,4 кг
54		4	01.01.05	Упор		
				Уголок 50×36×3 ГОСТ 19772-74 / В Ст 3кп 2 ГОСТ 11474-76		
				L=100 В8	1	0,19кг

Подп. и дата | Инв. № дубл. | Взам. инв. № | Подп. и дата | Инв. № подл.

Изм	Лист	№ докум.	Подп.	Дата
Разраб.		Сбалева	[signature]	[illegible]
Пров.		Абрамова	[signature]	[illegible]
Рук. гр.		Рацкевич	[signature]	[illegible]
Н. контр.		Пономаренко	[signature]	[illegible]
Утв.		Ермолаев	[signature]	[illegible]

1.431-1083 01.01.00

Стойка

Лит	Лист	Листов
Р		1

Минмонтажспецстрой СССР
Гипроспецпеглеконструкция

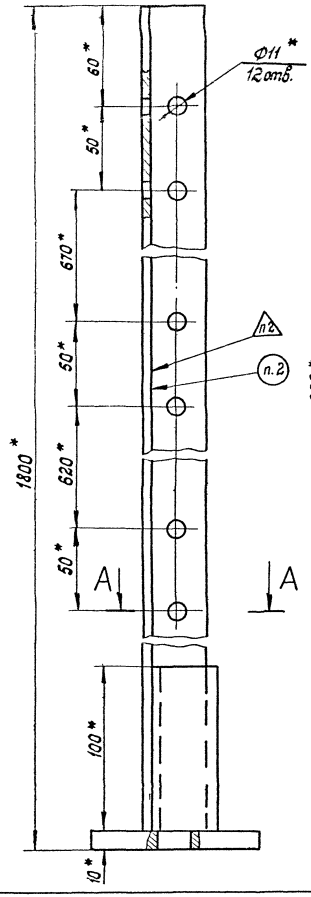

Рис 1

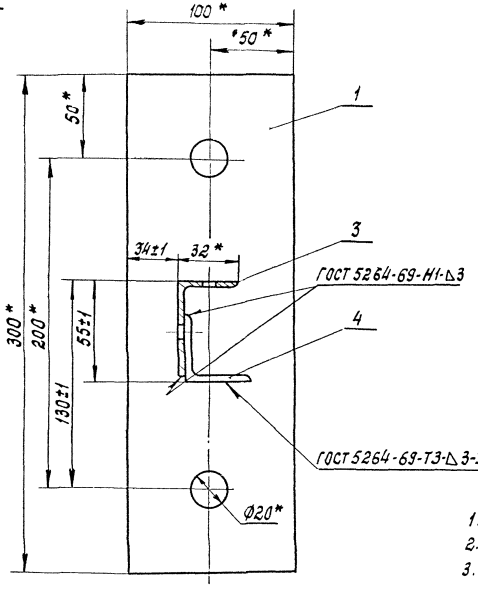

Рис.2
Остальное см. рис. 1
М1:5

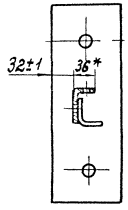

Обозначение	Шифр	Рис.	Масса, кг
1.431-108 01.01.00	1,8 кк	1	5,94
-01	1,8 кг	2	5,96

1.* Размеры для справок.
2. Маркировать и клеймить по ТУ.
3. Остальные ТТ по ТУ.

Изм.	Лист	№ докум.	Подп.	Дата
Разраб.		Свилева		12.01.78
Подвер.		Адамова		02.02.78
Т.контр.		Петров		17.03.78
Рук. пр.		Рацкевич		24.03.78
Н.контр.		Пономаренко		28.03.78
Утв.		Самолаев		30.03.78

1.431-1083 01.01.00 СБ

Стойка
Сборочный чертеж

Лит	Масса	Масштаб
Р	См. табл.	1:2
Лист	Листов 1	

Монтажспецстрой СССР
Гипроспецстройконструкция

Копировал: Тарасова

1.431-10 В3 01.02.00 СБ

Рис. 1

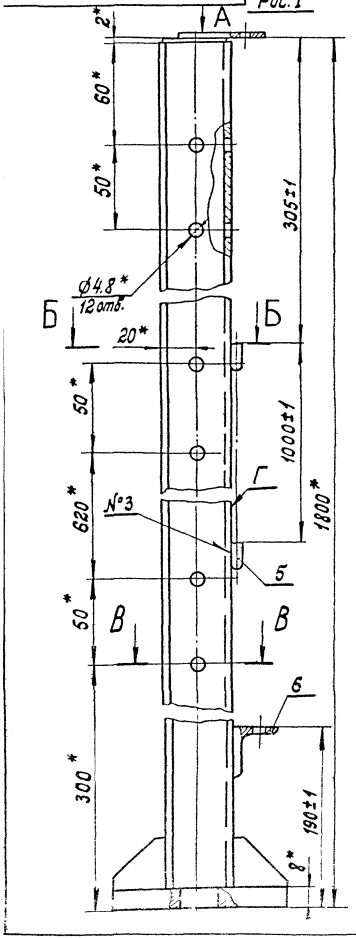

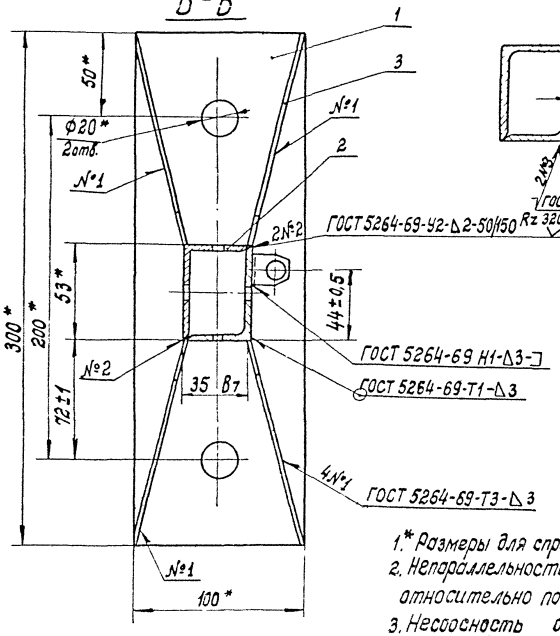

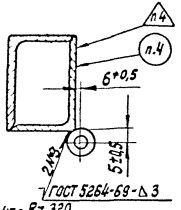

Рис. 2 - зеркальное отражение
Остальное - см. Рис. 1
М 1:10

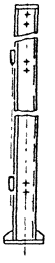

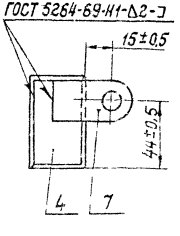

Обозначение	Шифр	Рис.
1.431-10 В3 01.02.00	1.8ДКК-л	1
-01	1.8ДКК-п	2

1.* Размеры для справок.
2. Непараллельность общей оси деталей поз. 5 относительно поверхности Г не более 1 мм.
3. Несоосность общей оси деталей поз. 5 не более 1 мм.
4. Маркировать и клеймить по ТУ.
5. Остальные ТТ по ТУ.

Изм.	Лист	№ докум.	Подп.	Дата
Разраб.				
Пров.				
Т.контр.				
Н.контр.				
Утв.				

1431-10 В3 01.02.00 СБ

Стойка дверная 1,8 ДКК
Сборочный чертеж

Лит	Масса	Масштаб
Р	9,3	1:2

Лист | Листов 1

Минмонтажспецстрой СССР
Главспецпроектпроект

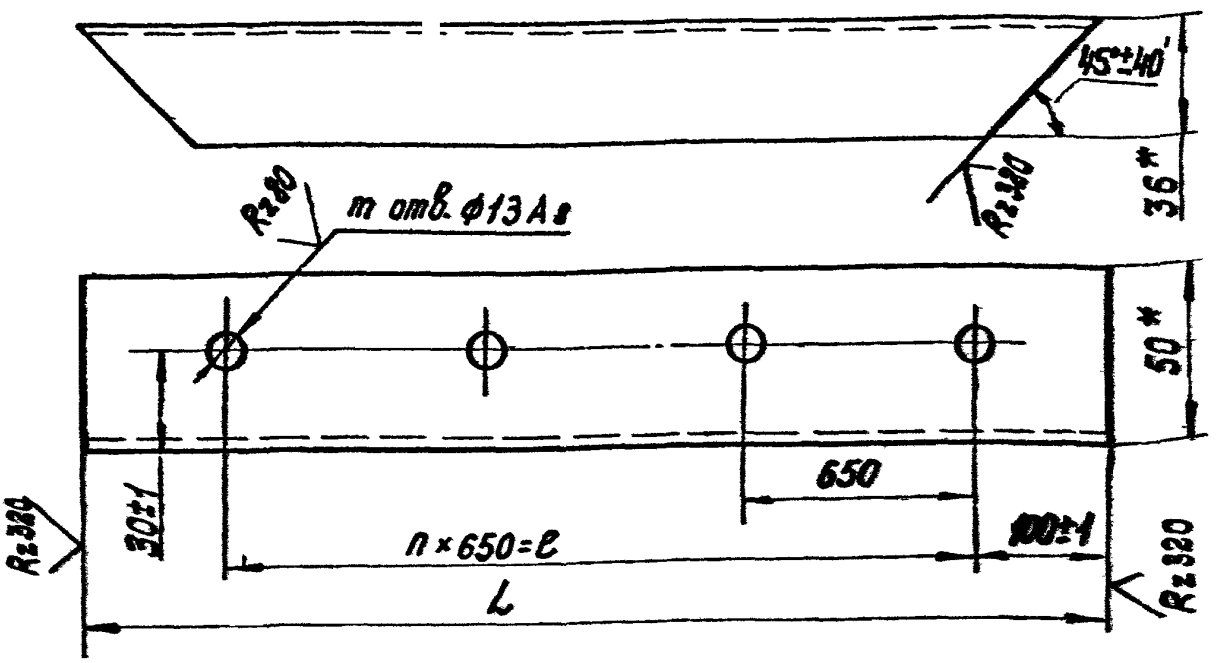

Обозначение	L, мм.	n	m	ℓ, мм	Масса, кг.
1.431-1083 02.03.01	1600±1	2	3	1300	3,06
-01	2200±1	3	4	1950	4,20

1* Размеры для справок.
2. Предельные отклонения размеров между осями двух любых отверстий ±1мм.

Изм.	Лист	№докум.	Подп.	Дата
Разраб.		Полунина		01.02.78
Пров.		Абрамова		1.02.78
Т. контр.		Петров		1.02.78
Рук. гр.		Райкевич		23.02.78
Н. контр.		Пономаренко		28.03.78
Утв.		Емолаев		28.03.78

1.431-1083 02.03.01

Стойка

Лит.	Масса	Масштаб
Р	См. табл.	1:2
Лист	Листов 1	

Уголок 50×36×3 ГОСТ 19772-74* / Вст. 3кп2 ГОСТ 11474-76

Минмонтажспецстрой СССР Гипроспецлегконструкция

Копировал: Тарасова

Формат А1

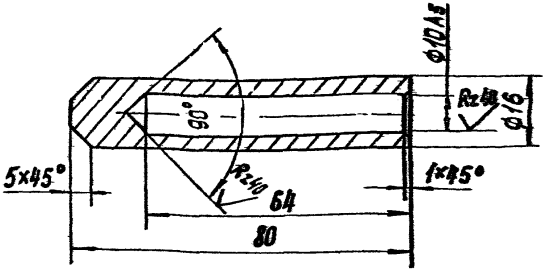

Неуказанные предельные отклонения размеров:
валов - по В8;
остальных - по СМ8;
угловых по 10 степени точности
ГОСТ 8908-58.

Изм.	Лист	№ докум.	Подп.	Дата	1.431-10 ВЗ 02.05.02			
Разраб.		Полунина		01.02.78	Втулка	Лит.	Масса	Масштаб
Пров.		Абрамова		14.02.78		Р	0,08	1:1
Т. контр.		Петров		13.02.78		Лист	Листов 1	
Рук. пр.		Рацкевич		23.02.78	Круг 18 ГОСТ 2590-71* / ВСт3кп2 ГОСТ 535-58	Минмонтажспецстрой СССР Гипроспецлегконструкция		
Н. контр.		Пономаренко		24.02.78				
Утв.		Ермолаев		20.03.78				

Копировал: Тарасова

Формат 11

Инв. № подл. | Подп. и дата | Взам. инв. № | Инв. № дубл. | Подп. и дата

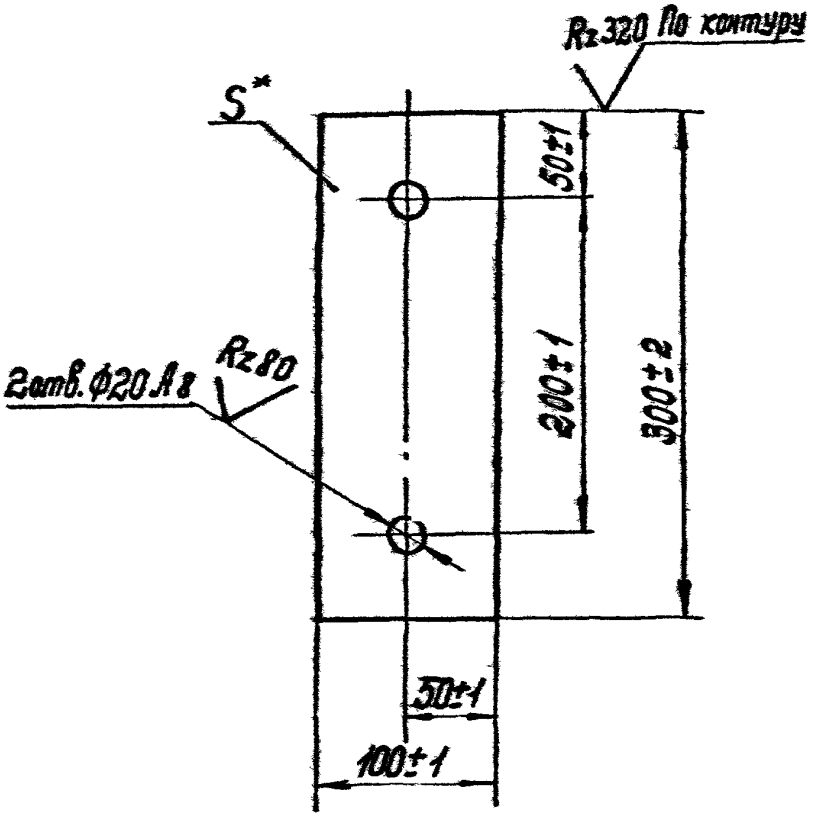

Обозначение	S*, мм	Масса, кг.
1.431-1083 01.01.01	10	2.35
-01	8	1.88

* Размер для справок. См. табл.

					1.431-1083 01.01.01			
Изм.	Лист	№ докум.	Подп.	Дата	Основание	Лит.	Масса	Масштаб.
Разраб.		Полунина		03.02.78		Р	См. табл.	1:4
Пров.		Абрамова		14.02.78				
Т. контр.		Петров		17.03.78		Лист	Листов 1	
Рук. пр.		Рацкевич		23.02.78	Лист * ГОСТ 19903-74	Минмонтажспецстрой СССР		
Н. контр.		Пономаренко		24.03.78	В Ст 3 кп 2 ГОСТ 14637-69	Строспецлегконструкция		
Утв.		Ермолаев		[illegible]				

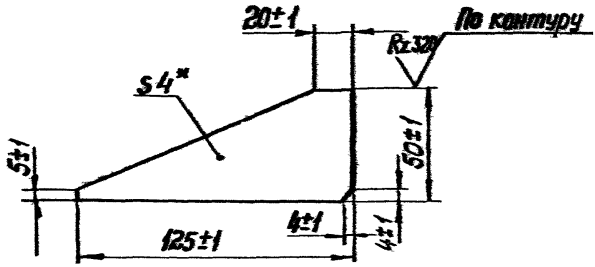

*Размер для справок.

					1.431-10 ВЗ 01.02.01			
Изм.	Лист	№ докум.	Подп.	Дата	Ребро	Лит.	Масса	Масштаб
Разраб.		Полунина		03.02.78		Р	0,10	1:2
Пров.		Адрамова		14.02.78				
Т. контр.		Петров		17.05.78		Лист	Листов 1	
Рук. пр.		Рацкевич		23.02.78	Лист 4 ГОСТ 19903-74	Минмонтажспецстрой СССР		
Н. контр.		Пономаренко		24.02.78	В Ст 3 кп 2 ГОСТ 14637-69	Гипроспецлегконструкция		
Утв.		Ермолаев		14.02.78				

Инв. № подл. | Подп. и дата | Взам. инв. № | Инв. № дубл. | Подп. и дата

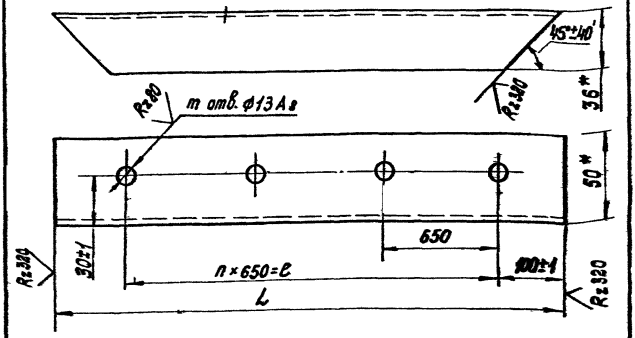

Обозначение	L, мм.	n	m	l, мм	Масса, кг.
1.431-10 ВЗ 02.03.01	1600±1	2	3	1300	3,06
-01	2200±1	3	4	1950	4,20

1* Размеры для справок.
2. Предельные отклонения размеров между осями двух любых отверстий ±1 мм.

					1.431-10 ВЗ 02.03.01			
Изм.	Лист	№ докум.	Подп.	Дата	Стойка	Лит.	Масса	Масштаб
Разраб.		Полунина		01.02.78		Р	См. табл.	1:2
Пров.		Абрамова		14.02.78				
Т. контр.		Петров		17.03.78		Лист	Листов 1	
Рук. пр.		Рацкевич		23.02.78	Уголок 50×36×3 ГОСТ 19772-74*	Минмонтажспецстрой СССР		
Н. контр.		Пономаренко		20.03.78	В Ст. 3 кп 2 ГОСТ 11474-76	Гипроспецлегконструкция		
Утв.		Емолаев		20.03.78				

Копировал: Тарасова Формат 11

1.431-10В3 02.05.02

Rz80

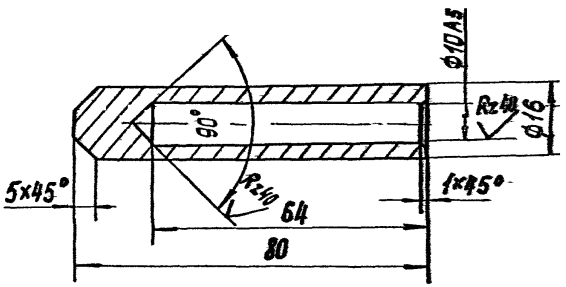

Неуказанные предельные отклонения размеров:
валов - по В8;
остальных - по СМ8;
угловых по 10 степени точности
ГОСТ 8908-58.

Изм.	Лист	№ докум.	Подп.	Дата
Разраб.		Полунина		01.02.78
Пров.		Абрамова		14.02.78
Т. контр.		Петров		17.03.78
Рук. пр.		Рацкевич		23.02.78
Н. контр.		Пономаренко		24.03.78
Утв.		Ермолаев		20.03.78

1.431-10В3 02.05.02

Втулка

Лит.	Масса	Масштаб
Р	0,08	1:1

Лист | Листов 1

Круг 18ГОСТ 2590-71*
ВСт3кп2ГОСТ535-58

Минмонтажспецстрой СССР
Гипроспецлегконструкция

Копировал: Тарасова

Формат 11

Инв. № подл. | Подп. и дата | Взам. инв. № | Инв. № дубл. | Подп. и дата

1.431-10В301.00.03

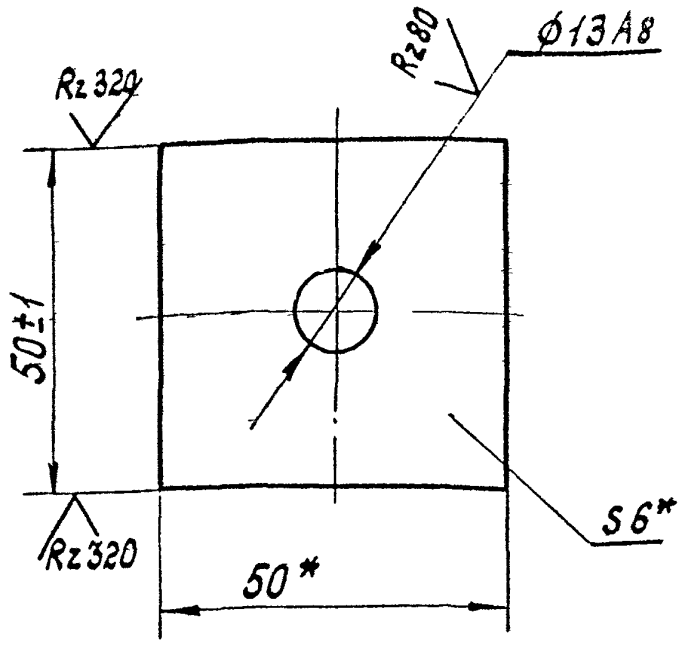

*Размер для справок.

					1.431-10 В3 01.00.03			
Изм	Лист	№ докум.	Подп.	Дата	Пластина	Лит.	Масса	Масштаб
Разраб.		Свилева		14.07.73		Р	0,12	1:1
Пров.		Абрамова		14.07.73				
Т. контр.		Коварский		7.03.73		Лист	Листов 1	
Рук. пр.		Рацкевич		01.03.73	Полоса 6×50 ГОСТ 103-76	Минмонтажспецстрой СССР		
Н. контр.		Пономаренко		24.03.73	ВСт 3кп2 ГОСТ 535-58	Гипроспецлегконструкция		

1.431-10В3 02.14.18

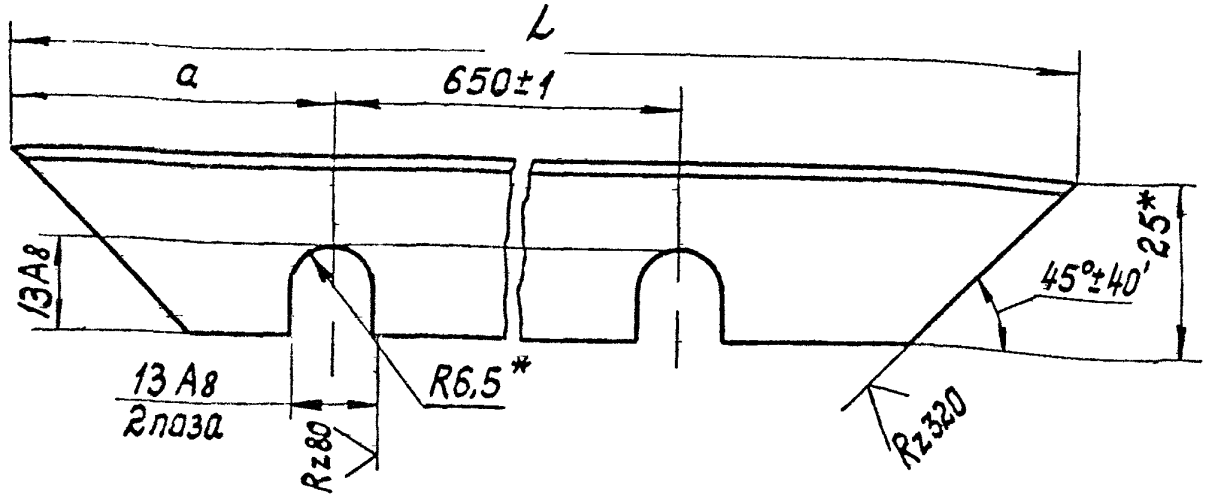

Обозначение	L, мм	a, мм	Масса, кг.
1.431-10В3 02.14.18	792±1	121±1	0,40
-01	892±1	137±1	0,45
-02	792±1	21±1	0,40
-03	892±1	105±1	0,45

1. Допускается изготавливать из ленты 10пс-ПН-Ш-4-0-1,5×36 ГОСТ 503-71*
2.* Размеры для справок

Изм.	Лист	№ докум.	Подп.	Дата
Разраб.		Полунина		
Пров.		Свилева		
Т.контр.		Петров		
Рук. пр.		Рацкевич		
Н.контр.		Пономаренко		24.03.78

1.431-10В3 02.14.18

Уголок

Лит.	Масса	Масштаб
Р	См. табл.	1:1

Лист | Листов 1

Уголок 20×25×1,5 ГОСТ 19772-74

Минмонтажспецстрой СССР

Инв. № подл. | Подп. и дата | Взам. инв. № | Инв. № дубл. | Подп. и дата

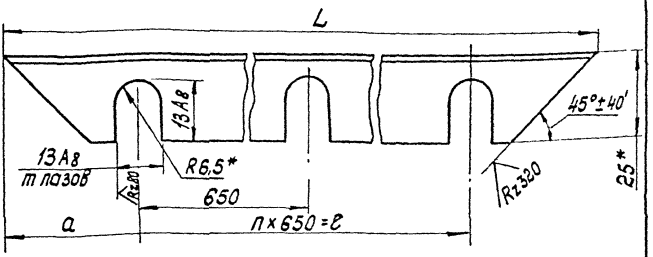

Обозначение	L, мм.	n	m	l, мм.	a, мм.	Масса, кг.
1.431-1083 02.01.10	1592±1	2	3	1300	146±1	0,80
-01	2192±1	3	4	1950	121±1	1,10

1 * Размеры для справок.
2 Предельные отклонения размеров между осями двух любых пазов ±1мм.

Изм.	Лист	№ докум.	Подп.	Дата
Разраб.		Ю.Лунина		
Пров.		Сбигеев		

1.431-1083 02.01.10

Уголок

Лит.	Масса	Масштаб
Р	См табл.	1:1

1.431-10В3 01.00.02

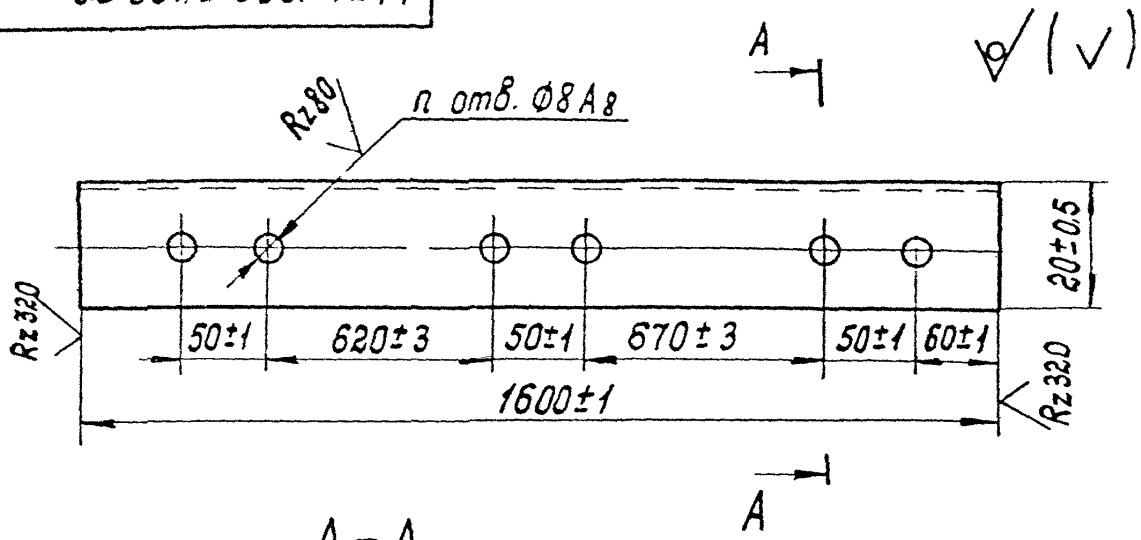

A – A
M2:1

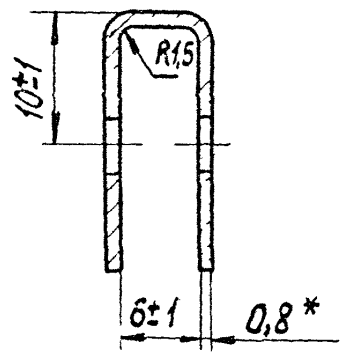

Обозначение	n
1.431-10В3 01.00.02	—
-01	12

1* Размер для справок.
2. Покрытие: Ц9.хр.

Изм	Лист	№ докум.	Подп.	Дата	1.431-10В3 01.00.02
					Скоба

Лит.	Масса	Масштаб
Р	0,41	1:1

Лист | Листов 1

Минмонтаж спецстрой

Подп. и дата | Взам. инв. № | Инв. № дубл. | Подп. и дата

Формат	Зона	Поз.	Обозначение	Наименование	Кол.	Примечание
				1.431-10В3 02.01.00-03		
				1 × 2,4 ЩСГ		
				ДЕТАЛИ		
12		2	1.431-10В3 02.01.06	Стойка	1	
		3	-01	Стойка	1	
11		4	02.01.03-01	Уголок	1	
11		5	02.01.04-01	Прокладина	1	
11		6	02.01.05-01	Уголок	2	
11		7	02.01.10-01	Уголок	2	
54		8	02.01.07-03	Сетка		
				Сетка проволочная		3-д изготов. сталепрокат-
				сварная 48×48-2,5		ный 3-о им. 50-летия
				ТУ 14-4-641-75		Октября г. Орел
				980В8 × 2190 В8	1	3,65кг
				1.431-10В3 02.01.00-04		
				4,5 × 1,8 ЩПГ		
				ДЕТАЛИ		
12		2	1.431-10В3 02.01.02	Стойка	1	
		3	-01	Стойка	1	
11		4	02.01.03	Уголок	1	
11		5	02.01.04	Прокладина	1	
11		6	02.01.05	Уголок	2	
		7	02.01.10	Уголок	2	
54		8	02.01.09	Сетка		
				Сетка №45-20		
				ГОСТ 5336-67* 1510В8 × 1620В8	1	2,93кг

Изм	Лист	№ докум.	Подп.	Дата	1.431-10В3 02.01.00	Лист 3

Копировал Выгрибова Формат: 11

Формат	Зона	Поз.	Обозначение	Наименование	Кол.	Примечание
				1.431-10В3 02.01.00-01		
				1×1,8 щсг		
				ДЕТАЛИ		
12		2	1.431-10В3 02.01.02	Стойка	1	
		3	-01	Стойка	1	
11		4	02.01.03-01	Уголок	1	
11		5	02.01.04-01	Перекладина	1	
11		6	02.01.05-01	Уголок	2	
		7	02.01.10	Уголок	2	
Б4		8	02.01.07-01	Сетка		
				Сетка проволочная		3-д изготов. стандартной.
				сварная 48×48-2,5		ный 3-д им. 50-летия
				ТУ 14-4-641-75		Октября г. Орел
				980В8×1590В8	1	2,65кг
				1.431-10В3 02.01.00-02		
				1,5×2,4 щсг		
				ДЕТАЛИ		
12		2	1.431-10В3 02.01.06	Стойка	1	
		3	-01	Стойка	1	
11		4	02.01.03	Уголок	1	
11		5	02.01.04	Перекладина	1	
11		6	02.01.05	Уголок	2	
		7	02.01.10-01	Уголок	2	
Б4		8	02.01.07-02	Сетка		
				Сетка проволочная		3-д изготов. стандартной 3-д
				сварная 48×48-2,5		им. 50-летия Октября
				ТУ 14-4-641-75		г. Орел
				1480В8×2190В8	1	5,5

Подп. и дата | Инв. № дубл. | Взам. инв. № | Подп. и дата | Инв. № подл.

Изм.	Лист	№ докум.	Подп.	Дата	1.431-10В3 02.01.00	Лист 2

Копировал Выгрянова

Формат: 11

				Кол.	Примечание
			Документация		
12		1431-1083 02.01.00 СБ	Сборочный чертеж		
			Детали		
11	1	1431-1083 02.01.01	Уголок	2	
			Переменные данные для исполнений		
			1431-1083-02.01.00		
			1,5×1,8 ЩСГ		
			Детали		
12	2	1431-1083 02.01.02	Стойка	1	
	3	-01	Стойка	1	
11	4	02.01.03	Уголок	1	
11	5	02.01.04	Перекладина	1	
11	6	02.01.05	Уголок	2	
	7	02.01.10	Уголок	2	
61	8	02.01.07	Сетка		
			Сетка проволочная		3-й изгот. стандартных 3-й им. 50-летия Октября г. Орел
			сварная 48×48-2,5		
			ТУ 14-4-641-75		
			1480В8 × 1590В8	1	4,00кг

Изм.	Лист	№ докум.	Подп.	Дата	1.431-1083 02.01.00
Разраб.		Полунина		01.88	Щит
Пров.		Абрамова		01.88	Лит. О | Лист 1 | Листов 5
Н. контр.		Пономаренко		01.88	Гипроспецстройконструкция
Утв.		Ермолаев		01.88	

Поз.	Обозначение	Наименование	Кол.	
		Документация		
12	1.431-10В3 02.16.00 СБ	Сборочный чертеж		
		Стандартные изделия		
1		Шарик $\overline{VI}$ 6мм-Н ГОСТ 3722-60	2	0,005
		Переменные данные для исполнений		
		1.431-10В3 02.16.00		
		1,5×2,4 РПК		
		Сборочные единицы		
2	1.431-10В3 02.16.10	Каркас щита	1	
3	02.16.30	Створка	1	
		1.431-10В3 02.16.00-01		
		1,5×2,4 РСК		
		Сборочные единицы		
2	1.431-10В3 02.16.10-01	Каркас щита	1	
3	02.16.30-01	Створка	1	

Инв. № подл. | Подп. и дата | Взам. инв. № | Инв. № дубл. | Подп. и дата

Изм.	Лист	№ докум.	Подп.	Дата
Разраб.		Свитева		12.12.78
Пров.		Абратова		15.12.78
Рук. гр.		Рецкевич		20.12.78
Н. контр.		Пономаренко		28.12.78
ГИП		Ермолаев		29.12.78

1.431-10В3 02.16.00

Щит с раздаточным окном

Лит.	Лист	Листов
Р		1

Минмонтажспецстрой СССР
Гипроспецэлектромонтаж

Формат	Зона	Поз	Обозначение	Наименование	Кол.	Приме-чание
12		4	1.431-1083 02.01.03	Уголок	1	
11		5	02.01.04	Перекладина	1	
11		6	02.01.05	Уголок	2	
11		7	02.01.10-01	Уголок	2	
64		8	02.01.09-02	Сетка		
				сетка N 45-2,0 ГОСТ 5336-67*		
				1510 В8 × 2220 В8	1	4,02кг
64		9	02.01.08	Пруток		
				Круг 5 ГОСТ 2590-71*		
				В Ст 3 кл 2 ГОСТ 535-58		
				L = 1470 В8	2	0,23кг
		10	-03	L = 2190 В8	2	0,34кг
				1.431-10 В 02.01.00-07		
				1×2 Щтп		
				ДЕТАЛИ		
12		2	1.431-10В3 02.01.06	Стойка	1	
12		3	-01	Стойка	1	
11		4	02.01.03-01	Уголок	1	
11		5	02.01.04-01	Перекладина	1	
11		6	02.01.05-01	Уголок	2	
12		7	02.01.10-01	Уголок	2	
64		8	02.01.09-03	Сетка		
				сетка N 45-2,0 ГОСТ 5336-67*		
				1010 В8 × 2220 В8	1	2,70кг
64		9	02.01.08-02	Пруток		
				5 ГОСТ 2590-71*		
				Круг В Ст 3 кл 2 ГОСТ 535-58		
				L = 970 В8	2	0,15кг
		10	-03	L = 2190 В8	2	0,34кг

Фор.	Зона	№ п.з.	Обозначение	Наименование		
64		9	1.431-10В3 02.01.08	Пруток		
				Круг 5 ГОСТ 2590-71*		
				В Ст 3кл ГОСТ 535-58		
				L = 1470 В8	2	0,23кг
		10	01	L = 1590 В8	2	0,24кг
				1.431-10В3 02.01.00-05		
				1×1,8 ЩПГ		
				ДЕТАЛИ		
12		2	1.431-10В3 02.01.02	Стойка	1	
		3	-01	Стойка	1	
11		4	02.01.03-01	Уголок	1	
11		5	02.01.04-01	Перекладина	1	
11		6	02.01.05-01	Уголок	2	
12		7	02.01.10	Уголок	2	
64		8	02.01.09-01	Сетка		
				Сетка №45-2,0		
				ГОСТ 5336-67*		
				1010В8×1620В8	1	1,96кг
64		9	02.01.08-02	Пруток		
				Круг 5 ГОСТ 2590-71*		
				В Ст 3кл2 ГОСТ 535-58		
				L = 970 В8	2	0,15кг
		10	-03	L = 1590 В8	2	0,24кг
				1.431-10В3 02.01.00-06		
				1,5×2,4 ЩПГ		
				ДЕТАЛИ		
12		2	02.01.06	Стойка	1	
		3	-01	Стойка	1	

Инв. № подл. | Подп. | Дата | Взам. инв. № | Инв. № дубл. | Подп. и дата

Изм	Лист	№ докум.	Подп.	Дата	1.431-10В3 02.01.00	Лист 4

Копировал Выгрижнова

Формат: 11

Фор	Зон	Поз	Обозначение	Наименование	Кол	Примечание
			ПЕРЕМЕННЫЕ	ДАННЫЕ ДЛЯ ИСПОЛНЕНИЙ		
				1.431-10В3 02.17.10		
				07×2,4 КДПГ-л		
				ДЕТАЛИ		
64		12	1.431-10В3 02.17.11	Сетка		
				Сетка № 45-2,0 ГОСТ 5336-67*		
				720В8 × 1980В8	1	1,7кг.
64		13	02.17.12	Пруток		
				Круг 5 ГОСТ 2590-71*		
				ВСт 3кл2 ГОСТ 535-58		
				L = 680В8	2	0,1кг
		14	-01	L = 1945В8	2	0,3кг
				1.431-10В3 02.17.10-01		
				0,7 × 2,4 КДСГ-л		
				ДЕТАЛИ		
64		12	02.17.13	Сетка		
				Сетка проволочная		Сталепрокатный з-д
				сварная 48×48 -2,5		им. 50-летия Октября
				ТУ 14-4-641-75		г. Орел
				690В8 × 1945В8	1	2,28кг

Фор.	Зон.	Поз.	Обозначение	Наименование	Кол.	Приме-чание
				ДОКУМЕНТАЦИЯ		
12			1.431-1083 02.17.10СБ	Сборочный чертеж		
				ДЕТАЛИ		
11		1	1.431-1083 02.01.03 -02	Уголок	1	
		2	-04	Уголок	1	
11		3	02.01.04 -02	Прокладина	1	
11		4	02.01.05 -02	Уголок	2	
		5	-04	Уголок	2	
11		6	02.04.11	Штырь	2	
54		7	02.04.12	Накладка		
				Лист 2 ГОСТ 19903-74		
				В Ст 3кп2 ГОСТ 14637-69		
				215В8×680В8	1	0,23кг
11		8	02.04.13 -01	Уголок	1	
11		9	02.17.11	Уголок	1	
				СТАНДАРТНЫЕ ИЗДЕЛИЯ		
		10		Задвижка 3Т (к1)		
				ГОСТ 5090-73	1	0,20кг

Подл. | Инв. № подл. | Взам. инв. № | Инв. № дубл. | Подп. и дата

1.431-1083 02.17.10

Изм. | Лист | № докум. | Подп. | Дата

Разраб. | Провер. | Т.контр. | Н.контр. | Утв.

КАРКАС СТВОРКИ

Лит. | Лист 1 | Листов 2

Р

МОНТАЖНОЕ ТЕХУПРАВЛЕНИЕ СОЮЗСПЕЦСТАЛЬКОНСТРУКЦИЯ

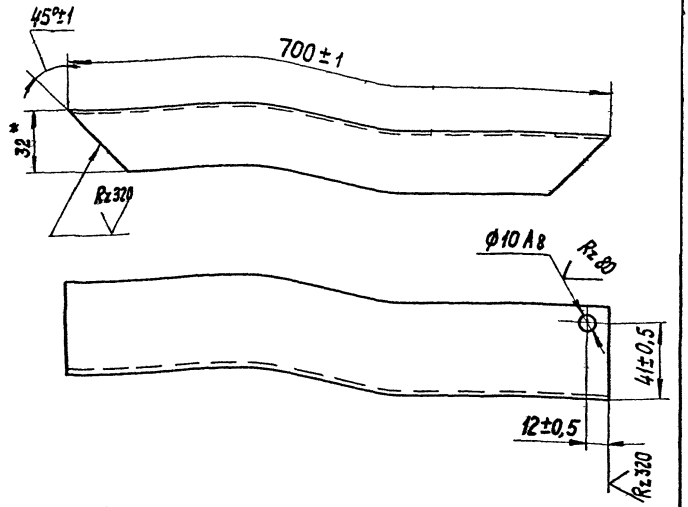

1.* Размер для справок.

					1.431-10В3 02.11.11			
Изм	Лист	№ докум.	Подп	Дата	Уголок	Лит.	Масса	Масштаб.
Разраб		Абрамова		28.01.78		Р	1,35	1:2
Пров.		Свилева		30.02.78				
Т. контр.		Петров		17.03.78		Лист	Листов 1	
Рук. пр		Рацкевич		22.02.78	Уголок Б-50×32×3 ГОСТ 8510-72 / ВСт.3кп2 ГОСТ 535-58	Минмонтажспецстрой СССР Гипроспецлегконструкция		
Н. контр		Пономаренко		21.03.78				
Утв.		Ермолаев		20.03.78				

Копировал: Тарасова

Формат 11

1.431-1083 02.15.03

9

(V)

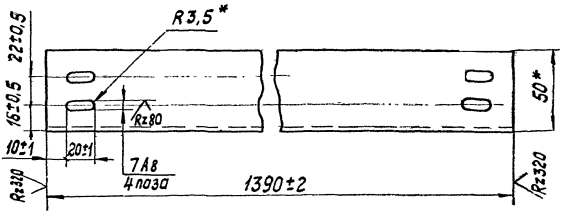

* Размеры для справок.

					1.431-1083 02.15.03			
Изм.	Лист	N докум.	Подп.	Дата	Уголок	Лит.	Масса	Масштаб
Разраб.		Абрамова		28.01.78			2,64	1:2
Пров.		Рацкевич		21.02.78				
Т.контр.		Петров		17.03.78		Лист	Листов 1	
Н.контр.		Пономаренко		27.03.78	Уголок Б-50×32×3 ГОСТ 8 [illegible] / 8 Ст.3 кп 2 ГОСТ 5 [illegible]	Минмонтажспецстрой СССР Гидроспецлегконструкция		
Утв.		Ермолаев		27.03.78				

Инв. № подл. | Подп. и дата | Взам. инв. № | Инв. № дубл. | Подп. и дата

Копировал: Тарасова

Формат 11

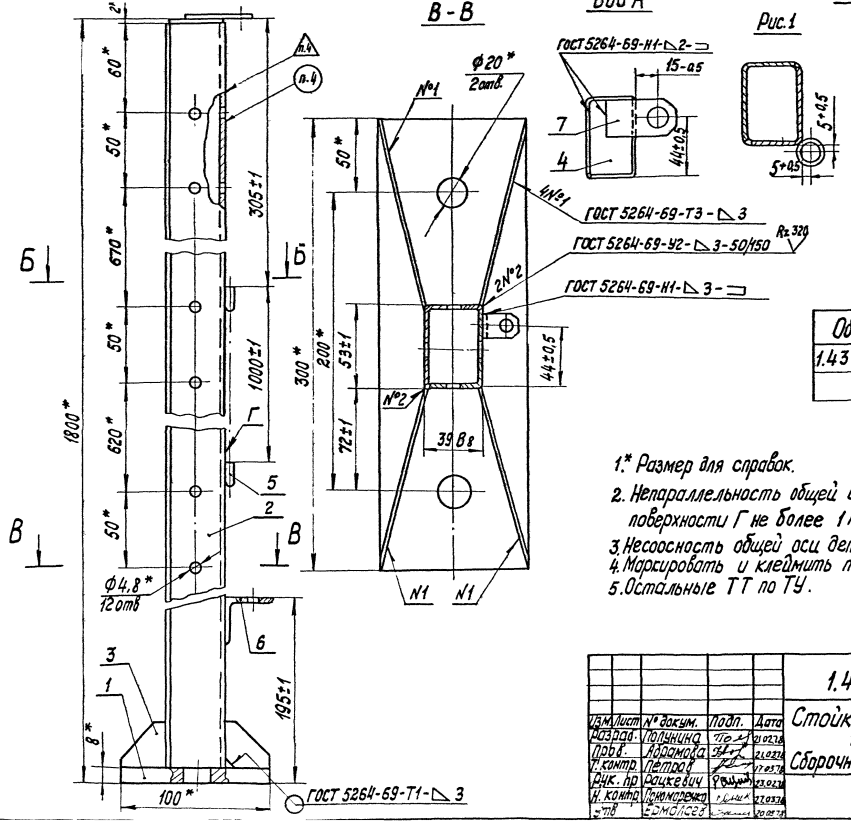

Обозначение	Шифр	Рис.
1.431-10В301	1,8ДКГ-л	1
	1,8ДКГ-п	2

1.* Размер для справок.
2. Непараллельность общей оси дета 5 относительно поверхности Г не более 1 мм.
3. Несоосность общей оси деталей поз.5 не более 1мм.
4. Маркировать и клеймить по ТУ.
5. Остальные ТТ по ТУ.

Изм.	Лист	№ докум.	Подп.	Дата
Разраб.		Полунина		21.02.78
Пров.		Абрамова		21.02.78
Т. контр.		Петров		17.03.78
Рук. пр.		Рацкевич		23.02.78
Н. контр.		Пономаренко		23.03.78
Утв.		Ермолаев		20.03.78

1.431-10В301.03.00СБ

Стойка дверная 1,8 ДКГ
Сборочный чертеж.

Лит.	Масса	Масштаб
Р	8,31	1:2

Лист | Листов 1

Минмонтажспецстрой СССР
Гипроспецпереконструкция

1.431-10 В3 02.01 00 СБ

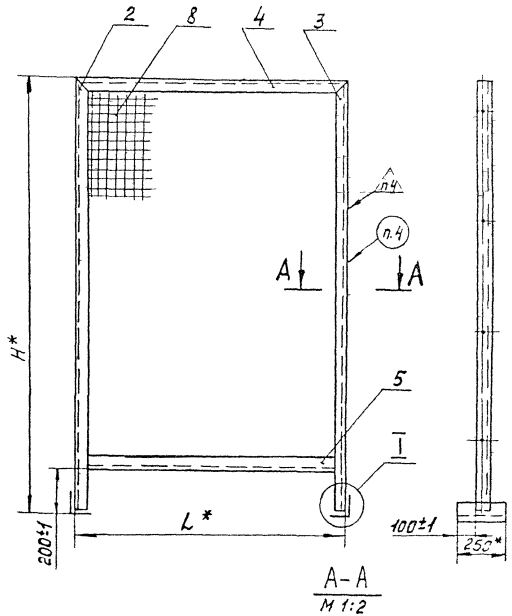

Рис.1

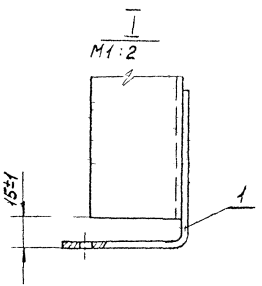

Обозначение	Шифр	Рис.	H*, мм	L*, мм	Масса кг.
1.431-10 В3 02.01 00	1,5х1,8 щсг	1	1800	1490	22,0
-01	1х1,8 щсг	1	1800	990	18,2
-02	1,5х2,4 щсг	1	2400	1490	26,4
-03	1х2,4 щсг	1	2400	990	21,7
-04	1,5х1,8 щпг	2	1800	1490	21,9
-05	1х1,8 щпг	2	1800	990	18,3
-06	1,5х2,4 щпг	2	2400	1490	26,0
-07	1х2,4 щпг	2	2400	990	22,1

1 *Размеры для справок.

2. Разность длин диагоналей не более 2 мм.

3. Сварку производить по ГОСТ 5264-69 (кроме мест указанных особо) по линиям сопряжения деталей: внахлестку - Н2; тавровый - Т1; стыковой - С2. Высота шва по наименьшей толщине свариваемых деталей. Шероховатость поверхности сварных швов $R_z 320$. Способ сварки по ГОСТ 14776-69 выбирается заводом-изготовителем.

4. Маркировать и клеймить по ТУ.

5 Остальные ТТ по ТУ.

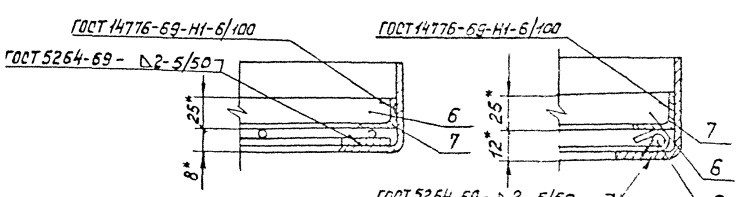

Рис.2

Изм.	Кол.уч.	Подп.	Дата	1.431-10 В3. 02.01.00. СБ	
Разраб.	Шульга			Щит сборочный чертеж	Лит. Р; Масса: см. табл.; Масштаб 1:20
Пров.	Сидоров				Лист; Листов 1
Т.контр.	Егоров				Чимкентспецстрой СССР Гипроспецэлектромонтажиндустрия
Н.контр.	Сидоренко				
Утв.	Емельянов				

Копировал Шульга

Формат А2

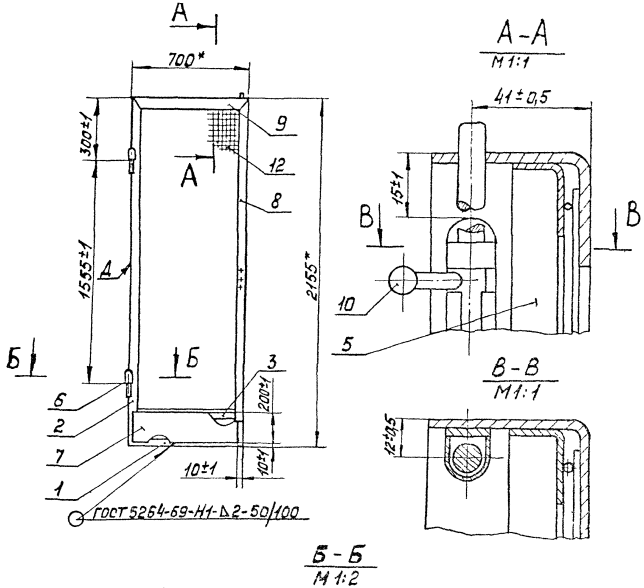

Обозначение	Шифр	Рис.	Масса, кг
1.431-10 83.02.17.10	0,7×2,4КАПГ-л	1	18,4
-01	0,7×2,4КАСГ-л	2	18,0

1. *Размеры для справок.
2. Несоосность общей оси деталей поз. 6 не более 1 мм.
3. Непараллельность общей оси деталей поз. 6 относительно поверхн. Д не более 1 мм.
4. Разность длин диагоналей не более 2 мм.
5. Сварку производить по ГОСТ 5264-69 (кроме мест указанных особо) по линиям сопряжения деталей: внахлестку-Н2; стыковые-С2; тавровые-Т1. Высота шва по наименьшей толщине свариваемых деталей. Шероховатость поверхности сварных швов $R_z 320$. Способ сварки по ГОСТ 14776-69 выбирается заводом-изготовителем.
6. Маркировать и клеймить по ТУ.
7. Остальные ТТ по ТУ.

Рис. 1

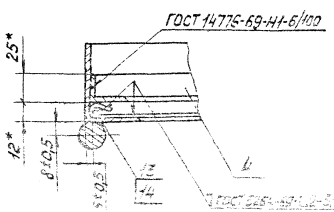

Рис. 2

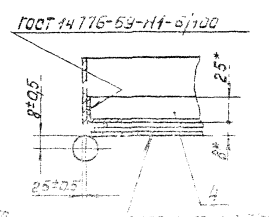

1.413-10 83 02.17.10 СБ

Каркас створки

Сборочный чертеж

Лит.	Масса	Масштаб
Р	см. табл.	1:20

Лист Листов 1

Минмонтажспецстрой СССР

1.431-10В3 02.01.03

Обозначение	L, мм	Масса, кг
1.431-10В3 02.01.03	1490±1	2,83
-01	990±1	1,85
-02	700±1	1,31
-03	1600±1	3,05
-04	2155±1	4,10

* Размер для справок.

Изм.	Лист	№ докум.	Подп.	Дата
Разраб.		Полунина		18.01.78
Пров.		Абрамова		31.01.78
Н.контр.		Петров		17.03.78
Рук.гр.		Рацкевич		21.03.78
Гл.контр.		Пономарева		22.03.78
Утв.		Ермолаев		22.03.78

1.431-10В3 02.01.03

Уголок

Лит.	Масса	Масштаб
Р	См. табл.	1:1

Лист | Листов 1

Уголок 50×36×3 ГОСТ 19772-74 / Вст 3 кп 2 ГОСТ 11474-76

Минмонтажспецстрой СССР Гипроспецлегконструкция

Копировал: Тарасова

Формат 11

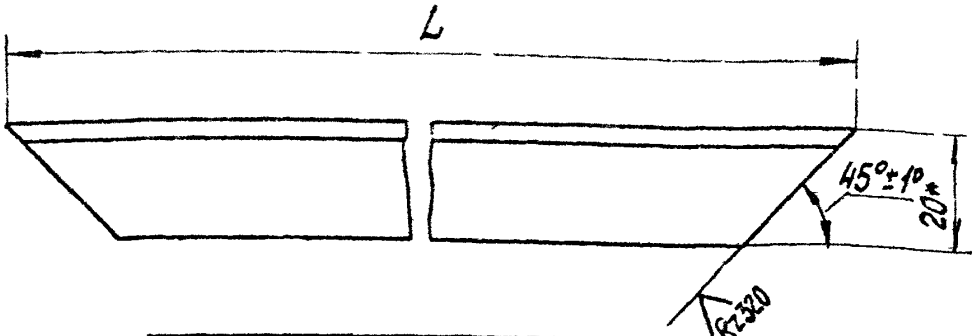

Обозначение	L, мм	Масса, кг
1.431-10 В3 02.01.05	1482±1	0,74
-01	982±1	0,49
-02	692±1	0,34
-03	1392±1	0,69
-04	1947±1	0,97
-05	1592±1	0,79
-06	2192±1	1,09
-07	492±1	0,24
-08	805±1	0,40
-09	792±1	0,39
-10	892±1	0,44
-11	478±1	0,24
-12	662±1	0,33

1.* Размер для справок.

2. Допускается изготавливать из ленты 10 пс-пн-ш-4-о-1,5×36 ГОСТ 503-71*.

Инв.№ подл. | Подп. и дата | Взам.инв.№ | Инв.№ дубл. | Подп. и дата

Изм.	Лист	№ докум.	Подп.	Дата
Разраб.		Полунина		05.03
Пров.		Абрамова		11.03
Т.контр.		Петсоб		11.03
Рук. пр.		Рацкевич		11.03
Н.контр.		Пономарёва		11.03
Утв.		Ермолаев		11.03

1.431-10В3 02.01.05

Уголок

Лит.	Масса	Масшт.
Р	См. табл.	1:1

Лист | Листов 1

Уголок 25×20×1,5 ГОСТ 19772-74 / ВСт3кп2 ГОСТ 11474-76

Минмонтажспецстроя СССР Гипроспецлегконструкция

Копировал Тарасова

Формат А1

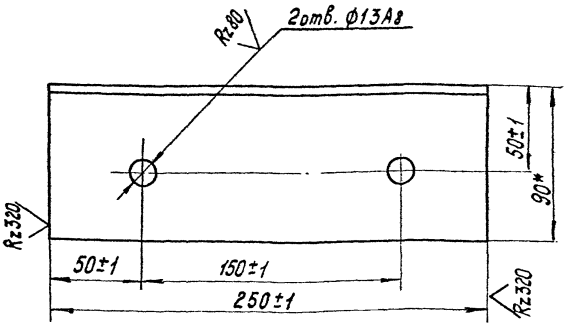

* Размер для справок

				1.431-10 В3 02.01.01				
Изм	Лист	N докум.	Подп.	Дата	Уголок	Лит.	Масса	Масштаб
Разраб.		Полунина		18.01.78		Р	1.19	1:2
Пров.		Абрамова		31.01.78				
Т.контр.		Петров		17.03.78		Лист	Листов 1	
Рук. пр.		Райкевич		21.03.78	Уголок 90х70х4 ГОСТ 19772-74	Минмонтажспецстрой СССР		
Н.контр.		Тонкомаренко		27.03.78	В Ст 3 кп 2 ГОСТ 11474-76	Гипроспецмонтажконструкция		
Утв.		Ермолаев		[illegible]				

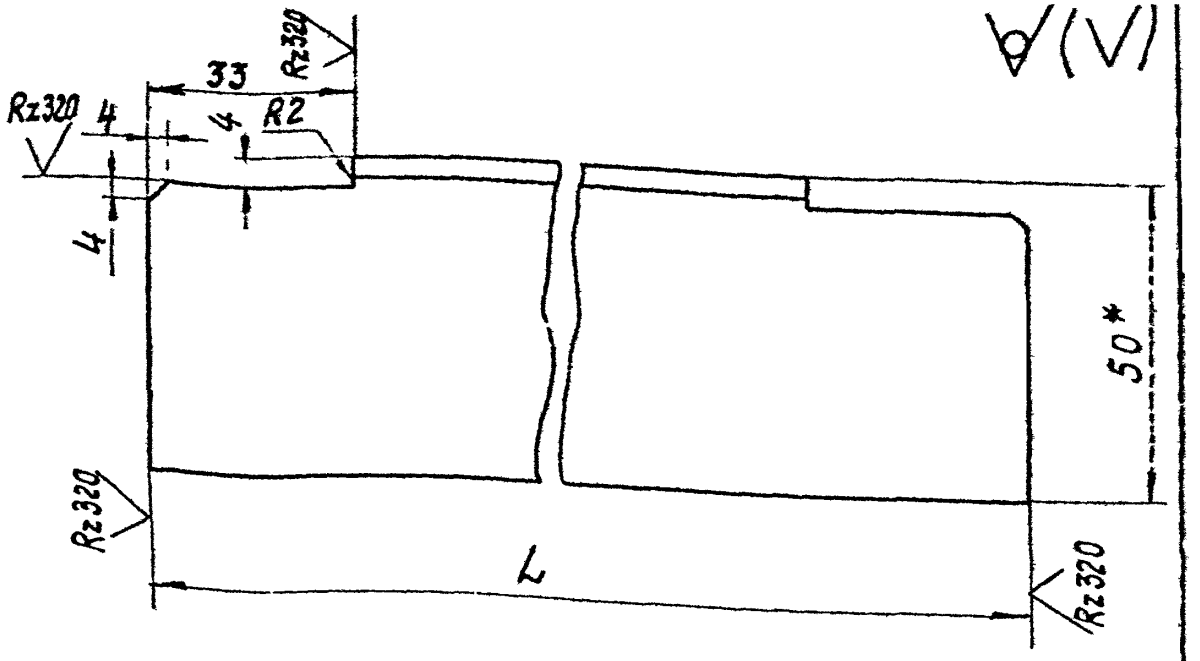

Обозначение	L, мм	Масса, кг
1.431-1083 02.01.04	1482±1	2.80
-01	982±1	1.85
-02	692±1	1.32

1.* Размер для справок.

2. Неуказанные предельные отклонения размеров по СМ8.

Подл. и дата | Взам. инв. № | Инв. № дубл. | Подп. и дата | Инв. № подл.

Изм.	Лист	№ докум.	Подп.	Дата
Разраб.		Полунина		
Пров.		Абрамова		
Т. контр.		Петров		

1.431-1083 02.01.04

Перекладина

Лит.	Масса	Масштаб
Р	См. табл.	1:1

Лист | Листов 1

1.431-10В3 02.01.06

1.431-10В3 02.01.06

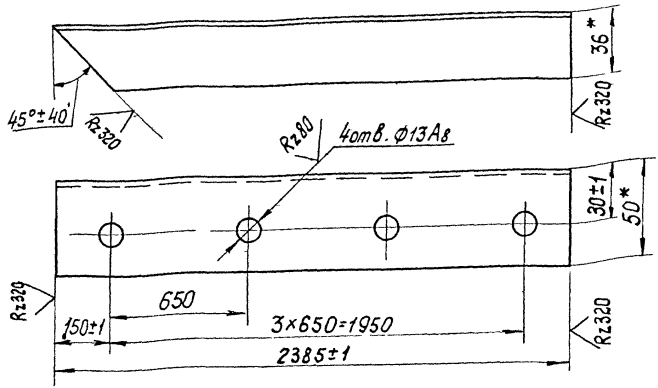

1.431-10В3 02.01.06-01-зеркальное отражение.
Остальное-см. 1.431-10В3 02.01.06.

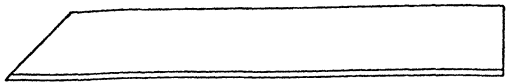

1.* Размеры для справок.
2. Предельные отклонения размеров между осями двух любых отверстий ± 1мм.

					1.431-10В3 02.01.06			
Изм	Лист	№ докум	Подп	Дата	Стойка	Лит.	Масса	Масштаб
Разраб		Полунина		21.12.78		Р	4.56	1:2
Пров.		Свилева		05.12.78		Лист	Листов 1	
Г. контр.		Пономаренко		23.12.78				
Рук пр.		Рацкевич		20.12.78	Уголок 50×36×3 ГОСТ 19772-74	Минмонтажспецстрой СССР		
Н. контр.		Чиркова		27.12.78	ВСт3кп2 ГОСТ 11474-76	Гипроспецлегконструкция		
Утв.		Ермолаев		25.12.78				

Формат 11

1.431-1083 02.01.02

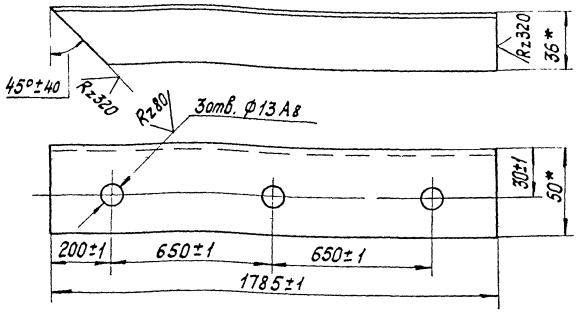

1.431-1083 02.01.02-01 - зеркальное отражение
Остальное - см. 1.431-1083 02.01.02

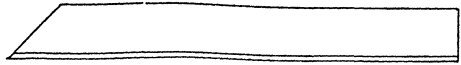

*Размеры для справок.

					1.431-1083 02.01.02			
					Стойка	Лит	Масса	Масш-б
						Р	3,42	1:2
Изм.	Лист	№ докум.	Подп.	Дата		Лист	Листов 1	
Разраб.		Полунина		21.11.78				
Пров.		Свилева		05.12.78				
Т. контр.		Пономаренко		25.11.78				
Рук. пр.		Рощкевич		27.11.78	Уголок 50х36х3 ГОСТ 19772-74 / 8 Ст3кп2 ГОСТ 11474-76		Минмонтажспецстрой СССР Гипроспецлегконструкция	
Н. контр.		Чуйкова		27.12.78				
Утв.		Ермолаев		23.12.78				

Инв. № подл. | Подп. и дата | Взам. инв. № | Инв. № дубл. | Подп. и дата

Копировал: Тарасова

Формат 11

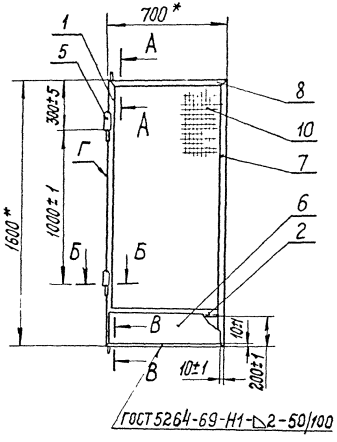

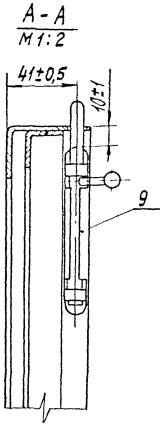

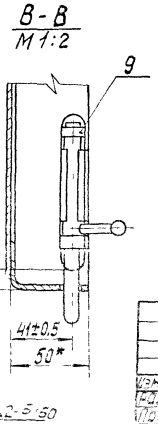

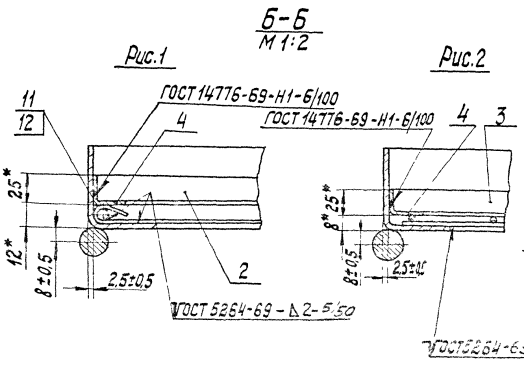

Обозначение	Шифр	Рис.	Масса, кг.
1.431-1083 02.04.10	0,7×1.8 КДЛГ-л	1	14,60
-01	0,7×1.8 КДСГ-л	2	14,43

1.* Размеры для справок.
2. Несоосность общей оси деталей поз. 5 не более 1мм.
3. Непараллельность общей оси деталей поз. 5 относительно поверхности Г не более 1мм.
4. Разность длин диагоналей не более 2мм.
5. Сварку производить по ГОСТ 5264-69 (кроме мест указанных особо) по линиям сопряжения деталей: В-нахлестку-Н2; стыковые - С2; тавровые - Т1. Высота шва по наименьшей толщине свариваемых деталей. Шероховатость поверхности сварных швов ∇ 40 мкм
Способ сварки по ГОСТ 14776-69 выбирает завод-изготовитель
6. Остальные ТТ по ТУ

| | | |

Формат	Зона	Поз	Обозначение	Наименование	Кол	Примечание
Б4		8		Круг		
			1.431-10В3 02.01.08	Круг 5 гост 2590-71*		
				В Ст3кп2 гост 535-58		
				L = 1470 В8	2	0,23кг
		9	-01	L = 1590 В8	2	0,24кг
11		10	02.00.02	Стойка	1	
				1.431-10В3 02.02.00-01		
				1,5 х 2,4 ЩПГ-А		
				ДЕТАЛИ		
12		5	1.431-10В3 02.01.06	Стойка	1	
11		6	02.01.10 -01	Уголок	2	
Б4		7	02.01.09 -02	Сетка		
				Сетка № 45-2,0		
				ГОСТ 5336-67*		
				1510 В8 х 2220 В8	1	4,02кг
Б4		8	02.01.08	Пруток		
				Круг 5 гост 2590-71*		
				В Ст3кп2 гост 535-58		
				L = 1470 В8	2	0,23кг
		9	-03	L = 2190 В8	2	0,34кг
11		10	02.02.02 -01	Стойка	1	
				1.431-10В3 02.02.00-02		
				1,5 х 1,8 ЩСГ-А		
				ДЕТАЛИ		
12		5	02.01.02	Стойка	1	
11		6	02.01.10	Уголок	2	

Формат	Зона	Поз.	Обозначение	Наименование	Кол	Примечание
				ДОКУМЕНТАЦИЯ		
12			1.431-10В3 02.02.00СБ	Сборочный чертеж		
				ДЕТАЛИ		
11		1	1.431-10В3 02.01.01	Уголок	1	
11		2	02.01.03	Уголок	1	
11		3	02.01.05	Уголок	2	
11		4	02.02.01 -01	Перекладина	1	
			ПЕРЕМЕННЫЕ	ДАННЫЕ ДЛЯ ИСПОЛНЕНИЙ		
				1.431-10В3 02.02.00		
				1,5×1,8 ЩПГ-А		
				ДЕТАЛИ		
12		5	1.431-10В3 02.01.02	Стойка	1	
11		6	02.01.10	Уголок	2	
54		7	02.01.09	Сетка		
				Сетка N 45-2,0		
				ГОСТ 5336-67*		
				1510 В8 × 1620 В8	1	2,93кг

Подп. и дата

Инв. № дубл.

Взам. инв. №

Подп. и дата

Инв. № подл.

Изм.	Лист	№ докум.	Подп.	Дата
Разраб		Полунина		15.02.78
Пров		Рацкевич		24.02.78
Т. контр		Петров		17.03.78
Н. контр.		Пономаренко		27.03.78
Утв.		Ермолаев		24.03.78

1.431-10В3 02.02.00

ЩИТ ЛЕВЫЙ

Лит.	Лист	Листов
Р	1	3

МИНМОНТАЖСПЕЦСТРОЙ СССР
ГИПРОСПЕЦЛЕГКОНСТРУКЦИЯ

64		7	1.431-10 В3 02.02.07	Сетка		
				Сетка проволочная		3-д изготов. сталепрокат-
				сварная 48×48-2,5		ный 3-д им. 50-лет.
				ТУ 14-4-641-75		Октября г. Орел
				1480 В8 × 1590 В8	1	4,0 кг
11		10	02.03.01	Стойка	1	
				1.431-10 В3 02.03.00-03		
				1,5×2,4 щ СГ-Б		
				ДЕТАЛИ		
12		5	02.01.06-01	Стойка	1	
11		6	02.01.10-01	Уголок	2	
64		7	02.02.07-02	Сетка		
				Сетка проволочная		3-д. изготов. сталепрокат-
				сварная 48×48-2,5		ный 3-д им. 50-летия
				ТУ 14-4-641-75		Октября г. Орел
				1480 В8 × 2190 В8	1	5,5 кг
11		10	02.03.01-01	Стойка	1	

61	7	1.431-10В3 02.02.07	Сетка			
			Сетка проволочная			З-д изгот. сталепрокатных з-д им. 50лет Октября г. Орел
			сварная 48×48-2,5			
			ТУ 14-4-641-75			
			1480В8×1590В8	1	4,00 кг	
11	10	02.02.02	Стойка	1		
			1.431-10В3 02.02.00-03			
			1,5×2,4 щСГ-А			
			ДЕТАЛИ			
12	5	02.01.06	Стойка	1		
11	6	02.01.10 -01	Уголок	2		
64	7	02.02.07-02	Сетка			
			Сетка проволочная			З-д изгот. сталепрокат.
			сварная 48×48-2,5			Завод им. 50-лет. Октября г. Орел
			ТУ 14-4-641-75			
			1480В8×2190В8	1	5,5 кг	
11	10	02.02.02-01	Стойка	1		

Инв. № подл. | Подп. и дата | Взам. инв. № | Инв. № дубл. | Подп. и дата

		Обозначение	Наименование		Примечание
			ДОКУМЕНТАЦИЯ		
12		1.431-1083 02.17.00СБ	Сборочный чертеж		
			ДЕТАЛИ		
11	1	1.431-1083 02 04.01	Ручка	1	
			СТАНДАРТНЫЕ ИЗДЕЛИЯ		
	2		Болт М 6×14 46 016 ГОСТ 7798-70*	3	0,0055кг
	3		Шайба 6 65Г.016 ГОСТ 6402-70*	3	0,0005кг
		ПЕРЕМЕННЫЕ	**ДАННЫЕ ДЛЯ ИСПОЛНЕНИЙ**		
			1.431-1083 02.17 00 0,7×2,4 ДПГ-Л		
			СБОРОЧНЫЕ ЕДИНИЦЫ		
11	5	1.431-1083 02.17.10	Каркас створки	1	

Изм	Лист	№ докум	Подп	Дата
Разраб		Абрамова		
Пров		Рацкевич		
Т контр		Петров		
Н контр		Пономаренко		
Утв		Ермолаев		

1.431-1083 02.17.00

СТВОРКА ДВЕРНАЯ

Лит.	Лист	Листов
Р	1	2

Минмонтажспецстрой СССР Гипроспецлегконструкция

Копировал: Выгрянова

Формат 11

Формат	Зона	Обозначение	Наименование		Примечание
			ДОКУМЕНТАЦИЯ		
12		1.431-10В3 02.03.00 СБ	Сборочный чертеж		
			ДЕТАЛИ		
11	1	1.431-10В3 02.01.01	Уголок	1	
11	2	02.01.03	Уголок	1	
11	3	02.01.05	Уголок	2	
11	4	02.02.01	Перекладина	1	
		ПЕРЕМЕННЫЕ	**ДАННЫЕ ДЛЯ ИСПОЛНЕНИЙ**		
			1.431-10В3 02.03.00 / 1,5 × 1,8 ЩПГ-Б		
			ДЕТАЛИ		
12	5	1.431-10В3 02.01.02-01	Стойка	1	
11	6	02.01.10	Уголок	2	
54	7	02.01.09	Сетка		
			Сетка № 45-2,0		
			ГОСТ 5336-67*		
			1510В8 × 1620В8	1	2,93 кг

Инв. № подл. | Подп. и дата | Взам. инв. № | Инв. № дубл. | Подп. | Дата

Изм.	Лист	№ докум.	Подп.	Дата
Разраб.		Голунина		
Пров.		Рачкевич		
Т. контр.		Петров		
Н. контр.		Пономаренко		
Утв.		Ермолаев		

1.431-10В3 02.03.00

ЩИТ ПРАВЫЙ

Лит.	Лист	Листов
Р	1	3

МИНМОНТАЖСПЕЦСТРОЙ СССР
Гл. ГРОСПЕЦЛЕГКОНСТРУКЦИЯ

Копировал Выгрянова

Формат	Зона	Поз.	Обозначение	Наименование	Кол	Примечание
				1.431-10В3 02.17.00-01		
				0,7×2,4 ДСГ-л		
				Сборочные единицы		
11		5	1.431-10В3 02.17.10-01	Каркас створки	1	

Формат	Зона	Поз.	Обозначение	Наименование		Примечание
64		8	1.431-10ВЗ 02.01.08	Пруток		
				Круг 5 ГОСТ 2590-71*		
				Ст 3кл 2 ГОСТ 535-58		
				L = 1470 В8	2	0,23кг
		9	-01	L = 1590 В8	2	0,24кг
11		10	1.431-10ВЗ 02.03.01	Стойка	1	
				1.431-10ВЗ 02.03.00-01		
				1,5×2,4 щпг-Б		
				ДЕТАЛИ		
12		5	1.431-10ВЗ 02.01.06-01	Стойка	1	
11		6	02.01.10-01	Уголок	2	
64		7	02.01.03-02	Сетка		
				Сетка №45-20		
				ГОСТ 5336-67*		
				1510 В8 × 2220 В8	1	4,02кг
64		8	02.01.08	Пруток		
				Круг 5 ГОСТ 2590-71*		
				Ст 3кл 2 ГОСТ 535-58		
				L = 1470 В8	2	0,23кг
		9	-03	L = 2190 В8	2	0,34кг
12		10	02.03.11-01	Стойка	1	
				1.431-10ВЗ 02.03.00-02		
				1,5×1,8 щсг-Б		
				ДЕТАЛИ		
12		5	02.01.02-01	Стойка	1	
11		6	02.01.10	Уголок	2	

Инв. № подл. | Подп. и дата | Взам. инв. №

Инв. № дубл. | Подп. и дата

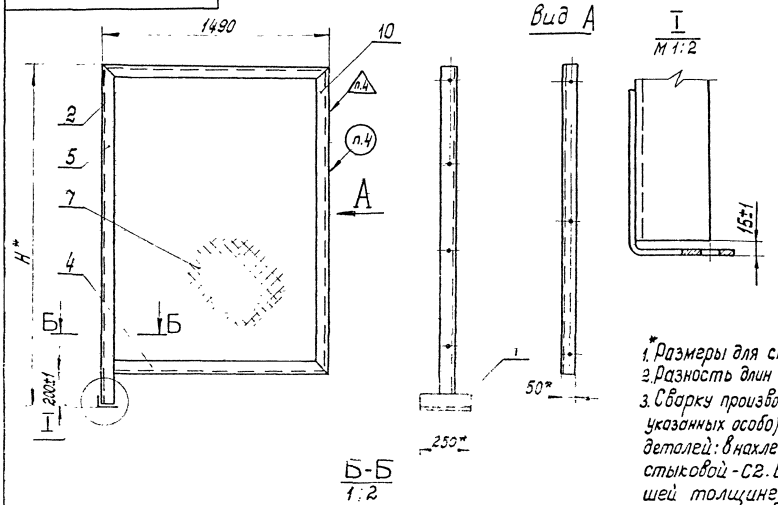

Обозначение	Шифр	Рис.	H, мм	Масса, кг.
1.431-10 В3 02 02.00	1,5×1,8щпг-А	1	1800	20,2
-01	1,5×2,4щпг-А	1	2400	24,4
-02	1,5×1,8щсг-А	2	1800	20,4
-03	1,5×2,4щсг-А	2	2400	24,8

1. *Размеры для справок.
2. Разность длин диагоналей не более 2 мм
3. Сварку производить по ГОСТ 5264-69 (кроме мест указанных особо) по линиям сопряжения деталей: в нахлестку - Н2; тавровые - Т1; стыковой - С2. Высота шва по наименьшей толщине свариваемых деталей. Шероховатость поверхностей сварных швов Rz 320
4. Маркировать и клеймить по ТУ.
5. Остальные ТТ по ТУ

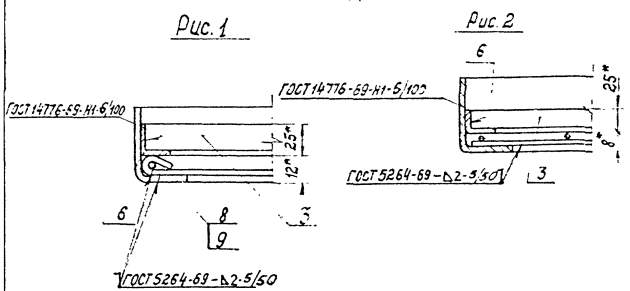

				1.431-10 В3 02.02.00 С6			
Изм.	Лист	N докум.	Подп.	Дата	Щит левый. Сборочный чертеж	Лит	Масса	Масштаб
Разраб.		Полунино		27.01.78		Р	См. табл.	1:20
Пров.		Рацкевич		30.01.78				
Т. контр.		Петров		17.02.78		Лист	Листов 1	
Рук. пп.		Рацкевич		29.03.78		Минмонтажспецстрой СССР Гипроспецлегконструкция		
Н. контр.		Пономаренко		29.03.78				
Утв.		Ермолаев		29.03.78				

Копировал: Тарасов

Формат 12

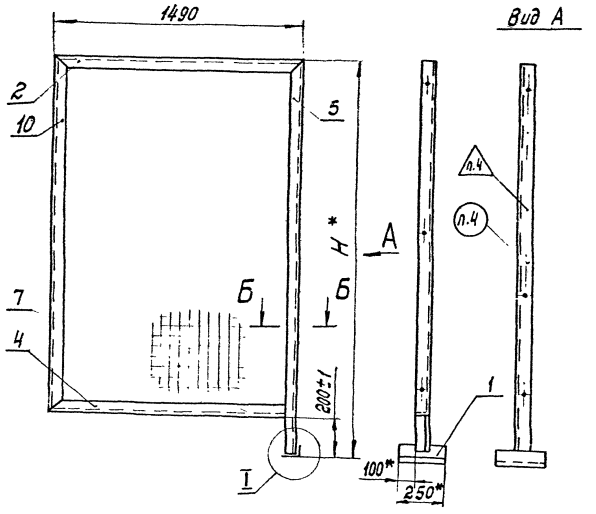

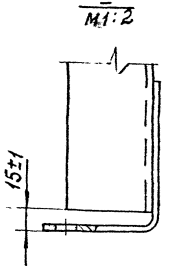

Обозначение	Шифр	Рис.	H, мм	Масса, кг
1.431-10 ВЗ 02.03.00	1,5×1,8 щлг-Б	1	1800	20.2
-01	1,5×2,4 щлг-Б	1	2400	24.4
-02	1,5×1,8 щсг-Б	2	1800	20,4
-03	1,5×2,4 щсг-Б	2	2400	24.8

1.* Размеры для справок.
2. Разность длин диагоналей не более 2мм.
3 Сварку производить по ГОСТ 5264-69 (кроме мест указанных особо) по линиям сопряжения деталей; в нахлестку - Н2; тавровые - Т1; стыковой - С2. Высота по наименьшей толщине свариваемых деталей. Шероховатость поверхностей сварных швов $R_z 320$.
4. Маркировать и клеймить по ТУ.
5. Остальные ТТ по ТУ.

Рис.1

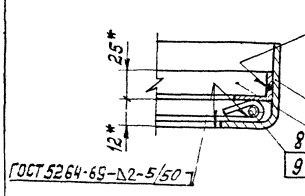

Рис.2

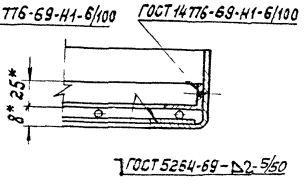

Изм.	Лист	№ докум.	Подп.	Дата
Разраб.		Полунина		28.01.78
Провер.		Рацкевич		31.01.78
Т. контр.		Петров		7.02.78
Рук. гр.		Рацкевич		
Н. контр.		Самсоненко		29.05.78

1.431-10 ВЗ 02.03.00 СБ

Щит правый. Сборочный чертеж

Лит.	Масса	Масштаб
Р	См. табл.	1:20

Лист | Листов 1

Минмонтажспецстрой СССР

Формат	Зона	Поз	Обозначение	Наименование	Кол.	Приме-чание
			ПЕРЕМЕННЫЕ ДАННЫЕ	ДЛЯ ИСПОЛНЕНИЙ		
				1.431-10 В3 02.04 10		
				0,7×1,8 КДПГ-л		
Б4		10	1.431-10 В3 02.04.14	Сетка		
				Сетка N 45-20 ГОСТ 5336-67*		
				720 B_8 × 1420 B_8	1	1,23 кг.
Б4		11	02.04.15	Пруток		
				Круг $\frac{5\ ГОСТ\ 2590\text{-}71^*}{B\ Ст3кп2\ ГОСТ\ 535\text{-}58}$		
				L = 680 B_8	2	0,10 кг
		12	-01	L = 1390 B_8	2	0,21 кг
				1.431-10 В3 02.04.10-01		
				0,7×1,8 КДСГ-л		
				ДЕТАЛИ		
Б4		10	02.04.16	Сетка		
				Сетка проволочная		Сталепрокатный завод им 50-летия Октября г Орел
				сварная 48×48-2,5		
				ТУ 14-4-641-75		
				690 B_8 × 1390 B_8	1	1,63 кг.

Формат	Зона	Поз.	Обозначение	Наименование	Кол.	Примечание
				1.431-10В3 02.04.00-01		
				0,7×1,8 ДСГ-л		
				Сборочные единицы		
11		5	1.431-10В3 02.04.10-01	Каркас створки	1	

Инв. № подл. | Подп. и дата | Взам. инв. № | Инв. № дубл. | Подп. и дата

Изм.	Лист	№ докум.	Подп.	Дата	1.431-10В3 02.04.00	Лист 2

Копировал: Выгриячова Формат 11

				Наименование	Кол	чание
				Документация		
12			1.431-10В3 02.04.10СБ	Сборочный чертеж		
				Детали		
11		1	02.01.03-03	Уголок	1	
11		2	02.01.04-02	Перекладина	1	
11		3	02.01.05-02	Уголок	2	
		4	-03	Уголок	2	
11		5	02.04.11	Штырь	2	
6ч		6	02.04.12	Накладка		
				Лист 2 ГОСТ 19903-74 / 8 Ст 3кп 2 ГОСТ 14637-69*		
				215 В8 × 680 В8	1	0,23кг
11		7	02.04.13	Уголок	1	
11		8	02.05.11	Уголок	2	
				Стандартные изделия		
		9		Задвижка ЗТ(К1)		
				ГОСТ 5090-73	2	

Изм	Лист	№ докум.	Подп	Дата	1.431-10В3 02.04.10
Разраб		Свилева			Лит / Лист / Листов
Пр. в					0 / 1 / 2
Рук пр					Каркас створки
					Минмонтажспецстрой

Форм	Зона	Поз	Обозначение	Наименование	Кол	Примечание
				ДОКУМЕНТАЦИЯ		
12			1.431-10В3 02.04.00СБ	Сборочный чертеж		
				ДЕТАЛИ		
11		1	02.04.01	Ручка	1	
				СТАНДАРТНЫЕ ИЗДЕЛИЯ		
		2		Болт М6×14 46.016		
				ГОСТ 7798-70*	3	0,0055кг
		3		Шайба 6 65Г.016		
				ГОСТ 6402-70*	3	0,00056кг
			ПЕРЕМЕННЫЕ ДАННЫЕ	ДЛЯ ИСПОЛНЕНИЙ		
				1.431-10В3 02.04.00		
				0,7×1,8 ДПГ-л		
				СБОРОЧНЫЕ ЕДИНИЦЫ		
11		5	1.431-10В3 02.04.10	Каркас створки	1	

Подп. и дата | Инв. № дубл. | Взам. инв. № | Подп. и дата

1.431-10В3 02.04.00

Изм	Лист	№ докум	Подп.	Дата
Разраб.		Голицына		
Пров.		Сазонова		
Рук.		Радкевич		

Створка дверная

Лит	Лист	Листов
Р	1	2

Приимчатаэсоцстрой

1.431-10В3 02.17.00 СБ

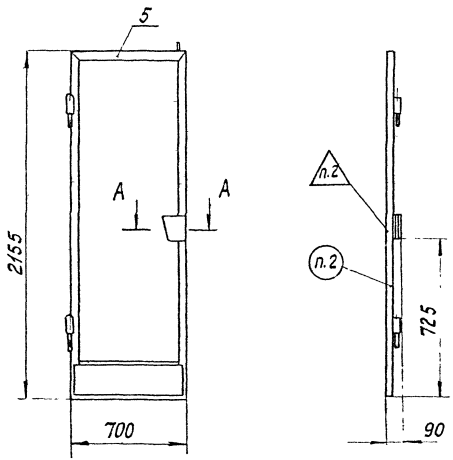

Обозначение	Шифр	Масса, кг.
1.431-10В3 02.17.00	0.7×2.4ДПГ-л	19.3
01	0.7×2.4ДСГ-л	18.9

1. Размеры для справок.
2. Маркировать и клеймить по ТУ.
3. Остальные ТТ по ТУ.
4. Допускается крепление ручки поз. 1 сварным способом.

А-А
М1:2

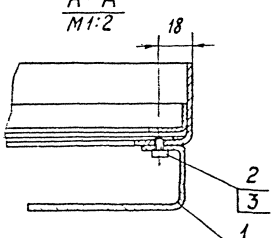

				1.431-10В3 02.17.00 СБ			
Изм	Лист	№ докум.	Подп.	Дата	Створка дверная. Сборочный чертеж.	Лит	Масса	Масштаб
Разраб.		Абрамова		21.01.78		Р	См. табл.	1:20
Провер.		Рацкевич		20.01.78				
Т. контр.		Петров		12.03.78		Лист	Листов 1	
Н. контр.		Пономаренко		22.03.78		Минмонтажспецстрой СССР Гипраспецдержпроект		
Утв.		Ермолаев		23.03.78				

1.431-10В3 02.04.00СБ

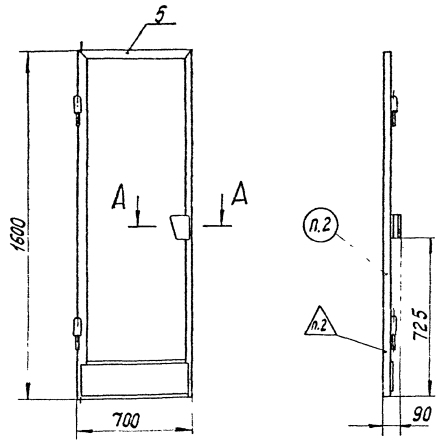

А - А
М 1:2

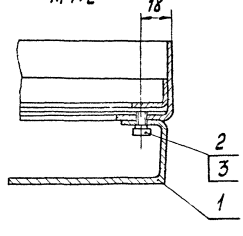

Обозначение	Шифр	Масса, кг
1.431-10В3 02.04.00	0,7×1,8ДПГ-л	15,6
-01	0,7×1,8ДСГ-л	15,5

1. Размеры для справок.
2. Маркировать и клеймить по ТУ.
3. Остальные ТТ по ТУ
4. Допускается крепление ручки поз 1 сварным способом.

					1.431-10В3 02.04.00 СБ			
Изм	Лист	N докум	Подп	Дата	Створка дверная. Сборочный чертеж.	Лит.	Масса	Масштаб
Разраб		Абрамова		19.01.78		Р	См. табл.	1:20
Пров		Рацкевич		20.01.78				
Т. контр.		Петров		17.03.78		Лист	Листов 1	
Н. контр.		Пономаренко		17.03.78		Минмонтажспецстрой СССР		
		[illegible]		[illegible]		Гипроспецлегкомстрой		

1431-10В3 02 02 01

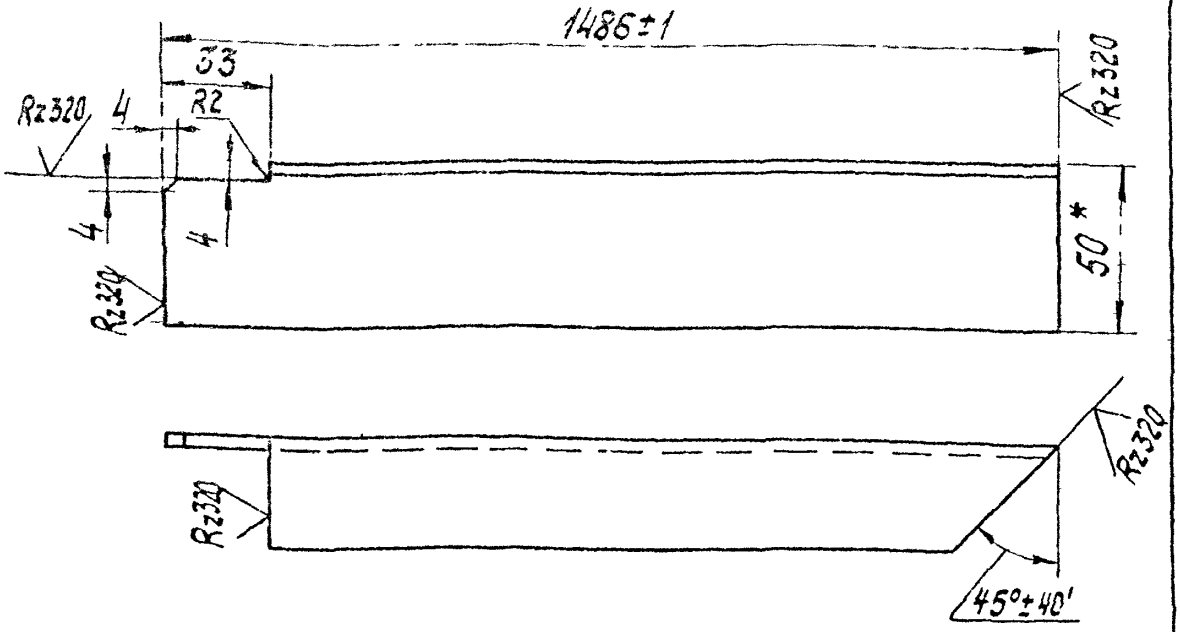

1.431-10В3 02.02.01-01 - зеркальное отражение.
Остальное - см. 1431-10В3 02.02.01



1* Размер для справок.
2 Неуказанные предельные отклонения размеров по СМ8.

					1.431-10 В 3 02.02.01			
Изм.	Лист	N докум	Подп	Дата	Перекладина	Лит.	Масса	Масштаб
Разраб		Полунина				Р	2,77	1:2
Пров		Абрамова						
Т. контр		Петров				Лист	Листов 1	
Рук пр		Рашкевич			Уголок 50×36×3 ГОСТ 19772-74 / ВСт 3 кп 2 ГОСТ 11474-76	Минмонтажспецстрой СССР Гипроспецлегконструкция		
Н контр		Пономаренко						
Утв		Ермолаев						

Копировал Тарасова

Формат 11

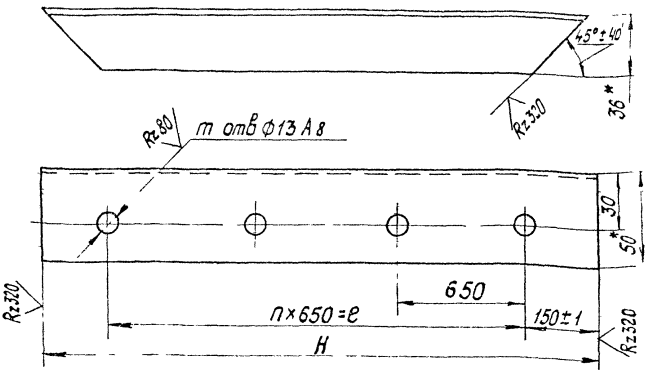

Обозначение	H, мм	n	m	e, мм	Масса
1.431-10В3.02.02.02	1600±1	2	3	1300	3,00
-01	2200±1	3	4	1950	4,16

1.* Размеры для справок
2. Предельные отклонения размеров между осями двух любых отверстий ±1 мм.

Изм.	Лист	№ докум.	Подп.	Дата
Разраб.		Полунина		31.01.78
Пров.		Абрамова		01.02.78
Т.контр.		Петров		17.03.78
Рук. пр.		Рацкевич		21.02.78
Н.контр.		Тимошенко		21.03.78
Утв.		Ермолаев		22.03.78

1.431-10В3 02.02.02

Стойка

Лит	Масса	Масштаб
р	См. табл.	1:2

Лист | Листов 1

Уголок 50×36×3 ГОСТ 19772-74 / 6Ст3кп2 ГОСТ 11474-76

Минмонтажспецстрой СССР
Гипроспецлегконструкция

Инв. № подл. | Подп. и дата | Взам. инв. № | Инв. № дубл. | Подп. и дата

Копировал: m

Формат 11

V(V)

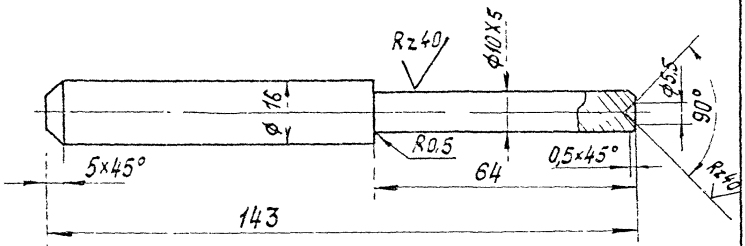

Неуказанные предельные отклонения размеров:
отверстий - по A_8;
валов - по B_8;
остальных - по CM_8;
угловых - по 10 степени точности ГОСТ 8908-58

| | | |

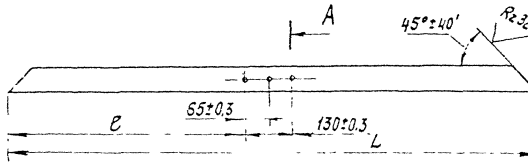

A - A
М 1:2

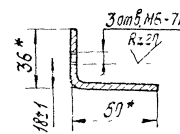

Обозначение	L, мм	e, мм	Масса, кг.
1.431-10В3 02.04.13	1600±1	735±1	3,00
-01	2155±1	735±1	4,06
-02	2155±1	1290±1	4,06

* Размеры для справок.

Инв. № подл. | Подп. и дата | Взам. инв. № | Инв. № дубл. | Подп. и дата

1.431-10В3 02.04.13

Уголок

Лит.	Масса	Масштаб
Р	Ст. пласт.	1:10

Формат	Поз.	К.з.	Обозначение	Наименование	Кол	Примечание
				ДЕТАЛИ		
11	4		1.413-1083 02.15.01	Кронштейн	2	
11	5		02.15.03	Уголок	1	
64	6		02.15.04	Уголок		
				Уголок Б 50×32×3 ГОСТ 8510-78		
				В Ст3кп2 ГОСТ 535-58		
				L = 1390 В	1	2,64 кг
				1.431-1083 02.15.00-01		
				Р2		
				ДЕТАЛИ		
11	4		1.431-1083 02.15.01-01	Кронштейн	2	
11	5		02.15.05	Уголок	1	
64	6		1.431-1083 02.15.06	Уголок		
				Уголок 50×36×3 ГОСТ 19772-74		
				В Ст3кп2 ГОСТ 11474-76		
				L = 1390 В	1	2,66 кг

Поз.	Зона	Кол.	Обозначение	Наименование	Кол.	Масса
				1.431-10В3 02.05.00-01		
				2,4 ДСГ-л		
				ДЕТАЛИ		
64		6	1.431-10В3 02.05.03-01	Стойка		
				Уголок 50×36×3 ГОСТ 19772-74*		
				ВСт 3кп2 ГОСТ 11474-76		
				L = 2390 В8	2	4,56кг
				1.431-10В3 02.05.00-02		
				1,8 ДСГ-п		
				ДЕТАЛИ		
64		6	1.431-10В3 02.05.03	Стойка		
				Уголок 50×36×3 ГОСТ 19772-74*		
				8 Ст 3кп2 ГОСТ 11474-76		
				L = 1790 В8	2	3,40кг
				1.431-10В3 02.05.00-03		
				2,4 ДСГ-п		
				ДЕТАЛИ		
64		6	1.431-10В3 02.05.03-01	Стойка		
				Уголок 50×36×3 ГОСТ 19772-74*		
				8 Ст 3кп2 ГОСТ 11474-76		
				L = 2390 В8	2	4,56кг

Инв. № подл. | Подп. и дата | Взам. инв. № | Инв. № дубл. | Подп. и дата

Изм. Лист № докум. Подп. Дата

1.431-10В3 02.05.00

Лист 2

Копировал: Бурганова

Формат А4

				Документация		
12			1.431-10В3 02.15.00СБ	Сборочный чертеж		
				Детали		
5.4		1	1.431-10В3 02.15.02	Упор		
				Уголок 25×20×1,5 ГОСТ 19772-74*		
				В Ст 3кл 2 ГОСТ 11474-76		
				L = 1290В8	1	0,64кг
				Стандартные изделия		
		2		Болт М6×14 46.014		
				ГОСТ 7798-70*	4	0,005кг
				Материалы		
		3		Резина губчатая		
				I группы 3×20		
				ТУ 38-10586 7-75	1,3м.	0,09кг
			Переменные	данные для исполнений		
				1.431-10В3 02.15.00		
				Р1		

Изм.	Лист	№ докум.	Подп.	Дата
Разраб.		Абрамова	[illegible]	[illegible]
Пров.		Свилева	[illegible]	[illegible]
Рук. пр.		Рацкевич	[illegible]	[illegible]
Н. контр.		Пономаренко	[illegible]	[illegible]
Утв.		[illegible]	[illegible]	[illegible]

1.431-10В3 02.15.00

Ригель

Лит.	Лист	Листов
Р	1	2

Минмонтажспецстрой СССР
Гипростецпроконструкция

				ДОКУМЕНТАЦИЯ		
12			1.431-10В3 02.05.00СБ	Сборочный чертеж		
				ДЕТАЛИ		
11		2	1.431-10В3 01.01.01-01	Основание	1	
11		3	01.02.01	Ребро	4	
6Ч		4	02.05.01	Пластина		
				Лист 2 ГОСТ 19903-74		
				ВСт3кл2 ГОСТ 14637-69		
				36В8 × 48В8	1	0,03кг
11		5	1.431-10В3 02.05.02	Втулка	2	
			ПЕРЕМЕННЫЕ	ДАННЫЕ ДЛЯ ИСПОЛНЕНИЙ		
				1.431-10В3 02.05.00		
				1,8ДСГ-л		
				ДЕТАЛИ		
6,4		6	1.431-10В3 02.05.03	Стойка		
				Уголок 50×36×3 ГОСТ 19772-74		
				ВСт3кл2 ГОСТ 11474-76		
				L = 1790В8	2	3,42кг

Подп. и дата

Инв. № дубл.

Взам. инв. №

Подп. и дата

Инв. № подл.

Изм.	Лист	№ докум	Подп	Дата
Разраб.		Абрамова	[illegible]	15.02.78
Пров		Рацкевич	[illegible]	21.02.78
Т. контр		Петров	[illegible]	17.03.78
Н. контр.		Пономаренко	[illegible]	17.03.78
		Ермолаев	[illegible]	04.03.78

1.431-10В3 02.05.00

Стойка дверная

Лит	Лист	Листов
Р	1	2

Минмонтажспецстрой СССР
Гипроспецлегконструкция

1.431-10 83 01.01.04

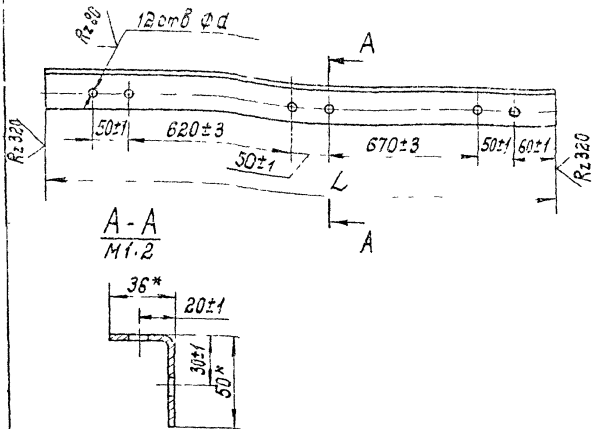

Обозначение	L, мм	d мм	Масса, кг
1.431-10 83 01.01 04	1790±1	11 А8	3,40
-01	1790±1	4,8 А8	3,38
-02	1590±1	11 А8	3,00

* Размеры для справок.

Изм	Лист	№ докум.	Подп	Дата
Разраб.		Полынина		20.02.75
Пров.		Абрамова		20.02.75
Т. контр.		Петров		20.02.75
Рук. пр.		Рацкевич		20.02.75
Н. контр.		Ломоносова		[illegible]
Утв.		Ермолаев		

1.431-10 83 01.01.04

Уголок

Лит	Масса	Масштаб
Р	См. табл.	1:2

Лист | Листов 1

Уголок 50×36×3 ГОСТ 19772-74
ВСт 3кп2 ГОСТ 11474-76

Минмонтажспецстрой СССР
Гипроспецлегконструкция
Формат 11

Инв.№ подл. | Подп. и дата | Взам. инв.№ | Инв.№ дубл. | Подп. и дата

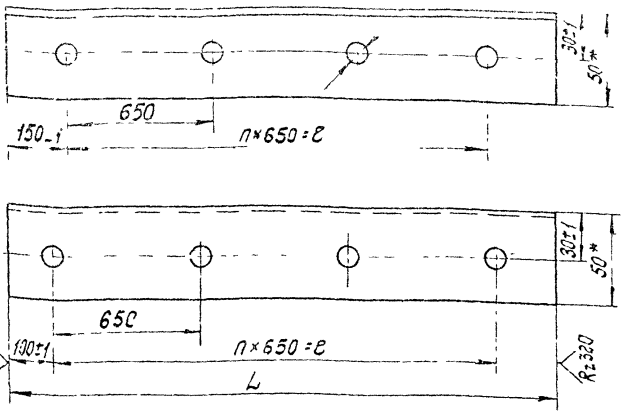

Обозначение	L, мм	n	m	ℓ, мм	Масса, кг
1.431-10 03 02.00.01	1500±1	2	3	1300	3.70
01	2000±1	3	4	1950	4.63

1.* Размеры для справок.
2. Предельные отклонения между осями двух любых отв. ± 1мм.

Изм.	Лист	№ докум.	Подп.	Дата
Разраб.				
Пров.				
Н. контр.				
ГИП				

1.431-10 83 02 00 01

Уголок

Лит.	Масса	Масштаб
Р	См. табл.	1:2

Уголок Б-50×50×3 ГОСТ 8509-72
Вставка 2 ГОСТ 535-58

Копировал Тарасова

Формат А1

54	10	1.431-10 В3 02.16.32	Пруток		
			Круг $\frac{5\ ГОСТ\ 2590-71^{*}}{ВСт3кп2\ ГОСТ\ 535-79}$		
	11		L = 475 В8	2	0,073 кг
		- 01	L = 650 В8	2	0,1 кг.
			1.431-10 В3 02.16.30-01		
			1,5 × 2,4 СРСК		
			Детали		
54	9	02.16.33	Сетка		
			Сетка проволочная		Стеклопро-колочный з-д им 50-летия Октября
			сварная 48 × 48 - 2,5		
			ТУ 14-4-641-75		г. Орел
			475 В8 × 660 В8	1	0,53 кг.

				Документация		
12			1.431-10 83 02 16 30 СБ	Сборочный чертеж		
				Детали		
11		1	1.431-10 83 02.01.05-11	Уголок	2	
		2	-12	Уголок	2	
11		3	02.14.14	Скоба	1	
11		4	02.14.31	Ручка	1	
11		5	02.14.32	Штырь	2	
11		6	02.16 12-03	Уголок	2	
		7	-04	Уголок	2	
			Переменные данные	для исполнений		
				1.431-10 83 02 16.30		
				1,5×2,4 СРПК		
				Детали		
64		9	1.431-10 83 02.16 31	Сетка		
				Сетка №45-20 ГОСТ 5336-67		
				510 В8 × 600 В8	1	0,41 к.

Инв. № подл. | Подп. и дата | Взам. инв. № | Инв. № дубл. | Подп. и дата

1.431-10 83 02.16.30

Изм.	Лист	№ докум.	Подп.	Дата
Разраб.		Свирева		
Пров.		Адамова		

Створка

Лит.	Лист	Листов
	1	2

Минтехмонтажспецстрой СССР
Гипроспецмонтажпроект

Формат	Зона	Поз.	Обозначение	Наименование	Кол.	Примечание
				Документация		
12			1.431-10 ВЗ 02.06.00 СБ	Сборочный чертеж		
				Детали		
11		1	02.04.02	Ручка	1	
				Стандартные изделия		
		2		Болт М 6×14 46.016 ГОСТ 7798-70*	3	0,0055кг
		3		Шайба 6. 65 Г.016 ГОСТ 6402-70*	3	0,0005кг
			Переменные	**данные для исполнений**		
				1.431-10 ВЗ 02.06.00		
				07, ×1,8 ДПГ-л		
				Сборочные единицы		
11		5	02.06.10	Каркас створки	1	

Изм.	Лист	№ докум.	Подп.	Дата
Разраб		Абрамова		10.01.78
Пров.		Рацкевич		14.01.78
Т. контр.		Петров		
Н. контр.		Пономарёва		17.01.78
Утв		Ермолаев		22.01.78

1.431-10 ВЗ 02.06.00

Створка дверная

Лит	Лист	Листов
Р	1	3

Минмонтажспецстрой СССР
Гипроспецлегконструкция

Формат	Зона	Поз.	Обозначение	Наименование	Кол.	Примечание
				ДОКУМЕНТАЦИЯ		
12			1.431-10 В3 02.14.30 СБ	Сборочный чертеж		
				ДЕТАЛИ		
11		1	1.431-10 В3 02.01.05-11	Уголок	2	
		2	-12	Уголок	2	
11		3	02.14.12-03	Уголок	2	
		4	-04	Уголок	2	
11		5	02.14.14	Скоба	1	
11		6	02.14.31	Ручка	1	
11		7	02.14.32	Штырь	2	
			ПЕРЕМЕННЫЕ ДАННЫЕ ДЛЯ ИСПОЛНЕНИЙ			
				1.431-10 В3 02.14.30		
				1,5×2,4 СРПГ		
				ДЕТАЛИ		
64		9	1.431-10 В3 02.14.33	Сетка		
				Сетка N45-20		
				ГОСТ 5336-67*		
				510 В8×690 В8	1	0,42 кг

Подп. и дата | Инв. № дубл. | Взам. инв. № | Подп. и дата | Инв. № подл.

Изм	Лист	№ докум.	Подп.	Дата
Разраб.		Абрамова		10.04.78
Пров.		Рацкевич		14.04.78
Т. контр.		Петров		14.04.78
Н. контр.		Пономаренко		27.03.78
Утв		Ермолаев		22.03.78

1.431-10 В3 02.14.30

СТВОРКА

Лит	Лист	Листов
Р	1	2

Минмонтажспецстрой СССР
Гипроспецлегконструкция

Формат	Зона	Поз.	Обозначение	Наименование	Кол.	Примечание
				Материалы		
		6		Пластина 3×20		
				Резина губчатая		
				I группы		
				ТУ 38-105867-75	1,5пм	0,1кг
				1.431-1083 02.06.00-01		
				0,7×2,4 ДПГ-п		
				Сборочные единицы		
11		5	1.431-1083 02.06.10-01	Каркас створки	1	18,85кг
				Материалы		
		6		Пластина 3×20		
				Резина губчатая		
				I группы		
				ТУ 38-105867-75	2пм	0,15кг
				1.431-1083 02.06.00-02		
				0,7×1,8 ДСГ-п		

Формат	Зона	Поз.	Обозначение	Наименование	Кол.	
54		10	1.431-1083 02 14. 34	Пруток		
				5 ГОСТ 2590-71"		
				КРУГ В ст 3кл2 ГОСТ 535-58		
				L=475 В8	2	0,073кг
		11	-01	L=650 В8	2	0,1 кг
				1.431-1083 02.14.30-01		
				1,5×2,4 СРСГ		
				ДЕТАЛИ		
54		9	1.431-1083 02.14. 35	Сетка		
				Сетка проволочная		Сталепрокатный з-д
				сварная 48×48-2,5		им. 50 летия
				ТУ 14-4-641-75		Октября
				475 В8×660 В8	1	г. Орел 0,53кг

Подп. и дата | Инв. № дубл. | Взам. инв. № | Подп. и дата | Инв. № подл.

1.431-1083 02. 14.30

Лист 2

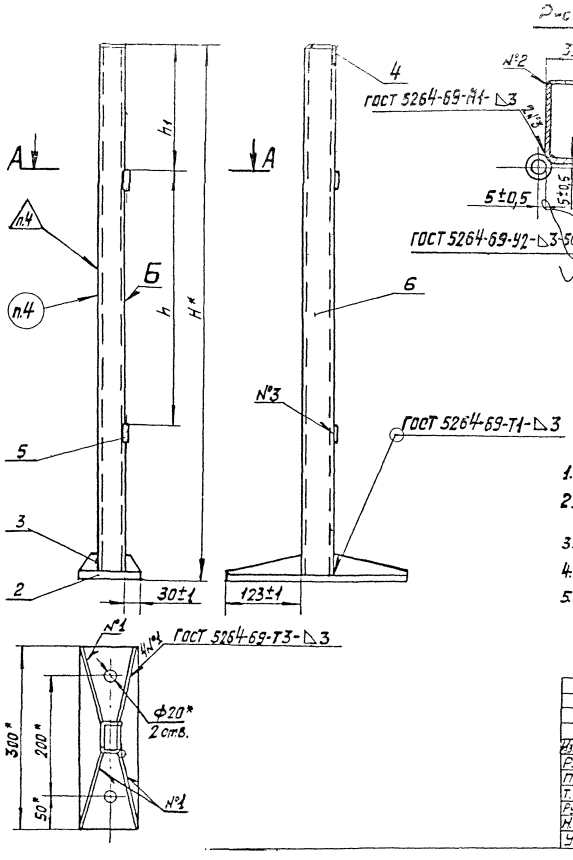

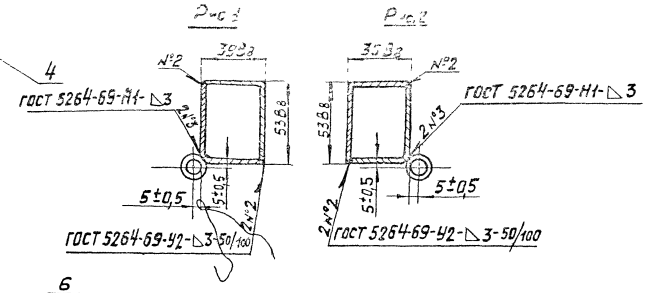

Обозначение	Шифр	Рис	H,* мм	h1 мм	h, мм	Масса, кг
1.431-10В3 02.05.00	1,8ДСГ-л	2	1800	300	1000	9,35
-01	2,4ДСГ-л	2	2400	345	1555	11,63
-02	1,8ДСГ-п	1	1800	300	1000	9,35
-03	2,4ДСГ-п	1	2400	345	1555	11,63

1.* Размеры для справок.
2. Непараллельность общей оси деталей поз.5 относительно плоскости Б не более 1 мм.
3. Несоосность общей оси деталей поз.5 не более 1 мм.
4. Маркировать и клеймить по ТУ.
5. Остальные ТТ по ТУ.

Изм.	Лист	№ докум.	Подп.	Дата
Разраб.	Поздняк		
Пров.	Рацкевич		
Т. контр.	Петров		
Рук. гр.	Рацкевич		
Н. контр.	Чаркова		
Утв.	Ермолаев		

1.431-10 В3 02.05.00 СБ

СТОЙКА ДВЕРНАЯ

Сборочный чертеж

Лит	Масса	Масштаб
Р	См. табл.	1:5

Лист | Листов 1

МИНМОНТАЖСПЕЦСТРОЙ СССР
ГИПРОСПЕЦЛЕГКОНСТРОЙ

1.143-10 В3 02.06.00 СБ

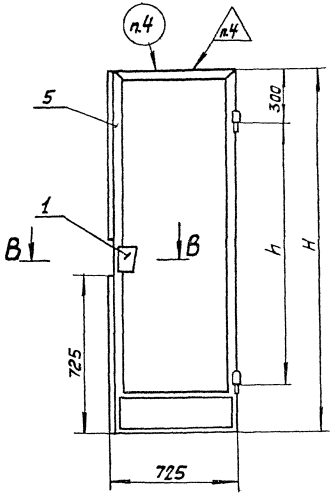

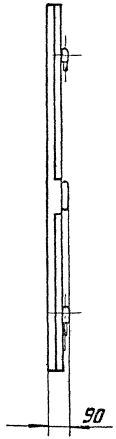

В-В
М 1:2

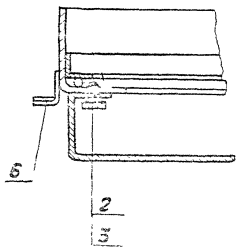

Обозначение	Шифр	H, мм	h, мм	Mdccd, кг
1.431 - 10.В3 02.06.00	0,7±1,8Дпг-п	1600	1000	16,1
-01	0,7×2,4Дпг-п	2155	1555	20,0
-02	0,7×1,8Дсг-п	1600	1000	16,0
-03	0,7×2,4Дсг-п	2155	1555	19,6

1. Размеры для справок.
2. Допускается крепление ручки поз. 1 сварным способом.
3. Деталь поз. 6 ставить на клее 88Н ТУ 38-105-1061 IS.
4. Маркировать и клеймить по ТУ.
5. Остальные ТТ по ТУ.

					1.431-10 В3 02.06.00 СБ			
Изм.	Лист	№ докум.	Подп.	Дата	Отборка дверная	Лит.	Mdccd	Масштаб
Разраб.		Полунина				Р	См. табл.	1:20
Пров.		Абрамова			Сборочный чертеж			
Т. контр.		Петрова				Лист	Листов	

Форм.	Зона	Поз.	Обозначение	Наименование	Кол.	Примечание
				Круг 5 ГОСТ 2590-71*		
				ВСт3кл2 ГОСТ 535-58		
				L = 680 В8	2	0,1кг
64		15	1.431-10В3 02.06.12 -02	L = 1945 В8	2	0,3кг
64		16	02.06.13	Упор		
				Уголок 25×20×1,5 ГОСТ 19772-74*		
				ВСт 3кл2 ГОСТ 11474-76		
				L = 700 В8	1	0,35кг
		17	-01	L = 1255 В8	1	0,61кг
				1.431-10В3 02.06.10-02		
				0,7×1,8 КДСГ-п		
				ДЕТАЛИ		
11		8	02.01.03 -03	Уголок	1	
11		9	02.01.05 -03	Уголок	2	
11		10	02.04.13	Уголок	1	
64		16	02.06.13	Упор		
				Уголок 20×20×1,5 ГОСТ 19771-74*		
				ВСт 3кл2 ГОСТ 11474-76		
				L = 700 В8	2	0,35кг
64		13	02.06.14	Сетка		
				Сетка проволочная		Сталепрокатный з-д
				сварная 48×48-2,5		им. Болетия Октября
				ТУ 14-4-641-75		г. Орел
				690 В8 × 1390 В8	1	1,63кг
				1,431-10В3 02.06.10 -03		
				0,7×2,4 КДСГ -п		

Формат	Зона	Поз	Обозначение	Наименование	Кол	
				ДЕТАЛИ		
11		8	02.01.03 -04	Уголок	1	
11		9	1.431-10В3 02.01.05 -04	Уголок	2	
11		10	02.04.13 -02	Уголок	1	
54		13	02.06.14 -01	Сетка		
				Сетка проволочная		Сталепрокатный з-д им. 50 летия Октября
				сварная 48×48-2,5		
				ТУ 14-4-641-75		г. Орел
				690В8 × 1945В8	1	2,28кг
54		16	02.06.13	Упор		
				Уголок 25×20×1,5 ГОСТ 19772-74*		
				В Ст 3 кп 2 ГОСТ 11474-76		
				L = 700 В8	1	0,35кг
		17	-01	L = 1255 В8	1	0,61кг

Инв № подл. | Подп и дата | Взам. инв № | Инв № дубл. | Подп и дата

Изм	Лист	№ докум.	Подп	Дата	1.431-10В3 02.06.10	Лист 4

Формат	Зона	Поз	Обозначение	Наименование	Кол	
64		13	1.431-10 В3. 02.06.11	Сетка		
				Сетка №45-2,0		
				ГОСТ 5336-67*		
				720 В8 × 1420 В8	1	1,2 кг
64		14	02.06.12	Пруток		
				Круг 5 ГОСТ 2590-71*		
				В Ст.3кп ГОСТ 535-58		
				L = 680 В8	2	0,1 кг
		15	-01	L = 1390 В8	2	0,2 кг
64		16	02.06.13	Упор		
				Уголок 25×20×1,5 ГОСТ 19772-74*		
				В Ст3кп2 ГОСТ 11474-76		
				L = 700 В8	2	0,35 кг
				1.431-10 В3 02.06.10-01		
				0,7×2,4 КДПГ-п		
				ДЕТАЛИ		
		8	1.431-10 В3 02.01.03-04	Уголок		
		9	02.01.05-04	Уголок	2	
		10	02.04.13-02	Уголок	1	
64		13	02.06.11-01	Сетка		
				Сетка №45-2,0		
				ГОСТ 5336-67*		
				720 В8 × 1980 В8	1	1,71 кг
64		14	02.06.12	Пруток		

Форм	Зона	Поз.	Обозначение	Наименование	Кол	ние
				ДОКУМЕНТАЦИЯ		
22			1.431-10В3 02.06.10 СБ	Сборочный чертеж		
				ДЕТАЛИ		
11		1	1.431-10В3 02.01.03-02	Уголок	2	
11		2	02.01.04-02	Перекладина	1	
11		3	02.01.05-02	Уголок	2	
11		4	02.04.11	Штырь	2	
54		5	02.04.12	Накладка		
				Лист 2 ГОСТ 19903-74		
				В Ст 3 кл 2 ГОСТ 14637-69*		
				215 В8 × 680 В8	1	0,23кг
			ПЕРЕМЕННЫЕ	**ДАННЫЕ ДЛЯ ИСПОЛНЕНИЙ.**		
				1.431-10В3 02.06.10		
				07×1,8 КДПГ-п		
				ДЕТАЛИ		
11		8	1.431-10В3 02.01.03-03	Уголок	1	
11		9	02.01.05-03	Уголок	2	
11		10	02.04.13	Уголок	1	

Изм	Лист	№ докум.	Подп.	Дата
Разраб.		Абрамова		19.01.78
Пров.		Рацкевич		22.01.78
Т. контр.		Петров		17.03.78
Н. контр.		Пономаренко		27.03.78
Утв.		Ермолаев		[illegible]

1.431-10В3 02.06.10

КАРКАС СТВОРКИ

Лит	Лист	Листов
Р	1	4

МИНМОНТАЖСПЕЦСТРОЙ СССР
Гипропромвостконструкция

Инв. № подл. | Подп. и дата | Взам. инв. № | Инв. № дубл. | Подп. и дата

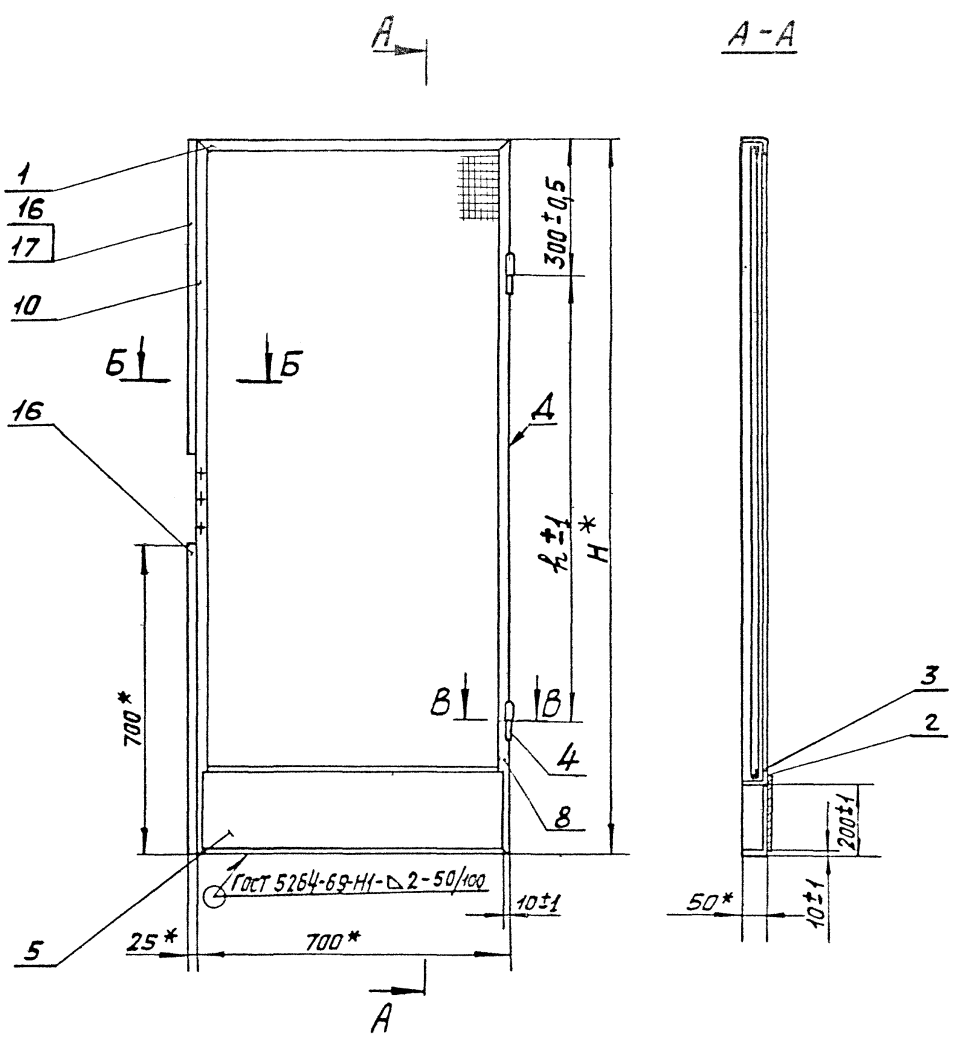
А
А - А
1
16
17
10
Б
Б
16
300±0,5
Д
H*
h±1
700*
В
В
4
8
3
2
200±1
ГОСТ 5264-69-Н1-△2-50/100
10±1
50*
10±1
5
25*
700*
А

-01	0,7×2,4КДПГ-п	1	2155	1555	19,15
-02	0,7×1,8КДСГ-п	2	1600	1000	15,13
-03	0,7×2,4КДСГ-п	2	2155	1555	18,73

Рис. 1

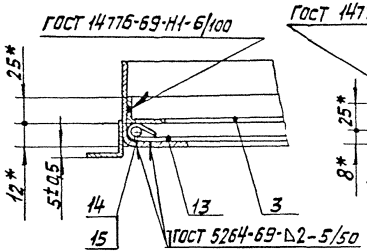

Рис. 2

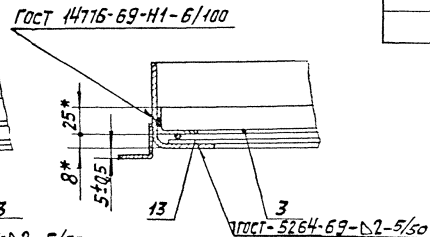

1.* Размеры для справок.

2. Несоосность общей оси деталей поз.4 не более 1 мм.

3. Непараллельность общей оси деталей поз.4 относительно поверхности Д не более 1 мм.

4. Разность длин диагоналей не более 2 мм.

5. Сварку производить по ГОСТ 5264-69 (кроме мест, указанных особо) по линиям сопряжения деталей: внахлестку - Н2, стыковые - С2, тавровые - Т1. Высота шва по наименьшей толщине свариваемых деталей. Шероховатость поверхности сварных швов Rz 320. Способ сварки по ГОСТ 14776-69 выбирает завод-изготовитель.

6. Остальные ТТ по ТУ.

В-В
М1:2

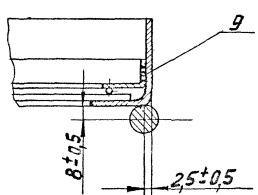

					1.431-10 В3 С2.05.10 СБ			
Изм.	Лист	№ докум.	Подп.	Дата	КАРКАС СТВОРКИ	Лит.	Масса	Масштаб
Разраб.		Абрамова			Сборочный чертеж	Р	См табл	1:10
Пров.						Лист	Листов 1	
Т. контр.		Петров						

Формат	Зона	Поз	Обозначение	Наименование	Кол	Приме-чание
Б4		4	1.431-10В3 02.01.09	Сетка		
				Сетка N 45-2,0		
				ГОСТ 5336-67*		
				1510 В8 × 1620 В8	1	2,93кг
11		5	1.431-10В3 02.07.02	Стойка	1	
		6	-01	Стойка	1	
11		7	02.07.03	Уголок	1	
11		8	02.07.04	Перекладина	1	
Б4		9	02.01.08	Пруток		
				5 ГОСТ 2590-71*		
				Круг В Ст3кп2 ГОСТ 535-58		
				L = 1470 В8	2	0,23кг
		10	-01	L = 1530 В8	2	0,24кг
				1.431-10В3 02.07.00-05		
				1 × 1,8 щпк		
				ДЕТАЛИ		
11		2	02.01.05 -01	Уголок	2	
11		3	02.01.10	Уголок		
Б4		4	02.01.09 -01	Сетка		
				сетка N 45-2,0		
				ГОСТ 5336-67*		
				1010 В8 × 1620 В8	1	1,96кг
11		5	02.07.08	Стойка	1	
		6	-01	Стойка	1	
11		7	02.07.03 -01	Уголок	1	
11		8	02.07.04 -01	Перекладина	1	
Б4		9	02.01.08 - 02	Пруток		

Формат	Зона	Поз.	Обозначение	Наименование	Кол.	Примечание
11		5	1.431-10В3 02.07.05	Стойка	1	
		6	-01	Стойка	1	
11		7	02.07.03	Уголок	1	
11		8	02.07.04	Перекладина	1	
				1.431-10В3 02.07.00-03		
				1×2,4 щск		
				ДЕТАЛИ		
11		2	02.07.05	Уголок	2	
11		3	02.01.10 -01	Уголок	2	
64		4	02.01.07 -03	Сетка		
				Сетка проволочная		Сталь по-ловый 3-3
				сварная 48×48-2,5		ГОСТ 50 летия Октября
				ТУ 14-4-641-75		г. Орел
				98068×2190 В8	1	3,65кг
11		5	02.07.06	Стойка	1	
		6	-01	Стойка	1	
11		7	02.07.03 -01	Уголок	1	
11		8	02.07.04 -01	Перекладина	1	
				1.431-10В3 02.07.00-04		
				1,5×1,8 щпк		
				ДЕТАЛИ		
11		2	02.01.05	Уголок	2	
11		3	02.01.10	Уголок	2	

Инв. № подл. | Подп. и дата | Взам. инв. № | Инв. № дубл. | Подп. и дата

Изм.	Лист	№ докум.	Подп.	Дата	1.431-10В3 02.07.00	Лист 3

Копировал Алгазинова Формат А4

Формат	Зона	Поз	Обозначение	Наименование	Кол.	Примечание
				1.431-10 В3 02.07.00-01		
				1×1,8 щск		
				ДЕТАЛИ		
11		2	1.431-10 В3 02.01.05-01	Уголок	2	
11		3	02.01.10	Уголок	2	
Б4		4	02.01.07-01	Сетка		
				Сетка проволочная		Стеклопрокатный з-д
				сварная 48×48-2,5		им. 50-летия Октября
				ТУ 14-4-641-75		г. Орел
				980В8×1590В8	1	2,65кг
11		5	02.07.02	Стойка	1	
		6	-01	Стойка	1	
11		7	02.07.03-01	Уголок	1	
11		8	02.07.04-01	Перекладина	1	
				1.431-10 В3 02.07.00-02		
				1,5×2,4 щск		
				ДЕТАЛИ		
11		2	02.01.05	Уголок	2	
11		3	02.01.10-01	Уголок	2	
Б4		4	02.01.07-02	Сетка		
				Сетка проволочная		Стеклопрокатный з-д
				сварная 48×48-2,5		им. 50-летия Октября
				ТУ 14-4-641-75		г. Орел
				1480В8×2190В8	1	5,5кг

Формат	Зона	Поз	Обозначение	Наименование	Кол.	Примечание
				ДОКУМЕНТАЦИЯ		
12			1.431-10В3 02.07.00СБ	Сборочный чертеж		
				ДЕТАЛИ		
11		1	1.431-10В3.02.07.01	Уголок	2	
			ПЕРЕМЕННЫЕ ДАННЫЕ ДЛЯ ИСПОЛНЕНИЙ			
				1.431-10В3 02.07.00		
				1,5×1,8 ЩСК		
				ДЕТАЛИ		
11		2	1.431-10В3.02.01.05	Уголок	2	
11		3	02.01.10	Уголок	2	
Б4		4	02.01.07	Сетка		
				Сетка проволочная		Сталепрокатный 3-д им 50-летия Октября
				сварная 48×48-2,5		
				ТУ 14-4-641-75		г. Орел
				1480В8×1590В8	1	4,00кг
11		5	02.07.02	Стойка	1	
		6	-01	Стойка	1	
11		7	02.07.03	Уголок	1	
11		8	02.07.04	Перекладина	1	

Подп. и дата | Инв. № дубл. | Взам. инв. № | Подп. и дата | Инв. № подл.

Изм	Лист	№ докум	Подп	Дата
Разраб		Абрамова	[signature]	06.07.88
Пров		Свилева	[signature]	06.07.88
Рук. пр		Рацкевич	[signature]	06.07.88
Н. контр		[illegible]	[signature]	
Утв		[illegible]	[signature]	06.07.88

1.431.-10В3 02.07.00

ЩИТ

Лит	Лист	Листов
Р	1	5

МИНМОНТАЖСПЕЦСТРОЙ СССР
Гипросмеллепроизводство

Поз.	Кол.	Обозначение	Наименование	Кол.	Приме-чание
			ДЕТАЛИ		
11	2	1.431-1083 02.01.05 -01	Уголок	2	
11	3	02.01.10 -01	Уголок	2	
БЧ	4	02.01.09 -03	Сетка		
			Сетка №45-2,0		
			ГОСТ 5336-67*		
			1010В8-2200 В8	1	2,70кг
Н	5	02.07.06	Стойка	1	
	6	-01	Стойка	1	
11	7	02.07.03 -01	Уголок	1	
11	8	02.07.04 -01	Перекладина	1	
БЧ	9	02.07.08 -02	Пруток		
			5 ГОСТ 2590-71*		
			Круг В ст3кп2 ГОСТ 535-58		
			L = 970 В8	2	0,15кг
	10		L = 2190 В8	2	0,34кг

Поз.	№ п/п	Обозначение	Наименование		
			5 ГОСТ 2590-71*		
			Круг В Ст.5 кп 2 ГОСТ 535-58		
			L = 970 В В	2	0,15кг
	10	02.01.08 - 01	L = 1590 В В	2	0,24кг
			1.431-1083 02.07.00-06		
			1,5 х 2,4 щпк		
			ДЕТАЛИ		
11	2	1.431-1083 02.01.05	Уголок	2	
11	3	02.01.10 - 01	Уголок	2	
64	4	02.01.09 - 02	Сетка		
			Сетка № 45-2,0		
			ГОСТ 5336-67*		
			1510 В В х 2220 В В	1	4,02кг
11	5	02.11.06	Стойка	1	
	6	- 01	Стойка	1	
11	7	02.11.03	Уголок	1	
11	8	02.11.04	Перекладина	1	
64	9	02.01.08	Пруток		
			5 ГОСТ 2590-71*		
			Круг В Ст 3кп 2 ГОСТ 535-58		
			L = 1470 В В	2	0,23кг
	10	- 03	L = 2190 В В	2	0,34кг
			1.431-1083 02.07.00 - 07		
			1 х 2,4 щпк		

Инв. № подл. | Подп. и дата | Взам. инв. № | Инв. № дубл. | Подп. и дата

Изм.	Лист	№ докум.	Подп.	Дата	1.431-1083 02.07.00	Лист 5

Формат	Зона	Поз.	Обозначение	Наименование	Кол.	Примечание
				1.431-1083 02.10.00-01		
				0,7×1,8 ДСК-л		
				Сборочные единицы		
А1		6	1.431-1083 02.10.10-01	Каркас створки	1	

Формат	Зона	Поз.	Обозначение	Наименование	Кол.	Примечание
				ДОКУМЕНТАЦИЯ		
12			1.431-1083 02.10.00 СБ	Сборочный чертеж		
				ДЕТАЛИ		
11		1	02.04.01	Ручка	1	
				СТАНДАРТНЫЕ ИЗДЕЛИЯ		
		3		Болт М6×14.46.016		
				ГОСТ 7798-70*	3	0,0055
		4		Шайба 6 65Г016		
				ГОСТ 6402-70*	3	0,00057
			Переменные данные для исполнений			
				1.431-1083 02.10.00		
				0.7×1.8 ДПК-л		
				Сборочные единицы		
11		6	1.431-1083 02.10.10	Каркас створки	1	

Подп. и дата | Инв. № дубл. | Взам. инв. № | Подп. и дата | Инв. № подл.

Изм.	Лист	№ докум.	Подп.	Дата
Разраб.		Абрамова		20.02.78
Пров.		Свитева		
Рук. пр.		Рашкевич		22.02.78
Н. контр.		Пономаренко		27.02.78

1.431-1083 02.10.00

Стеклопакет
Дверная

Лит.	Лист	Листов
Р	1	2

Минмонтажспецстрой СССР

Обозначение	Рис.	Шифр	H*, мм	L*, мм	Масса, кг
1.431-1083 02.07.00	2	1,5×1,8щск	1800	1490	22,0
-01	2	1×1,8щск	1800	990	18,2
-02	2	1,5×2,4щск	2400	1490	26,3
-03	2	1×2,4щск	2400	990	21,7
-04	1	1,5×1,8щпк	1800	1490	21,8
-05	1	1×1,8щпк	1800	990	18,3
-06	1	1,5×2,4щпк	2400	1490	26,0
-07	1	1×2,4щпк	2400	990	22,2

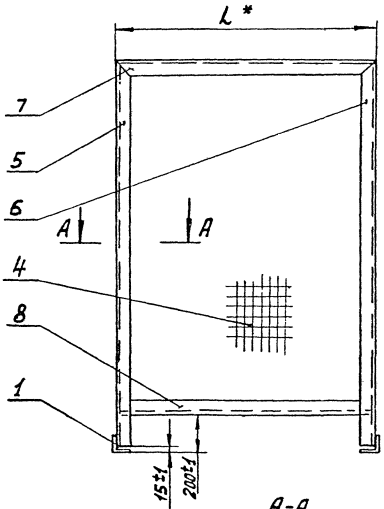

Рис.1

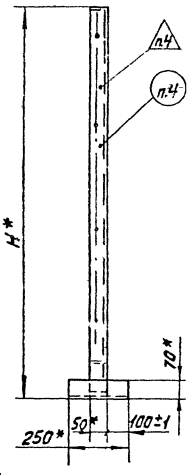

Рис.2

А-А
М1:2

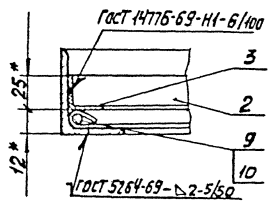

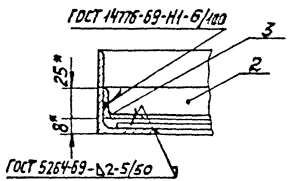

1. * Размеры для справок.
2. Разность длин диагоналей не более 2 мм.
3. Сварку производить по ГОСТ 5264-69 (кроме мест указанных особо) по линиям сопряжения деталей внахлестку - Н2, стыковые - С2, тавровые - Т1. Высота шва по наименьшей толщине свариваемых деталей. Шероховатость поверхности сварных швов Rz 320.
4. Маркировать и клеймить по ТУ.
5. Остальные ТТ по ТУ.

Изм.	Лист	№ докум.	Подп.	Дата
Разраб.		Абрамова		06.02.78
Пров.		Савиева		14.02.78
Т. контр.		Петров		17.02.78
Рук. пр		Рачкевич		22.02.78
Н. контр.		Пономаренко		27.02.78
Утв.		Ермолаев		23.03.78

1.431-1083 02.07.00 СБ

Щит

Сборочный чертеж

Лит.	Масса	Масштаб
Р	Сн. табл.	1:20
Лист	Листов 1	

Минмонтажспецстрой СССР
Гипроспецэлектромонтаж

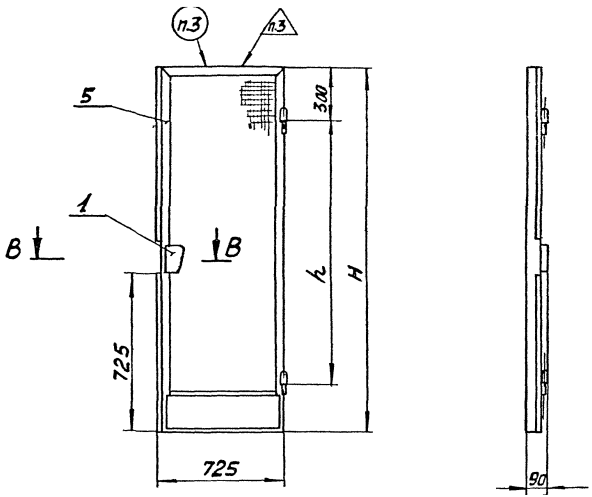

В-В
М1:2

Сетка не показана

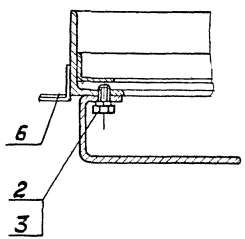

Обозначение	Шифр	H, мм	h, мм	Масса, кг
1.431-10 В3 02.12-00	0,7×18ДПК-п	1600	1000	16,9
-01	0,7×2,4ДПК-п	2155	1555	20,8
-02	0,7×18ДСК-п	1600	1000	16,5
-03	0,7×2,4ДСК-п	2155	1555	20,4

1. Размеры для справок.
2. Деталь поз. 6 ставить на клее 88Н по ТУ 38-105-1061-76.
3. Маркировать и клеймить по ТУ.
4. Остальные ТТ по ТУ.
5. Допускается крепление ручки поз.1 сварным способом.

					1.431-10 В3 02.12.00 СБ			
Изм.	Лист	№ докум.	Подп.	Дата				
Разраб.		Абрамов		08.03.78	Створка дверная	Лит.	Масса	Масштаб
Пров.		Свирев		16.03.78	Сборочный чертеж	Р	См. табл.	1:20
Т. контр.		Петров		17.03.78		Лист	Листов	
Рук. пр.		Рацкевич		17.03.78		Минмонтажспецстрой СССР		
Н. контр.		Пономарев		17.03.78				

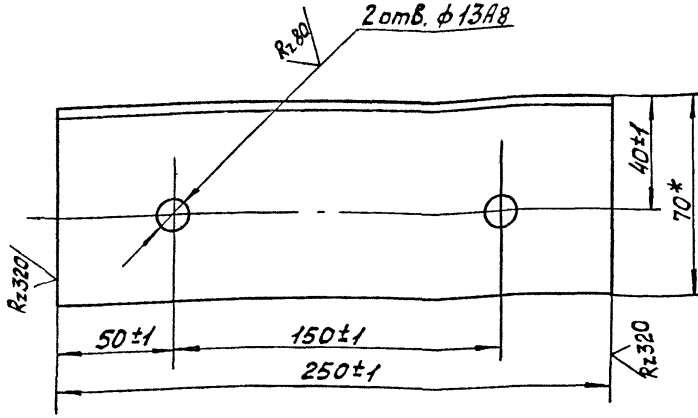

1.* Размер для справок.

					1.431-10В3 02.07.01		
Изм.	Лист	№ докум.	Подп.	Дата	Уголок	Лит.	Масса	Масштаб
Разраб.		Пспунина		09.02.18		Р	1,21	1:2
Пров.		Свилева		09.02.18		Лист	Листов 1
Т.контр.		Петров		11.02.18			
Рук.пр.		Рачкевич		12.02.18	Уголок 70×70×4,5 ГОСТ 8509-72 / В Ст3кп2 ГОСТ 535-58	Минмонтажспецстрой СССР Гипроспецлегконструкция	
Н.контр.		Пономаренко		12.02.18			
Утв.		Ермолаев		12.02.18			

1.431-10.83.02.07.04

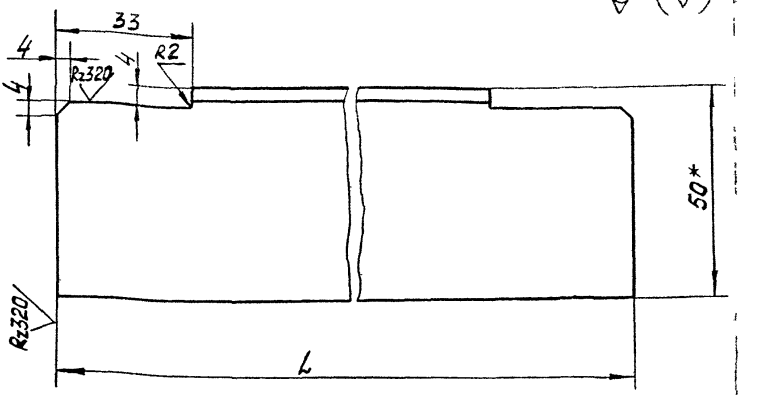

Обозначение	L, мм.	Масса, кг.
1.431 10 83 02.07.04	1482 ±1	2,76
-01	982 ±1	1,81
-02	692 ±1	1,26

1.* Размер для справок.

2. Неуказанные предельные отклонения размеров по СМ 8.

Инв. № подл. | Подп. и дата | Взам. инв. № | Инв. № дубл. | Подп. и дата

Изм.	Лист	№ докум.	Подп.	Дата
Разраб.		Полунина		09.82
Пров.		Свилева		09.82
Т. контр.		Петров		09.82
Рук. пр.		Радкевич		09.82
Н. контр.		Пономаренко		09.82
Утв.		Семашев		09.82

1.431-10.83.02.07.04

Перекладина

Лит.	Масса	Масштаб
Р	См. табл.	1:1

Лист | Листов 1

Минмонтажспецстрой СССР
Гипроспецлегконструкция

1.431-10В3.02.07.06

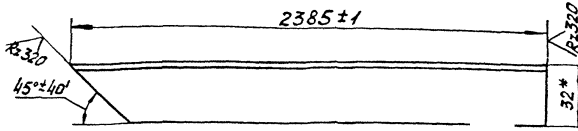

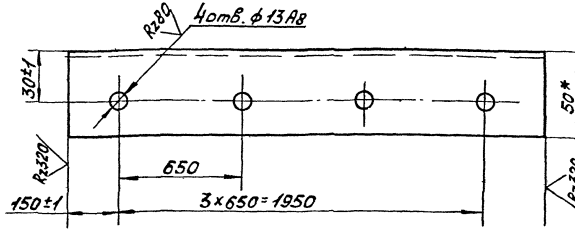

1.431-10В3.02.07.06-01-зеркальное отражение.
Остальное - см 1.431-10В3 02.07.06

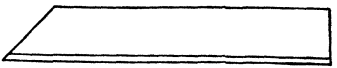

1.* Размеры для справок.
2. Предельные отклонения размеров между осями двух любых отв. ±1мм.

					1.431-10В3.02.07.06			
Изм	Лист	№ докум.	Подп.	Дата	Стойка	Лит.	Масса	Масштаб
Разраб		Полунина		09.02.78		Р	4,54	1:2
Пров.		Свилева		14.02.78		Лист	Листов 1	
Т.контр		Петров		17.02.78				
Рук.пр		Гацкевич		22.02.78	Уголок 50×32×3 ГОСТ 8510-72	Минмонтажспецстрой СССР		
Н.контр		[illegible]		[illegible]				

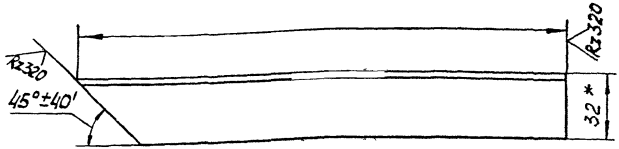

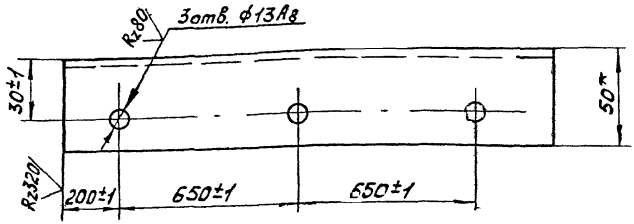

1.431-10В3 02.07.02-01- зеркальное отражение.
Остальное - см. 1.431-10В3 02.07.02

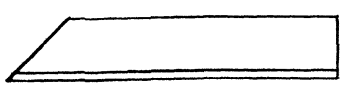

* Размеры для справок.

Изм	Лист	№ докум	Подп	Дата	1.431-10В3 02.07.02			
Разраб.		Полунина		09.02.79	Стойка	Лит.	Масса	Масштаб
Пров.		Свилева		14.02.79		Р	3,41	1:2
Т.контр.		Петров		17.03.79		Лист	Листов 1	
Рук пр		Рыжкова		22.03.79	Уголок 50х32х3 ГОСТ 8510-72 / В Ст3 кл2 ГОСТ 535-58	Минмонтажспецстрой СССР Гипроспецмонтажконструкция		
Н.контр.		Пономарева		22.03.79				

Инв. № подл. | Подп. и дата | Взам. инв. № | Инв. № дубл. | Подп. и дата

Копировал: Пижаева 16832-02 79 Формат: 1

1.431-10В3 02.08.01

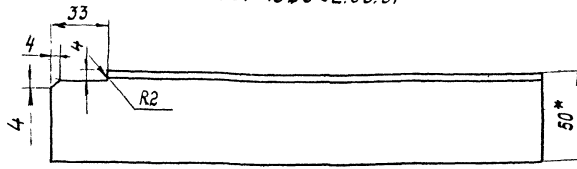

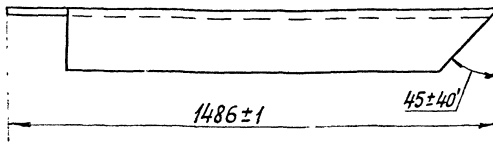

1.431-10В3 02.08.01-01 - зеркальное отражение
Остальное - см. 1431-10 В3 02.08.01

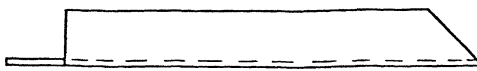

1.* Размер для справок.
2. Неуказанные предельные отклонения размеров - по СМ8.

					1.431-10В3 02.08.01			
Изм	Лист	№ докум.	Подп.	Дата	Перекладина	Лит.	Масса	Масштаб
Разраб.		Полунина		09.02.78		Р	2,77	1:2
Пров.		Свилева		14.02.78				
Т. контр.		Петров		20.03.78		Лист	Листов 1	
Рук. пр.		Рацкевич		23.02.78	Уголок 50×32×3 ГОСТ 8510-72 / ВСт3кп2 ГОСТ 535-58	Минмонтажспецстрой СССР		
Н. контр.		Пономаренко		27.03.78		Гипроспецлегконструкция		
Утв.		Ермолаев		23.03.78				

Копировал: Тарасова Формат 11

1.431-10В3 02.08.02

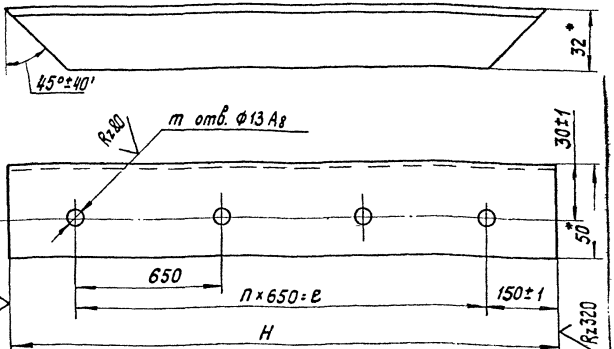

Обозначение	H, мм	n, кол	m, кол	e, мм	Масса, кг.
1.431-10В3 02.08.02	1600±1	2	3	1300	3,00
-01	2200±1	3	4	1950	4,13

1.* Размер для справок.
2. Предельные отклонения размеров между осями двух любых отв ± 1мм.

Изм.	Лист	N докум	Подп.	Дата
Разраб.		Полунина	[signature]	02.02.78
Пров.		Свилева	[signature]	14.02.78
Т. контр		Петров	[signature]	20.03.78
Рук. пр		Рацкевич	[signature]	23.03.78
Н. контр		Пономаренко	[signature]	27.03.78
Утв.		Ермолаев	[signature]	23.03.78

1.431-10В3 02.08.02

Стойка

Уголок 50×32×3 ГОСТ 8510-72 / ВСт3кп2 ГОСТ 535-58

Лит.	Масса	Масштаб
Р	См. табл.	1:2

Лист | Листов 1

Минконтажспецстрой СССР
Гипроспецлегконструкция

Инв. № подл. | Подп. и дата | Взам. инв. № | Инв. № дубл. | Подп. и дата

Копировал: Тарасова

Формат 11

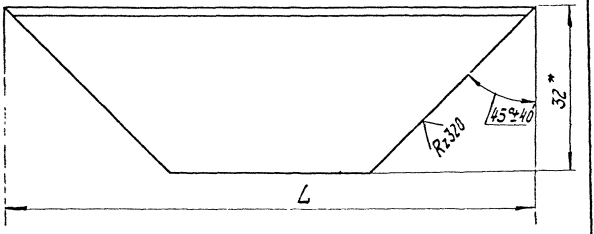

Обозначение	L, мм	Масса, кг.
1431-1083 02.07.03	1490±1	2,80
-01	990±1	1,85
-02	700±1	1,30
-03	1600±1	3,01
-04	2155±1	4,06

*Размер для справок.

					1.431-1083 02.07.03			
Изм	Лист	№ докум	Подп.	Дата	Уголок	Лит.	Масса	Масштаб
Разраб.		Полунина		09.02.78		Р	См. табл.	1:1
Пров.		Свилева		14.02.78				
Н. контр.		Петров		20.02.78		Лист	Листов 1	
Рук. пр.		Рацкевич		23.02.78				
Н. контр.		Пономаренко		27.03.78	Уголок 50×32×3 ГОСТ 8510-72 / 8 Ст.3 кп2 ГОСТ 535-58	Минмонтажспецстрой СССР		
Утв.		Ермолаев		25.03.78		Гипроспецпрогконструкция		

А(V)

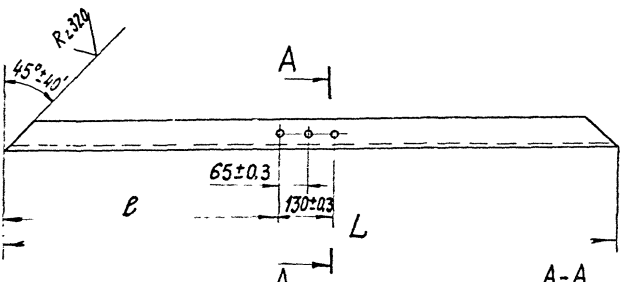

Обозначение	L, мм	e, мм	Масса, кг.
1.431-10 В3 02.10.11	1600±1	735±1	3,01
-01	2155±1	735±1	4,06
-02	2155±1	1290±1	4,06

А-А
М1:2

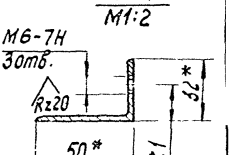

*Размеры для справок

Взам. инв. № | Подп. и дата | Инв. № подл. | Подп. и дата

Изм.	Лист	№ докум.	Подп.	Дата
Разраб.		Прокунина		09.02.78
Пров.		Абрамова		14.02.78
Т. контр.		Петров		20.02.78
Рук. пр.		Рацкевич		23.02.78
Н. контр.		Пономаренко		27.03.78
Утв.		Ермаков		10.04.78

1.431-10 В3 02.10.11

Уголок

Лит.	Масса	Масштаб
Р	См. табл.	1:10

Лист | Листов 1

Минмонтажспецстрой СССР

Уголок 50×32×3 ГОСТ 8510-72
ВСт3кп2 ГОСТ 535-79

Строительные конструкции

Поз.	Поз.	Обозначение	Наименование	Кол.	Приме-чание
	6	1.431-10В3 02.01.07	Сетка		
			Сетка проволочная		Стандарт-ный 3-3
			сварная 48×48-2,5		им. 50-летия Октября
			ТУ 14-4-641-75		г. Орел
			1480В8×1590В8	1	4,00кг
	9	02.11.02-01	Стойка	1	
	10	02.13.01	Стойка	1	
			1.431-10В3 02.13.00-03		
			1,5×2,4 щск-6		
			ДЕТАЛИ		
	5	02.01.10-01	Уголок	2	
	6	02.01.07-02	Сетка		
			Сетка проволочная		Стандарт-ный 3-3
			сварная 48×48-2,5		им. 50-лет. Октября
			ТУ 14-4-641-75		г. Орел
			1480В8×2190В8	1	5,5кг
	9	02.01.06-01	Стойка	1	
	10	02.13.01-01	Стойка	1	

Поз.	Зона	Поз.	Обозначение	Наименование	Кол.	Примечание
				ДЕТАЛИ		
11		5	1.431-10В3 02.01.10	Уголок	2	
64		6	02.01.07	Сетка		
				Сетка проволочная		Сталепрокатный з-д им. 50-летия Октября
				сварная 48×48-2,5		
				ТУ 14-4-641-75		г. Орел
				1480В8 × 1590В8	1	4,00кг
11		9	1.431-10В3 02.07.02	Стойка	1	
11		10	02.08.02	Стойка	1	
				1.431-10В3 02 08 00-03		
				1,5×2,4 ЩСК-А		
				ДЕТАЛИ		
11		5	02.01.10 - 01	Уголок	2	
64		6	02.01.07 - 02	Сетка		
				Сетка проволочная		Сталепрокатный з-д им. 50-летия Октября
				сварная 48×48-2,5		
				ТУ 14-4-641-75		г. Орел
				1480В8 × 2190В8	1	5,5кг
11		9	02.07.06	Стойка	1	
11		10	02.08.02 - 01	Стойка	1	

Подп. и дата

Инв. № дубл.

Взам. инв. №

Подп. и дата

Инв. № подл.

Изм.	Лист	№ докум.	Подп.	Дата

1.431-10В3 02.08.00

Лист 3

Формат	Зона	Поз	Обозначение	Наименование	Кол	Примечание
11		9	1.431-1083 02.07.02	Стойка	1	
11		10	02.08.02	Стойка	1	
				1.431-1083 02.08.00-01		
				1,5×2,4 ЩПК-А		
				ДЕТАЛИ		
11		5	02.01.10-01	Уголок	2	
54		6	02.01.09-02	Сетка		
				Сетка №45-2,0		
				ГОСТ 5336-67*		
				1510 B_8 × 2220 B_8	1	4,02кг
54		7	02.01.08	Пруток		
				5 ГОСТ 2590-71*		
				Круг В Ст3кп2 ГОСТ 535-58		
				L = 1470 B_8	2	0,23кг
		8	-03	L = 2190 B_8	2	0,34кг
11		9	02.07.06	Стойка	1	
11		10	02.08.02-01	Стойка	1	
				1.431-1083 02.08.00-02		
				1,5×1,8 ЩСК-А		

Формат	Зона	Поз	Обозначение	Наименование	Кол	Примечание
				Документация		
12			1.431-10В3 02.08.00 СБ	Сборочный чертеж		
				Детали		
11		1	1.431-10В3 02.01.05	Уголок	2	
11		2	02.07.01	Уголок	1	
11		3	02.07.03	Уголок	1	
11		4	02.08.01 -01	Перекладина	1	
			Переменные данные для исполнений			
				1.431-10В3 02.08.00		
				1,5×1,8 щпк-А		
				Детали		
11		5	02.01.10	Уголок	2	
6Ч		6	02.01.09	Сетка		
				Сетка N45-2,0		
				ГОСТ 5336-67*		
				1510Вв × 1620Вв	1	2,93кг
6Ч		7	02.01.08	Пруток		
				Круг 5ГОСТ 2590-71* / В Ст3кп2ГОСТ535-58		
				L = 1470Вв	2	0,23кг
		8	-01	L = 1590Вв	2	0,24кг

Подп. и дата | Инв. № дубл. | Взам. инв. № | Подп. и дата

Изм.	Лист	№ докум.	Подп.	Дата
Разраб.		Абрамова		
Пров.		Свилева		
Рук. гр.		[illegible]		

1.431-10В3 02.08.00

Шит левый

Лит	Лист	Листов
Р	1	3

Минмонтажспецстрой СССР
Гипроспецтеркинструкция

1.431-10 В3.02.13.00 СБ

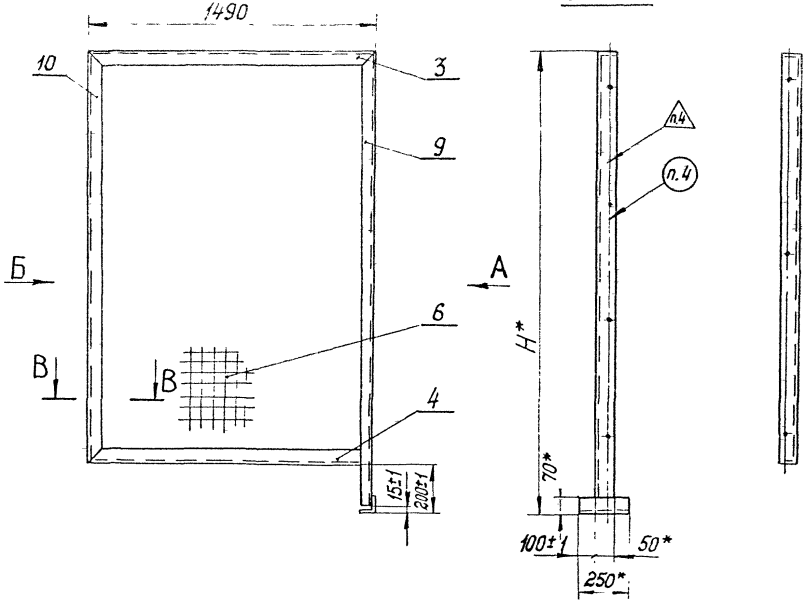

Обозначение	Шифр	Рис.	H,* мм	Масса, кг
1.431-10 В3.02.13.00	1,5×1,8щпк-Б	1	1800	20,2
-01	1,5×2,4щпк-Б	1	2400	24,4
-02	1,5×1,8щск-Б	2	1800	20,4
-03	1,5×2,4щск-Б	2	2400	24,7

1.* Размеры для справок.
2. Разность длин диагоналей не более 2 мм.
3. Сварки производить по ГОСТ 5264-69 (кроме мест указанных особо) по линиям сопряжения деталей. в нахлестку - Н2, стыковые - С2, тавровые - Т1. Высота шва по наименьшей толщине свариваемых деталей. Шероховатость поверхностей сварных швов Rz 320.
4. Маркировать и клеймить по ТУ.
5. Остальные ТТ по ТУ.

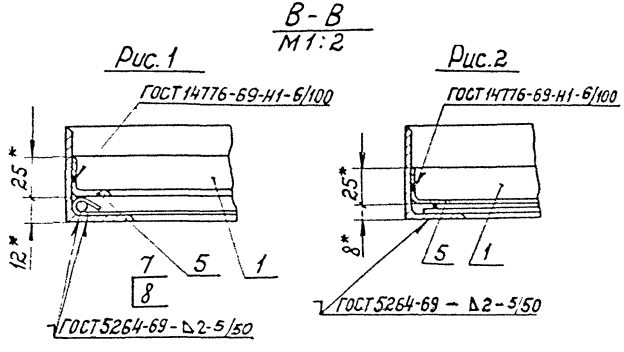

				1.431-10 В3 02.13.00 СБ			
Изм.	Кол.	Лист	Подп.	Щит правый. Сборочный чертеж.	Лит.	Масса	Масштаб
Разраб.						См. табл.	1:20
Провер.					Лист	Листов 1	
Т. контр.					Минмонтажспецстрой СССР		
Рук. пр.							
Н. контр.							

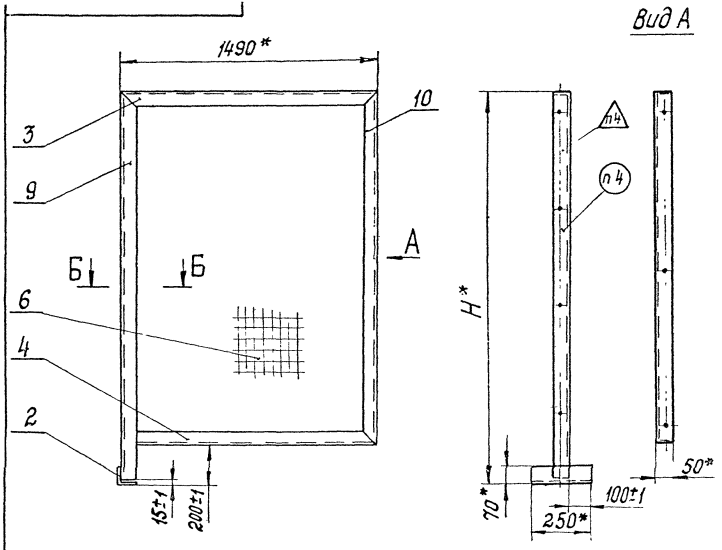

Обозначение	Шифр	Рис.	H,* мм	Масса кг.
1.431-10 83 02.08.00	1.5×1.8 щпк-А	1	1800	20.2
-01	1.5×2.4 щпк-А	1	2400	24.4
-02	1.5×1.8 щск-А	2	1800	20.4
-03	1.5×2.4 щск-А	2	2400	24.7

1.* Размеры для справок
2. Разность длин диагоналей не более 2 мм.
3. Сварку производить по ГОСТ 5264-69 (кроме мест указанных особо) по линиям сопряжения деталей: в нахлестку - Н2, стыковые - С2, тавровые - Т1. Высота шва по наименьшей толщине свариваемых деталей. Шероховатость поверхностей сварных швов Rz 320
4. Маркировать и клеймить по ТУ.

5 Остальные ТТ по ТУ.

Б-Б
М 1:2

Рис. 1

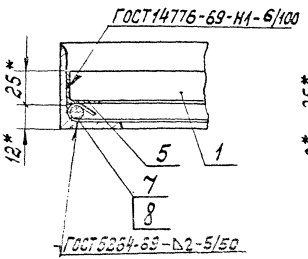

Рис. 2

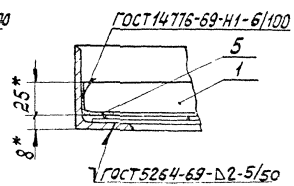

				1.431-10 83 02.08.00 СБ			
Изм.	Кол.	Лист	Подп.	Дата	Щит [illegible]. Сборочный чертеж	Лит.	Масса	Масштаб
Разраб.	[illegible]					Р		См. табл. 1:20
Пров.	[illegible]					Лист	Листов 1
Т.к.	[illegible]					Минтоптрансспецстрой СССР	
Рук. пр.	[illegible]						
Н.	[illegible]						

Формат	Зона	Поз	Обозначение	Наименование	Кол.	Примечание
				Документация		
22			1431-10В3 02 16 10СБ	Сборочный чертеж		
				Детали		
11		1	1.431-10В3 02.01 05	Уголок	4	
		2	-07	Уголок	2	
		3	-08	Уголок	2	
11		4	02.14 14	Скоба	1	
11		5	02.14.15	Ребро	2	
11		6	02.14 16	Втулка	2	
11		7	02.14 17	Лист	1	
11		8	02 14 18	Уголок	1	
		9	-01	Уголок	1	
		10	-02	Уголок	1	
		11	-03	Уголок	1	
11		12	02.07.01	Уголок	2	
11		13	02.07 06	Стойка	1	
		14	-01	Стойка	1	
11		15	02.07 03	Уголок	1	
11		16	02 16 11	Перекладина	2	
		17	-01	Перекладина	3	
11		18	02.16.12	Уголок	1	
		19	-01	Уголок	2	
		20	-02	Уголок	2	
11		21	02.16.13	Уголок	1	
		22	-01	Уголок	1	

Изм	Лист	№ докум	Подп	Дата
Разраб		Свирева	[illegible]	[illegible]
Пров		Абрамова	[illegible]	[illegible]
Рук пр		Рацкевич	[illegible]	[illegible]
Н.контр		Пономаренко	[illegible]	[illegible]
Утв		Ермолаев	[illegible]	[illegible]

1.431-10В3 02.16.10

КАРКАС ЩИТА

Лит	Лист	Листов
Р	1	2

Минмонтажспецстрой СССР
Гипроспецпегконструкция

Копировал Выгриянова

Формат 11

Фор-	Зона	Поз	Обозначение	Наименование	К	
				ПЕРЕМЕННЫЕ ДАННЫЕ ДЛЯ ИСПОЛНЕНИЙ		
				1431 1083 02 16 10		
				1,5×2,4 КРПК		
				ДЕТАЛИ		
64		23	1431-1083 02 16 14	Сетка		
				Сетка №245-20 ГОСТ 5336-67*		
				520 B_{8} × 830 B_{8}	1	0,51 кг
		24	-01	820 B_{8} × 1510 B_{8}	1	1,48 кг
		25	-02	920 B_{8} × 1510 B_{8}	1	1,66 кг
64		26	02 16 15	Пруток		
				Круг 5 ГОСТ 2590-71* В Ст 3кп2 ГОСТ 535-58		
				L = 490 B_{8}	2	0,07 кг
		27	-01	L = 790 B_{8}	4	0,12 кг
		28	-02	L = 890 B_{8}	2	0,14 кг
		29	-03	L = 1480 B_{8}	4	0,23 кг
				1431-1083 02 16 10-01		
				1,5×2,4 КРСК		
				ДЕТАЛИ		
64		23	02 16 16	Сетка		
				Сетка проволочная сварная 48×48-2,5 ТУ 14-4-641-75		Сталепрокатный завод им. 50-летия Октября г. Орел
				490 B_{r} × 800 B_{8}	1	0,51 кг
		24	-01	790 B_{8} × 1480 B_{8}	1	1,93 кг
		25	-02	890 B_{8} × 1480 B_{8}	1	2,24 кг

Инв. № подл. | Подп. и дата | Взам. инв. № | Инв. № дубл. | Подп. и дата

Изм.	Лист	№ докум.	Подп.	Дата	1.431-1083 02.16.10	Лист 2

Копировал Выгриновз | Формат

				Документация		
12			1.431-10 В3 02.12.00 СБ	Сборочный чертеж		
				Детали		
11		1	1.431-10 В3 02.04.02	Ручка	1	
				Стандартные изделия		
		2		Болт М 16×14 46.016		
				ГОСТ 7798-70 *	3	0,0055 кг
		3		Шайба 6 65 Г. 016		
				ГОСТ 6402-70 *	3	0,00056 кг
			Переменные данные для исполнений			
				1.431-10 В3 02.12.00		
				0,7×1,8 ДПК-П		
				Сборочные единицы		
11		5	1.431-10 В3 02.12.10	Каркас створки	1	

Изм.	Лист	Докум.	Подп.	Дата
Разраб.		Абрамова	[signature]	03.02.78
Пров.		Свитова	[signature]	15.02.78
Рук. пр.		Рацкевич	[signature]	22.02.78
Н. контр.		Пономаренко	[signature]	22.03.78

1.431-10 В3 02.12.00

Створка дверная

Лит.	Лист	Листов
Р	1	3

Минмонтажспецстрой СССР

Копирова [illegible]

Формат [illegible]

				Материалы		
		6		Пластина 3×20		
				Резина губчатая		
				I группы		
				ТУ 38×105867-75	1,5м	
				1431-10В3 02.12.00-01		
				0,7×2,4 ДПК-л		
				Сборочные единицы		
	11	5	1.431-10В3 02.12.10-01	Каркас створки	1	
				Материалы		
		6		Пластина 3×20		
				Резина губчатая		
				I группы		
				ТУ 38-105867-75	2м	
				1431-10В3 02.12.00-02		
				0,7×1,8 ДСК-л		
				Сборочные единицы		
	11	5	1.431-10В3 02.12.10-02	Каркас створки	1	

Инв. № подл. | Подп. и дата | Взам. инв. № | Инв. № дубл. | Подп. и дата

Формат	Зо-ч	Поз	Обозначение	Наименование	Кол	Приме-чание
Б4		12	1.431-10В302.12.14	Сетка		
				Сетка №3 45-2,0		
				ГОСТ 5336-67		
				720В8 × 1980В8	1	1,71кг
Б4		13	02.12.13	Пруток		
				Круг 5 ГОСТ 2590-71* / В Ст.3кп 2 ГОСТ 535-58		
				L = 680В8	2	0,1
			-01	L = 1945В8	2	0,3кг.
				1.431-10В3 02.12.10-02		
				0,7 × 1,8 КДСК-п		
				ДЕТАЛИ		
11		7	02.01.05-03	Уголок	2	
11		8	02.07.03-03	Уголок	1	
11		9	02.10.11	Уголок	1	
Б4		10	02.12.11	Упор		
				Уголок 25×20×1,5 ГОСТ 19772-74* / В Ст3кп2 ГОСТ 11474-76		
				L = 700В8	2	0,35кг
Б4		12	02.12.14	Сетка		
				Сетка проволочная		
				сварная 48×48-2,5		
				ТУ 14-4-641-75		
				690В8 × 1390В8	1	1,63кг

Формат	Зона	Поз.	Обозначение	Наименование	Кол.	
				1.431-10В3 02.12.14-03		
				0,7×2,4 КДСК-п.		
				ДЕТАЛИ		
11		7	1.431-10В3.02.01.05-04	Уголок	2	
11		8	02.07.03-04	Уголок	1	
11		9	02.10.11-02	Уголок	1	
Б4		10	02.12.11	Упор		
				Уголок 25×20×1,5 ГОСТ 19772-74* / В Ст3кп2 ГОСТ 11474-76		
				L = 700 В8	1	0,35 кг
			-01	L = 1255 В8	1	0,63 кг
Б4		12	02.12.14-01	Сетка		
				Сетка проволочная		
				сварная 48×48-2,5		
				ТУ 14-4-641-75		
				690 В8 × 1945 В8	1	2,28 кг

Инв. № подл. | Подп. и дата | Взам. инв. № | Инв. № дубл. | Подп. и дата

Изм.	Лист	№ докум.	Подп.	Дата	1.431-10В3 02.12.10	Лист 4

Копировал: Выгрянова

Форм	Зона	Поз.	Обозначение	Наименование	Кол	Приме-чание
БЧ		10	1.431-В3 02.12.11	Упор		
				Уголок $\frac{25\times20\times1,5\ ГОСТ\ 19772\text{-}74^*}{В\ Ст.3кп2\ ГОСТ\ 11474\text{-}76}$		
				L = 700 $В_8$	2	0,35кг
БЧ		12	02.12.12	Сетка		
				Сетка № 45-2,0		
				ГОСТ 5336-67*		
				720 $В_8$ × 1420 $В_8$	1	1,23кг
БЧ		13	02.12.13	Пруток		
				Круг $\frac{5\ ГОСТ\ 2590\text{-}71^*}{В\ Ст.3кп2\ ГОСТ\ 535\text{-}58}$		
				L = 680 $В_8$	2	0,10кг
		14	-01	L = 1390 $В_8$	2	0,21кг
				1.431-10 В3 02.12.10-01		
				0,7×2,4 КДПК-п		
				ДЕТАЛИ		
11		7	02.01.05-04	Уголок	2	
11		8	02.01.03-04	Уголок	1	
11		9	02.10.11-02	Уголок	1	
БЧ		10	02.12.11	Упор		
				Уголок $\frac{25\times20\times1,5\ ГОСТ\ 19772\text{-}74^*}{В\ Ст3кп2\ ГОСТ\ 11474\text{-}76}$		
				L = 700 $В_8$	1	0,35кг
		11	-01	L = 1255 $В_8$	1	0,63кг

Форм	Зона	Поз.	Обозначение	Наименование	Кол.	Примечание
				Документация		
12В			1.431-10В3 02.12.10 СБ	Сборочный чертеж		
				Детали		
11		1	02.01.05-02	Уголок	2	
11		2	02.04.11	Шпырь	2	
64		3	02.04.12	Накладка		
				Лист 2 ГОСТ 19903-74		
				В Ст.3кп2 ГОСТ 14637-69*		
				215В8 × 680В8	1	0,2 кг
11		4	02.07.03-02	Уголок	2	
11		5	02.07.04-02	Перекладина	1	
			Переменные данные	для исполнений		
				1.431-10В3 02.12.10		
				0,7×1,8 КДПК-п		
				Детали		
11		7	02.01.05-03	Уголок	2	
11		8	02.11.03-03	Уголок	1	
11		9	02.14.11	Уголок	1	

Инв. № подл. | Подп. и дата | Взам. инв. № | Инв. № дубл. | Подп. и дата

Изм.	Лист	№ докум.	Подп.	Дата
Разраб.		Ефимова		09.02.78
Пров.		Рацкевич		10.02.78
Рук. гр.		Рацкевич		10.02.78
Н. контр.		Пономарчук		12.02.78
Утв.		Ефимова		12.02.78

1.431-10В3 02.12.10

Каркас створки

Лит.	Лист	Листов
Р	1	4

Минмонтажспецстрой СССР
Гипростеклоконструкция

Поз.	Зона	Кол.	Обозначение	Наименование	Кол.	Приме-чание
				1.431-1083.02.09.00-01		
				2,4 ДСК-л		
				Детали		
БЧ		6	1.431-1083.02.09.02-01	Стойка		
				Уголок 50×32×3 ГОСТ 8510-72		
				В Ст.3кп2 ГОСТ 535-58		
				L = 2390 В8	2	4,54 кг.
				1.431-1083.02.09.00-02		
				1,8 ДСК-л		
				Детали		
БЧ		6	02.09.02	Стойка		
				Уголок 50×32×3 ГОСТ 8510-72		
				В Ст 3кп2 ГОСТ 535-58		
				L = 1790 В8	2	3,40 кг
				1.431-1083.02.09.00-03		
				2,4 ДСК-п		
				Детали		
БЧ		6	02.09.02-01	Стойка		
				Уголок 50×32×3 ГОСТ 8510-72		
				В Ст.3кп2 ГОСТ 535-58		
				L = 2390 В8	2	4,54 кг.

Формат	Зона	Поз.	Обозначение	Наименование	Кол.	Примечание
				Материалы		
		6		Пластина 3×20 Резина губчатая I группы ТУ 38-105867-75	1,5м	
				1.431-10В302.1200-03 0,7×2,4 ДСК-п		
				Сборочные единицы		
	11	5	1.431-10В3 02.1200-03	Каркас створки	1	
				Материалы		
		6		Пластина 3×20 Резина губчатая I группы ТУ 38-105867-75	2м	

Инв. № подл. | Подп. и дата | Взам. инв. № | Инв. № дубл. | Подп. и дата

Формат	Зона	Поз	Обозначение	Наименование	Кол.	Примечание
				Документация		
12			1.431-10В3 02.09.00 СБ	Сборочный чертеж		
				Детали		
11		1	01.01.01-01	Основание	1	
11		2	01.02.01	Ребро	4	
11		3	02.05.02	Втулка	2	
Б4		4	02.09.01	Пластина		
				Лист 2 ГОСТ 19903-74		
				В Ст 3кп 2 ГОСТ 14637-69*		
				35 В8 × 50 В8	1	0,03кг
			Переменные данные	для исполнений		
				1.431-10В3 02.09.00		
				1,8ДСК-л		
				Детали		
Б4		6	02.09.02	Стойка		
				Уголок 50×32×3 ГОСТ 8510-72		
				В Ст 3кп 2 ГОСТ 535-58		
				L = 1790 В8	2	3,40кг
11		7	01.02.03	Уголок	1	
11		8	02.14.14	Скоба	1	

Изм	Лист	№ докум.	Подп.	Дата
Разраб.		Свилева		
Пров.		Абрамова		
Т.контр.				
Н.контр.		Пономарева		

1.431-10В3.02.09.00

Стойка дверная

Лит.	Лист	Листов
Р	1	2

Минмонтажспецстрой СССР
Гипропроцентроконструкция

Формат	Зона	Поз	Обозначение	Наименование	Кол.	Примечание
				Документация		
11			1431-10В3 02.18 00СБ	Сборочный чертеж		
				Детали		
11		1	02.18.01	Болт	1	
				Стандартные изделия		
		3		Гайка М 12.5.019		
				ГОСТ 5915-70*	1	
		4		Шайба 12.5.019		
				ГОСТ 11371-78	1	
		5		Шайба 12,65 Г.019		
				ГОСТ 6402-70*	4	

Подп. и дата | Взам. инв. № | Инв. № дубл. | Подп. и дата | Инв. № подл.

Изм.	Лист	№ докум.	Подп.	Дата
Разраб.		Абрамова	[illegible]	[illegible]
Пров.		Свилева	[illegible]	[illegible]
Рук. пр.		Рацкевич	[illegible]	[illegible]
Н. контр.		Пономаренко	[illegible]	[illegible]
Утв.		Ермолаев	[illegible]	[illegible]

1 431-10В3 02.18 00

Болт самоанкерующийся

Лит.	Лист	Листов
Р		1

Минмонтажспецстроя СССР
Гипроспецэлектронстрой

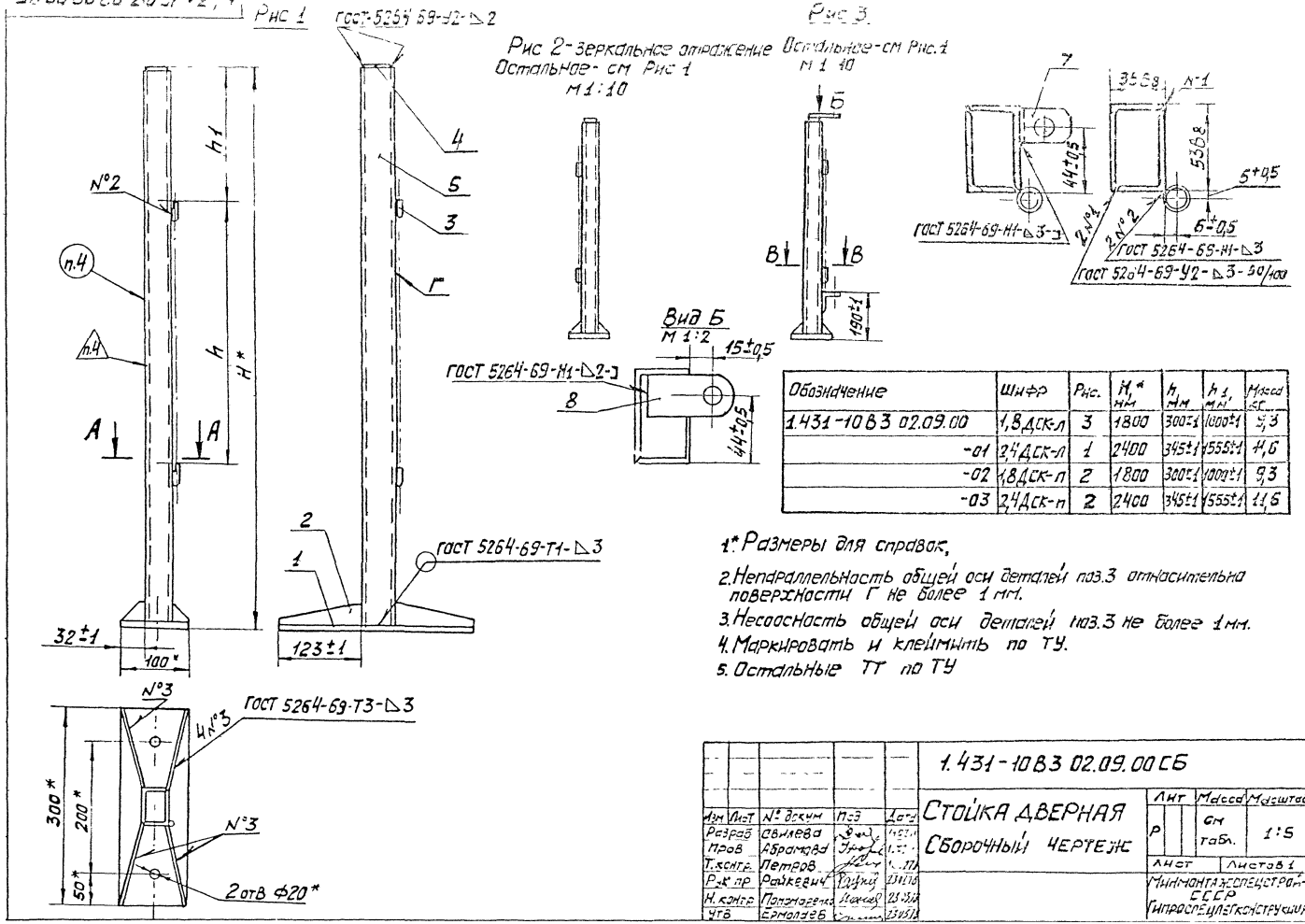

Обозначение	Шифр	Рис.	H_1* мм	h, мм	h_1, мм	Масса кг
1.431-10 В3 02.09.00	1,8 ДСК-л	3	1800	300±1	1000±1	9,3
-01	2,4 ДСК-л	1	2400	345±1	1555±1	11,6
-02	1,8 ДСК-п	2	1800	300±1	1000±1	9,3
-03	2,4 ДСК-п	2	2400	345±1	1555±1	11,6

1.* Размеры для справок.
2. Непараллельность общей оси деталей поз.3 относительно поверхности Г не более 1 мм.
3. Несоосность общей оси деталей поз.3 не более 1 мм.
4. Маркировать и клеймить по ТУ.
5. Остальные ТТ по ТУ

Изм	Лист	№ докум	Подп	Дата
Разраб		Свилева		
Пров		Абрамова		
Т.контр.		Петров		
Рук пр		Райкевич		23.07.78
Н. контр		Пономаренко		23.07.78
Утв		Ермолаев		23.07.78

1.431-10 В3 02.09.00 СБ

СТОЙКА ДВЕРНАЯ
СБОРОЧНЫЙ ЧЕРТЕЖ

Лит	Масса	Масштаб
Р	см табл.	1:5

Лист | Листов 1

Минмонтажспецстрой СССР
Гипроспецлегконструкция

1.431-10ВЗ 02.12.10 СБ

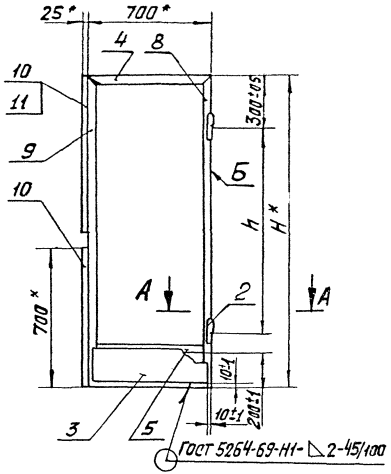

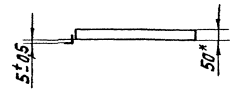

А-А
М 1:2

Рис.1

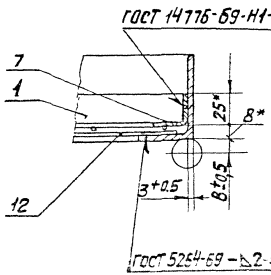

Рис.2

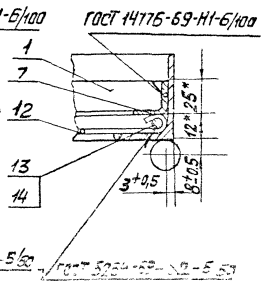

Обозначение	Шифр	Рис	H*, мм	h, мм	Масса, кг
1.431-10ВЗ 02.12.10	0,7×1,8 КДПК-п	2	1600	1000±1	15,2
-01	0,7×2,4 КДПК-п	2	2155	1555±1	19,1
-02	0,7×1,8 КДСК-п	1	1600	1000±1	15,1
-03	0,7×2,4 КДСК-п	1	2155	1555±1	18,7

1* Размеры для справок

2. Несоосность общей оси деталей поз.2 не более 1 мм.

3. Непараллельность общей оси деталей поз.2 относительно поверхн. Б не более 1 мм

4. Допустимая разность длин диагоналей не более 2 мм.

5. Сварку производить по ГОСТ 5264-69 (кроме мест указанных особо) по линиям сопряжения деталей: в нахлестку - Н2, стыковые - С2, тавровые - Т1 высота шва по наименьшей толщине свариемых деталей. Шероховатость поверхностей сварных швов R2300

6. Остальные ТТ по ТУ

					1.431-10ВЗ 02.12.10 СБ				
Изм	Лист	№ докум	Подпись	Дата	КАРКАС СТВОРКИ	Лит	Масса	Масштаб	
Разраб.		Адрамова			Сборочный чертеж	Р	Ст Табл.	1:20	
Пров.		Свилева				Лист	Листов 1		
Т.контр.		Петров				Минмонтажспецстрой СССР Гипроспецэлектромонтажная			
Рук.пр.		Рацкевич							
Н.контр.		Полотаренко							
Утв.		Емельянов							

Формат	Поз.	Кол.	Обозначение	Наименование	Кол.	Примечание
				Переменные данные для исполнений		
				1.431-10В3 02.10.10		
				0,7×1,8 КДПК-п		
				Детали		
Б4		10	1.431-10В3 02.10.12	Сетка		
				Сетка №45-20		
				ГОСТ 5336-67*		
				720В8×1420В8	1	1,23 кг
Б4		11	02.10.13	Пруток		
				5 ГОСТ 2590-71*		
				Круг В Ст 3кп2 ГОСТ 5398		
				L = 680В8	2	0,11кг
		12	-01	L = 1390В8	2	0,21кг
				1.431-10В3 02.10.10-01		
				0,7×1.8 КДСК-л		
				Детали		
Б4		10	02.10.14	Сетка		
				Сетка проволочная		Сталепрокатный з-д им. 50летия Октября
				сварная 48×48-2,5		
				ТУ 14-4-641-75		г. Орел
				690В8×1390В8	1	1,63кг

Формат	Зона	Поз	Обозначение	Наименование	Кол	Приме-чание
				ПЕРЕМЕННЫЕ ДАННЫЕ ДЛЯ ИСПОЛНЕНИЙ		
				1.431-1083 02.11.10		
				07 × 2,4 КДПК-л		
				ДЕТАЛИ		
64		12	1.431-1083 02.11.12	Сетка		
				Сетка №45-2,0		
				ГОСТ 5336-67*		
				720 В8 × 1980 В8	1	1,71кг
64		13	02.11.13	Пруток		
				5 ГОСТ 2590-71*		
				Круг В Ст 3кп 2 ГОСТ 535-58		
				L = 680 В8	2	0,1кг
		14	-01	L = 1945 В8	2	0,2кг
				1.431-1083 02.11.10-01		
				07 × 2,4 КДСК-л		
				ДЕТАЛИ		
64		12	02.11.14	Сетка		
				Сетка проволочная		
				сварная 48×48-2,5		
				ТУ 14-4-641-75		
				680 В8 × 1945 В8	1	1,63кг

Инв. № подл. | Подп. и дата | Взам. инв. № | Инв. № дубл. | Подп. и дата

Изм. | Лист | № докум. | Подп. | Дата

1.431-1083 02.11.10

Лист 2

				Документация		
12			1.431-1083 02.10.10 СБ	Сборочный чертеж		
				Детали		
11		1	02.01.05-02	Уголок	2	
		2	-03	Уголок	2	
11		3	02.04.11	Штырь	2	
64		4	02.04.12	Накладка		
				Лист 2 ГОСТ 19903-74		
				ВСт3кп2 ГОСТ 14637-69*		
				215В8 × 680 В8	1	0,23кг
11		5	02.07.03 -03	Уголок	1	
11		6	02.07.04 - 02	Перекладина	1	
11		7	02.10.11	Уголок	1	
11		8	02.11.11	Уголок	2	
				Стандартные изделия		
		9		Задвижка 3Т(к1)		
				ГОСТ 5090-73	2	0,2кг

1.431-1083 02.10.10

Разраб.	Свилева	[illegible]	[illegible]
Пров.	Рацкевич	[illegible]	[illegible]
Н.контр.	Пономаренко	[illegible]	[illegible]
	[illegible]	[illegible]	[illegible]

Каркас створки

Лит	Лист	Листов
Р	1	2

Минмонтажспецстрой СССР
Гипроспецметконструкция

Фор	Зона	Поз	Обозначение	Наименование	Кол.	Примечание
				Документация		
128			1.431-1083 02.11.10 СБ	Сборочный чертеж		
				Детали		
11		1	02.01.05-02	Уголок	2	
		2	-04	Уголок	2	
11		3	02.04.11	Штырь	2	
64		4	02.04.12	Накладка		
				Лист 2 ГОСТ 19903-74		
				В Ст 3кп2 ГОСТ 14637-69*		
				215 В8 × 680 В8	1	0,23кг
11		5	02.07.03 -02	Уголок	1	
11		6	-04	Уголок	1	
11		7	02.07.04 -02	Перекладина	1	
11		8	02.10.11 -01	Уголок	1	
11		9	02.11.11	Уголок	1	
				Стандартные изделия		
		11		Задвижка 3т (К1)		
				ГОСТ 5090-73	1	0,2кг

Подп. и дата | Инв. № дубл. | Взам. инв. № | Подп. и дата | Инв. № подл.

Изм	Лист	№ докум.	Подп.	Дата
Разраб.		Полянина	[illegible]	05.12.78
Пров.		Свиглова	[illegible]	07.12.78
Рук. пр.		Радкевич	[illegible]	14.12.78
Н. контр.		[illegible]	[illegible]	[illegible]
Утв.		[illegible]	[illegible]	[illegible]

1.431-1083 02.11.10

Каркас створки

Лит.	Лист	Листов
Р	1	2

Минмонтажспецстрой СССР
[illegible]

1.431-10 ВЗ.02.11.00 СБ

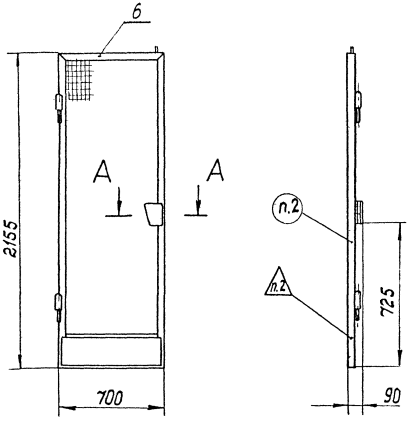

Обозначение	Шифр	Масса, кг
1.431-10 ВЗ.02.11.00	07к2Ч.ДПК-Л	20,7
-01	07к2Ч.ДСК-Л	20,3

А-А
м 1:2
Сетка не показана

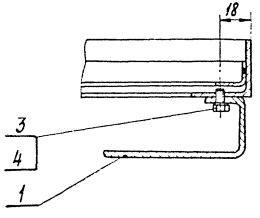

1. Размеры для справок.
2. Маркировать и клеймить по ТУ.
3. Остальные ТТ по ТУ.
4. Допускается крепление ручки поз.1 сварным способом.

Изм.	Лист	№ докум.	Подп.	Дата	1.431-10 ВЗ 02.11.00 СБ			
Разраб.		Афанасьев			Створка дверная Сборочный чертеж.	Лит.	Масса	Масштаб
Пров.		Сергеева				Р	См. табл.	1:20
Т.контр.		Петрова				Лист	Листов 1	
Рук. гр.		Рацкевич				Минмонтажспецстрой СССР Упроспецлегконструкция		
Н.контр.		Пономаренко						
Утв.		Ермолаев						

Копировал Тарасова Формат 12

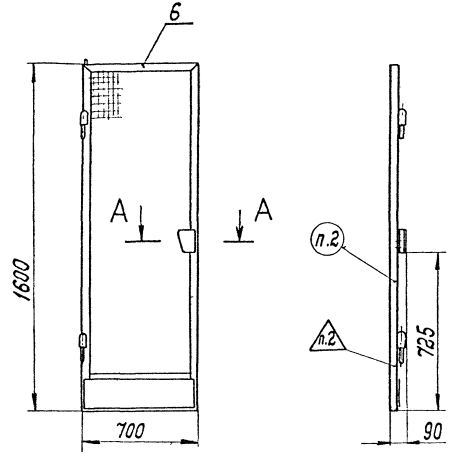

Обозначение	Шифр	Масса, кг
1.431-10ВЗ 02.10.00	0,7×1,8 ДПК-Л	15,5
-01	0,7×1,8 ДСК-Л	15,2

А – А / М 1:2 Сетка не показана

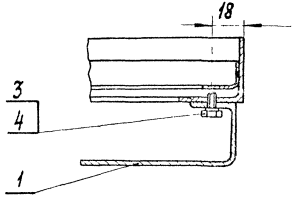

1. Размеры для справок.
2. Маркировать и клеймить по ТУ.
3. Остальные ТТ по ТУ.
4. Допускается крепление ручки поз. 1 сварным способом.

				1.431-10ВЗ 02.10.00 СБ			
Изм.	Лист	№ докум.	Подп.	Дата	Створка дверная. Сборочный чертеж.	Лит.	Масса	Масштаб
Разраб.		Радамова				Р	См. табл.	1:20
Пров.		Свилева						
Т. контр.		Петров				Лист	Листов 1	
Рук. пр.		Рацкевич				Минмонтажспецстрой СССР Гипроспецлеркомунмаш		
Н. контр.		Поначевник						
Утв.		Ермолаев						

1.431-10 ВЗ 02.10.10 СБ

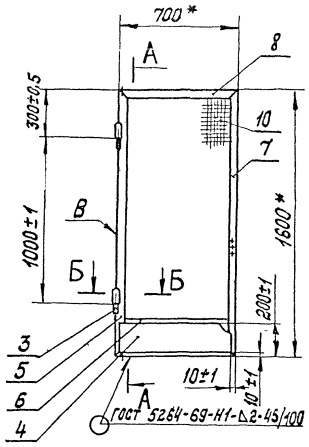

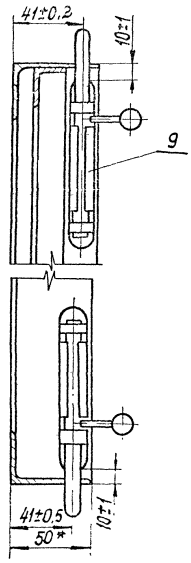

Обозначение	Шифр	Рис.	Масса, кг.
1.431-10 ВЗ 02.10.10	0,7×1,8 КДПК-Л	1	14,6
-01	0,7×1,8 КДСК-Л	2	14,8

1.* Размеры для справок.
2. Несоосность общей оси деталей поз. 3 не более 1мм.
3. Непараллельность общей оси деталей поз.3 относительно поверхн. В не более 1мм.
4. Разность длин диагоналей не более 2мм.
5. Сварку производить по ГОСТ 5264-69 (кроме мест указанных особо), по линиям сопряжения деталей: внахлестку - Н2; стыковые - С2; тавровые - Т1. Высота шва по наименьшей толщине свариваемых деталей. Шероховатость поверхности сварных швов Rz320.
6. Остальные ТТ по ТУ.

Б - Б
М 1:2

Рис. 1

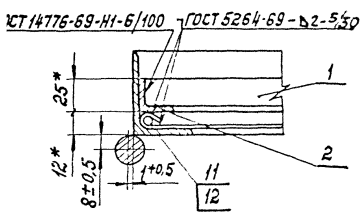

Рис. 2

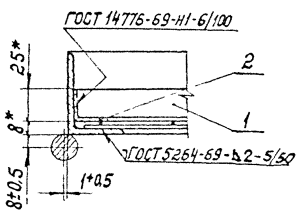

				1.431-10 ВЗ.02.10.10 СБ			
Изм.	Лист	N докум.	Подп.	Дата	Каркас створки	Лит	Масса	Масштаб
Разраб.		Абрамова				Р	См. табл.	1:20
Пров.		Свилева			Сборочный чертеж			
Т. контр.		Петров				Лист	Листов	
Рук. пр.		Рацкевич				Мин. монтаж спецстрой СССР		
Н. контр.		Пономаренко				Гипроспецлегконструкция		
Утв.		Ермолаев						

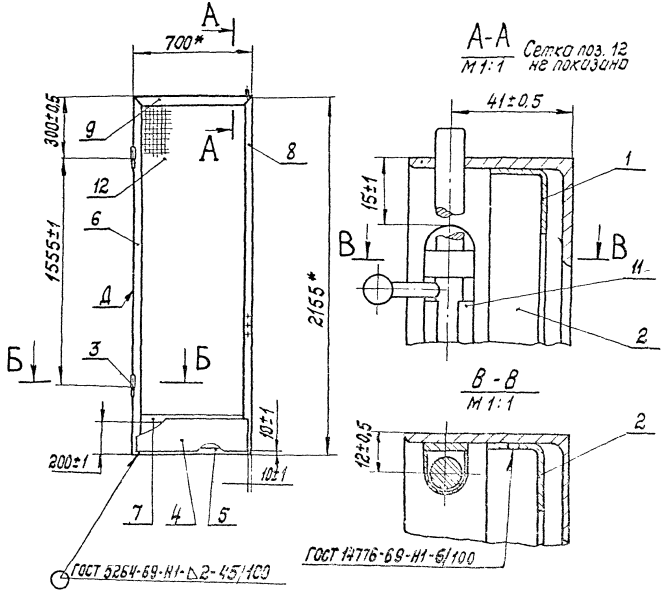

Б-Б
М1:2

Рис. 1

Рис. 2

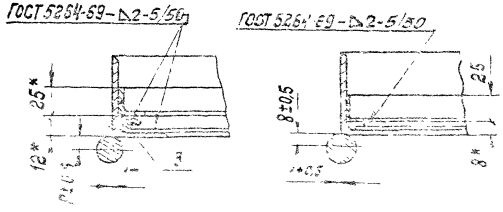

Обозначение	Шифр	Рис.	Масса, кг.
1.431-10ВЗ 02.11.10	0,7×2,4КДПК-Л	1	19,9
-01	0,7×2,4КДСК-Л	2	19,5

1.* Размеры для справок.
2. Несоосность общей оси деталей поз. 3 не более 1 мм.
3. Непараллельность общей оси деталей поз. 3 относительно поверхн. Д не более 1мм.
4. Разность длин диагоналей не более 2 мм.
5. Сварку производить по ГОСТ 5264-69 (кроме мест указанных особо), по линиям сопряжения деталей: внахлестку-Н2; стыковые-С2; тавровые-Т1. Высота шва по наименьшей толщине свариваемых деталей. Шероховатость поверхности сварных швов Rz 323.
6. Остальные ТТ по ТУ.

				1.431-10ВЗ 02.11.10 СБ			
Изм.	Лист	№ докум.	Подп.	Дата	Каркас створки Сборочный чертеж	Лит.	Масса	Масштаб
						Р	См. табл.	1:20
						Лист	Листов 1	
						Минмонтажспецстрой СССР Гипроспецпегкомплекс		

Формат	Зона	Поз	Обозначение	Наименование	Кол	Приме-чание
				1.431-10 ВЗ 02.11.00-01		
				0,7 × 2,4 ДСК-л		
				Сборочные единицы		
11		6	1.431-10 ВЗ 02.11.10 - 01	Каркас створки	1	

Формат	Зона	Поз	Обозначение	Наименование	Кол.	Примечание
				Документация		
12			1.431-10В3 02.11.00СБ	Сборочный чертеж		
				Детали		
11		1	02.04.01	Ручка	1	
				Стандартные изделия		
		3		Болт М6×14 46.016		
				ГОСТ 7798-70*	3	0,0005кг
		4		Шайба 6.65Г.016		
				ГОСТ 6402-70*	3	0,0005кг
				Переменные данные для исполнений		
				1.431-10В3 02.11.00		
				0,7×2,4 ДПК-л		
				Сборочные единицы		
11		6	02.11.10	Каркас створки	1	

Подп. и дата | Инв. № дубл. | Взам. инв. № | Подп. и дата | Инв. № подл.

Изм.	Лист	№ докум.	Подп.	Дата
Разраб.		Абрамова	[signature]	01.02.7[illegible]
Пров.		Свилева	[signature]	15.02.7[illegible]
Рук. пр.		Рацкевич	[signature]	22.02.7[illegible]
Н. контр.		Пономаренко	[signature]	27.02.7[illegible]
Утв.		[illegible]		[illegible]

1.431-10В3 02.11.00

Створка дверная

Лит.	Лист	Листов
Р	1	2

Минмонтажспецстрой СССР
Гипропрофсоюзпроектреконструкция

(V)

1.431-10В3 02.16.13

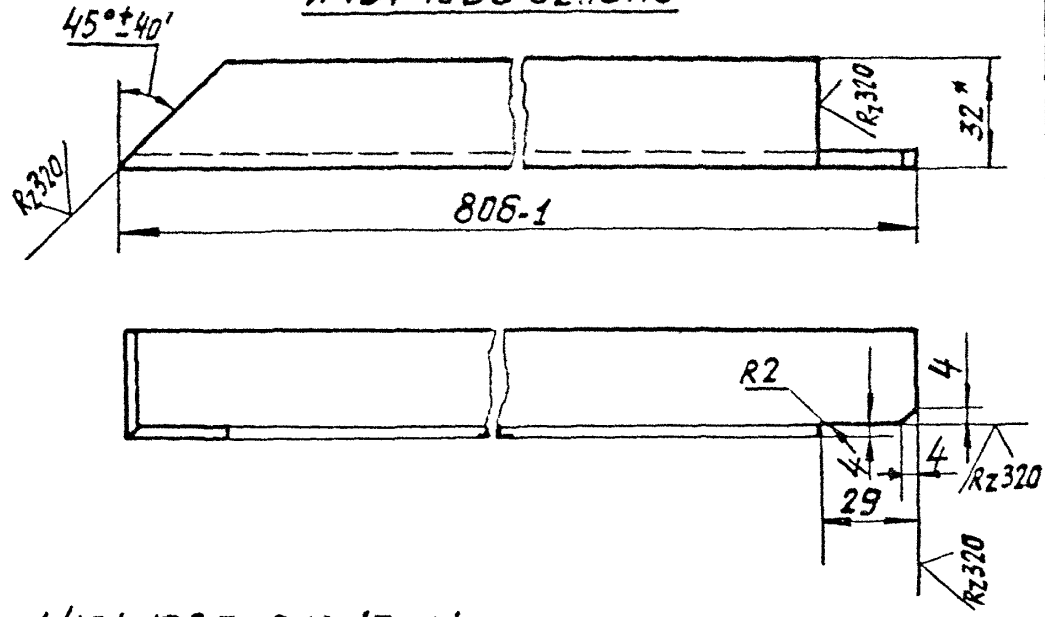

1.431-10В3 02.16.13-01- зеркальное отражение.
Остальное - см. 1.431-10В3 02.16.13

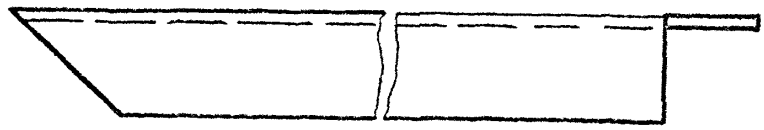

1.* Размер для справок.
2. Неуказанные предельные отклонения размеров по $СМ_8$.

					1.431-10В3 02.16.13			
Изм	Лист	№ докум	Подп	Дата	Уголок	Лит.	Масса	Масштаб
Разраб.		Полунина		13.02.18		Р	1,139	1:2
Пров.		Свилева		13.02.18		Лист	Листов 1	
Т.контр.		Петров						
Рук. пр.		Рачкович			Уголок 32×32×3 ГОСТ 8509-72	Минмонтажспецстрой СССР		
Н.контр.		Пономаренко			Б Ст 3кп ГОСТ 535 38	Гипроспецлегконструкция		
Утв		Ермолаев						

1.431-1083 02.13.01

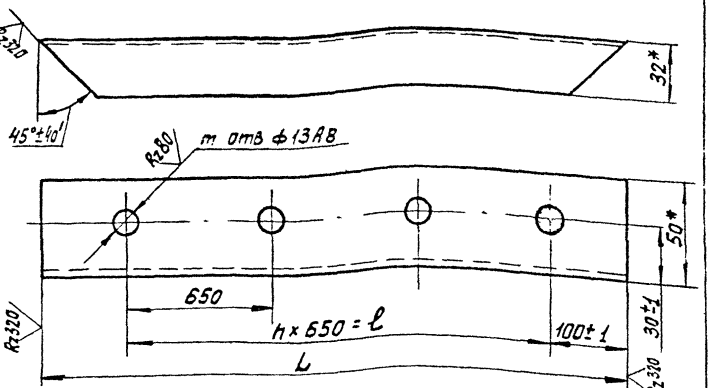

Обозначение	L, мм	n	m	ℓ, мм.	Масса, кг
1.431-1083 02.13.01	1600±1	2	3	1300	3,04
- 01	2200±1	3	4	1950	4,18

1. * Размеры для справок.
2. Предельные отклонения размеров между осями двух любых отв ±1мм.

Изм	Лист	№ докум.	Подп.	Дата
Разраб.		Полянина		
Пров.		Свиридов		
Т.контр.		Петров		
Рук. пр.		Рацкевич		
Н.контр.		Полянинов		
Утв.		Ермолаев		

1.431-1083 02.13.01

Стойка

Лит.	Масса	Масштаб
Р	Ст. табл.	1:2

Лист | Листов 1

Чертеж 50×32×3 ГОСТ 8510-72
В Ст3кп2 ГОСТ 535-58

МИНМОНТАЖСПЕЦСТРОЙ СССР
ГИПРОСПЕЦПЕТРОКОНСТРУКЦИЯ

Инв. № подл. | Подп. и дата | Взам. инв. № | Инв. № дубл. | Подп. и дата

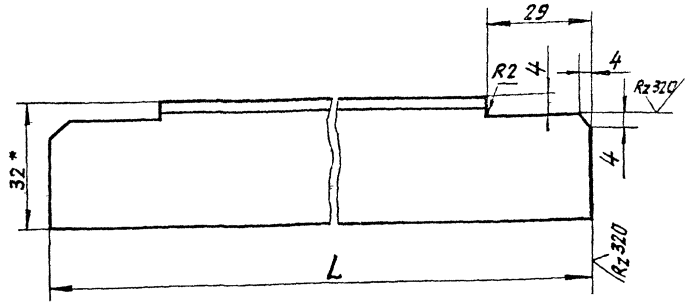

Обозначение	L, мм.	Масса, кг.
1.431-10 В3.02.16.11	192±1	0,26
-01	1482±1	2,18

1.* Размер для справок.

2. Неуказанные предельные отклонения размеров по $СМ_8$.

Изм.	Лист	№ докум.	Подп.	Дата
Разраб.		Полунина		13.02.78
Пров.		Свилева		13.02.78
Т контр.		Петров		10.03.78
Рук. пр.		Рацкевич		23.02.78
Н. контр.		Пономаренко		27.03.78
Утв.		Ермолаев		13.03.78

1.431-10В3 02.16.11

ПЕРЕКЛАДИНА

Лит.	Масса	Масштаб
Р	См. табл.	1:1

Лист | Листов 1

Уголок 32×32×3 ГОСТ 8509-72 / В Ст. 3 кл 2 ГОСТ 535-58

Минмонтажспецстрой СССР
Гипроспецлегконструкция

Копировал: Выгриянова

Формат: 11

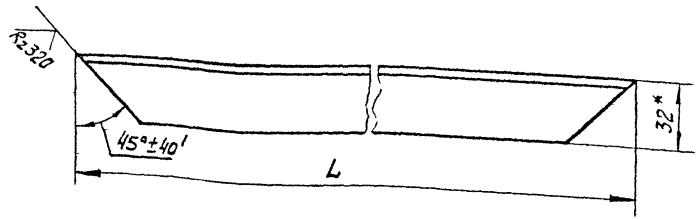

Обозначение	L, мм.	Масса, кг
1.431-1083 02.16.12	498±1	0,73
-01	1490±1	2,18
-02	200±1	0,30
-03	485±1	0,71
-04	670±1	0,98

1.* Размер для справок.

Инв. № подл. | Подп. и дата | Взам. инв. № | Инв. № дубл. | Подп. и дата

Изм.	Кол. уч.	№ докум.	Подп.	Дата
Разраб.		Полумиев		15.02.16
Пров.		Давлиева		15.02.16
Т.контр.		Петров		16.03.16
Рук. пр.		Рудкевич		25.02.16
Н.контр.		Пономарёва		21.03.16
Утв.		Ермолаев		23.03.16

1.431.1083.02.16.12

Уголок

Лит.	Масса	Масштаб
Р	См. табл.	1:2
Лист	Листов 1	

Уголок 32×32×3 ГОСТ 8509-72 / В Ст. 3кп2 ГОСТ 535-58

МОНТАЖСПЕЦУСТРОЙ СССР

ГИПРОСПЕЦУЗЕЛКОНСТРУКЦИЯ

Копировал: Выгриванов

Формат А1

1.431-1083.02.14.30СБ

Обозначение	Шифр	Рис.	В,* мм	Масса, кг
1.431-1083 02.14.30	1.5×2,4СРПГ	1	110	5,7
-01	1.5×2,4СРСГ	2	106	5,5

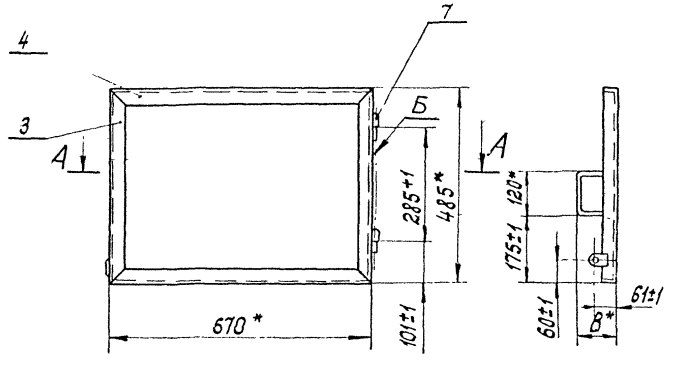

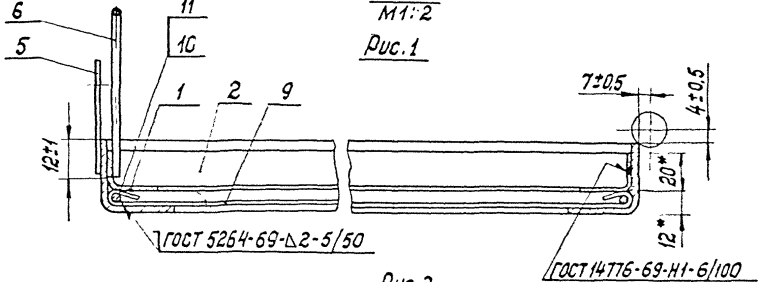

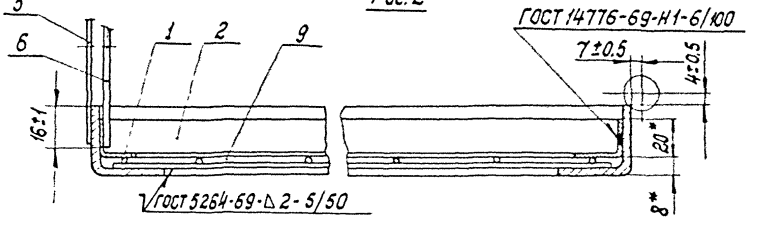

1. *Размеры для справок.
2. Несоосность общей оси деталей поз.7 не более 1 мм.
3. Непараллельность общей оси деталей поз.7 относительно поверхности Б не более 1 мм.
4. Сварку производить по ГОСТ 5264-69 (кроме мест указанных особо), по линиям сопряжения деталей: в нахлестку-Н2; стыковые-С2, тавровые-Т1. Высота шва по наименьшей толщине свариваемых деталей. Шероховатость поверхности Rz 320
5. Остальные ТТ по ТУ.

					1.431-1083 02.14.30 СБ			
Изм.	Лист	№ докум.	Подп.	Дата	Створка	Лит.	Масса	Масштаб
Разраб.		Абрамова		30.01.75		Р	См. табл.	1:10
Пров.		Рацкевич		31.01.75	Сборочный чертеж	Лист	Листов 1	
Т. контр.		Петров		17.03.75		Минмонтажспецстрой СССР Гипроспецлегконструкция		
Н. контр.		Пономаренко		28.03.75				
Утв.		Ермолаев		27.02.75				

1.431-10 В 3 02.14.00 СБ

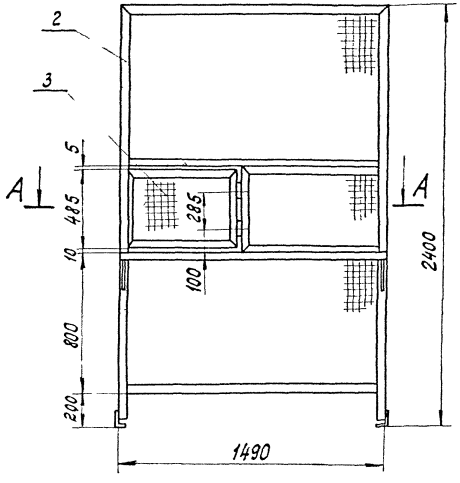

А-А

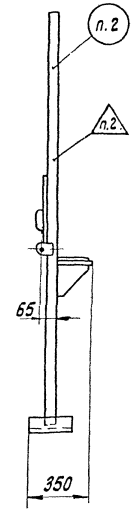

Б-Б
М 1:2

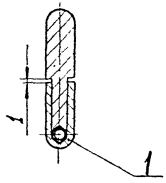

Обозначение	Шифр	Рис.	Масса, кг.
1.431-10 В 3 02.14.00	1.5×2,4 РПГ	1	55.7
-01	1.5×2,4 РСГ	2	55.0

1.* Размеры для справок.
2. Маркировать и клеймить по ТУ.
3. Остальные ТТ по ТУ.

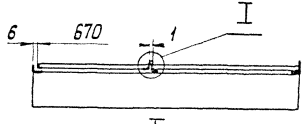

I
М 1:2

Рис. 1

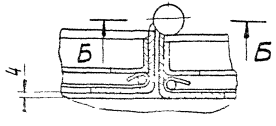

Рис. 2

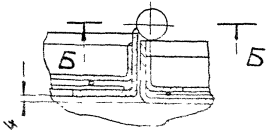

					1.431-10 В 3 02.14.00 СБ			
Изм.	Лист	№ докум.	Подпись	Дата	Щит с раздаточным окном. Сборочный чертеж	Лит.	Масса	Масштаб
Разраб.		Абрамова				Р	См табл.	1:20
Пров.		Рыжевич				Лист	Листов 1	
Т контр.		Петров				Минмонтажспецстрой СССР		
Н контр.								

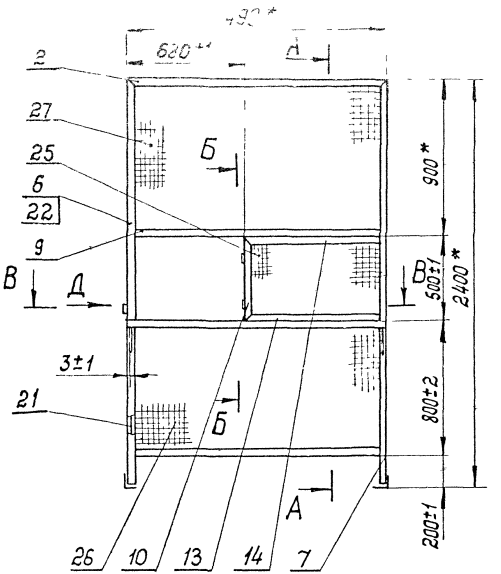

А - А

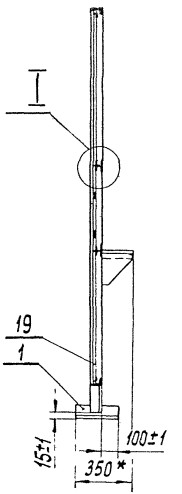

I
М1.2
Сетка поз 25,27 не показана

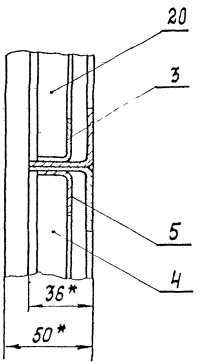

Б - Б
М1 5

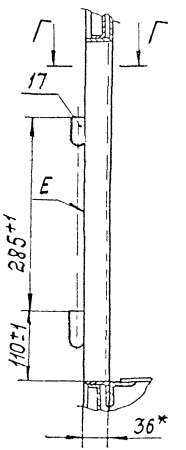

В - В
М1:5
Сетка поз. 25 не показана.

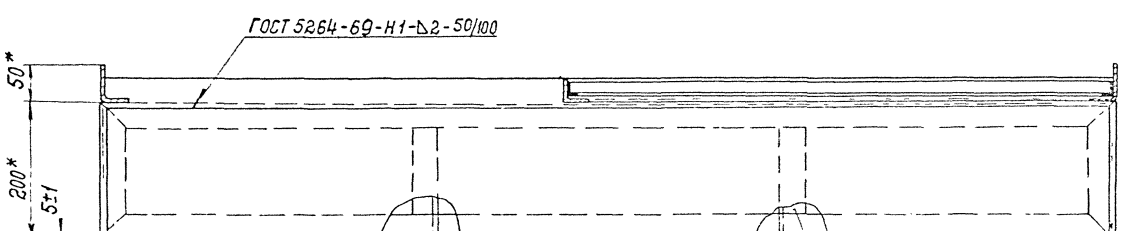

Обозначение	Шифр	Рис	Масса, кг
1.431-1083 02.14.10	1.5×24КРПГ	1	50,00
-01	1,5×24КРСГ	2	49,53

Г - Г
М 1:2

Рис. 1

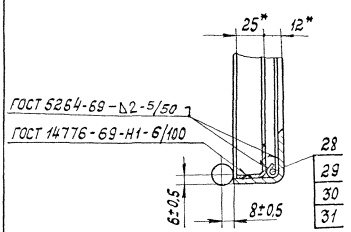

Рис. 2

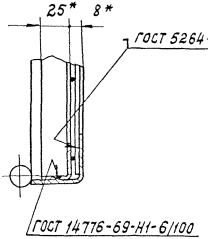

Вид Д
М 1:5

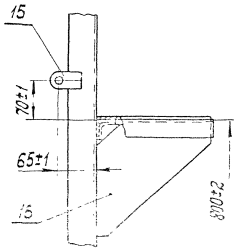

1. * Размеры для справок.
2. Несоосность общей оси деталей поз. 17 не более 1 мм.
3. Непараллельность общей оси деталей поз. 17 относительно поверхн. Е не более 1мм.
4. Сварку производить по ГОСТ 5264-69 (кроме мест указанных особо), по линиям сопряжения деталей: внахлестку - Н2, стыковые - С2, тавровые - Т1. Высота шва по наименьшей толщине свариваемых деталей. Шероховатость поверхности сварных швов $R_z 320$.
5. Остальные ТТ по ТУ.

| | | |

1.431-10 В3.02.14.11

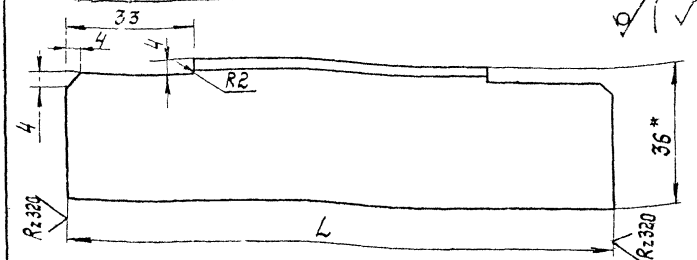

Обозначение	L, мм	Масса, кг
1.431-10В3 02.14.11	192±1	0,30
-01	1482±1	2,30

1* Размер для справок.
2. Неуказанные предельные отклонения размеров по СМ8.

					1.431-10 В3 02.14.11			
Изм.	Лист	№ докум.	Подп.	Дата	Перекладина	Лит.	Масса	Масштаб
Разраб.		Полунина				Р	См. табл.	1:1
Пров.		Абрамова						
Т.контр.		Петров				Лист	Листов 1	
Рук.пр.		Рацкевич			Уголок 36×36×3 ГОСТ 19771-74* ВСт3кп2 ГОСТ 11474-76	Минмонтажспецстрой СССР Гипроспецлегконструкция		
Н.контр.		Пономаренко						
Утв.		Ермолаев						

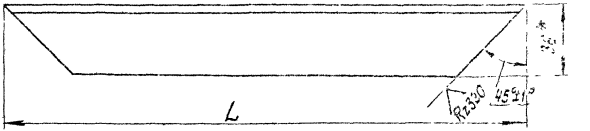

Обозначение	L, мм.	Масса, кг.
1.431-10 ВЗ 02.14.12	498±1	0,78
-01	1490±1	2,33
-02	200±1	0,31
-03	485±1	0,76
-04	670±1	1,05

* Размер для справок.

Изм.	Лист	№ докум.	Подп.	Дата
Разраб.		Полунина		03.02.75
Пров.		Абрамова		14.02.75
Т.контр.		Петров		17.03.75
Рук.пр.		Рацкевич		21.02.75
Н.контр.		Пономаренко		27.03.75
Утв.		Ермолаев		30.03.75

1.431-10 ВЗ 02.14.12

Уголок

Лит.	Масса	Масштаб
Р	См. табл.	1:2

Лист | Листов 1

Уголок 36×36×3 ГОСТ 19771-74 / В Ст 3 кп 2 ГОСТ 11474-76

Минмонтажспецстрой СССР

Гипроспецлегконструкция

Инв. № подл. | Подп. и дата | Взам. инв. № | Инв. № дубл. | Подп. и дата

1.431-10 В3 02.14 13

1.431-10 В3 02.14.13-изображено
1.431-10 В3 02.14.13-01 зеркальное отражение

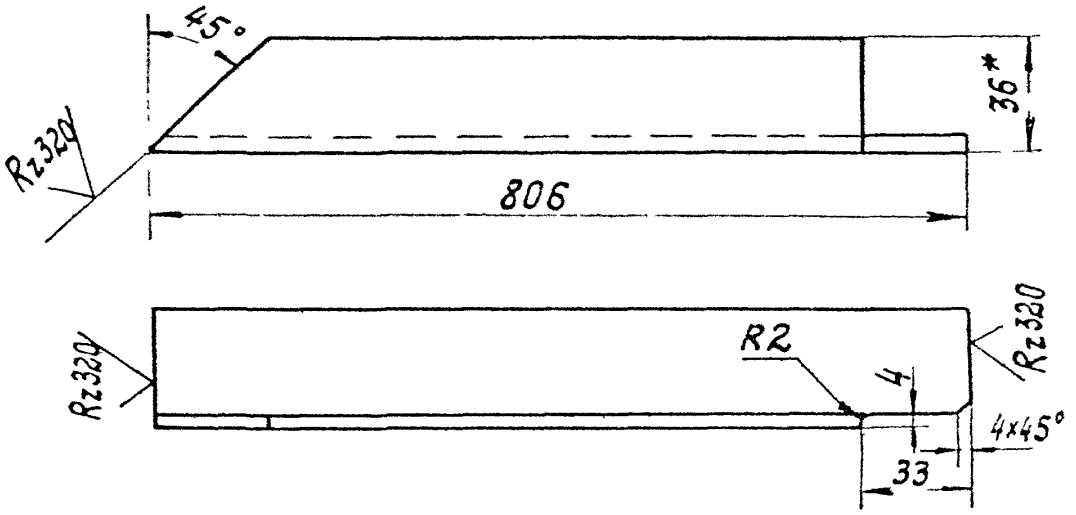

1* Размер для справок
2. Неуказанные предельные отклонения размеров по СМ8;
угловых - по 10 степени точности ГОСТ 8908-58

				1.431-10 В3 02.14.13	
Изм. Лист	№ докум.	Подп.	Дата	Уголок	Лит. Масса Масштаб
Разраб.	Полунина				Р 1,26 1:2
Пров.	Абрамова				Лист Листов 1
Т. контр.	Петров				
Рук. пр.	Рацкевич			Уголок 36×36×3 ГОСТ 19771-74*	Минмонтажспецстрой СССР
Н. контр.	Пономаренко			ВСт3кп2 ГОСТ 11474-76	Гипросп. легконструкция
Утв.	Ермолаев				

1.431-10 В3 02.14.14

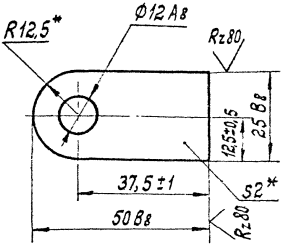

* Размер для справок.

Изм.	Лист	№ докум.	Подп.	Дата	1431-10 В3 02.14 14		
Разраб.		Полунина		06.02.78	Скоба	Лит.	Масса	Масштаб
Пров.		Абрамова		14.02.78		Р	0,02	1 1
Т.контр.		Петров		10.03.78		Лист	Листов 1	
Рук. пр.		Рацкевич		20.02.78	Лист	2 ГОСТ 19904-74	Минмонтажспецстрой СССР	
Н.контр.		Сапожников		10.03.78		8 Ст3 кп 2 ГОСТ 14637-69	Спецпроектрекомпрессор	
Утв.		Бомолов		12.04.78				

Инв. № подл. | Подп. и дата | В.зам.инв.№ | Инв. № дубл. | Подп. и дата

1.431-10 В3.02.14.11

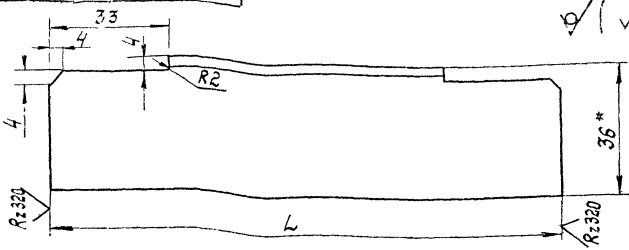

Обозначение	L, мм	Масса, кг.
1.431-10В3.02.14.11	192±1	0,30
-01	1482±1	2,30

1* Размер для справок.
2. Неуказанные предельные отклонения размеров по СМ8.

Изм.	Лист	№ докум.	Подп.	Дата
Разраб.		Полунина		
Пров.		Абрамова		
Т.контр.		Петров		
Рук.пр.		Рацкевич		
Н.контр.		Пономаренко		

1.431-10 В3.02.14.11

Перекладина

Лит.	Масса	Масштаб
Р	См. табл.	1:1

Лист | Листов 1

Уголок 36×36×3 ГОСТ 19771-74*

Минмонтажспецстрой СССР

1.431-10 ВЗ 02.14.12

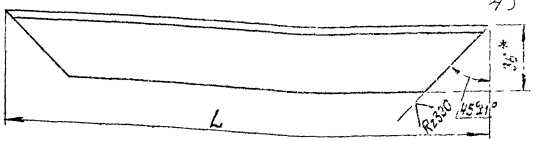

Обозначение	L, мм.	Масса, кг.
1.431-10 ВЗ 02.14.12	498±1	0,7
-01	1490±1	2,33
-02	200±1	0,31
-03	485±1	0,76
-04	670±1	1,05

* Размер для справок.

Изм.	Лист	№ докум.	Подп.	Дата
Разраб.		Полунина		03.02.75
Пров.		Абрамова		14.02.75
Т.контр.		Петров		11.02.75
Рук.пр.		Рацкевич		21.02.75
Н.контр.		Пономаренко		27.02.75
Утв.		Ермолаев		20.03.75

1.431-10 ВЗ 02.14.12

Уголок

Лит.	Масса	Масштаб
Р	См. табл.	1:2

Лист | Листов 1

Уголок 36×36×3 ГОСТ 19771-74 / В Ст 3 кп 2 ГОСТ 11474-76

Минмонтажспецстрой СССР
Гипроспецлегконструкция

Инв. № подл. | Подп. и дата | Взам. инв. № | Инв. № дубл. | Подп. и дата

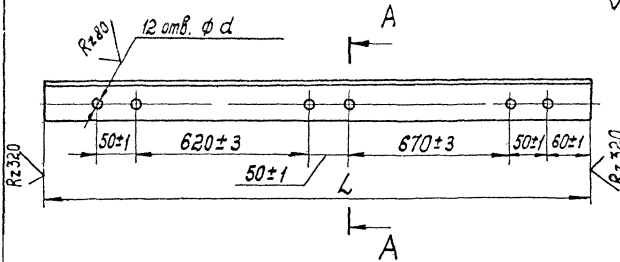

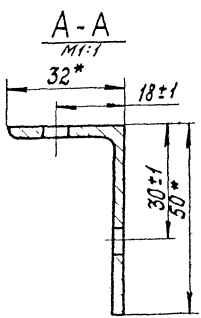

Обозначение	L, мм	d, мм	масса, кг
1.431-10 В3 01.01.02	1790±1	11 А8	3,40
-01	1790±1	4,8 А5	3,40
-02	1590±1	11 А8	3,02

* Размеры для справок.

					1.431-10 В3 01.01.02			
Изм.	Лист	№ докум.	Подп.	Дата	Уголок	Лит	Масса	Масштаб
Разраб.		Полунина		15.02.78		Р	см табл	1:5
Пров.		Свилева		18.02.78				
Н.контр.		Петров		17.03.78		Лист	Листов 1	
Рук.пр.		Рацкевич		24.02.78	Уголок 6-50×32×3 ГОСТ 8510-72 / Вст3кп2 ГОСТ 535-58	Минмонтажспецстрой СССР Гипроспецлегконструкция		
Н.контр.		Пономаренко		27.03.78				
Утв.		Ермолаев		22.03.78				

Формат 11

1.431-10В3 01.00.01

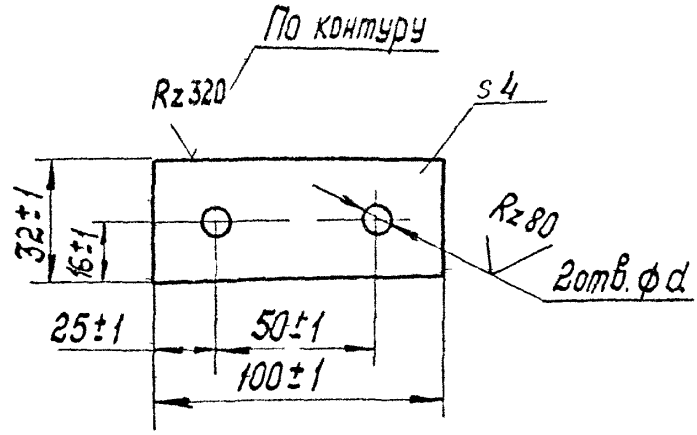

Обозначение	d, мм
1.431-10В3 01.00.01	10 А8
-01	8 А8

Инв. № подл. | Подп. и дата | Взам. инв. № | Инв. № дубл. | Подп. и дата

Изм.	Лист	№ докум.	Подп.	Дата
Разраб.		Красноба		
Пров.		Скляева		
Т. контр.		Петров		
Рук. пр.		Зоцкевич		
Н. контр.		Пономаренко		
Утв.		Ермолаев		

1.431-10 В3 01.00.01

Пластина

Лит.	Масса	Масштаб
Р	0,11	1:2

Лист Листов 1

Лист 4 ГОСТ 19903-74
ВСт 3кп2 ГОСТ 14637-89

Минмонтажспецстрой СССР
Гипроспецлегконструкция

Копировал: Тарасова

Формат 11

1.431-10 В3 02.14.32

Rz 80

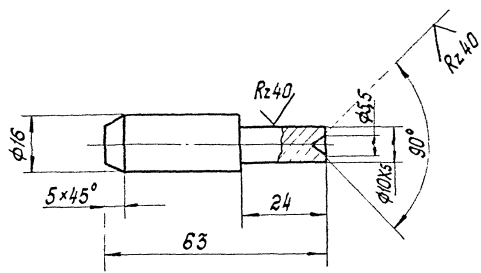

Неуказанные предельные отклонения размеров : отверстий - по А8;
валов - по В8;
остальных - по СМ8;
угловых - по 10 степени точности ГОСТ 8908-68.

					1.431-10 В3 02.14.32			
Изм.	Лист	№ докум.	Подп.	Дата	Штырь	Лит.	Масса	Масштаб
Разраб.		Подумина				Р	0,07	1:1
Пров.		Абрамова				Лист	Листов	
Т. контр.		Петров						
Рук. пр.		Рыжкевич			Круг 18 ГОСТ 2590-71* / 8 Ст 3 кп 2 ГОСТ 535-58	Минмонтажспецстрой СССР Гипроспецлезконструкция		
Н. контр.		Соломаревич						
Утв.								

1.431-10 В3 02.17.11

Ø (√)

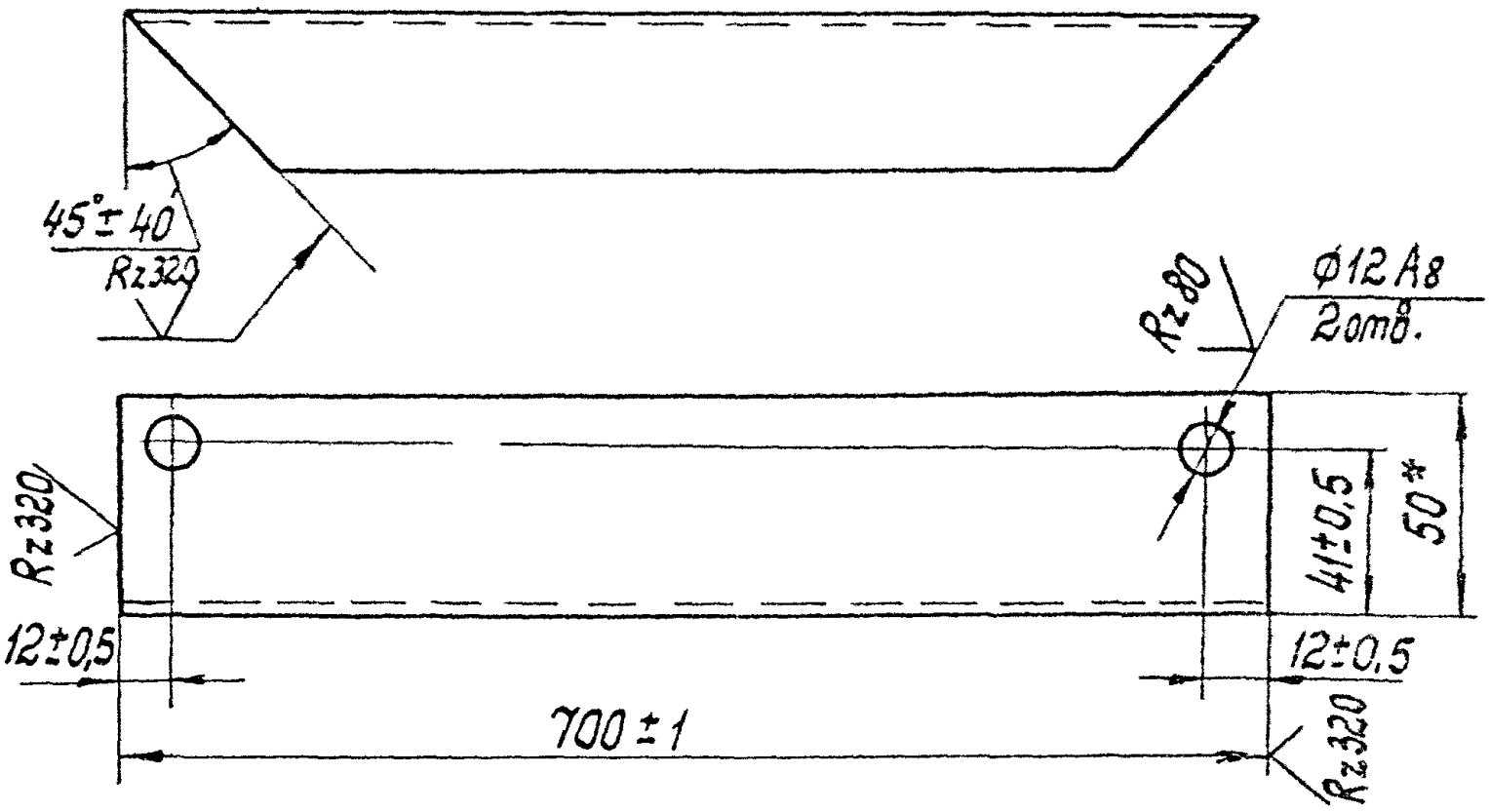

1* Размер для справок.

Изм.	Лист	№ докум.	Подп.	Дата	1431-10 В3 02 17 11		
Разраб.		Полунина			Уголок	Лит. Р	Масса 1,34	Масштаб 1:2
Пров.		Абрамова				Лист	Листов 1
Т. контр.		Петров					
Рук. пр.		Рацкевич			Уголок 50×36×3 ГОСТ 19772-74	Минмонтажспецстроя СССР	
Н. контр.		Пономаренко			ВСт3кп2 ГОСТ 11474-65	Гипроспецлезконструкция	
Утв.		Ермолаев					

Инв. № подл. | Подп. и дата | Взам. инв. № | Инв. № дубл. | Подп. и дата

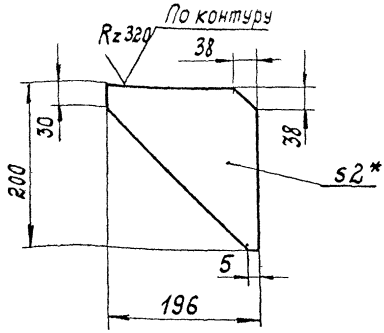

1.* Размер для справки.
2. Неуказанные предельные отклонения размеров по СМ8.

					1.431-10 В3 02.14.15			
Изм	Лист	№ докум.	Подп.	Дата	Ребро	Лит.	Масса	Масштаб
Разраб.		Полунина		06.02.78		Р	0,63	1:5
Пров.		Абрамова		19.02.78				
Т. контр.		Петров		17.03.78		Лист	Листов 1	
Рук. пр.		Рацкевич		21.02.78	Лист 2 ГОСТ 19903-74	Минмонтажспецстрой СССР		
Н. контр.		Пономаренко		27.03.78	ВСт3кп2ГОСТ14631-69	Гипроспецлегконструкция		
Утв.		Ермолаев		27.03.78				

Копировал: Тарасова

Формат 11

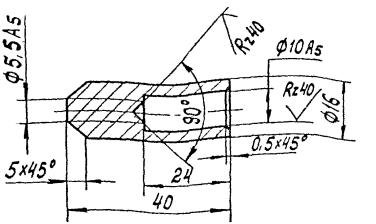

Неуказанные предельные отклонения размеров: валов - по В8; остальных - по СМ8; угловых - по 10 степени точности ГОСТ 8908-58.

Изм.	Лист	№ докум.	Подп.	Дата	1.431-10 ВЗ 02 14.16			
Разраб.		Полунина			Втулка	Лит	Масса	Масштаб
Пров.		Абрамова				Р	0,05	1:1
Т. контр.		Петров				Лист	Листов 1	
Рук. пр.		Фрихевич			Круг 18 ГОСТ 2590-71* / ВСт.3кп2 ГОСТ 535-58	Минмонтажспецстрой СССР Гипроспецлегконструкция		
Н. контр.		Пономаренко						
Утв.		Ермолаев						

Инв. № подл. | Подп. и дата | Взам. инв. № | Инв. № дубл. | Подп. и дата

1.431-10В3 01.02.03

(✓)

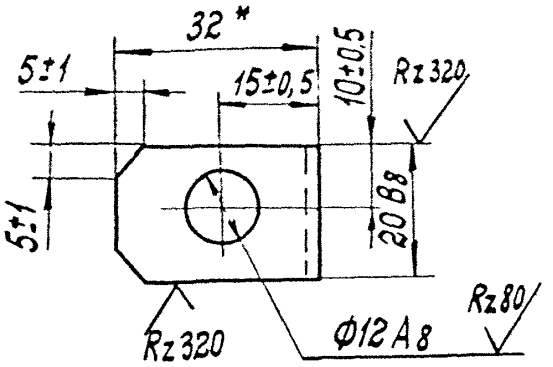

1.* Размеры для справок.

					1.431-10В3 01.02.03			
Изм	Лист	№ докум	Подп	Дата	Уголок	Лит	Масса	Масштаб
Разраб.		Полунина		27.02.78		Р	0,03	1:1
Провер.		Абрамова		14.02.78				
Т.контр.		Петров		17.03.78		Лист	Листов 1	
Рук. пр.		Ошкевич		21.02.78				
Н.контр.		[illegible]		27.03.78	Уголок 32×32×3 ГОСТ 8509-72 / ВСт 3кп2 ГОСТ 535-58	Минмонтажспецстрой СССР Проводпроцентрконструкция		
Утв.		[illegible]		[illegible]				

1.431-10 В3.02.14.31

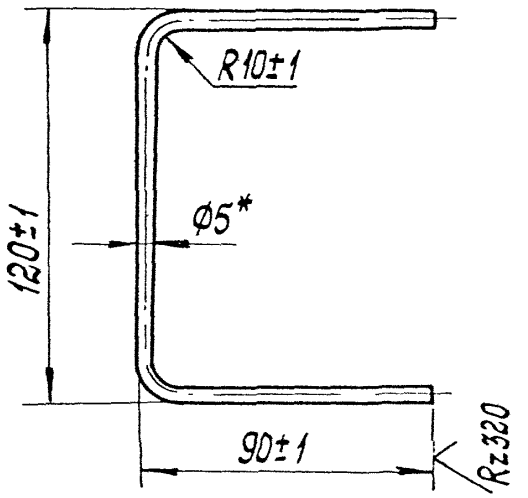

1. *Размер для справки
2. Длина заготовки - 280мм.

Изм.	Лист	№ докум.	Подп.	Дата	1.431-10 В3 02.14.31			
Разраб.	Полунина			27.03.78	Ручка	Лит.	Масса	Масштаб
Провер.	Абрамова			14.03.78		Р	0,05	1:2
Т. контр.	Петров			17.03.78		Лист	Листов 1	
Рук. гр.	Прокофьев			26.03.78	Криг 5 ГОСТ 2590-71*	Минмонтажспецстрой СССР		
Н. контр.	Пономаренко			27.03.78	8 Ст 3 кп 2 ГОСТ 535-58	Спецсвязьконструкция		
Утв.	Ермолаев			28.03.78				

Инв. № подл. | Подп. и дата | Взам. инв. № | Инв. № дубл. | Подп. и дата

Зона	Поз.	Обозначение	Наименование	Кол.	Приме-чание
	21	1.431-10В3-02 14 18-02	Уголок	1	
		-03	Уголок	1	
		ПЕРЕМЕННЫЕ ДАННЫЕ ДЛЯ ИСПОЛНЕНИЙ			
			1.431-10В3 02.14.10-01		
			1,5×2,4 КРПГ		
			ДЕТАЛИ		
	25	1.431-10В3 02.14.19	Сетка		
			Сетка №45.2.И ГОСТ 5336-67*		
			520 В8 × 830 В8	1	0,51кг
	26	-01	820 В8 × 1510 В8	1	1,48кг
	27	-02	920 В8 × 1510 В8	1	1,67кг
	28	02.14.20	Пруток		
			Круг 5 ГОСТ 2590-71*		
			Ст.3 кп2 ГОСТ 535-58		
			L = 490 В8	2	0,07кг
	29	-01	L = 790 В8	4	0,12кг
	30	-02	L = 890 В8	2	0,13кг
	31	-03	L = 1470 В8	4	0,23кг
			1.431-10В3 02.14.10-01		
			1,5×2,4 КРСГ		
			ДЕТАЛИ		
	25	02.14.21	Сетка		
			Сетка проволочная		Столепрокат-ный завод
			сварная 48×48-2,5		им. 50 летия Октября
			ТУ 14-4-641-75		г. Орел
			490 В8 × 800 В8	1	0,67кг
		-01	790 В8 × 1480 В8	1	1,99кг
		-02	890 В8 × 1480 В8	1	2,24кг

Формат	Зона	Поз.	Обозначение	Наименование	Кол.	Приме-чание
				Сборочные единицы		
11		5	1.431-10В3 02.06.10-02	Каркас створки	1	
				МАТЕРИАЛЫ		
		6		Пластина 3×20		
				Резина губчатая		
				I группы		
				ТУ38-105 8 67-75	1,5м	
				1.431-10В3 0206.00-03		
				0,7×2,4 ДСГ-п		
				Сборочные единицы		
1		5	1.431-10В3 02.06.10-03	Каркас створки	1	
				МАТЕРИАЛЫ		
				Пластина 3×20		
				Резина губчатая		
				I группы		
				ТУ38-105867-75	2м	

Инв. № подл. | Подп. и дата | Взам. инв. № | Инв. № дубл. | Подп. и дата

Изм	Лист	№ докум.	Подп.	Дата	1.431-10В3 02.06.00	Лист 3

Зо	Пс	Обозначение	Наименование	Ко	чание
			Документация		
		1.431-10В3 02.14.10СБ	Сборочный чертеж		
			Детали		
	1	02.01.01	Уголок	2	
	2	02.01.03	Уголок	1	
	3	02 01.05	Уголок	4	
	4	-07	Уголок	2	
	5	-08	Уголок	2	
	6	02.01.06	Стойка	1	
	7	-01	Стойка	1	
	8	02.14.11	Перекладина	2	
	9	-01	Перекладина	3	
	10	02.14.12	Уголок	1	
	11	-01	Уголок	2	
	12	-02	Уголок	2	
	13	02.14.13	Уголок	1	
	14	-01	Уголок	1	
	15	02.14.14	Скоба	1	
	16	02.14.15	Ребро	2	
	17	02.14.16	Втулка	2	
	18	02.14 17	Лист		
			Лист 2 ГОСТ 19903-74 / ВСт3кп2 ГОСТ 14637-69*		
			1480в8 × 1958в	1	4,88кг
	19	02 14 18	Уголок	1	
	20	-01	Уголок	1	

Лист	№ докум	Подп	Дата
Разраб.	Полунина	[signature]	08.12.75
	Абрамова	[signature]	08.12.75
	Раукевич	[signature]	[illegible]
	Пономаревка		[illegible]
	Ермолаев		[illegible]

1431-10В3 02.14 10

КАРКАС ШИТА

Лит	Лист	Листов
Р	1	2

Минмонтажспецстрой СССР
Гипроспецпетконструкция

Фор.	Зон.	Поз.	Обозначение	Наименование		
				ДОКУМЕНТАЦИЯ		
12			1.431-10В3 02.14.00 СБ	Сборочный чертеж		
				СТАНДАРТНЫЕ ИЗДЕЛИЯ		
		1		Шарик VI 6мм -Н		
				ГОСТ 3722-60	2	0,008кг
			ПЕРЕМЕННЫЕ ДАННЫЕ ДЛЯ ИСПОЛНЕНИЙ			
				1.431-10В3 02.14.00		
				1,5 × 2,4 РПГ.		
				СБОРОЧНЫЕ ЕДИНИЦЫ		
11		2	1.431-10В3 02.14.10	Каркас щита	1	
11		3	02.14.30	Створка	1	
				1.431-10В3 02.14.00-01		
				1,5 × 2,4 РСГ		
				СБОРОЧНЫЕ ЕДИНИЦЫ		
11		2	02.14.10-01	Каркас щита	1	
11		3	02.14.30-01	Створка	1	

Подп. и дата | Инв. № дубл. | Взам. инв. № | Подп. и дата | Инв. № подл.

Изм.	Лист	№ докум.	Подп.	Дата
Разраб.		Полунина		
Пров.		Абрамова		
Рук. пр.		Рязанов		
Н. контр.		Пономаренко		
У-в		Зимарев		

1.431-10В3 02.14.00

ЩИТ С РАЗДАТОЧНЫМ ОКНОМ

Лит.	Лист	Листов
Р		1

Минмонтажспецстрой СССР
Гипроспецсоцстрой

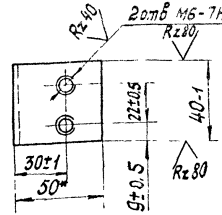

Обозначение	Материал	Масса
1.431-10В3 02.15.01	Уголок $\frac{Б-50\times32\times3\ ГОСТ\ 8510-72}{ВСт3кп2\ ГОСТ\ 535-58}$	0,114
-01	Уголок $\frac{50\times36\times3\ ГОСТ\ 19772-74^{*}}{ВСт3кп2\ ГОСТ\ 11474-76}$	0,115

1.* Размеры для справок.

					1.431-10В3 02.15.01			
Изм	Лист	N докум.	Подп.	Дата	Кронштейн	Лит.	Масса	Масштаб
Разраб.		Адрамова		15.02.78		Р	См. табл.	1:2
Пров.		Свилева		17.02.78				
Н. контр.		Петров		17.02.78		Лист	Листов 1	
Рук. пр.		Рацкевич		21.02.78	См. табл.	Минмонтажспецстрой СССР Гипроспецлегконструкция		
Н. контр.		Пономаренко		27.03.78				
Утв.		Ермолаев		25.03.78				

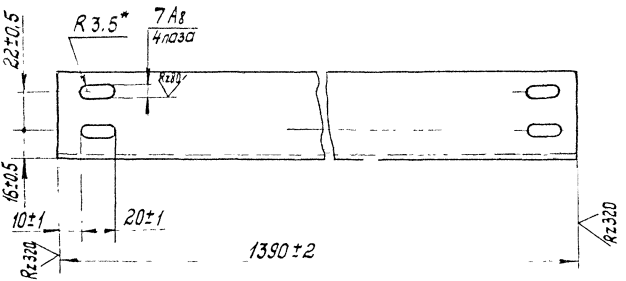

1* Размеры для справок.

Изм.	Лист	№ докум.	Подп.	Дата	1.431-10В3 02.15.05			
Разраб.		Абрамова		15.07.78	Уголок	Лит.	Масса	Масштаб
Провер.		Обилова		17.07.78		Р	2,65	1
Т. контр.		Петров		17.15.78		Лист	Листов 1	
Рук. пр.		Рацкевич	Рацкевич	21.07.78	Уголок 50×36×3 ГОСТ 19772-74*	Минмонтажспецстрой СССР		
Н. контр.		Пономаренко		21.07.78	ВСт 3 кп 2 ГОСТ 11474-76	Гипроспецлегконструкция		
Утв.		Ермолаев		23.07.78				

Инв. № подл. | Подп. и дата | Взам. инв. № | Инв. № дубл. | Подп. и дата

1.431-10В3 02.15.00 СБ

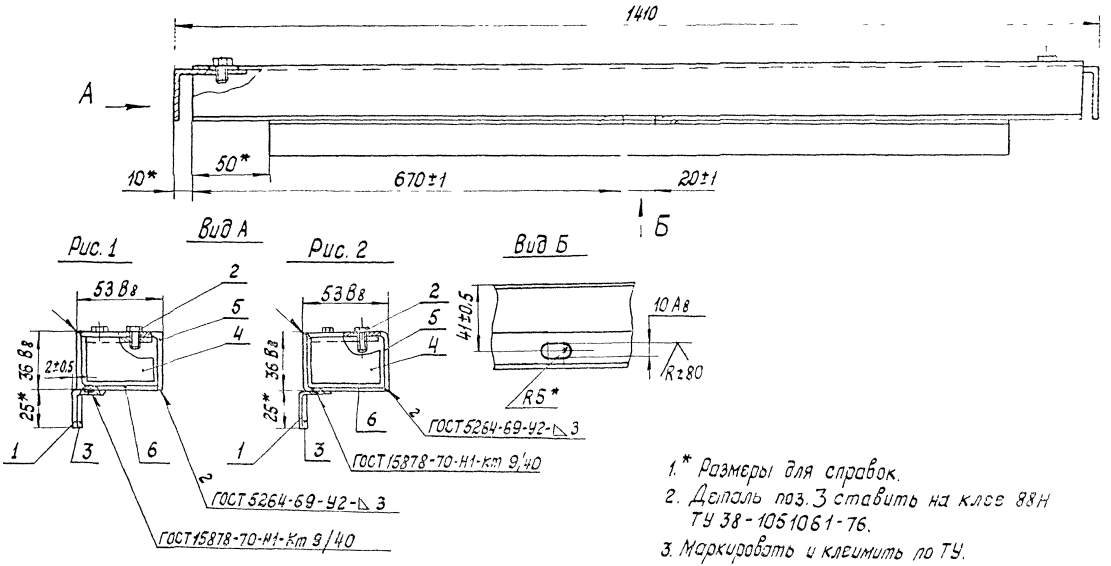

1.* Размеры для справок.
2. Деталь поз. 3 ставить на клее 88Н ТУ 38-1051061-76.
3. Маркировать и клеимить по ТУ.
4. Остальные ТТ по ТУ.

Обозначение	Шифр	Рис.	Масса, кг
1.431-10В3 02.15.00	Р1	1	7.09
-01	Р2	2	7.12

Изм.	Лист	№ докум.	Подп.	Дата	1.431-10В3 02.15.00 СБ		
Разраб.					Ригель Сборочный чертеж	Лит.	Масса	Масшт.
Пров.						Р	См. табл.	1:2
Н.контр.						Лист	Листов 1	
Рук. пр.						Минмонтажспецстроя СССР		
Н.контр.						Гипроспецмонтажконструкция		
Утв.								

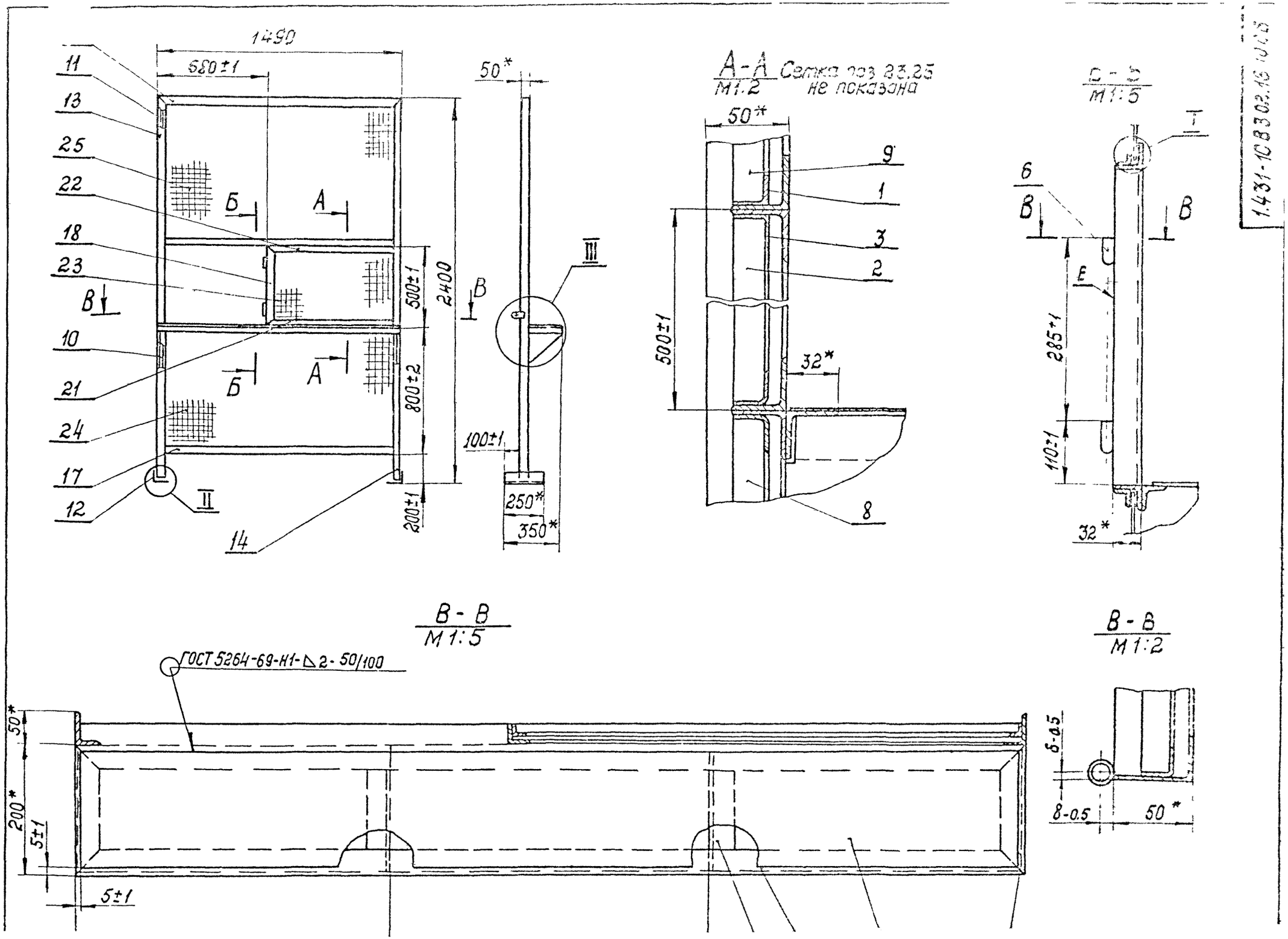
1490
680±1
11
13
25
22
18
23
10
21
24
17
12
14
Б
А
В
500±1
800±2
200±1
2400
50*
100±1
250*
350*
III
II
А-А
М1:2
Сетка поз 23.25 не показана
9
1
3
2
8
32*
500±1
Б-Б
М1:5
6
Е
285±1
110±1
32*
В-В
М1:5
ГОСТ 5264-69-Н1-△2-50/100
50*
200*
5±1
5±1
В-В
М1:2
8-0.5
50*
1.431-10 В 3 02.16 10 СБ

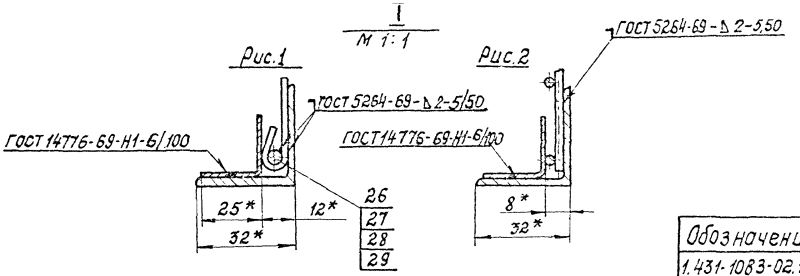

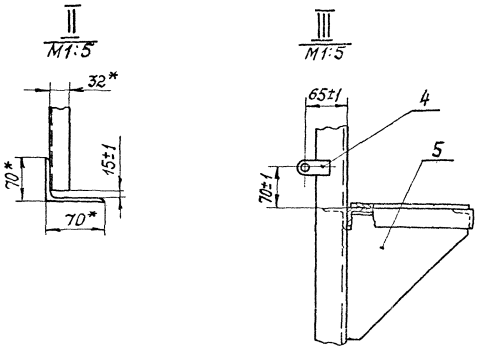

Обозначение	Шифр	Рис	Масса, кг
1.431-10В3-02.16.10	1,5×2,4 РПК	1	46,60
-01	1,5×2,4 РСК	2	46,14

1.* Размеры для справок.
2. Несоосность общей оси деталей поз. 6 не более 1мм.
3. Непараллельность общей оси деталей поз. 6 относительно поверхн. Е не более 1мм.
4. Сварку производить по ГОСТ 5264-69 (кроме мест указанных особо) по линиям сопряжения деталей: вн. охлестку - Н2; стыковые - С2; тавровые - Т1.
Высота шва по наименьшей толщине свариваемых деталей
Шероховатость поверхностей сварных швов Rz 320 ✓.
5. Остальные ТТ по ТУ.

					1.431-10В3 02.16 10 СБ			
Изм.	Лист	№ докум.	Подп.	Дата	Каркас щита Сборочный чертеж	Лит.	Масса	Масштаб
Разраб.						Р	См. таб.	1:20
Пров.						Лист	Листов 1	
Т. контр.						Минэнергоэлектроцентр СССР		
Н. контр.								
Утв.								

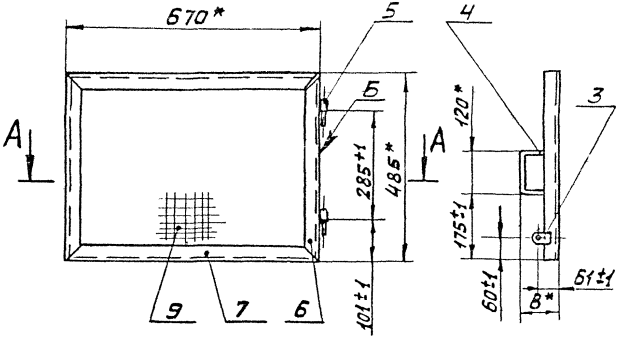

Обозначение	Шифр	Рис	В*, мм.	Масса, кг.
1.431-10В3 02.16.10	1,5×2,4 СРПК	1	110	5,5
-01	1,5×2,4 СРСК	2	106	5,3

1.* Размеры для справок.
2. Несоосность общей оси деталей поз. 5 не более 1 мм.
3. Непараллельность общей оси деталей поз. 5 относительно поверхности Б не более 1 мм.
4. Сварку производить по ГОСТ 5264-69 (кроме мест, указанных особо) по линиям сопряжения деталей: тавровые-Т1, в нахлестку-Н2, стыковые-С2. Высота шва по наименьшей толщине свариваемых деталей.
Шероховатость поверхностей сварных швов Rz320
5. Остальные ТТ по ТУ.

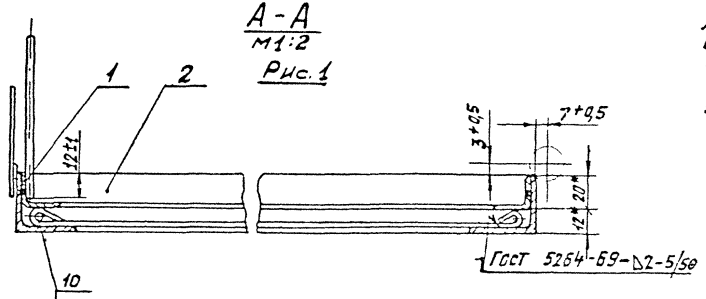

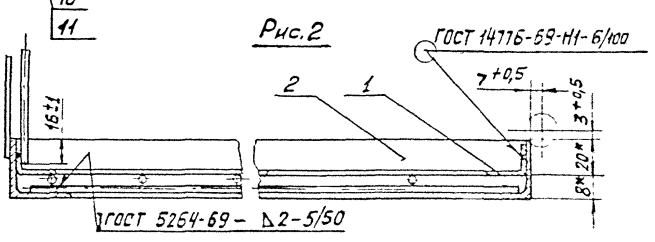

Изм.	Лист	№ докум.	Подп.	Дата	1.431-10В3 02.16.10 СБ
Разраб.		Свитева		10.02.72	Створка Сборочный чертеж
Пров.		Абрамова		15.02.72	
Т.контр.		Петров		17.03.72	
Рук. пр.		Рауксвин		23.02.72	
Н.контр.		Гоманова		28.02.72	
Утв.		Ермолаев		23.03.72	

Лит.	Масса	Масштаб
Р	См табл	1:10

Лист | Листов 1

Минмонтажспецстрой СССР
Гипроспецгеркомструкция

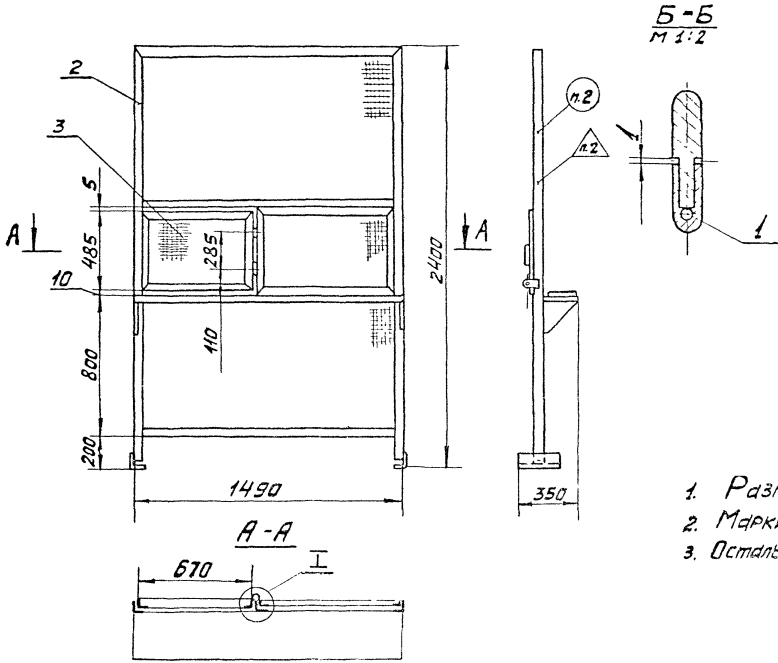

Обозначение	Шифр	Рис	Масса, кг
1.431-10В3 02.16.00	1,5×2,4 рпк	1	52,1
-01	1,5×2,4 рск	2	51,4

1. Размеры для справок.
2. Маркировать и клеймить по ТУ
3. Остальные ТТ по ТУ

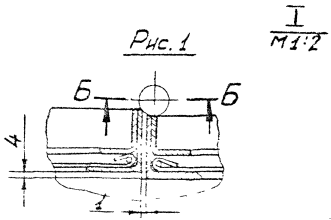

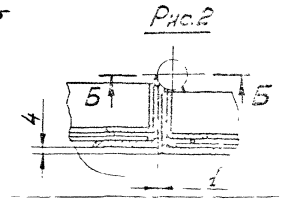

Разраб.	Гвилева			1.431-10В3 02.16.00СБ	
Пров.	Абрамова			Щит с раздаточным окном	Лит. / Масса / Масштаб
Т.контр.	Петров			Сборочный чертеж	Р / Сч. табл. / 1:20
Рук. пр.	Рыжкевич				Лист / Листов 1
Н. контр.	Сухомлинов				Минмонтажспецстрой СССР
Утв.	Бородаев				Гипроспецдеркомпрос

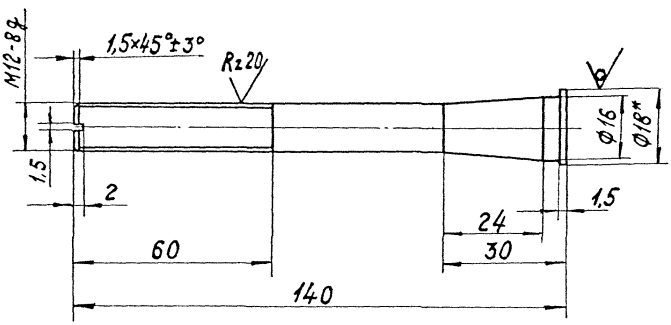

1.* Размер для справок.
2. Неуказанные предельные отклонения размеров: отверстий - по А7, валов - по В7, остальных - по СМ7.
3. Покрытие: Ц. 9. хр.

					1.431-10 В3 02.18.01			
Изм.	Лист	№ докум.	Подп.	Дата	Болт	Лит.	Масса	Масштаб
Разраб.		Корамова				Р	0,13	1:1
Пров.		[illegible]				Лист	Листов 1	
Т. контр.		[illegible]				Минмонтажспецстрой СССР		
Рук. пр.		Рацкевич			Круг 18 ГОСТ 2590-71 / 8 Ст3 кп2 ГОСТ 535-58			
Н. контр.		Потапова						
Утв.		[illegible]						

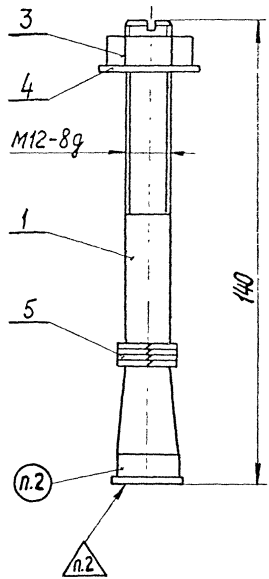

1.* Размеры для справок.
2. Маркировать и клеймить по ТУ 36-23.00.00.00

Изм	Лист	N докум	Подп	Дата
Разраб		Арамова		
Пров				
Т. контр.				
Н. контр.		Потапова		23.09.77
Утв		Самойлов		

1.431-10В3 02.18.00СБ

Болт самоанкерующийся Сборочный чертеж.

Лит.	Масса	Масштаб
Р	0,2	1:1

Лист | Листов 1

Минмонтажспецстрой СССР
Гипроспецпереконструкция

Инв. № подл. | Подп. и дата | Взам. инв. № | Инв. № дубл. | Подп. и дата

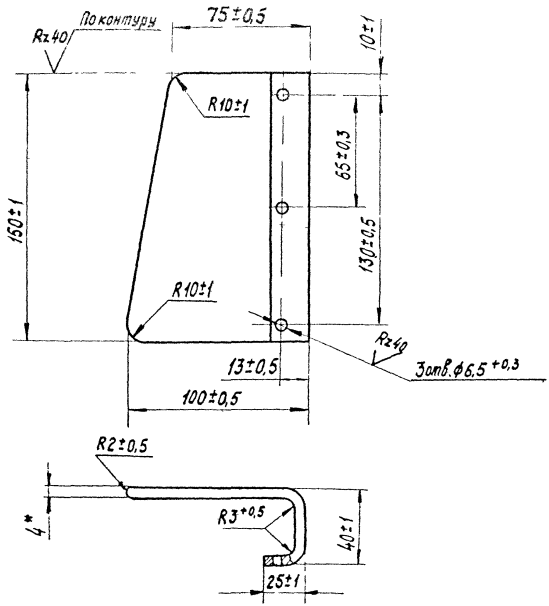

1. * Размер для справок.
2. Покрытие: Ц 9.хр.

					1.431-10 В3 02.04.02			
Изм.	Лист	№ докум.	Подп.	Дата	Ручка	Лит.	Масса	Масштаб
Разраб.		Полунина		10.08.87		Р	0,81	1:2
Пров.		Свилева		11.08.87				
Т.контр.		Коварский		12.08.87		Лист	Листов 1	
Рук. пр.		Рацкевич		13.08.87				
Н. контр.		Потапова		13.08.87	Лист 5 Б-ПН-4,0 ГОСТ 19903-74 / 5 II-Г-8 Ст3 сп ГОСТ 16523-70*	Монтажспецстрой СССР Упрспецконструкция		
Утв.		Ермолаев		13.08.87				

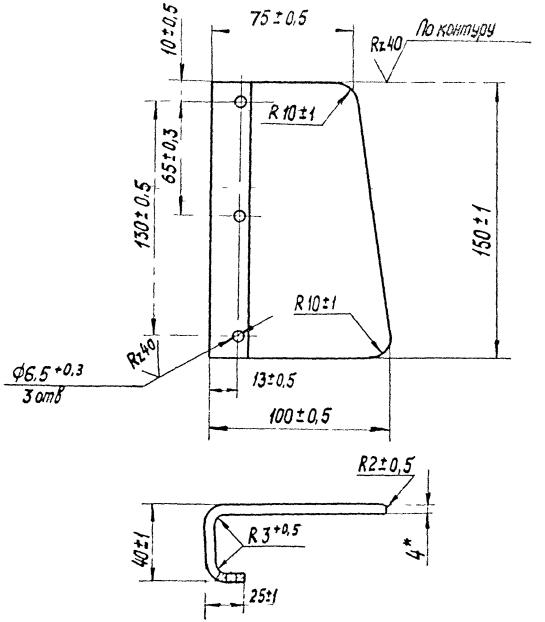

1.* Размер для справок.
2. Покрытие : Ц.9.хр.

			1.431-10 83 02.04.01	
Изм.	Лист	N докум.	Подп.	Дата
Разраб.		Пузанина		
Пров.		Свулева		
Т.контр.		Кобарский		
Рук.гр.		Радкевич		
Н.контр.		Потапова		
Ручка			Лит.	Масса	Масштаб
			Р	0,81	1:2
			Лист	Листов 1
Б-ПН-4.0 ГОСТ 19903-74			Минмонтажспецстрой	

Инв.№ подл. | Подп. и дата | Взам. инв.№ | Инв.№ дубл. | Подп. и дата

Расход материала на монтажный элемент, кг

Шифр	ГОСТ 8509-72	ГОСТ 8510-72	ГОСТ 19771-74	ГОСТ 19772-74			ГОСТ 2590-71		ГОСТ 103-76	ГОСТ 19903-74				Сетка		ГОСТ 23279-78	ГОСТ 8478-66	ГОСТ 5781-82	ГОСТ 6727-80	Σ
	L32×32×3	L70×70×4	L50×32×3	L36×36×3	L250×75×5	L50×36×3	L90×70×4	ф5	ф18	-6×50	S2	S4	S8	S10	18×18-2,3	№45-20	Ø12 А-III	Ø5, Вп	Ø12 А-III	кг
1,5×1,8 ЩСГ	—	—	—	—	3,06	12,52	2,38	—	—	0,24	—	—	—	—	4,00	—	—	—	—	22,20
1×1,8 ЩСГ	—	—	—	—	2,56	10,59	2,38	—	—	0,24	—	—	—	—	2,65	—	—	—	—	18,42
1,5×2,4 ЩСГ	—	—	—	—	3,66	14,80	2,38	—	—	0,24	—	—	—	—	5,50	—	—	—	—	26,58
1×2,4 ЩСГ	—	—	—	—	3,16	12,87	2,38	—	—	0,24	—	—	—	—	3,30	—	—	—	—	21,95
1,5×1,8 ЩПГ	—	—	—	—	3,06	12,52	2,38	0,94	—	0,24	—	—	—	—	—	2,93	—	—	—	22,07
1×1,8 ЩПГ	—	—	—	—	2,56	10,59	2,38	0,78	—	0,24	—	—	—	—	—	1,96	—	—	—	18,51
1,5×2,4 ЩПГ	—	—	—	—	3,66	14,80	2,38	1,14	—	0,24	—	—	—	—	—	4,02	—	—	—	26,24
1×2,4 ЩПГ	—	—	—	—	3,16	12,87	2,38	0,98		0,24	—	—	—	—	—	2,72	—	—	—	22,3
1,5×1,8 ЩСГ-А	—	—	—	—	3,06	12,17	1,19	—	—	0,24	—	—	—	—	4,00	—	—	—	—	20,66
1,5×2,4 ЩСГ-А	—	—	—	—	3,66	14,45	1,19	—	—	0,24	—	—	—	—	5,50	—	—	—	—	25,04
1,5×1,8 ЩПГ-А	—	—	—	—	3,06	12,17	1,19	0,94	—	0,24	—	—	—	—	—	2,93	—	—	—	20,53
1,5×2,4 ЩПГ-А	—	—	—	—	3,66	14,45	1,19	1,14	—	0,24	—	—	—	—	—	4,02	—	—	—	24,70
1,5×1,8 ЩСГ-Б	—	—	—	—	3,06	12,17	1,19	—	—	0,24	—	—	—	—	4,00	—	—	—	—	20,66
1,5×2,4 ЩСГ-Б	—	—	—	—	3,66	14,45	1,19	—	—	0,24	—	—	—	—	5,50	—	—	—	—	25,04
1,5×1,8 ЩПГ-Б	—	—	—	—	3,06	12,17	1,19	0,94	—	0,24	—	—	—	—	—	2,93	—	—	—	20,53
1,5×2,4 ЩПГ-Б	—	—	—	—	3,66	14,46	1,19	1,14	—	0,24	—	—	—	—	—	4,02	—	—	—	24,71
1,5×2,4 РСГ	—	—	—	21,65	7,04	11,97	2,38	0,05	0,20	0,24	6,18	—	—	—	5,43	—	—	2	—	55,44
1,5×2,4 РПГ	—	—	—	21,65	7,04	11,97	2,38	2,21	0,20	0,24	6,18	—	—	—	—	3,96	—	2	—	55,83
0,7×1,8 ДСГ-Л	—	—	—	—	2,06	10,11	—	—	0,40	0,24	0,20	0,80	—	—	1,63	—	—	2	2	15,84
0,7×2,4 ДСГ-Л	—	—	—	—	2,62	12,24	—	—	0,40	0,24	0,20	0,80	—	—	2,28	—	—	2	1	18,98
0,7×1,8 ДПГ-Л	—	—	—	—	2,06	10,11	—	0,60	0,40	0,24	0,20	0,80	—	—	—	1,20	—	2	2	16,01
0,7×2,4 ДПГ-Л	—	—	—	—	2,62	12,24	—	0,80	0,40	0,24	0,20	0,80	—	—	—	1,90	—	2	1	19,40
0,7×1,8 ДСГ-П	—	—	—	—	2,76	10,11	—	—	0,40	0,24	0,20	0,80	—	—	1,63	—	0,64	2	—	16,78
0,7×2,4 ДСГ-П	—	—			3,58	12,24	—	—	0,40	0,24	0,20	0,80	—	—	2,28	—	0,96	2	—	20,70
0,7×1,8 ДПГ-П	—	—	—	—	2,76	10,11	—	0,60	0,40	0,24	0,20	0,80	—	—	—	1,20	0,64	2	—	15,95
0,7×2,4 ДПГ-П	—	—	—	—	3,58	12,24	—	0,80	0,40	0,24	0,20	0,80	—	—	—	1,90	0,96	2	—	21,12
1,8 ДСГ-Л	—	—	—	—	—	6,84	—	—	0,20	0,24	0,03	0,40	1,88	—	—	—	—	—	—	9,59
2,4 ДСГ-Л	—	—	—	—	—	9,12	—	—	0,20	0,24	0,03	0,40	1,88	—	—	—	—	—	—	11,87
1,8 ДСГ-П	—	—	—	—	—	6,84	—	—	0,20	0,24	0,03	0,40	1,88	—	—	—	—	—	—	9,59
2,4 ДСГ-П	—	—	—	—	—	9,12	—	—	0,20	0,24	0,03	0,40	1,88	—	—	—	—	—	—	11,87
Ригель Р-2	—	—	—	—	0,60	5,55	—	—	—	—	—	—	—	—	—	—	0,64	—	—	6,79
1,5×1,8 ЩСК	—	2,42	12,45	—	3,06	—	—	—	—	0,24	—	—	—	—	4,00	—	—	—	—	22,17
1×1,8 ЩСК	—	2,42	10,56	—	2,56	—	—	—	—	0,24	—	—	—	—	2,65	—	—	—	—	18,43
1,5×2,4 ЩСК	—	2,42	14,73	—	3,66	—	—	—	—	0,24	—	—	—	—	5,50	—	—	—	—	26,55
	—	2,42	12,84	—	3,16	—	—	—	—	0,24	—	—	—	—	3,30	—	—	—	—	21,96
1,5×1,8 ЩПК	—	2,42	12,45	—	3,06	—	—	0,94	—	0,24	—	—	—	—	—	2,93	—	—	—	22,04
1×1,8 ЩПК	—	2,42	10,56	—	2,56	—	—	0,78	—	0,24	—	—	—	—	—	1,96	—	—	—	18,52
1,5×2,4 ЩПК	—	2,42	14,73	—	3,66	—	—	1,14	—	0,24	—	—	—	—	—	4,02	—	—	—	26,21
1×2,4 ЩПК	—	2,42	12,84	—	3,16	—	—	0,98	—	0,24	—	—	—	—	—	2,72	—	—	—	22,36
1,5×1,8 ЩСК-А	—	1,21	12,09	—	3,06	—	—	—	—	0,24	—	—	—	—	4,00	—	—	—	—	20,60

gost.e-ecolog.ru