ТИПОВЫЕ КОНСТРУКЦИИ, ИЗДЕЛИЯ И УЗЛЫ ЗДАНИЙ И СООРУЖЕНИЙ.

СЕРИЯ 1.431-10

ПЕРЕГОРОДКИ

КОНСОЛЬНЫЕ СЕТЧАТЫЕ СТАЛЬНЫЕ

ВЫПУСК-2

МАТЕРИАЛЫ ДЛЯ ПРОЕКТИРОВАНИЯ

МОНТАЖНЫЕ СХЕМЫ, УЗЛЫ.

Разработаны Гипроспецлегконструкцией

Главный инженер В.И.Шилов.
Заведующий ОАК-4 О.Н.Ермолаев.
Гл.конструктор пр-та И.И.Рацкевич.

Утверждены и введены в действие
с 01.08 1980г.
Постановлением Госстроя СССР
от 25.04 1980г. № 57

gost.e-ecolog.ru

	Обозначение	Наименование	Стр.
1.	1.431-10 8 2	Содержание	2
2.	1.431-10.82 ПЗ	Пояснительная записка.	2-4
3.	1.431-10.82 01.00.00	Перегородка консольная сетчатая стальная. Спецификация.	5 и 9
4.	1.431-10.82 02.00.00	Перегородка консольная сетчатая щитовая стальная. Спецификация.	6-9
5.	1.431-10.82 01.00.00СБ	Перегородка консольная сетчатая стальная. Сборочный чертеж.	10-11
6.	1.431-10.82 02.00.00СБ	Перегородка консольная сетчатая щитовая стальная. Сборочный чертеж.	12-15

Рабочие чертежи „Перегородки консольные сетчатые стальные" разработаны на основании чертежей "КМ" института Промстройпроект. (Серия 1.431-10 выпуск 0,1)

Чертежи разработаны в двух выпусках.

Выпуск 2 – Материалы для проектирования, монтажные схемы и узлы.

Выпуск 3 – Дверные створки, стойки, ригели, щиты. Рабочие чертежи.

Перегородки консольные сетчатые предназначены для ограждения трансформаторных подстанций, мест складирования материалов и мест опасных для прохода.

В выпуске 3 разработаны рабочие чертежи элементов, из которых собираются два варианта перегородок: перегородка консольная сетчатая стальная (1.431-10 В2.01.00.00) и перегородка консольная сетчатая щитовая стальная (1.431-10 В2.02.00.00).

Перегородка консольная сетчатая стальная разработана высотой 1.8 м. и собирается из стоек заводского изготовления, выполненных из горячекатаных и гнутых уголков, и проволочной сварной сетки 48×48-2.5 по ТУ 14-4-641-75 Орловского завода им. 50-летия Октября.

Стойки перегородки устанавливаются через 1.5м на покрытие пола и крепятся к нему самоанкерующимися болтами.

Сетка поставляется к месту монтажа в рулонах или картах нужного размера и крепится к стойкам прижимными накладками с помощью болтов

Изм.	Лист	№ докум.	Подп.	Дата
Разраб.		Мягких		16.03.80
Провер.		Ермолаев		19.03.80
Н. контр.		Чаплыженко		20.03.80
Утв.		Ермолаев		19.03.80

1.431-10 В2 ПЗ

Пояснительная записка

Лит	Лист	Листов
Б	1	4

Минмонтажспецстрой СССР Гипроспецлегконструкция

Инв. № подл. | Подп. и дата | Взам. инв. № | Инв. № дубл. | Подп. и дата

Дверные проемы могут быть устроены в любом месте перегородки.

Перегородки консольные сетчатые щитовые стальные разработаны высотой 1.8м и 2.4м.

Перегородка собирается из щитов заводского изготовления, каркас которых выполняется из стальных гнутых и горячекатаных уголков, а заполнением является стальная сетка (проволочная сварная или плетеная одинарная с квадратными ячейками).

Щиты перегородки устанавливаются на покрытие пола и крепятся к нему самоанкерующимися болтами. Вертикальные обвязки соседних щитов соединяются между собой болтами.

Конструкция перегородок позваляет устраивать дверные проемы в любом месте. В дверном проеме устанавливаются дверные стойки, а для перегородок высотой 2.4м. дверные стойки соединяются верхним ригелем.

Для перегородок высотой 2.4м разработан щит с раздаточным окном.

Монтаж перегородок производится после окончания всех строительных работ при помощи грузоподъемных устройств.

Порядок монтажа перегородок:

произвести выверку расположения стоек или щитов по плану перегородки;

разметить и просверлить в полу отверстия ф18-19мм глубиной 110мм под самоанкерующиеся болты;

вставить самоанкерующиеся болты в отверстия и ударами молотка по обрезу трубы или специальной оправке частично осадить кольцо на конусе болта;

установить стойки или щиты перегородки. Надеть пластины 1.431-10 83 01.00.03 на самоанкерующиеся болты и затянуть гайки.

При затяжке гаек конус болта втягивается в кольцо и расширяет его, заклинивая болт в отверстии;

фиксация дверных стоек осуществляется приваркой пластин 1.431-10 В 3 01.00.03 к пластинам стоек;

на дверные стойки навесить створки.

Условные обозначения.

В серии приняты следующие условные обозначения:

а) для марки щитов:

Первое число в марке обозначает номинальную ширину, второе-номинальную высоту щита в м.

Первая буква в марке обозначает тип щита:

Щ – рядовой

Р – раздаточный

Д – створка дверная

Вторая буква в марке обозначает тип заполнения щита:

П – плетеной сеткой

С – сварной сеткой

Третья буква в марке обозначает вид профиля обвязки:

Г – гнутый

К – горячекатаный.

Буквы после тире „А" и „Б" – отличия в исполнении (~~А~~ Б – правое, ~~Б~~ А – левое)

б) для маркировки стоек:

Число в марке обозначает номинальную высоту стойки в м.

Буквы в марке обозначают:

К – рядовая стойка,

ДК – дверная стойка,

ДС – дверная стойка щитовой перегородки.

Последующие буквы в марке обозначают вид профиля:

Г – гнутый

К – горячекатаный

Буквы после тире – отличия в исполнении.

в) для маркировки ригелей – Р

Инв. № подл.	Подп. и дата	Взам. инв. №	Инв. № дубл.	Подп. и дата

Изм	Лист	№ докум	Подп.	Дата	1.431-10 В 2 ПЗ	Лист 3 и
изм		Свилева	[illegible]	29.3.89		

Эскиз 1

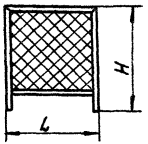

Эскиз 3

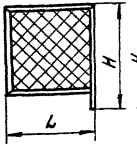

Эскиз 2

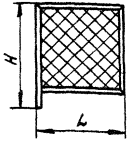

Эскиз 4

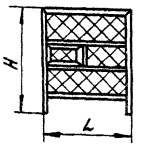

Эскиз 5

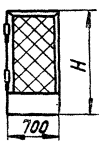

Эскиз 6

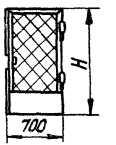

Эскиз 7

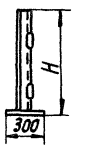

Эскиз 8

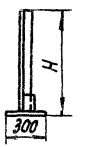

Эскиз 9

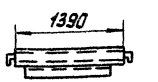

№ эскиза	Шифр изделия	Размеры, мм L	Размеры, мм H	Масса, кг
1	1,0×1,8 ЩЛГ	990	1800	18,3
1	1,5×1,8 ЩЛГ	1490	1800	22,0
1	1,0×2,4 ЩЛГ	990	2400	22,1
1	1,5×2,4 ЩЛГ	1490	2400	26,0
1	1,0×1,8 ЩЛК	990	1800	18,3
1	1,5×1,8 ЩЛК	1490	1800	22,0
1	1,0×2,4 ЩЛК	990	2400	22,2
1	1,5×2,4 ЩЛК	1490	2400	26,0
1	1,0×1,8 ЩСГ	990	1800	18,2
1	1,5×1,8 ЩСГ	1490	1800	22,0
1	1,0×2,4 ЩСГ	990	2400	22,0
1	1,5×2,4 ЩСГ	1490	2400	26,4
1	1,0×1,8 ЩСК	990	1800	18,2
1	1,5×1,8 ЩСК	1490	1800	22,0
1	1,0×2,4 ЩСК	990	2400	21,7
1	1,5×2,4 ЩСК	1490	2400	26,3
2	1,5×1,8 ЩЛГ-А	1490	1800	20,2
2	1,5×2,4 ЩЛГ-А	1490	2400	24,4

№ эскиза	Шифр изделия	Размеры, мм L	Размеры, мм H	Масса, кг
2	1,5×1,8 ЩПК-А	1490	1800	20,2
2	1,5×2,4 ЩПК-А	1490	2400	24,4
2	1,5×1,8 ЩСГ-А	1490	1800	20,4
2	1,5×2,4 ЩСГ-А	1490	2400	24,8
2	1,5×1,8 ЩСК-А	1490	1800	20,3
2	1,5×2,4 ЩСК-А	1490	2400	24,7
3	1,5×1,8 ЩЛГ-Б	1490	1800	20,2
3	1,5×2,4 ЩЛГ-Б	1490	2400	24,4
3	1,5×1,8 ЩПК-Б	1490	1800	20,2
3	1,5×2,4 ЩПК-Б	1490	2400	24,4
3	1,5×1,8 ЩСГ-Б	1490	1800	20,4
3	1,5×2,4 ЩСГ-Б	1490	2400	24,8
3	1,5×1,8 ЩСК-Б	1490	1800	20,3
3	1,5×2,4 ЩСК-Б	1490	2400	24,7
4	1,5×2,4 РЛГ	1490	2400	55,7
4	1,5×2,4 РЛК	1490	2400	52,1
4	1,5×2,4 РСГ	1490	2400	55,0
4	1,5×2,4 РСК	1490	2400	51,4

№ эскиза	Шифр изделия	Размер H мм	Масса, кг
5	0,7×1,8 ДЛГ-Л	1600	15,6
5	0,7×2,4 ДЛГ-Л	2155	19,3
5	0,7×1,8 ДЛК-Л	1600	15,4
5	0,7×2,4 ДЛК-Л	2155	20,7
5	0,7×1,8 ДСГ-Л	1600	15,4
5	0,7×2,4 ДСГ-Л	2155	18,8
5	0,7×1,8 ДСК-Л	1600	15,2
5	0,7×2,4 ДСК-Л	2155	20,3
6	0,7×1,8 ДЛГ-П	1600	16,1
6	0,7×2,4 ДЛГ-П	2155	20,0
6	0,7×1,8 ДЛК-П	1600	16,9
6	0,7×2,4 ДЛК-П	2155	20,8
6	0,7×1,8 ДСГ-П	1600	16,0
6	0,7×2,4 ДСГ-П	2155	19,5
6	0,7×1,8 ДСК-П	1600	16,4
6	0,7×2,4 ДСК-П	2155	20,4

№ эскиза	Шифр изделия	Размер H мм	Масса, кг.
7	1.8 ДКГ-Л	1800	8,3
7	1.8 ДКК-Л	1800	9,3
7	1.8 ДСГ-Л	1800	9,4
7	2,4 ДСГ-Л	2400	11,6
7	1.8 ДСК-Л	1800	9,3
7	2,4 ДСК-Л	2400	11,6
7	1.8 ДКГ-П	1800	8,3
7	1,8 ДКК-П	1800	9,3
7	1.8 ДСГ-П	1800	9,4
7	2,4 ДСГ-П	2400	11,6
7	1.8 ДСК-П	1800	9,3
7	2,4 ДСК-П	2400	11,6
8	1.8 КГ	1800	6,0
8	1.8 КК	1800	5,9
9	Р1	—	7,1
9	Р2	—	7,1

Формат	Зона	Поз	Обозначение	Наименование	Кол. на исполн. 1.431-10 В2 01.00.00-										Примечание
					–	01									
				Документация											
12			1.431-10 В2 01.00.00 СБ	Сборочный чертеж											
				Сборочные единицы											
11		1	1.431 10В3 01.01.00	Стойка 1,8 КК	×										
			-01	Стойка 1.8 КГ		×									
11		2	01.02.00	Стойка дверная 1.8ДКК-л	×										
11			01.03.00	Стойка дверная 1,8 ДКГ-л		×									

Изм.	Лист	№ докум.	Подп.	Дата
Разраб.		Абрамова		14.03.89
Пров.		Рацкевич		14.03.89
Н. контр.		Пономаренко		29.03.89
Утв.		Ермолаев		29.03.89

1.431-10 В2 01.00.00

Перегородка консольная сетчатая стальная

Лит.	Лист	Листов
Р	1	3

Минмонтажспецстрой СССР Стройспецлегконструкция

Копировал: Тарасова

Формат 11

Инв. № подл.	Подп. и дата	Взам. инв. №	Инв. № дубл.	Подп. и дата

Формат	Зона	Поз.	Обозначение	Наименование	Кол. на исполн. 1.431-1082 01.00.00-										Примечание
11		3	1.431-1083 01.02.00-01	Стойка дверная 1.8ДКК-П	×										
			01.03.00-01	Стойка дверная 1.8ДКГ-П		×									
11		4	02.04.00-01	Стойка дверная 0,7×1.8ДСГ-Л		×									
			02.10.00-01	Створка дверная 0,7×1.8ДСК-Л	×										
11		5	02.06.00-02	Створка дверная 0,7×1,8ДСГ-П		×									
			02.12.00-02	Створка дверная 0,7×1.8ДСК-П	×										
11		6	02.18.00	Болт самоанкерующийся	×	×									
				Деталц											
11		9	1.431-1083 01.00.01	Пластина	×	×									
11		10	01.00.02	Скоба	×	×									
		11	-01	Скоба	×	×									

Изм.	Лист	№ докум.	Подп.	Дата	1.431-1082 01.00.00	Лист 2

Формат	Зона	Поз.	Обозначение	Наименование	Кол. на испалн. 1.431-10 В2 02.00.00 —	01	02	03	04	05	06	07			Примечание
				Документация											
22			1.431-10 В2 02.00.00 СБ	Сборочный чертеж	×	×	×	×	×	×	×	×			
				Сборочные единицы											
11		1	1.431-10В3 02.01.00	Щит 1.5×1.8 щпг	×										
			– 04	Щит 1,5×1.8 щсг			×								
			02.07.00	Щит 1.5×1.8 щск							×				
			– 04	Щит 1.5×1.8 щпк					×						

Изм.	Лист	№ докум.	Подп.	Дата
Разраб.	Лолунина			16.03.90
Провер.	Рацкевич			16.03.90
Н.контр.	Пономаренко			20.03.90
Утв.	Ермолаев			19.03.90

1.431-10 В2 02.00.00

Перегородка консольная сетчатая щитовая стальная

Лит.	Лист	Листов
Р	1	7

Минмонтажспецстрой СССР Гипроспецлегконструкция

Инв. № подл.	Подп. и дата	Взам. инв. №	Инв. № дубл.	Подп. и дата

Поз.	Обозначение	Наименование	Кол. на исполн. 1.431-10В2 02.00.00										Примечание
			–	01	02	03	04	05	06	07			
11	2	1.431-10В3 02.01.00-01	Щит 1×1.8 ЩП1	×									
		-05	Щит 1×1.8 ЩСГ			×							
		02.07.00-01	Щит 1×1.8 ЩСК						×				
		-05	Щит 1×1.8 ЩПК					×					
	3	1.431-10В3 02.01.00-02	Щит 1.5×2.4 ЩПГ		×								
		-06	Щит 1.5×2.4 ЩСГ				×						
		02.07.00-02	Щит 1.5×2.4 ЩСК							×			
		-06	Щит 1.5×2.4 ЩПК					×					
	4	1.431-10В3.02.01.00-03	Щит 1×2.4 ЩПГ		×								
		-07	Щит 1×2.4 ЩСГ				×						
		02.07.00-03	Щит 1×2.4 ЩСК							×			
		-07	Щит 1×2.4 ЩПК					×					
7	5	1.431-10В3 02.02.00	Щит левый 1.5×1.8 ЩПГ-А	×									
		-02	Щит левый 1.5×1.8 ЩСГ-А			×							
		02.08.00	Щит левый 1.5×1.8 ЩПК-А					×					

Инв. № подл. 25189/1

Изм	Лист	№ докум.	Подп.	Дата	1.431-10 В2 02.00.00	Лист 2

Формат	Зона	Поз.	Обозначение	Наименование	Кол. на исполн. 1.431-10В2 02.00.00-										Примечание
					—	01	02	03	04	05	06	07			
		5	1.431-10В3 02.08.00 -02	Щит левый 1.5×1.8ЩСК-А							×				
		6	1.431-10В3.02.02.00-01	Щит левый 1.5×2.4ЩПГ-А		×									
			-03	Щит левый 1.5×2.4ЩСГ-А				×							
			02.08 00 - 01	Щит левый 1.5×2.4ЩПК-А						×					
			-03	Щит левый 1.5×2.4ЩСК-А								×			
		7	1.431--10В3 02.03.00	Щит правый 1.5×1.8ЩПГ-Б	×										
			-02	Щит правый 1.5×1.8ЩСГ-Б			×								
			02.13.00	Щит правый 1,5×1.8ЩПК-Б					×						
			-02	Щит правый 1.5×1.8ЩСК-Б							×				
		8	1.431-10В3 02.03.00-01	Щит правый 1.5×2.4ЩПГ-Б		×									
			-03	Щит правый 1.5×2.4ЩСГ-Б				×							
			02.13.00 - 01	Щит правый 1.5×2.4ЩПК-Б						×					
			-03	Щит правый 1.5×2.4ЩСК-Б								×			
		9	1.431-10В3 02.04.00	Створка дверная 0,7×1.8ДПГ-Л	×										
			-01	Створка дверная 0.7×1.8ДСГ-Л			×								

Изм.	Лист	№ докум.	Подп.	Дата	1.431-10 В2. 02 00.00	Лист 3

Копировал: Тарасова Формат 11

Инв. № подл.	Подп. и дата	Взам. инв. №	Инв. № дубл.	Подп. и дата

Формат	Зона	Поз.	Обозначение	Наименование	Кол. на исполн. 1.431-10 В2 02.00.00-										Примечание
					—	01	02	03	04	05	06	07			
		9	1.431-1083 02.10.00	Створка дверная 0,7×1,8ДПК-Л					×						
			-01	Створка дверная 0,7×1,8ДСК-Л							×				
		10	02.05.00	Стойка дверная 1.8ДСГ-Л	×		×								
			02.09.00	Стойка дверная 1,8ДСК-Л					×		×				
		11	02.05.00-01	Стойка дверная 2.4ДСГ-Л		×		×							
			02.09.00-01	Стойка дверная 2.4ДСК-Л						×		×			
		12	02.05.00-02	Стойка дверная 1.8ДСГ-П	×		×								
			02.09.00-02	Стойка дверная 1,8ДСК-П					×		×				
		13	02.05.00-03	Стойка дверная 2.4ДСГ-П		×		×							
			02.09.00-03	Стойка дверная 2.4ДСК-П						×		×			
		14	02.06.00	Створка дверная 0,7×1,8ДПГ-П	×		×								
			-02	Створка дверная 0,7×1,8ДСГ-П			×								
			02.12.00	Створка дверная 0,7×1,8ДПК-П					×						
			-02	Створка дверная 0,7×1,8ДСК-П							×				
		15	02.06.00-01	Створка дверная 0,7×2,4ДПГ-П		×		×							

Форм.	Зона	Поз.	Обозначение	Наименование	Кол. на исполн. 1.431-10 В2.02.0000-										Примечание
					-	01	02	03	04	05	06	07			
		15	1.431-10 В3 02.06.00-03	Створка дверная 0,7×2,4 ДСГ-П				×							
			02.12.00-01	Створка дверная 0,7×2,4 ДПК-П						×					
			-03	Створка дверная 0,7×2,4 ДСК-П								×			
		16	02.11.00	Створка дверная 0,7×2,4 ДПК-Л						×					
			-01	Створка дверная 0,7×2,4 ДСК-Л								×			
			02.17.00	Створка дверная 0,7×2,4 ДПГ-П		×									
			-01	Створка дверная 0,7×2,4 ДСГ-П				×							
		17	02.14.00	Щит с раздаточным											
				окном 1,5×2,4 РПГ		×									
			-01	Щит с раздаточным											
				окном 1,5×2,4 РСГ				×							
			02.16.00	Щит с раздаточным											
				окном 1,5×2,4 РПК						×					
			-01	Щит с раздаточным											
				окном 1,5×2,4 РСК								×			

Инв. № подл.	Подп. и дата	Взам. инв. №	Инв. № дубл.	Подп. и дата

Позиция	Зона	Поз.	Обозначение	Наименование	Кол. на исполн. 1.431-10 В2 02.00.00-										Примечание
					–	01	02	03	04	05	06	07			
		18	02.15.00	Ригель Р-1						×		×			
			-01	Ригель Р-2		×		×							
11		19	1.431-10 В3 02.18.00	Болт самоанкерующийся	×	×	×	×	×	×	×	×			
				Детали											
		20	1.431-10В3 02.00.01	Уголок	×		×		×		×				
		21	-01	Уголок		×		×		×		×			
		22	01.00.03	Пластина	×	×	×	×	×	×	×	×			

Изм.	Лист	№ докум.	Подп.	Дата	1.431-10 В2 02.00.00	Лист 6

Формат	Зона	Поз	Обозначение	Наименование	Кол. на испол. 1.431-10 В2 02.00.00 –										Примечание
					–	01	02	03	04	05	06	07			
				Стандартные изделия											
		23		Болт М10×35 46.016 ГОСТ 7798-70*	×	×	×	×	×	×	×	×			
		24		Болт М10×70 46.016 ГОСТ 7798-70*	×	×	×	×	×	×	×	×			
		25		Гайка М10 4.016 ГОСТ 5915-70*	×	×	×	×	×	×	×	×			
		26		Шайба 10.02.016 ГОСТ 6958-78	×	×	×	×	×	×	×	×			
		27		Шайба 10 02.016 ГОСТ 11371-78	×	×	×	×	×	×	×	×			
		28		Шарик VI 6мм ГОСТ 3722-60	×	×	×	×	×	×	×	×			

Инв. № подл.	Подп. и дата	Взам. инв. №	Инв. № дубл.	Подп. и дата

Формат	Зона	Поз.	Обозначение	Наименование	Кол. на исполн. 1.431-10 В2 01.00.00- —	Кол. на исполн. 1.431-10 В2 01.00.00- 01	Примечание
11		12	1.431-10 В2 01.01.02-02	Уголок	×		
11		13	01.00.03	Пластина	×	×	
11		14	01.00.04-02	Уголок		×	
				Стандартные изделия.			
		15		Болт М8×30 4б.019 ГОСТ 7798-70*	×	×	
		16		Гайка М8 4.016 ГОСТ 5915-70*	×	×	
		17		Шарик V1 6мм-Н ГОСТ 3722-60	×	×	
		18		Винт В6×25 ТУ67-72-75	×	×	
				Материалы			
		19		Сетка проволочная сварная 48×48-2,5 ТУ 14-4-641-75	×	×	3-д изготов сталепрокатн. 3-дим. 50-летия Октября г. Орел

Изм.	Лист	№ докум.	Подп.	Дата	1.431-10 В2 01.00.00	Лист 3

1.431-10В2 01.00.00СБ

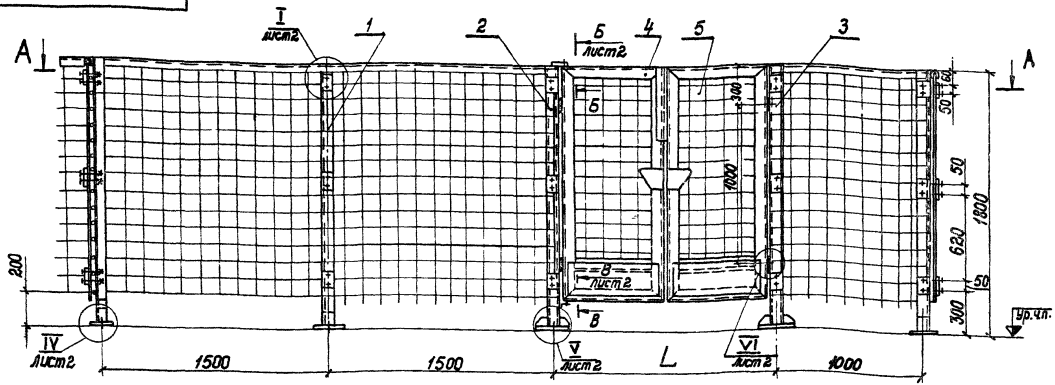

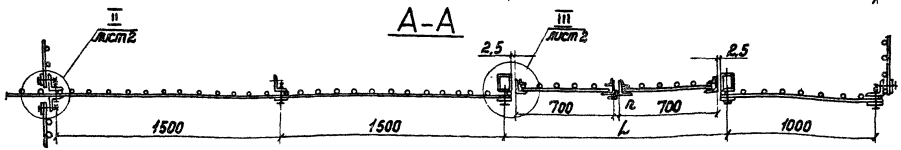

Обозначение	L мм	n, мм	Материал
1.431-10В2 01.00.00	1445	10	Уголок Б-50×32×3 ГОСТ 8510-72 / ВСт3кп2 ГОСТ 535-58
-01	1450	5	Уголок 50×36×3 ГОСТ 19772-74 / ВСт3кп2 ГОСТ 11474-76

1. Размеры для справок.
2* Пластины поз. 19 приварить после выверки положения стоек и щитов по длине перегородки.

3. На чертеже дан фрагмент условной перегородки со всеми возможными вариантами расположения перегородки в плане.
4. Количество стоек, деталей крепления сетки к стойкам определяются конкретным проектом.
5. Сетка поставляется к месту монтажа в рулонах. Допускается поставка сетки в виде карт, требуемых размеров
6. Остальные ТТ по ТУ.

Изм.	Лист	№ докум.	Подп.	Дата
Разраб.		Свилева		11.01.78
Пров.		Рацкевич		17.01.78
Т. контр.		Петров		17.03.78
Т. контр.		Пономаренко		24.03.78
Утв.		Ермолаев		30.05.78

1.431-10 В2 01.00.00 СБ

Перегородка консольная сетчатая стальная

Сборочный чертеж

Лит.	Масса	Масштаб
р	—	1:20

Лист 1 Листов 2

Минмонтажспецстрой СССР
Гипростеилегконструкция

1.431-10 В2 01.00.00СБ

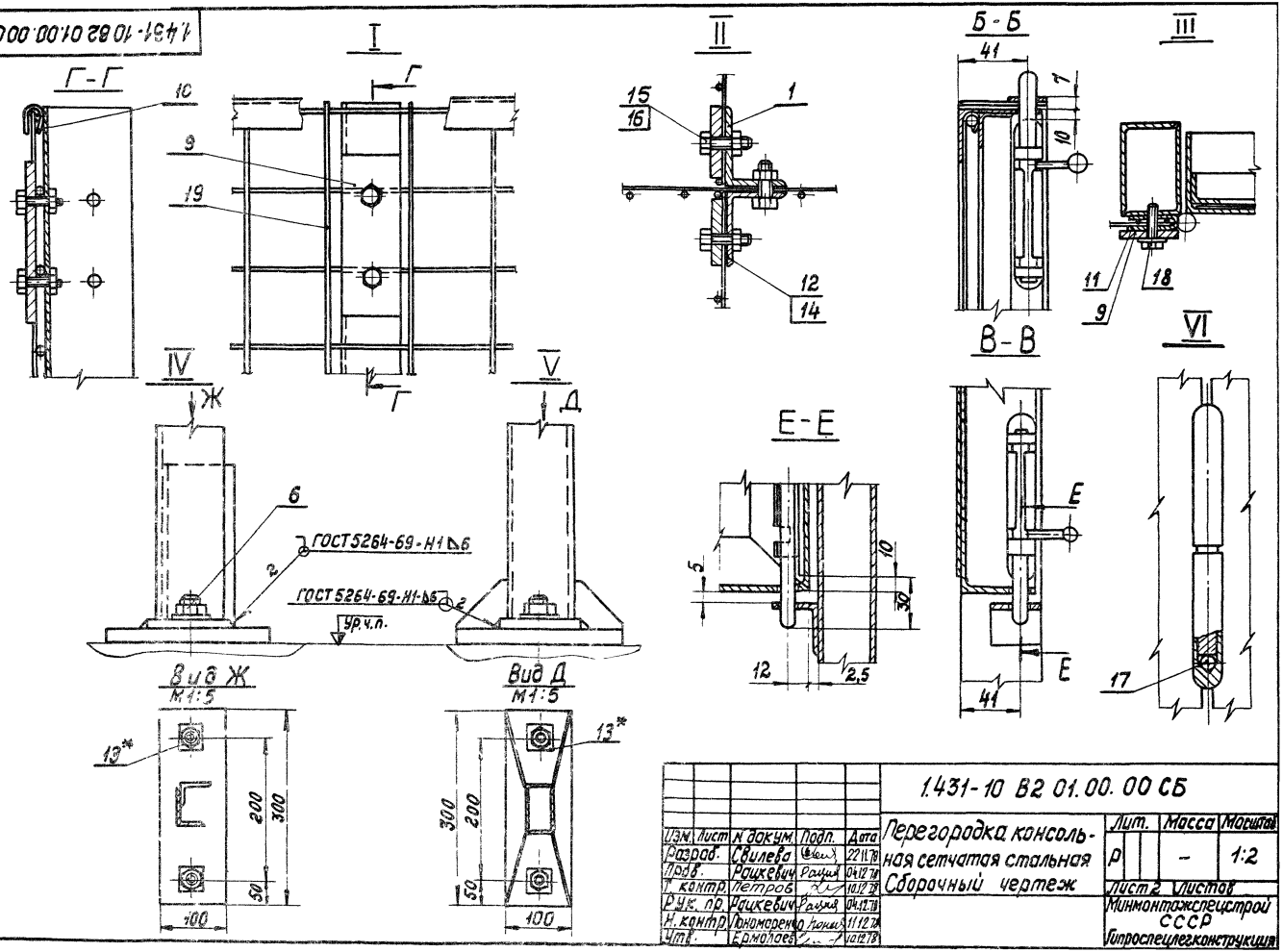

					1.431-10 В2 01.00.00 СБ		
Изм.	Лист	N докум.	Подп.	Дата	Перегородка консольная сетчатая стальная Сборочный чертеж	Лит.	Масса	Масштаб
Разраб.		Свилева		22.11.78		Р	–	1:2
Пров.		Рацкевич		04.12.78				
Т. контр.		Петров		10.12.78		Лист 2	Листов	
Рук. пр.		Рацкевич		04.12.78		Минмонтажспецстрой СССР Гипроспецлегконструкция		
Н. контр.		Пономаренко		11.12.78				
Утв.		Ермолаев		14.12.78				

1.431-10 В2.02.00.00 СБ

Рис. 1

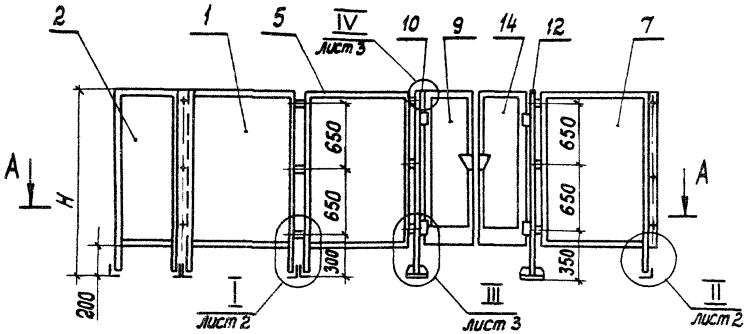

Обозначение	Рис.	Заполнитель щитов	Уголок обвязки каркаса	e, мм	L, мм	в,* мм	H, мм	Масса, кг
1.431-10 В2 02.00.00	1	Сетка ГОСТ 5336-67*	ГОСТ 19772-74	1505	1490	10	1800	По проекту
-01	2						2400	
-02	1	Сетка ТУ14-4-641-75					1800	
-03	2						2400	
-04	1	Сетка ГОСТ 5336-67*	ГОСТ 8509-72	1510	1480	15	1800	
-05	2						2400	
-06	1	Сетка ТУ14-4-641-75					1800	
-07	2						2400	

Рис. 2

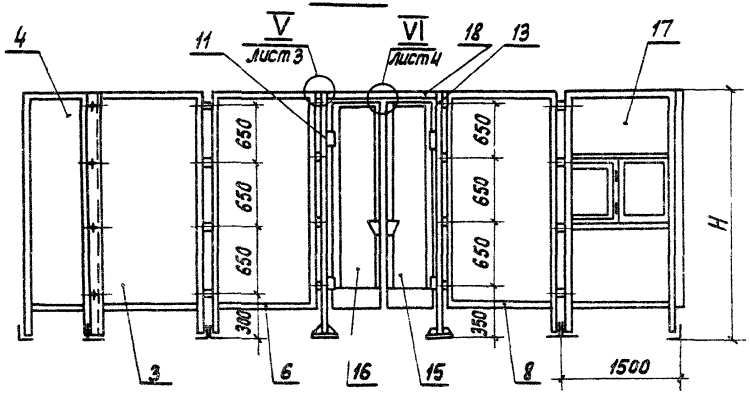

1. Размеры для справок.
2.* Зазор обеспечить установкой шайб поз.26.
3.** Пластины поз. 22 приварить после выверки положения стоек и щитов по длине перегородки.
4. На чертеже даны фрагменты перегородок всех исполнений с полным набором щитов, стоек, створок дверных и ригелей по 1.431-10 В2.02.00.00 с возможными вариантами расположения перегородок в плане.
5. Набор щитов, стоек, створок дверных и ригелей, их шифры, количество и монтажная схема их установки определяются конкретным проектом.
6. Остальные ТТ по ТУ.

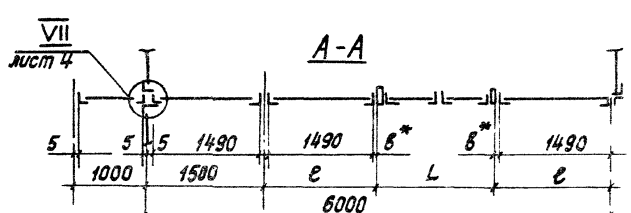

					1.431-10 В2.02.00.00 СБ			
Изм.	Лист	N докум.	Подп.	Дата	Перегородка консольная сетчатая щитовая стальная. Сборочный чертеж	Лит.	Масса	Масштаб
Разраб.		Полунина		12.04.75		Р		1:50
Пров.		Рацкевич		20.04.75				
Т. контр.		Петров		17.05.75		Лист 1	Листов 4	
Н. контр.		Пономаренко		02.06.75		Минмонтажспецстрой СССР Гипроспецлегконструкция		
Утв.		Ермолаев		30.09.75				

Копировал: Тарасова 15832-01 13 Формат 12

1.431-10 82 02.00.00 СБ

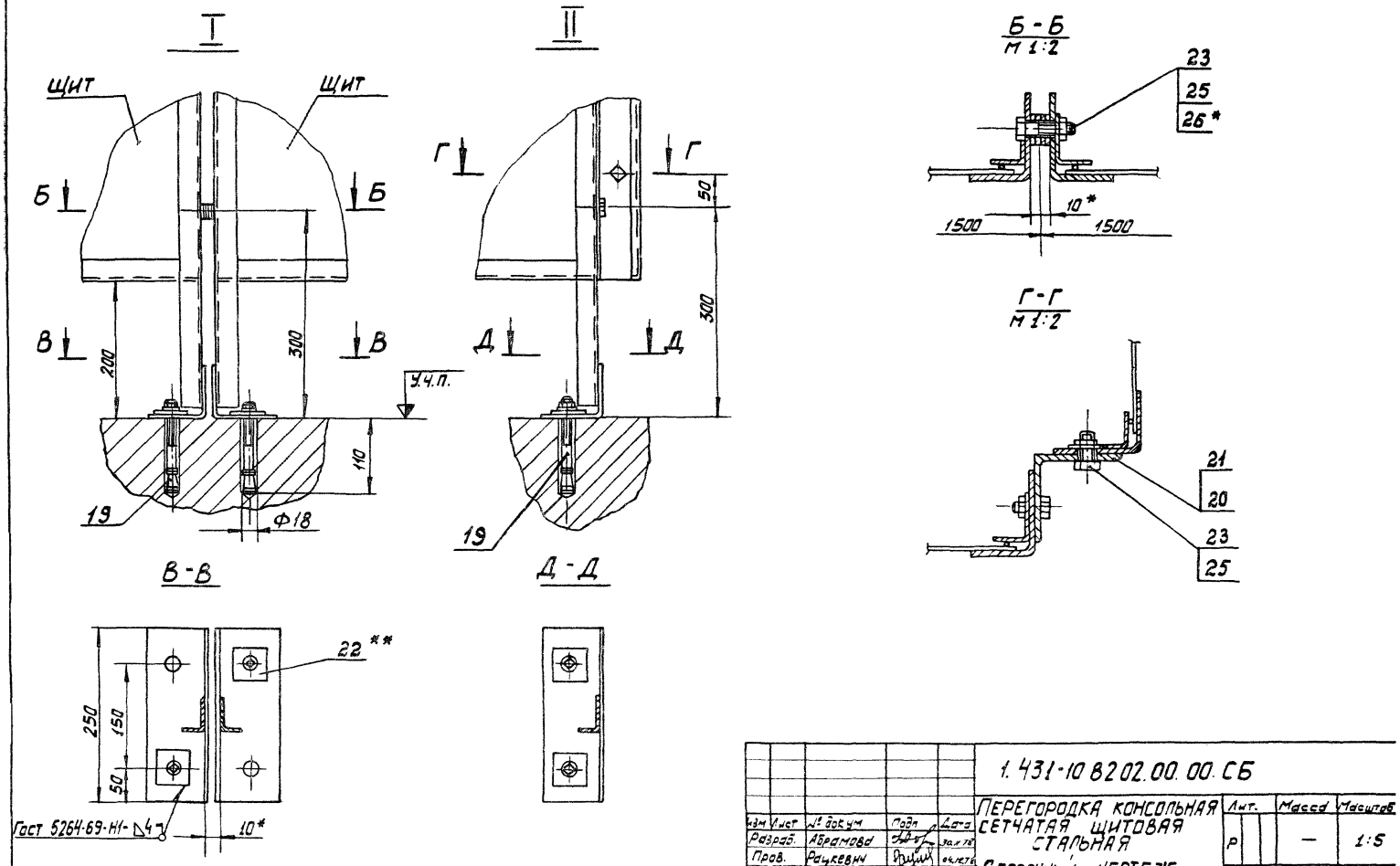

					1.431-10 82 02.00.00 СБ			
Изм	Лист	№ докум	Подп	Дата	ПЕРЕГОРОДКА КОНСОЛЬНАЯ СЕТЧАТАЯ ЩИТОВАЯ СТАЛЬНАЯ	Лит.	Масса	Масштаб
Разраб.		Абрамова		30.11.78		Р	—	1:5
Пров.		Рацкевич		04.12.78	СБОРОЧНЫЙ ЧЕРТЕЖ	Лист 2	Листов	
Т.контр.		Петров		18.12.78		МИНМОНТАЖСПЕЦСТРОЙ СССР ГИПРОСПЕЦЛЕГКОНСТРУКЦИЯ		
Рук. пр		Рацкевич		04.12.78				
Н контр		Пономаренко		30.12.78				
Утв		Ермолаев		10.12.78				

Копировал: Выгриянова 16832-01 14 Формат: 12

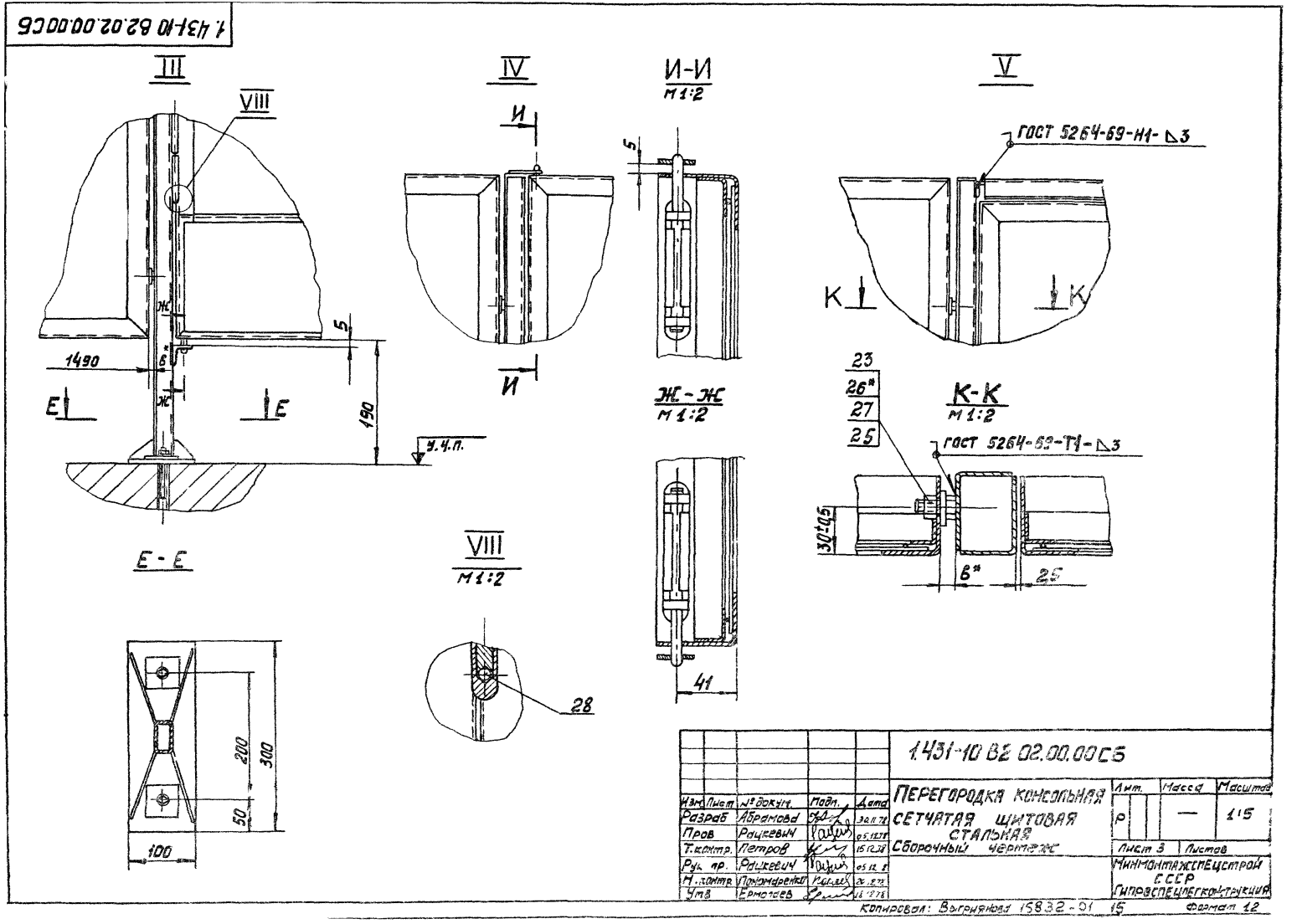
1.431-10 В2.02.00.00СБ
III
VIII
IV
И-И
М 1:2
V
ГОСТ 5264-69-Н1-△3
К
К
1490
5
190
Е
Е
У.Ч.П.
И
И
Ж-Ж
М 1:2
23
26*
27
25
К-К
М 1:2
ГОСТ 5264-69-Т1-△3
30±0,5
6*
25
Е-Е
VIII
М 1:2
28
41
200
300
50
100
1.431-10 В2 02.00.00СБ
Изм. Лист № докум. Подп. Дата
Разраб Абрамова 30.11.78
Пров Рацкевич 05.12.78
Т.контр. Петров 15.12.78
Рук. пр. Рацкевич 05.12.78
Н.контр. Пономаренко 26.12.78
Утв Ермолаев 18.12.78
ПЕРЕГОРОДКА КОНСОЛЬНАЯ СЕТЧАТАЯ ЩИТОВАЯ СТАЛЬНАЯ
Сборочный чертеж
Лит. Масса Масштаб
Р — 1:5
Лист 3 Листов
МИНМОНТАЖСПЕЦСТРОЙ СССР
ГИПРОСПЕЦЛЕГКОНСТРУКЦИЯ
Копировал: Выгриянова 15832-01 15
Формат 12

VI

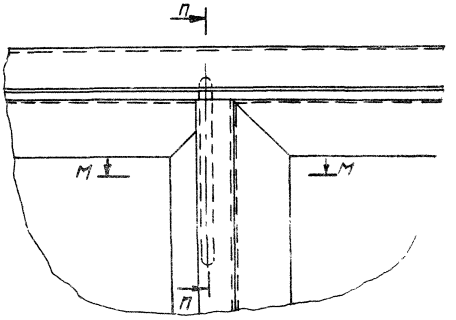

М-М

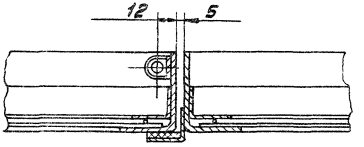

П-П

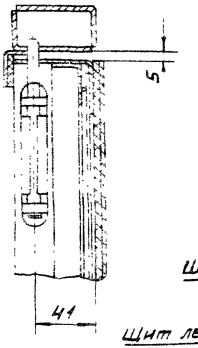

VII

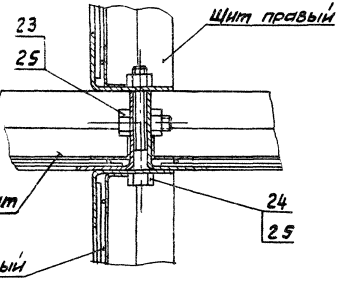

gost.e-ecolog.ru

					1.431-10 В2 02.00.00 СБ		
Изм.	Лист	№ докум.	Подп.	Дата	Перегородка консольная сетчатая щитовая стальная. Сборочный чертеж	Лит.	Масса	Масштаб
Разраб.		Абрамова		30.11.78		Р	—	1:2
Пров.		Рацкевич		06.12.78				
Т. контр.		Петров		13.12.78		Лист 4	Листов	
Рук. пр.		Рацкевич		05.1278		Минмонтажспецстрой СССР Гипроспецэлектромонтаж		
Н. контр.		Пономаренко		20.12.78				
Утв.		Ермолаев		25.12.78				