ТИПОВЫЕ КОНСТРУКЦИИ, ИЗДЕЛИЯ И УЗЛЫ ЗДАНИЙ И СООРУЖЕНИЙ

СЕРИЯ 1.431.4 - 23

ПЕРЕГОРОДКИ ПАНЕЛЬНЫЕ ИЗ АЛЮМИНИЕВЫХ СПЛАВОВ

ВЫПУСК 2

ПРИБОРЫ МЕХАНИЧЕСКИЕ ДЛЯ ДВЕРЕЙ

РАБОЧИЕ ЧЕРТЕЖИ

20684 - 03

gost.e-ecolog.ru

ЦЕНТРАЛЬНЫЙ ИНСТИТУТ ТИПОВОГО ПРОЕКТИРОВАНИЯ
ГОССТРОЯ СССР

Москва, А-445, Смольная ул., 22

Сдано в печать X 1985 года

Заказ № 10873 Тираж 4020 экз

ТИПОВЫЕ КОНСТРУКЦИИ, ИЗДЕЛИЯ И УЗЛЫ ЗДАНИЙ И СООРУЖЕНИЙ

СЕРИЯ 1.431.4-23

ПЕРЕГОРОДКИ ПАНЕЛЬНЫЕ ИЗ АЛЮМИНИЕВЫХ СПЛАВОВ

ВЫПУСК 2

ПРИБОРЫ МЕХАНИЧЕСКИЕ ДЛЯ ДВЕРЕЙ РАБОЧИЕ ЧЕРТЕЖИ

РАЗРАБОТАНЫ

институтом
„Гипроспецлегконструкция"
Заместитель директора ин-та
В.А. Новиков
Главный конструктор проекта
В.Ф. Лагутин
Главный конструктор проекта
А.А. Хайцер

УТВЕРЖДЕНЫ
Госстроем СССР
ПРОТОКОЛОМ
от 22 июля 1985 г.
№ А4-28

Обозначение	Наименование	Стр.
1.431.4-23.2-0 0.0ТО	Техническое описание	4
1.431.4-23.2-10.0	Петля правая	6
1.431.4-23.2-10.0 СБ	Петля правая. Сборочный чертеж	7
1.431.4-23.2-10.1	Полупетля верхняя	8
1.431.4-23.2-11.0	Полупетля нижняя	9
1.431.4-23.2-11.0 СБ	Полупетля нижняя. Сборочный чертеж	10
1.431.4-23.2-11.1	Ось	11
1.431.4-23.2-11.2	Шайба	12
1.431.4-23.2-11.3	Полупетля	13
1.431.4-23.2-20.0	Шпингалет дверной верхний	14
1.431.4-23.2-20.0 СБ	Шпингалет дверной верхний	
	Сборочный чертеж	15
1.431.4-23.2-20.1	Планка запорная	16
1.431.4-23.2-21.0	Шпингалет	17
1.431.4-23.2-21.0 СБ	Шпингалет. Сборочный чертеж	18
1.431.4-23.2-21.1	Тяга	19
1.431.4-23.2-21.2	Пружина	20
1.431.4-23.2-21.3	Направляющая	21
1.431.4-23.2-22.0	Засов	22
1.431.4-23.2-22.0 СБ	Засов. Сборочный чертеж	23
1.431.4-23.2-22.1	Профиль	24
1.431.4-23.2-22.2	Наконечник	25
1.431.4-23.2-30.0	Шпингалет дверной нижний	26
1.431.4-23.2-30.0 СБ	Шпингалет дверной нижний	
	Сборочный чертеж	27
1.431.4-23.2-30.1	Уголок	28

1.431.4-23.2-00.0

Зав.отд.	Голиков	[signature]	12.02.85
Н.контр.	Чуркова	[signature]	12.02.85
Гл.констр.	Лагутин	[signature]	9.01.85
Гл.констр.	Хайцер	[signature]	8.01.85
Констр.	Безрукова	[signature]	8.01.85

Содержание

Стадия	Лист	Листов
Р	1	2

Гипроспецлегконструкция

Обозначение	Наименование	Стр.
1.431.4-23.2-40.0	Защелка дверная	29
1.431.4-23.2-40.0 СБ	Защелка дверная. Сборочный чертеж	30
1.431.4-23.2-40.1	Планка запорная	31
1.431.4-23.2-41.0	Защелка	32
1.431.4-23.2-41.0 СБ	Защелка. Сборочный чертеж	33
1.431.4-23.2-41.1	Корпус	34
1.431.4-23.2-41.2	Фиксатор	35
1.431.4-23.2-41.3	Пружина	36
1.431.4-23.2-41.4	Винт	37
1.431.4-23.2-41.5	Планка	38
1.431.4-23.2-50.1	Ручка	39

Инв. № | Подп. | Дата

20684-03 и Копировал Тарасова Формат А4

Настоящий выпуск содержит рабочие чертежи механических приборов для однопольных и двупольных дверей перегородок из алюминиевых сплавов.

Расположение, установка и крепление приборов представлены в выпуске „0" настоящего проекта.

Номенклатура приборов, используемых в дверях перегородок, включает:

1/ петли для навески дверных полотен;

2/ шпингалеты для двупольных дверей;

3/ замок врезной цилиндровый;

4/ защелку дверную;

5/ ручку дверную;

6/ закрыватель дверной с гидравлическим амортизатором.

Для навески дверных полотен используются правые и левые двукартные петли (1.431.4-23.2-10.0 и 1.431.4-23.2-10.0-01).

Каждая петля состоит из верхней и нижней полупетель. Верхняя полупетля крепится к дверному полотну; она изготовляется из алюминиевого прессованного профиля. Нижняя полупетля крепится к дверному каркасу, она предетавляет собой неразъемное соединение детали из алюминиевого прессованного профиля и стальной оси с двумя пластмассовыми шайбами.

Для запирания одного из полотен двупольной двери применены задвижные шпингалеты (1.431.4-23.2-20.0 и 1.431.4-23.2-30.0), которые крепятся к дверному полотну. Запорная планка верхнего

				1.431.4-23.0-00.ОТО	
Зав.отд.	Голиков		12.02.85	Техническое описание	Стадия: Р; Лист: 1; Листов: 2
Н.контр.	Чуркова		12.02.85		Гипроспецлегконструкция
Гл.констр.	Лагутин		8.01.85		
Гл.констр.	Хайцер		8.01.85		
Констр.	Безрукова		8.01.85		

шлингалета крепится к дверному каркасу. Запирание нижнего шлингалета происходит при заходе его засова в специально предусмотренный паз в дверном пороге.

Для запирания дверей используется стандартный замок типа 381 с запорной планкой типа П1 по ГОСТ 5089-80.

Для увеличения вылета засова между лицевой планкой замка и профилем обвязки дверного полотна устанавливается сухарь 1.431.4-23.1-23.23. Крепление запорной планки к дверному полотну в двупольных дверях производится через сухарь 1.431.4-23.1-33.15. Крепление запорной планки замка к дверному каркасу в однопольных дверях производится через накладной притвор к закрепленному на каркасе П-образному алюминиевому профилю.

Фиксация дверного полотна в закрытом положении осуществляется при помощи защелки 1.431.4-23.2-40.0, которая крепится к дверному полотну через сухарь 1.431.-23.1-23.24. Запорная планка защелки крепится к дверному полотну двупольной двери через сухарь 1.431.4-23.1-34.04, а к дверному каркасу в однопольных дверях - через накладной притвор к П-образному профилю.

На дверном полотне с обеих сторон установлены ручки-толкатели. Они выполнены из алюминиевого прессованного профиля и закреплены при помощи двух болтов и гаек М8.

Для автоматического закрывания дверей может использоваться гидравлический дверной закрыватель Рижского завода „Компрессор" (ГОСТ 5091-78). Крепление его корпуса осуществляется четырьмя винтами к промежуточному элементу, закрепленному на дверном полотне. Регулируемый рычаг закрывателя крепится двумя винтами к сухарю, установленному на дверном каркасе.

При наличии закрывателя защелка может не устанавливаться.

Формат	Зона	Поз.	Обозначение	Наименование	Кол. на исполн. 1.431.4-23.2-10.0 –										Примечание
					–	01									
				Документация											
А4			1.431.4-23.2-10.0 СБ	Сборочный чертеж	×	×									
				Сборочные единицы											
А4		1	1.431.4-23.2-11.0	Полупетля нижняя	1										
			– 01	Полупетля нижняя		1									
				Детали											
А4		2	1.431.4-23.2-10.1	Полупетля верхняя	1	1									

Зав.отд.	Галисов		12.02.85
Н.контр.	Чиркова		12.02.85
Гл.констр.	Лагутин		9.01.85
Гл.констр.	Хаицер		8.01.85
Констр.	Павлова		8.01.85

1.431.4-23.2-10.0

Петля правая

Стадия	Лист	Листов
Р		1

Гипроспецлегконструкция

Копировал Тарасова Формат А4

Типовой проект 1.431.4-23. Выпуск 2

1 431.4-23.2-10.0 – изображено

1.431.4-23.2-100-01 – зеркальное отражение

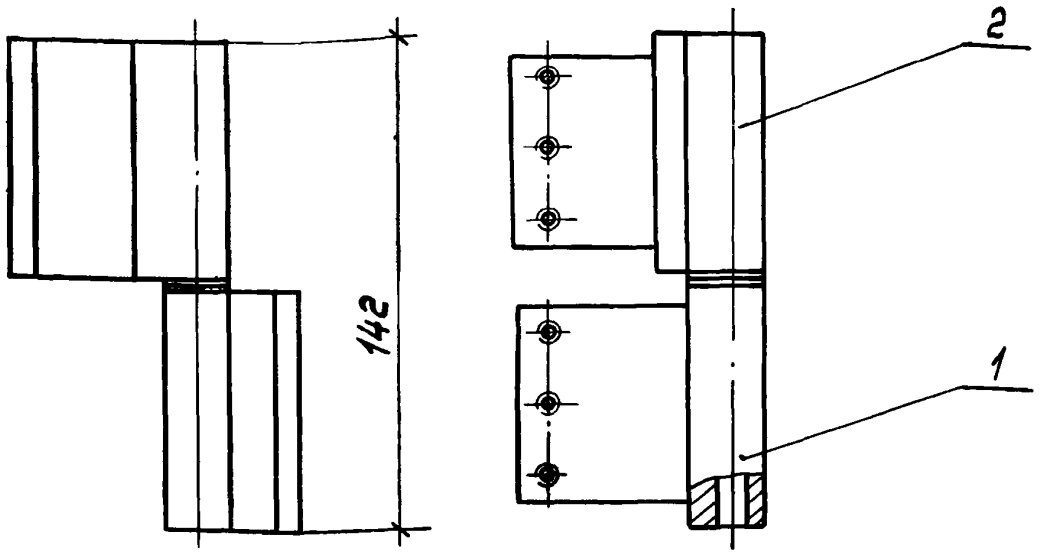

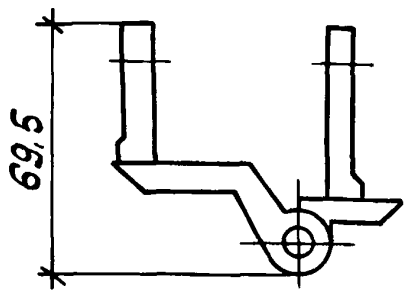

Обозначение	Наименование
1.431 4-23.2-10 0	Петля правая
-01	Петля левая

Размеры для справок.

Зав.отд.	Галиков		12.02.88
Н.контр.	Чуркова		12.02.88
Т.контр.	Богачев		10.01.88
Гл.констр.	Лагутин		9.01.88
Гл.констр.	Хайцер		8.01.88
Констр.	Павлова		8.01.88

1.431.4.23.2-10.0 СБ

Петля правая
Сборочный чертеж

Стадия	Масса	Масштаб
Р	0,34	1:2
Лист	Листов 1	

Гипроспецлегконструкция

Взам.инв.№ | Подпись и дата | Взам.инв.№

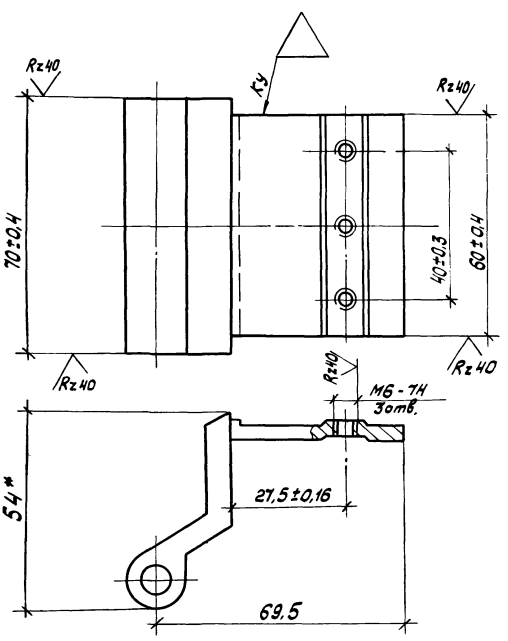

1.* Размер для справок.
2. Покрытие : Ан.Окс 15.
3. Маркировать Чу на ярлыке.

					1.431.4-23.2 -10.1		
					Полупетля верхняя	Стадия: Р	Масса: 0,15	Масштаб: 1:1
Зав.отд.	Голиков			12.08		Лист	Листов 1	
Н.контр.	Чуркова			12.08				
Т.контр.	Богачев			10.08				
Д.констр.	Агутин			10.08	Профиль 8-055 АД31Т5 ГОСТ 22233-83	Гипростальконструкция		
Гл.констр.	Хаусер			8.08				
Констр.	Павлова			8.08				

Копировал Тарасова Формат А4

Инв. № подл.	Подпись и дата	Взам. инв. №

Формат	Зона	Поз.	Обозначение	Наименование	Кол. на исполн. 1.431.4-23.2-11.0 –										Примечание
					–	01									
				Документация											
А4			1.431.4-23.2-11.0 СБ	Сборочный чертеж	×	×									
				Детали											
А4		1	1.431.4-23.2-11.1	Ось	1	1									
А4		2	1.431.4-23.2-11.2	Шайба	2	2									
А4		3	1.431.4-23.2-11.3	Полупетля	1	1									

Зав. отд.	Голиков		12.02.85
Н. контр.	Чуркова		12.02.85
Гл. констр.	Лагутин		9.01.86
Гл. констр.	Хайцер		8.01.85
Констр.	Павлова		8.01.85

1.431.4-23.2-11.0

Полупетля нижняя

Стадия	Лист	Листов
Р		1

Гипроспецсельхозконструкция

Копировал Тарасова Формат А4

1.431.4-23.2-11.0 – изображено
1.431.4-23.2-11.0-01 – Зеркальное отражение

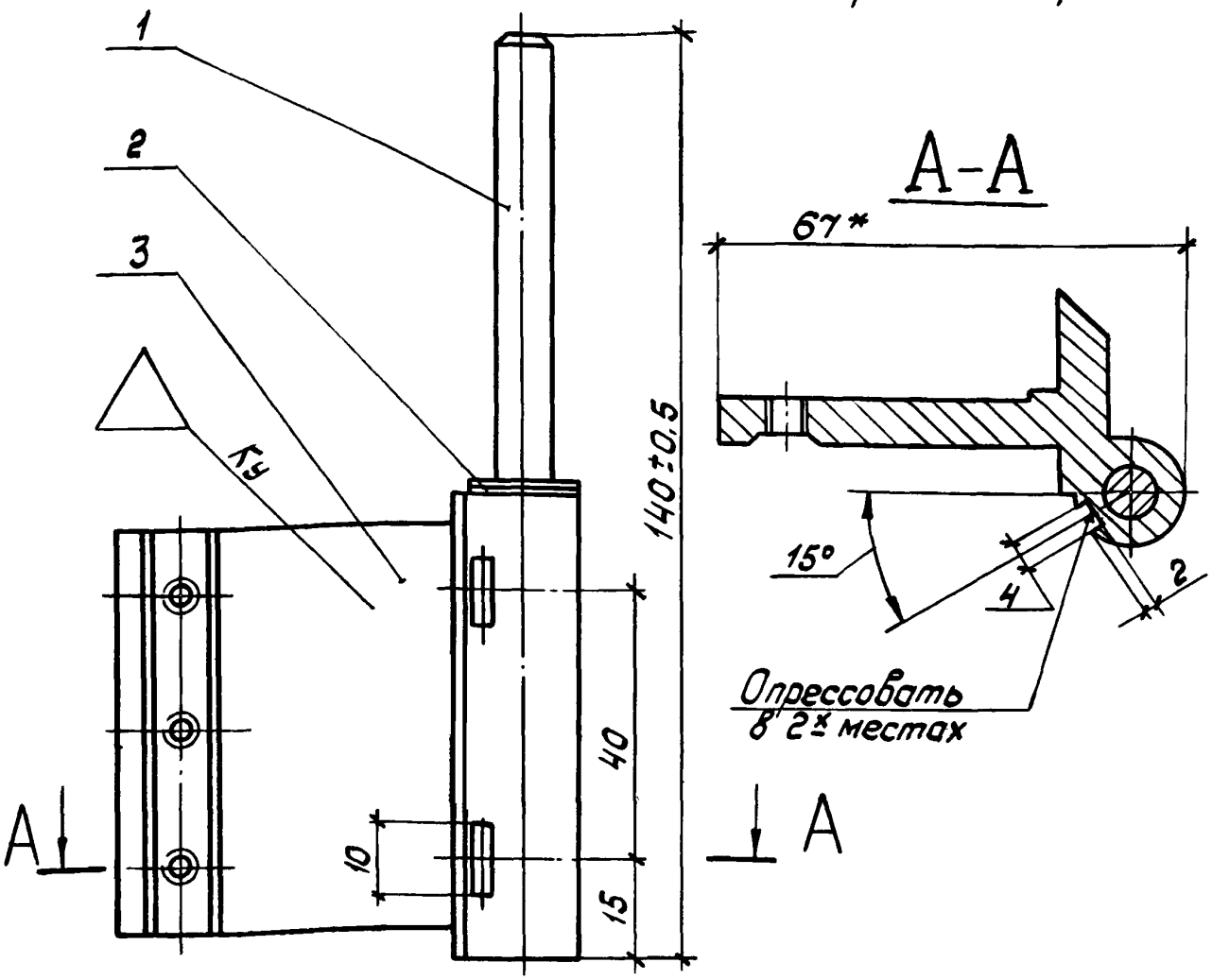

1.* Размер для справок.
2. Неуказанные предельные отклонения размеров $\pm \frac{JT14}{2}$.
3. Маркировать Ку на ярлыке.

Зав. отд.	Галиков		12.02.85
Н. контр.	Чуркова		12.02.85
Т. контр.	Богачев		10.01.85
Гл. констр.	Лагутин		9.01.85
Гл. констр.	Хайцер		8.01.85
Констр.	Павлова		8.01.85

1.431.4-23.2-11.0 СБ

Полупетля нижняя
Сборочный чертеж

Стадия	Масса	Масштаб
Р	0,19	1:1
Лист	Листов 1	

Гипроспецлегконструкция

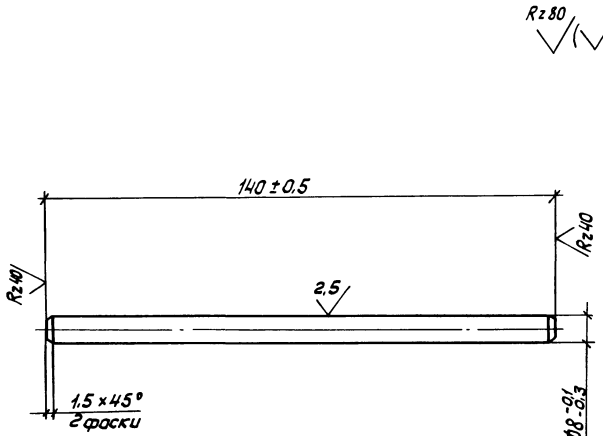

Маркировать Чу на ярлыке.

Зав. отд.	Голиков		12.02.85
Н. контр.	Чирсова		12.02.85
Т. контр.	Брагчев		10.01.85
Гл. констр.	Логутин		9.01.85
Гл. констр.	Хайцер		9.01.85
Констр.	Павлова		8.01.85

1.431.4-23.2-11.1

Ось

Стадия	Масса	Масштаб
Р	0,06	1:1
Лист	Листов 1	

Круг 8-3 ГОСТ 7417-75
20Х13 ГОСТ 5632-72

Гипроспецлегконструкция

Инв. № подл. | Подпись и дата | Взам. инв. №

Rz 40

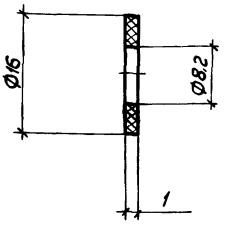

Маркировать Чу на ярлыке

Зав.отд.	Фликов			1.431.4-23.2-11.2			
Н.контр.	Чуркова			Шайба	Стадия	Масса	Масштаб
Гл.контр.	Богачев				Р	0,0001	2:1
Гл.констр.	Лагутин			Полиамид 6 ОСТ 6-06-С9-83	Лист	Листов 1	
Н.констр.	Хацер				Гипроспецлегконструкция		
Констр.	Павлова						

Типовой проект 1.431.4-23. Выпуск 2

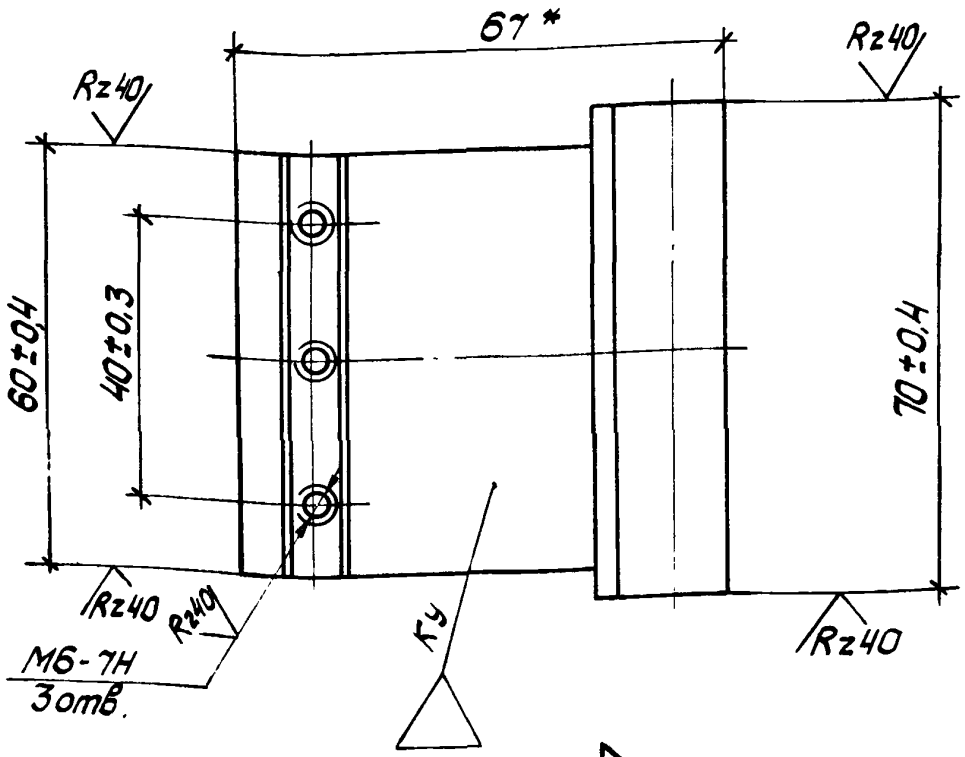

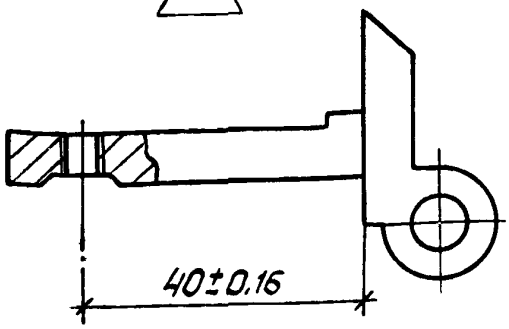

1.* Размер для справок
2. Покрытие: Ан.Окс 15.
3. Маркировать Ку на ярлыке.

Зав.отд.	Голиков		12.02.85
Н.контр.	Чуркова		12.02.85
Т.контр.	Богачев		19.01.85
Гл.констр.	Логутин		9.01.85
Гл.к[illegible]ста	Хайцер		8.01.85
Конс[illegible]	Павлова		8.01.85

1.431.4-23.2-11.3

Полупетля

Стадия	Масса	Масштаб
Р	0,13	1:1
Лист	Листов 1	

Профиль В-056
АД31Т5 ГОСТ 22233-83

Гипроспецлегконструкция

Инв.№ подл. | Подпись и дата | Взам.инв.№

Формат	Зона	Поз.	Обозначение	Наименование	Кол.	Примечание
				Документация		
А4			1.431 4-23.2-20.0 СБ	Сборочный чертеж		
				Сборочные единицы		
А4		1	1.431.4-23.2-21.0	Шпингалет	1	
				Детали		
А4		2	1.431.4-23.2-20.1	Планка запорная	1	

Зав.отд	Голиков		120285
Н.контр	Чиркова		120285
Гл.констр	Лагутин		9.0185
Гл.констр	Хайцер		10185
Констр	Безрукова		80185

1.431 4-23.2-20.0

Шпингалет дверной верхний

Стадия	Лист	Листов
Р		1

Гипроспецлегконструкция

Типовой проект 1.431.4-23. Выпуск 2

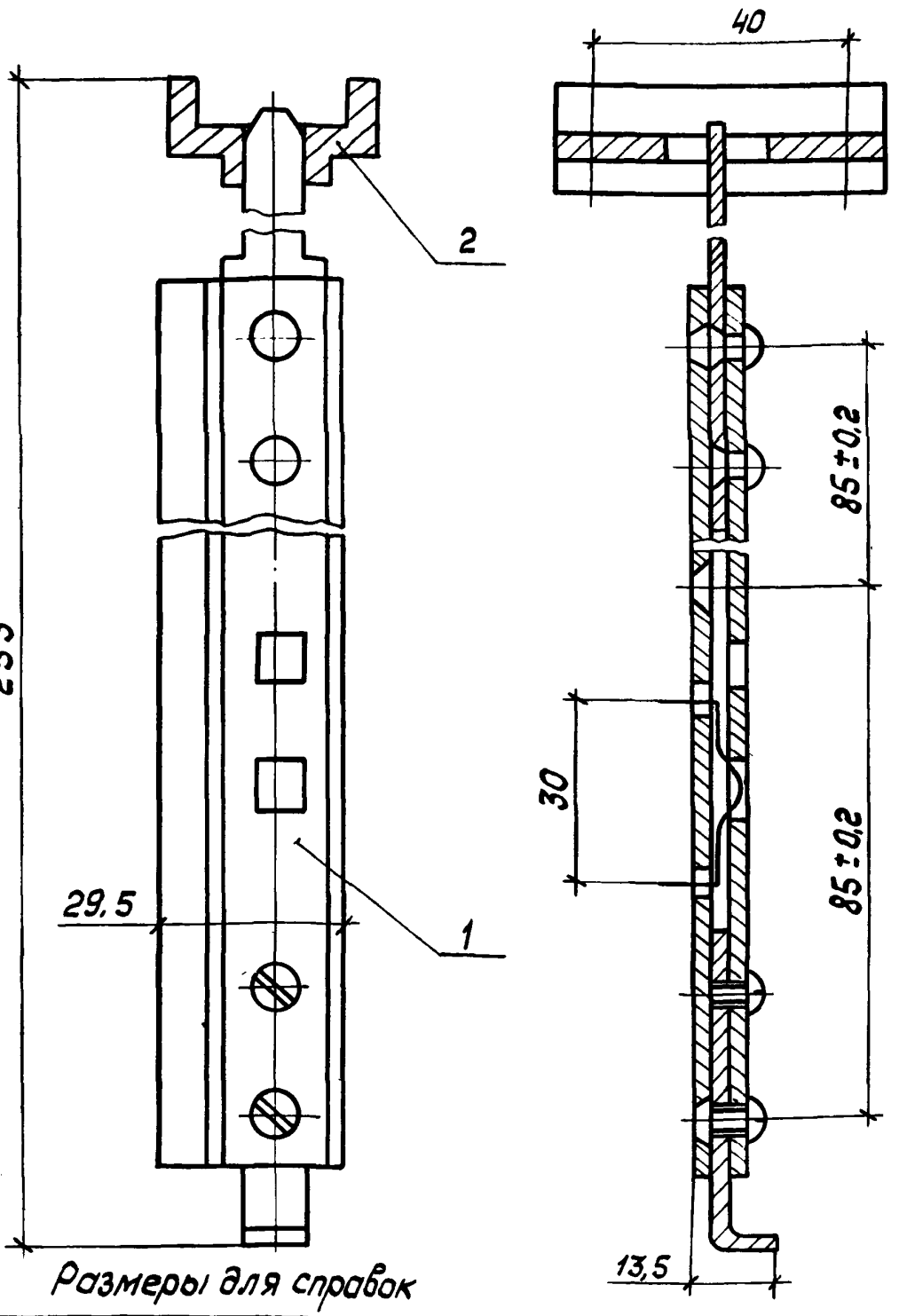

Размеры для справок

Зав. отд.	Голиков		1.20.85
Н. контр.	Чуркова		12.02.85
Т. контр.	Богачев		10.01.85
Гл. констр.	Логутин		9.01.85
Гл. констр.	Хайцер		8.01.85
Констр.	Безрукова		8.01.85

1.431.4-23.2-20.005

Шпингалет дверной верхний
Сборочный чертеж

Стадия	Масса	Масштаб
Р	0,157	1:1
Лист	Листов 1	

Гипроспецлегконструкция

Инв. № подл. | Подпись и дата | Взам. инв. №

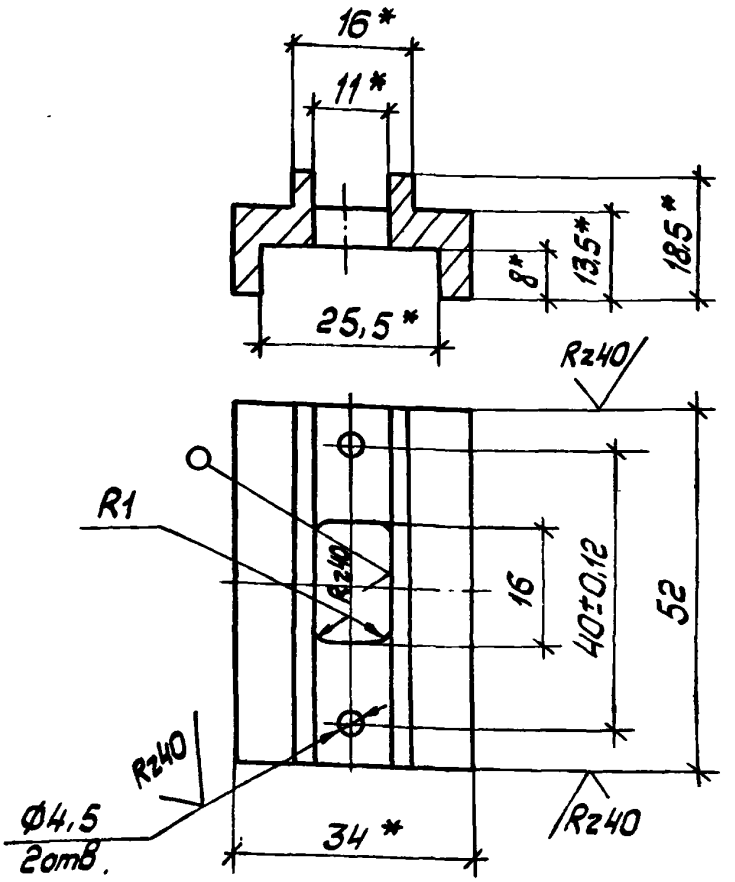

1. * Размеры для справок.
2. Неуказанные предельные отклонения размеров: отверстий H14; валов h14; остальных $\pm \frac{JT14}{2}$.
3. Покрытие: Ан. Окс 21
4. Маркировать Чу на ярлыке.

Зав.отд.	Голиков		12.0285
Н.контр.	Чуркова		12.18
Т.контр.	Бобачев		10.018
Гл.констр.	Лагутин		9.018
Гл.констр.	Хайцер		8.018
Констр.	Безрукова		8.0185

1.431.4-23.2-20.1

Планка запорная

Стадия	Масса	Масштаб
Р	0,039	1:1
Лист	Листов 1	

Профиль А-791
АД 31Т5 ГОСТ 22233-83

Гипроспецлегконструкция

Типовой проект 1.431.4-23. Выпуск 2

Формат	Зона	Поз.	Обозначение	Наименование	Кол.	Примечание
				Документация		
А4			1.431.4-23.2-21.0 СБ	Сборочный чертеж		
				Сборочные единицы		
А4		1	1.431.4-23.2-22.0	Засов	1	
				Детали		
А4		2	1.431.4-23.2-21.1	Тяга	1	
А4		3	1.431.4-23.2-21.2	Пружина	1	
А4		4	1.431.4-23.2-21.3	Направляющая	1	
				Стандартные изделия		
		5		Винт В1.М4-8g×6.58.019		
				ГОСТ 17473-80	2	

Инв.№ подл. | Подпись и дата | Взам. инв.№

Зав. отд.	Голиков		10.01.85
Н. контр.	Чиркова		12.01.85
Гл. констр.	Лагутин		9.01.85
Гл. констр.	Хайцер		9.01.85
Констр.	Безрукова		8.01.85

1.431.4-23.2-21.0

Шпингалет

Стадия	Лист	Листов
Р		1

Гипроспецлегконструкция

Типовые привязки 1.431.4-23. Выпуск 2

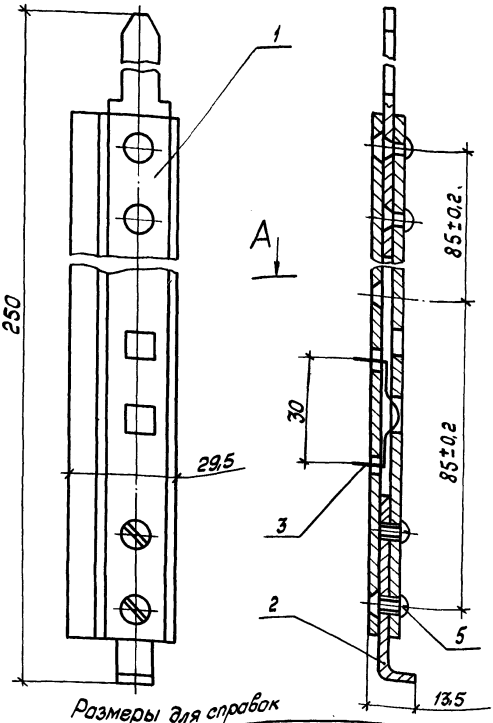

Размеры для справок

Зав. отд.	Голиков		12.02.85
Н. контр.	Чуркова		12.02.85
Т. контр.	Богачев		10.01.85
Гл. констр.	Лагутин		9.01.85
Гл. констр.	Хаецер		8.01.85
Констр.	Безрукова		8.01.85

1.431.4-23.2 - 21.0СБ

Шпингалет
Сборочный чертеж

Стадия	Масса	Масштаб
Р	0,118	1:1
Лист	Листов 1	

Гипроспецлегконструкция

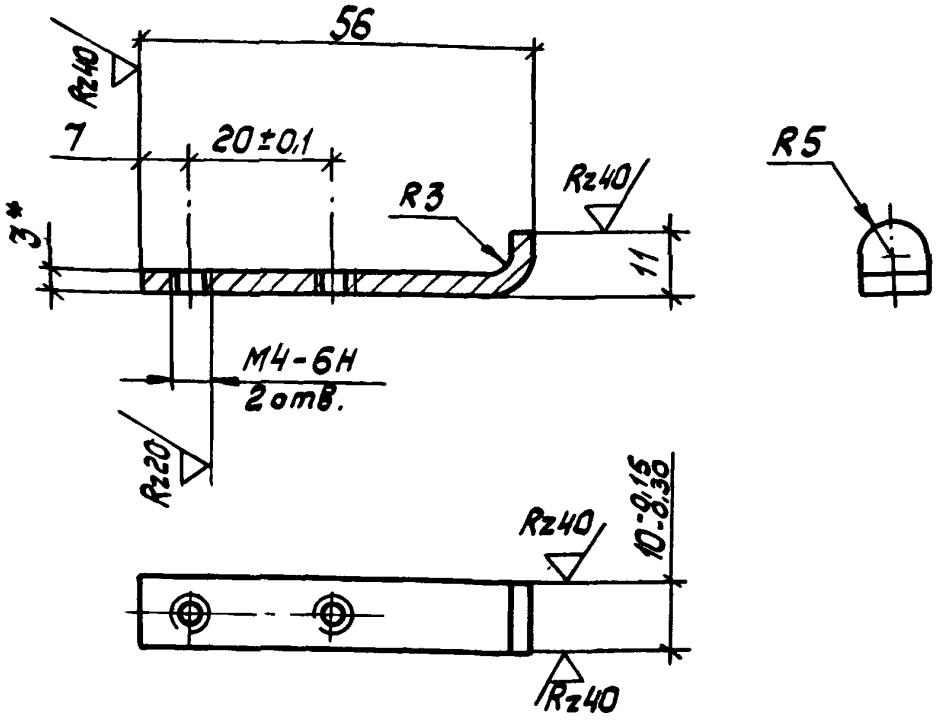

1.* Размер для справок.

2. Неуказанные предельные отклонения размеров: валов h14, остальных $\pm \frac{JT14}{2}$.

3. Покрытие: Ц 12.хр.

4. Маркировать Чу на ярлыке.

				1.431.4-23.2-21.1		
				Тяга	Стадия: Р	Масса: 0,015
					Масштаб: 1:1	
					Лист	Листов 1
Зав.отд.	Голиков		2.02.85	Лист Б-ПН-3 ГОСТ 19903-74	Гипроспецлегконструкция	
Н.контр.	Чуркова		12.02.85	IV БСт 3кп2 ГОСТ 16523-70		
Т.контр.	Бозачев		10.01.85			
Гл.констр	Лагутин		9.01.85			
Гл.констр.	Хайцер		8.01.85			
Констр	Безрукова		8.01.85			

Инв.№

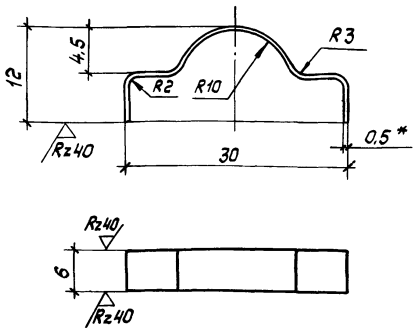

1. HRC 44...48
2. * Размер для справок.
3. Предельные отклонения размеров: валов h14, остальных $\pm \frac{JT14}{2}$.
4. Маркировать Чу на ярлыке.

				1.431.4-23.2-21.2
Зав.отд.	Голиков		12.02.85	Пружина
Н.контр.	Чуркова		12.02.85	
Т.контр.	Богачев		10.01.85	
Д.констр.	Лагутин		9.01.85	Лента 65Г-С-Н-0,5×15 ГОСТ 2283-79
Гл.констр.	Хацкер		8.01.85	
Констр.	Безрукова		8.01.85	

Стадия	Масса	Масштаб
Р	0,007	2:1
Лист	Листов 1	
Гипроспецлегконструкция		

Типовой проект 1.431.4-23. Выпуск 2

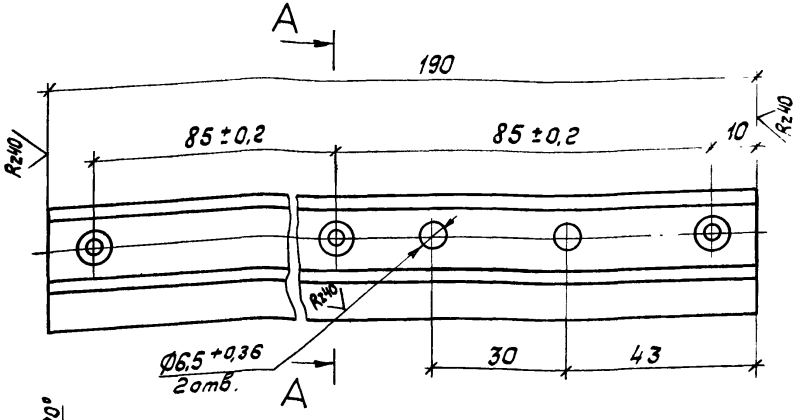

А-А

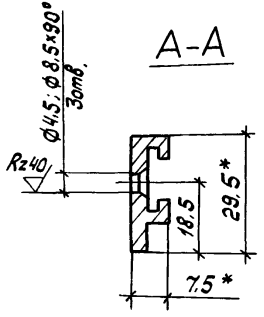

1. * Размеры для справок.
2. Неуказанные предельные отклонения размеров: отверстий H14, валов h14, остальных $\pm \frac{JT14}{2}$.
3. Покрытие: Ан. Окс 21.
4. Маркировать Чу на ярлыке.

				1.431.4-23.2-21.3			
Зав.отд.	Голиков		12.02.85	Направляющая	Стадия	Масса	Масштаб
Н.контр.	Чиркова		12.02.85		Р	0,05	1:1
Г.контр.	Богачев		10.01.85		Лист	Листов 1	
Гл.констр.	Лагутин		9.01.85	Профиль ПА-114	Гипроспецлегконструкция		
Гл.конст.	Хайцер		8.01.85	АД31Т5 ГОСТ 22233-83			
Конст.	[illegible]очкова		8.01.85				

Копировал Тарасова 20684-03 22 Формат А4

Формат	Зона	Поз.	Обозначение	Наименование	Кол.	Примечание
				Документация		
А4			1.431.4-23.2-22.0 СБ	Сборочный чертеж		
				Детали		
А4		1	1.431.4-23.2-22.1	Профиль	1	
А4		2	1.431.4-23.2-22.2	Наконечник	1	
				Стандартные изделия		
		3		Заклепка 4х10.02.Ц6хр ГОСТ 10299-80	2	

1.431.4-23.2-22.0

Зав.отд.	Голиков		12.02.85
Н.контр.	Чуркова		12.02.85
Гл.констр.	Лагутин		9.01.85
Гл.констр	Хайцер		9.01.85
Констр	Безрукова		8.01.85

Засов

Стадия	Лист	Листов
Р		1

Гипроспецлегконструкция

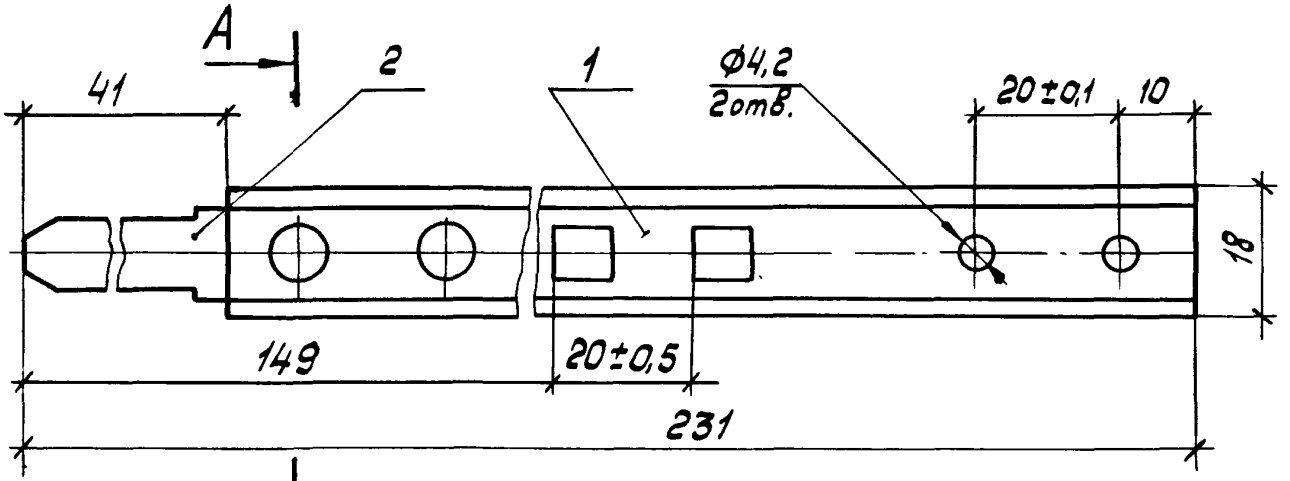

А-А повернуто
М 2:1

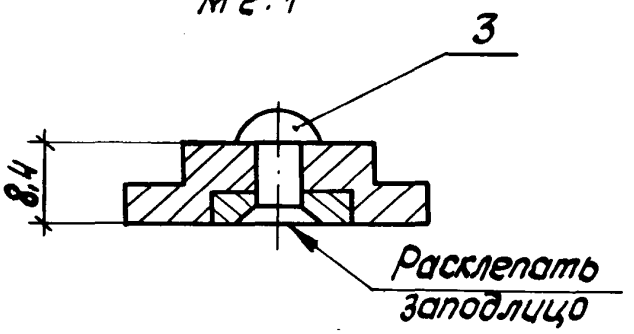

Размеры для справок

Зав.отд.	Голиков		7.01.85
Н.контр.	Чиркова		7.01.85
Т.контр.	Богачев		10.01.85
Гл.констр.	Логутин		9.01.85
Гл.констр.	Хайцер		8.01.85
Констр.	Безрукова		8.01.85

1.431.4-23.2-22.0СБ

Засов
Сборочный чертеж

Стадия	Масса	Масштаб
Р	0,044	1:1
Лист	Листов 1	

Гипроспецлегконструкция

(V)

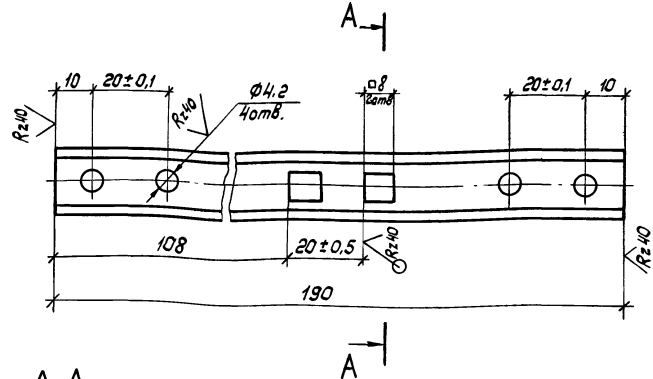

А-А
М2:1

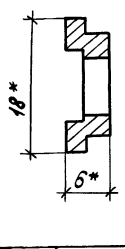

1.* Размеры для справок.
2. Неуказанные предельные отклонения размеров: отверстий H14; валов h14; остальных $\pm \frac{IT14}{2}$.
3. Покрытие: Ан. Окс 21.
4. Маркировать Чу на ярлыке.

				1.431.4 - 23.2 - 22.1			
				Профиль	Стадия	Масса	Масштаб
Зав.отд.	Голиков		8.02		Р	0,024	1:1
Н.контр.	Чиркова		8.02		Лист	Листов 1	
Т.контр	Богачева		10.01				
Гл.констр.	Лагутин		9.01	Профиль А-803 АД 31 Т5 ГОСТ 22233-83	Гипроспецлегконструкция		
Гл.констр	Хоцер		8.01				
Констр.	Безрукова		8.01				

Типовой проект 1.431.4-23. Выпуск 2

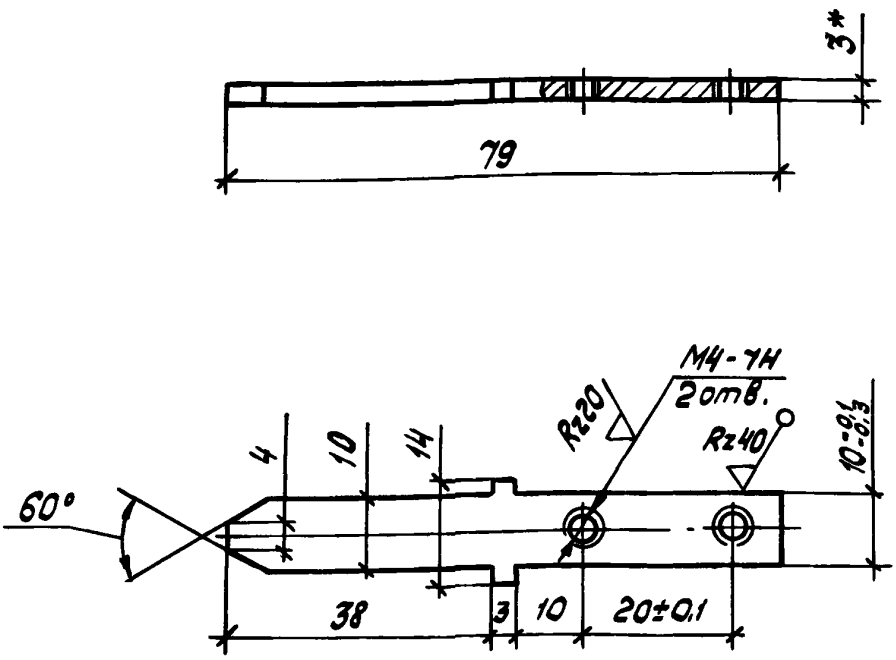

1.* Размер для справок.

2. Неуказанные предельные отклонения размеров: валов h 14; остальных $\pm \frac{JT14}{2}$.

3. Покрытие: Ц9. хр.

4. Маркировать Чу на ярлыке.

				1.431.4-23.2-22.2			
Зав. отд.	Голиков		12.02.85	Наконечник	Стадия	Масса	Масштаб
Н. контр.	Чиркова		12.02.85		Р	0,02	
Т. контр.	Богачев		10.01.85		Лист	Лист 1	
Гл. констр.	Лагутин		9.01.85	Лист Б-ПН-3ГОСТ19903-74 / IV Б Ст 3кп2ГОСТ16523-70	Гипроспецлегконструкция		
Гл. констр.	Хайцер		8.01.85				
Констр.	Безрукова		8.01.85				

Инв. № подл. | Подпись и дата | Взам. инв. №

20684-03-26 Копировал Тарасова Формат А4

Формат	Зона	Поз.	Обозначение	Наименование	Кол.	Примечание
				Документация		
А4			1.431.4-23.2-30.0 СБ	Сборочный чертеж		
				Сборочные единицы		
А4		1	1.431.4-23.2-22.0	Засов	1	
				Детали		
А4		2	1.431.4-23.2-21.1	Тяга	1	
А4		3	1.431.4-23.2-21.2	Пружина	1	
А4		4	1.431.4-23.2-21.3	Направляющая	1	
А4		5	1.431.4-23.2-30.1	Уголок	1	
				Стандартные изделия		
		6		Винт В1.М4-8g×6.58.019		
				ГОСТ 17473-80	2	
		7		Винт 4×1,5×10.01.019		
				ГОСТ 10619-80	1	

1.431.4-23.2-30.0

Зав.отд.	Голиков		26.12.85
Н.контр.	Чиркова		12.12.85
Гл.констр.	Лагутин		9.01.85
Гл.констр.	Хайцер		9.01.85
Констр.	Безрукова		8.01.85

Шпингалет дверной нижний

Стадия	Лист	Листов
Р		1

Гипроспецлегконструкция

Типовой проект 1.431.4-23 Выпуск 6

Типовой проект 1.431.4-23. Выпуск 2

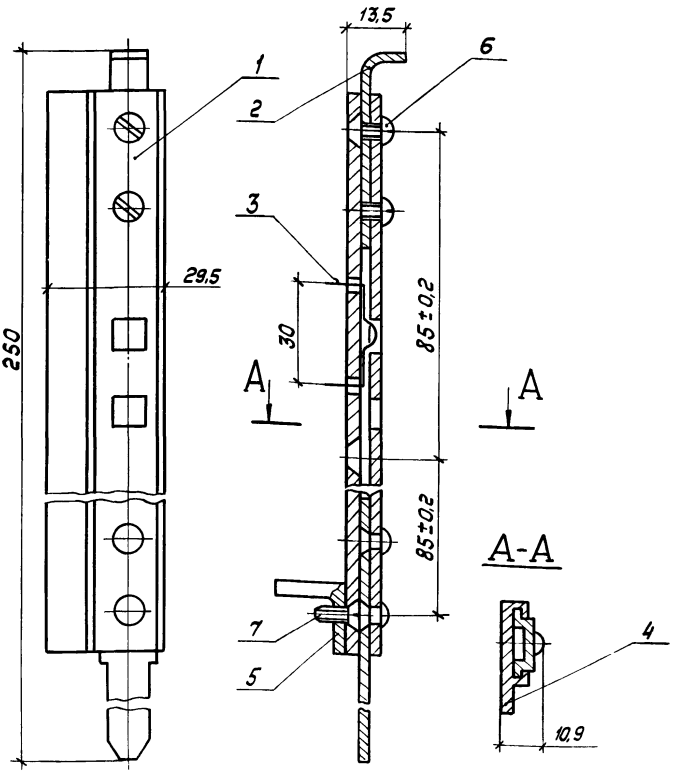

Размеры для справок

Зав.отд.	Голиков		12.01.85
Н.контр.	Чуркова		12.01.85
Гл.контр.	Богачев		10.01.85
Гл.констр.	Лагутин		9.01.85
Гл.констр.	Хацер		8.01.85
Констр.	Резрукова		8.01.85

1.431.4-23.2-30.0СБ

Шпингалет дверной нижний
Сборочный чертеж

Стадия	Масса	Масштаб
Р	0,169	1:1
Лист	Листов 1	

Гипроспецлегконструкция

Инв.№ подл. | Подпись и дата | Взам.инв.№

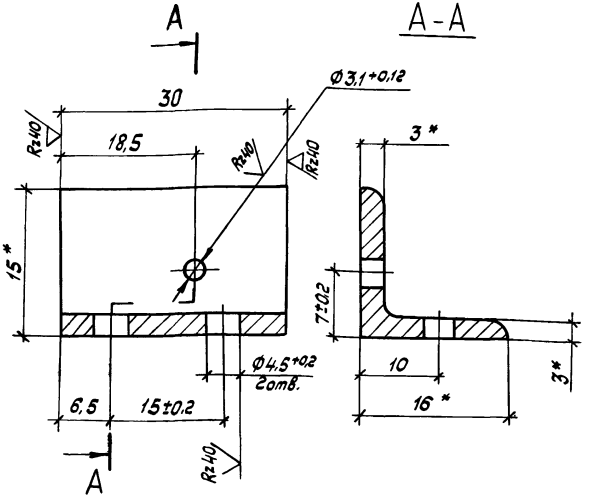

1.* Размеры для справок.

2. Неуказанные предельные отклонения размеров: отверстий H14; валов h14; остальных ± $\frac{IT14}{2}$

3. Покрытие: Ан. Окс 21.

4. Маркировать Чу на ярлыке.

				1.431.4-23.2-30.1			
					Стадия	Масса	Масштаб
Зав. отд	Голиков		12.05.85	Уголок	Р	0,05	2:1
Н. контр	Чиркова		12.05.85		Лист	Листов 1	
Т. контр	Богачев		10.01.85				
Гл. констр	Лагутин		9.01.85	Профиль А-070	Гипроспецлегконструкция		
Гл. констр	Хайцер		8.01.85	АД 3Т5 ГОСТ 22233-83			
Констр	Безрукова		8.01.85				

Типовой проект 1.431.4-23 Выпуск 2

Формат	Зона	Поз	Обозначение	Наименование	Кол.	Примечание
				Документация		
А4			1.431.4-23.2-40.0 СБ	Сборочный чертеж		
				Сборочные единицы		
А4		1	1.431.4-23.2-41.0	Защелка	1	
				Детали		
А4		2	1.431.4-23.2-40.1	Планка запорная	1	

Взам. инв. № | Подпись и дата | Взам. инв. №

1.431.4-23.2-40.0

Зав.отд.	Голиков	[signature]	20285
Н.контр.	Чиркова	[signature]	12.02.85
Гл.констр.	Лагутин	[signature]	9.01.85
Гл.к[illegible]	Х[illegible]цер	[signature]	8.01.85
Кон[illegible]	[illegible]оукова	[signature]	8.01.85

Защелка дверная

Стадия	Лист	Листов
Р		1

Гипроспецлегконструкция

20684-03 30 Копировал Тарасова Формат А4

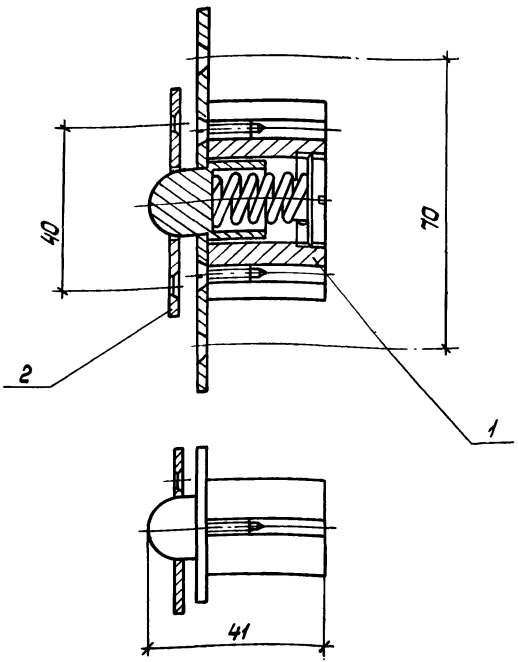

Размеры для справок

Зав.отд.	Голиков		12.02.85
Н.контр.	Чуркова		12.02.85
Т.контр.	Брагачев		10.01.85
Гл.констр.	Логутин		9.01.85
Гл.констр.	Хайцер		8.01.85
Констр.	Безрукова		8.01.85

1.431.4-23.2-40.0 СБ

Защелка дверная
Сборочный чертеж

Стадия	Масса	Масштаб
Р	0,222	1:1
Лист	Листов 1	

Гипроспецэлектромонтаж

Типовой проект 1.431.4-23. Выпуск 2

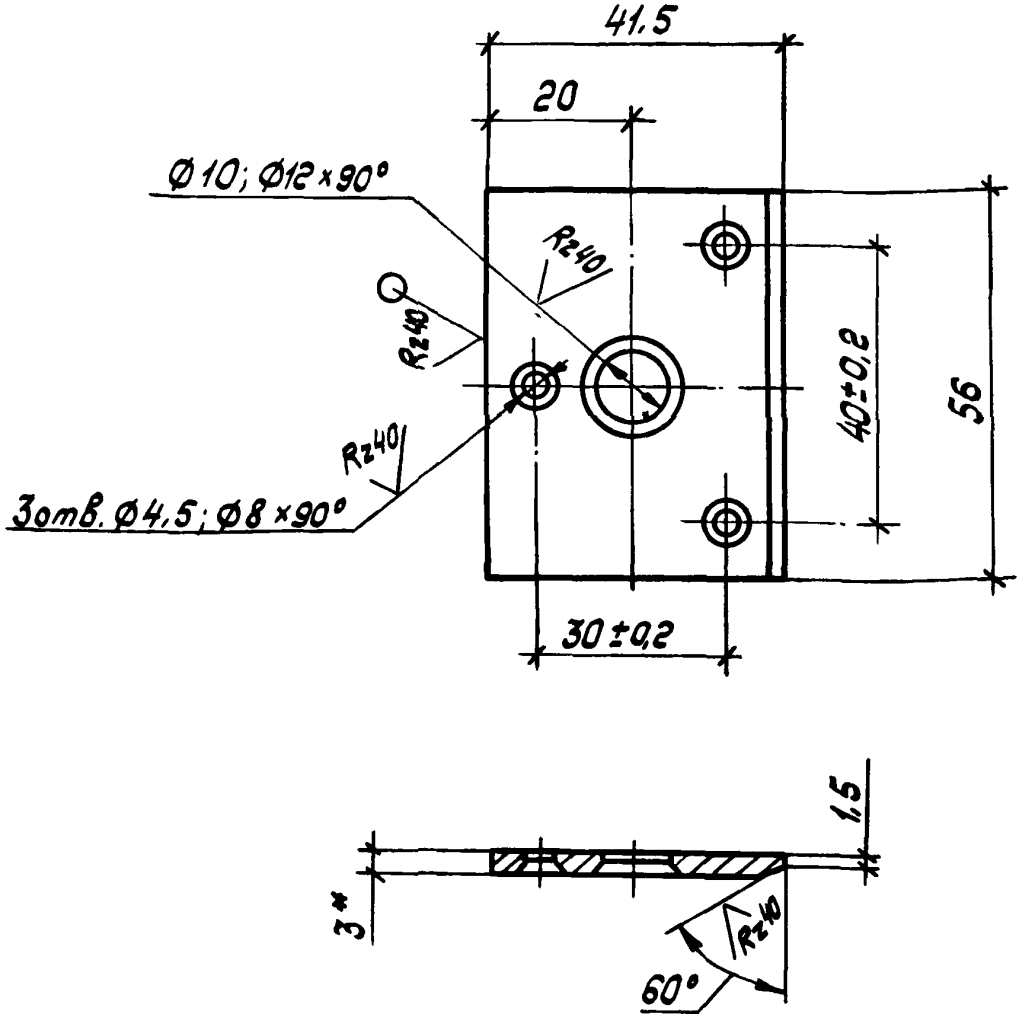

1. * Размер для справок.

2. Предельные отклонения размеров: отверстий H14, валов h14, остальных $\pm \frac{JT14}{2}$.

3. Покрытие: Ц 12.хр.

4. Маркировать Чу на ярлыке.

Зав. отд.	Голиков		12.02.85	1.431.4-23.2-40.1	
Н. контр.	Чуркова		12.02.85	Планка запорная	Стадия: Р; Масса: 0,04; Масштаб: 1:1
Т. контр.	Богачев		10.01.85		Лист; Листов 1
Гл. констр.	Лагутин		9.01.85	Б-ПН-3 ГОСТ 19903-74 / Лист IV-20 ГОСТ 16523-70	Гипроспецлегконструкция
Гл. констр.	Хайцер		8.01.85		
Констр.	Безрукова		8.01.85		

Инв. № подл. | Подпись и дата | Взам. инв. №

Копировал Тарасова 20684-03 32 Формат А4

Типовой проект 1.431.4-23 Выпуск 2

Формат	Зона	Поз.	Обозначение	Наименование	Кол.	Примечание
				Документация		
А4			1.431.4-23.2-41.0 СБ	Сборочный чертеж		
				Детали		
А4		1	1.431.4-23.2-41.1	Корпус	1	
А4		2	1.431.4-23.2-41.2	Фиксатор	1	
А4		3	1.431.4-23.2-41.3	Пружина	1	
А4		4	1.431.4-23.2-41.4	Винт	1	
А4		5	1.431.4-23.2-41.5	Планка	1	
				Стандартные изделия		
		6		Винт 5×1,5×18.01.019		
				ГОСТ 10619-80	2	

Взам. инв. №

Подпись и дата

Инв. № подл.

Зав. отд.	Голиков		20285
Н. контр	Чуркова		12.85
Гл. констр	Лагутин		9.01.85
Гл. констр	Хайцер		8.01.85
Констр.	Безрукова		8.01.85

1.431.4-23.2-41.0

Защелка

Стадия	Лист	Листов
Р		1

Гипроспецлегконструкция

Копировал Тарасова

Формат А4

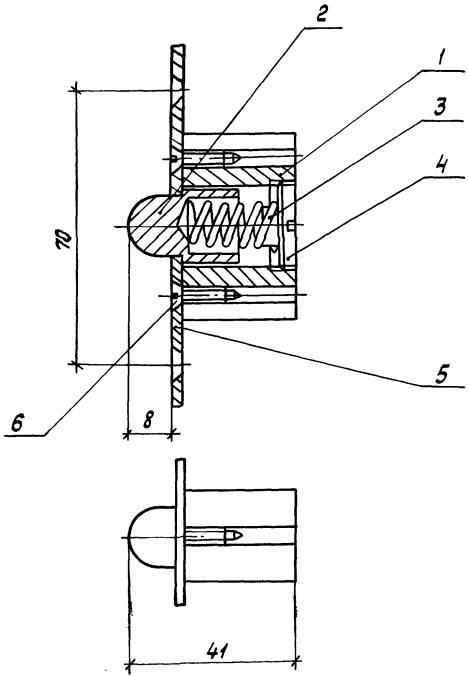

Размеры для справок

				1.431.4-23.2-41.0 СБ	
Зав.отд.	Галиков		12.01.85	Защелка Сборочный чертеж	Стадия: Р; Масса: 0,182; Масштаб: 1:1
Н.контр.	Чуркова		12.01.85		
Т.контр.	Богачев		10.01.85		Лист; Листов 1
Гл.констр.	Лагутин		9.01.85		
Гл.констр.	Хайцер		9.01.85		Гипростальконструкция
Констр.	Безрукова		8.01.85		

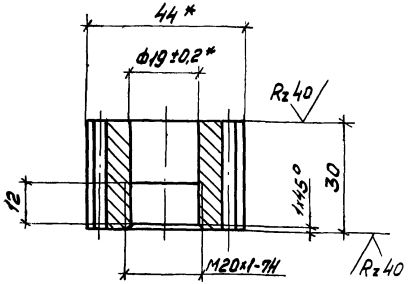

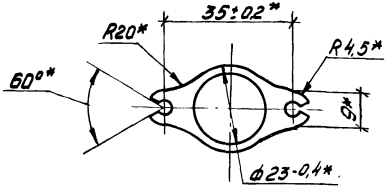

1.* Размеры для справок.

2. Неуказанные предельные отклонения размеров: валов $h14$, остальных $\pm \frac{IT14}{2}$.

3. Покрытие: Ан. Окс 21.

4. Маркировать Чу на ярлыке.

Зав.отд	Голиков		12.82
Н.контр.	Чиркова		12.82
Т.контр.	Богачев		10.01.83
Т.контр.	Логутин		9.01.83
Гл.констр.	Хойцер		8.01.83
констр.	Безрукова		8.01.83

1.431.4-23.2-41.1

Корпус

Стадия	Масса	Масштаб
Р	0,04	1:1
Лист	Листов 1	

Профиль Б-207

АД31Т5 ГОСТ 22233-83

Гипроспецсвязьконструкция

Инв.№ подл. | Подпись и дата | Взам.инв.№

Rz40 / (√)

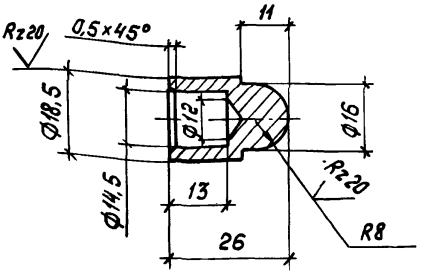

1. Предельные отклонения размеров: отверстий H14, валов h 14, остальных $\pm \frac{IT14}{2}$.
2. Покрытие: Ц. 12.хр.
3. Маркировать Чу на ярлыке.

				1.431.4-23.2-41.2		
				Фиксатор	Стадия: Р	Масса: 0,01	Масштаб: 1:1
Зав.отд	Голиков		12.01.88		Лист	Листов
Н.контр.	Чуркова		12.01.88			
Т.контр.	Богачев		10.01.88			
Гл.конструктор	Лагутин		10.01.88			
Гл.конструктор	Хайцер		8.01.88	Круг	В20 ГОСТ 2590-71	Гипроспецлегконструкция
Консультант	Безукова		8.01.88		ВСт3пс5-1 ГОСТ 535-79	

Инв.№ подл. | Подпись и дата | Взам.инв.№

√(√)

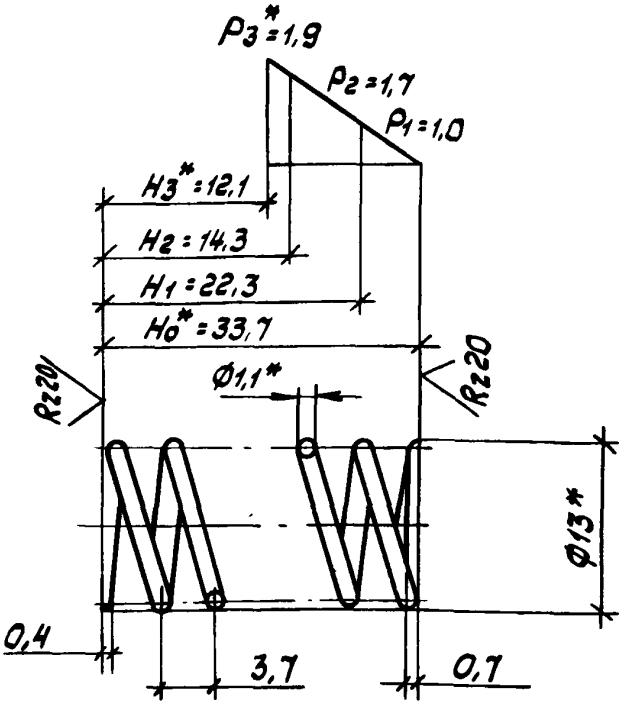

1. G = 8000 кгс/мм² τ = 121 кгс/мм²
2. Направление навивки - правое.
3. n = 10
4. n1 = 11
5. HRC 40... 50.
6. Dг = 13,5 мм.
7* Размеры для справок.
8. Остальные технические требования по ГОСТ 16118-70.

				1.431.4-23.2-41.3		
				Пружина	Стадия: Р	Масса: 0,04
						Масштаб: 2:1
					Лист	Листов 1
Зав. отд.	Голиков		12.12.85	Проволока II-1,1 ГОСТ 9389-75	Гипроспецлегконструкция	
Н. контр.	Чуркова		12.12.85			
Т. контр.	Богачев		10.01.85			
Гл. констр.	Логутин		9.01.85			
Гл. констр.	Хайцер		8.01.85			
Констр.	Безрукова		8.01.85			

Rz40

Типовой проект 1.431.4-23. Выпуск 2

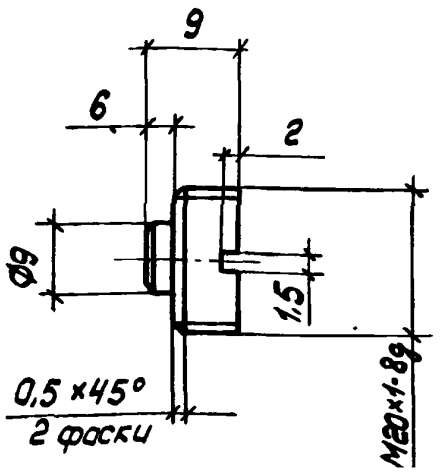

1. Предельные отклонения размеров: отверстий H14, валов h14, остальных $\pm \frac{IT14}{2}$.
2. Покрытие: Ан. Окс 21.
3. Маркировать Чу на ярлыке.

Зав. отд.	Голиков		12.02.85
Н. контр.	Чуркова		12.02.85
Т. контр.	Богачев		10.01.85
Гл. констр.	Лагутин		9.01.85
Гл. констр.	Хайцер		9.01.85
Констр.	Безрукова		8.01.85

1.431.4-23.2-41.4

Винт

Стадия	Масса	Масштаб
Р	0,01	1:1
Лист	Листов 1	

Профиль А-211
АД31Т5ГОСТ 22233-83

Гипроспецлегконструкция

Копировал Тарасова Формат А4

Инв. № подл. | Подпись и дата | Взам. инв. №

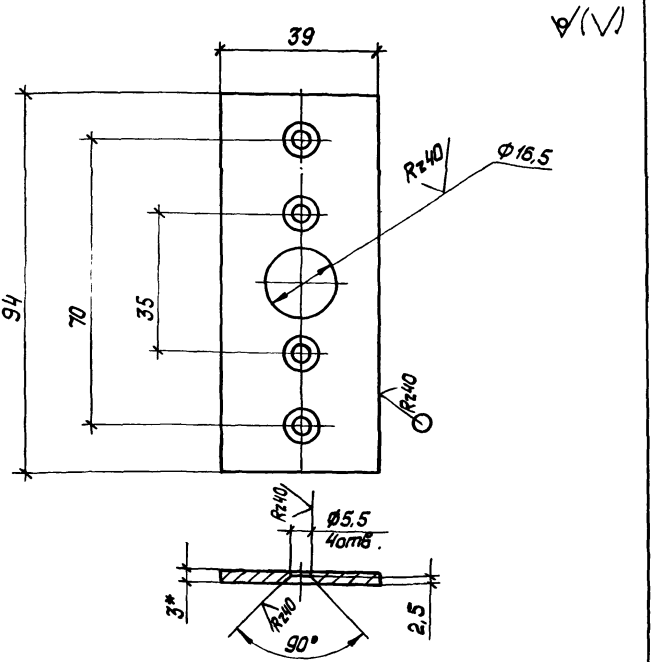

1. * Размер для справок.
2. Предельные отклонения размеров: отверстий H14, валов h14, остальных $\pm \frac{JT14}{2}$.
3. Покрытие: Ц 12. хр.
4. Маркировать Чу на ярлыке.

				1.431.4-23.2-41.5			
Зав.отд.	Голиков		12.02.85	Планка	Стадия	Масса	Масштаб
Гл.контр.	Чиркова		12.02.85		Р	0,08	1:1
Т.контр.	Богачев		10.01.85		Лист	Листов 1	
Гл.констр.	Лагутин		9.01.85	Лист Б-ПН-3 ГОСТ 19903-74 / IV-20 ГОСТ 16523-70	Гипроспецлегконструкция		
Гл.констр.	Хайцер		8.01.85				
Констр.	Безрукова		8.01.85				

Типовой проект 1.431.4-23 Выпуск 2

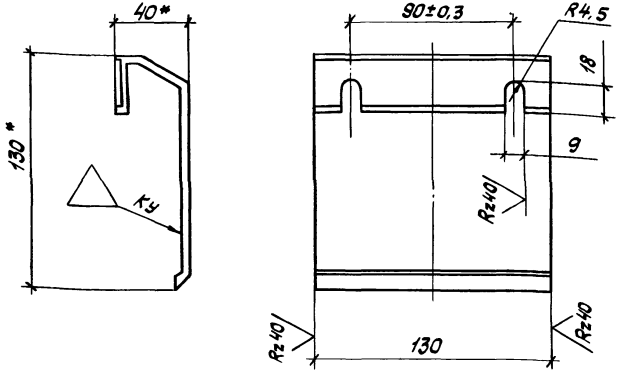

1. *Размеры для справок.
2. Неуказанные предельные отклонения размеров: отверстий H14; валов h14, остальных $\pm \frac{JT14}{2}$.
3. Покрытие: Ан.Окс 21
4. Маркировать Чу на ярлыке.

Инв.№ подл. | Подп. и дата | Взам.инв.№

1.431.4-23.2-50.1

Ручка

Стадия	Масса	Масштаб
Р	0,38	1:2
Лист	Листов 1	

Гипростеклоконструкция

Зав.отд	Голиков		12.01.85
Н.контр.	Чуркова		10.01.85
Т.контр.	Богачев		10.01.85
Гл.констр.	Лагутин		10.01.85
Гл.констр.	Хайцер		10.01.85
Констр.	Безрукова		8.01.85

Профиль А-832
АД 31Т5 ГОСТ 22233-83

Копировал Тарасова

Формат А4

gost.e-ecolog.ru