ТИПОВЫЕ КОНСТРУКЦИИ, ИЗДЕЛИЯ И УЗЛЫ
ЗДАНИЙ И СООРУЖЕНИЙ

СЕРИЯ 1.431.4-23

ПЕРЕГОРОДКИ ПАНЕЛЬНЫЕ ИЗ АЛЮМИНИЕВЫХ СПЛАВОВ

ВЫПУСК I

ПАНЕЛИ ПЕРЕГОРОДОК

РАБОЧИЕ ЧЕРТЕЖИ

gost.e-ecolog.ru

ЦЕНТРАЛЬНЫЙ ИНСТИТУТ ТИПОВОГО ПРОЕКТИРОВАНИЯ
ГОССТРОЯ СССР

Москва, А-445, Смольная ул. 22

Сдано в печать III 1986 года

Заказ № 3822 Тираж 1100 экз

ТИПОВЫЕ КОНСТРУКЦИИ, ИЗДЕЛИЯ И УЗЛЫ
ЗДАНИЙ И СООРУЖЕНИЙ

СЕРИЯ 1.431.4-23

ПЕРЕГОРОДКИ ПАНЕЛЬНЫЕ ИЗ АЛЮМИНИЕВЫХ СПЛАВОВ

ВЫПУСК 1

ПАНЕЛИ ПЕРЕГОРОДОК

РАБОЧИЕ ЧЕРТЕЖИ

Разработаны
Гипроспецлегконструкция

Заместитель директора института В. Новиков
Главный конструктор проекта В. Лагутин

Утверждены
Госстроем СССР протоколом
от 22 июля 1985 г. № Д4-28

Обозначение	Наименование	Стр.
1.431.4-23.1-00.00ТО	Техническое описание	4
1.431.4-23.1-10.00	Панель рядовая	7
1.431.4-23.1-10.00СБ	Панель рядовая Сборочный чертеж	11
1.431.4-23.1-10.19	Подкладка фиксирующая	12
1.431.4-23.1-10.24	Подкладка фиксирующая	12
1.431.4-23.1-11.00	Каркас рядовой панели	13
1.431.4-23.1-11.00СБ	Каркас рядовой панели Сборочный чертеж	19
1.431.4-23.1-11.01	Стойка	21
1.431.4-23.1-11.02	Стойка	22
1.431.4-23.1-11.03	Импост	23
1.431.4-23.1-11.04	Импост	23
1.431.4-23.1-11.05	Винт опорный	24
1.431.4-23.1-11.06	Вкладыш опорный	24
1.431.4-23.1-20.00	Панель с однопольной дверью	25
1.431.4-23.1-20.00СБ	Панель с однопольной дверью. Сборочный чертеж	28
1.431.4-23.1-21.00	Каркас панели с однополь-ной дверью	29
1.431.4-23.1-21.00СБ	Каркас панели с однопольной дверью. Сборочный чертеж	31
1.431.4-23.1-22.00	Каркас панели	32
1.431.4-23.1-22.00СБ	Каркас панели Сборочный чертеж	37

Обозначение	Наименование	Стр.
1.431.4-23.1-22.01	Стойка	39
1.431.4-23.1-22.02	Стойка	40
1.431.4-23.1-22.03	Стойка	41
1.431.4-23.1-22.04	Стойка	42
1.431.4-23.1-22.05	Стойка	43
1.431.4-23.1-22.06	Импост	44
1.431.4-23.1-22.10	Притвор	45
1.431.4-23.1-22.11	Притвор	46
1.431.4-23.1-22.12	Притвор	47
1.431.4-23.1-22.13	Порог	48
1.431.4-23.1-22.14	Сухарь	48
1.431.4-23.1-22.15	Сухарь	49
1.431.4-23.1-22.16	Сухарь	49
1.431.4-23.1-22.17	Уголок	50
1.431.4-23.1-32.04	Сухарь	50
1.431.4-23.1-23.00	Полотно дверное	51
1.431.4-23.1-23.00СБ	Полотно дверное. Сборочный чертеж	54
1.431.4-23.1-23.01	Стойка	57
1.431.4-23.1-23.02	Стойка	58

Зав.отд.	Голиков		3.10.84
Н.контр.	Пономаренко		20.11.84
Гл.констр.	Логутин		02.10.84
Зав.сект.	Малошикова		02.10.84
Констр.	Великова		02.10.84

1.431.4-23.1-00.00

Содержание

Стадия	Лист	Листов
Р	1	2

Типоспецлегконструкция

Копировал Мышенко Формат А3

Обозначение	Наименование	Стр.
1.431.4-23.1-23.03	Импост нижний	59
1.431.4-23.1-23.04	Импост верхний	60
1.431.4-23.1-23.05	Вкладыш угловой	61
1.431.4-23.1-23.21	Шайба	61
1.431.4-23.1-23.06	Сухарь	62
1.431.4-23.1-23.07	Плита	62
1.431.4-23.1-30.00	Панель с двупольной дверью	63
1.431.4-23.1-30.00 СБ	Панель с двупольной дверью Сборочный чертеж	64
1.431.4-23.1-31.00	Каркас панели с двупольной дверью	65
1.431.4-23.1-31.00 СБ	Каркас панели с двупольной дверью. Сборочный чертеж	66
1.431.4-23.1-32.00	Каркас панели	67
1.431.4-23.1-32.00 СБ	Каркас панели. Сборочный чертеж	69
1.431.4-23.1-32.01	Импост	71
1.431.4-23.1-32.02	Притвор	72
1.431.4-23.1-32.03	Порог	73
1.431.4-23.1-33.00	Полотно дверное	74
1.431.4-23.1-33.00 СБ	Полотно дверное Сборочный чертеж	76
1.431.4-23.1-33.01	Стойка	79
1.431.4-23.1-33.02	Импост верхний	80
1.431.4-23.1-33.03	Импост нижний	81
1.431.4-23.1-00.01	Лежень	82
1.431.4-23.1-00.02	Направляющая горизонтальная	82
1.431.4-23.1-00.03	Стяжка рядовая СР	83
1.431.4-23.1-00.04	Стяжка угловая СУ	83
1.431.4-23.1-00.05	Плинтус	84
1.431.4-23.1-00.06	Направляющая боковая	84
1.431.4-23.1-00.07	Кронштейн КР	85
1.431.4-23.1-00.08	Нащельник вертикальный	85

Рабочие чертежи „Перегородки панельные из алюминиевых сплавов" разработаны институтом „Гипроспецлегконструкция" на основании плана типового проектирования Госстроя СССР на 1981 - 1982 г.г. и состоят из трех выпусков:

Выпуск 0. Материалы для проектирования. Монтажные узлы.

Выпуск 1. Панели перегородок. Рабочие чертежи.

Выпуск 2. Приборы механические для дверей.

Настоящий выпуск содержит рабочие чертежи панелей перегородок и доборных элементов.

1. Назначение и область применения

Перегородки панельные из алюминиевых сплавов, в дальнейшем именуемые перегородки, предназначены для установки в одноэтажных и многоэтажных промышленных зданиях с нормальным температурно-влажностным режимом.

2. Технические требования

2.1. Типы и размеры

2.1.1 Панели перегородок разработаны для 2х типов заполнений:

I - одинарное заполнение (одинарное остекление с однослойной глухой вставкой);

II - двойное заполнение (двойное остекление с двухслойной глухой вставкой).

2.1.2. В зависимости от наличия открывающихся створных элементов конструкции панели разработаны:

рядовые - без створных элементов;

дверные - со створными элементами.

2.1.4. Каркасы панелей выполняются в виде прямоугольных рам, ширина которых в условных осях стоек принята:

для рядовых панелей - 1200; 1250; 1300 и 1500 мм;

для дверных панелей - 1500 мм.

Высота каркасов панелей соответствует высотам помещений: 3900; 4200 и 4800 мм.

2.2. Конструктивные решения

2.2.1 Для изготовления каркасов панелей применяются: профили алюминиевые из сплава марки АД31 по ГОСТ 4784-74 с техническими требованиями по ГОСТ 22233-83 в состоянии материала закаленном и искусственно состаренном (Т1) или неполностью закаленном и искусственно состаренном (Т5) - для основных элементов;

резиновая смесь НО68-1 по ТУ 38-105 1082-76 для уплотнительных профильных прокладок.

По согласованию с заводом изготовителем и заказчиком могут применяться другие марки резиновой смеси, не уступающие по своим физико-механическим свойствам указанной.

				1.431.4-23.1-00.00ТО		
Зав. отд	Голиков		03.10.84	Техническое описание	Стадия	Лист	Листов
Н. контр	Пономаренко		20.11.84		Р	1	3
Гл. констр	Логутин		02.10.84		Гипроспецлегконструкция		
Вед. констр	Тонконогов		02.10.84				
Констр	Марченко		02.10.84				

2.2.2 Вкладыши, применяемые в угловых и других соединениях элементов каркасов предусмотрены прессованными, литыми, штампованными или выполненными другими методами из различных материалов, не вызывающих коррозии алюминиевых сплавов.

2.2.3. Для изготовления крепежных изделий применяется сталь марок 10; 20; 35 по ГОСТ 1050-74 с последующим цинкованием или кадмированием.

По согласованию с заводом крепежные изделия могут изготавливаться из стали марок 10Х13; 20Х13 по ГОСТ 5632-72.

2.2.4. Заполнение проемов каркаса панелей осуществляется: стеклом толщиной 5мм по ГОСТ 111-78 и декоративным бумажно-слоистым пластиком (глухая вставка) толщиной 5мм по ГОСТ 9590-76. Заполнения каркасов панелей представлены в документе 1.431.4-23.0-00 ПЗ на листе 7.

2.2.5. Закрепление заполнения осуществляется алюминиевыми защелками, закрепляющимися в пазах профилей каркаса панелей и дверных полотнах без винтов за счет упругости материала защелки.

2.2.6. Для комплектации каркасов под одинарное заполнение предусмотрены защелки А-600 с резиновыми уплотнителями марки ПР-61

2.2.7. Для комплектации каркасов под двойное заполнение предусмотрены защелки А-239 и А-833 с резиновыми уплотнителями ПР-61.

2.2.8. При установке заполнения предусмотрена использование опорных и фиксирующих подкладок из полиэтилена 204-15, сорт I ГОСТ 16338-77 или из дерева (дуб, бук) по ГОСТ 2695-83 с обязательной его просушкой и антисептированием

2.2.9 Все панели имеют каркас толщиной 80мм. Каркас дверных полотен имеет толщину 55мм

2.2.10. Дверные панели включают конструкцию однопольных и двупольных распашных дверей.

2.2.11. Дверные панели включают механические приборы обеспечивающие уплотнение притворов, легкость открывания, закрывания и запирания дверных полотен.

2.2.12. Все элементы панелей, за исключением вкладышей и деталей крепления, изготовленные из алюминия и алюминиевых сплавов подвергаются анодно-окисным покрытиям.

2.2.13. Качество поверхностей, подлежащих покрытиям, и внешний вид покрытий должен соответствовать ГОСТ 9.301-78.

2.2.14. Толщина анодно-окисного покрытия должна выбираться в зависимости от условий эксплуатации каркасов панелей в соответствии с ГОСТ 9.031-74.

2.2.15. Анодно-окисное покрытие может быть бесцветное и цветное (черное, под золото и старую бронзу) по техническим условиям заводов-изготовителей.

2.2.16. Все стальные детали, имеющие контакт с алюминиевыми элементами, имеют защитные покрытия. Покрытия должны выбираться в соответствии с требованиями конкретного проекта, а также ГОСТ 14623-69 и ГОСТ 9.073-77.

с учетом условий эксплуатации изделий по ГОСТ 14007-68, группе С.

Рекомендуемое покрытие для стальных деталей и крепежных изделий - цинковое или кадмиевое, толщина покрытия не должна быть менее 9 мкм.

2.3. Сборка

2.3.1. Сборка каркасов должна производиться на участке, оборудованном специальными приспособлениями, обеспечивающими высокое качество сборки.

2.3.2. Складирование собранных каркасов должно производиться на деревянные решетки с применением деревянных прокладок между каркасами.

2.3.3. Разность длин диагоналей каркасов панелей не должна быть более 5 мм.

2.3.4. Зазоры в местах соединения элементов каркасов не должны быть более 0,5 мм.

2.3.5. Допускается стыковка резиновых прокладок по длине стыка (не более одного стыка на длине 2 м.) при обеспечении тщательного контроля стыков.

2.3.6. Для изделий высшей категории качества: предельные отклонения габаритных размеров каркасов панелей не должны превышать по высоте ± 1,5 мм, по ширине - ± 1 мм;

предельные отклонения дверного полотна и проема под дверное полотно не должны превышать по высоте ± 1 мм, по ширине - ± 1 мм.

2.4. Комплектность

2.4.1. В комплект поставки входят: *

панели в объеме наряд-заказа с остеклением и глухим заполнением, укомплектованные приборами и резиновыми уплотнителями;

комплекты элементов стыков панелей;

детали примыкания, плинтусы, направляющие, поставляемые заводом-изготовителем по спецификации заказчика

3. Маркировка

3.1. Пример условного обозначения доборных элементов

3.1.1. линейные элементы:

ЛГ02 - лежень, длиной 200 мм.

НВ 38 - нащельник вертикальный, длиной 3800 мм

3.1.2. элементы крепления:

СР - стяжка рядовая:

КР - кронштейн

3.2. Пример условного обозначения панели:

ПР39-13 I - панель рядовая с одинарным заполнением размерами по высоте 3804 мм и ширине 1264 мм

ПД1.39-15 I - панель с однопольной распашной дверью правой навески, одинарным заполнением, размерами по высоте 3872 мм и ширине 1464 мм.

ПД2.48-15 II - панель с двупольной распашной дверью, двойным заполнением, размерами по высоте 4772 мм и ширине 1464 мм.

* Панели по согласованию с заказчиком допускается поставлять неостекленными.

Формат	Зона	Поз	Обозначение	Наименование	Кол. на исполн. 1.431.4-23.1-10.00-										Примеч
					-	01	02	03	04	05	06	07	08	09	
				Документация											
А3			1.431.4-23.1-10.00 СБ	Сборочный чертеж	х	х	х	х	х	х	х	х	х	х	
				Сборочные единицы											
А4		1	1.431.4-23.1-11.00	Каркас рядовой панели	1										
			-01	Каркас рядовой панели		1									
			-02	Каркас рядовой панели			1								
			-03	Каркас рядовой панели				1							
			-04	Каркас рядовой панели					1						
			-05	Каркас рядовой панели						1					
			-06	Каркас рядовой панели							1				
			-07	Каркас рядовой панели								1			
А4		2	1.431.4-23.1-11.00-08	Каркас рядовой панели									1		
			-09	Каркас рядовой панели										1	

Исполнения 10...19 - см. листы 4, 5;
20...23 - см. листы 6, 7, 8.

1.431.4-23.1-10.00

Зав. отд.	Голиков		10.10.84
Н. контр.	Чиркова		10.10.84
Рук. конструкт.	Лагутин		09.10.84
Вед. конструкт.	Тащенкова		09.10.84
Конструкт.	Марченко		09.10.84

Панель рядовая

Стадия	Лист	Листов
Р	1	8

Гипроспецгазконструкция

Копировал Музыченко Формат А4

Формат	Зона	Поз	Обозначение	Наименование	Кол. на исполн. 1.431.4-23.1-10.00-										Примеч
					-	01	02	03	04	05	06	07	08	09	
				Детали											
				Стекло											
				Стекло S=5мм ГОСТ 111-78											
Б4		3	1.431.4-23.1-10.01	1050×1390 мм	1										18,25кг
Б4			1431.4-23.1-10.02	1050×1690 мм					1						22,12кг
Б4			1.431.4-23.1-10.03	1100×1390 мм		1									19,12кг
Б4			1.431.4-23.1-10.04	1100×1690 мм						1					23,25кг
Б4			1.431.4-23.1-10.05	1150×1390 мм				1							19,87кг
Б4			1.431.4-23.1-10.06	1150×1690 мм							1				24,25кг
Б4			1.431.4-23.1-10.07	1350×1390 мм					1						23,45кг
Б4			1.431.4-23.1-10.08	1350×1690 мм								1			28,50кг
Б4		4	1.431.4-23.1-10.09	1050×1445 мм	1				1				2		19,00кг
Б4			1.431.4-23.1-10.10	1100×1445 мм		1				1				2	19,87кг
Б4			1.431.4-23.1-10.11	1150×1445 мм			1				1				20,75кг
Б4			1.431.4-23.1-10.12	1350×1445 мм				1				1			20,34кг
				Глухие Вставки											
				ДБСП-БГ S=5мм ГОСТ 9590-76											
Б4		5	1.431.4-23.1-10.13	1050×725 мм	1				1				1		5,31кг
Б4			1.431.4-23.1-10.14	1100×725 мм		1				1				1	5,60кг

8 20-18902

Формат	Зона	Поз.	Обозначение	Наименование	Кол. на исполн. 1.431.4-23.1-10.00	01	02	03	04	05	06	07	08	09	Примеч.
				Глухие вставки											
				ДБСП-БГ S=5мм											
				ГОСТ 9590-76											
Б4		5	1.431.4-23.1-10.15	1150×725 мм			1				1				5,88кг
Б4			1.431.4-23.1-10.16	1350×725 мм				1				1			6,86кг
Б4		6	1.431.4-23.1-10.17	1050×790 мм									1		5,81кг
Б4			1.431.4-23.1-10.18	1100×790 мм										1	6,10кг
А4		7	1431.4-23.1-10.19	Подкладка фиксирующая	12	12	12	12	12	12	12	12	16	16	
Б4		8	1431.4-23.1-10.20	Подкладка опорная											
				Полиэтилен 204-15											
				Сорт I ГОСТ 16338-77											
				11×19×100 мм	6	6	6	6	6	6	6	6	8	8	0,021кг

1.431.4-23.1-10.00 Лист 3

Копировал Музыченко Формат А4

Инв. № подл.	Подпись и дата	Взам. инв. №

Формат	Зона	Поз.	Обозначение	Наименование	Кол. на исполн. 1.431.4-23.1-10.00-	10	11	12	13	14	15	16	17	18	19	Примеч.
				Документация												
А3			1.431.4-23.1-10.00 СБ	Сборочный чертеж		x	x	x	x	x	x	x	x	x	x	
				Сборочные единицы												
А4		1	1.431.4-23.1-11.00-12	Каркас рядовой панели				1								
			-13	Каркас рядовой панели					1							
			-14	Каркас рядовой панели						1						
			-15	Каркас рядовой панели							1					
			-16	Каркас рядовой панели								1				
			-17	Каркас рядовой панели									1			
			-18	Каркас рядовой панели										1		
			-19	Каркас рядовой панели											1	
А4		2	1.431.4-23.1-11.00-10	Каркас рядовой панели		1										
			-11	Каркас рядовой панели			1									
				Детали												
				Стекло												
				Стекло S=5мм ГОСТ 111-78												
Б4		3	1.431.4-23.1-10.01	1050×1390 мм				2								18,25кг
Б4			1.431.4-23.1-10.02	1050×1690 мм								2				22,12кг
Б4			1.431.4-23.1-10.03	1100×1390 мм					2							19,12кг

1.431.4-23.1-10.00 Лист 4

Копировал Музыченко Формат А4

Б 20-48902

Типовой проект 1.431.4-23 Выпуск 1

Формат	Зона	Поз.	Обозначение	Наименование	Кол. на исполн. 1.431.4-23.1-10.00 - 10	11	12	13	14	15	16	17	18	19	Примеч.
				Стекло											
				Стекло S=5мм ГОСТ 111-78											
Б4		3	1.431.4-23.1-10.04	1100 × 1690 мм								2			23,25кг
Б4			1.431.4-23.1-10.05	1150 × 1390 мм					2						19,87кг
Б4			1.431.4-23.1-10.06	1150 × 1690 мм									2		24,25кг
Б4			1.431.4-23.1-10.07	1350 × 1390 мм						2					23,45кг
Б4			1.431.4-23.1-10.08	1350 × 1690 мм										2	28,50кг
Б4		4	1.431.4-23.1-10.11	1150 × 1445 мм	2										20,75кг
Б4			1.431.4-23.1-10.12	1350 × 1445 мм		2									24,37кг
				Глухие вставки											
				ДБСП-БГ S=5мм											
				ГОСТ 9590-76											
Б4		5	1431.4-23.1-10.13	1050 × 725 мм			2				2				5,31кг
Б4			1431.4-23.1-10.14	1100 × 725 мм				2				2			5,60кг
Б4			1.431.4-23.1-10.15	1150 × 725 мм	1				2				2		
Б4			1.431.4-23.1-10.16	1350 × 725 мм		1				2				2	6,86кг
Б4		6	1.431.4-23.1-10.21	1150 × 790 мм	1										6,37кг
			1.431.4-23.1-10.22	1350 × 790 мм		1									7,49кг
А4		7	1431.4-23.1-10.19	Подкладка фиксирующая	16	16									

1.431.4-23.1-10.00 Лист 5

Копировал Музыченко Формат А4

Инв № подл.	Подпись и дата	Взам. инв №

Формат	Зона	Поз.	Обозначение	Наименование	Кол на исполн 1431.4-23.1-10.00- 10	11	12	13	14	15	16	17	18	19	Примеч
				Подкладки опорные											
				Полиэтилен 204-15											
				сорт I ГОСТ 16338-77											
Б4		8	1431.4-23.1-10.20	11 × 19 × 100 мм	8	8									0,021кг
Б4		9	1431.4-23.1-10.23	4 × 9 × 100 мм			12	12	12	12	12	12	12	12	0,0036кг
А4		10	1431.4-23.1-10.24	Подкладка фиксирующая			24	24	24	24	24	24	24	24	

1.431.4-23.1-10.00 Лист 6

20684-02 10

Формат	Зона	Поз	Обозначение	Наименование	Кол. на исполн. 1.431.4-23.1-10.00											Примеч.
					20	21	22	23								
				Документация												
А3			1.431.4-23.1-10.00.СБ	Сборочный чертеж	х	х	х	х								
				Сборочные единицы												
А4		2	1.431.4-23.1-11.00-20	Каркас рядовой панели	1											
			-21	Каркас рядовой панели		1										
			-22	Каркас рядовой панели			1									
			-23	Каркас рядовой панели				1								
				Детали												
				Стекло												
				Стекло S=5мм ГОСТ 111-78												
Б4		4	1.431.4-23.1-10.09	1050×1445мм	4											19,00кг
Б4			1.431.4-23.1-10.10	1100×1445мм		4										19,87кг
Б4			1.431.4-23.1-10.11	1150×1445мм			4									20,75кг
Б4			1.431.4-23.1-10.12	1350×1445мм				4								24,37кг
				Глухие вставки												
				ДБСП-БГ S=5мм												
				ГОСТ 9590-76												
Б4		5	1.431.4-23.1-10.13	1050×725мм	2											
Б4			1.431.4-23.1-10.14	1100×725мм		2										5,31кг
																5,60кг

Копировал Музыченко Формат А4

Инв.№подл. | Подпись и дата | Взам.инв.№

Формат	Зона	Поз	Обозначение	Наименование	кол. на исполн. 1.431.4-23.1-10.00-											Примеч.
					20	21	22	23								
				Глухие вставки												
				ДБСП-БГ S=5мм												
				ГОСТ 9590-76												
Б4		5	1.431.4-23.1-10.15	1150×725мм			2									
Б4			1.431.4-23.1-10.16	1350×725мм				2								5,88кг
Б4		6	1.431.4-23.1-10.17	1050×790мм	2											6,86кг
Б4			1.431.4-23.1-10.18	1100×790мм		2										5,81кг
Б4			1.431.4-23.1-10.21	1150×790мм			2									6,10кг
Б4			1.431.4-23.1-10.22	1350×790мм				2								6,37кг
Б4		9	1431.4-23.1-10.23	Подкладка опорная												7,49кг
				Полиэтилен 204-15												
				сорт I ГОСТ 16338-77												
				4×9×100мм	16	16	16	16								
А4		10	1.431.4-23.1-10.24	Подкладка фиксирующая	32	32	32	32								0,0036кг

Копировал Музыченко Формат А4

11 20-18902

Типовой проект 1.431.4-23.3. Выпуск 1

Рис. 1

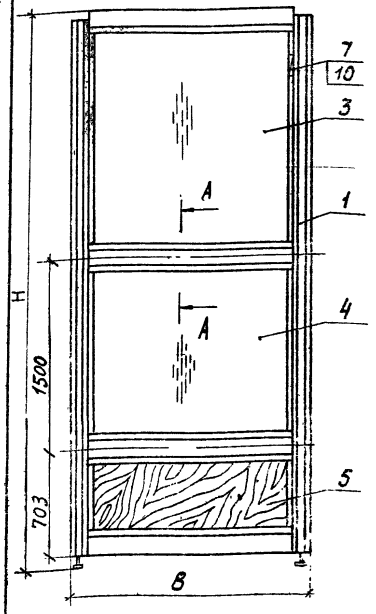

Рис. 2
Остальное - см. рис. 1
М1:50

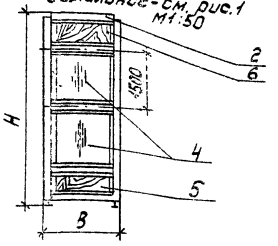

А-А
М1:2
(для ПР...I) Рис. 3

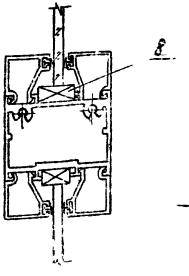

А-А
М1:2
(для ПР.... II) Рис. 4

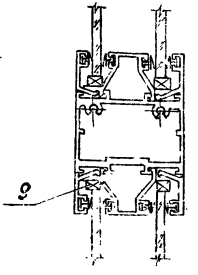

Обозначение	Марка	Рис.	Размеры, мм H	Размеры, мм B	Масса, кг
1.431.4-23.1-10.00	ПР39-12I	1,3	3804	1164	71,263
-01	ПР39-12,5I			1214	73,735
-02	ПР39-13I			1264	76,088
-03	ПР39-15I			1464	86,077
-04	ПР42-12I		4104	1164	76,648
-05	ПР42-12,5I			1214	79,380
-06	ПР42-13I			1264	81,973
-07	ПР42-15I			1464	92,574
-08	ПР48-12I	2,3	4704	1164	84,856
-09	ПР48-12,5I			1214	87,607
-10	ПР48-13I			1264	90,602
-11	ПР48-15I			1464	102,168
-12	ПР39-12II	1,4	3804	1164	116,562
-13	ПР39-12,5II			1214	121,123
-14	ПР39-13II			1264	125,442
-15	ПР39-15II			1464	135,586
-16	ПР42-12II		4104	1164	125,445
-17	ПР42-12,5II			1214	131,012
-18	ПР42-13II			1264	135,854
-19	ПР42-15II			1464	155,548
-20	ПР48-12II	2,4	4704	1164	137,381
-21	ПР48-12,5II			1214	146,549
-22	ПР48-13II			1264	148,052
-23	ПР48-15II			1464	169,238

1. Размеры для справок
2. Схемы установки подкладок под заполнения см. в документе 1.431.4-23.0-00 ПЗ.
3. Маркировать Шу на бирке.

		1.431.4-23.1-10.00СБ	
Зав.		Панель рядовая	Стадия: Р; Масса: См. табл.; Масштаб: 1:20
Н.контр.		Сборочный чертеж	Лист; Листов 1
Гл.			Строительная конструкция
Разраб.			
Кон.			

Эликов 10.10.84
Чуркова 10.10.84
Багачев 10.10.84
Багутин 10.10.84
Ященкова 10.10.84
Харченко 10.10.84

206-811-03 12 Калинова-Гарнаева

Формат А3

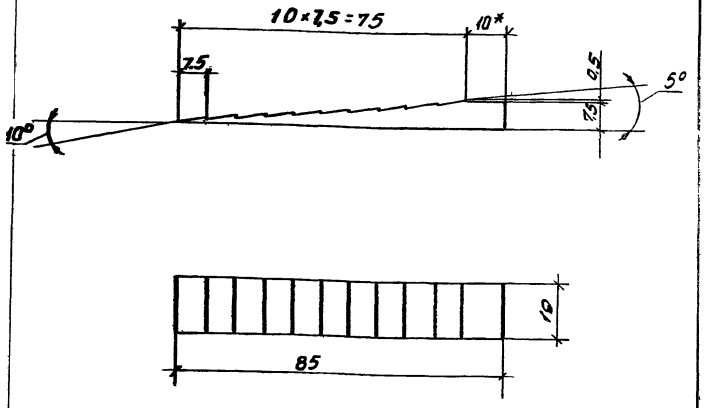

1.* Размер для справок.
2. Маркировать Чу на бирке

				1.431.4-23.1-10.19			
					Стадия	Масса	Масштаб
Зав.отд	Голиков		10.10.84	Подкладка фиксирующая	Р	0,011	1:1
Н.контр.	Чиркова		10.10.84		Лист	Листов 1	
Т.контр.	Богачев						
Гл.констр.	Лагутин			Полиэтилен 204-15, сорт 1 ГОСТ 16338-77	Гипроспецлегконструкция		
Вед.констр.	Тащенкова						
Констр.	Марченко						

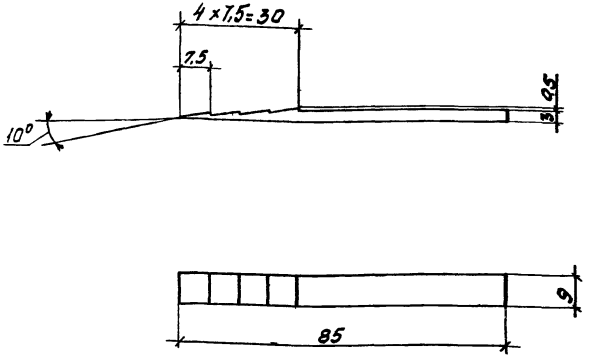

Маркировать Чу на бирке

				1.431.4-23.1-10.24			
					Стадия	Масса	Масштаб
Зав.отд	Голиков		10.10.84	Подкладка фиксирующая	Р	0,002	1:1
Н.контр	Чиркова		10.10.84		Лист	Листов 1	
Т.контр.	Богачев		02.10.84				
Гл.констр.	Лагутин		02.10.84	Полиэтилен 204-15, сорт 1 ГОСТ 16338-77	Гипроспецлегконструкция		
Вед.констр.	Тащенкова		02.10.84				
Констр.	Марченко		02.10.84				

Подпись и дата | Взам. инв. №

Инв. № подл.

Инв. № подл.	Подпись и дата	Взам. инв. №

Типовой проект 1.431.4-23, выпуск 1

Формат	Зона	Поз.	Обозначение	Наименование	Кол. на исполн. 1.431.4-23.1-11.00 -										Примеч.
					-	01	02	03	04	05	06	07	08	09	
				Документация											
А3			1.431.4-23.1-11.00 СБ	Сборочный чертеж	x	x	x	x	x	x	x	x	x	x	
				Детали											
А3		1	1.431.4-23.1-11.01	Стойка	2	2	2	2							
			-01	Стойка					2	2	2	2			
А3		2	1.431.4-23.1-11.02	Стойка									2	2	
А4		3	1.431.4-23.1-11.03	Импост	1				1				1		
			-01	Импост		1				1				1	
			-02	Импост			1				1				
			-03	Импост				1				1			
А4		4	1.431.4-23.1-11.04	Импост	1				1				1		
			-01	Импост		1				1				1	
			-02	Импост			1				1				

Исполнения 10...19 - см. листы 4...7

20...23 - см. листы 8...11

Зав. отд.	Голиков	[подпись]	03.10.84
Н. контр.	Пономаренко	[подпись]	20.11.84
Гл. констр.	Лагутин	[подпись]	08.10.84
Вед. констр.	Ташенкова	[подпись]	02.10.84
Констр.	Сырчина	[подпись]	02.10.84

1.431.4-23.1-11.00

Каркас рядовой панели

Стадия	Лист	Листов
Р	1	11

Гипроспецлегконструкция

Копировал Музыченко

Формат А4

Инв. № подл.	Подпись и дата	Взам. инв. №

Формат	Зона	Поз.	Обозначение	Наименование	Кол. на исполн. 1.431.4-23.1-11.00 -										Примеч.
					-	01	02	03	04	05	06	07	08	09	
А4		4	1.431.4-23.1-11.04-03	Импост				1				1			
А4		5	1.431.4-23.1-11.05	Винт опорный	2	2	2	2	2	2	2	2	2	2	
А4		6	1.431.4-23.1-11.06	Вкладыш опорный	2	2	2	2	2	2	2	2	2	2	
				Импосты											
				Профиль Б-282											
				АД31Т5 ГОСТ 22233-83											
Б4		7	1.431.4-23.1-11.07	l = 1062-1 мм	2				2				3		1,73кг
Б4			1.431.4-23.1-11.08	l = 1112-1 мм		2				2				3	1,81кг
Б4			1.431.4-23.1-11.09	l = 1162-1 мм			2				2				1,89кг
Б4			1.431.4-23.1-11.10	l = 1362-1 мм				2				2			2,24кг
				Штапики											
				Профиль А-600											
				АД31Т5 ГОСТ 22233-83											
Б4		8	1.431.4-23.1-11.11	l = 699-1 мм	4	4	4	4	4	4	4	4	4	4	0,15кг
Б4		9	1.431.4-23.1-11.12	l = 1419-1 мм	4	4	4	4	4	4	4	4	8	8	0,3кг
Б4		10	1.431.4-23.1-11.13	l = 1061-1 мм	12				12				16		0,22кг
Б4			1.431.4-23.1-11.14	l = 1111-1 мм		12				12				16	0,23кг
Б4			1.431.4-23.1-11.15	l = 1161-1 мм			12				12				0,25кг
Б4			1.431.4-23.1-11.16	l = 1361-1 мм				12				12			0,29кг

20684-02 14

1.431.4-23.1-11.00

Лист 2

Формат	Зона	Поз.	Обозначение	Наименование	Кол. на исполн. 1.431.4-23.1-11.00- –	01	02	03	04	05	06	07	08	09	Примеч.
				Штапики											
				Профиль А-600											
				АД31Т5 ГОСТ 22233-83											
Б4		11	1.431.4-23.1-11.17	ℓ = 1362-1 мм	4	4	4	4							0,29кг
Б4			1.431.4-23.1-11.18	ℓ = 1682-1 мм					4	4	4	4			0,36кг
Б4		12	1.431.4-23.1-11.19	ℓ = 762-1 мм									4	4	0,15кг
				Стандартные изделия											
				Винты ГОСТ 10621-80											
		13		5×1,5×12.58.019	2	2	2	2	2	2	2	2	2	2	
		14		6×1,75×20.58.019	8	8	8	8	8	8	8	8	8	8	
				Прочие изделия											
		15		Винт I 6×1,75×58.58.019 ТУ36-2155-78	8	8	8	8	8	8	8	8	12	12	
				Материалы											
		16		Профиль резиновый											
				Пр-6.1 Резина 1068-1											
				ТУ38-105,1082-75	41,9	42,5	43,6	46	44,3	44,9	45,5	48,4	53,4	54,2	м

1.431.4-23.1-11.00 Лист 3

Копировал Музыченко Формат А4

Инв. № подл. | Подпись и дата | Взам. инв. №

Формат	Зона	Поз.	Обозначение	Наименование	Кол. на исполн. 1.431.4-23.1-11.00- 10	11	12	13	14	15	16	17	18	19	Примеч.
				Документация											
А3			1.431.4-23.1-11.00 СБ	сборочный чертеж	х	х	х	х	х	х	х	х	х	х	
				Детали											
А3		1	1.431.4-23.1-11.01	Стойка			2	2	2	2					
			-01	Стойка							2	2	2	2	
А3		2	1.431.4-23.1-11.02	Стойка	2	2									
А4		3	1.431.4-23.1-11.03	Импост			1				1				
			-01	Импост				1				1			
			-02	Импост	1				1				1		
			-03	Импост		1				1				1	
А4		4	1.431.4-23.1-11.04	Импост			1				1				
			-01	Импост				1				1			
			-02	Импост	1				1				1		
			-03	Импост		1				1				1	
А4		5	1.431.4-23.1-11.05	Винт опорный	2	2	2	2	2	2	2	2	2	2	
А4		6	1.431.4-23.1-11.06	Вкладыш опорный	2	2	2	2	2	2	2	2	2	2	
Б4		7	1.431.4-23.1-11.07	Импост профиль Б-282 АД31Т5 ГОСТ 22233-83											
				ℓ = 1062-1 мм			2				2				1,73кг

1.431.4-23.1-11.00 Лист 4

Копировал Музыченко Формат А4

20681-02 15

Формат	Зона	Поз.	Обозначение	Наименование	кол. на испол. 1.431.4-23.1-11.00- 10	11	12	13	14	15	16	17	18	19	Примеч.
				Шпонсты											
				Профиль Б-282											
				АДЗ1Т5 ГОСТ 22233-83											
БЧ		7	1.431.4-23.1-11.08	ℓ = 1112-1 мм				2				2			1,81 кг
БЧ			1.431.4-23.1-11.09	ℓ = 1152-1 мм	3				2				2		1,89 кг
БЧ			1.431.4-23.1-11.10	ℓ = 1362-1 мм		3				2				2	2,24 кг
				Шпапики											
				Профиль А-600											
				АДЗ1Т5 ГОСТ 22233-83											
БЧ		8	1.431.4-23.1-11.11	ℓ = 699-1 мм	4	4									0,15 кг
БЧ		9	1.4314-23.1-11.12	ℓ = 1419-1 мм	8	8									0,3 кг
БЧ		10	1.431.4-23.1-11.15	ℓ = 1161-1 мм	16										0,25 кг
БЧ			1.431.4-23.1-11.16	ℓ = 1361-1 мм		16									0,29 кг
БЧ		12	1.431.4-23.1-11.19	ℓ = 762-1 мм	4	4									0,16 кг
				Шпапики											
				Профиль А-239											
				АДЗ1Т5 ГОСТ 22233-83											
БЧ		17	1.431.4-23.1-11.20	ℓ = 699-1 мм			4	4	4	4	4	4	4	4	0,08 кг
БЧ		18	1.431.4-23.1-11.21	ℓ = 1419-1 мм			4	4	4	4	4	4	4	4	0,16 кг

Формат	Зона	Поз.	Обозначение	Наименование	кол. на испол. 1.431.4-23.1-11.00- 10	11	12	13	14	15	16	17	18	19	Примеч.
				Шпапики											
				Профиль А-239											
				АДЗ1Т5 ГОСТ 22233-83											
БЧ		19	1.431.4-23.1-11.22	ℓ = 1061-1 мм			12				12				0,12 кг
БЧ			1.431.4-23.1-11.23	ℓ = 1111-1 мм				12				12			0,12 кг
БЧ			1.431.4-23.1-11.24	ℓ = 1151-1 мм					12				12		0,13 кг
БЧ			1.431.4-23.1-11.25	ℓ = 1361-1 мм						12				12	0,15 кг
БЧ		20	1.431.4-23.1-11.26	ℓ = 1362-1 мм			4	4	4	4					0,15 кг
БЧ			1.431.4-23.1-11.27	ℓ = 1662-1 мм							4	4	4	4	0,18 кг
				Шпапики профиль А.833											
				АДЗ1Т5 ГОСТ 22233-83											
БЧ		21	1.431.4-23.1-11.28	ℓ = 699-1 мм			2	2	2	2	2	2	2	2	0,25 кг
БЧ		22	1.431.4-23.1-11.29	ℓ = 1419-1 мм			2	2	2	2	2	2	2	2	0,31 кг
БЧ		23	1.431.4-23.1-11.30	ℓ = 1061-1 мм			6				6				0,38 кг
БЧ			1.431.4-23.1-11.31	ℓ = 1111-1 мм				6				6			0,40 кг
БЧ			1.431.4-23.1-11.32	ℓ = 1161-1 мм					6				6		0,42 кг
БЧ			1.431.4-23.1-11.33	ℓ = 1361-1 мм						6			6		0,5 кг
БЧ		24	1.431.4-23.1-11.34	ℓ = 1362-1 мм			2	2	2	2					0,5 кг
БЧ			1.431.4-23.1-11.35	ℓ = 1662-1 мм							2	2	2	2	0,6 кг

Формат	Зона	Поз.	Обозначение	Наименование	Кол. на исполн. 1.431.4-23.1.11.00- 10	11	12	13	14	15	16	17	18	19	Примеч.
				Стандартные изделия											
				Винты ГОСТ 10621-80											
		13		5×1,5×12.58.019	2	2	2	2	2	2	2	2	2	2	
		14		6×1,75×20.58.019	8	8	8	8	8	8	8	8	8	8	
				Прочие изделия											
		15		Винт I 6×1,75×58.58.019											
				ТУ 36-2155-78	12	12	8	8	8	8	8	8	8	8	
				Материалы											
		16		Профиль резиновый											
				ПР-61 Резина НО-68-1											
				ТУ38-105.1082-76	55	58,2	68,5	69,7	70,9	75,7	72,4	73,3	74,5	79,3	М

1.431.4-23.1-11.00 Лист 7

Копировал Музыченко Формат А4

Инв. № подл.	Подпись и дата	Взам. инв. №

Формат	Зона	Поз.	Обозначение	Наименование	Кол. на исполн 1.431.4-23.1.11.00- 20	21	22	23							Примеч.
				Документация											
А3			1.431.4-23.1-11.00 СБ	Сборочный чертеж	×	×	×	×							
				Детали											
А3		2	1.431.4-23.1-11.02	Стойка	2	2	2	2							
А4		3	1.431.4-23.1-11.03	Импост	1										
			-01	Импост		1									
			-02	Импост			1								
			-03	Импост				1							
А4		4	1.431.4-23.1-11.04	Импост	1										
			-01	Импост		1									
			-02	Импост			1								
			-03	Импост				1							
А4		5	1.431.4-23.1-11.05	Винт опорный	2	2	2	2							
А4		6	1.431.4-23.1-11.06	Вкладыш опорный	2	2	2	2							
				Импосты											
				Профиль Б-282											
				АД31Т5 ГОСТ 22233-83											
Б4		7	1.431.4-23.1-11.07	ℓ = 1062-1мм	3										1,73кг
Б4			1.431.4-23.1-11.08	ℓ = 1112-1 мм		3									1,81кг

1.431.4-23.1-11.00 Лист 8

Копировал Музыченко Формат А4

20684-02 17

16

Инв. № подл.	Подпись и дата	Взам. инв. №

Типовой проект 1.431.4-23, Выпуск 1

Формат	Зона	Поз.	Обозначение	Наименование	Кол. на исполн. 1.431.4-23.1-11.00- 21	21	22	23							Примеч
				Импосты											
				Профиль Б-282											
				АД31Т5 ГОСТ 22233-83											
Б4		7	1.431.4-23.1-11.09	ℓ = 1162-1 мм			3								1,89кг
Б4			1.431.4-23.1-11.10	ℓ = 1362-1 мм				3							2,24кг
				Штапики											
				Профиль А-239											
				АД31Т5 ГОСТ 22233-83											
Б4		17	1.431.4-23.1-11.20	ℓ = 699-1 мм	4	4	4	4							0,08кг
Б4		18	1.431.4-23.1-11.21	ℓ = 1419-1 мм	8	8	8	8							0,16кг
Б4		19	1.431.4-23.1-11.22	ℓ = 1061-1 мм	16										0,12кг
Б4			1.431.4-23.1-11.23	ℓ = 1111-1 мм		16									0,12кг
Б4			1.431.4-23.1-11.24	ℓ = 1161-1 мм			16								0,13кг
Б4			1.431.4-23.1-11.25	ℓ = 1361-1 мм				16							0,15кг
				Штапики											
				Профиль А-833											
				АД31Т5 ГОСТ 22233-83											
Б4		21	1.431.4-23.1-11.28	ℓ = 699-1 мм	2	2	2	2							0,25кг
Б4		22	1.431.4-23.1-11-29	ℓ = 1419-1 мм	4	4	4	4							0,51кг

Копировал Музыченко Формат А4

Инв. № подл.	Подпись и дата	Взам. инв. №

Формат	Зона	Поз.	Обозначение	Наименование	Кол. на исполн. 1.431.4-23.1-11.00- 20	21	22	23							Примеч.
				Штапики Профиль А-833											
				АД31Т5 ГОСТ 22233-83											
Б4		23	1.431.4-23.1-11.30	ℓ = 1061-1 мм	8										0,38кг
Б4			1.431.4-23.1-11.31	ℓ = 1111-1 мм		8									0,4 кг
Б4			1.431.4-23.1-11.32	ℓ = 1161-1 мм			8								0,42кг
Б4			1.431.4-23.1-11.33	ℓ = 1361-1 мм				8							0,5кг
Б4		25	1.431.4-23.1-11.36	Штапик											
				Профиль А-239											
				АД31Т5 ГОСТ 22233-83											
				ℓ = 762-1 мм	4	4	4	4							0.09кг
Б4		26	1.431.4-23.1-11.37	Штапик											
				Профиль А-833											
				АД31Т5 ГОСТ 22233-83											
				ℓ = 762-1 мм	2	2	2	2							
				Стандартные изделия											
				Винты ГОСТ 10681-80											
		13		5×1.5×12.58.019	2	2	2	2							
		14		6×1.75×20.58.019	8	8	8	8							

20684-02 18

17

Поз.	Зон.	Поз.	Обозначение	Наименование	Кол. на исполн. 1.431.4-23.1-11.00 20	21	22	23							Примеч.
				Прочие изделия											
54		15		Винт I6×1.75×58.38.019											
				ТУ 36-2155-78	12	12	12	12							
				Материалы											
54		16		Профиль резиновый											
				ПР-61 Резина Н068-1											
				ТУ38-105.1082-76	87,1	89,7	90,3	95,7							м

1.431.4-23.1-11.00 Лист 11

Копировал музыченко Формат А4

61 20-18902

Типовой проект 1.431.4-23 Выпуск 1

Рис. 1

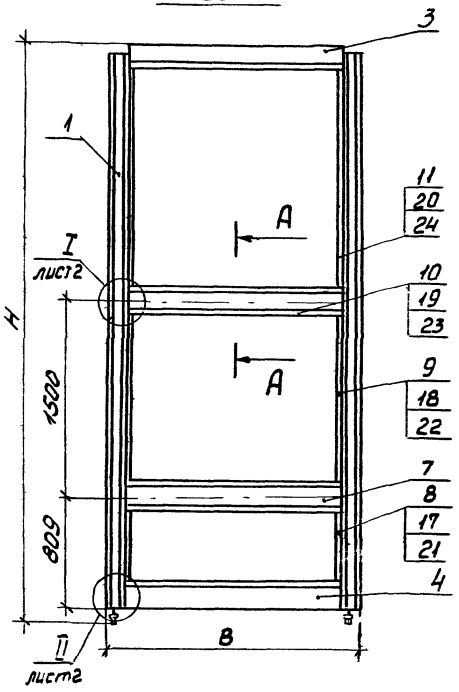

Рис. 2

Остальное - см. рис. 1

М1:75

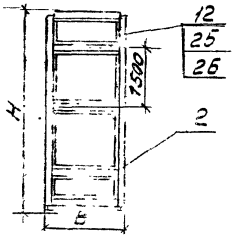

А - А

М1:1

Рис. 3

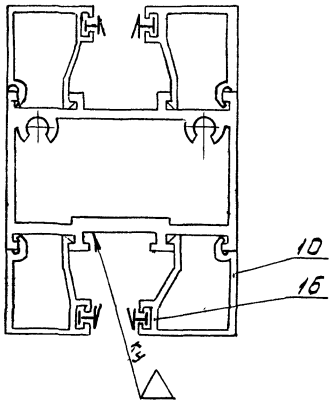

Рис. 4

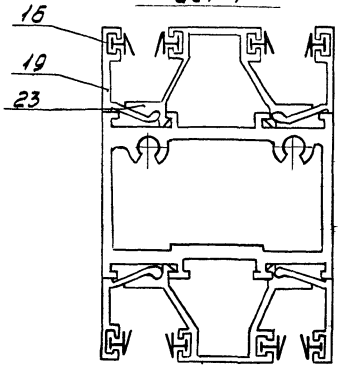

1. Размеры для справок.
2. Детали без чертежа: шероховатость механически обработанных поверхностей $R_z 40$; покрытие: Ан.Окс 15, маркировать Ку на бирке, клеймить Ку.
3. Маркировать Шу на бирке.
4. Таблицу исполнений - см. лист 2.
5. Остальные ТТ по ТУ36-2024-81. Таблицу исполнений см. лист 2.

Зав. отд.	Голиков		03.10.84
Н. контр.	Пономаренко		03.10.84
Т. контр.	Багачев		03.10.84
Гл. констр.	Лагутин		03.10.84
Рук. конст.	Тащенков		03.10.84
Конструктор	Сырчино		03.10.84

1.4314-23.1-11.00 СБ

Каркас рядовой панели Сборочный чертеж

Стадия	Масса	Масшт.
Р	см. табл.	1:2
Лист 1	Листов 2	

Гипроспецгеоконструкция

Обозначение	Марка	Рис	Размеры, мм H	Размеры, мм B	Масса, кг
1.431.4-23.1-11.00	ПР39-12 I/к	1; 3	3804	1164	28,703
-01	ПР39-12,5 I/к			1214	29,145
-02	ПР39-13 I/к			1264	29,588
-03	ПР39-15 I/к			1464	31,327
-04	ПР42-12 I/к		4104	1164	30,218
-05	ПР42-12,5 I/к			1214	30,660
-06	ПР42-13 I/к			1264	31,093
-07	ПР42-15 I/к			1464	32,844
-08	ПР48-12 I/к	2; 3	4704	1164	35,736
-09	ПР48-12,5 I/к			1214	36,267
-10	ПР48-13 I/к			1264	36,852
-11	ПР48-15 I/к			1464	39,078
-12	ПР39-12 II/к	1; 4	3804	1164	31,442
-13	ПР39-12,5 II/к			1214	31,943
-14	ПР39-13 II/к			1264	32,442
-15	ПР39-15 II/к			1464	34,426
-16	ПР42-12 II/к		4104	1164	33,085
-17	ПР42-12,5 II/к			1214	33,572
-18	ПР42-13 II/к			1264	34,094
-19	ПР42-15 II/к			1464	35,068
-20	ПР48-12 II/к	2; 4	4704	1164	39,141
-21	ПР48-12,5 II/к			1214	39,869
-22	ПР48-13 II/к			1264	40,552
-23	ПР48-15 II/к			1464	43,058

I

М1:1

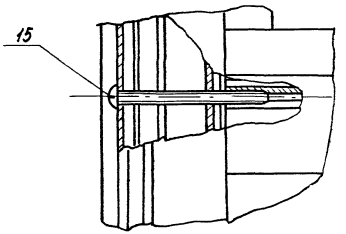

II

М1:1

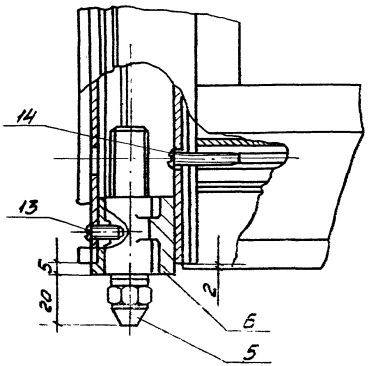

Типовой проект 1.431.4-23 Выпуск 1

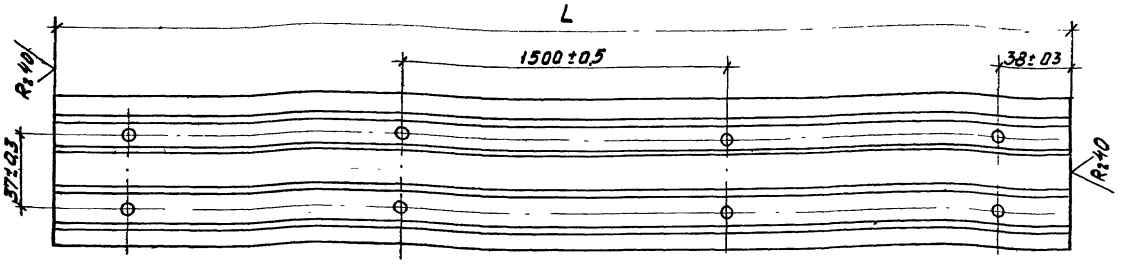

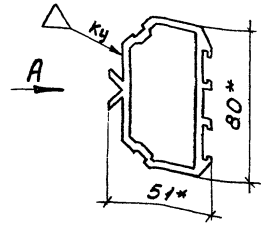

Вид А

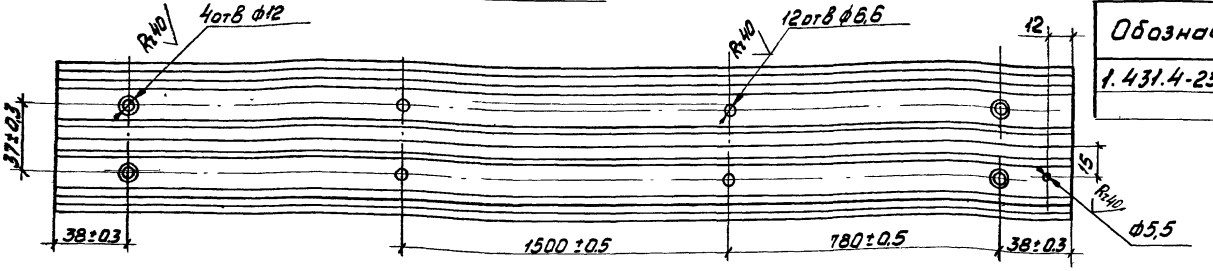

Обозначение	L, мм	Масса, кг
1.431.4-23.1-11.01	3777±0,5	7,50
-01	4077±0,5	8,10

2. Неуказанные предельные отклонения размеров: отверстий - по Н14, остальных - по $\pm\frac{IT14}{2}$

3. Покрытие: Ан. Окс 15.

4. Маркировать Ч у на бирке.

1.* Размеры для справок.

Зав отд	Голиков		03.10.84
Н.контр	Пономаренко		20.11.84
Т.контр	Богачев		02.10.84
Т.контр	Лагутин		02.10.84
Вед.констр	Тащенкова		02.10.84
Констр	Болтянская		02.10.84

1.431.4-23.1-11.01

Стойка

Стадия	Масса	Масштаб
Р	См табл	1:2
Лист	Листов	

Профиль Б-061
АД31 Т5 ГОСТ 22233-83

Гипроспецлегконструкция

Инв.№ подл. | Подпись и дата | Взам. инв.№

в(V)

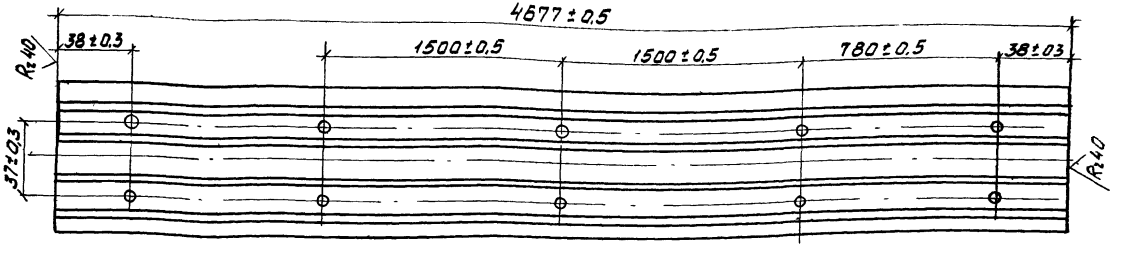

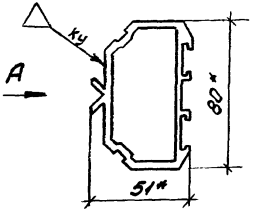

Вид А

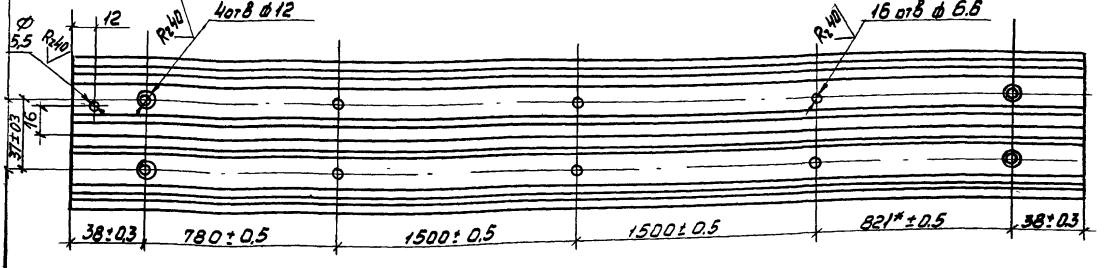

1.* Размеры для справок.

2. Неуказанные предельные отклонения размеров: отверстий - по H14; остальных - по $\pm \frac{IT14}{2}$

3. Покрытие: Ан.Окс 15.

4. Маркировать Ку на бирке.

				1.4314-23.1-11 02		
Зав отд	Голиков		24.10.84	Стойка	Стадия: Р	Масса: 9,4	Масштаб: 1:2
Н.контр.	Пономаренко		20.10.84		Лист	Листов 1
Т.контр.	Богачев		22.10.84			
Гл.констр.	Лавутин		22.10.84	Профиль Б-061 АД31Т5 ГОСТ 22233-83	Гипроспецгазконструкция	
Зав.констр.	Тращенкова		22.10.84			
констр.	Болтянская		22.10.84			

Типовой проект 1.431.4-23 Выпуск 1

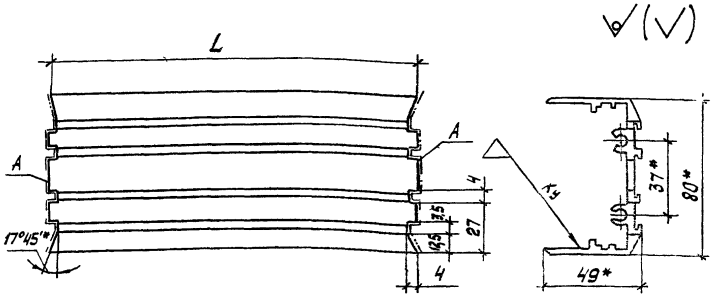

Обозначение	L, мм	Масса, кг
1.431.4-23.1-11.03	1070±0,5	1,80
-01	1120±0,5	1,89
-02	1170±0,5	1,98
-03	1370±0,5	2,31

1.* Размеры для справок.
2. Неуказанные предельные отклонения размеров: отверстий - по Н14; остальных - по $\pm\frac{JT14}{2}$
3. Шероховатость поверхности А = Rz40
4. Покрытие: Ан. Окс 15.
5. Маркировать Чу на бирке.

Зав отд.	Голиков		04.10.84
Н.контр	Пономаренко		02.10.84
Т.контр	Богачев		02.10.84
Гл.констр	Лагутин		02.10.84
Вед констр	Тащенкова		02.10.84
Констр	Болтянская		02.10.84

1.431.4-23.1-11.03

Импост

Стадия	Масса	Масштаб
Р	См табл.	1:2

Лист | Листов 1

Профиль А-251
АД 31Т5 ГОСТ 22233-83

Гипроспецлегконструкция

Инв. № подл. | Подпись и дата | Взам. инв. №

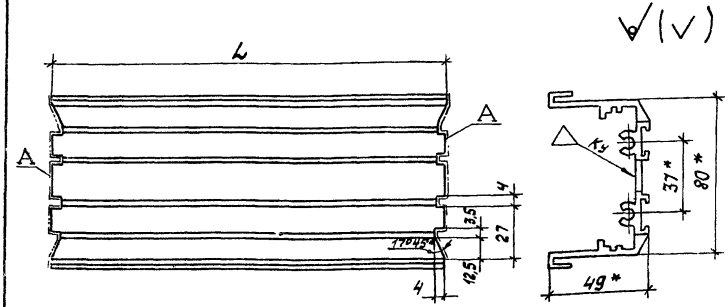

Обозначение	L, мм	Масса, кг
1.431.4-23.1-11.04	1070±0,5	1,97
-01	1120±0,5	2,06
-02	1170±0,5	2,16
-03	1370±0,5	2,52
-04	219±0,5	0,41

1. Размеры для справок
2. Неуказанные предельные отклонения размеров: отверстий - по Н14, остальных - по $\pm\frac{JT14}{2}$
3. Шероховатость поверхности А = Rz40.
4. Покрытие: Ан Окс 15.
5. Маркировать Чу на бирке.

Зав отд.	Голиков		04.10.84
Н.контр	Пономаренко		02.10.84
Т.контр	Богачев		02.10.84
Гл.констр	Лагутин		02.10.84
Вед констр	Тащенкова		02.10.84
Констр	Болтянская		02.10.84

1.431.4-23.1-11.04

Импост

Стадия	Масса	Масштаб
Р	См табл.	1:2

Лист | Листов 1

Профиль А-754
АД 31Т5 ГОСТ 22233-83

Гипроспецлегконструкция

Инв. № подл. | Подпись и дата | Взам. инв. №

Копировал Тарасова 20.6.84-02.10 Формат А4

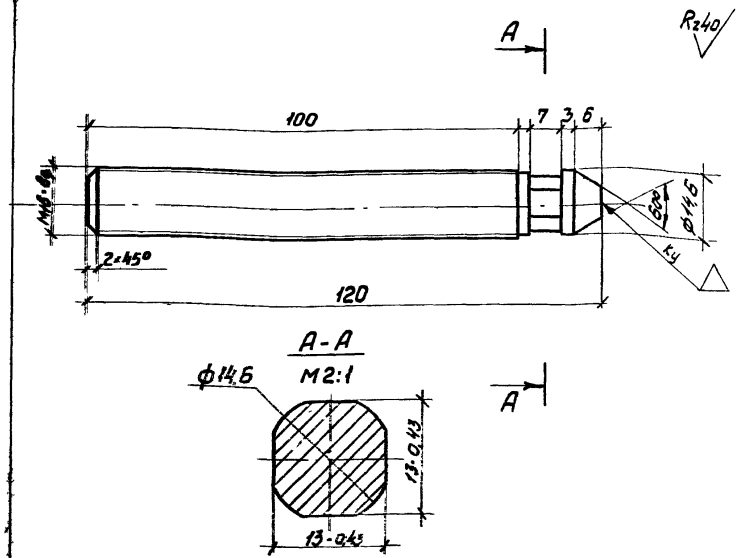

1. Неуказанные предельные отклонения размеров:

валов - по h14; остальных - по $\pm\frac{JT14}{2}$

2. Покрытие: Ц 15 хр.

3. Маркировать 4у на бирке.

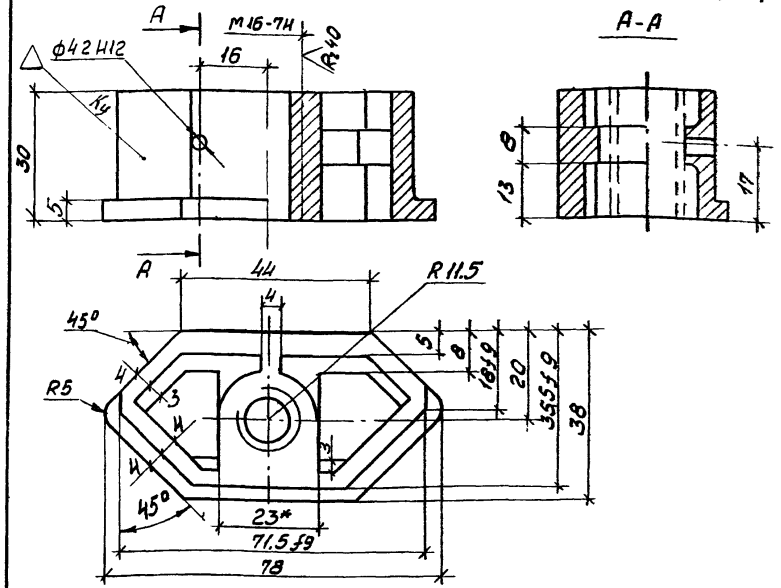

1* Размеры для справок.

2. Неуказанные предельные отклонения размеров: отверстий - по H14; валов - h14; остальных - по $\pm\frac{JT14}{2}$

3. Неуказанные литейные радиусы 2мм.

4. Маркировать 4у на бирке.

				1431.4-23.1-11.05			
Зав.отд.	Голиков			Винт опорный	Стадия	Масса	Масштаб
Н.контр.	Пономаренко				Р	0,19	1:1
Т.контр.	Богачев				Лист	Листов 1	
Гл.констр.	Лазутин			Сталь 35 ГОСТ 1050-74	Гипроспецлегконструкция		
Вед.констр.	Тищенкова						
Констр.	Болтянская						

				1.431.4-23.1-11.06			
Зав.отд.	Голиков			Вкладыш опорный	Стадия	Масса	Масштаб
Н.контр.	Пономаренко				Р	0,11	1:1
Т.контр.	Богачев				Лист	Листов 1	
Гл.констр.	Лазутин			Ал. 9. ГОСТ 2685-75	Гипроспецлегконструкция		
Вед.констр.	Тищенкова						
Констр.	Болтянская						

Инв. № подл. | Подпись и дата | Взам. инв. №

Инв. № подл.	Подпись и дата	Взам. инв №

Типовой проект 1.431.4-23, Выпуск 1

Формат	Зона	Поз.	Обозначение	Наименование	Кол. на исполн. 1.431.4-23.1-20.00-										Примеч.
					–	01	02	03	04	05	06	07	08	09	
				Документация											
А3			1.431.4-23.1-20.00 СБ	Сборочный чертеж	x	x	x	x	x	x	x	x	x	x	
				Сборочные единицы											
А4		1	1.431.4-23.1-21.00	Каркас панели с однопольной дверью	1										
			-01	Каркас панели с однопольной дверью		1									
			-02	Каркас панели с однопольной дверью			1								
			-03	Каркас панели с однопольной дверью				1							
			-04	Каркас панели с однопольной дверью					1						

Исполнения 10, 11 - см. листы 4, 5.

Зав. отд.	Голиков	[подпись]	04.10.84
Н. контр.	Чиркова	[подпись]	10.10.84
Гл. констр.	Лагутин	[подпись]	08.10.84
Вед. констр.	Тащенкова	[подпись]	08.10.84
Констр.	Марченко	[подпись]	08.10.84

1.431.4-23.1-20.00

Панель с однопольной дверью

Стадия	Лист	Листов
Р	1	5

Гипроспецлегконструкция

Копировал

Формат А4

Инв № подл.	Подпись и дата	Взам. инв №

Формат	Зона	Поз.	Обозначение	Наименование	Кол. на исполн. 1.431.4-23.1-20.00-										Примеч.
					–	01	02	03	04	05	06	07	08	09	
А4		1	1.431.4-23.1-21.00-05	Каркас панели с однопольной дверью						1					
			-06	Каркас панели с однопольной дверью							1				
			-07	Каркас панели с однопольной дверью								1			
			-08	Каркас панели с однопольной дверью									1		
			-09	Каркас панели с однопольной дверью										1	
				Детали											
А4		2	1.431.4-23.1-10.19	Подкладка фиксирующая	20	20	20	20	24	24					
А4		3	1.431.4-23.1-10.24	Подкладка фиксирующая							40	40	40	40	
				Стекло											
				Стекло S=5мм ГОСТ 111-78											
Б4		4	1.431.4-23.1-20.01	200 x 1445 мм	1	1	1	1	1	1	2	2	2	2	3,62кг
Б4		5	1.431.4-23.1-20.02	1350 x 1360 мм	1	1	1	1	1	1	2	2	2	2	15,62кг
Б4		6	1.431.4-23.1-20.03	1350 x 1390 мм	1		1				2		2		23,45кг
Б4			1.431.4-23.1-20.04	1350 x 1690 мм		1		1				2		2	28,53кг

1.431.4-23.1-20.00 Лист 2

Формат	Зона	Поз.	Обозначение	Наименование	Кол. на исполн. 1.431.4-23.1-20.00-										Примеч
					-	01	02	03	04	05	06	07	08	09	
Б4		7	1.431.4-23.1-20.05	Стекло											
				Стекло S=5мм ГОСТ 111-78											
				1350×1445 мм					1	1					24,37кг
				Глухие вставки											
				ДБСП-БТ S=5мм ГОСТ9590-76											
Б4		8	1.431.4-23.1-20.06	200×725 мм	1	1	1	1	1	1	2	2	2	2	0,98кг
Б4		9	1.431.4-23.1-20.07	920×755 мм	1	1	1	1	1	1	2	2	2	2	4,8кг
Б4		10	1.431.4-23.1-20.08	1350×790 мм					1	1					7,49кг
				Подкладки опорные											
				Полиэтилен 204-15,											
				сорт I ГОСТ 16338-77											
Б4		11	1.431.4-23.1-20.09	11×19×100 мм	10	10	10	10	12	12					0,021кг
Б4		12	1.431.4-23.1-20.10	4×9×100 мм							20	20	20	20	0,0036кг

1.431.4-23.1-20.00 Лист 3

Копировал Музыченко Формат А4

Инв № подл.	Подпись и дата	Взам. инв №

Формат	Зона	Поз.	Обозначение	Наименование	Кол на исполн 1.431.4-23.1-20.00-										Примеч.
					10	11									
				Документация											
А3			1.431.4-23.1-20.00 СБ	Сборочный чертеж	X	X									
				Сборочные единицы											
А4		1	1.431.4-23.1-21.00-10	Каркас панели с одно-											
				польной дверью	1										
			-11	Каркас панели с одно-											
				польной дверью		1									
				Детали											
А4		3	1.431.4-23.1-10.24	Подкладка фиксирующая	48	48									
				Стекло											
				Стекло S=5мм ГОСТ 111-78											
Б4		4	1.431.4-23.1-20.01	200×1445 мм	2	2									3,62кг
Б4		5	1.431.4-23.1-20.02	920×1360 мм	2	2									15,62кг
Б4		7	1.431.4-23.1-20.05	1350×1445 мм	2	2									24,37кг
				Глухие вставки											
				ДБСП-БТ S=5мм ГОСТ9590-76											
Б4		8	1.431.4-23.1-20.06	200×725 мм	2	2									0,98кг
Б4		9	1.431.4-23.1-20.07	920×755 мм	2	2									4,80кг
Б4		10	1.431.4-23.1-20.08	1350×790 мм	2	2									7,49кг

1.431.4-23.1-20.00 Лист 4

Копировал Музыченко Формат А4

20684-02 27

Инв.№ подл.	Подпись и дата	Взам.инв.№

Типовой проект 1.431.4-23 Выпуск-1

Формат	Зона	Поз.	Обозначение	Наименование	Кол. на исполн 1.431.4-23.1-20.00- 10	11									Примеч.
64		12	1.431.4-23.1-20.10	Подкладка опорная.											
				Полиэтилен 204-15											
				сорт I ГОСТ 16338-77											
				4×9×100 мм	24	24									0,0036 кг.

1.431.4-23.1-20.00

Лист 5

копировал Музыченко

Формат А4

206 ЯИ-ПЗ 98

Рис.1

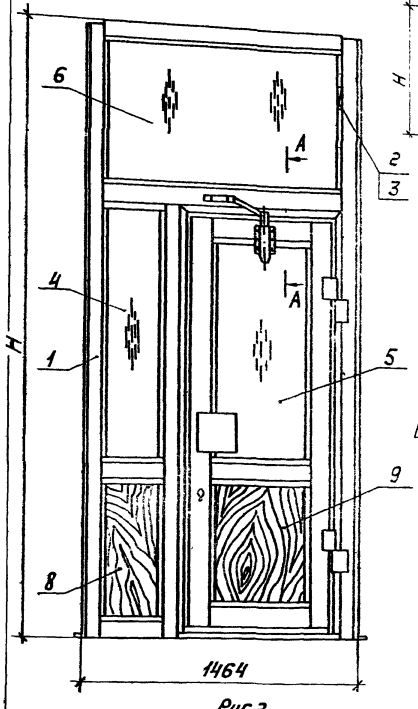

Рис.2
Остальное-см.рис.1
М1:75

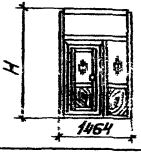

Рис.3
Остальное-см.рис.1
М1:50

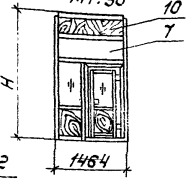

Рис.4
Остальное-см.рис.1
М1:50

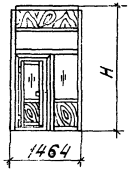

А-А
(Для ПД1...-15I) Рис.5
М1:2

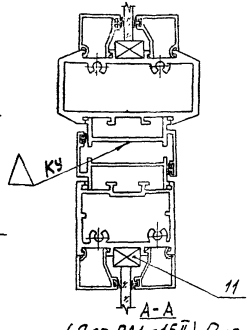

А-А
(Для ПД1...-15II) Рис.6
М1:2

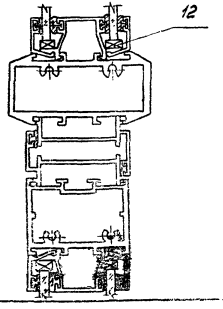

Обозначение	Марка	Рис.	H, мм	Масса, кг
1.431.4-23.1-20.00	ПД1.39-15I	1,5	3872	102,41
-01	ПД1.42-15I		4172	109,04
-02	ПД1л.39-15I	2,5	3872	102,41
-03	ПД1л.42-15I		4172	109,04
-04	ПД1.48-15I	3,5	4772	118,76
-05	ПД1л.48-15I	4,5		
-06	ПД1.39-15II	1,6	3872	154,78
-07	ПД1.42-15II		4172	165,51
-08	ПД1л.39-15II	2,6	3872	154,78
-09	ПД1л.42-15II		4172	165,51
-10	ПД1.48-15II	3,6	4772	180,76
-11	ПД1л.48-15II	4,6		

1. Размеры для справок.
2. Схемы установки подкладок под заполнения см. в документе 1.431.4-23.0-00 ПЗ.
3. Маркировать Шу на бирке.

Зав.отд.	Поликов		
Н.контр.	Чуркова		
Т.контр.	Погачев		
Гл.конст.	Гагулия		
Рук.гр.	Коваленков		
Разраб.	Коваленков		

1.431.4-23.1-20.00СБ

Панель с однопольной дверью
Сборочный чертеж

Стадия	Масса	Масштаб
Р	См. табл.	1:20
Лист	Листов 1	

Гипроспецлегконструкция

Формат	Зона	Поз.	Обозначение	Наименование	Кол. на испол. 1.431.4-23.1-21.00- —	01	02	03	04	05	06	07	08	09	Примеч.
				Документация											
А3			1.431.4-23.1-21.00 СБ	Сборочный чертеж	×	×	×	×	×	×	×	×	×	×	
				Сборочные единицы											
А4		1	1.431.4-23.1-22.00	Каркас панели	1										
			-01	Каркас панели		1									
			-02	Каркас панели			1								
			-03	Каркас панели				1							
			-04	Каркас панели					1						
			-05	Каркас панели						1					
			-06	Каркас панели							1				
			-07	Каркас панели								1			
			-08	Каркас панели									1		
			-09	Каркас панели										1	
А4		2	1.431.4-23.1-23.00 -01	Полотно дверное	1	1			1						

Исполнения 10; 11 см. лист 3

1.431.4-23.1-21.00

Зав.отд.	Голиков		04.10.84
Н.контр.	Пономаренко		20.11.84
Гл.констр.	Погорелов		06.10.84
Гл.инженер	Гущин		05.12.84
Констр.	Кудинова		07.10.84

Каркас панели с однопольной дверью

Стадия	Лист	Листов
Р	1	3

Спецпроектстальконструкция

Копировал Тарасова Формат А4

Формат	Зона	Поз.	Обозначение	Наименование	Кол. на испол. 1.431.4-23.1-21.00- —	01	02	03	04	05	06	07	08	09	Примеч.
А4		2	1.431.4-23.1-23.00-02	Полотно дверное			1	1		1					
			-04	Полотно дверное							1	1			
			-05	Полотно дверное									1	1	
				Стандартные изделия											
		3		Винт 5×1.5×16.58.019											
				ГОСТ 10621-80	2	2	2	2	2	2	2	2	2	2	
		4		Винт В1.М5-8g×16.58.019											
				ГОСТ 17473-80	4	4	4	4	4	4	4	4	4	4	
				Прочие изделия											
		5		Закрыватель дверной											
				ГОСТ 5091-78	1	1	1	1	1	1	1	1	1	1	

Формат	Зона	Поз.	Обозначение	Наименование	Кол. на испол. 1.431.4-23.1-21.00- 10	11									Примеч
				Документация											
А3			1.431.4-23.1-22.00 СБ	Сборочный чертеж	х	х									
				Сборочные единицы											
А4		1	1.431.4-23.1-22.00-10	Каркас панели	1										
			-11	Каркас панели		1									
А4		2	1.431.4.23.1-23.00-04	Полотно дверное	1										
			-05	Полотно дверное		1									
				Стандартные изделия											
		3		Винт 5×1.5×16.58.019											
				ГОСТ 10621-80	2	2									
		4		Винт В1.М5·8g×16.58.019											
				ГОСТ 17473-80	4	4									
				Прочие изделия											
		5		Закрыватель дверной											
				ГОСТ 5091-78	1	1									

1.431.4-23.1-21.00 Лист 3

Копировал Музыченко Формат А4

20684-02 31

Рис. 1

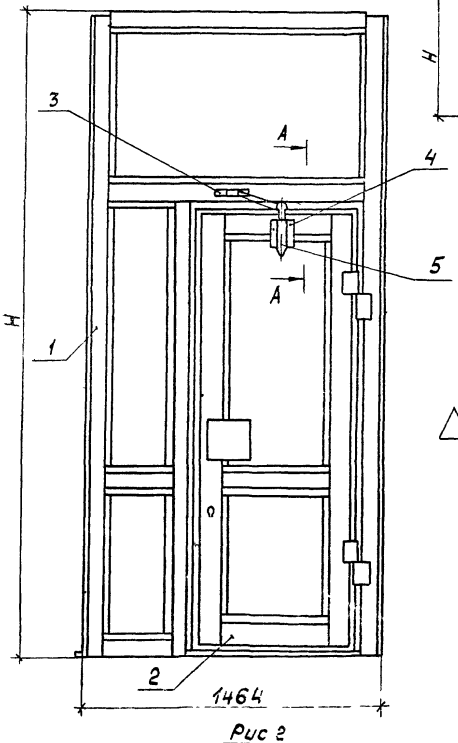

Рис. 2
Остальное - см рис 1
М 1:75

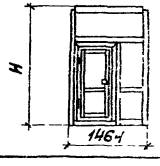

Рис. 3
Остальное - см. рис 1
М 1:75

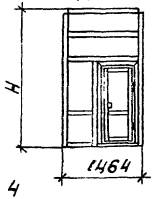

Рис. 4
Остальное - см. рис. 1
М 1:75

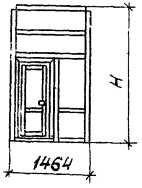

А-А
(Для ПД1...15 I/к) Рис. 5
М 1:2

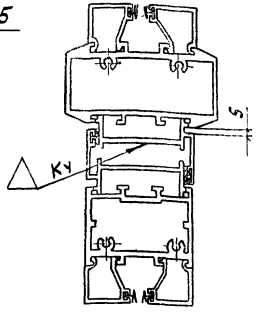

А-А
(Для ПД1...-15 II/к) Рис. 6
М 1:2

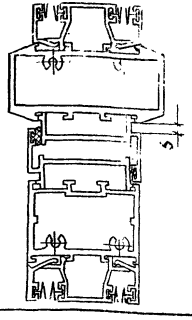

Обозначение	Марка	Рис	H, мм	Масса, кг
1.431.4-23.1-21.00	ПД1.39-15 I/к	1,5	3872	62,47
-01	ПД1.42-15 I/к		4172	63,97
-02	ПД1л.39-15 I/к	2,5	3872	62,47
-03	ПД1л.42-15 I/к		4172	63,97
-04	ПД1.48-15 I/к	3,5	4772	70,35
-05	ПД1л.48-15 I/к	4,5		
-06	ПД1.39-15 II/к	1,6	3872	61,89
-07	ПД1.42-15 II/к		4172	63,47
-08	ПД1л.39-15 II/к	2,6	3872	61,89
-09	ПД1л.42-15 II/к		4172	63,47
-10	ПД1.48-15 II/к	3,6	4772	70,63
-11	ПД1л.48-15 II/к	4,6		

1. Размеры для справок.
2. Закрыватель дверной поз. 6 с изделием не поставляется.
3. Маркировать Шу на бирке.

Зав. отд.	Голиков		24.10.84	1.431.4-23.1-21.00 СБ
Н. контр.	Пономаренко		20.11.84	Каркас панели с однопольной дверью Сборочный чертеж
Т. контр.	Богачев		9.10.84	Стадия: Р; Масса: См табл.; Масштаб: 1:20
Гл. конструктор	Логутин		02.10.84	Лист; Листов 1
Вед. инж.	Тащенкова		02.10.84	Гипроспецлегконструкция
Ко[illegible]	Кудинова		02.10.84	

Инв. № подл. | Подпись и дата | Взам. инв. №

Формат	Зона	Поз.	Обозначение	Наименование	Кол. на исполн. 1.431.4-23.1-22.00-										Примеч.
					-	01	02	03	04	05	06	07	08	09	
				Документация											
А3			1.431.4-23.1-22.00 СБ	Сборочный чертеж	x	x	x	x	x	x	x	x	x	x	
				Сборочные единицы											
А4		1	1.431.4-23.2-11.0	Полупетля нижняя	2	2			2		2	2			
			- 01	Полупетля нижняя			2	2		2			2	2	
				Детали											
А3		2	1.431.4-23.1-11.03-03	Импост	1	1	1	1	1	1	1	1	1	1	
А3		3	1.431.4-23.1-11.04-04	Импост	1	1	1	1	1	1	1	1	1	1	
А3		4	1.431.4-23.1-22.01	Стойка	1						1				
			- 01	Стойка		1						1			
			- 02	Стойка			1						1		
			- 03	Стойка				1						1	
А3		5	1.431.4-23.1-22.02	Стойка					1						

Исполнения 10;11-см листы 7...12

Зав.отд.	Голиков	[signature]	31.10.84
Н.контр.	Пономаренко	[signature]	20.11.84
Гл.конст.	Лагутин	[signature]	02.10.84
Вед.конст.	Тащенкова	[signature]	02.10.84
Констр.	Чижова	[signature]	02.10.84

1.431.4-23.1-22.00

Каркас панели

Стадия	Лист	Листов
Р	1	9

Гипроспецлегконструкция

Копировал Музыкант

Формат А4

Инв.№ подл.	Подпись и дата	Взам. инв.№

Формат	Зона	Поз.	Обозначение	Наименование	Кол. на исполн. 1.431.4-23.1-22.00-										Примеч.
					-	01	02	03	04	05	06	07	08	09	
А3		5	1.431.4-23.1-22.02-01	Стойка						1					
А3		6	1.431.4-23.1-22.03	Стойка	1		1				1		1		
			- 01	Стойка		1		1				1		1	
А3		7	1.431.4-23.1-22.04	Стойка					1	1					
А3		8	1.431.4-23.1-22.05	Стойка	1	1	1	1	1	1	1	1	1	1	
А3		9	1.431.4-23.1-22.06	Импост	1	1			1		1	1			
			- 01	Импост			1	1		1			1	1	
				Импосты											
				Профиль Б-282											
				АД31Т5 ГОСТ 22233-83											
Б4		10	1.431.4-23.1-22.08	l=211-0,5 мм	1	1	1	1	1	1	1	1	1	1	0,31 кг
Б4		11	1.431.4-23.1-21.09	l=1362-0,5 мм					1	1					2,01 кг
А3		12	1.431.4-23.1-22.10	Притвор	1	1			1		1	1			
			- 01	Притвор			1	1		1			1	1	
А3		13	1.431.4-23.1-22.11	Притвор	1	1			1		1	1			
			- 01	Притвор			1	1		1			1	1	
А3		14	1.431.4-23.1-22.12	Притвор	1	1	1	1	1	1	1	1	1	1	
А4		15	1.431.4-23.1-22.13	Порог	1	1	1	1	1	1	1	1	1	1	
А4		16	1.431.4-23.1-22.14	Сухарь	1	1	1	1	1	1	1	1	1	1	

1.431.4-23.1-22.00

Лист 2

Копировал Музыкант

Формат А4

206844-02 33

Инв. № подл.	Подпись и дата	Взам. инв. №

Типовой проект 1.431.4-23, Выпуск 1

Формат	Зона	Поз.	Обозначение	Наименование	Кол. на исполн. 1.431.4-23.1-22.00-										Примеч.
					-	01	02	03	04	05	06	07	08	09	
А4		17	1.431.4-23.1-22.15	Сухарь	1	1	1	1	1	1	1	1	1	1	
А4		18	1.431.4-23.1-22.16	Сухарь	1	1	1	1	1	1	1	1	1	1	
А4		19	1.431.4-23.1-22.17	Уголок	3	3	3	3	3	3	3	3	3	3	
				Штапики											
				Профиль А-600											
				АД31Т5 ГОСТ 22233-83											
Б4		20	1.431.4-23.1-22.18	l= 210-1 мм	8	8	8	8	8	8					0,04кг
Б4		21	1.431.4-23.1-22.19	l= 699-1 мм	4	4	4	4	4	4					0,15кг
Б4		22	1.431.4-23.1-22.20	l= 762-1 мм					4	4					0,16кг
Б4		23	1.431.4-23.1-22.22	l=1361-1 мм	4	4	4	4	8	8					0,29кг
Б4		24	1.431.4-23.1-22.23	l=1362-1 мм	4		4								0,29кг
Б4			1.431.4-23.1-22.24	l=1662-1 мм		4		4							0,35кг
Б4		25	1.431.4-23.1-22.25	l= 1419-1 мм	4	4	4	4	8	8					0,30кг
				Штапики											
				Профиль А-239											
				АД31Т5 ГОСТ 22233-83											
Б4		26	1.431.4-23.1-22.26	l= 210-1 мм							8	8	8	8	0,02кг
Б4		27	1.431.4-23.1-22.27	l= 699-1 мм							4	4	4	4	0,07кг
Б4		28	1.431.4-23.1-22.28	l=1361-1 мм							4	4	4	4	0,15кг

1.431.4-23.1-22.00 Лист 3

Копировал Музыченко Формат А4

Инв. № подл.	Подпись и дата	Взам. инв. №

Формат	Зона	Поз.	Обозначение	Наименование	Кол. на исполн. 1431.4-23.1-22.00-										Примеч.
						01	02	03	04	05	06	07	08	09	
Б4		29	1.431.4-23.1-22.29	l= 1362-1 мм							4		4		0,15кг
Б4			1.431.4-23.1-22.30	l= 1662-1 мм								4		4	0,18кг
Б4		30	1.431.4-23.1-22.31	l= 1419-1 мм							4	4	4	4	0,16кг
				Штапики											
				Профиль А-833											
				АД31Т5 ГОСТ 22233-83											
Б4		31	1.431.4-23.1-22.32	l= 210-1 мм							4	4	4	4	0,08кг
Б4		32	1.431.4-23.1-22.33	l= 699-1 мм							2	2	2	2	0,25кг
Б4		33	1.431.4-23.1-22.34	l=1361-1 мм							2	2	2	2	0,49кг
Б4		34	1.431.4-23.1-22.35	l= 1362-1 мм							2		2		0,49кг
Б4			1.431.4-23.1-22.36	l=1662-1 мм								2		2	0,6кг
Б4		35	1.431.4-23.1-22.37	l= 1419-1 мм							2	2	2	2	0,51кг
				Стандартные изделия											
		36		Винт В2М6-8g×12 58.019											
				ГОСТ 17473-80	12	12	12	12	12	12	12	12	12	12	
				Винты ГОСТ 17475-80											
		37		В2М4-8g×10 58.019	5	5	5	5	5	5	5	5	5	5	
		38		В2.М5-8g×10 58.019	2	2	2	2	2	2	2	2	2	2	
		39		В2.М5-8g×25 58.019	4	4	4	4	4	4	4	4	4	4	

1.431.4-23.1-22.00 Лист 4

20684-02 ЗИ

Формат	Зона	Поз.	Обозначение	Наименование	кол. на испол. 1.431.4-23.1-22.00- –	01	02	03	04	05	06	07	08	09	Примеч.
		40		Винт 4×1,5×30.58.019											
				ГОСТ 10619-80	4	4	4	4	4	4	4	4	4	4	
				Винты ГОСТ 10621-80											
		41		5×1.5×25 58.019	20	20	20	20	20	20	20	20	20	20	
		42		6×1.75×20. 58.019	12	12	12	12	12	12	12	12	12	12	
				Прочие изделия											
		43		Винт I6×1.75×58.58.019											
				ТУ36-2155-78	6	6	6	6	10	10	6	6	8	6	
		44		Материалы											
				Профиль ПРБ1 Резина											
				НО68-1 ТУ38.105108Z-76	46,5	49,0	46,5	49,0	58,9	58,9	67,3	71,3	67,3	71,3	м

1431.4-23.1-22.00 — Лист 5

Копировал Музыченко — Формат А4

Инв.№ подл. | Подпись и дата | Взам. инв.№

Формат	Зона	Поз.	Обозначение	Наименование	кол. на испол. 1.431.4-23.1-22.00- 10	11	Примеч.
				Документация			
			1.431.4-23.1-22.00 СБ	Сборочный чертеж	x	x	
				Сборочные единицы			
А4		1	1.431.4-23.2-11.0	полупетля нижняя	2		
			-01	полупетля нижняя		2	
				Детали			
А3		2	1.431.4-23.1-11.03-03	Импост	1	1	
А3		3	1.431.4-23.1-11.04.04	Импост	1	1	
А3		5	1.431.4-23.1-22.02	Стойка	1		
			-01	Стойка		1	
А3		7	1.431.4-23.1-22.04	Стойка	1	1	
А3		8	1.431.4-23.1-22.05	Стойка	1	1	
А3		9	1.431.4-23.1-22.06	Импост	1		
			-01	Импост		1	
				Импосты			
				профиль Б-282			
				АД31Т5 ГОСТ 22233-76			
Б4		10	1.431.4-23.1-22.08	ℓ= 211-0,5 мм	1	1	0,31 кг
Б4		11	1.431.4-23.1-22.09	ℓ= 1362-0,5 мм	1	1	2,01 кг

20848-02 35

1431.4-23.1-22.00 — Лист 6

Копировал Музыченко — Формат А4

Инв. № подл.	Подпись и дата	Взам. инв. №

Типовой проект 1.431.4-23, Выпуск 1.

Формат	Зона	Поз.	Обозначение	Наименование	Кол. на исполн. 1.431.4-23.1-22.00- 10	11	Примеч.
А3		12	1.431.4-23.1-22.10	Притвор	1		
			-01	Притвор		1	
А3		13	1.431.4.23.1-22.11	Притвор	1		
			-01	Притвор		1	
А3		14	1.431.4-23.1-22.12	Притвор	1	1	
А4		15	1.431.4-23.1-22.13	Порог	1	1	
А4		16	1.431.4-23.1-22.14	Сухарь	1	1	
А4		17	1.431.4-23.1-22.15	Сухарь	1	1	
А4		18	1.431.4-23.1-22.16	Сухарь	1	1	
А4		19	1.431.4-23.1-22.17	Уголок	3	3	
				Штапики			
				Профиль А-239			
				АД31Т5 ГОСТ 22233-83			
Б4		26	1.431.4-23.1-22.26	l= 210-1 мм	8	8	0,02кг
Б4		27	1.431.4-23.1-22.27	l= 699-1 мм	4	4	0,07кг
Б4		28	1.431.4-23.1-22.28	l=1361-1 мм	8	8	0,15кг
Б4		30	1.431.4-23.1-22.30	l=1419-1 мм	8	8	0,16кг

1.431.4-23.1-22.00 Лист 7

Копировал Музыченко Формат А4

Инв. № подл.	Подпись и дата	Взам. инв. №

Формат	Зона	Поз.	Обозначение	Наименование	Кол. на исполн. 1.431.4-23.1-22.00- 10	11	Примеч.
				Штапики			
				Профиль А-833			
				АД31Т5 ГОСТ 22233-83			
Б4		31	1.431.4-23.1-22.32	l= 210-1 мм	4	4	0,076кг
Б4		32	1.431.4-23.1-22.33	l= 699-1 мм	2	2	0,25кг
Б4		33	1.431.4-23.1-22.34	l=1361-1 мм	4	4	0,49кг
Б4		35	1.431.4-23.1-22.37	l=1419-1 мм	4	4	0,51кг
Б4		45	1.431.4-23.1-22.38	Штапик профиль А-239			
				АД31Т5 ГОСТ 22233-83			
				l= 762-1 мм	4	4	0,08кг
Б4		46	1.431.4-23.1-22.39	Штапик профиль А-833			
				АД31Т5 ГОСТ 22233-83			
				l= 762-1 мм	2	2	0,27кг
				Стандартные изделия			
		36		Винт В2 М6-8g×12.58.019			
				ГОСТ 17473-80	12	12	
		37		Винты ГОСТ 17475-80			
				В2.М4-8g×10.58.019	5	5	
		38		В2.М5-8g×10.58.019	2	2	

1.431.4-23.1-22.00 Лист 8

20684-02 36

35

Формат	Зона	Поз.	Обозначение	Наименование	Кол. на исполн. 1.431.4-23.1-22.00- 10	11									Примеч.
		39		Винт В2.М5-8g×25.58.019											
				ГОСТ 17475-80	4	4									
		40		Винт 4×1,5×30.58 019											
				ГОСТ 10619-80	4	4									
				Винты ГОСТ 10621-80											
		41		5×1,5×25.58.019	20	20									
		42		6×1,75×20.58.019	12	12									
				Прочие изделия											
		43		Винт I 6×1,75×58.58.019											
				ТУ36-2155-78	10	10									
				Материалы											
		44		Профиль ПР-61 Резина											
				НО68-1 ТУ38105 10 82-76	89	89									М

1.431 4-23 1-22 00

Лист 9

Копировал Мизиченко Формат А4

20684-02 37

Типовой проект 1.431.4-23 Выпуск 1

Рис. 1

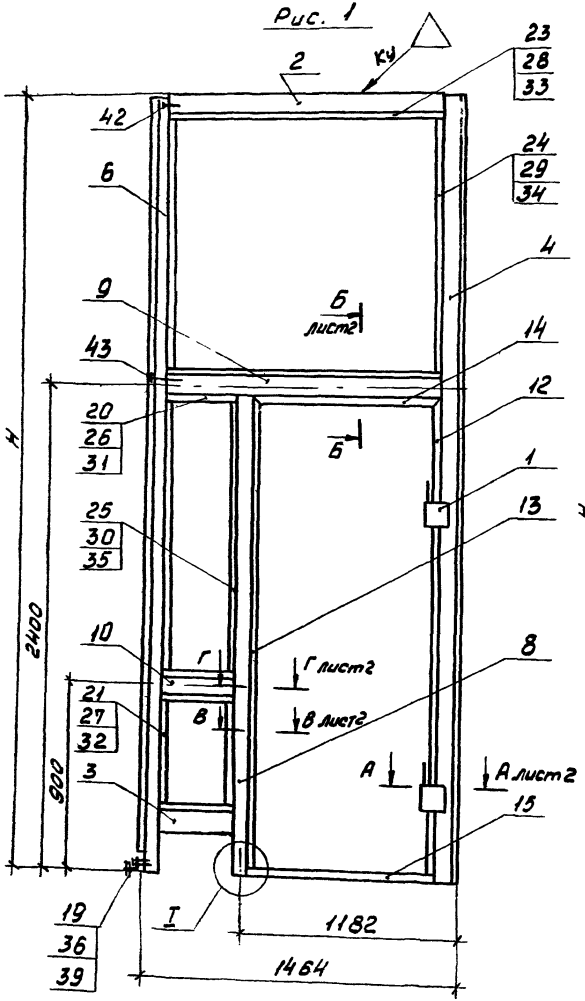

Рис. 2
Остальное - см рис. 1
М1:100

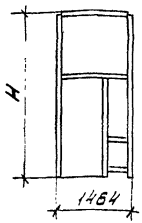

Рис. 3
Остальное - см рис. 1
М1:100

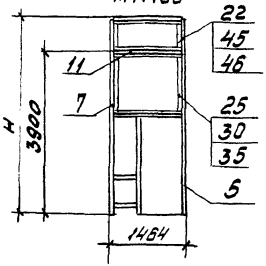

Рис. 4
Остальное - см. рис 1
М1:100

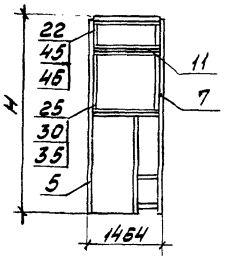

Обозначение	Рис	H, мм	Масса, кг
1.431.4-23.1-22.00	1,5	3872	35,351
- 01		4172	38,859
- 02	2,5	3872	35,351
- 03		4172	36,859
- 04	3,5	4772	43,230
- 05	4,5		
- 06	1,6	3872	37,570
- 07		4172	39,148
- 08	2,6	3872	37,570
- 09		4172	39,148
- 10	3,6	4772	46,305
- 11	4,6		

1. Размеры для справок.
2. Детали без чертежа: шероховатость механически обработанных поверхностей $\overset{Rz40}{\nabla}$; покрытие: Ан. Окс 15. маркировать на ярлыке Ку; клеймить Ку.
3. Маркировать Ку на бирке
4. Остальные ТТ по ТУ 36-2024-81

Зав.отд	Голиков		02.10.84
Н.контр.	Пономаренко		02.10.84
Гл.конструктор	Богачев		02.10.84
Гл.констр	Лагутин		02.10.84
Зав.конст	Тощенкова		02.10.84
констр	Чижова		02.10.84

1.431.4-23.1-22.00 СБ

Каркас панели
Сборочный чертеж

Стадия	Масса	Масштаб
Р	см. табл.	1:20
Лист 1	Листов 2	
Гипростецстройконструкция		

Инв.№ подл. | Подпись и дата | Взам.инв.№

А - А лист 1
М 1:1

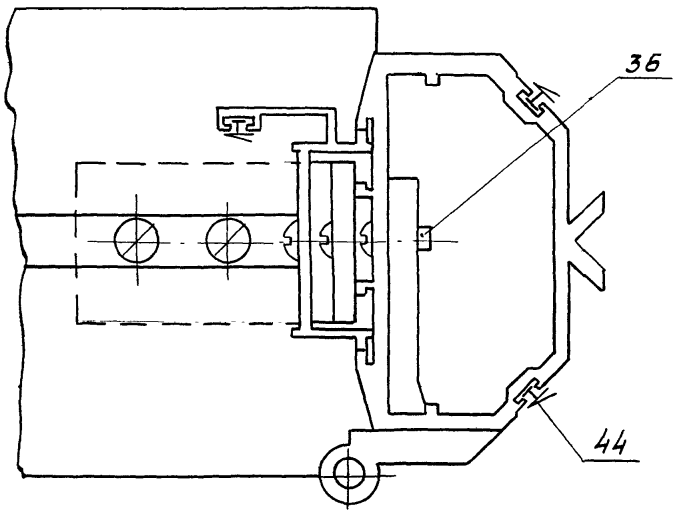

Рис. 5

Б - Б лист 1
М 1:1

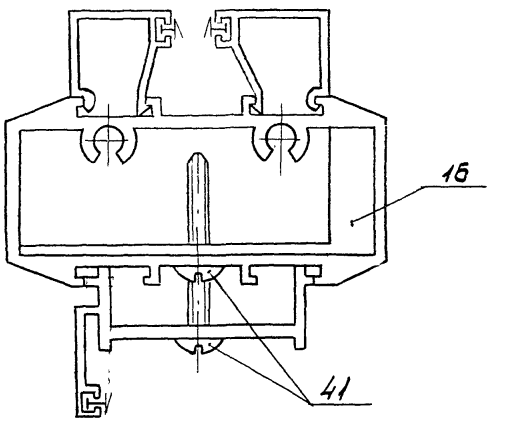

Рис 6

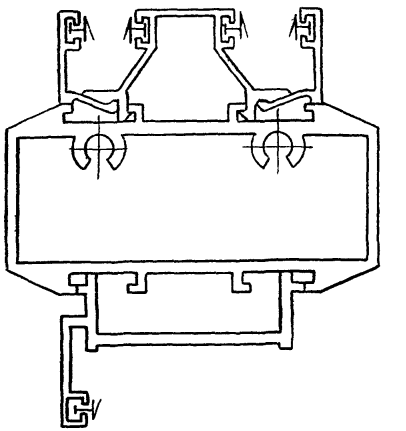

I лист 1
М 1:1

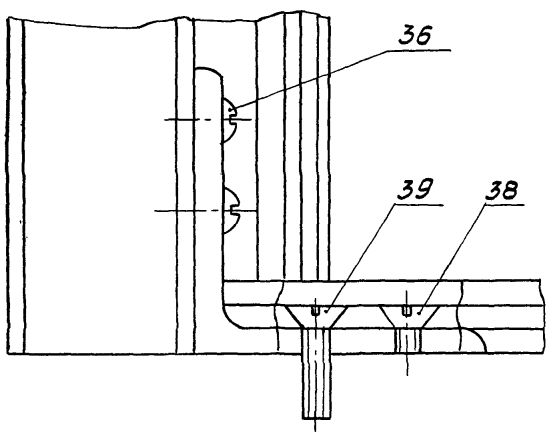

В - В лист 1
М 1:1

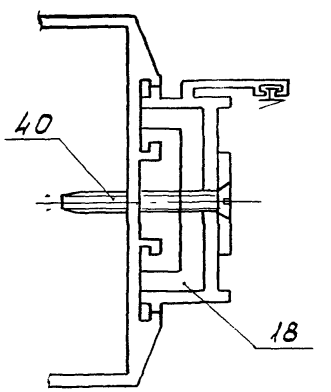

Г - Г лист 1
М 1:1

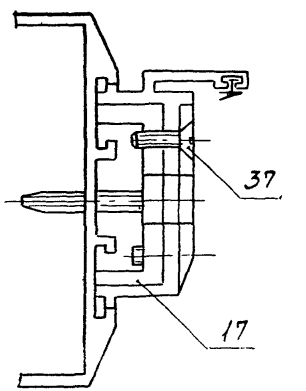

Типовой проект 1.431.4-23 Выпуск 1

Рис. 1

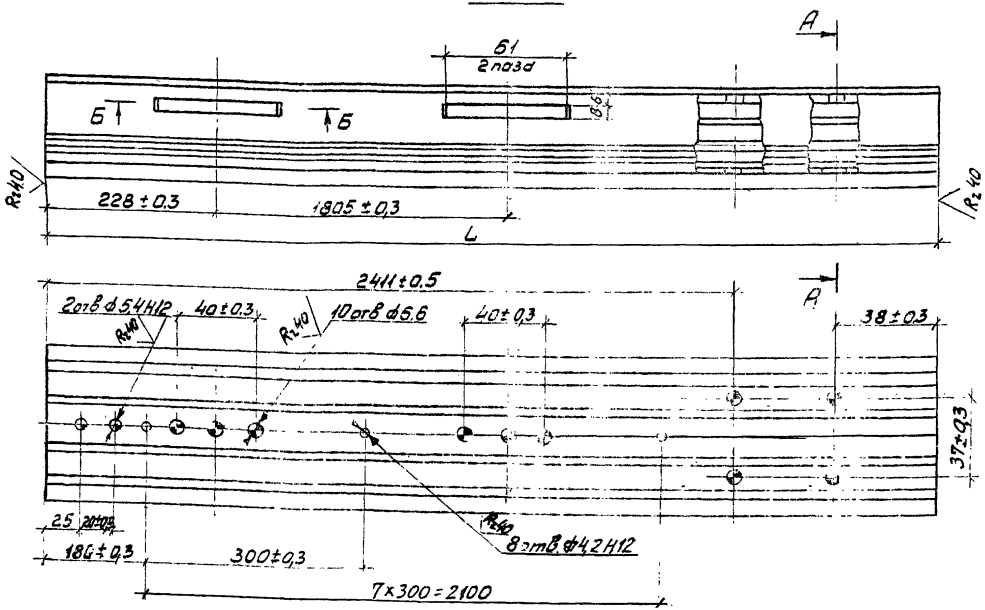

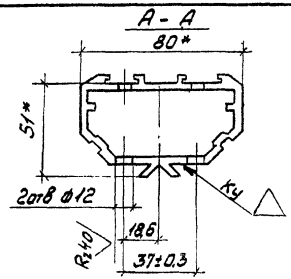

Обозначение	Рис	L, мм	Масса, кг
1.431.4-23.1-22.01	1	3870±0,5	7,78
-01	1	4170±0,5	8,38
-02	2	3870±0,5	7,78
-03	2	4170±0,5	8,38

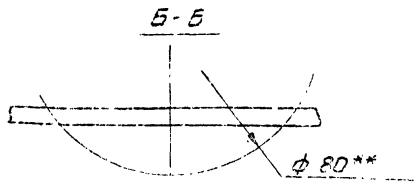

Рис. 2
Остальное - см. рис. 1
М1:5

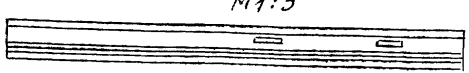

1.* Размеры для справок.

2.** Размеры для инструмента.

3. Неуказанные предельные отклонения размеров:
отверстий - по Н14;
остальных - по $\pm \frac{IT14}{2}$;

4. Покрытие: Ан. Окс 15.

5. Маркировать Чу на бирке.

Зав.	Голиков		03.10.84
Н.	Пономаренко		20.11.84
Т.	Богачев		02.10.84
Гл. инстр.	Лагутин		02.10.84
В.	Тащенкова		02.10.84
К.	Болтянская		02.10.84

1.431.4-23.1-22.01

Стойка

Стадия	Масса	Масштаб
Р	См. табл.	1:2

Лист | Листов 1

Профиль Б-061
АД31Т5 ГОСТ 22233-83

Гипроспецлегконструкция

Инв. № подл. | Подпись и дата | Взам. инв. №

20684-02 ПО

1.431.4-23.1-22.02 - изображено
1.431.4-23.1-22.02-01 - зеркальное отражение.

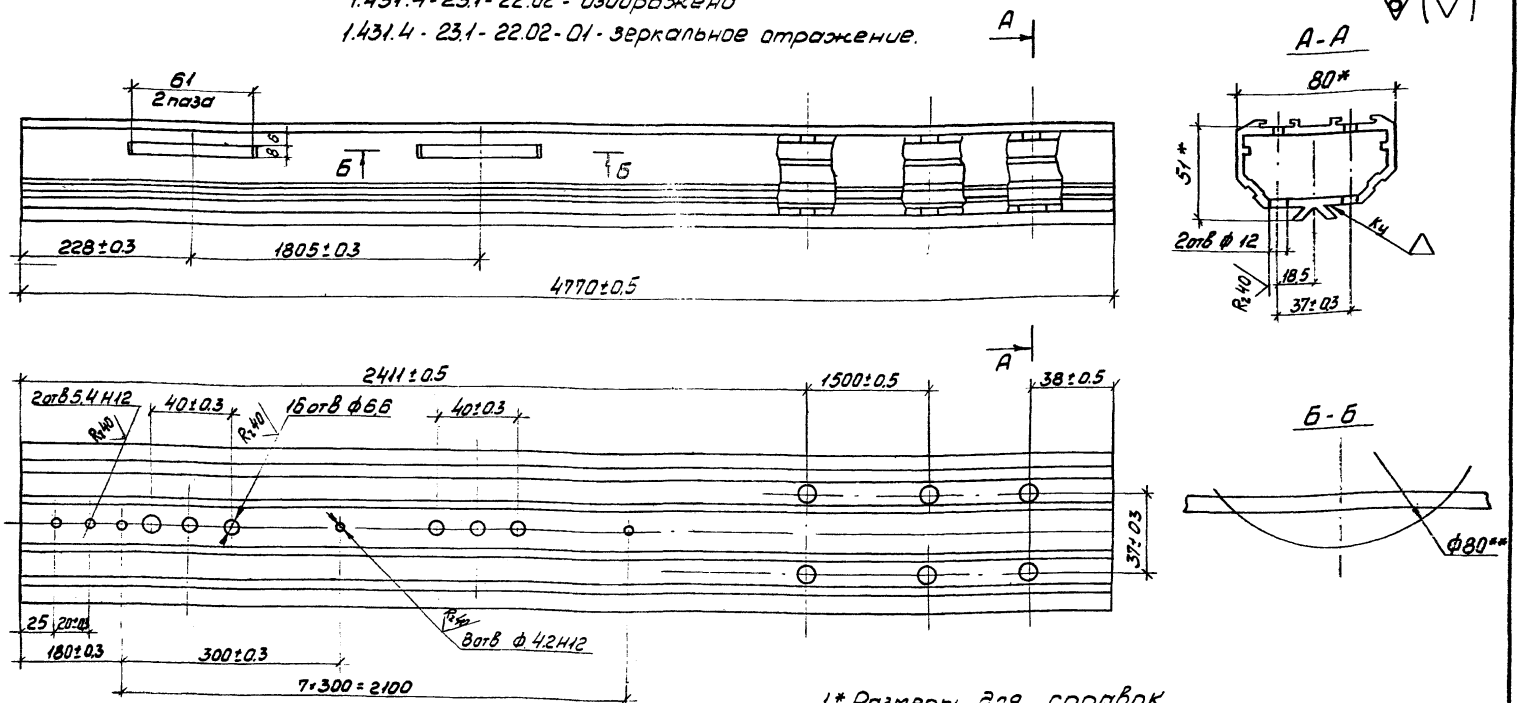

1.* Размеры для справок.

2.** Размеры для инструмента.
3. Неуказанные предельные отклонения размеров:
отверстий - по Н14;
остальных - по $\pm\frac{IT14}{2}$
4. Покрытие: Ан.Окс 15.
5. Маркировать Чу на бирке.

				1.431.4-23.1-22.02			
Зав.отд.	Голиков В		03.10.84	Стойка	Стадия	Масса	Масштаб
Н.контр.	Панамаренко		20.10.84		Р	9,59	1:2
Т.контр.	Богачев		19.10.84		Лист	Листов 1	
Гл.констр.	Лагутин		19.10.84	Профиль Б-061	Гипроспецхелкострукция		
Вед.констр.	Тищенкова		19.10.84	АД31 Т5 ГОСТ 22233-83			
Констр.	Болтынская		19.10.84				

20684-02 41

Типовой проект 1.431.4-23 Выпуск 1

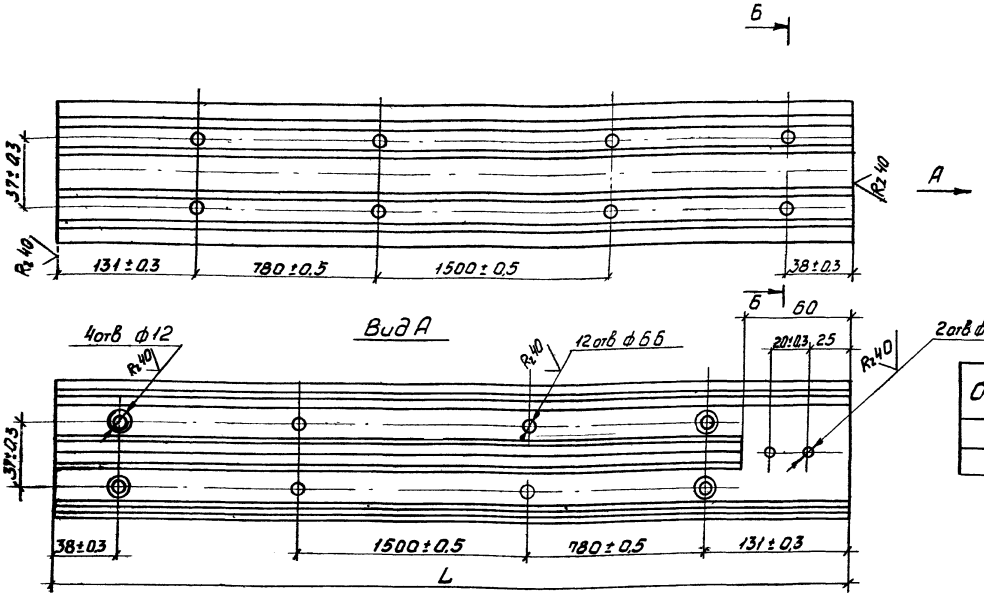

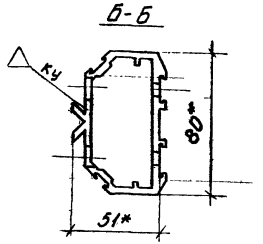

Обозначение	L, мм	Масса, кг
1.431.4-23.1-22.03	3870±0,5	7,78
-01	4170±0,5	8,38

1.* Размеры для справок.

2. Неуказанные предельные отклонения размеров:

отверстий - по Н14;

остальных - по $\pm \frac{JT14}{2}$

3. Покрытие: Ан. Окс. 15.

4. Маркировать Чу на бирке.

				1.431.4-23.1-22.03			
Зав.отд	Голиков		03.10.84	Стойка	Стадия	Масса	Масштаб
Н.контр	Пономаренко		20.11.84		Р	См. табл	1:2
Т.контр.	Богачев		02.10.84		Лист	Листов 1	
Гл.констр	Лагутин		02.10.84	Профиль Б-061	Гипроспецлегконструкция		
Вед.констр	Тощенкова		02.10.84	АД31Т5 ГОСТ 22233-83			
констр.	Болтянская		02.10.84				

Инв. № подл. | Подпись и дата | Взам. инв. №

20684-02 42

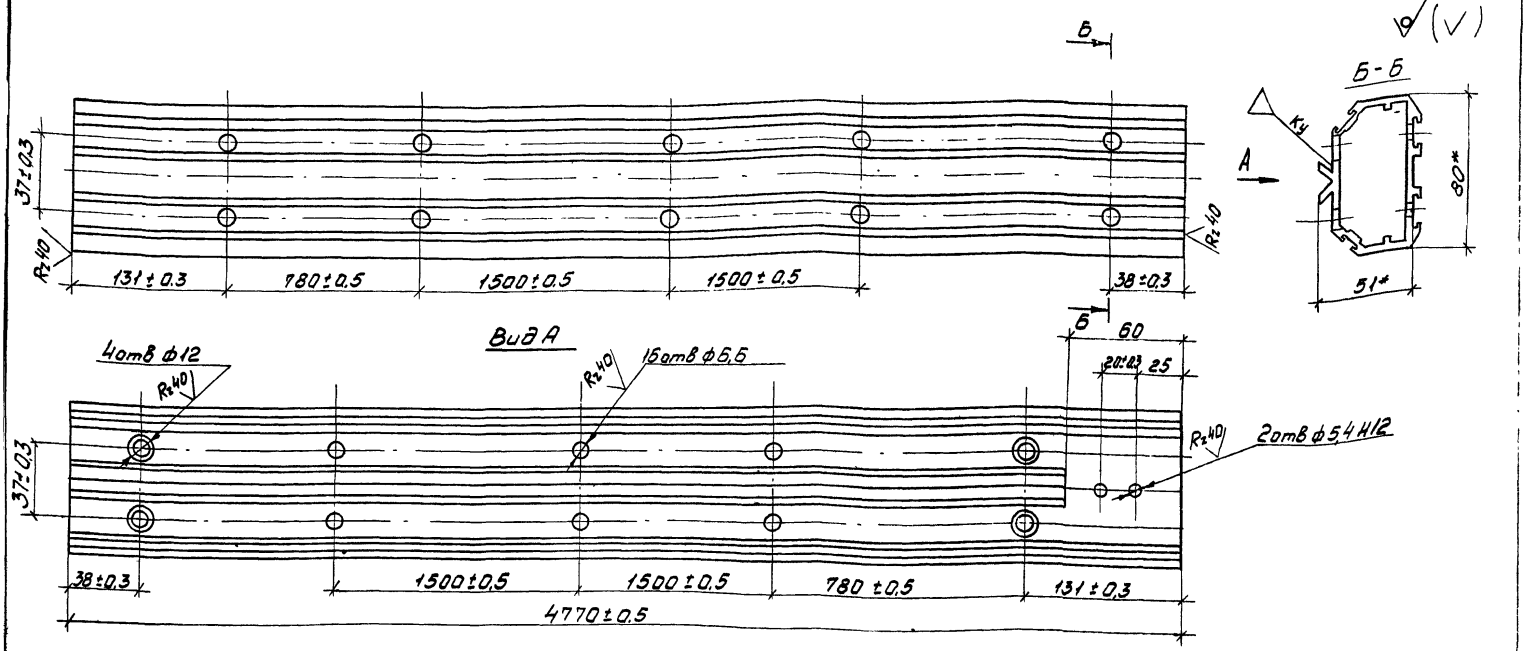

1* Размеры для справок.

2. Неуказанные предельные отклонения размеров:

отверстий - по H14;

остальных - по $\pm \frac{IT14}{2}$

3. Покрытие: Ан.Окс 15.

4. Маркировать Ку на бирке.

Зав.отд.	Голиков		23.10.84
Н.контр.	Пономаренко		23.10.84
Т.контр.	Богачев		23.10.84
Гл.констр.	Логутин		23.10.84
Вед.констр.	Тощенкова		23.10.84
констр.	Болтянская		23.10.84

1.431.4-23.1-22.04

Стойка

Стадия	Масса	Масштаб
Р	9,59	1:2

Лист | Листов 1

Профиль Б-061
АД31Т5 ГОСТ 22233-83

Гипроспецлегконструкция

Типовой проект 1.431.4-23 Выпуск 1

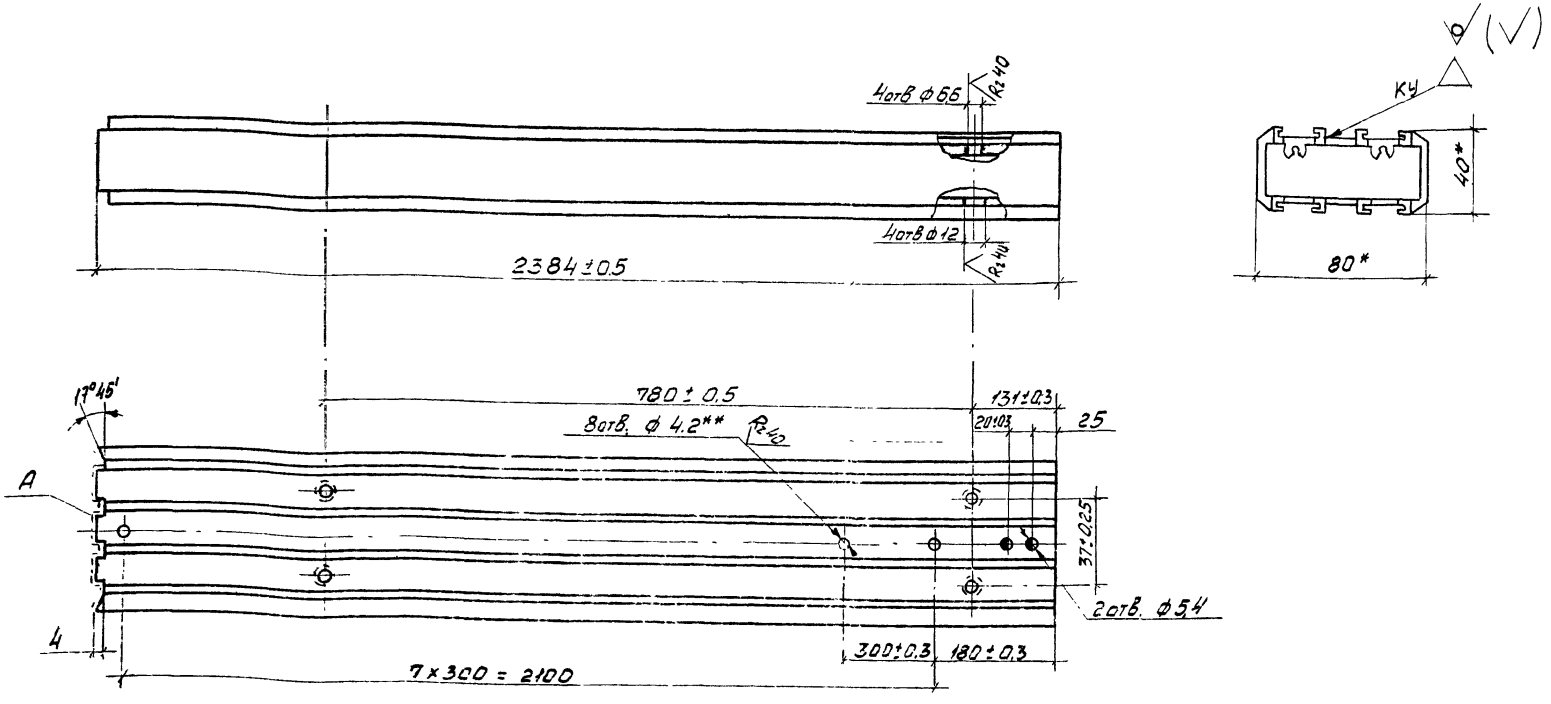

1.* Размеры для справок.
2.** Сверлить по сопрягаемой детали при сборке.

3. Неуказанные предельные отклонения размеров:
отверстий - по H14;
остальных - по $\pm \frac{JT14}{2}$
4. Шероховатость поверхности $A = \overset{Rz40}{\vee}$.
5. Покрытие: Ан. Окс 15.
6. Маркировать Чу на бирке.

				1.431.4-23.1-22.05			
				Стойка	Стадия	Масса	Масштаб
					Р	4,33	1:2
					Лист	Листов 1	
	Голиков		03.10.84	Профиль ПА-182	Гипроспецлегконструкция		
	Пономаренко		20.11.84	АД31Т5ГОСТ22233-83			
	Богачев						
	Лагутин		03.10.84				
	Тащенкова		03.10.84				
	Сырчино		03.10.84				

Инв. № подл. | Подпись и дата | Взам. инв. №

1.431.4-23.1-22.06 - изображено

1.431.4-23.1-22.06-01 - зеркальное отражение

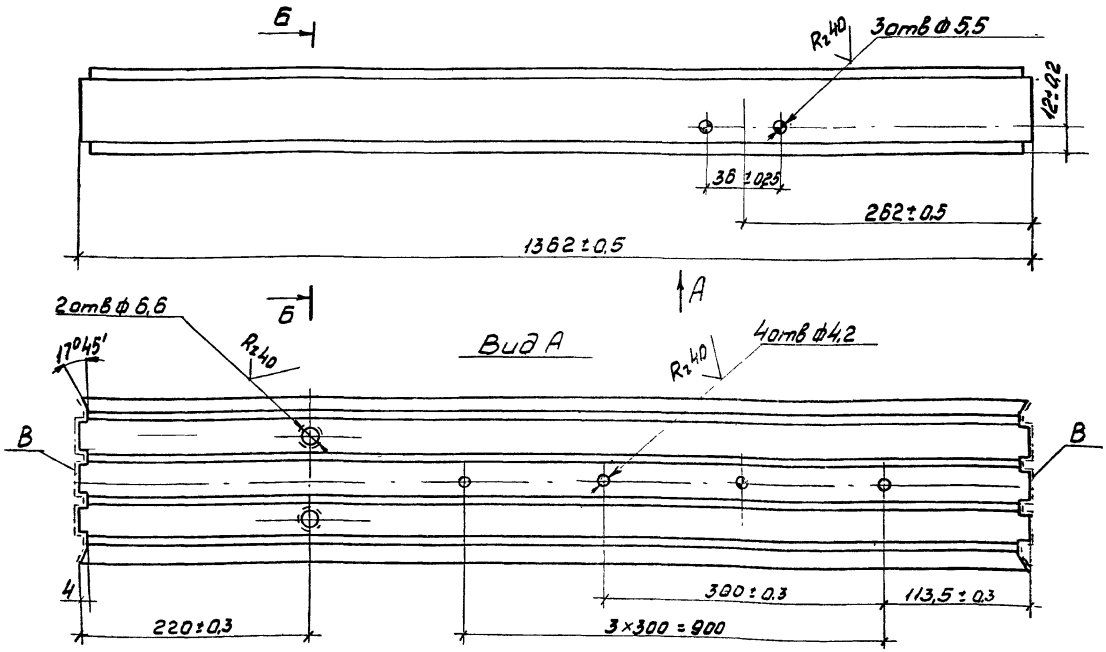

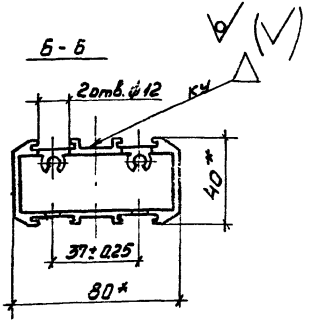

1.* Размеры для справок.

2. Неуказанные предельные отклонения размеров:
   отверстий - по H14;
   остальных - по $\pm \frac{JT14}{2}$
3. Шероховатость поверхности В = Rz40 ✓.
4. Покрытие: Ан Окс 15.
5. Маркировать Чу на бирке.

				1.431.4-23.1-22.06			
Зав отд	Голиков	[signature]	23.10.84	Импост	Стадия	Масса	Масштаб
Н.контр	Пономаренко	[signature]	20.11.84		Р	2,79	1:2
Т.контр.	Богачев	[signature]	18.10.84		Лист	Листов 1	
Гл.констр	Лагутин	[signature]	08.10.84	Профиль ПА-182	Гипроспецлегконструкция		
Вед конст.	Тащенкова	[signature]	08.10.84	АД31Т5 ГОСТ 22233-83			
Констр.	Болт[illegible]	[signature]	08.10.84				

Типовой проект 1.431.4-23 Выпуск 1

1.431.4-23.1-22.10 - изображено
1.431.4-23.1-22.10-01 - зеркальное отражение

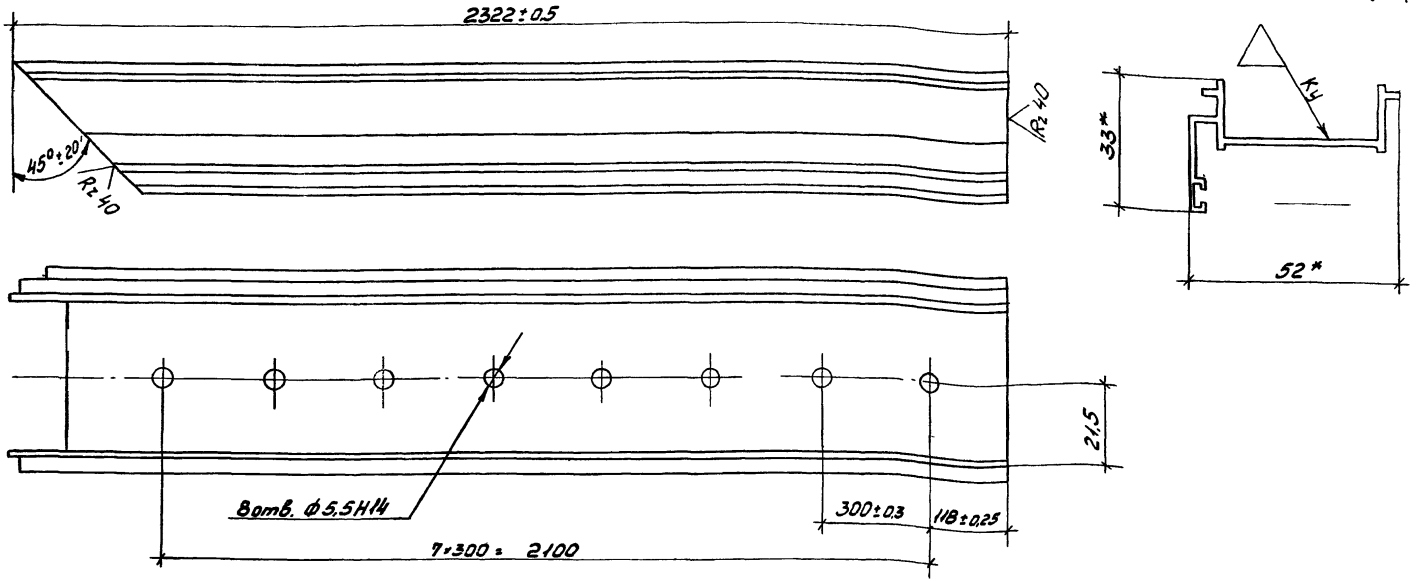

1.* Размеры для справок.

2. Неуказанные предельные отклонения размеров
   отверстий - по Н14;
   остальных - по ± IT14/2.
3. Покрытие: Ан. Окс 1.5.
4. Маркировать Ку на бирке.

Зав. отд	Голиков		23.10.84
Н. контр.	Пономаренко	Пономаренко	20.11.84
Т. контр	Богачев	Богачев	1.11.84
Гл. констр.	Логутин	Логутин	2.10.84
Вед. констр.	Тощенкова	Тощенкова	08.10.84
констр.	Чижова	Чижова	8.10.84

1.431.4-23.1-22.10

Притвор

Профиль А-578
АА31Т5 ГОСТ 22233-83

Стадия	Масса	Масштаб
Р	1,13	1:1
Лист	Листов 1	

Гипроспецгазконструкция

Инв. № подл. | Подпись и дата | Взам. инв. №

1.431.4-23.1-22.11.

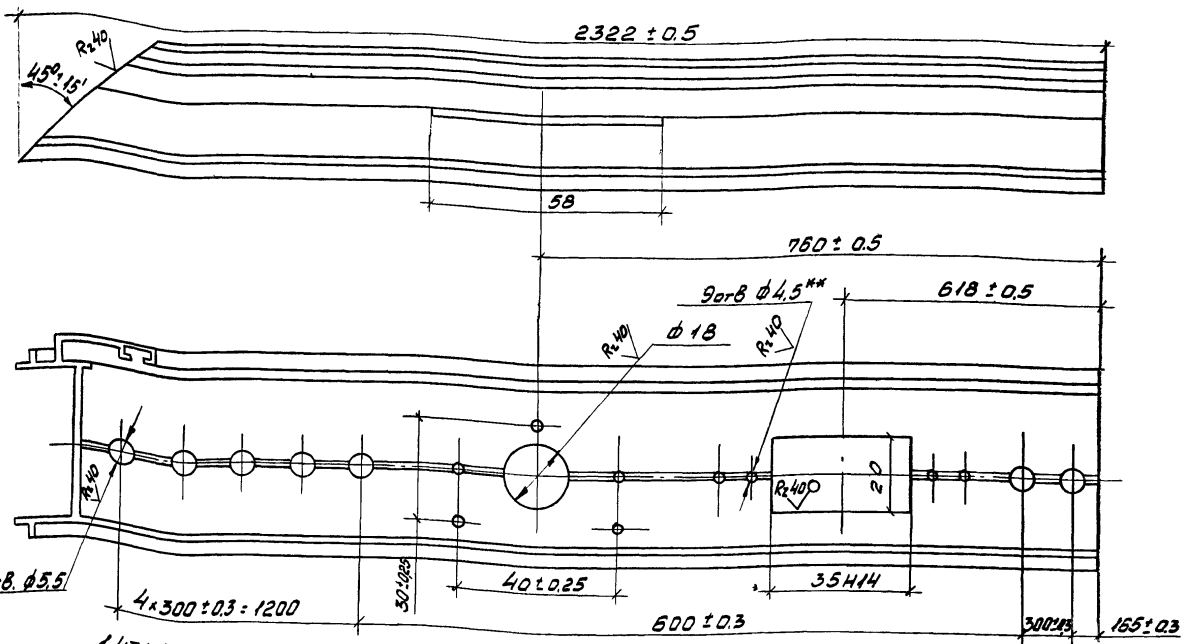

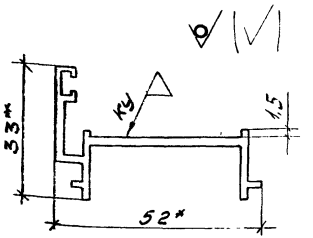

1.431.4-23.1-22.11-01 зеркальное отражение
Остальное - см. 1.431.4-23.1-22.11

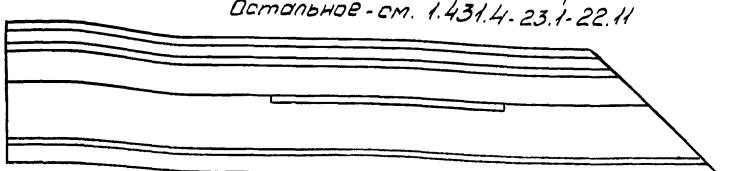

1.* Размеры для справок.
2.** Сверлить по сопрягаемой детали при сборке.

3. Неуказанные предельные отклонения размеров: отверстий Н14, остальных по $\pm \frac{\text{ЭТ14}}{2}$
4. Покрытие Ан. Окс 15.
5. Маркировать Чу на бирке.

				1.431.4-23.1-22.11			
Зав. отд	Голиков		02.10.84	Притвор	Стадия	Масса	Масштаб
Н. контр.	Пономаренко		20.11.84		Р	1,13	1:1
Т. контр.	Богачев		12.10.84		Лист	Листов 1	
Гл. констр	Лагутин		02.10.84	Профиль А-578			
Вед. констр	Тащенкова		02.10.84	АД31Т5 ГОСТ 22233-83	Гипроспецлегконструкция		
Констр.	Марченко		12.10.84				

20684-02 47

Типовой проект 1.431.4-23, Выпуск 1

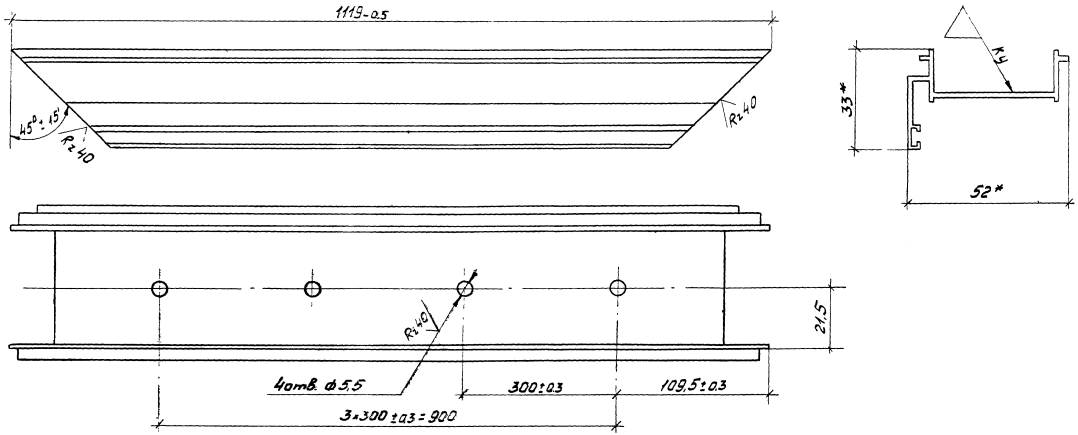

2. Неуказанные предельные отклонения размеров:
отверстий - по H14;
остальных - по $\pm\frac{IT14}{2}$.
3. Покрытие Ан. Окс 15
4. Маркировать Чу на бирке.

1.* Размеры для справок.

				1.431.4-23.1-22.12			
Зав. отд.	Голиков		20.10.84	Притвор	Стадия	Масса	Масштаб
Гл. контр.	Пономаренко		20.11.84		Р	0,51	1:1
Гл. контр.	Богачев				Лист	Листов 1	
				Профиль А-578 АД31Т5 ГОСТ 22233-83	Гипроспецлегконструкция		

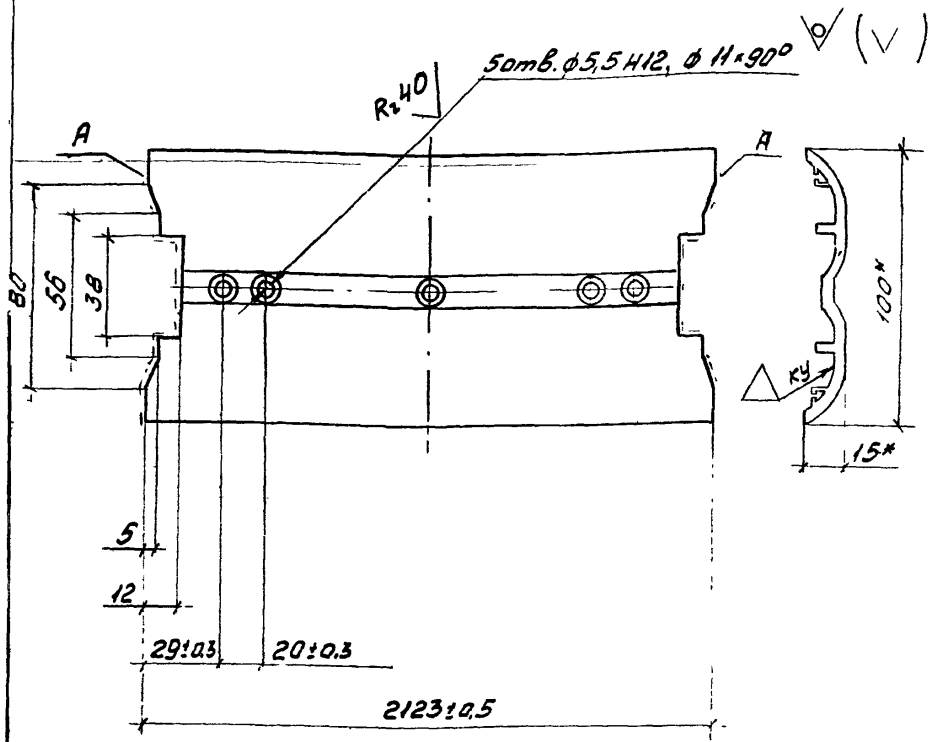

1.* Размеры для справок

2. Неуказанные предельные отклонения размеров: отверстий - по Н14; остальных - по $\pm\frac{IT14}{2}$

3. Шероховатость поверхности А: Rz40

4. Покрытие: Ан. Окс 15

5. Маркировать 4у на бирке.

				1.431.4-23.1-22.13			
				Порог	Стадия	Масса	Масштаб
					Р	1,09	1:2
					Лист	Листов 1	
Зав. отд	Голиков			Профиль ПА-183			
Н. контр	Пономаренко			АД31 Т5 ГОСТ 22233-83	Гипроспецлегконструкция		
Т. контр	Богачев						
Гл. констр	Лагутин						
Вед. констр	Тащенкова						
Констр	Болтянская						

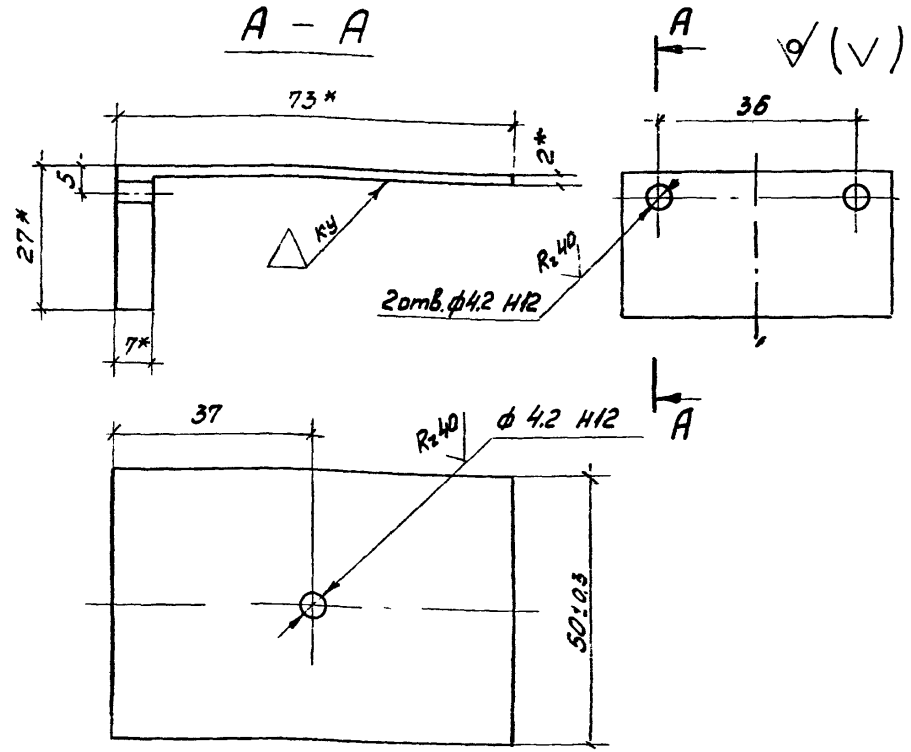

1* Размеры для справок.

2. Неуказанные предельные отклонения размеров: отверстий - по Н 14; остальных - по $\pm\frac{IT14}{2}$.

4 Маркировать 4у на бирке.

				1.431.4-23.1-22.14			
				Сухарь	Стадия	Масса	Масштаб
					Р	0,047	1:1
					Лист	Листов 1	
Зав. отд	Голиков			Профиль А-1052			
Н. контр	Пономаренко			АД31Т5 ГОСТ 22233-83	Гипроспецлегконструкция		
Т. контр	Богачев						
Гл. констр	Лагутин						
Вед. конст	Тащенкова						
Констр	[illegible]						

Подпись и дата | Взам. инв. №

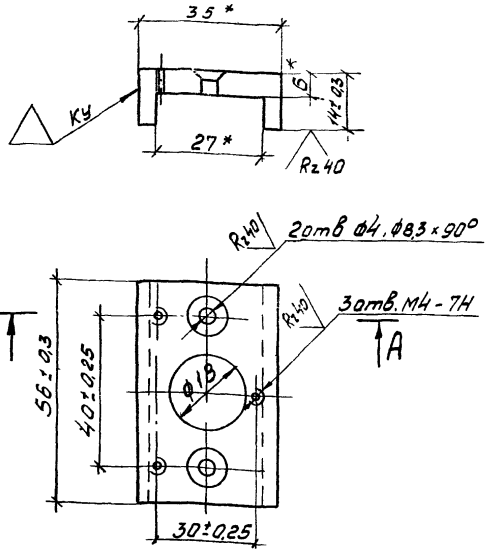

1.* Размеры для справок.
2. Неуказанные предельные отклонения размеров: отверстий - по H14; остальных - по $\pm \frac{IT14}{2}$.
3. Маркировать Чу на бирке.

				1.431.4-23.1-22.15		
Зав. отд	Голиков		23.10.84	Сухарь	Стадия: Р	Масса: 0,035	Масштаб: 1:1
Н. контр.	Пономаренко		23.10.84				
Т. контр.	Богачев		23.10.84		Лист	Листов 1
Гл. констр.	Лагутин		23.10.84	Профиль А-286 АД3175 ГОСТ 22233-83	Гипроспецлегконструкция	
Вед. констр.	Тащенкова		23.10.84			
констр	Демина		23.10.84			

Инв. № подл. | Подпись и дата | Взам. инв. №

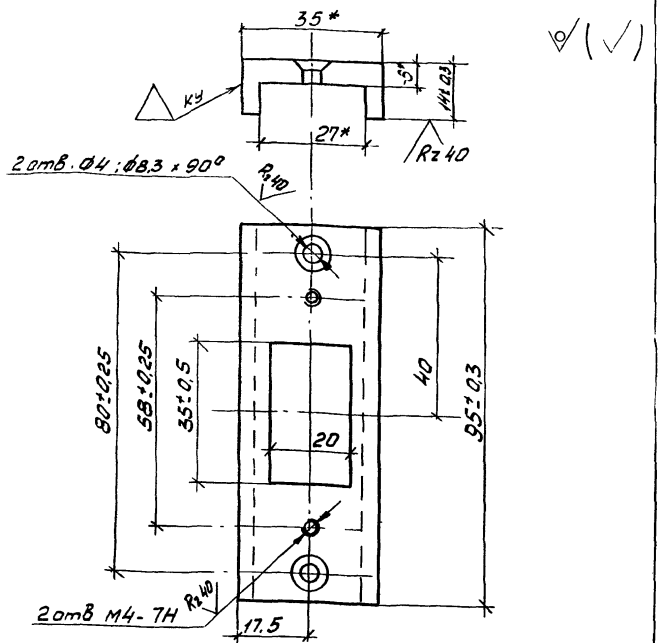

1* Размеры для справок.
2 Неуказанные предельные отклонения размеров отверстий - по H14, остальных - по $\pm \frac{IT14}{2}$
3 Маркировать Чу на бирке.

				14314-231-2216		
Зав отд	Голиков		23.10.84	Сухарь	Стадия: Р	Масса: 0,06	Масштаб: 1:1
Н. контр	Пономаренко		23.10.84				
Т. контр	Богачев		23.10.84		Лист	Листов 1
Гл. констр	Лагутин		23.10.84	Профиль А-286 АД3175 ГОСТ 22233-83	Гипроспецлегконструкц	
Вед. конст	Тащенкова		23.10.84			
констр	Демина		23.10.84			

Инв. № подл. | Подпись и дата | Взам. инв. №

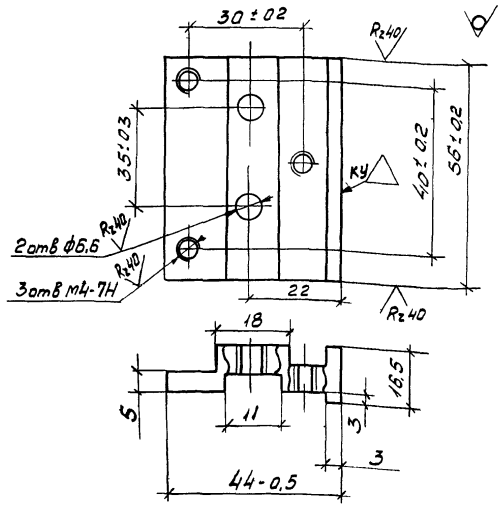

1. Неуказанные предельные отклонения размеров:
   отверстий - по H14;
   остальных - по $\pm \frac{IT14}{2}$.
2. Маркировать Чу на бирке.

Зав отд	Голиков			1.431.4-23.1-32.04	
Гл. констр.	Пономаренко				
Гл. констр.	Богачев				
Гл. констр.	Лавутин				
Гл. констр.	Гощенкова				
Констр.	Марченко				

Сухарь	Стадия	Масса	Масштаб
	Р	0,039	1:1
	Лист	Листов 1	
Профиль ПА-152И АД31Т5 ГОСТ 22233-83	Гипроспецлегконструкция		

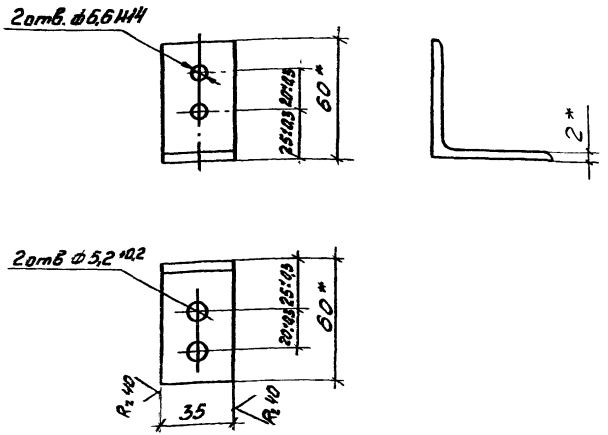

1* Размеры для справок.
2. Неуказанные предельные отклонения размеров:
   отверстий - по H14;
   остальных - по $\pm \frac{IT14}{2}$.
3. Маркировать Чу на бирке

Зав отд	Голиков			1.431.4-23.1-22.17	
Н. контр.	Пономаренко				
Гл. конд	Богачев				
Гл. констр	Лавутин				
Зав констр	Гощенкова				
Констр	Марченко				

Уголок	Стадия	Масса	Масштаб
	Р	0,05	1:2
	Лист	Листов 1	
Профиль А-004 АД31Т5 ГОСТ 22233-83	Гипроспецлегконструкция		

Подпись и дата | Инв. № подл.

Инв. № подл.	Подпись и дата	Взам. инв. №

Типовой проект 1.431.4-23 Выпуск 1

Формат	Зона	Поз.	Обозначение	Наименование	Кол. на испол. 1431.4-23.1-23.00 -										Примеч.
					-	01	02	03	04	05					
				Документация											
А3			1.431.4-23.1-23.00 СБ	Сборочный чертёж	x	x	x	x	x	x					
				Сборочные единицы											
А4		1	1.431.4-23.2-40.0	Защёлка	1	1	1	1	1	1					
				Детали											
А3		2	1.431.4-23.1-23.01	Стойка	1	1		1	1						
			-01	Стойка			1			1					
А3		3	1.431.4-23.1-23.02	Стойка	1	1		1	1						
			-01	Стойка			1			1					
А3		4	1.431.4-23.1-23.03	Импост нижний	1			1							
			-01	Импост нижний		1			1						
			-02	Импост нижний			1			1					
А3		5	1.431.4-23.1-23.04	Импост верхний	1			1							
			-01	Импост верхний		1			1						

Зав. отд.	Голиков	[signature]	23.10.84
Н. контр.	Пономаренко	Пономар	20.11.84
Г. контр.	Богачев	Богачев	06.10.84
Гл. констр.	Лагутин	[signature]	1.10.84
Вед. конст.	Ташенкова	[signature]	02.10.84
Констр.	Башмакова	[signature]	02.10.84

1.431.4-23.1-23.00

Полотно дверное

Стадия	Лист	Листов
Р	1	5

Гипроспецлегконструкция

Копировал Музыченко Формат А4

Инв. № подл.	Подпись и дата	Взам. инв. №

Формат	Зона	Поз.	Обозначение	Наименование	Кол. на испол. 1.431.4-23.1-23.00 -										Примеч.
					-	01	02	03	04	05					
А3		5	1.431.4-23.1-23.04-02	Импост верхний			1			1					
А4		6	1.431.4-23.1-23.05	Вкладыш угловой	4	4	4	4	4	4					
А4		7	1.431.4-23.1-23.06	Сухарь	1	1	1	1	1	1					
А4		8	1.431.4-23.1-23.07	Плита	1	1	1	1	1	1					
				Импосты											
				Профиль Б-324											
				АД31Т5 ГОСТ 22233-83											
Б4		9	1.431.4-23.1-23.08	l= 521-1 мм	1			1							0,69кг
Б4			1.431.4-23.1-23.09	l= 934-1 мм		1	1		1	1					1,24кг
				Штапики											
				Профиль А-600											
				АД31Т5 ГОСТ 22233-83											
Б4		10	1.431.4-23.1-23.10	l= 521-1 мм	8										0,11кг
Б4			1.431.4-23.1-23.11	l= 934-1 мм		8	8								0,20кг
Б4		11	1.431.4-23.1-23.12	l= 730-1 мм	4	4	4								0,15кг
Б4		12	1.431.4-23.1-23.13	l= 1335-1 мм	4	4	4								0,28кг
				Штапики Профиль А-833											
				АД31Т5 ГОСТ 22233-83											
Б4		13	1.431.4-23.1-23.14	l= 521-1 мм				4							0,19кг

20684-02 52

1.431.4-23.1-23.00

Лист 2

5

Форм.	Зона	Поз	Обозначение	Наименование	Кол. на исполн. 1.431.4-23.1-23.00-										Примеч.
					-	01	02	03	04	05					
				Штапики											
				Профиль А-833											
				АД31Т5 ГОСТ 22233-83											
Б4		13	1.431.4-23.1-23.15	l= 934.1 мм					4	4					0,34кг
Б4		14	1.431.4-23.1-23.16	l= 730.1 мм				2	2	2					0,26кг
Б4		15	1.431.4-23.1-23.17	l= 1335.1 мм				2	2	2					0,48кг
				Штапики											
				Профиль А-239											
				АД31Т5 ГОСТ 22233-83											
Б4		16	1.431.4-23.1-23.18	l= 521.1 мм				8							0,05кг
Б4			1.431.4-23.1-23.19	l= 934.1 мм					8	8					0,10кг
Б4		17	1.431.4-23.1-23.20	l= 730.1 мм				8	8	8					0,08кг
Б4		18	1.431.4-23.1-23.21	l= 1335.1 мм				8	8	8					0,15кг
А4		19	1.431.4-23.1-23.22	Шайба	4	4	4	4	4	4					
Б4		20	1.431.4-23.1-23.23	Сухарь											
				Профиль ПА-115											
				АД31Т5 ГОСТ 22233-83											
				l= 11.0,3 мм	1	1	1	1	1	1					0,03кг

1.431.4-23.1-23.00 Лист 3

Копировал Музыченко Формат А4

Инв. № подл.	Подпись и дата	Взам. инв. №

Формат	Зона	Поз	Обозначение	Наименование	Кол. на исполн. 1431.4-23.1-23.00-										Примеч.
					-	01	02	03	04	05					
Б4		21	1.431.4-23.1-23.24	Сухарь											
				Профиль ПА-151и											
				АД31Т5 ГОСТ 22233-83											
				l= 9,5-0,3 мм	1	1	1	1	1	1					0,05кг
А4		22	1.431.4-23.2-101	Полупетля верхняя	2	2	2	2	2	2					
А4		23	1.431.4-23.2-50.1	Ручка	2	2	2	2	2	2					
				Стандартные изделия											
		24		Болт М8-8g×80.58.019											
				ГОСТ 7798-70	2	2	2	2	2	2					
				Винты ГОСТ 10619-80											
		25		4×1,5×20.58.019	2	2	2	2	2	2					
		26		5×1,5×16.58.019	3	3	3	3	3	3					
		27		5×1,5×30.58.019	2	2	2	2	2	2					
				Винты ГОСТ 10621-80											
		28		5×1,5×12.58.019	1	1	1	1	1	1					
		29		6×1,75×40.58.019	12	12	12	12	12	12					
		30		Винт В1М6-8g×12.58.019											
				ГОСТ 17473-80	6	6	6	6	6	6					

1.431.4-23.1-23.00 Лист 4

Копировал Музыченко Формат А4

20684-02 53

Формат	Зона	Поз.	Обозначение	Наименование	кол. на испол. 1.431.4-23.1-23.00-										Примеч.
					-	01	02	03	04	05					
		31		Гайка М8-7Н.5.019 ГОСТ 5915-70	2	2	2	2	2	2					
		32		Замок 381 ГОСТ 5089-73	1	1	1	1	1	1					
				Материалы											
				Резина НО68-1 ТУ 38.105 1082-76											
		33		Профиль ПР-61	23,7	23,7	23,7	23,7	23,7	23,7					м
		34		Профиль ПР-72	2.2	2.2	2.2	2,2	2,2	2,2					м

Обозначение	Рис.	B, мм	B1, мм	Масса, кг
1.431.4-23.1-23.00	1,3	688	700	20,00
-01		1101	1113	24,89
-02	2,3			
-03	1,4	688	700	19,18
-04		1101	1113	22,10
-05	2,4			

Рис.1

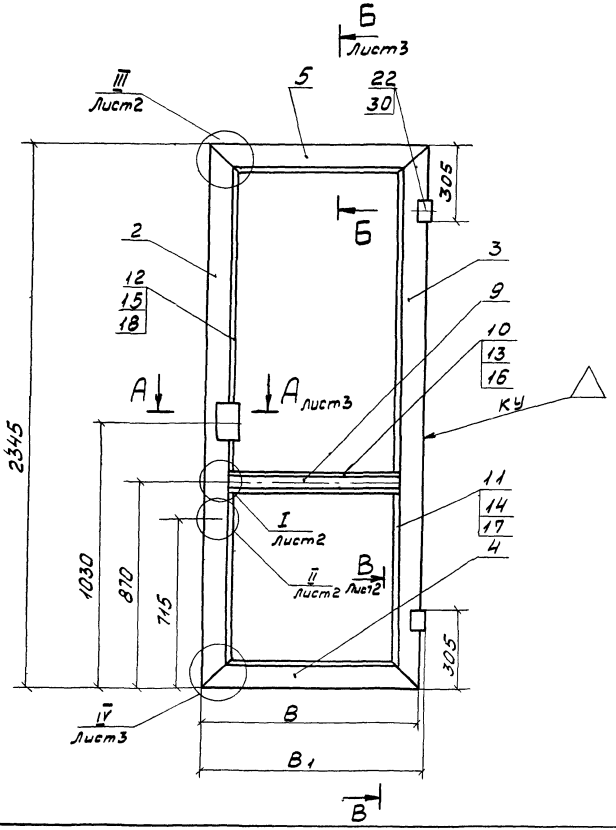

Рис 2

Остальное - см. рис 1

М 1.30

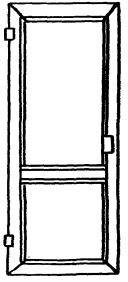

1 Размеры для справок.
2. Винты поз. 36 ставить на лаке НЦ-134ТУ 6-10-1291-77.
3. Маркировать Чу на бирке.
4. Детали без чертежа: шероховатость механически обработанных поверхн. Rz40; покрытие: Ан Окс 15; маркировать на ярлыке Чу; клеймить КУ.

				1.431.4-23.1-23.00 СБ			
				Полотно дверное Сборочный чертеж	Стадия	Масса	Масштаб
Зав. отд	Голиков	[illegible]	[illegible]		Р	См табл.	1:15
Н. контр.	Пономаренко	[illegible]	[illegible]		Лист 1	Листов 3	
Т. контр.	Богачев	[illegible]	[illegible]				
Гл. констр.	Лагутин	[illegible]	[illegible]		Гипроспецлегконструкция		
Вед. констр.	Тащенкова	[illegible]	[illegible]				
Констр.	Башмакова	[illegible]	[illegible]				

Типовой проект 1.431.4-23 Выпуск 1

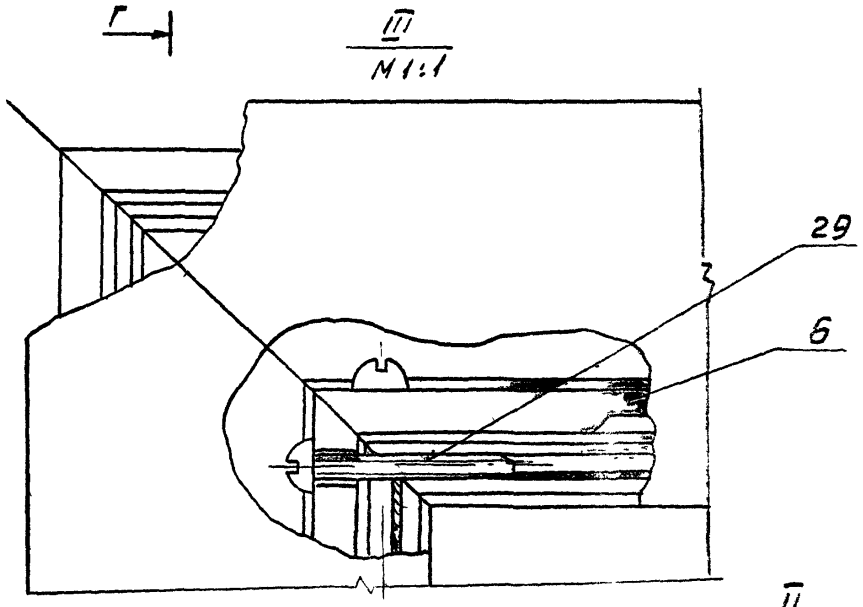

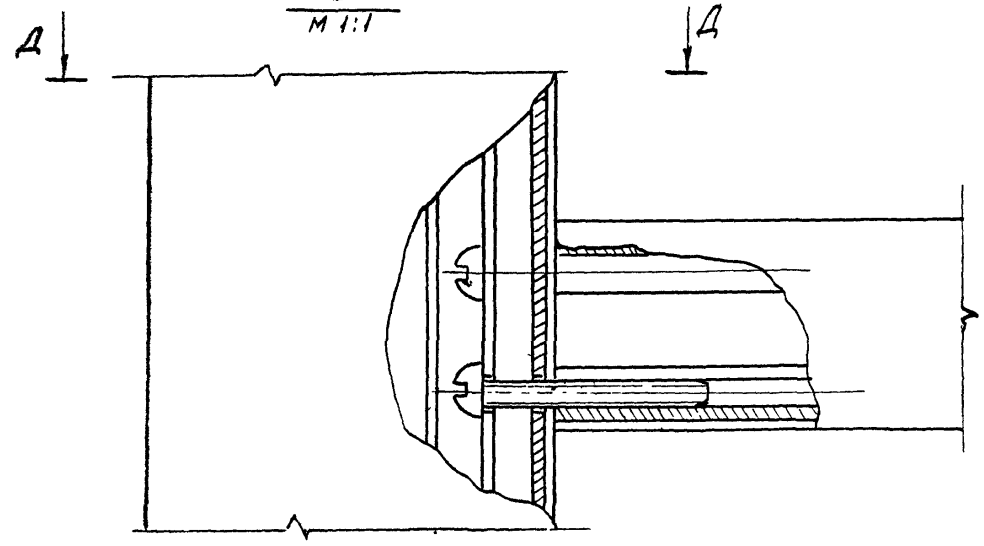

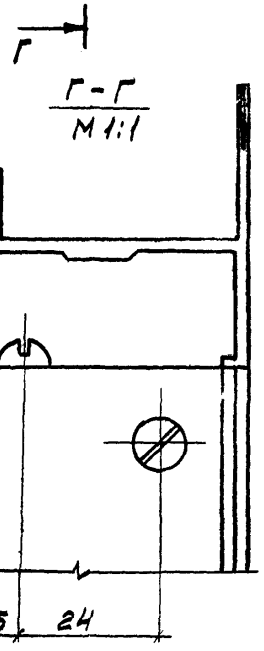

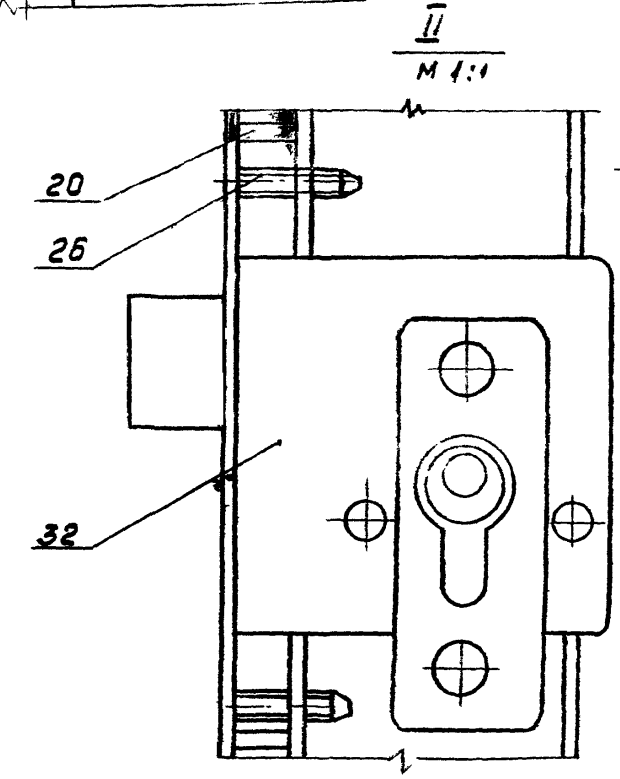

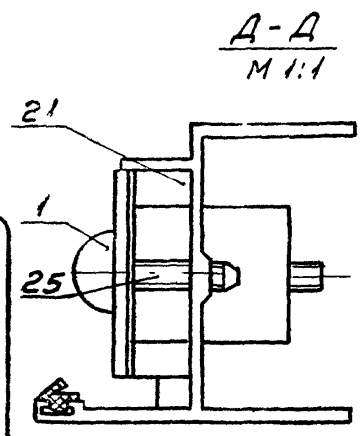

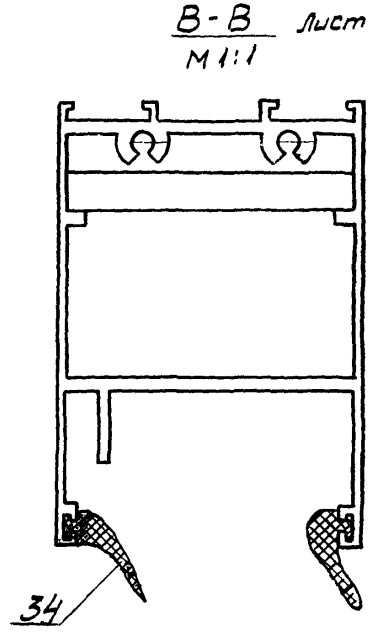

Инв. № подл. | Подпись и дата | Взам. инв. №

1.431.4-23.1- 23.00 СБ	Лист 2

IV
М 1:1

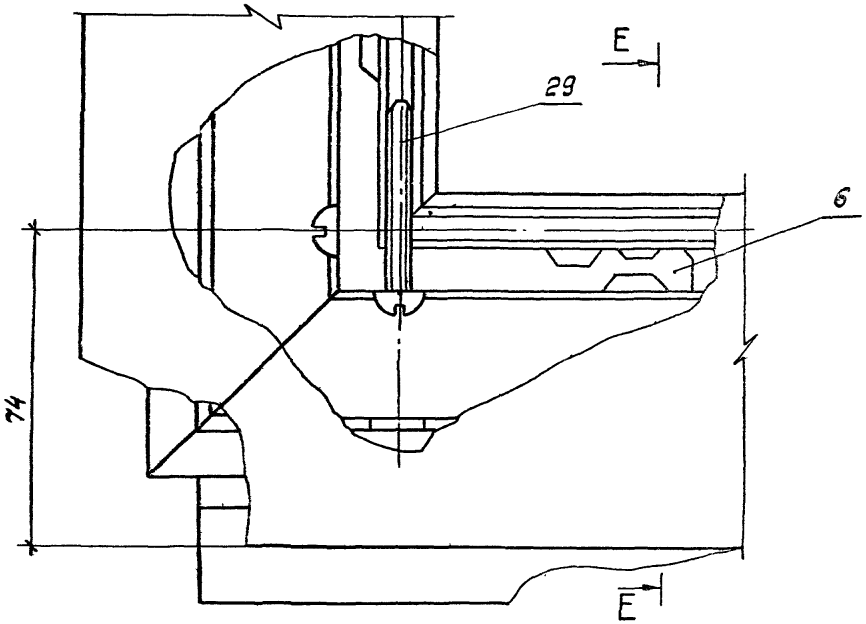

Е-Е

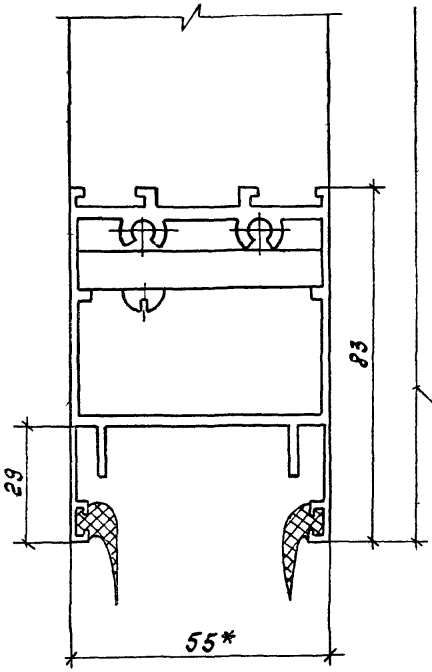

Б - Б лист 1
М 1:1

Рис. 3

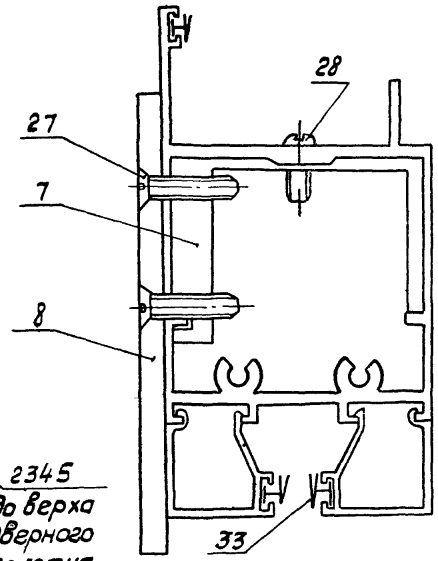

Рис. 4

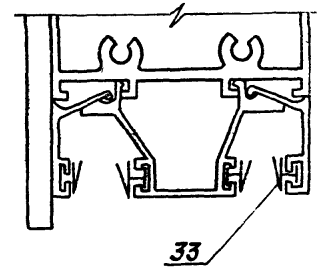

А-А лист 1
М 1:2

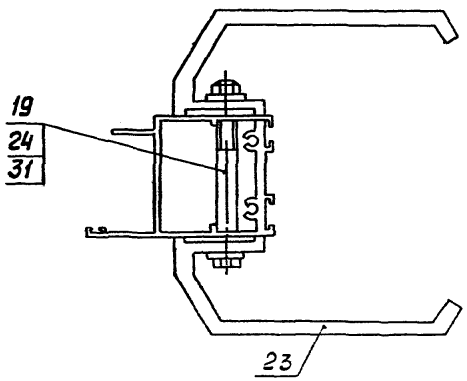

1.431.4-23.1-23.01- изображено,
1.431.4-23.1-23.01-01- зеркальное отражение.

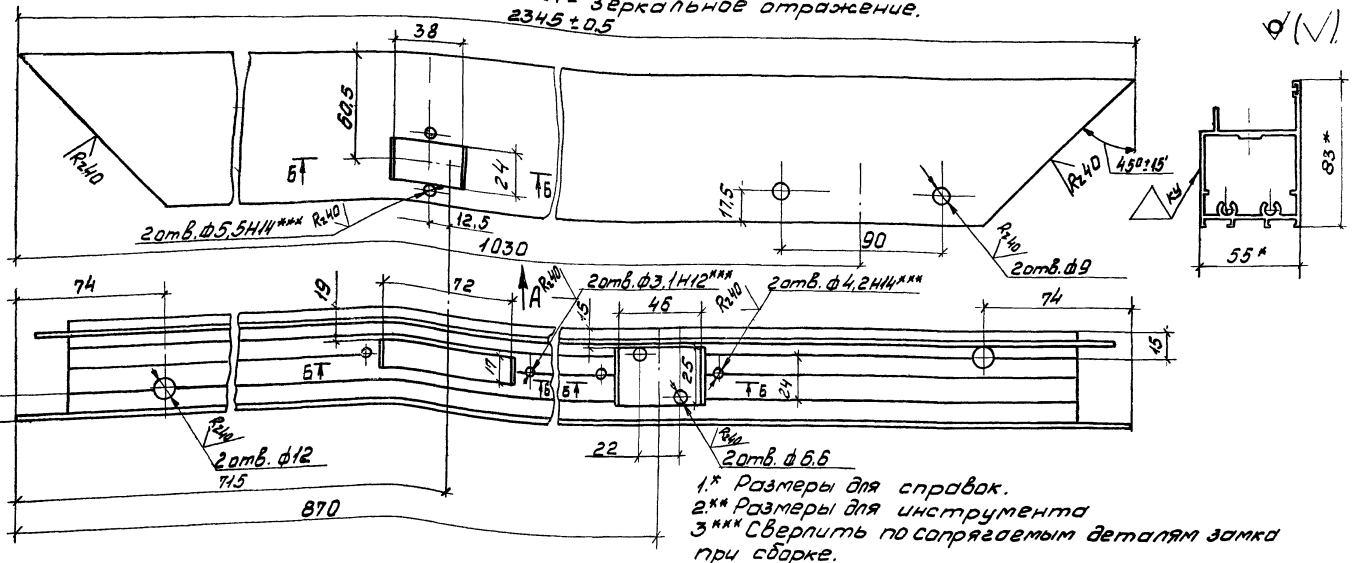

1.* Размеры для справок.
2.** Размеры для инструмента
3.*** Сверлить по сопрягаемым деталям замка при сборке.
4. Неуказанные предельные отклонения размеров.
отверстий - по Н14;
остальных - по $\pm\frac{IT14}{2}$
5. Покрытие: Ан. Окс 15.
6. Маркировать 4у на бирке

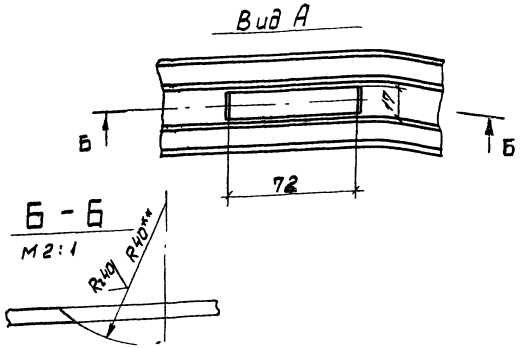

				1.431.4-23.1-23.01			
Зав отд.	Голиков		03.10.84	Стойка	Стадия	Масса	Масштаб
Н.контр	Пономаренко		20.11.84		Р	3,5	1:2
Т.контр.	Богачев		02.10.84		Лист	Листов 1	
Гл.констр.	Лагутин		02.10.84	Профиль ПА-110	Гипроспецлегконструкция		
Вед констр	Тащенкова		02.10.84	АД31Т5 ГОСТ 22233-83			
констр	Демина		02.10.84				

20684-02 58

Типовой проект 1.431.4-23 Выпуск 1

Инв. № подл. | Подпись и дата | Взам. инв. №

1.431.4-23.1-23.02 - изображено
1.431.4-23.1-23.02-01 - зеркальное отражение

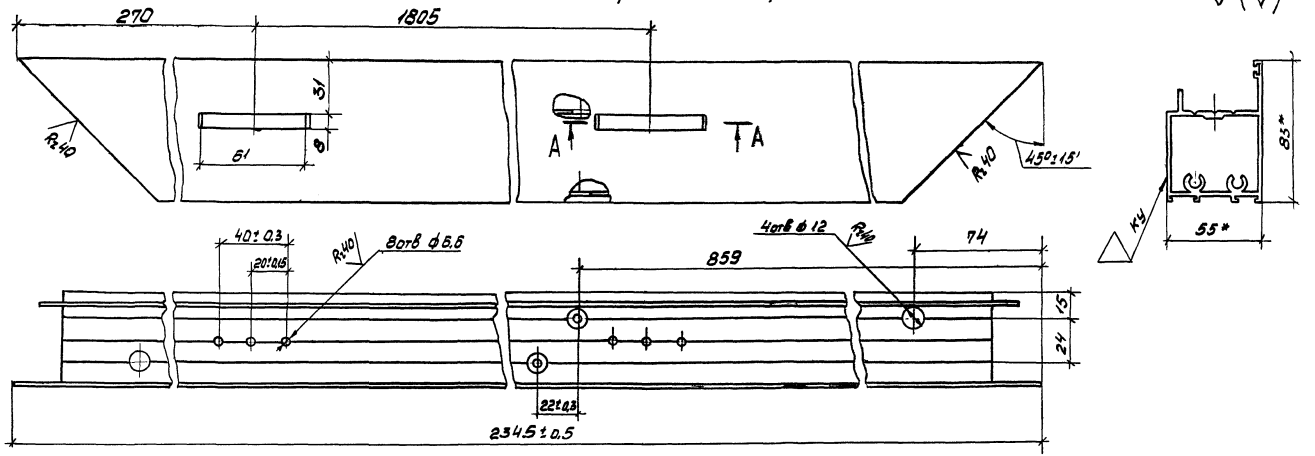

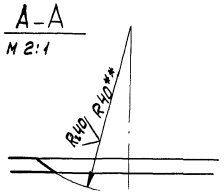

1* Размеры для справок.
2.** Размеры для инструмента.
3. Неуказанные предельные отклонения размеров:
отверстий - по Н14;
остальных - по $\pm\frac{JT14}{2}$.

4. Покрытие: Ан. Окс 15.
5. Маркировать Чу на бирке.

				1.431.4-23.1-23.02			
				Стойка	Стадия	Масса	Масштаб
Зав.отд.	Голиков	[signature]	13.10.84		Р	3,5	1:2
Н.контр	Пономаренко	[signature]	20.11.84				
Т.контр.	Богачев	[signature]	02.10.84		Лист	Листов 1	
Гл.констр.	Лагутин	[signature]	02.10.84	Профиль ПА-110	Гипроспецлегконструкция		
Вед.конст.	Тащенкова	[signature]	02.10.84	АД31Т5 ГОСТ 22233-83			
Констр.	Башмакова	[signature]	02.10.84				

Типовой проект 1.431.4-23 Выпуск 1

Рис. 1

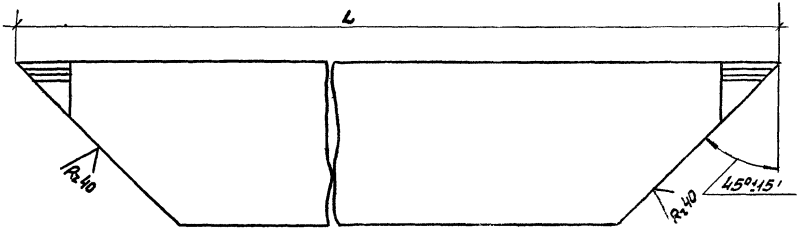

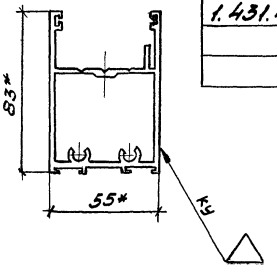

Обозначение	Рис.	L, мм	Масса кг
1.431.4-23.1-23.03	1	688±0,5	1,25
-01		1101±0,5	1,85
-02	2		

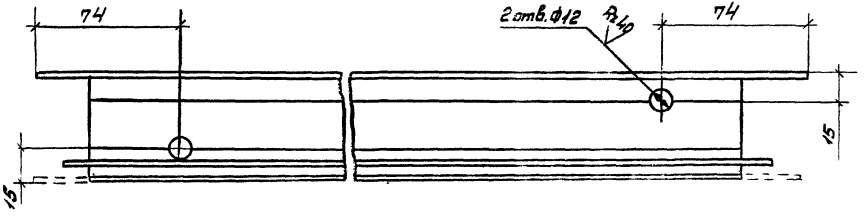

1.* Размеры для справок.
2. Неуказанные предельные отклонения размеров: отверстий - по Н14; остальных - по $\frac{УТ14}{2}$.
3. Покрытие: АН. Окс 15
4. Маркировать 4у на бирке.

Рис. 2
Остальное - см. рис. 1
М 1:4

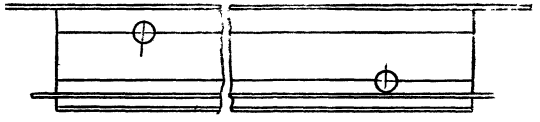

Зав. отд.	Голиков		04.10.84
Н. контр.	Пономаренко		20.11.84
Т. контр.	Богочев		02.10.84
Гл. констр.	Лагутин		02.10.84
Вед. констр.	Тащенкова		02.10.84
Констр.	Башмакова		02.10.84

1.431.4-23.1-23.03

Импост нижний

Стадия	Масса	Масштаб
Р	См. табл.	1:2

Лист | Листов 1

Профиль ПА-113
АД31Т5 ГОСТ 22233-83

Гипроспецлегконструкция

Инв. № подл. | Подпись и дата | Взам. инв. №

20684-02 60

Рис. 1

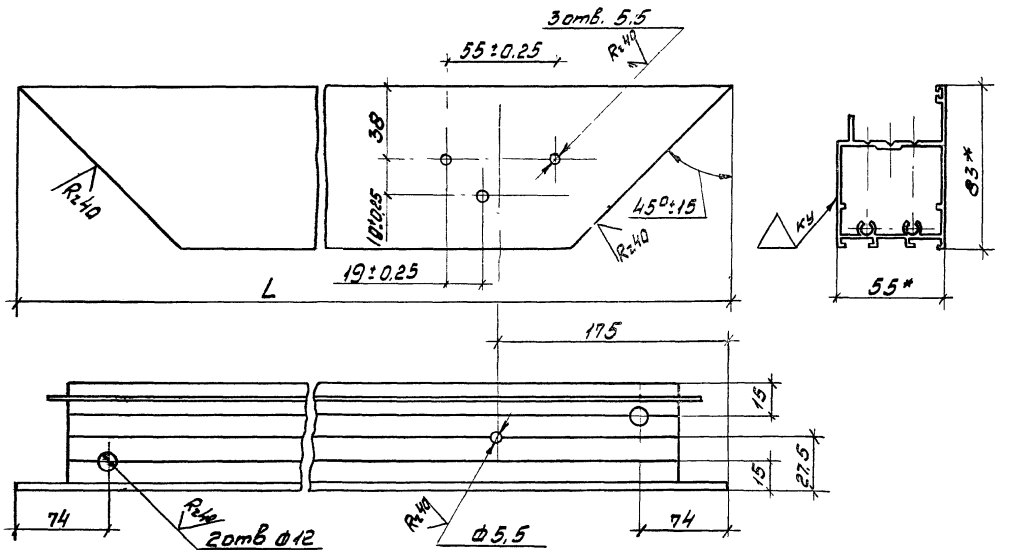

Обозначение	Рис.	L, мм,	Масса, кг
1.431.4-23.1-23.04	1	688±0,5	1,20
- 01		1101±0,5	1,75
- 02	2		

Рис. 2

Остальное - см. рис. 1

М 1:5

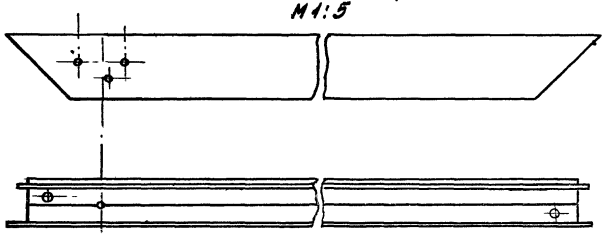

1.* Размеры для справок.

2. Неуказанные предельные отклонения размеров: отверстий - по H14; остальных - по $\pm \frac{IT14}{2}$;

3. Покрытие: АН.Окс 15.

4. Маркировать Ку на бирке.

Зав.отд	Голиков		03.10.84
Н.контр.	Пономарева		20.10.84
Т.контр.	Богачев		02.10.84
Гл.констр	Логутин		02.10.84
Вед.конст.	Тельвенкова		02.10.84
констр.	Демина		02.10.84

1.431.4-23.1-23.04

Импост Верхний

Стадия	Масса	Масштаб
Р	См. табл.	1:2
Лист	Листов 1	

Профиль ПА-110 АДЗ1Т-5 ГОСТ 22233-83

Гипроспецлегконструкция

Типовой проект 1.431.4-23 Выпуск 1

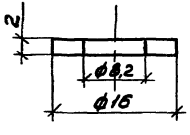

1. Предельные отклонения размеров отверстий - по Н14, остальных по $\pm \frac{IT14}{2}$.
2. Маркировать 4у на бирке.

Зав. отд	Голиков		03.10.84	1.431.4-23.1-23.21			
Н. контр.	Пономаренко		20.11.84	Шайба	Стадия	Масса	Масштаб
Т. контр	Богачев		03.10.84		Р	0,0005	2:1
Гл. констр.	Лагутин		02.10.84		Лист	Листов 1	
Вед. констр	Тащенкова		02.10.84	Капрон ОСТ6-06-С18-78	Гипроспецлегконструкция		
констр	Марченко		02.10.84				

Инв. № подл. | Подпись и дата | Взам. инв. №

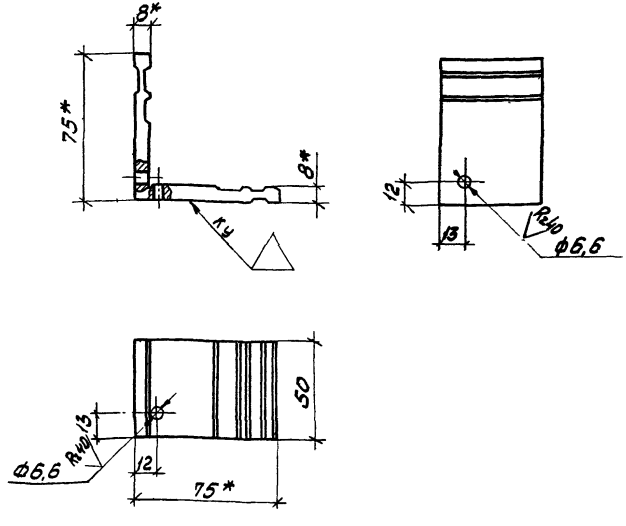

1.* Размеры для справок.
2. Неуказанные предельные отклонения размеров: отверстий - по Н14, остальных по $\pm \frac{IT14}{2}$
3. Маркировать 4у на бирке.

Зав. отд	Голиков		03.10.84	1.431.4-23.1-23.05			
Н. контр	Пономаренко		20.11.84	Вкладыш угловой	Стадия	Масса	Масштаб
Т. контр	Богачев		02.10.84		Р	0,14	1:2
Гл. констр	Лагутин		02.10.84		Лист	Листов 1	
Вед. констр	Тащенкова		02.10.84	Профиль А-118	Гипроспецлегконструкция		
констр	Демина		02.10.84	АД31Т5 ГОСТ 22233-83			

Инв. № подл. | Подпись и дата | Взам. инв. №

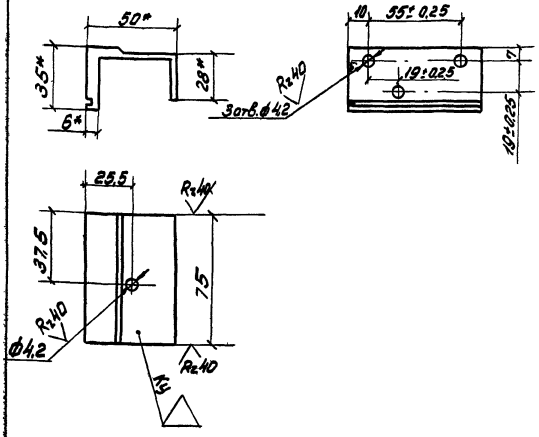

1.* Размеры для справок.
2. Неуказанные предельные отклонения размеров: отверстий - по Н14, остальных по $\pm\frac{JT14}{2}$.
3. Маркировать 4у на бирке.
4. Покрытие: Ан. Окс 15.

				1.431.4-23.1-23.06			
				Сухарь	Стадия	Масса	Масштаб
					Р	0,063	1:2
					Лист	Листов 1	
	Голиков		03.11.94				
	Пономаренко		20.11.94				
	Богачев		02.11.94				
	Лагутин		02.11.94				
	Тащенкова		02.11.94	Профиль А-1051	Гипроспецлегконструкция		
Разраб	Башмакова		02.11.94	АД31Т5 ГОСТ 22233-83			

Формат А4

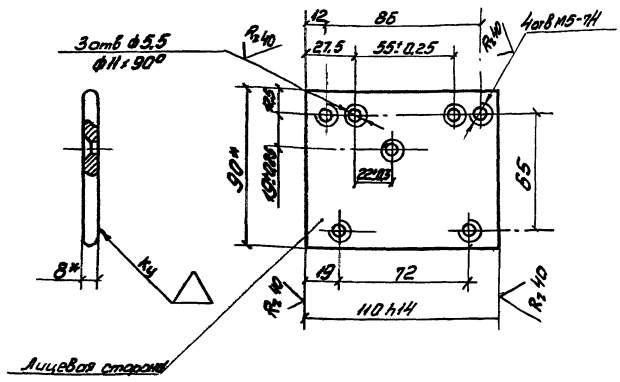

1.* Размеры для справок.
2. Неуказанные предельные отклонения размеров: отверстий - по Н14, остальных по $\pm\frac{JT14}{2}$.
3. Покрытие: Ан. Окс 15.
4. Маркировать 4у на бирке.

				1.431.4-23.1-23.07			
				Плита	Стадия	Масса	Масштаб
					Р	0,213	1:2
					Лист	Листов 1	
Зав.отд	Голиков		3.10.94				
Н.контр.	Пономаренко		20.10.94				
Т.контр.	Богачев		02.10.94				
Гл.констр.	Лагутин		02.10.94				
Вед.констр.	Тащенкова		02.10.94	Профиль А-404	Гипроспецлегконструкция		
Разраб.	Свилева		02.10.94	АД31Т5 ГОСТ 22233-83			

Инв.№ подл. | Подпись и дата | Взам.инв.№

20684-02 63

Копировал Мишыченко

Формат А4

Инв. № подл.	Подпись и дата	Взам. инв. №

Типовой проект 1.431.4-23 Выпуск 1

Формат	Зона	Поз	Обозначение	Наименование	Кол. на исполн. 1.431.4-23.1-30.00-										Примеч.
					-	01	02	03	04	05					
				Документация											
А3			1431.4-23.1-30.00 СБ	Сборочный чертеж	x	x	x	x	x	x					
				Сборочные единицы											
А4		1	1.431.4-23.1-31.00	Каркас панели с двупольной дверью	1										
			-01	Каркас панели с двупольной дверью		1									
			-02	Каркас панели с двупольной дверью			1								
			-03	Каркас панели с двупольной дверью				1							
			-04	Каркас панели с двупольной дверью					1						
			-05	Каркас панели с двупольной дверью						1					

Зав. отд.	Голиков	[подпись]	10.10.84
Н. контр.	Чиркова	[подпись]	10.10.84
Гл. констр.	Лагутин	[подпись]	10.10.84
Вед. конст.	Тощенкова	[подпись]	6.10.84
Констр.	Марченко	[подпись]	6.10.84

1.431.4-23.1-30.00

Панель с двупольной дверью

Стадия	Лист	Листов
Р	1	2

Гипростецлегконструкция

копировал Музыченко Формат А4

Инв. № подл.	Подпись и дата	Взам. инв. №

Формат	Зона	Поз.	Обозначение	Наименование	Кол. на исполн. 1.431.4-23.1-30.00-										Примеч.
					-	01	02	03	04	05					
				Детали											
А4		2	1.431.4-23.1-10.19	Подкладка фиксирующая	20	20	24								
А4		3	1.431.4-23.1-10.24	Подкладка фиксирующая				40	40	48					
				Стекло											
				Стекло S=5мм ГОСТ 111-78											
Б4		4	1.431.4-23.1-30.01	510×1360 мм	2	2	2	4	4	4					8,63кг
Б4		5	1.431.4-23.1-30.02	1350×1390 мм	1			2							23,45кг
Б4			1.431.4-23.1-30.03	1350×1690 мм		1			2						28,5кг
Б4		6	1.431.4-23.1-30.04	1350×1445 мм			1			2					24,37кг
				Глухие вставки											
				ДБСП-БГ S=5мм ГОСТ 9590-76											
Б4		7	1.431.4-23.1-30.05	510×755 мм	2	2	2	4	4	4					2,73кг
Б4		8	1.431.4-23.1-30.06	1350×790 мм			1			2					7,49кг
				Подкладки опорные											
				Полиэтилен 204-15,											
				сорт 1, ГОСТ 16338-77											
Б4		9	1.431.4-23.1-30.07	11×19×100 мм	10	10	12								0,021кг
Б4		10	1.431.4-23.1-30.08	4×9×100 мм				20	20	24					0,0036кг

20684-20 64

1.431.4-23.1-30.00 Лист 2

Рис.1

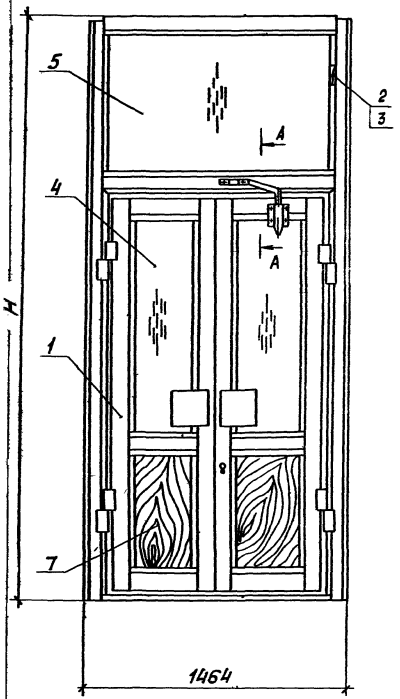

А-А
(Для ПД2 -15 I) Рис.3
М1:2

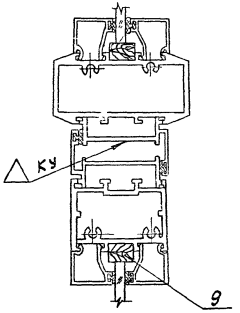

А-А
(Для ПД2... -15 II) Рис. 4
М1:2

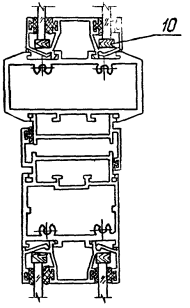

Обозначение	Марка	Рис.	H, мм	Масса, кг
1.431.4-23.1-30.00	ПД2.39-15 I	1,3	3872	104,92
-01	ПД2.42-15 I		4172	111,45
-02	ПД2.48-15 I	2,3	4772	121,13
-03	ПД2.39-15 II	1,4	3872	154,77
-04	ПД2.42-15 II		4172	166,50
-05	ПД2.48-15 II	2,4	4772	180,09

Рис. 2
Остальное - см. рис.1
М1:50

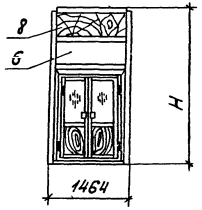

1. Размеры для справок.
2. Схемы установки подкладок под заполнения см. в документе 1.431.4-23.0-00ПЗ.
3. Маркировать Шу на бирке.

Зав.отд.	Голиков		10.84
Н.контр.	Чуркова		10.84
Т.контр.	Богачев		10.84
Гл.констр.	Лагутин		02.10.84
Вед.констр.	Ташенкова		02.10.84
Констр.	Мороченко		02.10.84

1.431.4-23.1-30.00СБ

Панель с двупольной дверью
Сборочный чертеж

Стадия	Масса	Масштаб
Р	См. табл	1:20
Лист	Листов 1	

Гипроспецлегконструкция

20684-02 65 Копировал Тарасова Формат А3

Формат	Зона	Поз.	Обозначение	Наименование	Кол. на исполн. 1.431.4-23.1-31.00-										Примеч.
					-	01	02	03	04	05					
				Документация											
А3			1.431.4-23.1-31.00 СБ	Сборочный чертеж	×	×	×	×	×	×					
				Сборочные единицы											
А4		1	1.431.4-23.1-23.00	Полотно дверное	1	1	1								
			-01	Полотно дверное				1	1	1					
А4		2	1.431.4-23.1-32.00	каркас панели	1										
			-01	каркас панели		1									
			-02	каркас панели			1								
			-03	каркас панели				1							
			-04	каркас панели					1						
			-05	каркас панели						1					
А4		3	1.431.4-23.1-33.00	Полотно дверное	1	1	1								
			-01	Полотно дверное				1	1	1					

Зав. отд.	Голиков		03.1084
Н. контр.	Пономаренко		20.11.84
Гл. констр.	Лавутин		03.1184
Вед. констр.	Тищенкова		03.1084
Констр.	Кудинова		02.10.84

1.431.4-23.1-31.00

Каркас панели с двупольной дверью

Стадия	Лист	Листов
Р	1	2

Гипроспецлегконструкция

Копировал Музыченко Формат А4

Формат	Зона	Поз.	Обозначение	Наименование	Кол. на исполн. 1.431.4-23.1-31.00-										Примеч.
					-	01	02	03	04	05					
				Стандартные изделия											
		4		Винт 5×1.5×16.58.019											
				ГОСТ 10621-80	2	2	2	2	2	2					
		5		Винт В1.М5-8g×16.58.019											
				ГОСТ 17473-80	4	4	4	4	4	4					
				Прочие изделия											
				Закрыватель дверной											
		6		ГОСТ 5091-78	1	1	1	1	1	1					

Рис. 1

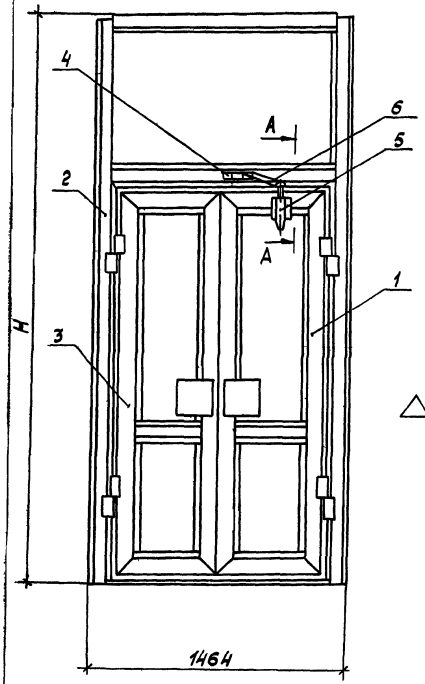

Рис. 2
Остальное - см. рис. 1
М 1:75

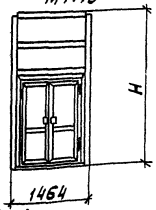

А-А
(Для ПД2.... -15 I/к) Рис. 3
М 1:2

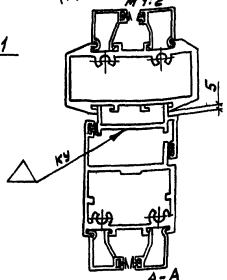

А-А
(Для ПД2.... -15 II/к) Рис. 4
М 1:2

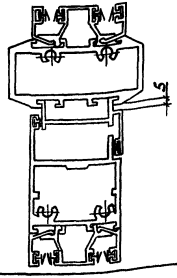

Обозначение	Марка	Рис.	H, мм	Масса, кг
1.431.4-23.1-31.00	ПД2.39-15 I/к	1,3	3872	74,002
-01	ПД2.42-15 I/к		4172	75,552
-02	ПД2.48-15 I/к	2,3	4772	82,202
-03	ПД2.39-15 II/к	1,4	3872	71,493
-04	ПД2.42-15 II/к		4172	72,303
-05	ПД2.48-15 II/к	2,4	4772	80,583

1. Размеры для справок.
2. Закрыватель дверной поз. 6 с изделием не поставляется.
3. Маркировать Шу на бирке.

				1.431.4-23.1-31.00 СБ			
				Каркас панели с двупольной дверью. Сборочный чертеж	Стадия	Масса	Масштаб
Зав. отд.	Голиков		03.10.84		Р	См. табл.	1:20
Н. контр.	Пономаренко		03.10.84				
Т. контр.	Богачев		02.10.84		Лист	Листов 1	
Гл. констр.	Лагутин		08.10.84		Гипроспецлегконструкция		
Нед. констр.	Тащенкова		15.10.84				
Констр.	Кудинова		02.10.84				

Копировал Тарасова 20684-02 67 Формат А3

Инв. № подл.	Подпись и дата	Взам. инв. №

Типовой проект 1.431.4-23 Выпуск 1

Формат	Зона	Поз.	Обозначение	Наименование	Кол. на исполн. 1.431.4-23.1-32.00-										Примеч.
					-	01	02	03	04	05					
				Документация											
А3				Сборочный чертеж	x	x	x	x	x	x					
				Сборочные единицы											
А4		1	1.431.4-23.2-11.0	Полупетля нижняя	2	2	2	2	2	2					
		2	-01	Полупетля нижняя	2	2	2	2	2	2					
				Детали											
А3		3	1.431.4-23.1-11.03	Импост	1	1	1	1	1	1					
А3		4	1.431.4-23.1-22.01	Стойка	1			1							
			-01	Стойка		1			1						
		5	-02	Стойка	1			1							
			-03	Стойка		1			1						
А3		6	1.431.4-23.1-22.02	Стойка			1			1					
		7	-01	Стойка			1			1					

Зав. отд.	Голиков	[signature]	03.10.84
Н. контр.	Пономаренко	[signature]	20.11.84
Гл. констр.	Лагутин	[signature]	19.10.84
Вед. констр.	Тащенкова	[signature]	02.10.84
Констр.	Свилева	[signature]	02.10.84

1.431.4-23.1-32.00

Каркас панели

Стадия	Лист	Листов
Р	1	4

Гипроспецлегконструкция

Копировал Музыченко Формат А4

Инв. № подл.	Подпись и дата	Взам. инв. №

Формат	Зона	Поз.	Обозначение	Наименование	Кол. на исполн. 1.431.4-23.1-32.00-										Примеч.
					-	01	02	03	04	05					
А3		8	1.431.4-23.1-22.10	Притвор	1	1	1	1	1	1					
		9	-01	Притвор	1	1	1	1	1	1					
А4		10	1.431.4-23.1-22.14	Сухарь	1	1	1	1	1	1					
А4		11	1.431.4-23.1-22.17	Уголок	2	2	2	2	2	2					
А3		12	1.431.4-23.1-32.01	Импост	1	1	1	1	1	1					
А3		13	1.431.4-23.1-32.02	Притвор	1	1	1	1	1	1					
А3		14	1.431.4-23.1-32.03	Порог	1	1	1	1	1	1					
Б4		15	1.431.4-23.1-32.04	Импост											
				Профиль Б-282											
				АД31Т5 ГОСТ22233-83											
				l = 1362-0,5 мм			1			1					2,479 кг
				Штапики											
				Профиль А-600											
				АД31Т5 ГОСТ22233-83											
Б4		16	1.431.4-23.1-32.05	l = 762-0,5 мм			4								0,16 кг
Б4		17	1.431.4-23.1-32.06	l = 1361-0,5 мм	4	4	8								0,29 кг
Б4		18	1.431.4-23.1-32.07	l = 1362-0,5 мм	4										0,29 кг
Б4			1.431.4-23.1-32.08	l = 1662-0,5 мм		4									0,35 кг
Б4		19	1.431.4-23.1-32.09	l = 1419-0,5 мм			4								0,3 кг

20684-02 68

1.431.4-23.1-32.00 Лист 2

Формат	Зона	Поз.	Обозначение	Наименование	Кол. на испол. 1.431.4-23.1-32.00-										Примеч.
					-	01	02	03	04	05					
				Штапики											
				Профиль А-230											
				АД31Т5 ГОСТ 22233-83											
Б4		20	1.431.4-23.1-32.10	l = 752-0.5 мм						4					0,09 кг
Б4		21	1.431.4-23.1-32.11	l = 1361-0.5 мм				4	4	8					0,15 кг
Б4		22	1.431.4-23.1-32.12	l = 1362-0.5 мм				4							0,15 кг
Б4			1.431.4-23.1-32.13	l = 1662-0.5 мм					4						0,19 кг
Б4		23	1.431.4-23.1-32.14	l = 1419-0.5 мм						4					0,16 кг
				Штапики											
				Профиль А-833											
				АД31Т5 ГОСТ 22233-83											
Б4		24	1.431.4-23.1-32.15	l = 762-0.5 мм						2					0,27 кг
Б4		25	1.431.4-23.1-32.16	l = 1361-0.5 мм				2	2	4					0,49 кг
Б4		26	1.431.4-23.1-32.17	l = 1362-0.5 мм				2							0,49 кг
Б4			1.431.4-23.1-32.18	l = 1662-0.5 мм					2						0,6 кг
Б4		27	1.431.4-23.1-32.19	l = 1419-0.5 мм						2					0,51 кг
А4		28	1.431.4-23.2-28.1	Пленка запорная	1	1	1	1	1	1					

1.431.4-23.1-32.00 — Лист 3

Копировал Мудыченко — Формат А4

Инв. № подл. | Подпись и дата | Взам. инв. №

Формат	Зона	Поз.	Обозначение	Наименование	Кол. на испол. 1.431.4-23.1-32.00-										Примеч.
					-	01	02	03	04	05					
				Стандартные изделия											
				Винты ГОСТ 10621-80											
		29		4×1.5×20.58.019	2	2	2	2	2	2					
		30		5×1.5×25.58.019	22	22	22	22	22	22					
		31		6×1.75×28.58.019	8	8	8	8	8	8					
				Винты ГОСТ 17473-80											
		32		В2.М5-8g×10.58.019	1	1	1	1	1	1					
		33		В2.М6-8g×12.58.019	12	12	12	12	12	12					
				Винты ГОСТ 17475-80											
		34		В2.М5-8g×10.58.019	2	2	2	2	2	2					
		35		В2.М5-8g×25.58.019	4	4	4	4	4	4					
				Прочие изделия											
		36		Винт I6×1.75×58.58.019 ТУ36-2155-78	4	4	8	4	4	8					
				Материалы											
		37		Профиль ПР-61											
				Резина НО68-1 ТУ38.105.1082-76	32.5	39.0	44.9	43.4	47.0	54.6					м

20684-02 69

1.431.4-23.1-32.00 — Лист 4

Копировал Мудыченко — Формат А4

Типовой проект 1.431.4-23 Выпуск 1

Рис. 1

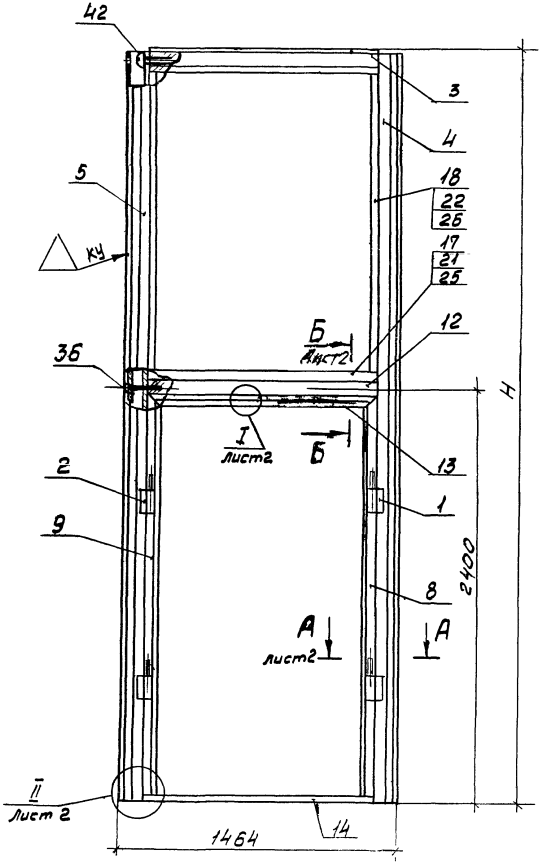

Рис. 2

Остальное - см. рис.1

М 1:50

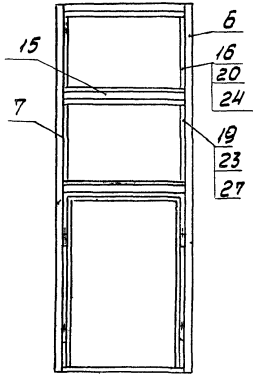

Обозначение	Рис.	H, мм	Масса, кг
1.431.4-23.1-32.00	1;3	3872	28,60
-01		4172	30,15
-02	2;3	4772	36,80
-03	1;4	3872	29,32
-04		4172	31,13
-05	2;4	4772	38,41

1. Размеры для справок.
2. Детали без чертежа: шероховатость механически обработанных поверхн $R_z 40$, покрытие: Ан Окс 15; маркировать на ярлыке Чу; клеймить Ку.
3. Маркировать Чу на бирке.
4. Остальные ТТ по ТУ36-2024-81

				1.431.4-23.1-32.00 СБ		
					Стадия	Масса / Масштаб
Зав.отд	Голиков		28.10.84	Каркас панели	Р	см. табл. / 1:20
Н.контр	Пономарева	Пономарева	20.11.84			
Т.контр	Богачев	Богачев	20.11.84	Сборочный чертеж	Лист 1	Листов 2
Гл.констр	Лагутин	Лагутин	21.11.84			
Вед.констр	Тощенкова	Тощенкова	21.11.84		Гипроспецгазконструкция	
Констр	Свилева	Свилева	21.11.84			

Инв. № подл. | Подпись и дата | Взам. инв. №

А - А
М 1:1

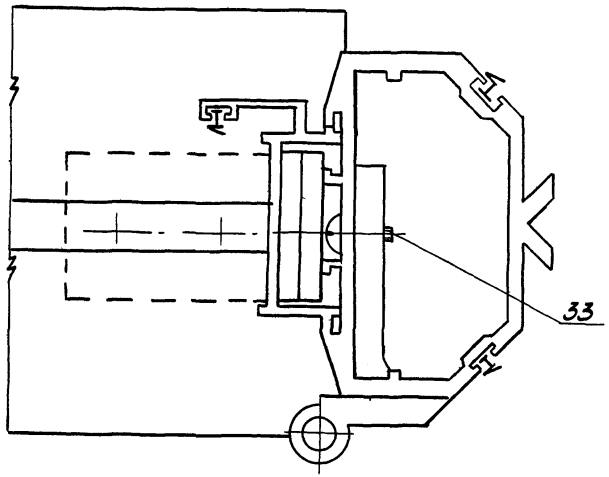

Рис. 3

Б - Б
М 1:1

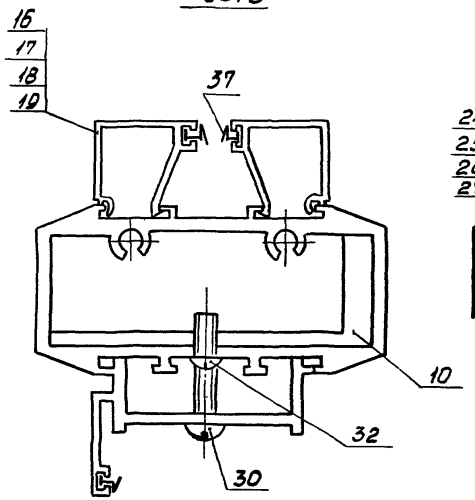

Рис. 4

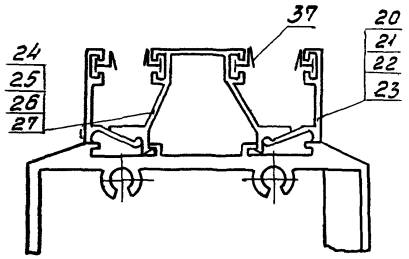

I
М 1:1

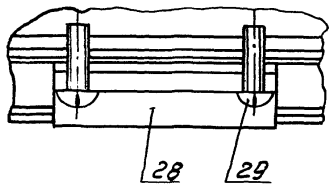

II
М 1:1

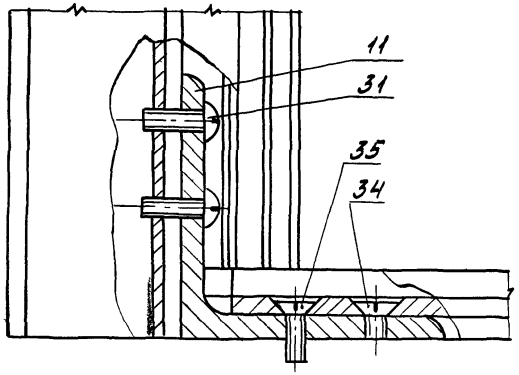

Типовой проект 1.431.4-23 Выпуск 1

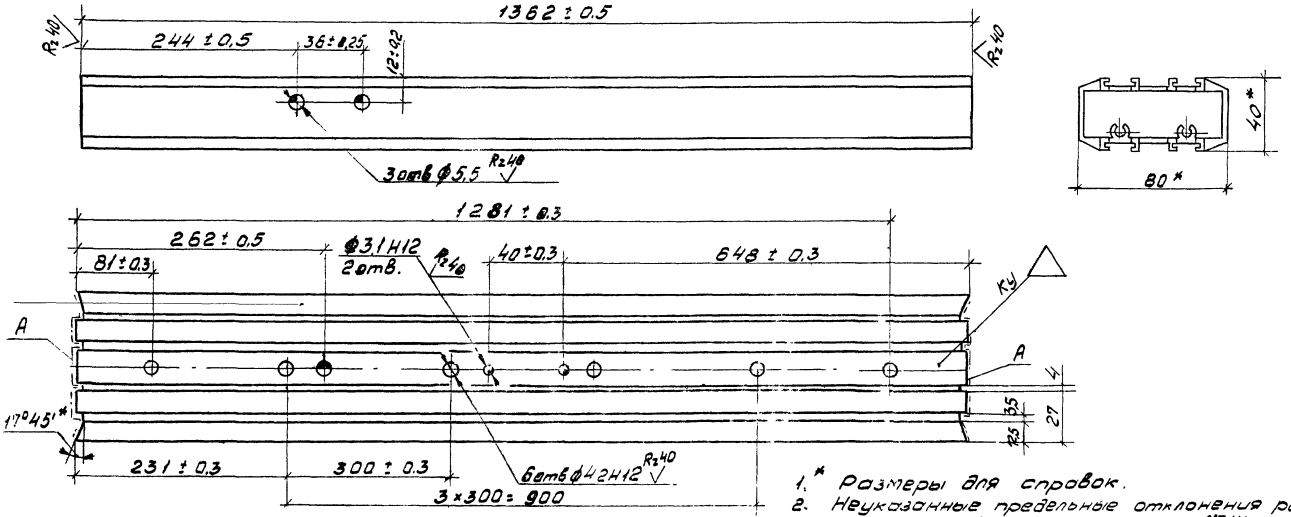

1.* Размеры для справок.
2. Неуказанные предельные отклонения размеров: отверстий - по Н14; остальных - по $\frac{JT14}{2}$.
3. Шероховатость поверхности А = Rz40
4. Покрытие Ан Окс 15.
5. Маркировать Ну на бирке.

				1.431.4-23.1-32.01			
				Импост	Стадия	Масса	Масштаб
Зав. отд	Голиков		03.10.84		Р	2,479	1:2
Н. контр	Пономаренко		20.11.84		Лист	Листов 1	
Т. контр	Богачев						
Гл. констр	Лагутин		08.10.84	Профиль ПА-182			
Вед. констр	Тащенкова		09.10.84	АД31Т5 ГОСТ 22233-83	Гипроспецлегконструкция		
Констр.	Свилева		09.10.84				

Инв. № подл. | Подпись и дата | Взам. инв. №

20684-02 72

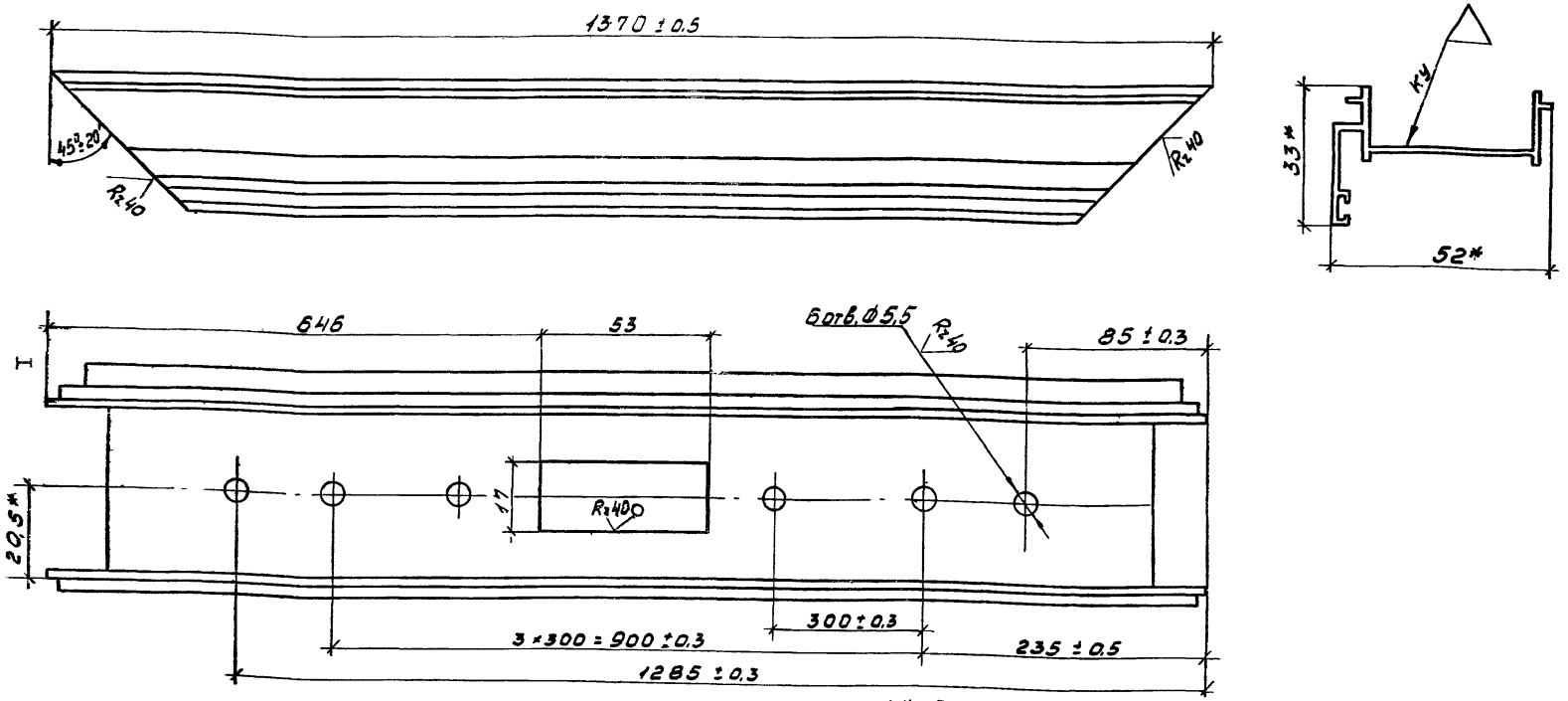

1.* Размеры для справок.

2. Неуказанные предельные отклонения размеров: отверстий - по H14, остальных - по $\pm \frac{IT14}{2}$;
3. Покрытие: Ан. Окс 15.
4. Маркировать Ку на бирке.

				1.431.4-23.1-32.02			
				Притвор	Стадия	Масса	Масштаб
Зав. отд	Голиков	[signature]	03.10.84		Р	0,63	1:1
Н. контр	Пономаренко	[signature]	20.11.84		Лист	Листов 1	
Т. контр	Богачев	[signature]	02.10.84				
Гл. констр	Лагутин	[signature]	02.10.84	Профиль А-578.	Гипроспецлегконструкция		
Вед. констр	Тащенкова	[signature]	02.10.84	АД31Т5 ГОСТ 22233-83			
Констр	Свилева	[signature]	02.10.84				

20684-02 7.3

Типовой проект 1431.4-23 Выпуск 1

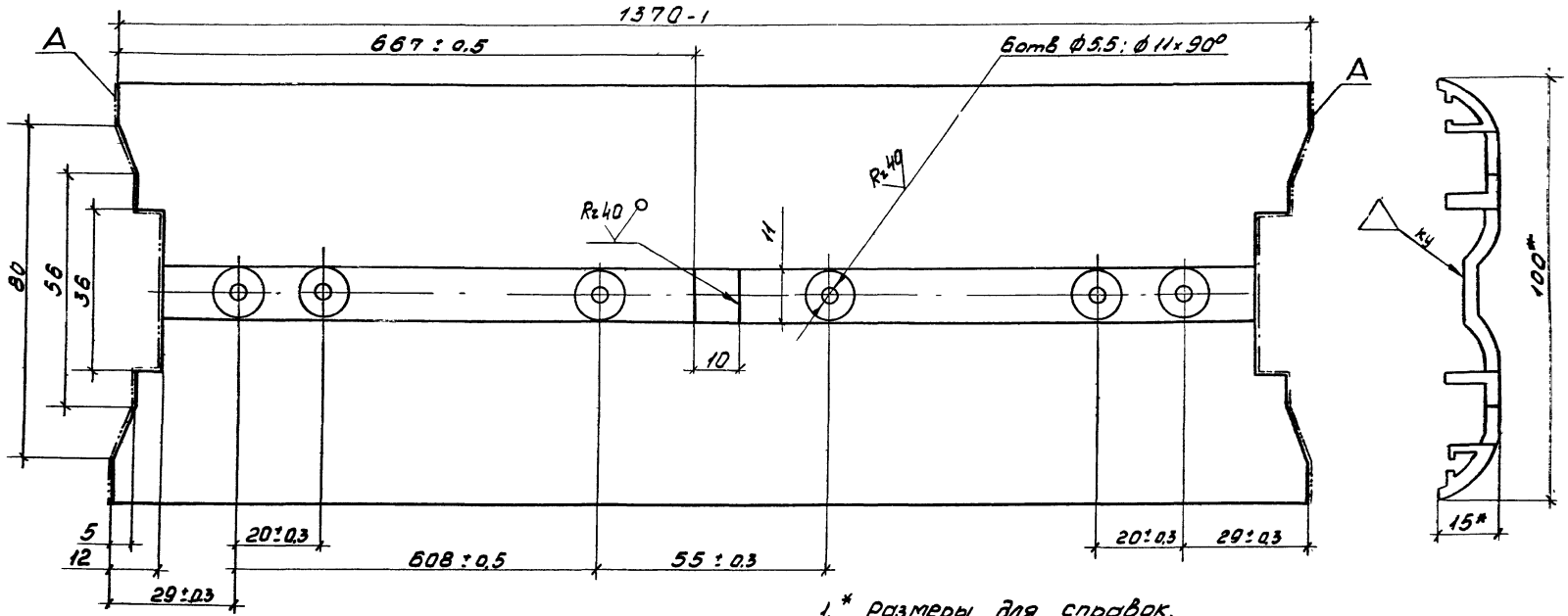

1. * Размеры для справок.
2. Неуказанные предельные отклонения размеров: отверстий - по H14; остальных - по ± JT14/2
3. Покрытие: Ан Окс 15.
4. Маркировать Ку на бирке.
5. Шероховатость поверхности А = Rz40

Зав.отд	Голиков		10.01.84
Н.контр	Пономаренко		20.01.84
Т.контр	Богачев		29.10.84
Гл.констр	Лагутин		29.10.84
Вед.конст	Тощенкова		29.10.84
Констр	Свилева		29.10.84

1431.4-23.1-32.03

Порог

Стадия	Масса	Масштаб
Р	1,329	1:1
Лист	Листов 1	

Профиль ПА-183
АД31Т5 ГОСТ 22233-83

Гипростальконструкция

Инв.№ подл. | Подпись и дата | Взам.инв.№

Формат	Зона	Поз.	Обозначение	Наименование	кол. на исполн. 1.431.4-23.1-33.00										Примеч.
					-	01									
				Документация											
А3			1.431.4-23.1-33.00 СБ	Сборочный чертеж	x	x									
				Сборочные единицы											
А4		1	1.431.4-23.2-21.0	Шпингалет	1	1									
А4		2	1.431.4-23.2-30.0	Шпингалет дверной нижний	1	1									
				Детали											
А3		3	1.431.4-23.1-22.02-01	Стойка	1	1									
А4		4	1.431.4-23.1-23.05	Вкладыш угловой	4	4									
А4		5	1.431.4-23.1-23.14	Шайба	4	4									
А3		6	1.431.4-23.1-33.01	Стойка	1	1									
А3		7	1.431.4-23.1-33.02	Импост верхний	1	1									
А3		8	1.431.4-23.1-33.03	Импост нижний	1	1									
А4		9	1.431.4-23.1-33.04	Сухарь	1	1									
Б4		10	1.431.4-23.1-33.05	Импост Профиль Б-324	1	1									
				АД31Т5 ГОСТ 22233-83											
				l = 521-1 мм	1	1									

				1.431.4-23.1-33.00			
Зав.отд.	Голиков	[signature]	03.10.84	Полотно дверное	Стадия	Лист	Листов
Н. контр.	Пономаренко	[signature]	20.11.84		Р	1	4
Пр.констр.	Лагутин	[signature]	02.10.84		Гипроспецлегконструкция		
Вед.конст.	Тащенкова	[signature]	02.10.84				
Конотр.	Марченко	[signature]	02.10.84				

Копировал Музыченко Формат А4

Инв № подл.	Подпись и дата	Взам. инв. №

Формат	Зона	Поз.	Обозначение	Наименование	кол. на исполн. 1.431.4-23.1-33.00										Примеч.
					-	01									
				Штапики											
				Профиль А-600											
				АД31Т5 ГОСТ 22233-83											
Б4		11	1.431.4-23.1-33.06	l = 521-1 мм	8										0,11 кг
Б4		12	1.431.4-23.1-33.07	l = 730-1 мм	4										0,15 кг
Б4		13	1.431.4-23.1-33.08	l = 1335-1 мм	4										0,28 кг
				Штапики											
				Профиль А-239											
				АД31Т5 ГОСТ 22233-83											
Б4		14	1.431.4-23.1-33.09	l = 521-1 мм		8									0,456 кг
Б4		15	1.431.4-23.1-33.10	l = 730-1 мм		4									0,32 кг
Б4		16	1.431.4-23.1-33.11	l = 1335-1 мм		4									0,588 кг
				Штапики											
				Профиль А-833											
				АД31Т5 ГОСТ 22233-83											
Б4		17	1.431.4-23.1-33.12	l = 521-1 мм		4									0,728 кг
Б4		18	1.431.4-23.1-33.13	l = 730-1 мм		2									0,510 кг
Б4		19	1.431.4-23.1-33.14	l = 1335-1 мм		2									0,934 кг

20684-02 75

1.431.4-23.1-33.00 Лист 2

Копировал Музыченко Формат А4

74

Позиция	Зона	Поз.	Обозначение	Наименование	Кол. на исполн. 1.431.4-23.1-33.00 –	01	Примеч.
Б1		20	1.431.4-23.1-33.15	Сухарь L=7,5±0,5мм			
				Профиль ПА-114			
				АА,31Т5 ГОСТ 22233-76	1	1	
Б1		21	1.431.4-23.2-10.1	Полупетля верхняя	2	2	
А4		22	1.431.4-23.2-40.1	Планка запорная	1	1	
А4		23	1.431.4-23.2-50.1	Ручка	2	2	
				Стандартные изделия			
		24		Болт М8-8g×80.58.019			
				ГОСТ 7798-70	2	2	
				Винты ГОСТ 10619-80			
		25		М×1,5×10.58.019	9	9	
		26		М×1,5×16.58.019	2	2	
				Винты ГОСТ 10621-80			
		27		Б×1,75×12.58.019	2	2	
		28		Б×1,75×40.58.019	12	12	
				Винты ГОСТ 17473-80			
		29		Б1.М4-8g×10.58.019	3	3	
		30		В1.М6-8g×12.58.019	6	6	

Позиция	Зона	Поз.	Обозначение	Наименование	Кол. на исполн. 1.431.4-23.1-33.00 –	01	Примеч.
		31		Гайка М8-7Н.5.019			
				ГОСТ 5915-70	2	2	
		32		Планка запорная			
				для врезного замка П1			
				ГОСТ 5089-80	1	1	
				Материалы			
				Резина НО-68-1			
				ТУ38.105.1082-76			
		33		Профиль ПР-61	17,8	30,2	м
		34		Профиль ПР-72	1,38	4,38	м

20681-02 76

Обозначение	В-В Рис.	Масса, кг
1.431.4-23.1-33.00	1	18,286
-01	2	17,847

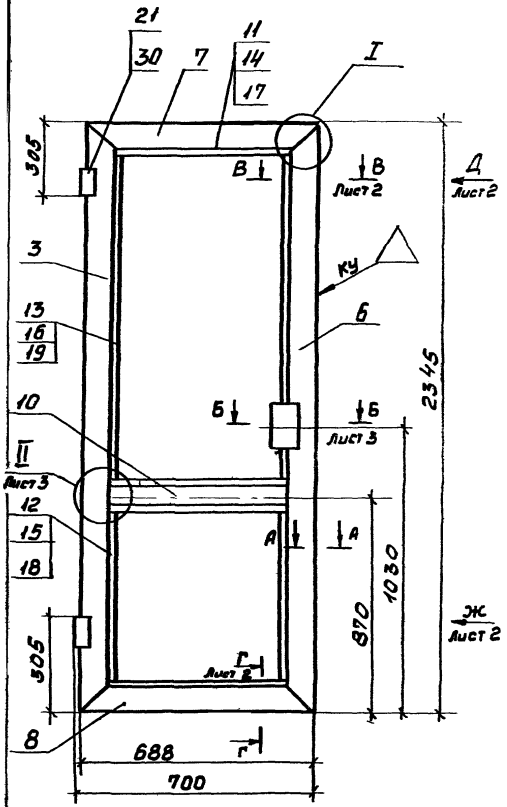

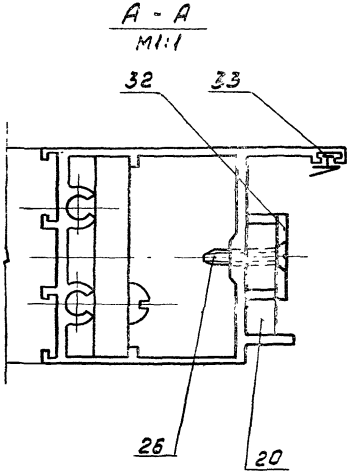

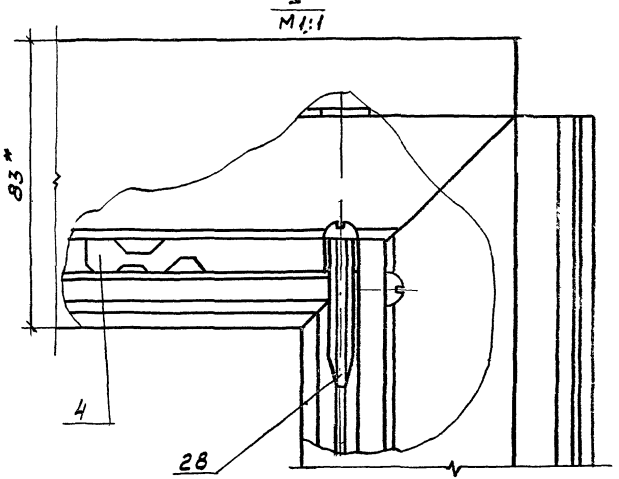

1.* Размеры для справок.

2. Детали без чертежа: шероховатость механически обработанных поверхностей Rz40; покрытие Ан. Окс 15, маркировать на на бирке Чу клеймить Ку.

3. Маркировать Чу на ярлыке.

4. Остальные ТТ по ТУ36-2024-81.

				1.431.4-23.1-33.00 СБ			
Зав. отд.	Голиков	[signature]	03.10.84	Полотно дверное Сборочный чертеж	Стадия	Масса	Масштаб
Н. контр.	Пономаренко	[signature]	20.11.84		Р	см. табл.	1:15
Т. контр.	Богачев	[signature]	02.10.84		Лист 1	Листов 3	
Гл. констр.	Лагутин	[signature]	02.10.84		Гипроспецлегконструкция		
Вед. конст.	Тощенкова	[signature]	02.10.84				
Констр.	Марченко	[signature]	02.10.84				

Вид Д
М1:1

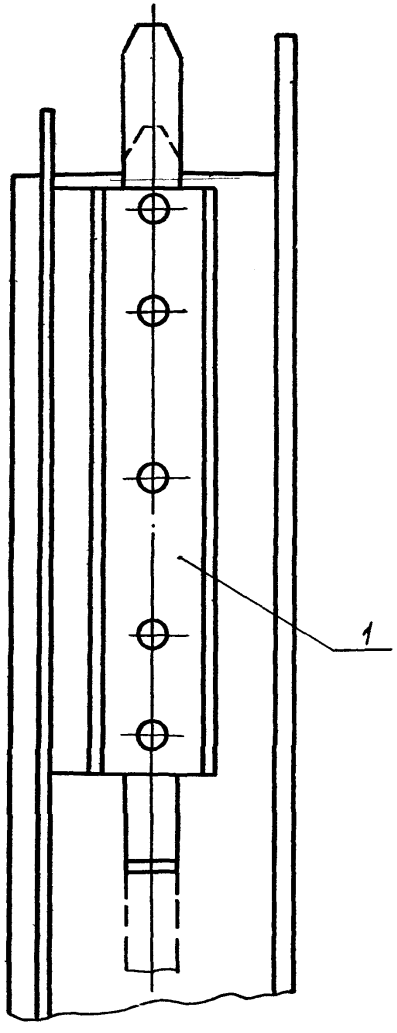

Вид Ж
М1:1

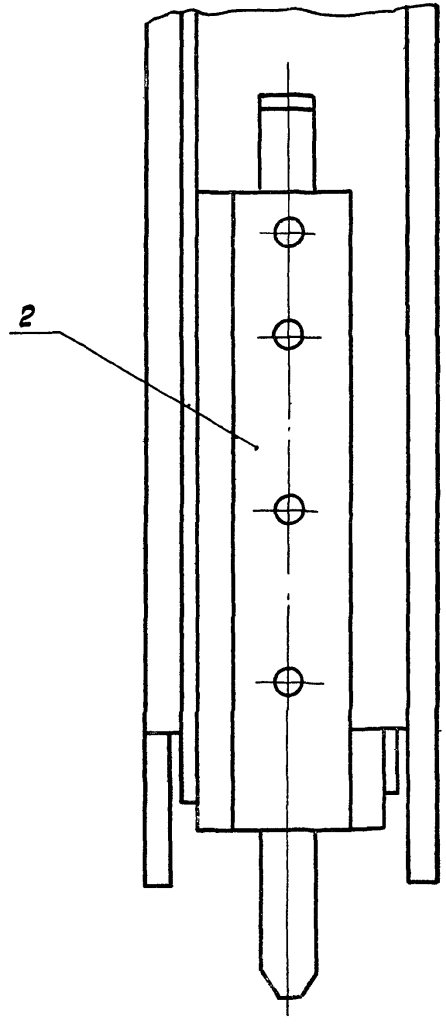

В - В
Рис.1
М1:1

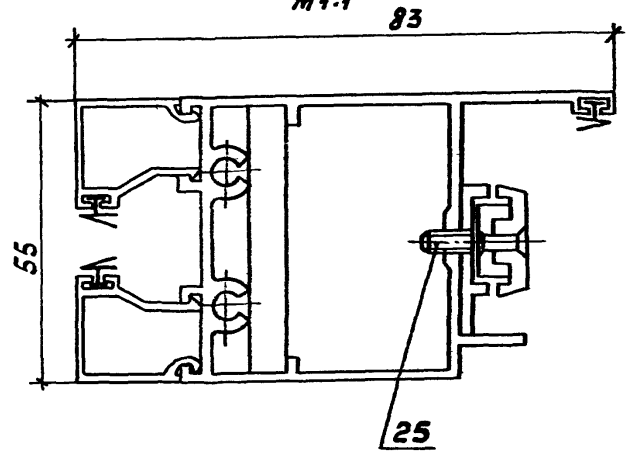

В - В
Рис.2
М1:1

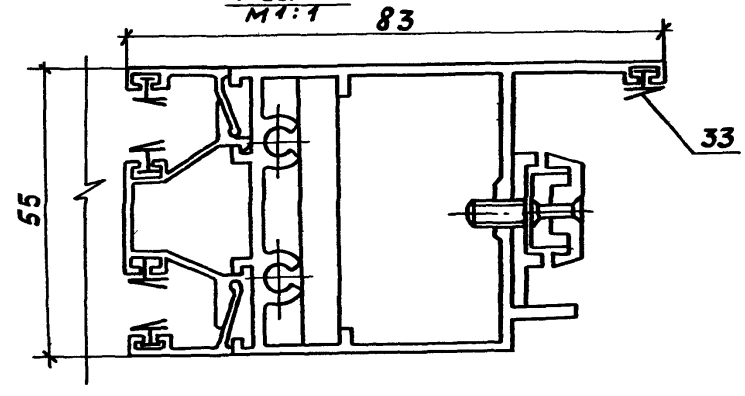

II
М1:1

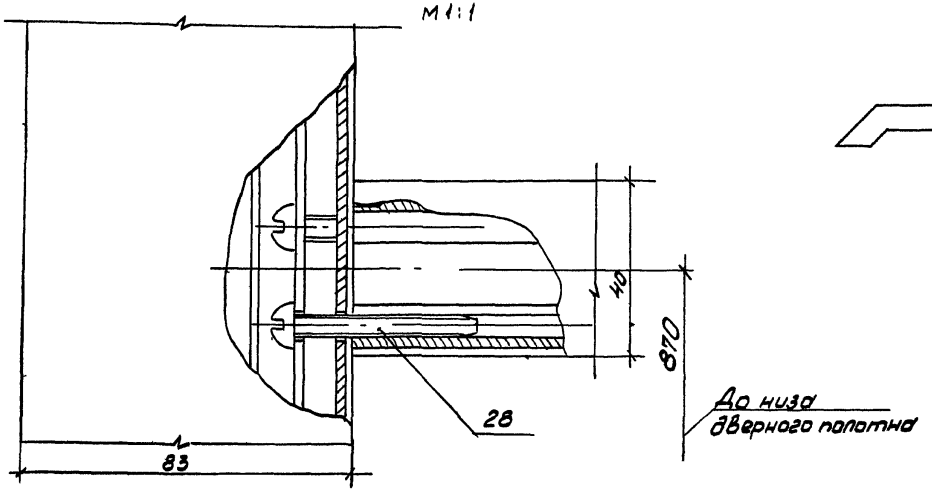

Б - Б
М1:1

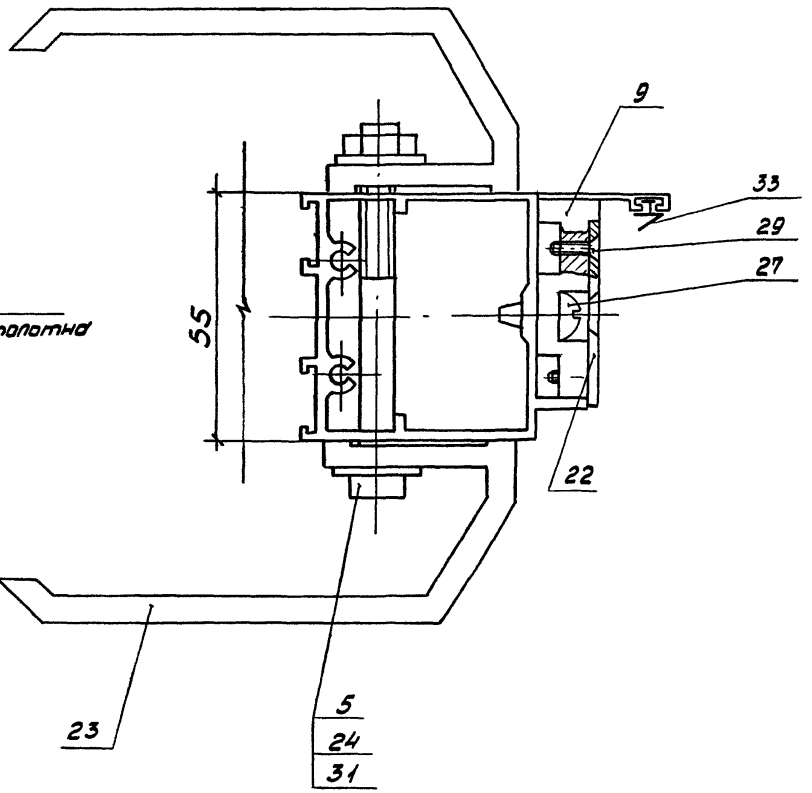

Г - Г
М1:1

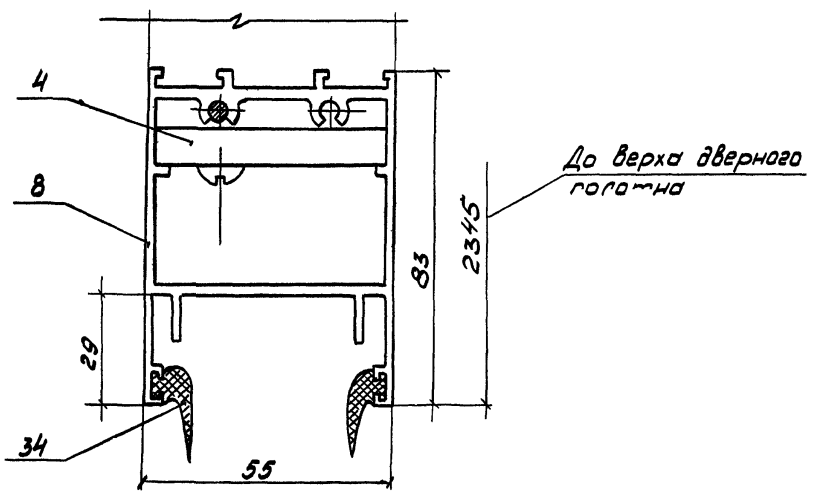

Типовой проект 1.431.4-23 Выпуск 1

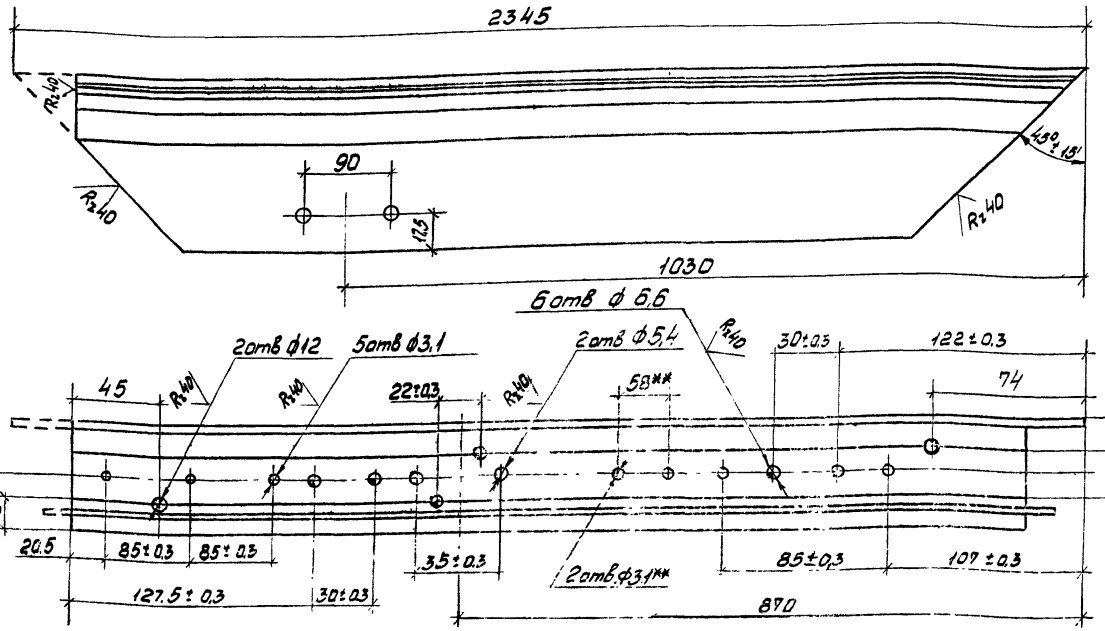

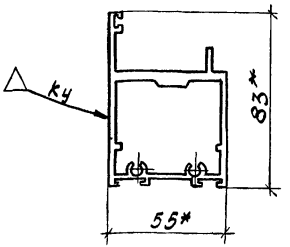

1. * Размеры для справок.
2. ** Сверлить по сопрягаемой детали.

3. Неуказанные предельные отклонения размеров: отверстий по Н14, остальных по $\pm\frac{JT14}{2}$.
4. Покрытие Ан. Окс 15.
5. Маркировать Ку на бирке.

				1431.4-23.1-33.01			
				Стойка	Стадия	Масса	Масштаб
Зав. отд	Голиков	[signature]	12.10.84		Р	4,104	1:2
Н. контр.	Пономаренко	[signature]	20.11.84		Лист	Листов 1	
Т. контр.	Богачев	[signature]	02.10.84				
Гл. констр	Лагутин	[signature]	02.10.84	Профиль Б-327	Гипроспецпеекомструкция		
Вед. констр.	Тащенкова	[signature]	02.10.84	АД31Т5 ГОСТ 22233-83			
Констр.	Марченко	[signature]	02.10.84				

20684-02 80

Инв. № подл. | Подпись и дата | Взам. инв. №

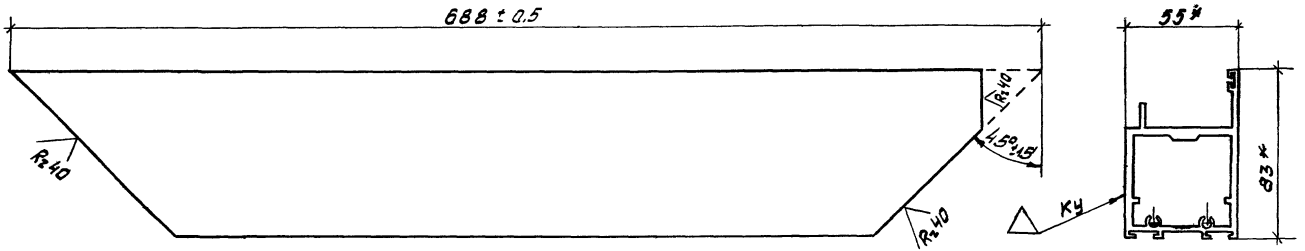

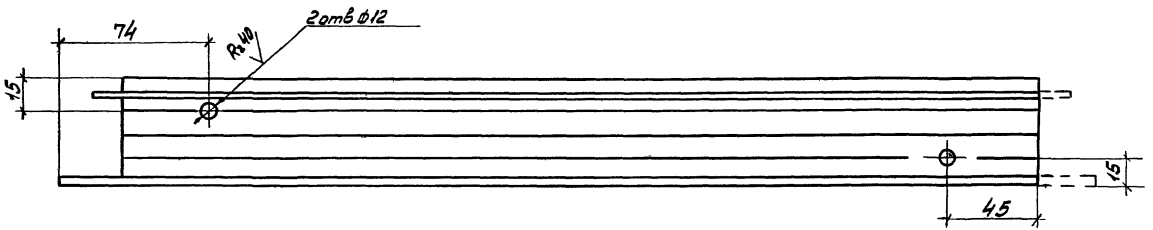

1. * Размеры для справок.
2. Неуказанные предельные отклонения размеров: отверстий - по Н14, остальных - по $\pm\frac{IT14}{2}$.

3. Покрытие: Ан. Окс 15.
4. Клеймить Ку на бирке.

				1.431.4-23.1-33.02		
					Стадия	Масса	Масштаб
Зав. отд	Голиков		03.10.84	Импост Верхний	Р	1,204	1:2
Н. контр.	Пономаренко		03.10.84				
Т. контр.	Богачев		03.10.84		Лист	Листов 1
Гл. констр.	Логинин		08.10.84	Профиль Б-327	Гипроспецлегконструкция	
Вед. констр.	Гришакова		08.10.84	АД31Т5 ГОСТ 22233-83		
Констр.	Марченко		08.10.84			

Типовой проект 1.431.4-23 Выпуск 1

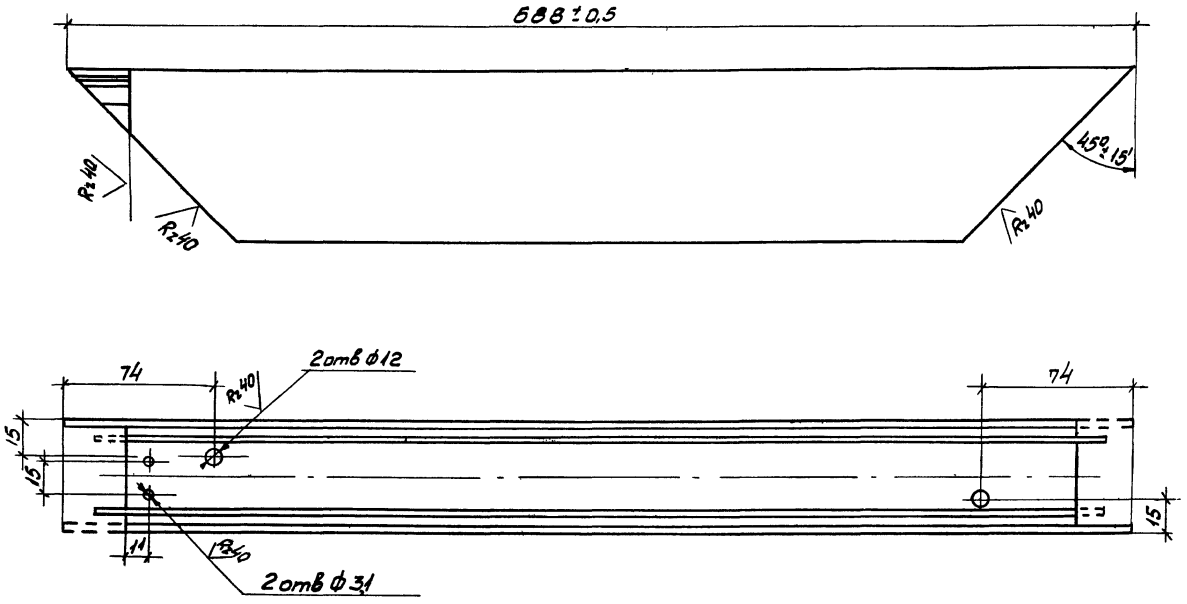

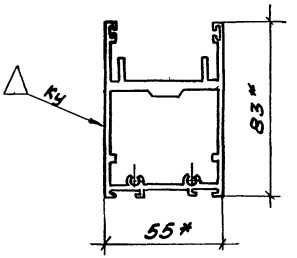

1. * Размеры для справок.
2. Неуказанные предельные отклонения размеров: отверстий - по Н14, остальных - по $\pm \frac{\text{Т14}}{2}$.
3. Покрытие: Ан. Окс 15.

4. клеймить Ку на бирке.

				1.431.4-23.1-33.03			
Зав. отд	Голиков	[signature]	03.10.84	Импост нижний	Стадия	Масса	Масштаб
Н. контр.	Пономаренко	[signature]	20.11.84		Р	1,321	1:2
Т. контр.	Богачев	[signature]	02.10.84		Лист	Листов 1	
Гл. констр	Лагутин	[signature]	02.10.84	Профиль Б-325	Гипроспецлегконструкция		
Вед. констр.	Тащенкова	[signature]	02.10.84	АД31Т5 ГОСТ 22233-83			
констр.	Марченко	[signature]	02.10.84				

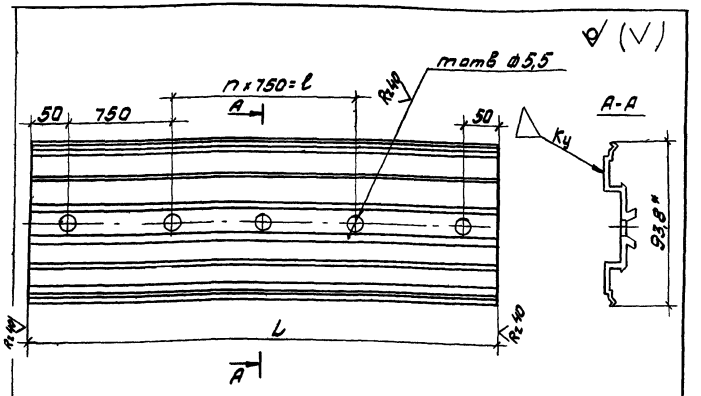

Обозначение	Марка	L, мм	n	l, мм	m, шт.	Масса, кг
1.431.4-23.1-00.01	НГ 02	2000±0,5	-	-	2	0,216
-01	НГ 15	1500±0,5	-	-	3	1,620
-02	НГ 31	3050±0,5	2	1500	5	3,294
-03	НГ 45	4500±0,5	4	3000	7	4,868

1.* Размер для справок.

2. Неуказанные предельные отклонения размеров: отверстий - по H14, остальных - по $\pm \frac{IT14}{2}$.

3. Покрытие: Ан. Окс 15.

4. Маркировать Шу на бирке.

Зав.отд.	Галиков			1.431.4-23.1-00.01		
Н.контр.	Пономарева		20.11.84	Лежень	Стадия: Р	Масса: см. табл.	Масштаб: 1:2
Т.контр.	Богачев		07.10.87		Лист	Листов 1
Т.контр.	Лагутин		07.10.87	Профиль А-756 АДЗ1Т5 ГОСТ 22233-83	Гипроспецлегеконструкция	
Вед.конст.	Тощенкова		07.10.87			
Констр.	Кубинова		07.10.87			

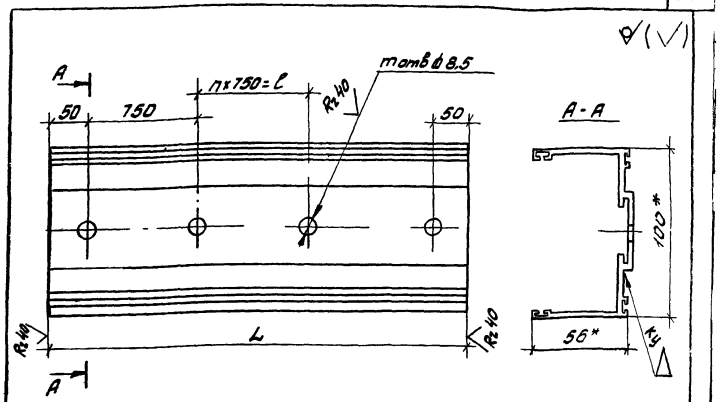

Обозначение	Марка	L, мм	n	l, мм	m, шт	Масса, кг
1.431.4-23.1-00.02	НГ 16	1550±0,5	-	-	3	2,050
-01	НГ 30	3000±0,5	2	1500	5	3,960
-02	НГ 46	4800±0,5	4	3000	7	6,072

1.* Размеры для справок.

2. Неуказанные предельные отклонения размеров: отверстий - по H14, остальных - по $\pm \frac{IT14}{2}$.

3. Покрытие: Ан. Окс 15.

4. Маркировать Шу на бирке.

Инв.№ подл. | Подпись и дата | Взам.инв.№

Зав.отд	Галиков		20.11.84	1.431.4-23.1-00.02		
Н.контр.	Пономарева		20.11.84	Направляющая горизонтальная	Стадия: Р	Масса: Сп. табл	Масштаб: 1:2
Т.контр.	Богачев		07.10.87		Лист	Листов 1
Гл.констр.	Лагутин		07.10.87	Профиль А-752 АДЗ1Т5. ГОСТ 22233-83	Гипроспецлегеконструкция	
Вед.конст.	Тощенкова		07.10.87			
Констр.	Кубинова		07.10.87			

∀(√)

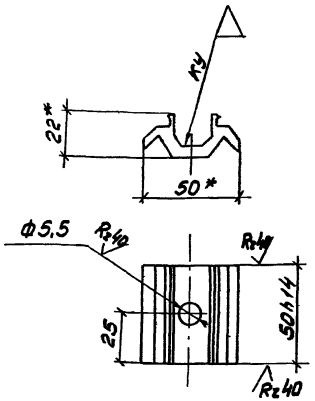

1. * Размеры для справок.
2. Неуказанные предельные отклонения размеров: отверстий - по H14, остальных - по $\pm \frac{IT14}{2}$
3. Покрытие: Ан. Окс 15.
4. Маркировать Шу на бирке.

				1.431.4-23.1-00.03		
				Стяжка рядовая СР	Стадия: Р; Масса: 0,043; Масштаб: 1:2	
Зав.отд.	Голиков		03.1084		Лист	Листов 1
Н.контр.	Пономаренко	Пономаренко	03.1084	Профиль А-248 АДЗ1Т5 ГОСТ22233-83	Гипроспецлегконструкция	
Т.контр.	Богачев	Богачев	03.1084			
Гл.констр.	Лагутин	Лагутин	03.1084			
Дей.констр	Тощенкова	Тощенкова	03.1084			
констр.	Кудинова	Кудинова	03.1084			

∀(√)

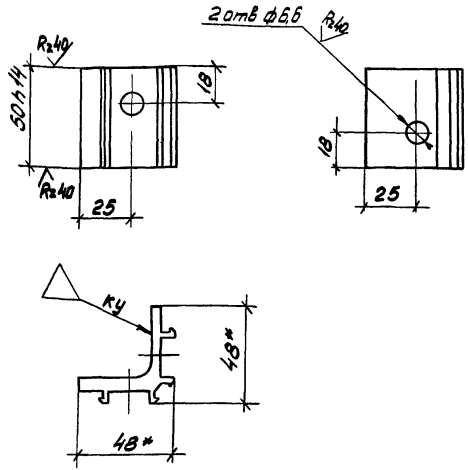

1. * Размеры для справок.
2. Неуказанные предельные отклонения размеров: отверстий - по H14, остальных - по $\pm \frac{IT14}{2}$.
3. Покрытие: Ан. Окс 15
4. Маркировать Шу на бирке.

				1.431.4-23.1-00.04		
				Стяжка угловая СУ	Стадия: Р; Масса: 0,067; Масштаб: 1:2	
Зав.отд.	Голиков		03.1084		Лист	Листов 1
Н.контр.	Пономаренко	Пономаренко	03.1084	Профиль А-750 АДЗ1Т5 ГОСТ 22233-83	Гипроспецлегконструкция	
Т.контр.	Богачев	Богачев	03.1084			
Гл.констр.	Лагутин	Лагутин	03.1084			
Дей.конст	Тощенкова	Тощенкова	03.1084			
констр.	Кудинова	Кудинова	03.1084			

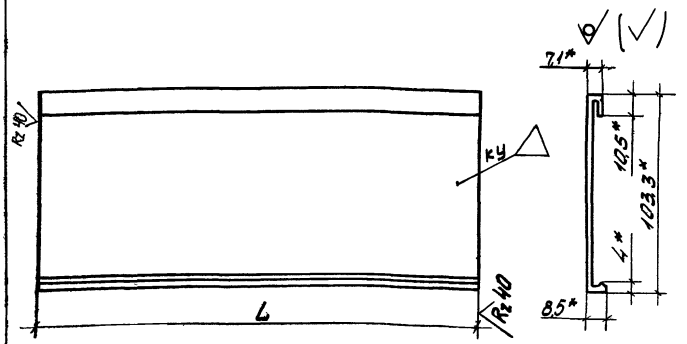

Обозначение	Марка	L, мм	Масса, кг
1.431.4-23.1-00-05	ПГ16	1600±05	0,78
-01	ПГ18	1820±0,5	0,87
-02	ПГ31	3100±0,5	1,51
-03	ПГ45	4500±05	2,16

1.* Размеры для справок.
2. Покрытие: Ан.Окс 15.
3. Маркировать Шу на бирке.

Зав.отд	Голиков		23.10.84
Н.контр.	Пономаренко	Пономаренко	20.11.84
Гл.контр.	Богачев	Богачев	02.10.84
Гл.констр.	Лагутин	Лагутин	02.10.84
Рук.гр.конст.	Тащенкова	Тащенкова	02.10.84
Инженер	Сырчина	Сырчина	02.10.84

1.431.4-23.1-00.05

Плинтус

Стадия	Масса	Масштаб
Р	См. табл.	1:2
	Лист	Листов 1

Профиль А-752
АД31Т5 ГОСТ 22233-83

Гипроспецлегконструкция

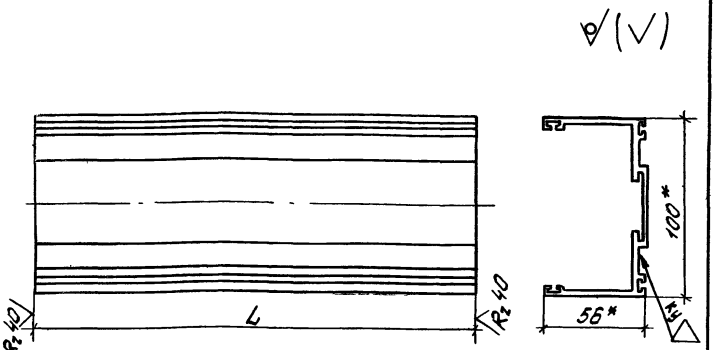

Обозначение	Марка	L, мм	Масса кг
1.431.4-23.1-00.06	НБ38	3760±05	4,96
-01	НБ41	4060±05	5,36
-02	НБ47	4660±05	6,15

1.* Размеры для справок.
2. Покрытие: Ан.Окс 15.
3. Маркировать Шу на бирке.

Зав.отд	Голиков		23.10.84
Н.контр.	Пономаренко	Пономаренко	20.11.84
Гл.контр.	Богачев	Богачев	02.10.84
Гл.констр.	Лагутин	Лагутин	02.10.84
Рук.гр.конст.	Тащенкова	Тащенкова	02.10.84
Инженер	Сырчина	Сырчина	02.10.84

1.431.4-23.1-00.06

Направляющая боковая

Стадия	Масса	Масштаб
Р	См. табл.	1:2
	Лист	Листов 1

Профиль А-752
АД31Т5 ГОСТ 22233-83

Гипроспецлегконструкция

Инв.№ подл. | Подпись и дата | Взам.инв.№

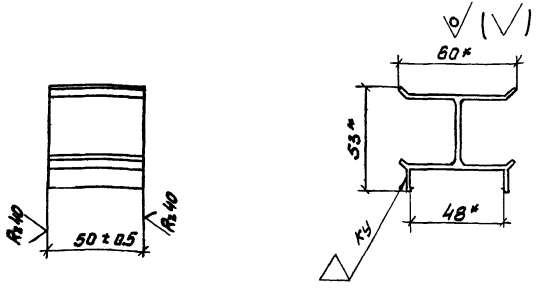

1.* Размеры для справок.
2. Покрытие: Ан. Окс 15.
3. Маркировать Шу на бирке.

Н.контр.	Пономарева		03.1987
Т.контр.	Богачев		03.1987
Гл.констр	Логутин		03.1987
Вед.констр	Тощенкова		03.1987
Констр.	Башмакова		03.1987

1.431.4-23.1-00.08

Кронштейн КР

Стадия	Масса	Масштаб
Р	0,039	1:2
Лист	Листов 1	

Профиль ПА-252
АД31Т5 ГОСТ 22233-83

Гипроспецлегконструкция

gost.e-ecolog.ru

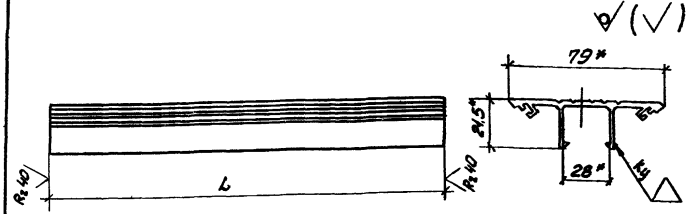

Обозначение	Марка	L, мм	Масса, кг
1.431.4-23.1-00.07	НВ38	3800±0.5	2,28
-01	НВ41	4100±0.5	2,46
-02	НВ47	4700±0.5	2,82

1.*Размеры для справок.
2. Покрытие: Ан. Окс 15.
3. Маркировать Шу на бирке.

Зав.отд.	Соликов		03.1987
Н.контр.	Пономарева		03.1987
Т.контр.	Богачев		03.1987
Гл.констр.	Логутин		03.1987
Вед.констр.	Тощенкова		03.1987
Констр.	Башмакова		03.1987

1.431.4-23.1-00.07

Нащельник вертикальный

Стадия	Масса	Масштаб
Р	см табл.	1:2
Лист	Листов 1	

Профиль ПА-253И
АД31Т5 ГОСТ 22233-83

Гипроспецлегконструкция