ТИПОВЫЕ КОНСТРУКЦИИ, ИЗДЕЛИЯ И УЗЛЫ
ЗДАНИЙ И СООРУЖЕНИЙ

СЕРИЯ 1.431.4-23

ПЕРЕГОРОДКИ ПАНЕЛЬНЫЕ ИЗ АЛЮМИНИЕВЫХ СПЛАВОВ

ВЫПУСК О

МАТЕРИАЛЫ ДЛЯ ПРОЕКТИРОВАНИЯ. МОНТАЖНЫЕ УЗЛЫ

gost.e-ecolog.ru

ЦЕНТРАЛЬНЫЙ ИНСТИТУТ ТИПОВОГО ПРОЕКТИРОВАНИЯ
ГОССТРОЯ СССР

Москва. А-445. Смольная ул . 22

Сдано в печать X 1985 года

Заказ № 10874 Тираж 4020 экз

ТИПОВЫЕ КОНСТРУКЦИИ, ИЗДЕЛИЯ И УЗЛЫ
ЗДАНИЙ И СООРУЖЕНИЙ

СЕРИЯ 1.431.4-23

ПЕРЕГОРОДКИ ПАНЕЛЬНЫЕ ИЗ АЛЮМИНИЕВЫХ СПЛАВОВ

ВЫПУСК 0

МАТЕРИАЛЫ ДЛЯ ПРОЕКТИРОВАНИЯ. МОНТАЖНЫЕ УЗЛЫ

Разработаны
институтом „Гипроспецлегконструкция"
Заместитель директора института В. Новиков
Главный конструктор проекта В. Лагутин
Главный конструктор проекта А. Хайцер

Утверждены
Госстроем СССР протоколом
от 22 июля 1985 г. №А4-28

Обозначение	Наименование	стр.
1.431.4-23.0-00 ПЗ	Пояснительная записка	3
1.431.4-23.0-01	Примеры схем расположения элементов перегородок с заполнением типа I	12
1.431.4-23.0-02	Узел 1	13
1.431.4-23.0-03	Узел 2	14
1.431.4-23.0-04	Узел 3	15
1.431.4-23.0-05	Узел 4	16
1.431.4-23.0-06	Узел 5	17
1.431.4-23.0-07	Узел 6	18
1.431.4-23.0-08	Узел 7	19
1.431.4-23.0-09	Примеры нарезки горизонтальных элементов на монтаже	20
1.431.4-23.0-10	Схемы установки приборов механических для открывания дверей	20
1.431.4-23.0-11	Узел I, II	21
1.431.4-23.0-12	Узел III, Сечение А-А; Б-Б	22
1.431.4-23.0-13	Узел IV; V; VI	23
1.431.4-23.0-00 РМ1	Ведомость расхода материалов на рядовые панели ПР с заполнением типа I	24
1.431.4-23.0-00 РМ2	Ведомость расхода материалов на рядовые панели ПР с заполнением типа II	25
1.431.4-23.0-00 РМ3	Ведомость расхода материалов на дверные панели ПД1 с заполнением типа I	26
1.431.4-23.0-00 РМ4	Ведомость расхода материалов на дверные панели ПД1 с заполнением типа II	27
1.431.4-23.0-00 РМ5	Ведомость расхода материалов на дверные панели ПД2 с заполнением типа I	28
1.431.4-23.0-00 РМ6	Ведомость расхода материалов на дверные панели ПД2 с заполнением типа II	29

Инв.№подл. | Подпись и дата | Взам.инв.№

Зав.отд.	Голиков		10.10.84
Н.контр.	Чиркова		10.10.84
Т.контр.	Богачев		05.10.84
Гл.констр.	Логутин		05.10.84
Вед.инж. констр.	Тощенова		03.10.84
	Круглова		02.10.84

1.431.4-23.0-00

Содержание

Стадия	Лист	Листов
Р		1

Гипроспецелектромонтаж

Рабочие чертежи „Перегородки панельные из алюминиевых сплавов" разработаны институтом „Гипроспецлегконструкция" на основании плана типового проектирования Госстроя СССР на 1981-1982 г.г. и состоят из трех выпусков:

Выпуск 0 Материалы для проектирования. Монтажные узлы.

Выпуск 1 Панели перегородок. Рабочие чертежи.

Выпуск 2 Приборы механические для дверей.

Настоящий выпуск содержит материалы для проектирования и монтажные узлы.

1. НАЗНАЧЕНИЕ И ОБЛАСТЬ ПРИМЕНЕНИЯ

Перегородки панельные из алюминиевых сплавов, в дальнейшем именуемые перегородки, предназначены для установки в одноэтажных и многоэтажных промышленных зданиях с нормальным температурно-влажностным режимом.

2. ТЕХНИЧЕСКАЯ ХАРАКТЕРИСТИКА

2.1. Типы и размеры

2.1.1. Панели перегородок состоят из каркаса и заполнения.

2.1.2. Каркасы панелей перегородок разработаны для 2^{x} типов заполнений:

I - одинарное заполнение (одинарное остекление с однослойной глухой вставкой);

II - двойное заполнение (двойное остекление с двухслойной глухой вставкой).

Узлы крепления заполнения изображены на листе 4.

2.1.3. В зависимости от наличия открывающихся створных элементов конструкции панелей подразделяются на рядовые - без створных элементов и дверные - со створными элементами.

2.1.4. Каркасы панелей выполняются в виде прямоугольных рам, ширина которых в условных осях стоек принята: для рядовых панелей 1200; 1250, 1300 и 1500 мм; для дверных панелей - 1500 мм.

Высота каркасов панелей соответствует высотам помещений: 3900, 4200 и 4800 мм

2.1.5. Дверные панели разработаны с одним или двумя распашными полотнами, оснащенными механическими приборами.

2.2. Нагрузки

2.2.1. Конструкции перегородок рассчитаны на восприятие горизонтальной сосредоточенной нагрузки в размере 50 кгс, приложенной на высоте 1,5 м от уровня чистого пола.

2.3. Конструктивные решения

2.3.1. Перегородки состоят из комплекта монтажных элементов, включающих панели рядовые и дверные, линейные элементы и соединительные изделия. Номенклатура панелей приведена в табл. 1; 2. Номенклатура линейных элементов и соединительных изделий приведена в табл. 3.

2.3.2. Конструкции перегородок разработаны с учетом требований гибкой планировки помещений при минимальных повреждениях пола, стен и потолка.

				1.431.4-23.0-ОПЗ	
Зав. отд	Галиков		10.10.87	Пояснительная записка	Стадия: Р; Лист: 1; Листов: 8
Н. контр.	Пономаренко		10.10.87		
Гл. констр	Лагутин		05.10.87		Гипроспецлегконструкция
Вед. констр	Тащенкова		05.10.87		
Констр.	Марченко		04.10.87		

2.3.3 Перегородки размещаются кок по оси колонн здания, так и вне колонн.

2.3.4. В серии разработаны узлы примыканий перегородок к общестроительным конструкциям (см. документы 1.431.4-23.0-02; 1.431.4-23.0-03 и 1.431.4-23.0-04).

2.3.5. Монтажные узлы соединения панелей между собой приведены в документах 1.431.4-23.0-05...1.431.4-23.0-08.

2.3.6. Для изготовления каркасов панелей применяются: алюминиевые прессованные профили из алюминиевого сплава марки АД31 по ГОСТ 4784-74 с техническими требованиями по ГОСТ 22233-83 в состоянии материала закаленном и искусственно состаренном (Т1) или неполностью закаленном и искусственно состаренном (Т5) - для основных элементов; для уплотнительных прокладок применяется резиновая смесь НО68-1 по ТУ38-105 1082-76.

По согласованию между заводом-изготовителем и заказчиком могут применяться другие марки резиновой смеси, не уступающие по своим физико-механическим свойствам указанной.

2.3.7. Заполнение каркасов панелей осуществляется стеклом толщиной 5мм по ГОСТ 111-78 и бумажно-слоистым декоративным пластиком толщиной 5мм по ГОСТ 9590-76. Номенклатура заполнения дана в табл. 4. Схемы расположения заполнения приведены на листе 8.

2.3.8. При установке заполнения предусмотрена обязательное использование опорных и фиксирующих подкладок из дерева (дуб, бук) по ГОСТ 2695-83 с обязательной его просушкой и антисептированием. Схемы установки подкладок под заполнения приведены на листе 9.

2.3.9. Профили перегородок для обеспечения стойкости против коррозии и повышения их архитектурно-декоративных качеств анодируются. Рекомендуемая толщина анодной пленки 15-21 мкм.

2.3.10. Анодирование может быть бесцветное и цветное (черное, под золото и старую бронзу) по ТУ заводов-изготовителей.

2.3.11. Все стальные детали, имеющие контакт с алюминиевыми элементами, должны иметь защитные покрытия. Покрытия должны выбираться в соответствии с требованиями конкретного проекта, а также ГОСТ 14623-69 и ГОСТ 9.073-77 с учетом условий эксплуатации изделий по ГОСТ 14007-68, группа С.

Рекомендуемое покрытие для стальных деталей и крепежных изделий - цинковое или кадмиевое, толщина покрытия должна быть не менее 9мкм.

2.4 Маркировка

2.4.1. Принята следующая маркировка:

для панелей:

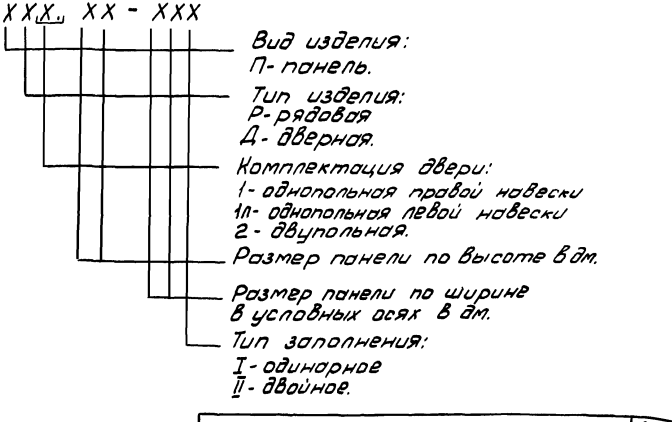

Инв.№ подл. | Подпись и дата | Взам.инв.№
20684-01 5
Копировал Музыченко Формат А3

для линейных элементов:

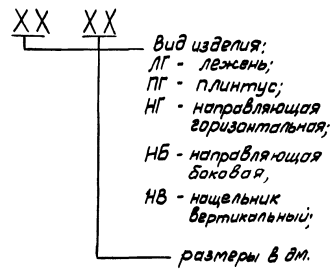

для элементов крепления:

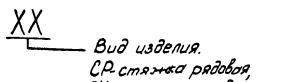

Примеры маркировки панелей, линейных элементов и элементов крепления:

Панель рядовая, с размерами по высоте 3900мм(39дм) и ширине в условных осях 1500мм(15дм) с заполнением типа I:

ПР39-15I

Панель с однопольной дверью левой навески, с размерами по высоте 3900мм(39дм) и ширине в условных осях 1500мм(15дм) с заполнением типа II: ПД1л.39-15II

Лежень длиной 1500мм (15дм): ЛГ15

Стяжка рядовая: СР

3. Указания по монтажу, транспортированию и хранению.

3.1. Конструкции перегородок поставляются на строительные объекты комплектно-отдельными панелями с доборными элементами полностью укомплектованные заводом-изготовителем.*

3.2. Требования к транспортированию и хранению алюминиевых конструкций по ГУ 36-2024-81.

* Панели по согласованию с заказчиком допускается поставлять неостекленными.

3.3. Монтаж панелей осуществлять в соответствии с требованиями данного раздела.

3.4. Предельные отклонения размеров проемов для установки панелей от номинальных размеров не должны превышать ± 15мм.

3.5. Монтаж начинать (в соответствии с планом расположения перегородок) с установки нижних направляющих (лежней) и закрепления их винтами ВИМ8-8х25.58.019 по ГОСТ 17473-80 к полу. Затем устанавливают по отвесу верхние направляющие в створе с нижними и закрепляют их винтами ВИМ8-8х25.58.019 по ГОСТ 17473-80 к подвесному потолку. До установки верхних направляющих в пазы профиля заводят резиновые уплотнители.

3.6. Рядовые панели завести в верхнюю направляющую и опустить на лежень так, чтобы опорные винты установились в паз лежня. Опорные винты позволяют установить панель на определенный горизонтальный уровень и учесть неровности пола (см. узлы 1,2).

3.7. Панели могут устанавливаться в любом порядке и соединяться между собой при помощи стяжек, устанавливаемых по вертикальному стыку (см. узлы 4...7).

3.8. После окончательной выверки панелей при помощи опорных винтов производится установка и закрепление вертикальных нащельников путем защелкивания на стяжках и плинтусов - путем заведения их в паз профиля нижнего импоста и паз лежня.

После монтажа плинтусов завести резиновые уплотнители в места сопряжения с нижним импостом и лежнем (см. узел 2).

3.9 Каркасы дверных панелей устанавливать со снятыми дверными полотнами и крепить их к полу винтами М5-8g×25.58.019 по ГОСТ 17473-80 через уголки, установленные на каркасе панели.

3.10. В процессе монтажа элементы перегородок необходимо предохранять от механических повреждений, попадания на них цементных и известковых растворов, искр электросварки.

3.11. Монтаж и демонтаж перегородок производить вручную с учетом требований техники безопасности.

3.12. При демонтаже перегородки любая панель может быть вынута из проема без демонтажа остальных панелей при предварительно снятых нащельниках, плинтусах и стяжках.

4. Дополнительные сведения

4.1 Расходы алюминия, стали, резины и стандартных изделий для каждой панели приведены в документах 1.431.4-23.0-00РМ;...; 1.431.4-23.0-00РМ6;...

4.2. Конструкции перегородок освоены Воронежским заводом строительных алюминиевых конструкций им. Ф.Б. Якубовского.

4.3. При ссылках на обозначение документов по выпуску условно опущены обозначения серии и выпуска.

Узел крепления одинарного заполнения (I типа)

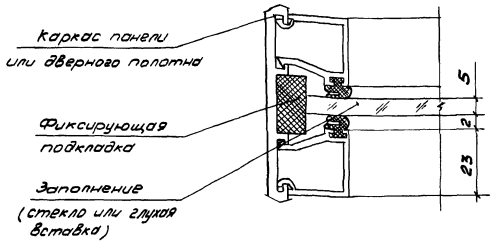

Узел крепления двойного заполнения (II типа)

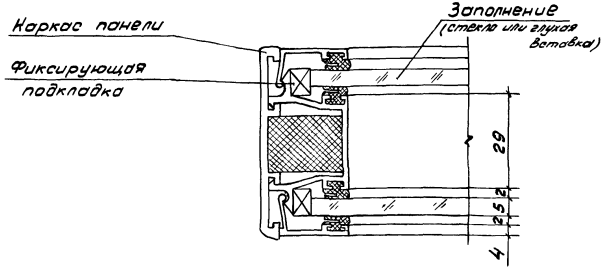

Инв.№ подл. | Подпись и дата | Взам.инв.№

5. Номенклатура панелей с заполнением типа I

Таблица 1

Обозначение	Марка	Эскиз	Габаритный размер, мм H	Габаритный размер, мм B	Масса, кг
1.431.4-23.1-10.00	ПР 39-12 I	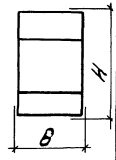	3900	1200	71,93
-01	ПР 39-12,5 I			1250	74,42
-02	ПР 39-13 I			1300	76,80
-03	ПР 39-15 I			1500	86,83
-04	ПР 42-12 I		4200	1200	77,32
-05	ПР 42-12,5 I			1250	80,07
-06	ПР 42-13 I			1300	82,69
-07	ПР 42-15 I			1500	93,41
-08	ПР 48-12 I	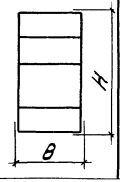	4800	1200	85,63
-09	ПР 48-12,5 I			1250	88,57
-10	ПР 48-13 I			1300	91,47
-11	ПР 48-15 I			1500	103,15

Продолжение табл. 1

Обозначение	Марка	Эскиз	Габаритный размер, мм H	Габаритный размер, мм B	Масса, кг
1.431.4-23.1-20.00	ПД1. 39-15 I	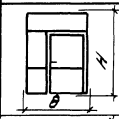	3900	1500	102,41
-01	ПД1. 42-15 I		4200		109,04
-02	ПД1л. 39-15 I	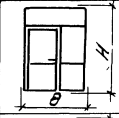	3900	1500	102,41
-03	ПД1л. 42-15 I		4200		109,04
-04	ПД1. 48-15 I	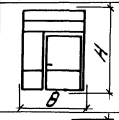	4800	1500	118,76
-05	ПД1л. 48-15 I	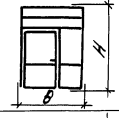	4800	1500	118,76
1.431.4-23.1-30.00	ПД2. 39-15 I	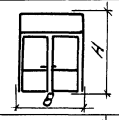	3900	1500	104,92
-01	ПД2 42-15 I		4200		111,45
-02	ПД2. 48-15 I	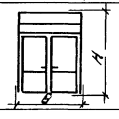	4800	1500	121,13

6. Номенклатура панелей с заполнением типа II

Таблица 2

Обозначение	Марка	Эскиз	Габаритный размер, мм H	Габаритный размер, мм B	Масса, кг
1.431.4-23.1-10.00-12	ПР 39-12 II	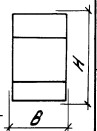	3900	1200	117,25
-13	ПР 39-12,5 II			1250	121,82
-14	ПР 39-13 II			1300	126,17
-15	ПР 39-15 II			1500	144,64
-16	ПР 42-12 II		4200	1200	126,62
-17	ПР 42-12,5 II			1250	131,73
-18	ПР 42-13 II			1300	136,51
-19	ПР 42-15 II			1500	156,38
-20	ПР 48-12 II	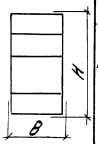	4800	1200	138,36
-21	ПР 48-12,5 II			1250	143,66
-22	ПР 48-13 II			1300	148,95
-23	ПР 48-15 II			1500	170,31

Продолжение табл. 2

Обозначение	Марка	Эскиз	Габаритный размер, мм H	Габаритный размер, мм B	Масса, кг
1.431.4-23.1-20.00-06	ПД1. 39-15 II	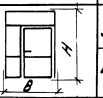	3900	1500	154,78
-09	ПД1. 42-15 II		4200		165,51
-08	ПД1л. 39-15 II	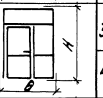	3900	1500	154,78
-09	ПД1л. 42-15 II		4200		165,51
-10	ПД1. 48-15 II	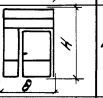	4800	1500	180,76
-11	ПД1л. 48-15 II	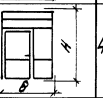	4800	1500	180,76
1.431.4-23.1-30.00-03	ПД2. 39-15 II	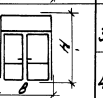	3900	1500	154,76
-04	ПД2. 42-15 II		4200		166,51
-05	ПД2. 48-15 II		4800	1500	180,09

Типовой проект 1.431.4-23 Выпуск 0

Инв. № подл. | Подпись и дата | Взам. инв. №

7. Номенклатура линейных элементов и соединительных изделий

Таблица 3

Обозначение	Марка	Эскиз	Длина L, мм	Масса, кг
1.431.4-23.1-00.01	ЛГ02	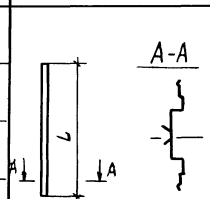	200	0,220
-01	ЛГ15		1500	1,620
-02	ЛГ31		3050	3,300
-03	ЛГ45		4500	4,870
1.431.4-23.1-00.02	НГ16	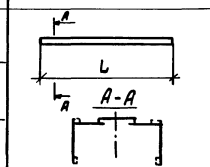	1650	2,050
-01	НГ30		3000	3,960
-02	НГ46		4600	6,072
1.431.4-23.1-00.03	ПГ16	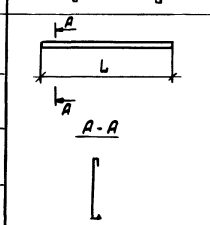	1600	0,780
-01	ПГ18		1800	0,87
-02	ПГ31		3100	1,510
-03	ПГ45		4500	2,160

Продолжение табл. 3

Обозначение	Марка	Эскиз	Длина L, мм	Масса, кг
1.431.4-23.1-00.04	НБ38	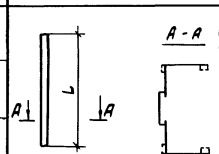	3760	5,306
-01	НБ41		4060	5,734
-02	НБ47		4660	6,575
1.431.4-23.1-00.05	КР	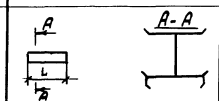	50	0,039
1.431.4-23.1-00.06	НВ38	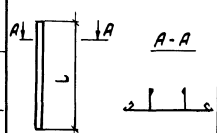	3800	2,28
-01	НВ41		4100	2,46
-02	НВ47		4700	2,82
1.431.4-23.1-00.07	СР	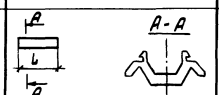	50	0,043
1.431.4-23.1-00.08	СУ	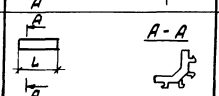	50	0,067

8. Схемы расположения элементов заполнения типа I

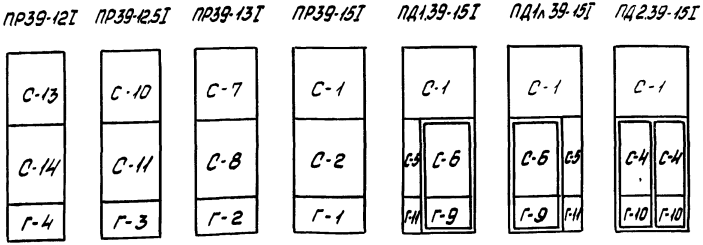

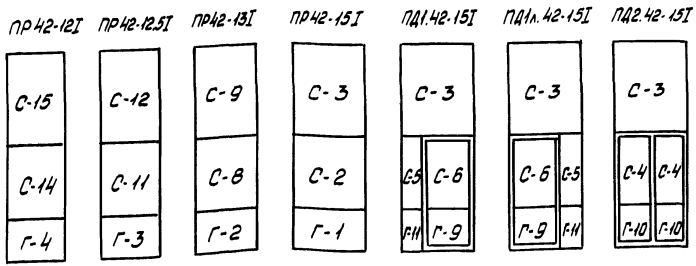

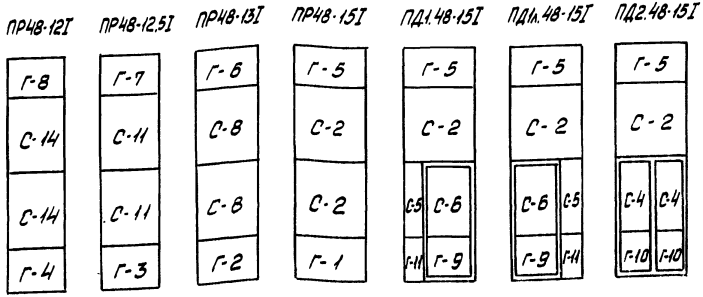

Номенклатура заполнения типа I

Таблица 4

Марка	В×Н, мм	Площадь, м²	Масса, кг
Стекло ГОСТ 111-78, S= 5мм			
С-1	1350×1390	1,87	23,45
С-2	1350×1445	1,95	24,37
С-3	1350×1690	2,28	28,50
С-4	510×1360	0,69	8,63
С-5	200×1445	0,29	3,62
С-6	920×1360	1,25	15,62
С-7	1150×1390	1,59	19,87
С-8	1150×1445	1,66	20,75
С-9	1150×1690	1,94	24,25
С-10	1100×1390	1,53	19,12
С-11	1100×1445	1,59	19,87
С-12	1100×1690	1,86	23,25
С-13	1050×1390	1,46	18,25
С-14	1050×1445	1,52	19,00
С-15	1050×1690	1,77	22,12

Продолжение табл. 4

Марка	В×Н, мм	Площадь, м²	Масса, кг
Пластик бумажнослоистый декоративный ГОСТ 9590-76, S= 5мм			
Г-1	1350×725	0,98	6,86
Г-2	1150×725	0,84	5,88
Г-3	1100×725	0,80	5,60
Г-4	1050×725	0,76	5,31
Г-5	1350×790	1,07	7,49
Г-6	1150×790	0,91	6,37
Г-7	1100×790	0,87	6,10
Г-8	1050×790	0,83	5,81
Г-9	920×755	0,70	4,90
Г-10	510×755	0,39	2,73
Г-11	200×725	0,14	0,98

1. Схемы установки подкладок под заполнения в каркасы панелей см. лист 9.
2. Схемы расположения элементов заполнения типа II в панелях аналогичны приведенным для типа I; для заполнения типа II массу заполнения увеличить в 2 раза по сравнению с табл. 4.

20684-01 11
Копировал Музыченко Формат А3

Инв. № подл. | Подпись и дата | Взам. инв. №

9. Схемы установки подкладок в каркасы панелей под заполнение

Дверное полотно правое

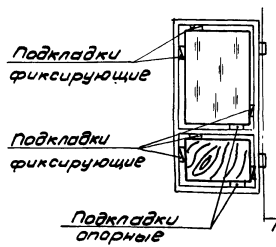

Дверное полотно левое

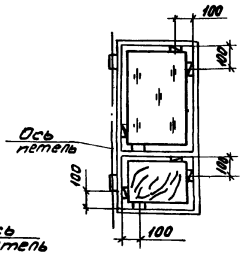

Панель рядовая

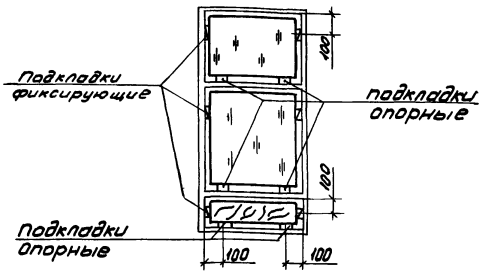

Порядок установки фиксирующих подкладок и заполнения

1. Установка фиксирующих подкладок
2. Установка заполнения
3. Фиксирование заполнения расклинивающем. 5,5-7,5

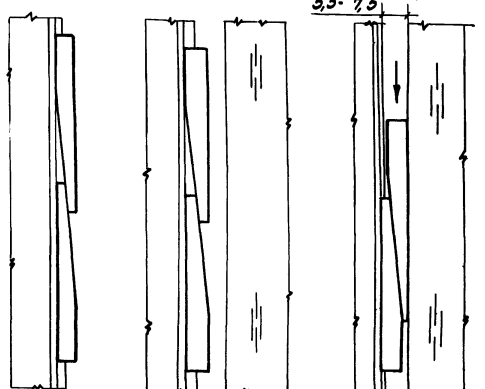

1. Подкладки опорные и фиксирующие выполнять из дерева (дуб, бук) по ГОСТ 2695-83.
2. Фиксирующие подкладки выполнены в виде системы из 2 клиньев, один из которых устанавливается на клею 88Н ТУ 38-105.1061-82 к профилю алюминиевого каркаса, другой имеет свободное перемещение, обеспечивающее закрепление стекла и глухой вставки.

Типовой проект 1.431.4-23 Выпуск 0

Для высоты перегородки 3,9м

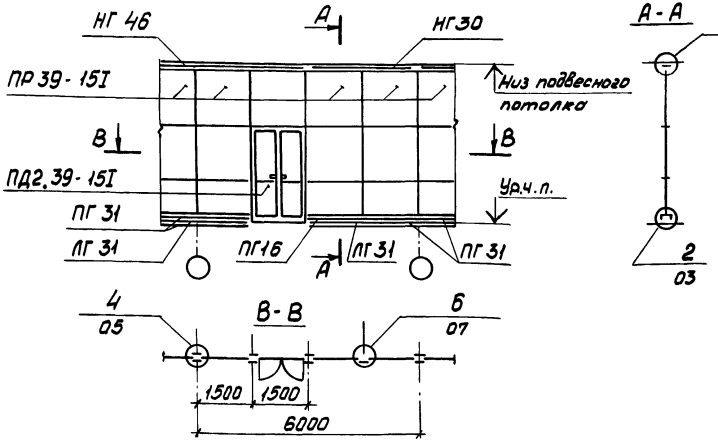

Для высоты перегородки 4,2 м

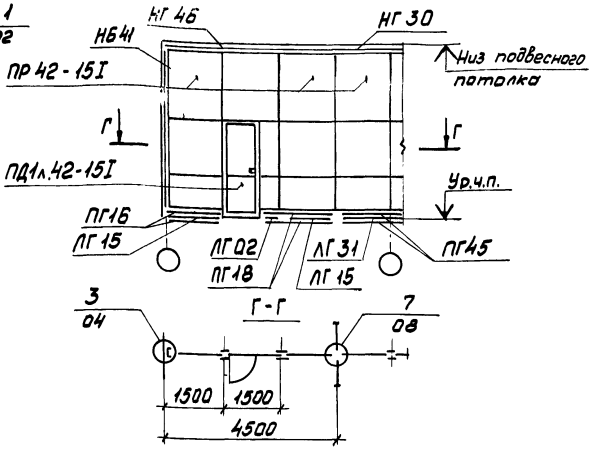

Для высоты перегородки 4,8м

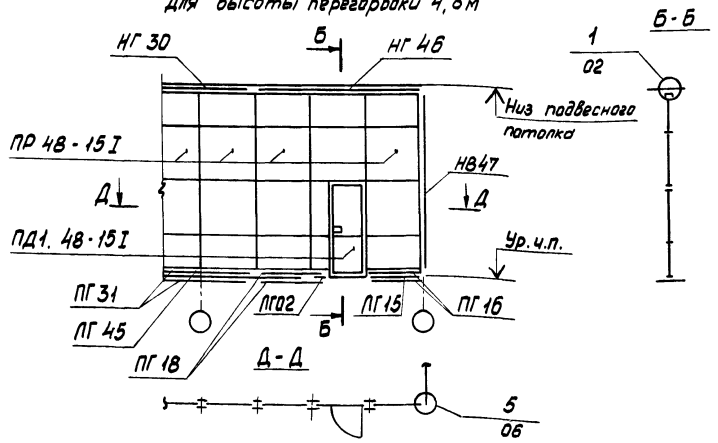

1. Примеры схем расположения элементов перегородок для II типа заполнения аналогичны.
2. Примеры нарезки горизонтальных элементов на монтаже см. документ 1.431.4-23.0-09.

Зав. отд	Голиков	[подпись]	10.10.84	1.431.4-23.0-01			
Н.контр.	Чиркова	[подпись]	10.10.84	Примеры схем расположения элементов перегородок с заполнением типа I	Стадия	Лист	Листов
Т. контр	Богачев	[подпись]	05.10.84		Р		1
Гл.констр.	Лагутин	[подпись]	05.10.84		Гипроспецлееконструкция		
Зав.сект.	Молошникова	[подпись]	04.10.84				
Констр.	Марченко	[подпись]	08.10.84				

Инв.№ подл. | Подпись и дата | Взам. инв.№

20684-01 13

Копировал Мызыченко

Формат 03

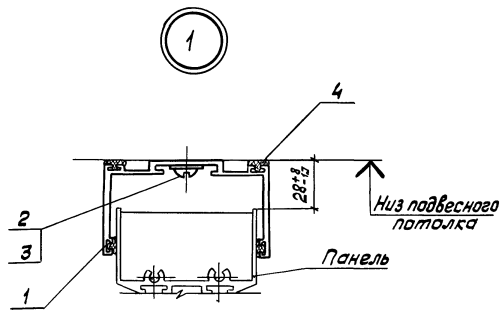

Обозначение	Длина стыка, дм
1.431.4-23.0-02	15,5
-01	30,0
-02	46,0

Спецификация узла

Марка, поз	Обозначение	Наименование	Кол. на исполн 1.431.4-23.0-02-			Масса ед, кг	Примечание
			-	01	02		
		Детали					
		Направляющие					
		горизонтальные					
1	1.431.4-23.1-00.02	НГ16	1			1,980	
	-01	НГ30		1		3,960	
	-02	НГ46			1	6,072	
		Стандартные изделия					
2		Винт В1.М8-8g×25.58.019					
		ГОСТ 17473-80	3	5	7	0,013	
3		Шайба 8.04.019					
		ГОСТ 11371-78	3	5	7	0,002	
		Материалы					
4		Резина ПР-61 Н068-1					
		ТУ38-1051082-76	6,2	12,0	18,4	0,023	м

Зав.отд.	Голиков		10.1084
Н.контр.	Чиркова		10.1084
Т.контр.	Богачев		09.1084
Гл.констр.	Лагутин		08.1084
Зав.сектор	Молошникова		04.1084
Констр.	Тащенкова		08.1084

1.431.4-23.0-02

Узел 1

Стадия	Лист	Листов
Р		1

Гипроспецлегконструкция

20684-01 14 Копировал Тарасова Формат А3

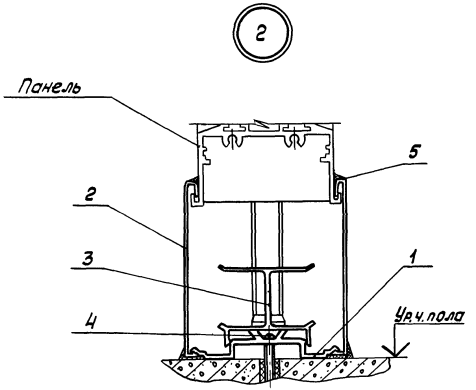

Обозначение	Длина стыка, дм.
1.431.4-23.0-03	15
-01	18
-02	30
-03	45

Спецификация узла

Марка поз.	Обозначение	Наименование	кол. на испол. 1.431.4-23.0-03-				Масса ед. кг	Примечание
			-	01	02	03		
		Детали						
		Лежни						
1	1.431.4-23.1-00.01	ЛГ02		1			0,220	
	-01	ЛГ15	1	1			1,620	
	-02	ЛГ31			1		3,300	
	-03	ЛГ45				1	4,870	
		Плинтусы						
2	1.431.4-23.1-00.03	ПГ16	2				0,780	
	-01	ПГ18		2			0,870	
	-02	ПГ31			2		1,510	
	-03	ПГ45				2	2,160	
3	1.431.4-23.1-00.05	Кронштейн КР	3	4	6	9	0,039	
		Стандартные изделия						
4		Винт В1.М5-8дх25.58.019						
		ГОСТ 17473-80	3	5	5	7	0,004	
		Материалы						
5		Резина ПР-68 Н068-I						
		ТУ38-1051082-76	6,0	7,2	12,0	18,0	0,040	м

Зав. отд.	Голиков		18.10.89
Н. контр.	Чуркова		18.10.89
Т. контр.	Богачев		05.10.89
Гл. констр.	Логутин		05.10.89
Зав. сект.	Молшикова		04.10.89
Констр.	Тащенкова		02.10.89

1.431.4-23.0-03

Узел 2

Стадия	Лист	Листов
Р		1

Гипроспецлегконструкция

3

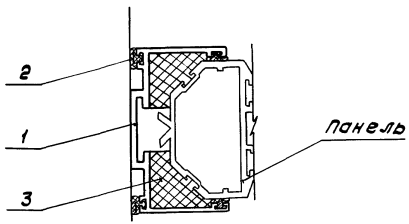

Обозначение	Длина стыка, дм.
1.431.4-23.0-04	39
-01	42
-02	48

Спецификация узла

Марка, поз.	Обозначение	Наименование	Кол. на исполн. 1.431.4-23.0-04-			Масса, кг	Примечание
			-	01	02		
		Детали					
		Направляющие боковые					
1	1.431.4-23.1-00.04	НБ 38	1			5,020	
	-01	НБ 41		1		5,410	
	-02	НБ 47			1	6,200	
		Материалы					
2		Резина ПР-61 Н068-1					
		ТУ38-1051082-76	15,6	16,3	18,7	0,023	м
3		Пенополиуретан					
		эластичный марки					
		ППУ-Э ОСТ6-05-407-75					
		25×19×100 мм	16	18	20	0,002	

Поропласт полиуретановый (поз. 3) ставить с шагом 450мм на клею 88Н ТУ38-105.1061-82

Зав.отд.	Голиков	[signature]	10.10.84
Н.контр.	Чиркова	[signature]	10.10.84
Т.контр.	Богачев	Богачев	10.10.84
Гл.констр.	Лагутин	[signature]	05.10.84
Зав.сект.	Молошникова	[signature]	04.10.84
Констр.	Тащенкова	[signature]	03.10.84

1.431.4-23.0-04

Узел 3

Стадия	Лист	Листов
Р		1

Гипроспецлегконструкция

20684-01 16 Копировал Тарасова

Формат А3

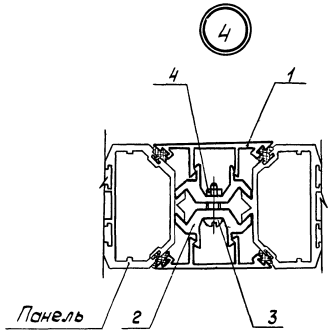

Обозначение	Длина стыка, дм
1.431.4-23.0-05	39
-01	42
-02	48

Спецификация узла

Марка, поз.	Обозначение	Наименование	Кол. на исполн. 1.431.4-23.0-05-			Масса ед, кг	Примечание
			-	01	02		
		Детали					
		Нащельники					
		вертикальные					
1	1.431.4-23.1-00.06	НВ 38	2			2,280	
	-01	НВ 41		2		2,460	
	-02	НВ 47			2	2,820	
2	1.431.4-23.1-00.07	Стяжка СР	20	22	24	0,043	
		Стандартные изделия					
3		Винт В1. М5-8g×25.58.019					
		ГОСТ 17473-80	10	11	12	0,004	
4		Гайка М5-7Н.5.019					
		ГОСТ 5927-70	10	11	12	0,001	

Зав.отд	Голиков		01.10.87	1.431.4-23.0-05
Н.контр	Чиркова		01.10.87	
Т.контр	Богачев		01.10.87	Узел 4
Гл.констр	Лагутин		01.10.87	
Зав.сект	Мамушкина		01.10.87	
Констр	Тощенкова		01.10.87	

Стадия	Лист	Листов
Р		1

Гипростеклоконструкция

Копировал Тарасова 20684-01 17 Формат А3

Инв.№ подл. | Подпись и дата | Взам.инв.№

5

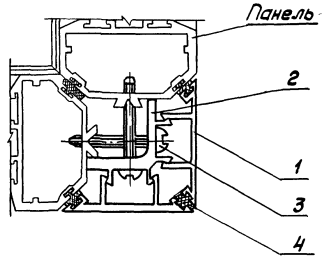

Обозначение	Длина стыка, дм
1.431.4-23.0-06	39
-01	42
-02	48

Спецификация узла

Марка, поз.	Обозначение	Наименование	Кол. на испол. 1.431.4-23.0-06- —	01	02	Масса ед. кг	Примечание
		Детали					
		Нащельники					
		вертикальные					
1	1.431.4-23.1-00.06	НВ 38	2			2,280	
	-01	НВ 41		2		2,460	
	-02	НВ 47			2	2,820	
2	1.431.4-23.1-00.08	Стяжка СУ	10	11	12	0,067	
		Стандартные изделия					
3		винт специальный					
		НКО-63	20	22	24	0,009	
		Материалы					
4		Резина ПР-61 Н068-1					
		ТУ 38-105 1082-76	3,8	4,1	4,7	0,023	м

Зав. отд.	Голиков			1.431.4-23.0-06		
Н. контр.	Чуркова				Стадия	Лист	Листов
Т. контр.	Богачев				Р		1
Гл. констр.	Лагутин			Узел 5			
Зав. сект.	Малошникова				Гипроспецлегконструкция		
Констр.	Тощенкова						

Копировал Тарасова 20684-01-18 Формат А3

Типовой проект 1.431.4-23 Выпуск 0

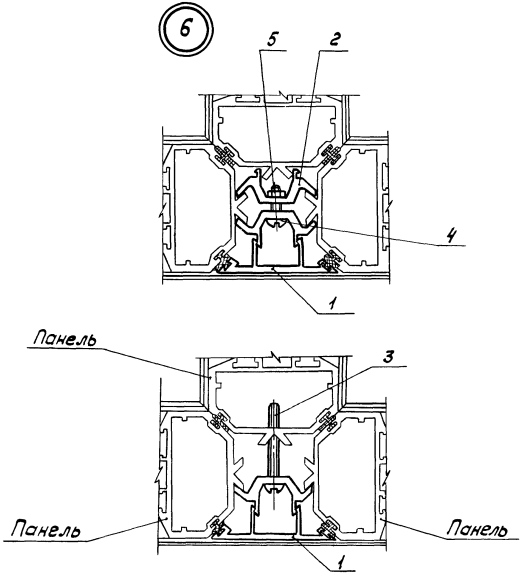

Обозначение	Длина стыка, дм.
1.431.4-23.0-07	39
-01	42
-02	48

Спецификация узла

Марка, поз.	Обозначение	Наименование	Кол на исполн. 1.431.4-23.0-07-			Масса ед, кг	Примечание
			-	01	02		
		Детали					
		Нащельники					
		вертикальные					
1	1.431.4-23.1-00.06	НВ 38	1			2,58	
	-01	НВ 41		1		2,76	
	-02	НВ 47			1	3,10	
2	1.431.4-23.1-00.07	Стяжка СР	23	25	27	0,043	
		Стандартные изделия					
3		Винт 5×1,5×40.01.019					
		ГОСТ 10621-80	3	3	3	0,005	
4		Винт В1.М5-8g×25.58.019					
		ГОСТ 17473-80	10	11	12	0,004	
5		Гайка М5-7Н.5.019					
		ГОСТ 5927-70	10	11	12	0,001	

Зав.отд.	Голиков	[signature]	10.10.84
Н.контр.	Чиркова	[signature]	10.10.84
Т.контр.	Богачев	[signature]	10.10.84
Гл.констр.	Лагутин	[signature]	10.10.84
Зав.-гр.	Молчанникова	[signature]	10.10.84
Конст.	Тащенкова	[signature]	10.10.84

1.431.4-23.0-07

Узел 6

Стадия	Лист	Листов
Р		1

Гипроспецпереконструкция

Инв.№ подл. | Подпись и дата | Взам.инв.№

Копировал Тарасова 20684-0119 Формат А3

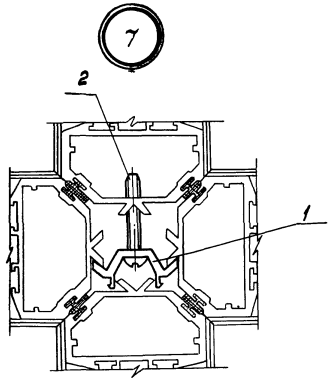

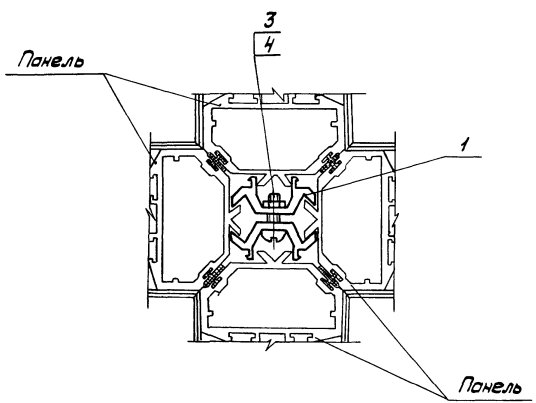

Спецификация узла

Марка, поз.	Обозначение	Наименование	Кол. на испол. 1.431.4-23.0-08 –	01	02	Масса, кг	Примечание
		Детали					
1	1.431.4-23.1-00.07	Стяжка СР	23	25	27	0,043	
		Стандартные изделия					
2		Винт 5×1,5×40.01.019					
		ГОСТ 10621-80	3	3	3	0,005	
3		Винт В1.М5-8g×25.58.019					
		ГОСТ 17473-80	10	11	12	0,004	
4		Гайка М5-7Н.5.019					
		ГОСТ 5927-70	10	11	12	0,001	

Обозначение	Длина стыка, дм
1.431.4-23.0-08	39
-01	42
-02	48

Зав.отд.	Голиков		10.10.84
Н.контр.	Чуркова		10.10.84
Т.контр.	Богачев		05.10.84
Гл.констр.	Логутин		05.10.84
Зав.сект.	Малошникова		04.10.84
Констр.	Тащенкова		04.10.84

1.431.4-23.0-08

Узел 7

Стадия	Лист	Листов
Р		1

Гипроспецлегконструкция

Схемы нарезки лежней

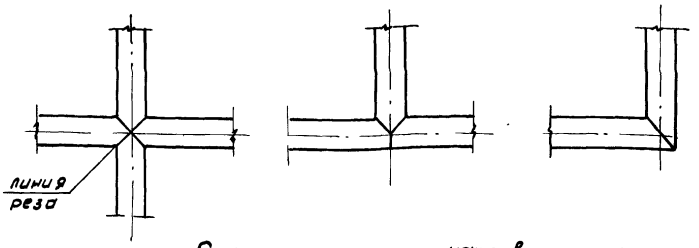

Схемы нарезки направляющих горизонтальных

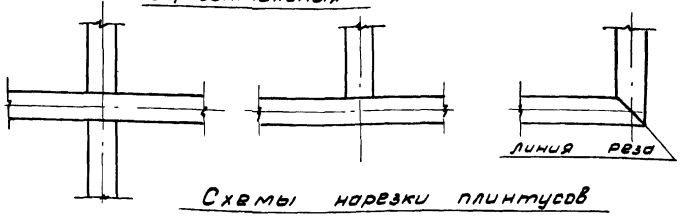

Схемы нарезки плинтусов

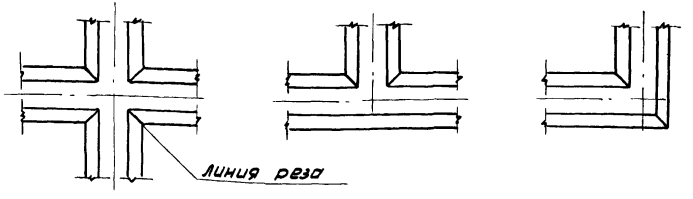

Зав.отд	Голиков		10.10.84	1.431.4-23.0-09	
Н.контр.	Чиркова		10.10.84		
Т.контр.	Богачев		05.10.84	Примеры нарезки горизонтальных элементов на монтаже	Стадия: Р; Лист: ; Листов: 1
Гл.констр	Лагутин		05.10.84		
Зав.сект	Малошникова		02.10.84		Гипроспецлегконструкция
Констр.	Кудинова		02.10.84		

Инв.№ подл. | Подпись и дата | Взам.инв.№

Копировал Музыченко Формат А4

ПД1

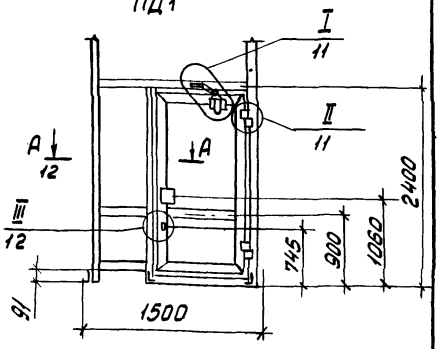

ПД2 ...

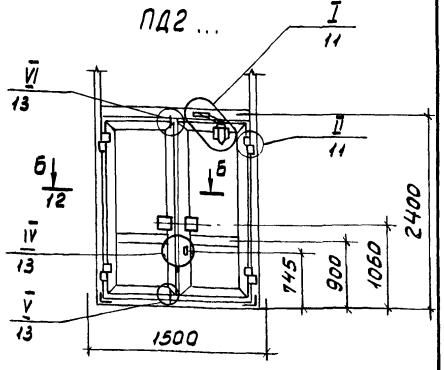

Зав.отд	Голиков		10.10.84	1.431.4-23.0-10	
Н.контр.	Чиркова		10.10.84		
Т.контр.	Богачев		05.10.84	Схемы установки приборов механических для открывания дверей	Стадия: Р; Лист: ; Листов: 1
Гл.констр	Лагутин		05.10.84		
Зав.сект	Малошникова		02.10.84		Гипроспецлегконструкция
Констр.	Круглова		02.10.84		

Инв.№ подл. | Подпись и дата | Взам.инв.№

20684-01 21

Копировал Музыченко Формат А4

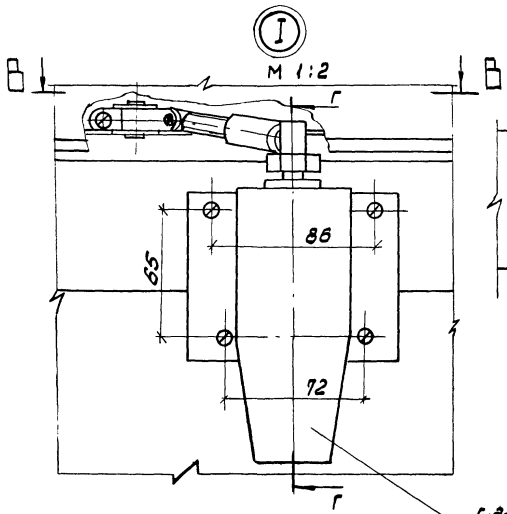

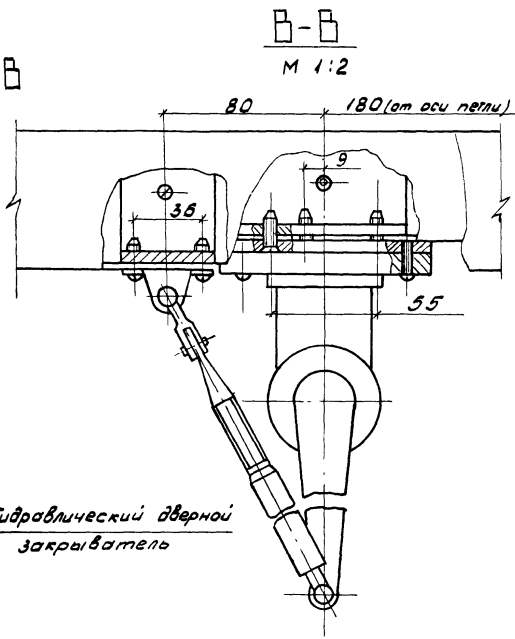

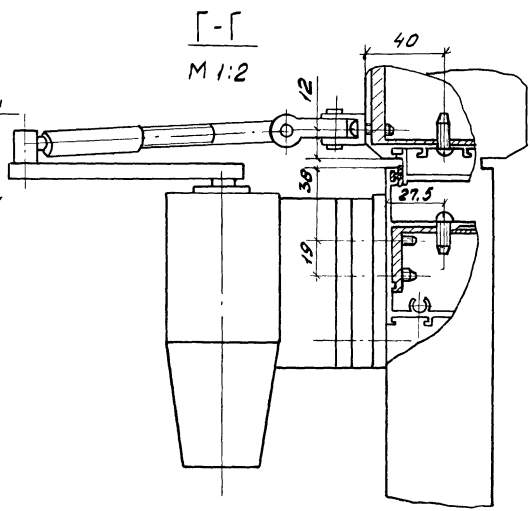

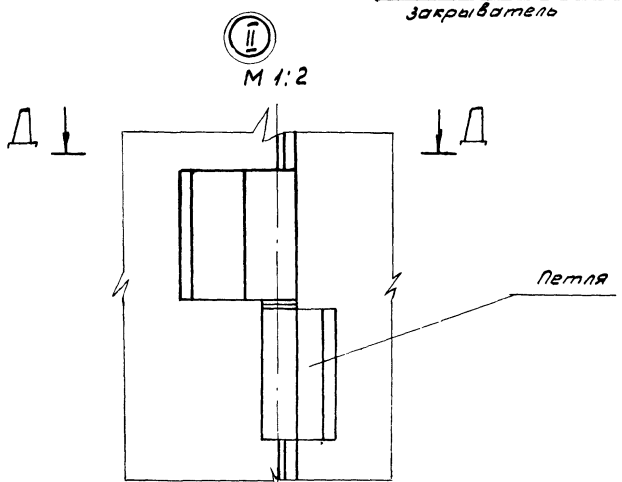

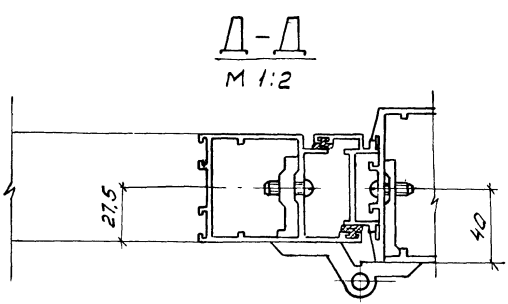

Зав.отд	Голиков		10.1084
Н.контр.	Чирков		11.1084
Т.контр.	Богачев		11.1084
Гл. констр	Лагутин		11.10 84
Гл. констр	Хайцер		11.10 84
Констр.	Павлова		10.1084

1.431.4-23.0-11

Узел
I; II

Стадия	Лист	Листов
Р		1

Гипроспецпегконструкция

Типовой проект 1.431.4-23 Выпуск 0

Инв.№ подл. | Подпись и дата | Взам. инв.№

Ж-Ж
М 1:1

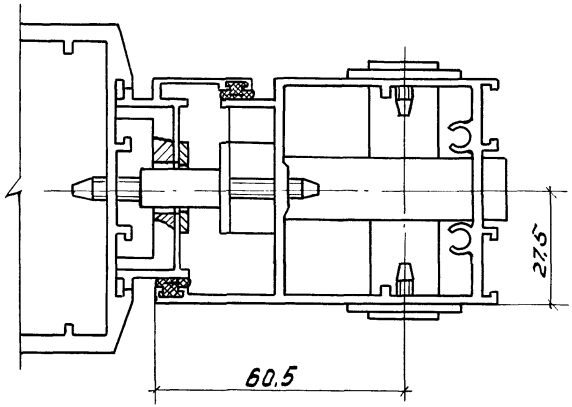

Е-Е
М 1:1

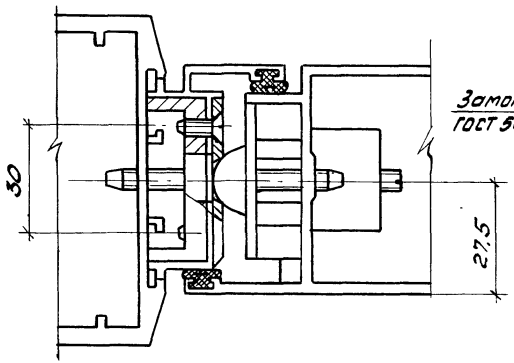

III
М 1:2

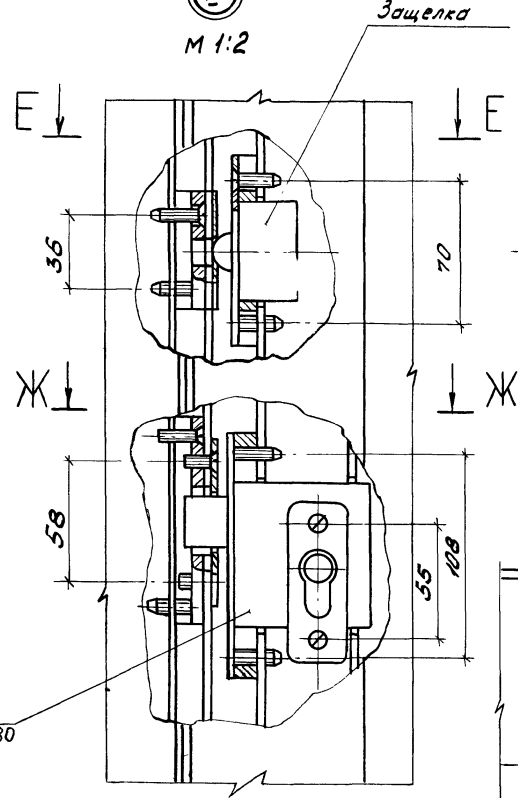

А-А
М 1:2

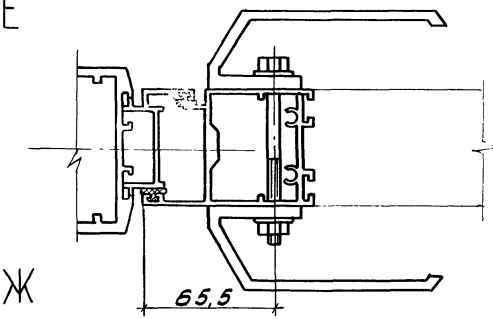

Б-Б
М 1:2

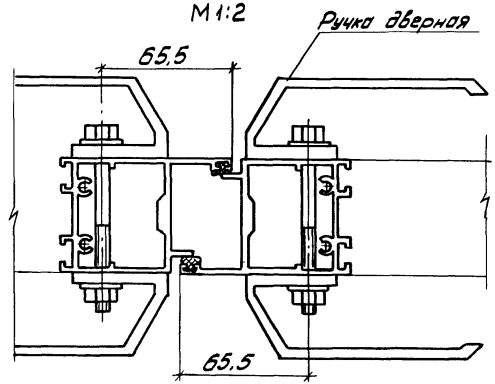

Зав. отд	Голиков		16.10.84
Н. контр.	Чиркова		11.10.84
Т. контр	Богачев		11.10.84
Гл. констр.	Лавутин		11.10.84
Гл. констр.	Хойцер		11.10.84
Нач.	Павлова		11.10.84

1.431.4 - 23.0 - 12

Узел III;
Сечение А-А; Б-Б

Стадия	Лист	Листов
Р		1

Гипроспецсельхозконструкция

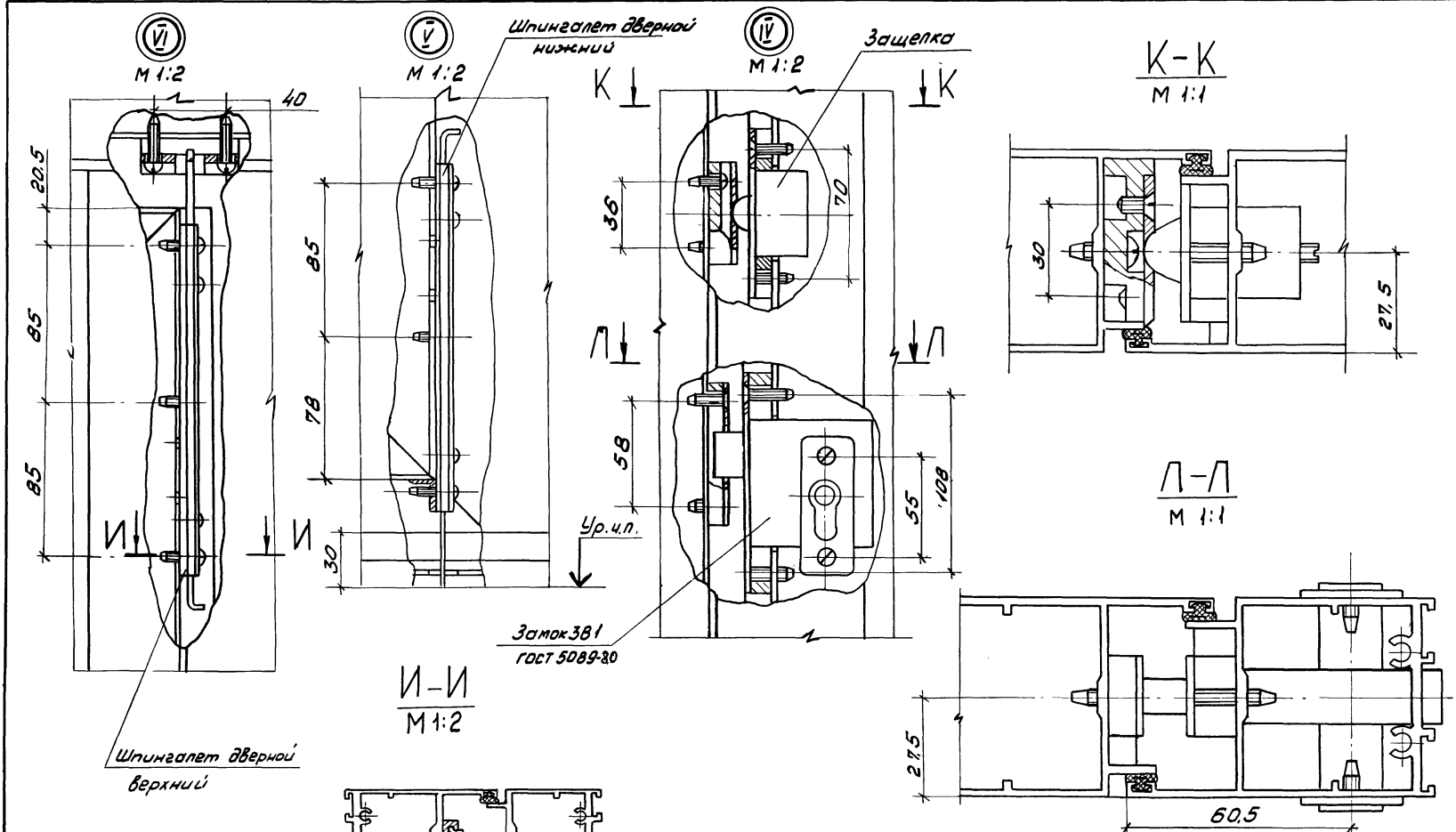

				1.431.4-23.0-13	
Зав.отд.	Голиков		16.10.87		
Н.контр.	Чиркова		11.10.87	Узел IV; V; VI	Стадия: Р; Лист: ; Листов: 1
Т.контр.	Богачев		16.10.87		
Гл.констр.	Лагутин		20.10.87		Гипроспецлегконструкция
Гл.констр.	Хайцер		21.10.87		
Констр.	Павлова		21.10.87		

Типовой проект 1.431.4-23 Выпуск 0

Марка панели	Код панели	Наименование и код: Алюминий: Профиль алюминиевый АД31Т5 ГОСТ 22233-83 код 181040: А-251	А-600	А-754	Б-061	Б-282	Ал 9 ГОСТ 2685-75	Всего	Сталь: Сталь 35 ГОСТ 1050-74	Резина: Профиль резиновый ПР-61	Стандартные изделия: Винт ГОСТ 10621-80 5×1,5×12	Винт ГОСТ 10621-80 6×1,75×20	Винт ТУ36-2155-78 16×1,75×58	Стекло ГОСТ 111-78 δ=5мм	Пластик: Пластик бумажнослоистый декоративный ГОСТ 8590-76 5±0,5мм	Масса изделия с заполнением, кг
		Расход, кг														
ПР 39-12 I	52 7151 1114	1,810	5,608	1,970	15,180	3,143	0,220	27,931	0,380	0,860	0,004	0,024	0,072	37,250	5,310	71,932
ПР 39-12,5 I	52 7151 1113	1,890	5,733	2,060		3,291		28,374		0,980				38,990	5,600	74,424
ПР 39-13 I	52 7151 1112	1,980	5,859	2,150		3,439		28,828		0,990				40,620	5,880	76,798
ПР 39-15 I	52 7151 1111	2,320	6,364	2,520		4,031		30,634		1,040				47,820	6,860	86,834
ПР 42-12 I	52 7151 1118	1,810	5,859	1,970	16,390	3,143		29,392		1,020				41,120	5,310	77,322
ПР 42-12,5 I	52 7151 1117	1,890	5,986	2,060		3,291		29,836		1,030				43,120	5,600	80,066
ПР 42-13 I	52 7151 1116	1,980	6,112	2,150		3,439		30,280		1,040				45,000	5,880	82,690
ПР 42-15 I	52 7151 1115	2,320	6,616	2,520		4,031		32,096		1,100				52,870	6,860	93,406
ПР 48-12 I	52 7151 1123	1,810	7,286	1,970	18,800	4,715		34,774		1,230			0,108	38,000	11,120	85,630
ПР 48-12,5 I	52 7151 1122	1,890	7,454	2,060		4,937		35,361		1,250				39,740	11,800	88,567
ПР 48-13 I	52 7151 1121	1,980	7,622	2,150		5,159		35,931		1,270				41,500	12,250	91,467
ПР 48-15 I	52 7151 1119	2,320	8,294	2,520		6,047		38,201		1,340				48,740	14,250	103,147

1. Марка резиновой смеси - НО68-1 по ТУ 38-105 1082-76.
2. Стандартные изделия класса прочности 5.8 с покрытием 01 толщиной 9мкм

Зав. отд.	Голиков		10.1084
Н.контр.	Чиркова		10.1084
Т.контр.	Богачев		05.1084
Гл.констр.	Логутин		05.1084
Зав.сект.	Малошникова		04.1084
Констр.	Чижова		04.1084

1.431.4-23.0-00 РМ1

Ведомость расхода материалов на рядовые панели ПР с заполнением типа I

Стадия	Лист	Листов
Р		1

Гипроспецлегконструкция

Копировал Музыченко Формат А3

Инв.№ подл. | Подпись и дата | Взам.инв.№

Марка панели	Код панели	Наименование и код: Алюминий: Профиль алюминиевый АД31-Т5 ГОСТ 22233-83 Код 18 1040: А-239	А-251	А-754	А-833	Б-061	Б-282	Ал 9 ГОСТ 2685-75	Всего	Сталь: Сталь 35 ГОСТ 1050-74	Резина: Профиль резиновый ПР-61	Стандартные изделия: Винт ГОСТ 10621-80: 5н.1,5х12	6н.1,75х20	16х1,75х58	Стекло ГОСТ 111-78 S=5мм	Пластик бумажно-слоистый декоративный ГОСТ 9590-76 S=5мм	Масса изделия с заполнением, кг
		Расход, кг															
ПР 39-12 II	52 7151 1214	2,937	1,810	1,970	4,806	15,180	3,143	0,220	30,066	0,380	1,580	0,04	0,024	0,072	74,502	10,620	117,746
ПР 39-12,5 II	52 7151 1213	3,003	1,890	2,060	4,914		3,291		30,558		1,600				77,980	11,200	121,818
ПР 39-13 II	52 7151 1212	3,069	1,980	2,150	5,022		3,439		31,060		1,630				81,040	11,760	126,170
ПР 39-15 II	52 7151 1211	3,333	2,320	2,520	5,454		4,031		33,058		1,740				95,640	13,720	144,638
ПР 42-12 II	52 7151 1218	3,069	1,810	1,970	5,022	16,390	3,143	0,220	31,624		1,660				82,240	10,620	126,624
ПР 42-12,5 II	52 7151 1217	3,135	1,890	2,060	5,130		3,291		32,116		1,690				86,240	11,200	131,726
ПР 42-13 II	52 7151 1216	3,201	1,980	2,150	5,238		3,439		32,618		1,710				90,000	11,760	136,568
ПР 42-15 II	52 7151 1215	3,465	2,320	2,520	5,670		4,031		34,616		1,820				105,74	13,720	156,376
ПР 48-12 II	52 7151 1223	3,816	1,810	1,970	6,245	18,800	4,715	0,220	37,576		2,030			0,108	76,000	22,240	138,362
ПР 48-12,5 II	52 7151 1222	3,904	1,890	2,060	6,389		4,937		38,200		2,060				79,480	23,600	143,658
ПР 48-13 II	52 7151 1221	3,992	1,980	2,150	6,533		5,159		38,834		2,100				83,000	25,500	148,950
ПР 48-15 II	52 7151 1219	4,344	2,320	2,520	7,109		6,047		41,360		2,250				97,480	28,500	170,306

1. Марка резиновой смеси - НО68-1 по ТУ 38-1051082-76.
2. Стандартные изделия класса прочности 5,8 с покрытием 01 толщиной 9 мкм.

Зав. отд	Голиков		10.1084
Н. контр.	Чиркова		10.1084
Т. контр.	Богачев		05.1084
Гл. констр.	Лагутин		05.1084
Зав. сект.	Малышникова		04.1084
Констр.	Марченко		03.1084

1.431.4-23.0-00 РМ2

Ведомость расхода материалов на рядовые панели ПР с заполнением типа II

Стадия	Лист	Листов
Р		1

Гипроспецлегконструкция

Типовой проект 1.431.4-23 Выпуск 0

Марка панели	Код панели	Наименование и код																				
		Алюминий																		Резина		
		Расход, кг																				
		Профиль алюминиевый АД 31Т5 ГОСТ 22233-83 код 18 1040																		Профиль резиновый Н068-1 ТУ38-105 1082-76		
		А-004	А-118	А-251	А-286	А-404	А-578	А-600	А-754	А-1051	А-1052	Б-061	Б-282	Б-324	Б-326	Б-327	ПА-182	ПА-183	Всего	ПР-61	ПР-72	Всего
ПД1. 39-15I	52 7151 1311	0,16	0,54	2,32	0,105	0,213	2,65	7,72	0,40	0,63	0,04	15,56	0,312	1,243	2,036	10,134	6,555	1,089	51,715	1,519	0,132	1,651
ПД1. 42-15I	52 7151 1312							7,98				6,76	0,312						53,175	1,641		1,773
ПД1. 48-15I	52 7151 1313							9,60				19,58	2,02						59,323	1,815		1,947

Продолжение

Марка панели	Код панели	Наименование и код															
		Стандартные изделия															
		Расход, кг															
		Болт ГОСТ 7798-70	Винт ГОСТ 10619-80				Винт ГОСТ 10621-80					Винт ГОСТ 17473-80		Винт ГОСТ 17475-80			Винт ТУ36-2155-78
		М8-8g×80	4×1,5×20	4×1,5×30	5×1,5×16	5×1,5×30	5×1,5×12	5×1,5×16	5×1,5×2,5	6×1,75×20	6×1,75×40	М5-8g×16	М6-8g×12	М4-8g×10	М5-8g×10	М5-8g×25	Т6×1,75×58
ПД1. 39-15I	52 7151 1311	0,073	0,003	0,008	0,005	0,006	0,002	0,005	0,068	0,050	0,085	0,011	0,068	0,005	0,003	0,014	0,054
ПД1. 42-15I	52 7151 1312																
ПД1. 48-15I	52 7151 1313																0,090

Продолжение

Марка панели	Код панели	Наименование и код			Масса изделия с заполнением, кг
		Стандартные изделия	Стекло	Пластик	
		Расход, кг			
		Гайка ГОСТ 5915-70	Стекло ГОСТ 111-78	Пластик бумажноспоистый декоративный ГОСТ 9590-76	
		М8-74.5.019	S=5 мм	S=5 мм	
ПД1. 39-15I	52 7151 1311	0,012	42,69	5,78	102,408
ПД1. 42-15I	52 7151 1312		47,74	5,78	109,040
ПД1. 48-15I	52 7151 1313		43,61	13,27	118,758

1. Стандартные изделия класса прочности 5.8 с покрытием 01 толщиной 9 мкм.
2. В таблице не учтены материалы, идущие на механические приборы.

Зав.отд.	Голиков	[illegible]	10.10.84
Н.контр.	Чиркова	[illegible]	10.10.84
Т.контр.	Богачев	[illegible]	05.10.84
Гл.констр.	Лагутин	[illegible]	05.10.84
Зав.сект.	Молошникова	[illegible]	04.10.84
Констр.	Чижова	[illegible]	02.10.84

1.431.4-23.0-00 РМ3

Ведомость расхода материалов на дверные панели ПД1 с заполнением типа I

Стадия	Лист	Листов
Р		1

Гипроспецлегконструкция

Инв. № подл. | Подпись и дата | Взам. инв. №

Марка панели	Код панели	Наименование и код. Алюминий. Расход, кг. Профиль алюминиевый АД31Т5 ГОСТ 22233-83 код 181040																	
		А-004	А-118	А-239	А-251	А-286	А-404	А-578	А-754	А-833	А-1051	А-1052	Б-061	Б-282	Б-324	Б-326	Б-327	ПА-182	ПА-183	Всего
ПД1.39-15 II	52 7151 1411			4,05						6,62			15,56	0,312						54,665
ПД1.42-15 II	52 7151 1412	0,16	0,54	4,18	2,32	0,105	0,213	2,65	0,40	6,84	0,63	0,048	16,76	0,312	1,243	2,036	10,134	6,555	1,089	56,215
ПД1.48-15 II	52 7151 1413			5,03						8,23			19,58	2,332						63,295

Продолжение

Марка панели	Код панели	Наименование и код. Резина. Профиль резиновый И068-1 ТУ38-1051082-78. Расход, кг			Наименование и код. Стандартные изделия. Расход, кг. Болт ГОСТ 7798-70	Винт ГОСТ 10819-80				Винт ГОСТ 10621-80					Винт ГОСТ 17473-80		Винт ГОСТ 17475-80			Винт 7936-2193-78
		ПР-61	ПР-72	Всего	М8-8g×80	4×1,5×20	4×1,5×30	5×1,5×16	5×1,5×30	5×1,5×12	5×1,5×16	5×1,5×25	6×1,75×20	6×1,75×40	М5-8g×16	М6-8g×12	М4-8g×10	М5-8g×10	М5-8g×25	16×1,75×58
ПД1.39-15 II	52 7151 1411	2,367		2,499																
ПД1.42-15 II	52 7151 1412	2,446	0,132	2,578	0,073	0,003	0,008	0,005	0,006	0,002	0,005	0,068	0,050	0,085	0,011	0,068	0,005	0,003	0,014	0,054
ПД1.48-15 II	52 7151 1413	2,866		2,998																0,090

Продолжение

Марка панели	Код панели	Наименование и код. Стандартные изделия. Расход, кг. Гайка ГОСТ 5915-70 М8-7Н.5.019	Стекло. Стекло ГОСТ 111-78 S=5 мм	Пластик. Пластик бумажно-слоистый декоративный ГОСТ 9590-76 S=5 мм	Масса изделия с заполнением, кг
ПД1.39-15 II	52 7151 1411	0,012	85,38	11,56	154,776
ПД1.42-15 II	52 7151 1412		95,48	11,56	165,505
ПД1.48-15 II	52 7151 1413		87,22	26,54	180,761

1. В таблице не учтены материалы, идущие на механические приборы.
2. Стандартные изделия класса прочности 5.8 с покрытием 01 толщиной 9 мкм.

Зав.отд	Голиков		01.10.84	1.431.4-23.0-00 РМ4
Н.контр.	Чуркова		01.10.84	Ведомость расхода материалов на дверные панели ПД1 с заполнением типа II
Т.контр.	Богачев		01.10.84	Стадия: Р; Лист: ; Листов: 1
Гл.констр.	Лагутин		01.10.84	Гипроспецспецконструкция
Зав.сект.	Молошников		01.10.84	
Констр.	Чижова		01.10.84	

Копировал Мальченко Формат А3

Типовой проект 1.431.4-23 Выпуск 0

Марка панели	Код панели	Наименование и код: Алюминий. Расход, кг: Профиль алюминиевый АД31Т5 ГОСТ 22233-83 Код 18 1040																		Резина: Резиновая смесь МБ-581 ТУ38-105182-76		
		А-004	А-118	А-251	А-404	А-578	А-600	А-1051	А-1052	Б-061	Б-282	Б-324	Б-325	Б-326	Б-327	ПА-152	ПА-182	ПА-183	Всего	ПР-81	ПР-72	Всего
ПД2.39-15I	52 7151 1511	0,109	1,080	2,315	0,213	2,806	7,472	0,063	0,047	15,560	—	1,390	1,320	1,272	18,822	0,039	2,478	1,328	56,314	1,627	0,168	1,795
ПД2.42-15I	52 7151 1512						7,737			16,760	—								57,739	1,682		1,850
ПД2.48-15I	52 7151 1513						9,324			19,200	2,015								63,779	1,919		2,087

Продолжение

Марка панели	Код панели	Наименование и код: Стандартные изделия. Расход, кг: Болт ГОСТ 7798-70	Винт ГОСТ 10619-80					Винт ГОСТ 10621-80						Винт ГОСТ 17473-80			Винт ТУ36-2155-78
		М8-8g×80	4×1,5×10	4×1,5×16	4×1,5×20	5×1,5×16	5×1,5×30	4×1,5×20	5×1,5×12	5×1,5×16	5×1,5×25	6×1,75×20	6×1,75×40	М5-8g×10	М5-8g×16	М6-8g×12	16×1,75×58
ПД2.39-15I	52 7151 1511	0,146	0,006	0,002	0,003	0,005	0,006	0,003	0,002	0,005	0,075	0,033	0,171	0,002	0,011	0,098	0,036
ПД2.42-15I	52 7151 1512																0,036
ПД2.48-15I	52 7151 1513																0,072

Продолжение

Марка панели	Код панели	Наименование и код: Стандартные изделия. Расход, кг: Винт ГОСТ 17475-80 М5-8g×10	Винт ГОСТ 17475-80 М5-8g×25	Гайка ГОСТ 5915-70 М8-7Н.5.019	Стекло ГОСТ 111-78 S=5мм	Пластик бумажно-слоистый декоративный ГОСТ 9590-76 S=5мм	Масса изделия с заполнением, кг
ПД2.39-15I	52 7151 1511	0,003	0,014	0,024	40,71	5,46	104,924
ПД2.42-15I	52 7151 1512				45,46	5,46	111,454
ПД2.48-15I	52 7151 1513				41,63	12,95	121,127

1. Стандартные изделия класса прочности 5,8 с покрытием 01 толщиной 9мкм.
2. В таблице не учтены материалы, идущие на механические приборы.

Зав.отд	Голиков		10.1088	1.431.4-23.0-00 РМ5
Н.контр.	Чиркова		07.1088	Ведомость расхода материалов на дверные панели ПД2 с заполнением типа I
Т.контр.	Бевчев		05.1088	Стадия: Р; Лист: —; Листов: 1
Гл.констр.	Лагутин		05.1088	Гипроспецавтоконструкция
Зав.сект.	Молоднихова		04.1088	
Конс.	...ляпинская		08.1088	

Копировал Музыченко

Инв. № подл. | Подпись и дата | Взам. инв. №

Марка панели	Код панели	Наименование и код: Алюминий. Расход, кг. Профиль алюминиевый АД31Т5 ГОСТ 22233-83. Код 18 1040																		
		А-004	А-118	А-239	А-251	А-404	А-578	А-833	А-1051	А-1052	Б-061	Б-282	Б 324	Б-325	Б-326	Б-327	ПА-152и	ПА-182	ПА-183	Всего
ПД2.39-15 II	52 7151 1611	0,109	1,080	3,914	2,315	0,213	2,808	6,405	0,063	0,047	15,560	—	1,390	1,320	1,272	18,822	0,039	2,478	1,328	59,161
ПД2.42-15 II	52 7151 1612			4,052				6,631			17,760	—								60,725
ПД2.48-15 II	52 7151 1613			4,884				7,992			19,200	2,015								67,373

Продолжение

Марка панели	Код панели	Наименование и код: Резина			Стандартные изделия. Расход, кг															
		Резиновая смесь НО68-1 ТУ38-105 1082-76			Болт ГОСТ 7798-70	Винт ГОСТ 10619-80					Винт ГОСТ 10621-80						Винт ГОСТ 17473-80			Винт ТУ36-2165-76
		ПР-61	ПР-72	Всего	М8×80	4×1,5×10	4×1,5×16	4×1,5×20	5×1,5×16	5×1,5×30	4×1,5×20	5×1,5×12	5×1,5×16	5×1,5×25	6×1,75×20	6×1,5×40	М5-8g×10	М5-8g×16	М6-8g×12	5,6×1,75×58
ПД2.39-15 II	52 7151 1611	2,449		2,617																0,036
ПД2.42-15 II	52 7151 1612	2,531	0,168	2,699	0,146	0,006	0,002	0,003	0,005	0,006	0,003	0,002	0,005	0,015	0,033	0,171	0,002	0,011	0,098	0,036
ПД2.48-15 II	52 7151 1613	2,712		2,880																0,072

Продолжение

Марка панели	Код панели	Наименование и код: Стандартные изделия. Расход, кг: Винт ГОСТ 17475-80		Гайка ГОСТ 5915-78	Стекло	Пластик	Масса изделия с заполнением кг
		М5×10	М5×25	М8-7Н.5.019	Стекло ГОСТ 111-78 S=5мм	Пластик бумажно-слоистый декоративный ГОСТ 9590-76 S=5мм	
ПД2.39-15 II	52 7151 1611	0,003	0,014	0,024	81,42	10,92	154,763
ПД2.42-15 II	52 7151 1612				90,92	10,92	166,509
ПД2.48-15 II	52 7151 1613				83,26	25,90	180,094

1. Стандартные изделия класса прочности 5,8 с покрытием 01 толщиной 9 мкм.
2. В таблице не учтены материалы, идущие на механические приборы.

Зав.отд	Голиков		10.1087	1.431.4-23.0-00 РМ6	
Н.контр.	Чиркова		10.1087		
Т.контр.	Богачев		10.1087	Ведомость расхода материалов на дверные панели ПД2 с заполнением типа II	Стадия: Р; Лист: —; Листов: 1
Гл.констр.	Лагутин		04.1088		
Вед.констр.	Гощанская		04.1088		Гипроспецэлектромонтаж
констр.	Болтянская		09.1087		

gost.e-ecolog.ru